iQ300, Телескопичен аспиратор, 60 cm, Сребристо металик
LI67RA530

Мощният телескопичен аспиратор на практика остава невидим, скрит в горния шкаф.

Features

Техническа информация

Типология : Pull-out
Сертификати за одобрение : CE, VDE
Дължина на захранващия кабел : 175 cm
р-ри на нишата за монтаж (В x Ш x Д) : 385mm x 524.0mm x 290mm mm
мин.разст.над ел.поставка : 430 mm
Мин. разстояние над газов плот : 650 mm
Нето тегло : 10,816 kg
Вид управление : Електронни
Максимален капацитет при отвеждане на въздуха : 391 m³/ч
Интензивна степен при рециркулация на въздуха : 496 m³/ч
Максимален капацитет при рециркулация на въздуха : 358 m³/ч
Интензивна степен при отвеждане на въздуха : 739 m³/ч
Брой лампи : 2
Ниво на шум : 54 dB(A) re 1 pW
Диаметър на изхода за въздуха : 120 / 150 mm
Материал на филтъра за мазнини : Миещ се алуминий
EAN код : 4242003723289
макс. натоварване на захранващ кабел : 146 W
Ток : 10 A
Напрежение : 220-240 V
Честота : 50; 60 Hz
Вид щепсел : Gardy щепсел със заземяване
Типология на инсталиране : Полувграден

4 242003 723289

iQ300, Телескопичен аспиратор, 60 cm, Сребристо металик
LI67RA530

Features

Тип:
- Телескопичен аспиратор за вграждане 60 см

Експлоатация и мощност:
- Енергоспестяваща работа чрез ефективна BLDC-технология
- Капацитет според EN 61591 ø 15 cm:
- при най-висока нормална степен 391 m³/h;
- при интензивна степен 739 m³/h
- Два режима на работа: отвеждане на въздуха или циркулация на въздуха

Околна среда и сигурност:
- Енергиен клас: B (в скала за енергийна ефективност от A++ до E)
- Среден енергиен разход: 38.8 kWh/година
- Клас на ефективност на вентилиране: A
- Клас на ефективност на осветление: A
- Клас на ефективност на филтър за мазнини: B
- Ниво на шум според EN 60704-3 и EN 60704-2-13:
- при най-висока нормална степен : 54 dB(A) re 1 pW (41 dB(A) re 20 µPa звуково налягане);
- при интензивна степен : 68 dB(A) re 1 pW (55 dB(A) re 20 µPa звуково налягане)
- Шум мин./макс. при стандартна степен: 41/54 dB

Дизайн:
- Телескопично изтегляне без декоративни ленти (декоративни ленти се предлагат като допълнителен аксесоар)
- Сила на осветление: 740 lux
- Цветна температура: 3500 K
- Осветление на работната площ с 2 x 3 W LED лампи

Удобство:
- Управление: електронно
- Класически бутони (3 степени на мощност с допълнителна интензивна степен), LED дисплей
- 3 степени на мощност с допълнителна интензивна степен
- Интензивна степен с автоматично включване през 6 минути
- Автоматично изключване на интензивната степен след 10 минути
- Метален филтър за мазнини, подходящ за почистване в съдомиялна машина

Размери:
- За вграждане в стенен шкаф с широчина 60 cm
- За въздуховод с Ø 150 mm (Ø 120 mm приложена)
- Захранваща мощност: 146 W
- Размери (ВхШхД): 426 x 598 x 290 mm
- Размери за вграждане (ВхШхД): 385 x 524 x 290 mm

iQ300, Телескопичен аспиратор, 60 cm, Сребристо металик
LI67RA530

оразмерени чертежи

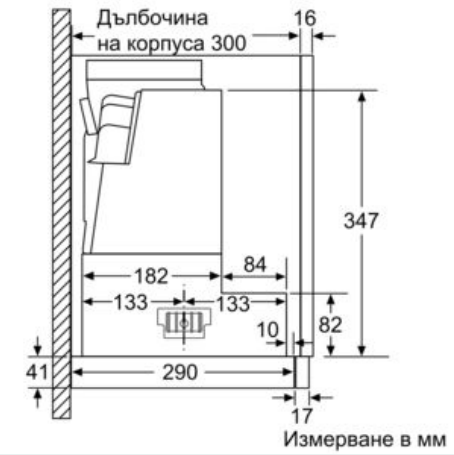

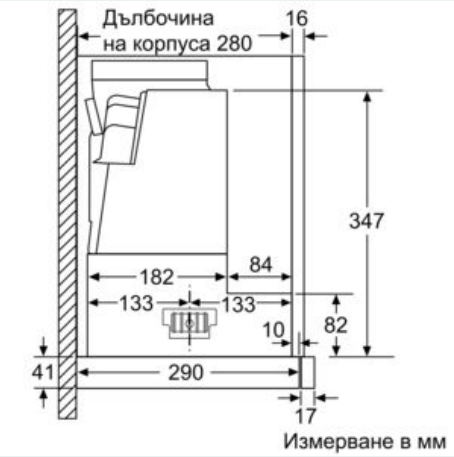

iQ300, Телескопичен аспиратор, 60 cm, Сребристо металик
LI67RA530

оразмерени чертежи