Серия 4, Парна фурна, 60 x 60 cm, Черно
HQA4340B3













Перфектни резултати: Горещ въздух и пара за превъзходни резултати при печене.

- **Функция с добавена пара**: чрез добавяне на пара печената храна става хрупкава отвън и пухкава отвътре.
- **Hotair Steam**: тъй като топлината и влажността се разпределят равномерно във вътрешността на фурната, храната става хрупкава отвън и сочна отвътре.
- **Контрол чрез LED дисплей, червен**: лесно управление благодарение на функциите за продължителност.
- **3D Hotair – равномерно разпределение на топлината за отлични резултати при печене на до три нива.**
- **Потъващи бутони**: удобно управление и лесно почистване на предния панел.

Допълнителни аксесоари

HEZ327000	Каменна плоча за печене
HEZ32WA00	Безжична сонда за месо
HEZ532010	Универсална тава
HEZ538000	1 телескопична релса, за всички нива
HEZ629070	Air fry&Grill тава
HEZ638000	1 телескопична релса, за всички нива

Техническа информация

За вграждане/ свободностоящ: ..... За вграждане
Интегрирана система за почистване: .. CleanCoating, Хидролитичен
Размери на нишата за монтаж (В x Ш x Д): 585-595 x 560-568 x 550 mm
Размери на уреда: .....595x594x548 mm
Размери на опакован уред (В x Ш x Д): ..... 670x670x680 mm
Материал на панела за управление: ..... Стъкло
Материал на вратата: ..... стъкло
Нето тегло: .....32.8 kg
Използваем обем на раб. камера 1: ..... 71 l
Типове нагряване: ....Грил по цялата ширина, Hotair gentle, Горещ въздух, Традиционно нагряване, Настройки за пица, Долно нагряване, Грил с циркулация на въздуха
Дължина на захранващия кабел: ..... 120 cm
EAN код: 4242005465491
Брой на работните камери (2010/30/EC): 1
Клас на енергийна ефективност (2010/30/EC): ..... A+
Консумация на енергия конвенционално (2010/30/EC): .....0.94 kWh/цикъл
Консумация на енергия при принудена конвекция на въздуха (2010/30/EC): ..... 0.69 kWh/цикъл
Индекс за енергийна ефективност (2010/30/EC): ..... 81.2 %
Мощност: .....3400 W
Ток: .....16 A
Напрежение: .....220-240 V
Честота: ..... 50; 60 Hz
Вид щепсел: ..... Gardy щепсел със заземяване

4 242005 465491

Серия 4, Парна фурна, 60 x 60 cm, Черно
HQA4340B3

Перфектни резултати: Горещ въздух и пара за превъзходни резултати при печене.

Функции за готвене
- фурна с 8 опции на нагряване: 3D HotAir, горно/долно нагряване, Грил с циркулация на горещ въздух, Грил за цялата повърхност, нагряване „Пица”, долно нагряване, Горещ въздух деликатно, Горещ въздух + пара
- Регулиране на температурата от 50 °C - 275 °C
- Обем: 71 л
- Камера: Гладки стени на фурната

Решетки / водачи
- Брой нива: 5 Бр.
- телескопичен водач, който може да се сложи на всяко ниво, със стоп-функция

Дизайн
- Управление чрез въртящи се бутони, Потъващи бутони за управление, Кръгли
- Вътрешна повърхност на фурната: емайл
- Изключително голям капацитет на фурната

Почистване
- CleanCoating: покритие на задна стена
- Асистент при почистване - ръчно
- Изцяло стъклена вътрешна страна на вратата

Комфорт
- LED-Display
- Електронен програмен часовник: включване,
- изключване, аларма, показване на часа
- автоматичен старт
- Контрол на загряването
- Стандартна дръжка
- Бързо загряване
- Халогенно осветление
- Съд за вода с обем от 250 ml
- Охлаждащ корпуса вентилатор

Аксесоари
- комбинирана решетка за печене, универсална тава

Околна среда и сигурност
- Температура на вратата 40 °C
- 3 Бр. остъклена CoolTouch врата
- Заключване за защита от деца с индивидуална настройка

Техническа информация:
- Дължина на кабела на ел. мрежа: 120 см
- Номинално напрежение: 220 - 240 V
- Общ свързан електрически товар: 3.4 KW
- Клас на енергийна ефективност (съгл. EU Nr. 65/2014): A+(в скала за енергийна ефективност от A+++ до D)
- Енергиен разход на цикъл в конвенционален режим: 0.9 kWh
- Енергиен разход на цикъл в режим циркулация: 0.69 kWh
- Брой на отделенията: 1
- Топлинен източник: електрически
- Обем: 71 л

Размери:
- Размери на уреда (В x Ш x Д): 595 мм x 594 мм x 548 мм
- Размери на нишата (В x Ш x Д): 585 мм - 595 мм x 560 мм - 568 мм x 550 мм
- Моля, имайте предвид размерите за вграждане, които са показани на чертежа за монтаж
- Препоръчваме ви да изберете допълнителни продукти в рамките на SER4, за да осигурите оптимална дизайнерска комбинация на вашите уреди за вграждане.

Серия 4, Парна фурна, 60 x 60 cm, Черно
HQA4340B3

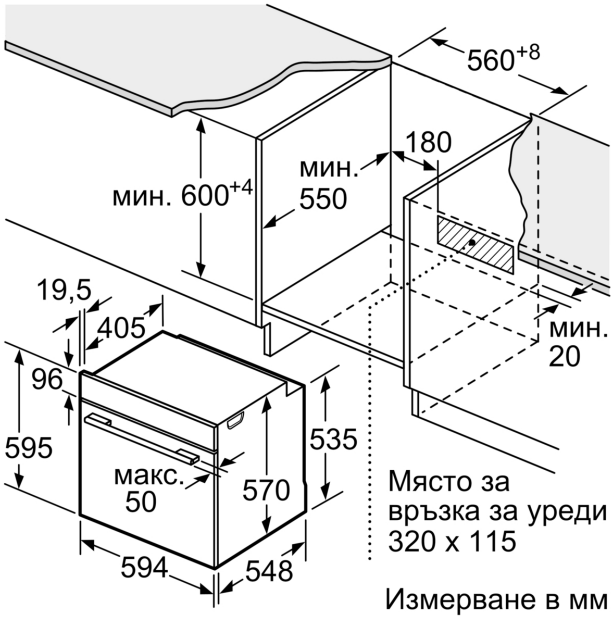

Измерване в мм

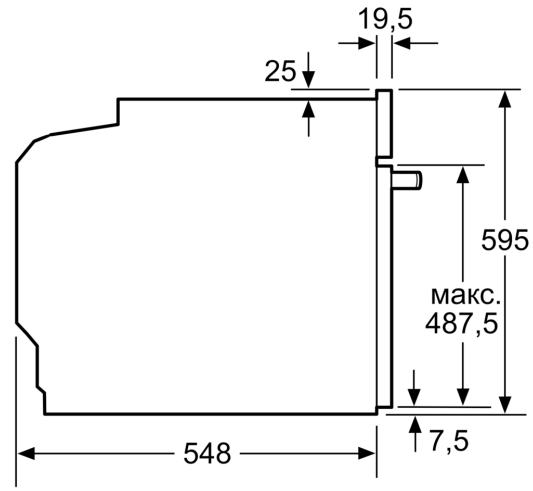

измерване в мм

Измерване в мм

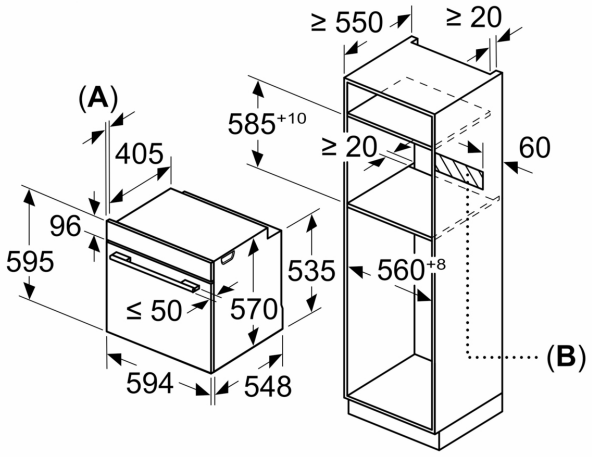

A: 19,5 мм
B: Място за свързване на уреда 320 x 115 мм

Монтаж с плот.

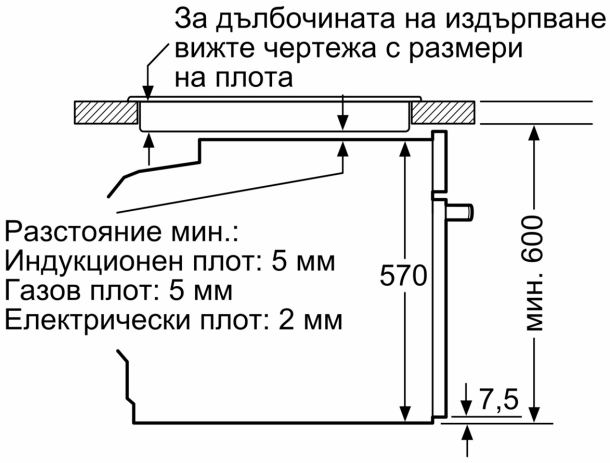

измерване в мм