Серия 8, Комбинирана микровълнова фурна с добавена пара, 60 x 60 cm, Черно HNG978QB1



Вградената микровълнова фурна с цифрово управление чрез пръстен и TFT тъчдисплей, функции PerfectBake Plus и PerfectRoast Plus, камера и допълнителна пара, Home Connect за управление чрез приложението.

- **Дигитален контролен пръстен**: удобен и иновативен начин за избор на настройки на фурната.
- **Сензорен дисплей TFT Pro – удобно управление с иновативния дигитален контролен пръстен и пълноразмерен TFT сензорен екран.**
- **Функцията Automatic Switch-off – готвенето автоматично спира веднага щом ястието е готово.**
- **PerfectBake Plus – регулира настройките и ви известява точно кога да извадите ястието от фурната.**
- **С PerfectRoast Plus разбирате точно кога ястието ви е перфектно изпечено, където и да сте.**

Техническа информация

Допълнителни функции:	Комбиниран уред с микровълнова
Вид управление:	Електронно
Размери на уреда:	595x594x548 mm
размери на кухината:	357.0 x 480 x 392.0 mm
Дължина на захранващия кабел:	120 cm
Нето тегло:	48.6 kg
Бруто тегло:	52.0 kg
EAN код:	4242005327041
Макс. мощност:	800 W
Мощност:	3600 W
Ток:	16 A
Напрежение:	220-240 V
Честота:	50; 60 Hz
Вид щепсел:	Gardy щепсел със заземяване
Включени аксесоари:	1 x тава за печене Air Fry

Включени аксесоари

1 x тава за печене Air Fry

Допълнителни аксесоари

HEZ327000	Каменна плоча за печене
HEZ532010	Универсална тава
HEZ629070	Air fry&Grill тава

4 242005 327041

Серия 8, Комбинирана микровълнова фурна с добавена пара, 60 x 60 cm, Черно HNG978QB1

Вградената микровълнова фурна с цифрово управление чрез пръстен и TFT тъчдисплей, функции PerfectBake Plus и PerfectRoast Plus, камера и допълнителна пара, Home Connect за управление чрез приложението.

Функции за готвене

- Комбинирана микровълнова фурна с 28 методи за отопление: 4D горещ въздух, горно/долно нагряване, Грил с циркулация на горещ въздух, Грил за цялата повърхност, Vario-грил за малка повърхност, нагряване „Пица”, долно нагряване, интензивно нагряване, готвене при ниска температура, размразяване, затопляне на съдове, обезводняване, поддържане на температура, Горещ въздух деликатно, горно/ долно нагряване леко, Air fry, регенериране, втасване, микровълни, грил с горещ въздух, Поддържане на топлина (за готови ястия) + пара, 4D горещ въздух + пара, Горен/долен нагрев + пара , 4D горещ въздух + микровълни, Горно/долно загряване + микровълни, Грил + микровълни, Грил с малка повърхност + микровълни, Инфрачервен грил с вентилатор + микровълни
- Режими на нагряване достъпни само чрез приложението Home Connect: почивка, загряване
- Макс. Мощност: 800 Ш; 5 Настройки на мощността на микровълновата (90 W,180 W,360 W,600 W, boost) с
- Интелигентна инверторна технология: максималната мощност се намалява до 600 W при по-продължително готвене.
- Регулиране на температурата от 30 °C - 300 °C
- Обем: 67 л
- Камера: Гладки стени на фурната

Решетки / водачи

- Брой нива: 5 Бр.
- Едностепенни телескопични релси, издръжливи на пиролиза, стандартно разширение

Дизайн

- Дръжка в карбон черно
- Сензорно управление TouchControl
- Дигитален контролен пръстен
- Вътрешна повърхност на фурната: емайл
- Изключително голям капацитет на фурната

Почистване

- Пиролиза – автоматично самопочистване
- EasyClean® система за почистване

Комфорт

- TFT-Touchdisplay Pro
- Електронен програмен часовник: включване,
- изключване, аларма, показване на часа
- Автоматично предложение за температура
- Показване на температурата във фурната
- Контрол на загряването
- Класическо отваряне
- SoftOpen and SoftClose - за нежно отваряне и затваряне на вратата на фурната
- Допълнителни системи: Bosch Assist: оптимизирани автоматични програми
- CookControl Pro
- Откриване на зачервяване/запичане чрез камера
- PerfectRoast Plus
- PerfectBake Plus
- Air Fry функция
- Бързо загряване
- steam boost - добавете за 3 минути интензивна пара с едно натискане на бутон.
- Има възможности за избор на различни интензитети на парата: steam level high, steam level middle, steam level low
- Crisp Finish функция
- LED осветление, отделен бутон за осветлението
- Двоен LED осветител
- Индикатор за празен резервоар
- Генераторът за пара е извън вътрешността на фурната.
- Охлаждащ корпуса вентилатор
- Подготвен за Home Connect чрез Wi-Fi
- 4D горещ въздух: равномерно разпределение на топлината на всяко ниво – дори едновременно на няколко нива.

Аксесоари

- емайлиран тиган за печене, комбинирана решетка за печене, универсална тава, Air fry&Grill тава

Околна среда и сигурност

- Студена врата макс. 30°C
- (измерване при 180°C температура на фурната / начин на загряване: горно/долно след 1 час в средата на стъклото)
- 4 Бр. остъклена CoolTouch врата
- Заключване на вратата електронно
- Заключване за защита от деца с индивидуална настройка
- Защитно автоматично изключване
- Индикация за остатъчна топлина
- Стартов бутон
- Превключвател на вратата

Техническа информация:

- Дължина на кабела на ел. мрежа: 120 см
- Номинално напрежение: 220 - 240 V
- Общ свързан електрически товар: 3.6 KW

Размери:

- Размери на уреда (В x Ш x Д): 595 мм x 594 мм x 548 мм
- Размери на нишата (В x Ш x Д): 585 мм - 595 мм x 560 мм - 568 мм x 550 мм
- Моля, имайте предвид размерите за вграждане, които са показани на чертежа за монтаж

Серия 8, Комбинирана микровълнова фурна с добавена пара, 60 x 60 cm, Черно
HNG978QB1

Измерване в mm

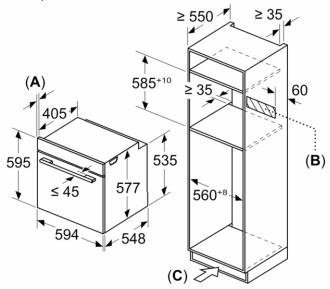

A: 19,5 мм

B: Място за свързване на уреда 320 x 115 mm

C: Вентилационна площ в основата ≥ 200 cm²

Монтиране на два уреда един над друг

Обмен въздух

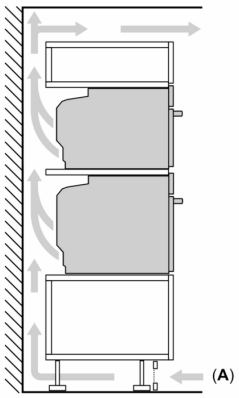

A: Вход за въздух ≥ 200 cm²

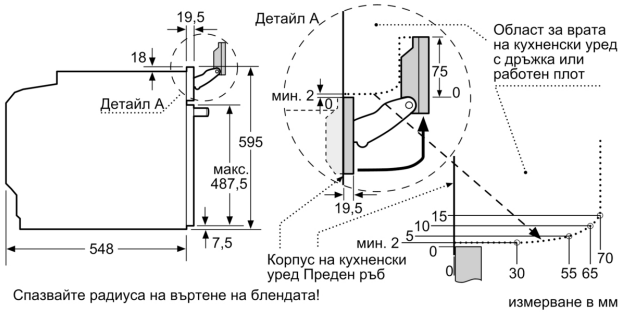

Спазвайте радиуса на въртене на блендата!

измерване в мм

Измерване в mm

Дебелина на работния плот при монтаж под готварски плот

(ако е прилож. вкл. долна конструкция)

Вид готварски плот	поставен	В една равнина
Индукционен готварски плот	≥ 37	≥ 38
Индукционен плот с пълна повърхност	≥ 47	≥ 48
Газов готварски плот	≥ 30	≥ 38
Електрически готварски плот	≥ 27	≥ 30

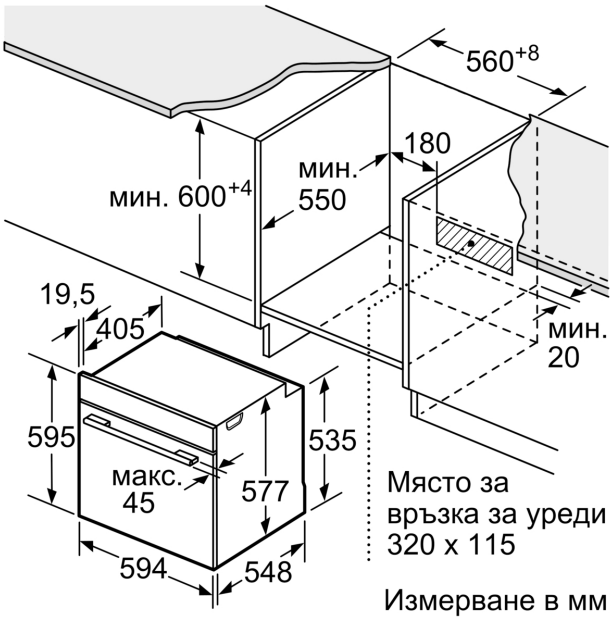
560+8
180
мин.
550
мин. 600+4
19,5
405
мин.
20
595
535
макс.
45
577
Място за
връзка за уреди
320 x 115
594
548
Измерване в мм