Серия 8, Фурна за вграждане, 60 x 60 cm, Matt Black
HBG974LM1













Вградената фурна с nDigital Control Ring и TFT-тъчдисплей, функция Assist за ястия, Air Fry, meatprobe, Home Connect за управление чрез приложението.

- **Дигитален контролен пръстен**: удобен и иновативен начин за избор на настройки на фурната.
- **Сензорен TFT дисплей – съвършено удобно управление с иновативния дигитален контролен пръстен и сензорен TFT екран.**
- **Функцията Automatic Switch-off – готвенето автоматично спира веднага щом ястието е готово.**
- **Сонда за месо**: измерва оптималната температура в сърцевината на печеното.
- **Matt Design**: стилният карбоново черен завършек за вашата кухня.

Включени аксесоари

1 x тава за печене Air Fry

Допълнителни аксесоари

HEZ638070	1 телескопична релса, за всички нива
HEZ327000	Каменна плоча за печене
HEZ32WA00	Безжична сонда за месо
HEZ532010	Универсална тава
HEZ629070	Air fry&Grill тава

Техническа информация

За вграждане/ свободностоящ: ..... За вграждане
Интегрирана система за почистване: .. Пиролитичен+Хидролитичен
Размери на нишата за монтаж (В x Ш x Д): 585-595 x 560-568 x 550 mm
Размери на уреда: .....595x594x548 mm
Размери на опакован уред (В x Ш x Д): ..... 665x660x680 mm
Материал на панела за управление: ..... Стъкло
Материал на вратата: ..... стъкло
Нето тегло: .....38.9 kg
Използваем обем на раб. камера 1: ..... 71 l
Типове нагряване: . Размразяване, Air fry, Грил по цялата ширина, Hotair gentle, Горещ въздух, Грил на половината ширина, Традиционно нагряване, Conventional heat gentle, Настройки за пица, готвене при ниска температура, Долно нагряване, Грил с циркулация на въздуха, предварително затопляне, поддържане на температура
Дължина на захранващия кабел: ..... 120 cm
EAN код: 4242005549566
Брой на работните камери (2010/30/EC): 1
Клас на енергийна ефективност (2010/30/EC): ..... A+
Консумация на енергия конвенционално (2010/30/EC): .....0.87 kWh/цикъл
Консумация на енергия при принудена конвекция на въздуха (2010/30/EC): .....0.69 kWh/цикъл
Индекс за енергийна ефективност (2010/30/EC): ..... 81.2 %
Мощност: .....3600 W
Ток: .....16 A
Напрежение: .....220-240 V
Честота: ..... 50; 60 Hz
Вид щепсел: ..... Gardy щепсел със заземяване
Включени аксесоари: .....1 x тава за печене Air Fry

4 242005 549566

Серия 8, Фурна за вграждане, 60 x 60 cm, Matt Black
HBG974LM1

Вградената фурна с пDigital Control Ring и TFT-тъчдисплей, функция Assist за ястия, Air Fry, meatprobe, Home Connect за управление чрез приложението.

Функции за готвене

- фурна с 14 програми на готвене: 3D HotAir, горно/долно нагряване, Грил с циркулация на горещ въздух, Грил за цялата повърхност, Vario-грил за малка повърхност, нагряване „Пица”, долно нагряване, готвене при ниска температура, размразяване, затопляне на съдове, поддържане на температура, Горещ въздух деликатно, горно/ долно нагряване леко, Air fry
- Режими на нагряване достъпни само чрез приложението Home Connect: почивка, загряване
- Регулиране на температурата от 30 °C - 300 °C
- Обем: 71 л
- Камера: Гладки стени на фурната

Решетки / водачи

- Брой нива: 5 Бр.
- телескопичен водач, който може да се сложи на всяко ниво, със стоп-функция, за пълно изтегляне, издръжливи на пиролиза

Дизайн

- Матова повърхност
- Дръжка в карбон черно
- Сензорно управление TouchControl
- Дигитален контролен пръстен
- Вътрешна повърхност на фурната: емайл
- Изключително голям капацитет на фурната

Почистване

- Пиролиза – автоматично самопочистване
- EasyClean® система за почистване
- Изцяло стъклена вътрешна страна на вратата

Комфорт

- Oven Assistant с гласово управление
- BE61
- Електронен програмен часовник: включване,
- изключване, аларма, показване на часа
- Автоматично предложение за температура
- Показване на температурата във фурната
- Контрол на загряването
- Класическо отваряне
- SoftOpen and SoftClose - за нежно отваряне и затваряне на вратата на фурната
- Допълнителни системи: Bosch Assist: оптимизирани автоматични програми
- Сонда за месо с отчитане на температурата в 1 точка
- Air Fry функция
- Бързо загряване
- Халогенно осветление, отделен бутон за осветлението
- Охлаждащ корпуса вентилатор
- Подготвен за Home Connect чрез Wi-Fi

Аксесоари

- емайлиран тиган за печене, комбинирана решетка за печене, универсална тава, Air fry&Grill тава

Околна среда и сигурност

- Студена врата макс. 30°C
- (измерване при 180°C температура на фурната / начин на загряване: горно/долно след 1 час в средата на стъклото)
- Ниска температура на вратата по време на пиролитично почистване
- 4 Бр. остъклена CoolTouch врата
- Заключване на вратата електронно
- Заключване за защита от деца с индивидуална настройка
- Защитно автоматично изключване
- Индикация за остатъчна топлина
- Стартов бутон
- Превключвател на вратата

Техническа информация:

- Дължина на кабела на ел. мрежа: 120 см
- Номинално напрежение: 220 - 240 V
- Общ свързан електрически товар: 3.6 KW
- Клас на енергийна ефективност (съгл. EU Nr. 65/2014): A+(в скала за енергийна ефективност от A+++ до D)
- Енергиен разход на цикъл в конвенционален режим: 0.87 kWh
- Енергиен разход на цикъл в режим циркулация: 0.69 kWh
- Брой на отделенията: 1
- Топлинен източник: електрически
- Обем: 71 л

Размери:

- Размери на уреда (В x Ш x Д): 595 мм x 594 мм x 548 мм
- Размери на нишата (В x Ш x Д): 585 мм - 595 мм x 560 мм - 568 мм x 550 мм
- Моля, имайте предвид размерите за вграждане, които са показани на чертежа за монтаж

Серия 8, Фурна за вграждане, 60 x 60 cm, Matt Black
HBG974LM1

Монтиране на два уреда един над друг

Обмен въздух

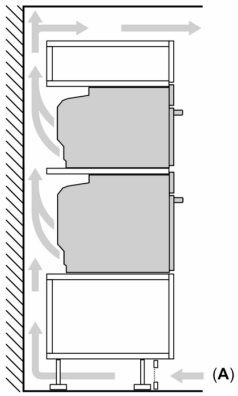

A: Вход за въздух ≥ 200 cm²

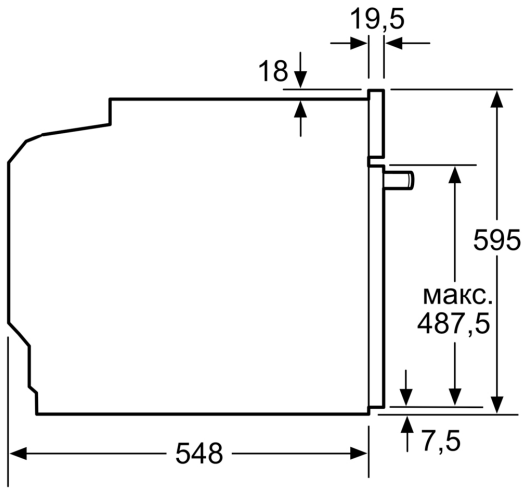

измерване в мм

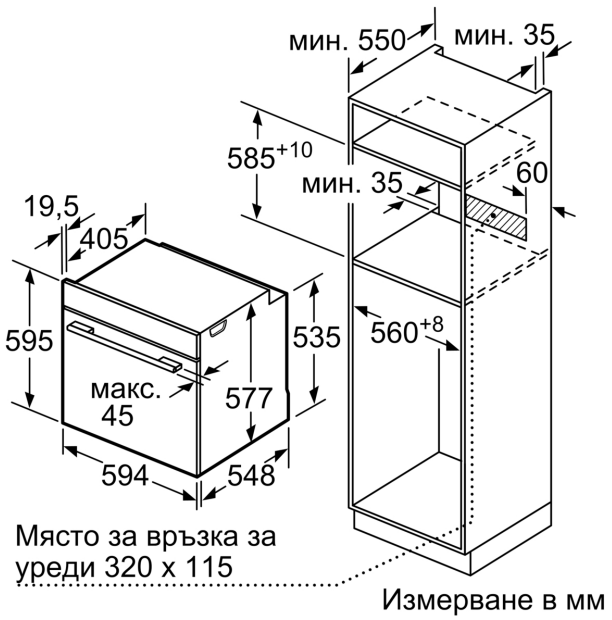

Измерване в мм

Измерване в mm

Дебелина на работния плот при монтаж под готварски плот

(ако е прилож. вкл. долна конструкция)

Вид готварски плот	поставен	В една равнина
Индукционен готварски плот	≥ 37	≥ 38
Индукционен плот с пълна повърхност	≥ 47	≥ 48
Газов готварски плот	≥ 30	≥ 38
Електрически готварски плот	≥ 27	≥ 30

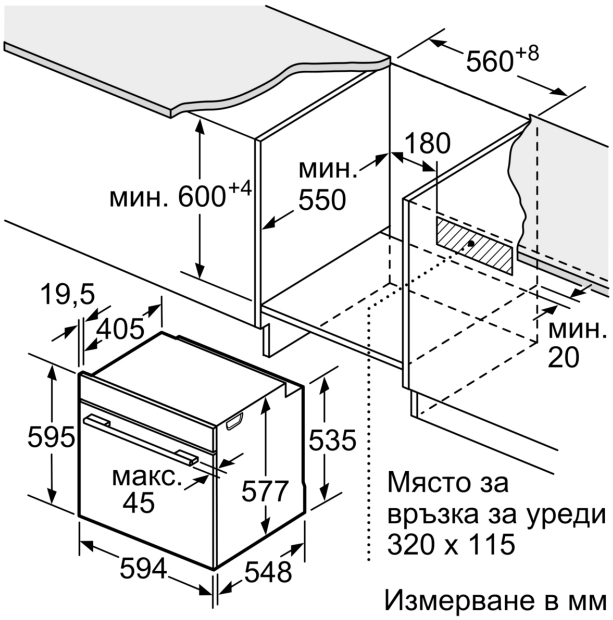
560+8
180
мин.
550
мин. 600+4
19,5
405
мин.
20
595
535
макс.
45
577
Място за
връзка за уреди
320 x 115
594
548
Измерване в мм