N 70, СТЕНЕН АСПИРАТОР, 80 СМ, ПРОЗРАЧНО СТЪКЛО, ЧЕРЕН ПЕЧАТ, ЧЕРНО
D88IAN2S0











Най-тихият стенен аспиратор в Европа, инсталиран в режим на рециркулация *

- √ Най-тихият наклонен аспиратор в Европа, при инсталиране в режим на рециркулация. * При използване на най-високото нормално ниво и с отделен филтър за рециркулация и комин съгласно EN 60704-2-13
- √ Ефективен мотор – аспиратор с тих и енергийноефективен мотор за още по-приятна атмосфера в кухнята.
- √ Smart Hood Automatic – аспираторът, който се настройва автоматично според котлона ви.
- √ Управление на аспиратора от плота – задайте желаната сила на засмукване и осветлението.
- √ LED Температура на осветлението - Регулирайте осветлението на аспиратора според настроението ви, независимо дали е топло или студено.

Допълнителни аксесоари

Z51BIB1X6	Clean Air Plus филтър (резервен)
Z51BIV1X6	Clean Air Plus рецирк. комплект

Features

Техническа информация

Цвят на комин: ..... Черно
Типология: ..... Монтаж за стена
Дължина на захранващия кабел: ..... 130 cm
Размери на нишата за монтаж (В x Ш x Д): ..... GENERAL.N_A mm
височина на комина: ..... 420-663/457-750 mm
Височина: ..... 450 mm
мин.разст.над ел.поставка: ..... 450 mm
Мин. разстояние над газов плот: ..... 650 mm
Нето тегло: ..... 22.5 kg
Вид управление: ..... Електронно
Брой настройки на скоростта: ..... 3 степени + интензивна
Максимален капацитет при отвеждане на въздуха: ..... 432 m³/ч
Интензивна степен при рециркулация на въздуха: ..... 886 m³/ч
Максимален капацитет при рециркулация на въздуха: 438 m³/ч
Интензивна степен при отвеждане на въздуха: ..... 915 m³/ч
Maximum Air flow: ..... 432 m³/ч
Брой лампи: 2
Ниво на шума: ..... 51 dB(A) re 1pW
Диаметър на изхода за въздуха: ..... 150 mm
Материал на филтъра за мазнини: ..... Неръждаема стомана, подходяща за миене
EAN код: 4242004269052
Присъединителна мощност: ..... 200 W
Ток: ..... 10 A
Напрежение: ..... 220-240 V
Честота: ..... 50; 60 Hz
Вид щепсел: ..... Gardy щепсел със заземяване
Типология на инсталиране: ..... Монтаж за стена

4 242004 269052

N 70, СТЕНЕН АСПИРАТОР, 80 СМ, ПРОЗРАЧНО СТЪКЛО, ЧЕРЕН ПЕЧАТ, ЧЕРНО
D88IAN2S0

Features

Дизайн:

- Наклонен дизайн
- Стенен монтаж
- Стъклена плоча: черно трансперантно стъкло
- Два режима на работа: отвеждане на въздуха или циркулация на въздуха
- При рециркулация е възможна работа без отвеждане в комин
- За работа с рециркулация е необходим комплект за рециркулация Clean Air Plus (аксесоар) или комплект за рециркулация Longlife (аксесоар).

Основни функции:

- Енергоспестяваща работа чрез ефективна BLDC-технология
- 2 Бр., LED, 3W, с регулируема цветова температура
- SoftLight - мека светлина : светлинните елементи се включват и изключват безпроблемно.
- Функция за затъмняване на осветлението : яркостта на светлинните елементи може да се регулира.
- Цветна температура: 3500 K
- Сила на осветление: 422 lux
- Позиция Powerboost: Аспираторът може да се отвори в определено положение за увеличаване на силата на отвеждане на въздуха при силни миризми и големи количества пара при готвене.
- 2 зони на улавяне: предна страна и долна страна
- 3 метални филтъра за мазнина

Функции за комфорт:

- T34-NE3M подсветка
- 3 степени на мощност с допълнителна интензивна степен
- Автоматично изключване на интензивната степен след 10 минути
- Автоматично връщане от интензивна към нормална настройка след Интензивна степен с автоматично включване през 6 минути

Дигитални функции:

- Home Connect: управлявайте, наблюдавайте и задавайте предпочитания на аспиратора си чрез смартфон или таблет (само в страни, в които е налична услугата Home Connect)
- Управление чрез готварски плот:автоматично активира аспиратора при готвене, благодарение на WiFi връзката на аспиратора и подходящия плот.
- Smart Hood Automatic: Аспираторът автоматично адаптира скоростта на вентилатора благодарение на непрекъснато предоставяните от готварския плот данни за готвене (с подходящ готварски плот и свързан акаунт Home Connec
- напълно автоматичен аспиратор
- Гласовият контрол е активиран чрез популярни гласови асистенти (само в страни, където тази услуга е достъпна)
- Профили на производителността: изберете между стандартен профил, профил на производителността или профил на тишината, за да увеличите степента на извличане или да намалите шума на вентилатора чрез приложението Home Connect.
- LED светлина с регулируема температура: Позволява ви да адаптирате температурата на светлината към личните си предпочитания чрез приложението Home Connect.
- Индикатор за насищане, функция за настройка и нулиране на филтъра за мазнини и филтъра за миризми, достъпни чрез приложението Home Connect.
- Функция "След стартиране": достъпна чрез приложението Home Connect
- Интервална функция: достъпна чрез приложението Home Connect
- Функцията Home Connect може да бъде разширена чрез интегриране на множество приложения от партньори за външно сътрудничество (партньорства)
- Актуализиране на уреда (налично при свързан акаунт в Home Connect): поддържайте уреда винаги в актуално състояние с последния софтуер.

Удобно почистване:

- Изключително голям ъгъл на отваряне за лесен достъп до филтъра и лесно почистване.
- Лесни за почистване гладки повърхности и материали.
- Вътрешна рамка- лесна за почистване
- Метален филтър за мазнини подходящ за миене в съдомиялна машина

Производителност при отвеждане на въздуха:

- В съответствие с EN 61591 и EN/IEC 60704-2-13 вашият уред може да достигне следните стойности в режим на отвеждане на въздуха: Степен 1: отвеждане на въздуха 223; ниво на шума 35 (A) re1pW Степен 2: отвеждане на въздуха 320; ниво на шума 43(A) re1pW
- Степен 3: степен на отвеждане на въздуха 432; ниво на шума 51 (A) re1pW Интензивна степен 1: степен на отвеждане на въздуха 915; ниво на шума 68 (A) re1pW
- Енергиен клас: A+ (в скала за енергийна ефективност от A++ до E)
- Среден енергиен разход: 35.5 kWh/година
- Клас на ефективност на вентилиране: A
- Клас на ефективност на осветление: A
- Клас на ефективност на филтър за мазнини: C

Производителност при рециркулация:

- В съответствие с EN 61591 и EN/IEC 60704-2-13 вашият уред може да постигне следните стойности в режим на рециркулация с комплект за рециркулация Clean Air plus, за монтаж с комин (предлага се като допълнителна услуга): Степен 1: отвеждане на въздуха 212; ниво на шума 42 (A) re1pW Степен 2: отвеждане на въздуха 315; ниво на шума 51 (A) re1pW) Степен 3: отвеждане на въздуха 433; ниво на шума 59 (A) re1pW) Интензивна степен 1: отвеждане на въздуха 896; ниво на шума 76 (A) re1pW)
- В съответствие с EN 61591 и EN/IEC 60704-2-13 вашият уред може да постигне следните стойности в режим на рециркулация с комплект за рециркулация Clean Air plus, за монтаж без комин (предлага се като допълнителна услуга) Скорост 1: отвеждане на въздуха 215 ; ниво на шума 42 (A) re1pW Скорост 2: отвеждане на въздуха 315 ; ниво на шума 51 (A) re1pW) Скорост

Features

3: отвеждане на въздуха 438 ; ниво на шума 60 A) re1pW)
Интензивна степен 1: отвеждане на въздуха 886 ; ниво на шума 78 (A) re1pW)

Техническа информация и устойчиво развитие:

- Данни за потребление:
- Захранваща мощност: 200 W
- Напрежение: 220 - 240 V
- Устойчивост:
- Произведено в Германия: произведено в неутрален по отношение на CO2 производствен обект
- Екологична опаковка
- Най-ефективната технология на вентилатора, предлагана на пазара
- Наличен филтър за миризми като регенеративен филтър Long Life с 10 години живот
- Smart Hood Automatic за оптимални резултати с минимален разход на енергия

Информация за планиране и монтаж:

- Размери на уреда при отвеждане на въздуха (ВхШхД): 855-1098 x 790 x 447 mm
- Размери на уреда при циркулация на въздуха (ВхШхД): 892-1185 x 790 x 447 mm
- Размери на рециркулационната инсталация, без комин (В x Ш x Д): 471mm x 790 мм x 447 мм
- улеснено монтиране и намалено тегло благодарение на новата система за лесен монтаж
- Диаметър на тръбата Ø 150 mm
- Дължина на захранващия кабел: 1.3 m
- С възвратен клапан

Features

N 70, СТЕНЕН АСПИРАТОР, 80 СМ, ПРОЗРАЧНО СТЪКЛО, ЧЕРЕН ПЕЧАТ, ЧЕРНО
D88IAN2S0

оразмерени чертежи

Измерване в mm

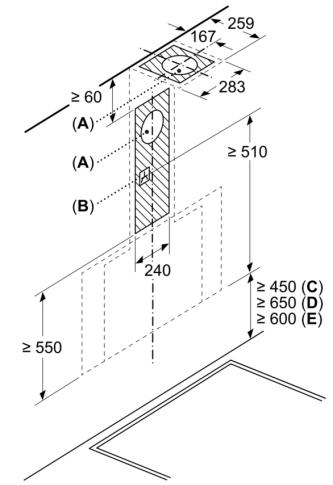

A: Изход за изпускане на въздух
B: Контакт
C: Електричество
D: Газ - от горния ръб на скарата

E: Електричество - за Австралия и Нова Зеландия

Измерване в mm
Инсталация на стена с комин

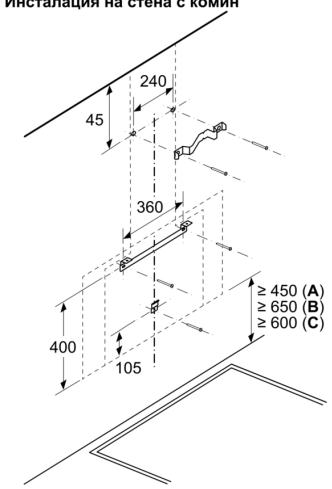

A: Електричество

B: Газ - от горния ръб на скарата

C: Електричество - за Австралия и Нова Зеландия

Измерване в mm

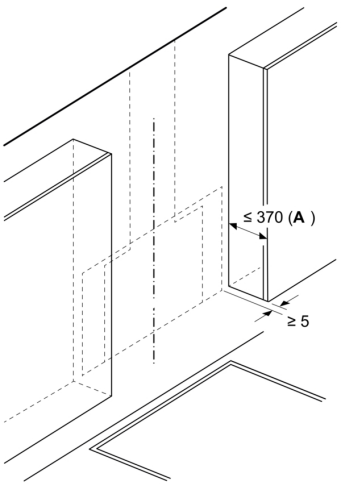

A: Макс. дълбочина на странични горни шкафове (вкл. врата) поради монтаж на газов плот

Уредът трябва да се инсталира пред горните шкафове, ако те са по-дълбоки от 370 mm

Измерване в mm
Уред в режим отвеждане на въздуха

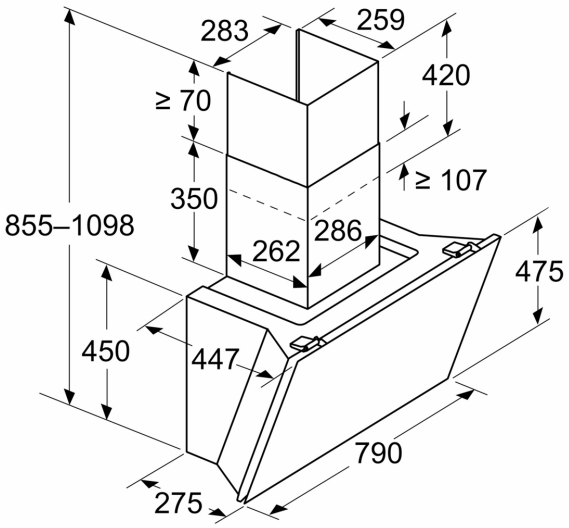

Измерване в mm
Уред в режим циркулиращ въздух

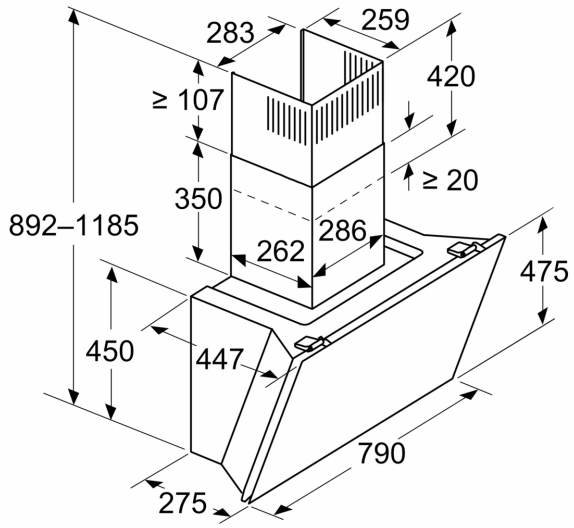

Измерване в mm
Уред в режим циркулиращ въздух без димоотвод

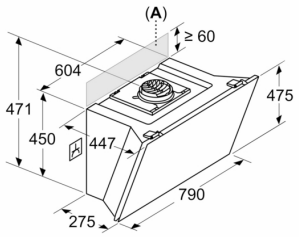

Контактът може да се постави странично или над уреда

A: Контакт само извън маркираната зона

Измерване в mm

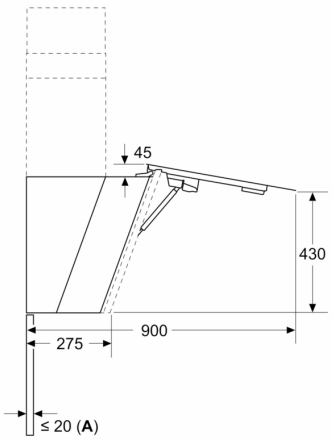

A: Макс. дебелина задна стена