Серия 8, Компактна фурна за вграждане с микровълнова функция, 60 x 45 cm, Неръждаема стомана
CMG633BS1

AOVG9MF00S :, HEZ327000 Каменна плоча за печене, HEZ530000 Половин тава, HEZ531010 :, HEZ532010 Универсална тава, незалепващо керамично, HEZ617000 Тава за пица, кръгла, HEZ625071 Грил тава, HEZ631070 :, HEZ632070 :, HEZ634080 :, HEZ636000 Стъклена тава, HEZ660050 :, HEZ660060 :, HEZ664000 :, HEZ915003 :, HEZG0AS00 :

Компактна фурна с микровълни: позволява да постигнете перфектни резултати на готвене и печене много бързо.

- **Микровълнова функция**: за бързо загряване или бързо готвене в комбинация с горещ въздух.
- **Горещ въздух с функцията 4D Hotair – равномерна топлина за превъзходни резултати.**
- **AutoPilot 14: всяко ястие е перфектно, благодарение на 14 предварително зададени автоматични програми.**
- **TFT контролен дисплей: лесен за използване благодарение на селектора за програми с пълен текст и символи.**
- **LED осветление: перфектно осветление на храната с минимален разход на енергия.**

Допълнителни функции: ..... Комбиниран уред с микровълнова
Вид управление: ..... Електронни
Размери на уреда: .....455x594x548 mm
размери на кухината: .....237 x 480 x 392 mm
Дължина на захранващия кабел: ..... 150.0 cm
Нето тегло: .....35.5 kg
Бруто тегло: ..... 37.8 kg
EAN код: 4242002789149
Макс. мощност: .....900 W
Мощност: .....3600 W
Ток: .....16 A
Напрежение: .....220-240 V
Честота: ..... 60; 50 Hz
Вид щепсел: ..... Gardy щепсел със заземяване

4 242002 789149

Серия 8, Компактна фурна за вграждане с микровълнова функция, 60 x 45 cm, Неръждаема стомана
CMG633BS1

Компактна фурна с микровълни: позволява да постигнете перфектни резултати на готвене и печене много бързо.

Функции за готвене

- Компактна фурна с микровълни с 6 начина на нагряване: 4D горещ въздух, горещ въздух - еко, Грил с циркулация на горещ въздух, Грил за цялата повърхност, Vario-грил за малка повърхност, затопляне на съдове
- Допълнителни програми с микровълни: микровълни, комб.микровълнова
- Интелигентна инверторна технология: максималната мощност се намалява до 600 W при по-продължително готвене.
- Макс. мощност: 900 W; 5 настройки на микровълновата мощност (90 W,180 W,360 W,600 W,900 W) с инверторен мотор
- Обем: 45 л

Решетки / водачи

- Брой нива: 3 Бр.

Дизайн

- Пръстен за управление

Почистване

Комфорт

- 2,5“-TFT-цветен и текстов дисплей с бутони, които реагират на допир
- Електронен програмен часовник: включване,
- изключване, аларма, показване на часа
- Автоматично предложение за температура
- Показване на температурата във фурната Контрол на загряването
- AutoPilot 14
- Класическо отваряне
- Стандартна дръжка
- Допълнителни системи: Автоматични програми AutoPilot
- Бързо загряване
- LED осветление, отделен бутон за осветлението
- Охлаждащ корпуса вентилатор

Аксесоари

- 1 x M**0203, 1 x M**0176

Околна среда и сигурност

- Температура на вратата 40 °C
- Заключване за защита от деца с индивидуална настройка
- Защитно автоматично изключване Индикация за остатъчна топлина Стартов бутон Превключвател на вратата

Техническа информация:

- Дължина на кабела на ел. мрежа: 150 см
- 220 - 240 V
- Общ свързан електрически товар: 3.6 KW

Размери:

- Размери на уреда (В x Ш x Д): 455 мм x 594 мм x 548 мм
- Размери на нишата (В x Ш x Д): 450 мм - 455 мм x 560 мм - 568 мм x 550 мм
- Моля, имайте предвид размерите за вграждане, които са показани на чертежа за монтаж

Серия 8, Компактна фурна за вграждане с микровълнова функция, 60 x 45 cm, Неръждаема стомана
CMG633BS1

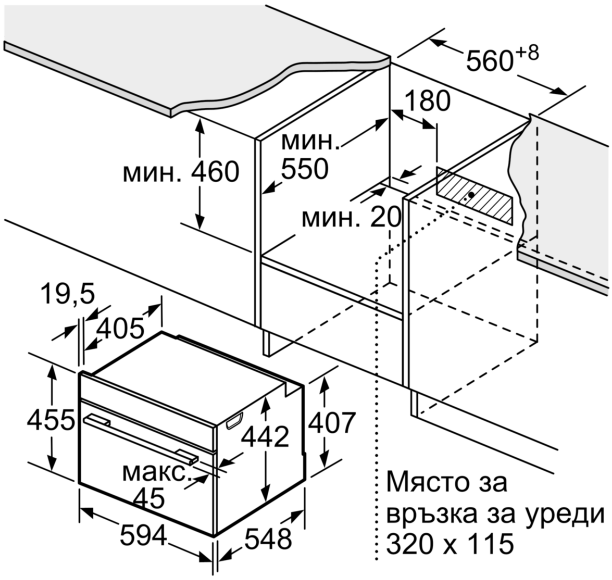

Измерване в мм

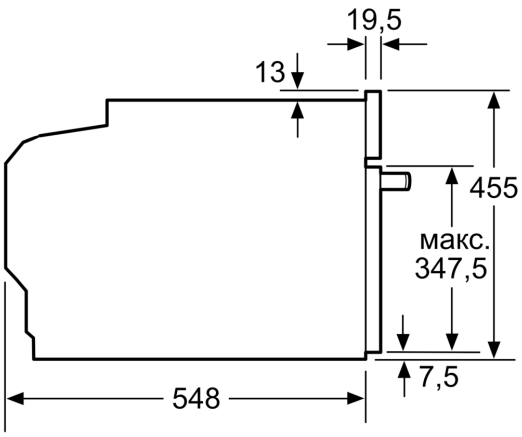

измерване в мм

Монтаж с плот.

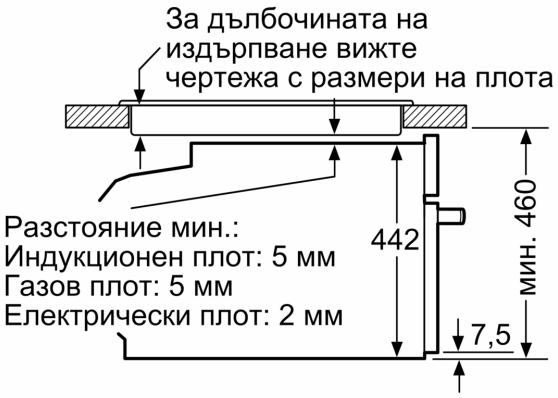

Измерване в мм

Ако компактният уред се монтира под плот, трябва да се спазва следната дебелина на работния плот (респ. вкл. долната конструкция).

Тип плот	**мин. дебелина на работния плот**	
	изпъкнал	изравнен
Индукционен плот	42 мм	43 мм
Цял индукционен плот	52 мм	53 мм
Газов плот	32 мм	43 мм
Електрически плот	32 мм	35 мм

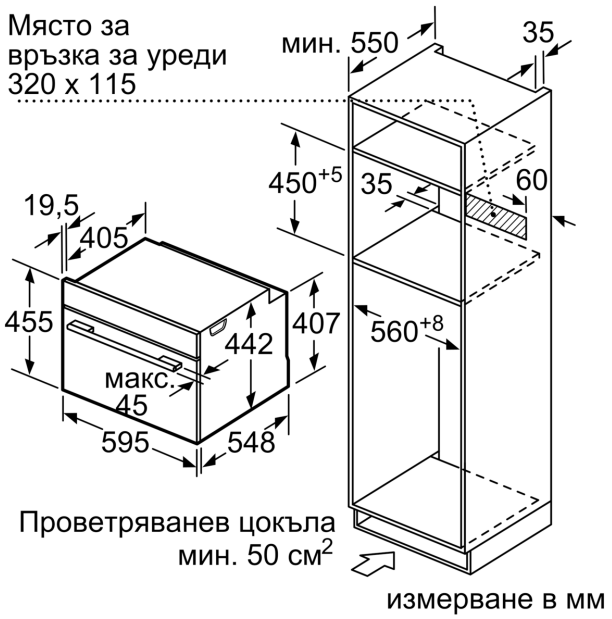
Място за
връзка за уреди
320 x 115
мин. 550
35
450+5
35
60
19,5
405
455
407
442
560+8
макс.
45
595
548
Проветряванев цокъла
мин. 50 см2
измерване в мм