SIEMENS

Siemens Keukenapparatuur

Siemens Home Appliances
Assortiment 2019
thefuturemovingin.nl/studioline

The future moving in.

studioLine

Siemens Home Appliances

5 jaar garantie bij aanschaf van minimaal 4 inbouwapparaten.

thefuturemovingin.nl/garantie

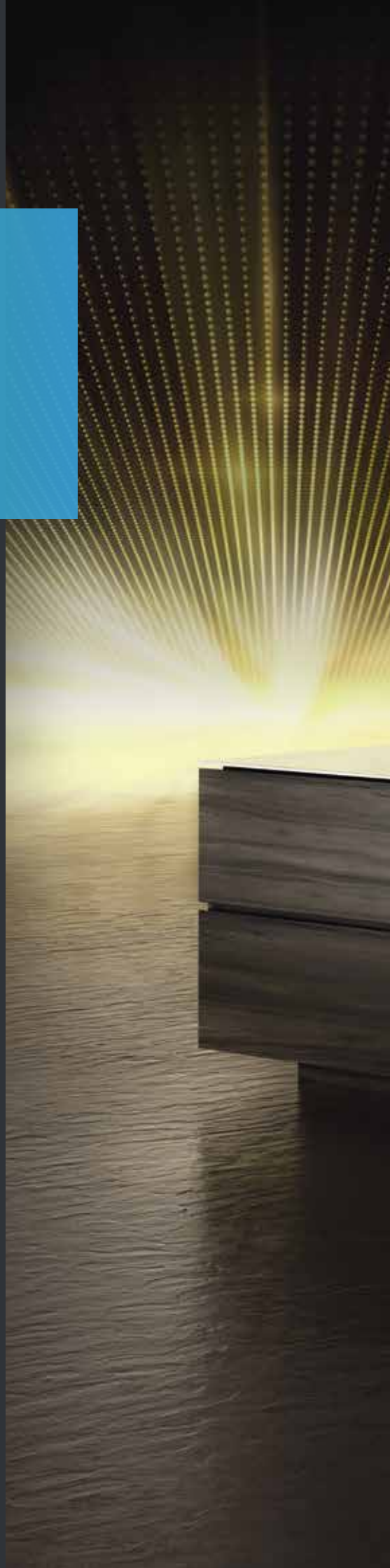

Kiezen voor Siemens is kiezen voor zekerheid.

We staan garant voor de kwaliteit van onze producten. Daarom ontvangt u 5 jaar garantie bij gelijktijdige aankoop van minimaal vier inbouwapparaten. U betaalt dan 5 jaar lang geen materiaalkosten en geen arbeidsloon.

Voor meer informatie zie:
thefuturemovingin.nl/garantie

Siemens inbouwapparatuur. The Exciting Art of Living.

Geniet elke dag van de lekkerste gerechten. Onderneem meer leuke dingen. Besteed minder tijd aan het huishouden en haal meer uit het leven. Siemens maakt het mogelijk met innovatieve en tijdbesparende inbouwapparatuur voor uw keuken.

Bespaar tot wel 50% van de kooktijd.
Door tegelijk met het ovenprogramma een geïntegreerde magnetron te gebruiken, versnelt u de bereiding van uw gerechten. Met deze nieuwe, gecombineerde verwarmingstechnologie blijven de smaak en de kwaliteit van de gerechten perfect behouden.

Besteed minder tijd aan boodschappen.
Uw zuinige koelkast houdt levensmiddelen tot drie keer langer écht vers. Dat betekent dat u minder vaak boodschappen hoeft te doen. U kookt met versere ingrediënten en hoeft minder vaak eten weg te gooien.

Home is where your app is.
Bedien uw apparatuur waar u ook bent. Met de Home Connect App maakt u overal verbinding met de huishoudelijke apparaten van Siemens. Krijg meer vrijheid en flexibiliteit met Home Connect.

Geef uw vaat uit handen.
Uw vaatwasser wast stiller en sneller. Naast perfect schoon vaatwerk heeft u een lagere energierekening. Want Siemens vaatwassers zijn buitengewoon zuinig met water en energie.

Een keuken met frisse lucht.
Laat etensluchtjes in huis verdwijnen. Siemens afzuigkappen zijn efficiënt, fluisterstil en heel energiezuinig. Het aanbod afzuigkappen is uitgebreid met in het werkblad integreerbare afzuigkappen. Deze afzuigkappen komen pas in beeld als ze worden gebruikt, daardoor zorgen ze voor een prachtige doorkijk in uw keuken. Of kies voor een 2-in-1 oplossing van inductiekookplaat met geïntegreerde afzuigkap.

The future moving in.
Siemens maakt uw leven thuis comfortabeler met behulp van innovatieve technologie en doordacht design.
We verleggen de technologische mogelijkheden van keukens en maken onze inbouwapparatuur steeds duurzamer. Met meer gebruiksgemak en door de duurzaamheid te vergroten, kunt u onbezorgd van uw keuken genieten. Zo houdt u meer tijd over voor andere zaken.

Ontdek Siemens op:

www.facebook.com/siemenshomenederland

@siemenshome_nl

Inhoudsopgave

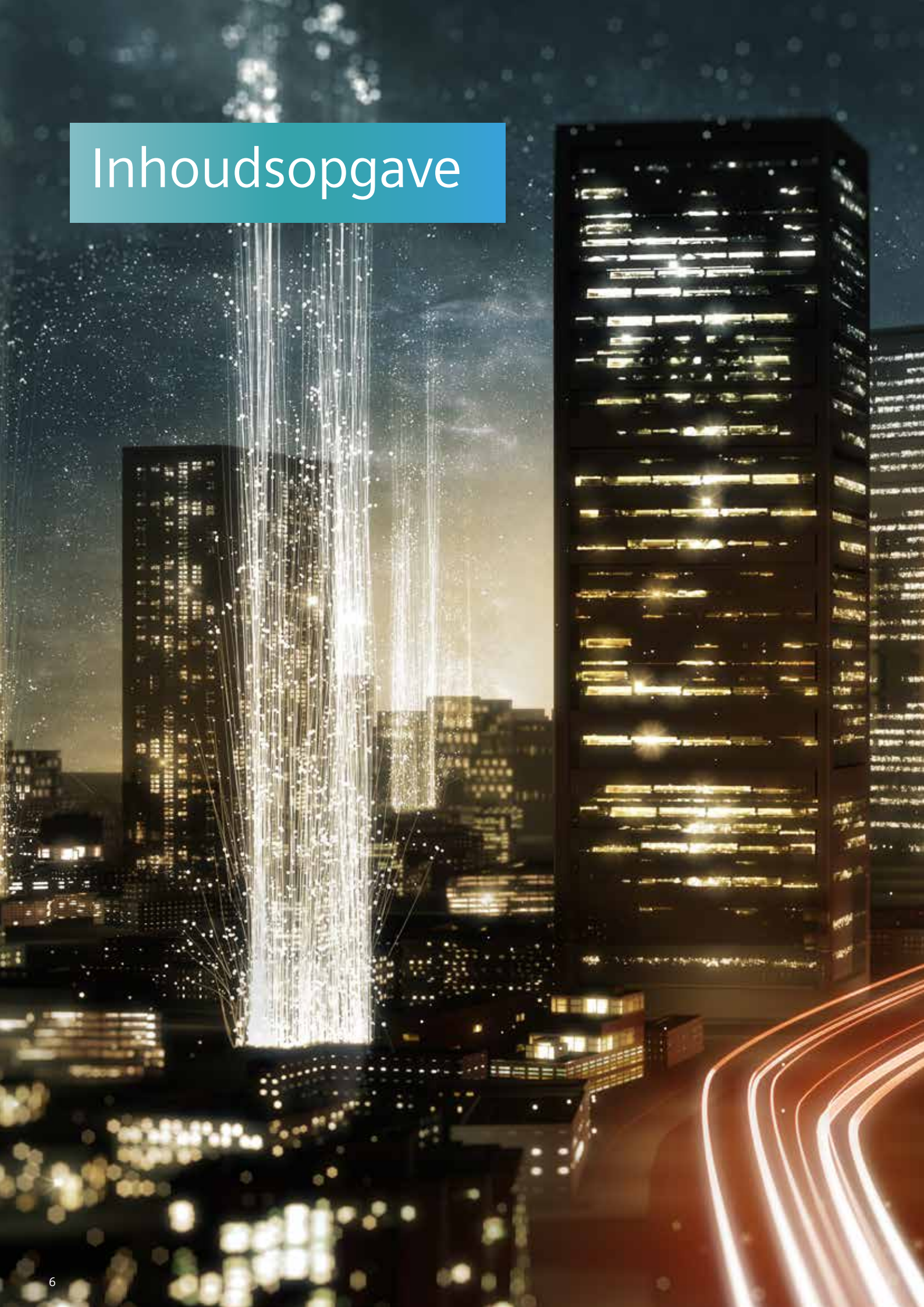

Inleiding

The Exciting Art of Living	**4**
Noviteiten en energie	**8 - 9**
Siemens Service en onderhoud	**10 - 13**
Siemens Showroom	**14 - 15**
Home Connect	**16 - 21**

Bakovens, magnetrons en stoomovens

Inleiding	**22 - 29**
iQ700 Ovens/magnetrons	**30 - 37**
iQ700 Wit design	**38 - 39**
iQ500 Ovens/magnetrons	**40 - 47**
Optionele accessoires / Reinigings- en onderhoudsmiddelen	**48 - 49**

Kookplaten

Inleiding	**50 - 57**
Kookplaten met afzuiging	**58 - 59**
Inductiekookplaten	**60 - 68**
Keramische kookplaten	**69**
Gaskookplaten	**70 - 75**
Domino assortiment	**76 - 78**
Optionele accessoires / Reinigings- en onderhoudsmiddelen	**79**

Afzuigkappen

Inleiding	**80 - 87**
Werkbladafzuiging	**88 - 89**
Plafondunits	**89 - 90**
Eiland- en wandschouwkappen	**91 - 98**
Overige afzuigkappen	**99 - 101**
Optionele accessoires / Reinigings- en onderhoudsmiddelen	**102 - 103**

Koel-/vries-apparatuur

Inleiding	**104 - 107**
Inbouw koel-/vriesapparatuur	**108 - 119**
Vrijstaande koel-/vriesapparatuur	**119 - 125**
Optionele accessoires / Reinigings- en onderhoudsmiddelen	**127**

Vaatwassers

Inleiding	**128 - 134**
Volledig integreerbare vaatwassers	**135 - 137**
Integreerbare vaatwassers en volledig integreerbare vaatwasser (45 cm)	**138**
Optionele accessoires / Reinigings- en onderhoudsmiddelen	**139**

Maatschetsen

Alle maatschetsen zijn ook te downloaden op: thefuturemovingin.nl/maatschetsen	**140 - 169**

Siemens maakt uw leven gemakkelijker.

Onbezorgd genieten door innovatieve technologie.
Wij maken uw leven gemakkelijk met innovatieve technologie. Daarom verleggen wij continu de grenzen van wat technisch mogelijk is. Zodat u onbezorgd kunt genieten.

Design maakt uw leven gemakkelijker.
Wij ontwerpen onze producten om uw leven comfortabeler te maken. In een Siemens keuken voelt u zich niet alleen thuis, u bespaart er ook veel tijd. Want goed design is meer dan mooie vormen, kleuren en structuren. We zijn niet voor niets beloond met tal van gerenommeerde designprijzen. Ons strakke design maakt elke keuken tot één geheel. Zo combineert u alle iQ700 apparaten naadloos met elkaar. Alle frontpanelen zijn op elkaar afgestemd. Het maakt dus niet uit of u apparaten naast of boven elkaar plaatst: het resultaat is altijd een lust voor het oog.

reddot design award

product design award

Een slimme en stille vaatwasser.

Al onze vaatwassers hebben een super-stille iQdrive-koolborstelloze motor. Zo stil, dat u onze vaatwassers niet meer hoort. Met timeLight ziet u in één oogopslag wanneer uw vaat schoon is. En in onze vaatwassers verwerken wij zeoliet. Dit mineraal absorbeert vocht en zet dit om in energie. Ons Zeolith®-droogsysteem zorgt ervoor dat uw vaat sneller en energiezuiniger droogt.

Een kookplaat en een afzuigkap in één.

Geniet van maximale vrijheid bij het koken met inductie. De nieuwe inductionAir kookplaat combineert een inductiekookplaat met een afzuigkap. De inductionAir kookplaat is voorzien van twee flexZones waarop u met meerdere pannen tegelijk of met een teppanyaki of grillplaat kunt koken waarbij u geen rekening hoeft te houden met vaste ronde kookzones.

Uw levensmiddelen tot 3x langer vers.*

U wilt bewust leven, met gezonde voeding en met respect voor het milieu. Siemens koel-/vriesapparatuur heeft hyperFresh premium, een slimme vershoudfunctie die uw levensmiddelen tot drie keer langer vers houdt.
En de noFrost-functie voorkomt rijp-en ijsvorming, zodat u het vriesgedeelte van uw koelkast niet meer hoeft te ontdooien.

*Tot wel drie keer langer vers met hyperFresh premium ten opzichte van conventionele koelkasten of koel-/vriescombinaties met een temperatuur van 4°C

Met Siemens bespaart u energie.

Meer resultaten, minder verbruik.
Energie is kostbaar. Wist u dat huishoudelijke apparaten ongeveer de helft van het stroomverbruik van een gemiddeld huishouden voor haar rekening nemen? Dat belast niet alleen het milieu, maar door stijgende energiekosten ook uw portemonnee. Daarom zijn wij al jaren bezig met apparatuur die het milieu ontziet. Dankzij nieuwe, slimme technieken verbruiken onze huishoudelijke apparaten weinig energie en water. En dat ziet u terug in de EU-energieclassificaties. Veel van onze apparaten zijn zelfs zo zuinig, dat ze met hun verbruikswaarde ver onder de zuinigste Europese normering blijven!

Goed voor portemonnee en milieu.
Siemens apparaten die extra weinig energie verbruiken, geven we het keurmerk Eco+ mee. Zo herkent u gemakkelijk de energiezuinigste huishoudelijke apparaten. Eco+ is goed voor uw portemonnee én voor het milieu.

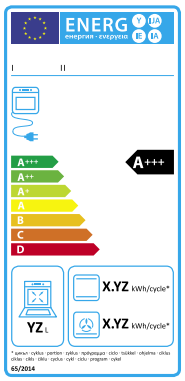

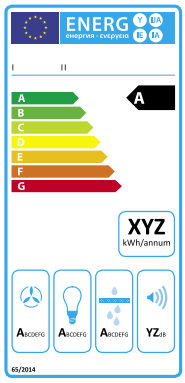

eco+
Meer efficiëntie, betere prestaties

Afzuigkappen.

De afzuigkappen van Siemens met iQdrive motor en LED-verlichting zijn nóg zuiniger: door de iQdrive-techniek bespaart u 80% energie vergeleken met vergelijkbare traditionele afzuigkappen.

iQdrive | A+ Energie

Koelkasten.

Met een koelkast met label A+++ bespaart u maar liefst 50% meer energie dan bij de standaard A+ klasse, die op zich al zuinig is.

A+++ Energie

Vaatwassers.

Onze topmodellen vaatwassers hebben het innovatieve Zeolith®-droogsysteem en het Siemens-waterbesparingssysteem. Dit resulteert in zeer lage verbruikswaarden: het topmodel is zelfs 10% zuiniger dan het energielabel A+++.

Zeolith® droogsysteem | A+++ Energie | –10 % Energie

Siemens service: alle aandacht voor u en uw apparatuur.

Kiezen voor een huishoudelijk apparaat van Siemens betekent ook kiezen voor vakkundige service met de kwaliteit die u van Siemens gewend bent. Ook in het geval van een reparatie bent u dus in goede handen.

Onze service is er voor uw gemak.

Siemens staat voor onberispelijk werkende huishoud-apparatuur. Toch besteden wij extra aandacht aan service voor onze klanten. Siemens service is er niet alleen om een eventuele storing te verhelpen of om snel een serviceafspraak te regelen, maar ook om u advies te geven. U krijgt vakkundig antwoord op vragen over de bediening, het gebruik en het onderhoud van uw apparatuur. Al onze technici worden speciaal getraind op productkennis en streven continu naar verbetering van onze diensten.

24/7 een afspraak maken.
Het Siemens Contact Center is elke werk-dag bereikbaar voor advies en informatie. Voor het maken van een reparatie afspraak zijn we zelfs 24/7 bereikbaar.
Telefonisch: 088 - 424 40 20 óf online: thefuturemovingin.nl/service

Klantvriendelijke hulp.

Uw gemak is voor ons van groot belang. Voor het maken van afspraken zijn we 24 uur per dag, 7 dagen per week bereikbaar - telefonisch en online. U plant een afspraak voor een reparatie wanneer het ú uitkomt. Niemand kent uw huishoudapparaat beter dan onze technici. Daarom staan 140 Siemens technici altijd voor u klaar. In meer dan 90% van de gevallen wordt een storing in één keer opgelost. Na reparatie nemen wij contact met u op om te vragen of u tevreden bent over de geleverde service. Zo kunnen wij onze service blijven verbeteren.

flexService voor uw storingen.
Reparaties wanneer het u uitkomt, dat is mogelijk dankzij Siemens flexService.
Iedere werkdag van 08.00 tot 20.00 uur en op zaterdag van 08.00 tot 13.00 uur.

5 jaar garantie bij aanschaf van 4 inbouwapparaten van Siemens.

Kiezen voor Siemens is kiezen voor zekerheid. Registreer uw aankoop binnen 3 maanden op www.siemens-home.bsh-group.com/nl/garantie en vul uw gegevens in. Bij aanschaf van 4 of meer inbouw-apparaten van Siemens bij een van onze erkende dealers van BSH huishoudapparaten B.V. in Nederland, krijgt u in totaal 5 jaar garantie. U betaalt dan 5 jaar lang geen materiaalkosten en geen arbeidsloon. In het derde tot en met het vijfde jaar betaalt u, wanneer u beroep moet doen op uw garantie, alleen de voorrijkosten.

Registratie voor 5 jaar garantie.
Bij gelijktijdige aankoop van minimaal vier inbouwapparaten kunt u zich kosteloos registreren voor 5 jaar garantie op uw Siemens apparatuur.
thefuturemovingin.nl/service

Siemens service online.

Onze service assistent helpt u in een paar stappen naar het antwoord op de meest voorkomende problemen en storingen. Als u kiest voor een product van Siemens kunt u altijd en overal de hulp inroepen van echte experts, gedurende de hele levensduur van uw apparaat. Onze interactieve Siemens Service Assistent biedt u, waar en wanneer u wilt, snelle en deskundige hulp.

Siemens Service online.
Onze interactieve Siemens Service Assistent biedt u, waar en wanneer u wilt, snelle en deskundige hulp met uw (type) apparaat. Ook heeft u hier toegang tot alle gebruiksaanwijzingen.
thefuturemovingin.nl/service

Reiniging & onderhoud.

Siemens online shop.

Om volop te genieten van uw nieuwe keukenapparatuur is het ook van belang om deze goed te onderhouden. Hiermee verlengt u de levensduur van uw apparaat, zorgt u voor een optimale werking en haalt u het maximale uit uw aankoop.

De reinigings- en onderhoudsmiddelen van Siemens zijn uitvoerig getest en voldoen aan alle kwaliteits- en veiligheidseisen. Bestel op **thefuturemovingin.nl/shop** en u heeft uw bestelling binnen 2 werkdagen in huis.

Originele onderdelen.
Indien uw Siemens apparaat een defect heeft en er onderdelen vervangen moeten worden, kan Siemens minimaal tot 10 jaar na productie originele onderdelen leveren.
thefuturemovingin.nl/shop

Reiniging & Onderhoud.
Reiniging en onderhoud van uw apparatuur is cruciaal om er optimaal gebruik van te blijven maken – u verlengt de levensduur van de machine en beleeft extra veel plezier. Bekijk nu ons uitgebreide assortiment aan reinigings- en onderhoudsmiddelen in de online shop
thefuturemovingin.nl/shop

Meld u aan bij mySiemens.

Wanneer u een Siemens product aanschaft, kiest u voor slimme, vooruitstrevende techniek in uw huishouden. Wilt u méér halen uit uw apparatuur, registreer dan uw product op **thefuturemovingin.nl/mysiemens**

Door registratie heeft u uw productgegevens altijd bij de hand, zodat wij u beter van dienst kunnen zijn. Op mySiemens vindt u alle relevante informatie over uw product, zoals bijpassende accessoires, gebruikstips en de garantievoorwaarden. Daarnaast ontvangt u regelmatig bijzondere aanbiedingen voor bijvoorbeeld een kookwork-shop in inspiratiehuis 20|20 of voor artikelen uit onze online shop. Zo ontdekt u altijd iets nieuws op mySiemens.

Meer productinformatie online.

Wist u dat op **www.thefuturemovingin.nl** alle producten staan met meer technische specificaties en de maatschetsen? Hier vindt u ook beoordelingen van mensen die al een Siemens apparaat aangeschaft hebben.

Uw voordelen op een rij:

- Elk jaar kans op het terugwinnen van de aanschafprijs van uw product
- Shop aanbiedingen
- Kook- en gebruikstips
- Recepten
- Informatie over de laaste acties
- Uitnodigingen voor evenementen

Beoordeel uw product.

Bij Siemens vinden we het belangrijk om te blijven verbeteren en vernieuwen. Heeft u zelf al een Siemens product in huis, dan horen we graag wat ú ervan vindt. Op **thefuturemovingin.nl/beoordeling** kunt u een beoordeling schrijven. Kort of lang, enthousiast of terughoudend; u bent aan het woord! Uw mening is waardevol voor ons, omdat het ons kan helpen onze producten naar een nóg hoger kwaliteitsniveau te brengen. En voor andere consumenten kunnen uw bevindingen van belang zijn bij het kiezen van het juiste product.

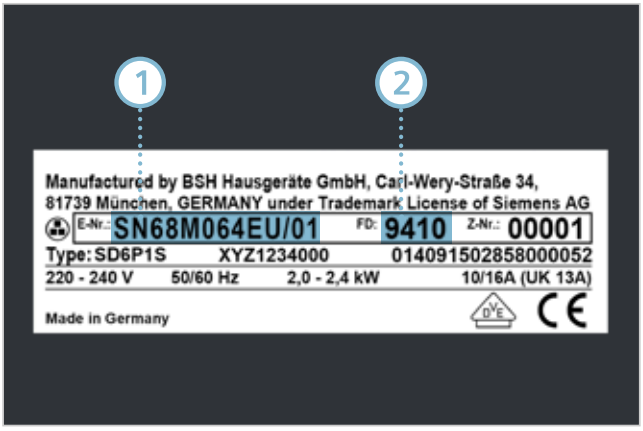

Typenummer / E-nummer
Op ieder apparaat is een typenummer aange-bracht. Op dit typenummer (zie hiernaast) staat een zogenaamd E-nummer (zie nummer 1) en een FD-nummer (zie nummer 2). We vragen u deze nummers te vermelden wanneer u contact met ons opneemt. In dat geval kunnen wij u snel en adequaat helpen. Via www.futuremovingin.nl/typenummer kunt u de plek van het typenummer snel terugvinden.

Ontdek Siemens in inspiratiehuis 20|20.

Ontdek hoe Siemens een bijdrage kan leveren aan een buitengewone levensstijl en kom naar de vernieuwde Siemens showroom in inspiratiehuis 20|20. Zie, voel en probeer verschillende apparaten. Neem deel aan productdemonstraties en laat uzelf vrijblijvend uitgebreid informeren door de specialisten van Siemens.

Proef de Siemens sfeer.

Voelen, ruiken, proeven, zien en proberen, dat kan in de Siemens showroom in het inspiratiehuis 20|20 te Hoofddorp. In een schitterend vormgegeven en volledig duurzaam gebouw kunt u een groot deel van de Siemens apparatuur ter plekke bekijken en beleven.

In inspiratiehuis 20|20 vindt u de meest uitgebreide collectie van Siemens apparatuur. Zo ontdekt u altijd de apparatuur die perfect aansluit bij uw lifestyle en wensen. Meer informatie hierover vindt u op **inspiratiehuis2020.nl**

Advies op maat.

Heeft u specifieke vragen?
Dan adviseren we u een afspraak te maken. Vakkundig personeel geeft graag advies op maat: onze Siemens productadviseurs brengen voor u de diverse mogelijkheden in kaart aan de hand van uw individuele situatie en wensen. We zijn ervan overtuigd dat u gemak niet moet zien, maar moet beleven. U bent ook van harte welkom om vrijblijvend rond te kijken.

Er valt altijd iets te beleven in inspiratiehuis 20|20. U krijgt veel inspiratie door allerlei workshops, kookdemo's, foodtrends en lezingen. Kijk vooral regelmatig op **inspiratiehuis2020.nl** voor meer informatie en de laatste agenda.

Proeven en ervaren.

Elke zaterdag en op enkele zondagen demonsteren productadviseurs onze inbouwapparatuur en geven professionele koks diverse kook-demonstraties. U bent welkom om te komen kijken, proeven en om vragen te stellen! Maak vooraf een afspraak voor een adviesgesprek of meldt u aan voor een demonstratie om zeker te zijn van een plaats. U kunt ook zelf met de nieuwe Siemens ovens aan de slag dankzij het Kies&Kook concept waar u een zak met ingrediënten uitkiest en in de Siemens demokeuken een heerlijk gerecht kunt bereiden. U hoeft zich hiervoor niet aan te melden. Er is altijd wat te beleven in inspiratiehuis 20|20.

Koken en genieten.

Heeft u een (combi-)stoomoven of oven met varioSpeed aangeschaft en wilt u leren hoe u alle mogelijkheden optimaal kunt benutten? Volg dan een workshop in de kookstudio van Siemens. Tijdens deze workshop wordt u begeleid door een professionele kok. U maakt kennis met de belangrijkste bereidingstechnieken van onze verschillende ovens. Samen met de andere deelnemers bereidt u een driegangendiner, waarvan u later op de avond gezamenlijk kunt genieten. Kijk voor deelnamekosten en de actuele kalender op **inspiratiehuis2020.nl/workshop**

Genieten van koffie.

Bent u een echte koffiegenieter? Dan nodigen we u uit om een koffie-workshop te volgen. Onze barista, een professionele meesterkoffie-zetter, laat u twee uur lang zien en proeven hoe een vakman koffie maakt. U ontdekt hoe de verschillende soorten koffiebonen worden verbouwd, uit welke smaken uw favoriete melange bestaat, hoe belangrijk de maling van de bonen is en nog veel meer. U leert ook een perfecte espresso, een onvergetelijke cappuccino of een zalige latte macchiato te maken.
Op **inspiratiehuis2020.nl/workshop** kunt u zich aanmelden en vindt u de deelnamekosten en actuele agenda van de koffieworkshops.

Wilt u persoonlijk advies? Maak dan een afspraak met onze productadviseurs via de website van inspiratiehuis 20|20. Hier kunt u zich ook aanmelden voor de demonstraties en kookworkshops en vindt u de actuele openingstijden.

Siemens Showroom, inspiratiehuis 20|20
Taurusavenue 36, 2132 LS Hoofddorp.
Open van dinsdag tot en met zaterdag van 9:30 tot 17:00 uur.
Ook geopend op enkele zondagen.
Voor meer informatie kijk op: **inspiratiehuis2020.nl**

INSPIRATIEHUIS 20|20

Alle ruimte om Siemens apparatuur te ontdekken

facebook.com/siemenshomenederland
@SiemensHuishoud
Siemens Home Nederland
@siemenshome_nl

Home is where your app is.

Meer mogelijkheden met Home Connect.

Extra gemak en nog meer flexibiliteit: ervaar het dankzij de Siemens huishoudelijke apparaten die over wifi beschikken. U bedient ze eenvoudig met de Home Connect app. Verwarm de oven voor terwijl u nog in de supermarkt staat. Of zet de verlichting van uw afzuigkap vanaf de eettafel aan, en laat deze van kleur veranderen. Daarbij biedt Home Connect hulp bij eventuele technische problemen. Siemens experts kunnen, uiteraard pas na toestemming van de gebruiker, het apparaat op afstand uitlezen om zo het probleem te analyseren en wellicht te verhelpen. Laat verschillende Home Connect apparaten met elkaar communiceren, voor nog meer gebruiksgemak. Denk hierbij aan de Home Connect afzuigkap, die automatisch begint met afzuigen wanneer de kookplaat ingeschakeld wordt.

Informatie op afroep.
Vergeet omslachtig bladeren in boeken of lang zoeken op het internet. Profiteer van de handige digitale handleidingen en intelligente extra's. Vind gedetailleerde informatie, tips & tricks over programma's en opties. Ervaar hoe eenvoudig de bediening van uw oven, inbouwvaatwasser, koel-/vriescombinatie en kookplaat met Home Connect is wanneer u alle informatie altijd bij de hand heeft.

De juiste accessoires.
Er zijn veel handige accessoires voor uw huishoudelijke apparaten van Siemens. Met de Home Connect app kunt u deze nog eenvoudiger vinden. Zodra u een accessoire heeft uitgekozen, maakt de app verbinding met de online shop waar u direct een bestelling kunt plaatsen.

Maak verbinding met andere slimme apparaten.
Via de Home Connect app krijgt u toegang tot een uniek netwerk van partnerdiensten op uiteenlopende gebieden. Of het nu gaat om digitale thuishelpers, spraakbesturing, lichtsensoren of energiebeheer – door de services en applicaties van Home Connect partners te koppelen, maakt u uw leven nog makkelijker. Creëer een geheel eigen scenario, en koppel handelingen van verschillende slimme apparaten aan elkaar. Start de zondagochtend bijvoorbeeld met een scenario waarbij de oven voorverwarmt voor het bakken van een croissant, uw favoriete muziek begint te spelen, de verlichting aangaat en er een vers kopje espresso wordt gezet – met slechts één druk op de knop.

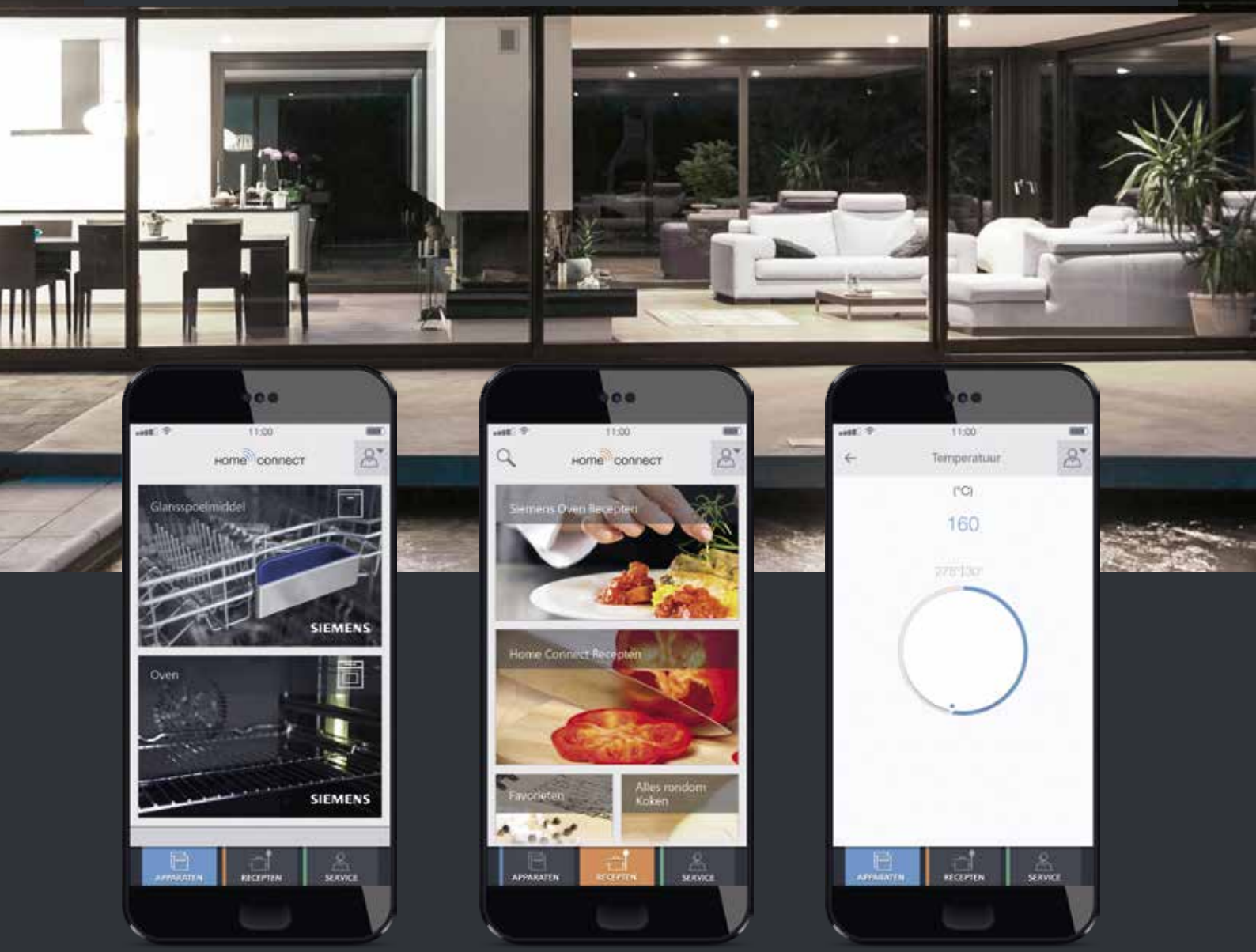

Eén interface voor meerdere apparaten.

Unieke functies die het dagelijks leven gemakkelijk maken.

Alle functies zijn eenvoudig te bedienen.

Maak verbinding met de toekomst.

Ontdek de vele voordelen die Siemens huishoudelijke apparaten met Home Connect u kunnen bieden.

Home Connect functies voor de oven.

Bediening op afstand: bedien uw oven vanaf elke plek via de Home Connect app.
Uw oven biedt u meer vrijheid en flexibiliteit. Dankzij Home Connect kunt u kookprogramma's starten en stoppen en de instellingen intuïtief aanpassen via de app - zonder dat u in de keuken hoeft te zijn.

recipeWorld: kies een recept en pas de instellingen van de oven aan.
Culinaire hoogstandjes kunnen zo gemakkelijk zijn: bekijk de ruime keuze aan heerlijke recepten in uw Home Connect app. Zodra u uw favoriete recept heeft gekozen, kunt u de instellingen voor de perfecte bereiding direct naar uw oven sturen.

Home Connect functies voor de afzuigkap en kookplaat.

Bedien uw afzuigkap vanaf elke plek.
Bedien uw afzuigkap waar u ook bent met behulp van de intuïtief te bedienen Home Connect app. Denk hierbij aan het aanpassen van de afzuigsnelheid of het regelen van de verlichting.

Gegarandeerd de beste prestaties.
Nadenken over het onderhoud van uw afzuigkap behoort voorgoed tot het verleden. Ontvang via de app een pushbericht wanneer u de filter van uw afzuigkap moet vervangen. Hierdoor bent u verzekerd van de beste prestaties. De juiste filters kunt u vervolgens gemakkelijk via de online-shop bestellen.

Monitor uw kookplaat op afstand.
Bij een kookplaat met Home Connect kunt u via de app uw kookplaat monitoren. Daarnaast kunt u met de cookConnect functie de bijbehorende Home Connect afzuigkap bedienen.

Home Connect functies voor de vaatwasser.

Bediening op afstand: altijd een gemakkelijk overzicht van de status van uw vaatwasser.
Kies met de Home Connect app eenvoudig programma's en opties. Zet uw vaatwasser aan, waar en wanneer u dat wilt. Als de vaat schoon en droog is, stuurt de Home Connect app u een pushbericht.

Easy Start: kies en start het ideale reinigingsprogramma met de Home Connect app.
Easy Start maakt het bedienen van de vaatwasser gemakkelijker dan ooit. Beantwoord een paar eenvoudige vragen over reinigingsvoorkeuren en het type vaat via de Home Connect app. Vervolgens ontvangt u een aanbeveling voor het beste programma, dat u via de app op afstand kunt laten starten.

Ontvang een melding zodra uw voorraad vaatwastabletten opraakt.
Zet elke keer dat u nieuwe vaatwastabletten koopt een aantekening in uw Home Connect app. Zo kunt u via uw smartphone altijd en overal bekijken hoeveel vaatwastabletten u nog heeft.

home
connect

Ontdek de voordelen van huishoudelijke apparaten met Home Connect.

Home Connect functies voor de koelkast.

Bediening op afstand: bedien uw koelkast intuïtief met de Home Connect app.
Met de Home Connect app kunt u alle instellingen, zoals de temperatuur van uw koelkast wijzigen zonder dat u de koelkastdeur ook maar hoeft te openen. De Home Connect app is heel intuïtief en makkelijk te bedienen. U heeft geen handleiding meer nodig. U kunt zelfs meldingen ontvangen als de deur per ongeluk openstaat, of wanneer de temperatuur moet worden bijgesteld.

Bewaargids: vind de beste plek voor elk product.
Elk product stelt andere eisen aan zijn bewaaromgeving. Dankzij de bewaargids in uw Home Connect app hoeft u de beste bewaaromstandigheden voor uw boodschappen niet te onthouden. De app vertelt u hoe u de producten het best bewaart, en geeft zelfs informatie over de voedingswaarde van de producten in uw koelkast.

Camera in the fridge: bekijk de inhoud van uw koelkast, waar u ook bent.
Dankzij de twee camera's in de vrijstaande koelkast KG36NHI32, KA92DHI31 of de KA92DHB31 en de intuïtieve Home Connect app, kunt u de inhoud van de koelkast bekijken, waar u ook bent. Dus zodra u culinaire inspiratie krijgt, kunt u binnen een paar seconden zien of u de benodigde ingrediënten al in huis heeft*.

*De camera functie is alleen beschikbaar op de vrijstaande koelkasten KG36NHI32, KA92DHI31 en KA92DHB31.

Home Connect functies voor koffiemachines.

Eenvoudig uw favoriete koffie zetten via de Home Connect app.
Ristretto, cappuccino, latte macchiato: als het op koffie aankomt, heeft iedereen zijn eigen voorkeur. De koffie voldoet met Home Connect eenvoudig aan ieders wensen. Pas de sterkte, de temperatuur en de hoeveelheid melk aan naar uw eigen voorkeur. Kies of creëer de gewenste specialiteit via de intuïtieve app-interface en verstuur het naar uw Siemens koffieautomaat.

coffeePlaylist: verzamel en verzend favoriete drankjes via de app.
Verras en verwen uw gasten. Met de Home Connect app kunt u meerdere bestellingen voor diverse koffievarianten aannemen en de lijst naar uw apparaat verzenden.
Het koffiecentrum bereidt vervolgens één voor één de koffiespecialiteiten van de lijst. Het was nog nooit zo makkelijk om uw gasten perfect te verwelkomen.

Recepten: voor gerechten, dranken of desserts met koffie als ingrediënt.
Voor veel gerechten, dranken of desserts, zoals espresso crème brûlée, is koffie nodig als ingrediënt. Uw apparaat is daar met Home Connect perfect op voorbereid. Kies eenvoudigweg voor een van de voorgeprogrammeerde recepten en start de bereiding op afstand.

De Siemens studioLine ovenserie.

Fascinerend vanaf de eerste indruk.

Alleen het beste is goed genoeg bij de studioLine ovens. De ovens kenmerken zich door vernieuwende toegepaste technologie, hoogwaardige materialen en uitmuntend vakmanschap. Dat is te zien, te voelen, en vooral: naar eigen wens te combineren.

blackSteel

De studioLine ovens zijn voorzien van hoogwaardige materialen. Zo zijn de ovens afgewerkt met blackSteel; een extra donkere versie van geborsteld RVS. Daarnaast zijn de ovens voorzien van een roestvrijstalen draaiknop en extra donkere ovendeur. De verschillende elementen zijn perfect op elkaar afgestemd en vormen een prachtig geheel.

Een buitengewone diversiteit.
De iQ700 studioLine ovenrang bestaat uit 5 verschillende typen ovens:
- een varioSpeed bakoven met magnetron
- een varioSpeed bakoven met magnetron en pulseSteam
- een bakoven met fullSteam
- een bakoven met pulseSteam
- een conventionele bakoven

studioLine

Speciaal voor studioLine.

Exclusieve uitrusting, inclusief bij studioLine.
Bij studioLine van Siemens is exclusiviteit inbegrepen en profiteert u van het beste dat Siemens te bieden heeft.

Home is where your app is.
Alle studioLine ovens met een TFT-Touchdisplay zijn standaard voorzien van Home Connect.
Met Home Connect kunt u altijd en overal uw oven bedienen met behulp van een innovatieve app op de smartphone of tablet.

Telescooprails.
Met de telescooprails met stopfunctie schuift u uw bakblikken, braadsledes en roosters veilig in en uit de oven.
De telescooprails schuift aan beide kanten soepel uit en stopt op de verste stand. U kunt overal goed bij en u heeft een goed overzicht. De telescooprails voor de ovens met activeClean® is ook pyrolyse-bestendig en kan tijdens de pyrolytische reiniging in de oven blijven zitten.

Koken als een professional met de vacumeerlade en de sous-vide functie.
Koken als een professional was nog nooit zo gemakkelijk. Het studioLine assortiment is uitgebreid met een vacumeerlade. Met de vacumeerlade kunnen gerechten onder een vacuüm van 99% worden gesealed. Vervolgens kunnen deze gerechten met de sous-vide functie in de stoomoven op lage temperatuur (tussen 50-95° C) worden bereid. Hierdoor wordt een optimale verdeling van de warmte tijdens de bereiding behaald, zodat de smaak volledig tot zijn recht komt.

Meer vrijheid met de iQ700 bakovens van Siemens.

varioSpeed: 100% smaak binnen 50% van de tijd.
Het is heel eenvoudig om een heerlijke maaltijd in de helft van de tijd te bereiden, één druk op de knop is voldoende.
Door naast de gebruikelijke manier van verwarmen ook de geïntegreerde magnetron te gebruiken, kan de bereiding van gerechten worden versneld met behoud van de perfecte kwaliteit. Richt uw leven in met meer leuke dingen, want u bespaart tot 50% van de tijd. Neem uw tijd, uw oven doet de rest.
De iQ700 oven met varioSpeed is beschikbaar in de nishoogtes 45 en 60 cm.

fullSteam: bakken met 100% stoom in plaats van vet of olie.
Met een iQ700 stoomoven maakt u de lekkerste gerechten klaar. De stoomfunctie zorgt voor perfecte groenten en aardappelen zonder dat daarbij smaak, kleur en vitaminen verloren gaan. En doordat er geen vet of olie aan te pas komt, is het eindresultaat niet alleen bijzonder smakelijk, maar ook nog eens erg gezond. Met de stoomfunctie kunt u maaltijden ook opnieuw opwarmen. Smaak gaat bij deze manier van verwarmen niet verloren.

pulseSteam: in een hand-omdraai krokante en sappige gerechten.
Met de pulseSteam-functie maakt u in een handomdraai perfecte gerechten. Tijdens het gehele bakproces wordt automatisch de juiste hoeveelheid stoom toegevoegd die nodig is.

Home Connect
Met de eenvoudig te bedienen Home Connect app heeft u toegang tot, en beheert u de instellingen van de oven, waar en wanneer u maar wilt.

Eenvoudige bediening voor een bijzonder resultaat.
De ovenruimte van onze ovens met fullSteam en pulseSteam hebben we vergroot door het waterreservoir achter het bedieningspaneel te plaatsen. Zo passen ook grote ovenschalen in uw oven. De breedte van de ovenruimten van zowel onze 60 als 45 cm hoge ovens zijn nu gelijk aan elkaar. Bakplaten zijn daardoor gemakkelijk uitwisselbaar. De watertank kan met de volgende eenvoudige stappen gebruikt worden.

Stap 1: Druk op de tiptoets en het bedieningspaneel komt naar voren. Duw vervolgens het paneel omhoog en u heeft toegang tot het waterreservoir. Vul het 1 liter reservoir met water en zet het reservoir terug.

Stap 2: Duw het paneel weer naar beneden en het sluit zichzelf. Nu kunt u het gewenste programma kiezen.

Koken was nog nooit zó gemakkelijk.

Koken met inbouwapparatuur van Siemens geeft altijd voldoening. Onze bakovens met innovatieve functies besparen u veel tijd en moeite. Ze staan garant voor een smakelijk resultaat.

Kerntemperatuurmeter: voor de beste braadresultaten.
De beste braadresultaten behaalt u heel eenvoudig met de kerntemperatuurmeter. Met drie meetpunten meet de innovatieve kern-temperatuurmeter de kerntemperatuur van uw gerechten.
Deze functie gebruikt u bij tal van gerechten. Hij is zelfs geschikt voor de geïntegreerde magnetron en de pulseSteam-functie.

coolStart: nooit meer voorverwarmen.
Met de coolStart-functie hoeft u uw oven nooit meer voor te verwarmen bij bijvoorbeeld een diepvriespizza. Met dit slimme verwarmingssysteem bereidt u bevroren producten in de tijd zoals op de verpakking is aangegeven. Zónder voorverwarmen. Succes verzekerd en u bespaart kostbare tijd.

De sous-vide functie.
De sous-vide functie in combinatie met de nieuwe vacumeerlade bieden garantie op een unieke smaakbeleving en een professioneel resultaat. Met de vacumeerlade kunnen gerechten perfect vacuüm worden verpakt. Deze gerechten kunnen vervolgens in de stoomoven met behulp van de sous-vide functie langzaam worden gegaard. Gerechten behouden bij deze unieke bereidingswijze alle vitaminen en mineralen wat zorgt voor een unieke smaakbeleving.

Baksensor: uw oven weet wanneer uw gerecht klaar is.
Met de baksensor weet uw oven zelf wanneer het gerecht klaar is. U hoeft het gerecht alleen nog maar in de oven te plaatsen. Door de innovatieve sensortechnologie voert uw oven het bakproces automatisch uit. De baksensor controleert de vochtigheid in uw oven en detecteert hieraan wanneer uw gerecht klaar is.

4D hetelucht: voor een perfect bakresultaat.
Waar u uw gerecht ook in uw oven plaatst, u heeft altijd een perfect bakresultaat.
De hoogte van het bakrooster of de bakplaat is niet meer belangrijk. De innovatieve motor verdeelt de warmte nog beter in uw oven. Zo krijgt u altijd hét perfecte gerecht.

TFT-Touchdisplay Plus, TFT-Touchdisplay en TFT-Display: duidelijk overzicht, heldere kleuren en een intuïtieve bediening.
Alle iQ700 ovens hebben een TFT-display met een hoog contrast en hoge resolutie. De TFT-Touchdisplay Plus en TFT-Touchdisplay zijn displays in een groter formaat voorzien van mooie kleuren. Overzicht houden was nog nooit zo gemakkelijk. Dankzij de eenvoudige menustructuur navigeert u op gevoel. U heeft volledige controle. Er zijn drie verschillende TFT-displays, afhankelijk van welke oven u kiest. Alle ovens zijn combineerbaar. Als uw oven is uitgeschakeld, ziet u alleen de designlijn en de bedieningsknop.

TFT-Touchdisplay Plus: kleur en grafisch display 5,7 inch

TFT-Touchdisplay: kleur en grafisch display 3,7 inch

TFT-Display: 2,8 inch

cookControl Plus: vooraf ingestelde programma's garanderen de beste resultaten voor talloze gerechten.
Koken als een professional, zonder veel moeite? Dankzij de innovatieve techniek hoeft dat geen droom te blijven, want Siemens heeft in zijn bakovens met cookControl Plus het kookboek meteen ingebouwd.
De functie cookControl Plus in uw bakoven biedt optimale programma's voor de perfecte bereiding van diverse gerechten. U hoeft alleen maar het gewenste gerecht te selecteren op uw bakoven en het gewicht in te voeren. De bakoven doet de rest. Met cookControl Plus wordt een perfect resultaat gegarandeerd - en dat voor een groot aantal gerechten.

softMove: veilig en zacht openen en sluiten van uw ovendeur.
Met de softMove-functie opent en sluit u uw oven gemakkelijk en zacht. In het scharnier zit een verbeterd sluitingsmechanisme. Heeft u uw handen vol? Geen probleem. Een zacht duwtje tegen de ovendeur is genoeg: het softMove-sluitingsmechanisme zorgt ervoor dat de ovendeur zacht opent en sluit.
De softMove-functie zit op alle grote en compacte iQ700 ovens met een klapdeur.

Halogeen, LED en MultiLED: elk gerecht in mooi helder licht.
Onze ovens hebben verschillende soorten verlichting: Halogeen, LED of MultiLED. Afhankelijk van welk model oven u kiest. Elk gerecht bewondert u in mooi helder licht.

Combineer onze keukenapparatuur tot een visuele eenheid.

Door slim design combineert u alle apparaten met elkaar.

Onze inbouwapparatuur geeft u alle vrijheid om de apparaten in uw droomkeuken naar wens te combineren, zonder dat u compromissen hoeft te sluiten op bijvoorbeeld vormgeving. Ons strakke design maakt elke keuken tot één geheel. Zo combineert u alle iQ700 apparaten naadloos met elkaar. En doordat de hoogte van het bedienings-paneel van alle apparaten gelijk is, combineert u alle apparaten perfect horizontaal en verticaal. Combi-stoomoven boven, magnetron eronder, koffieautomaat of compacte bakoven ernaast. Welke apparaten u ook combineert, een Siemens keuken vormt altijd een perfect geheel. En om het geheel helemaal af te maken, kan de onderkant van de oven en de rand van de kast afgedekt worden met een afdekstrip (zie optionele accessoires op pagina 48).

eco+
Meer efficiëntie, betere prestaties

De bakovens van Siemens zijn superzuinig. Voor iedere thuiskok zijn de bakovens van Siemens een genot om mee te werken. Goed nieuws is dat ook energiebewuste koks blij worden van onze ovens, want de bakovens van Siemens zijn bijzonder zuinig in het gebruik.

A+
Energie

Al onze ovens vallen in energieklasse A of hoger. Zo bespaart u minimaal 40% aan energie ten opzichte van een vergelijkbare oven uit 1999.

hetelucht Eco

Hetelucht Eco is een intelligente manier van verhitten voor het zachtjes garen van vlees, vis en gebak. Uw apparaat controleert de optimale hoeveelheid energie voor het kookgedeelte in de oven. De etenswaren worden namelijk klaargemaakt in fases door gebruik te maken van restwarmte. Dit betekent dat uw etenswaren sappiger blijven en minder snel bruin worden. Energie kan hierdoor worden bespaard.

Elektrische ovens

Ontwikkeling van energieverbruik bij Siemens ovens van 1999 en 2019.

Elektrische bakovens energieverbruik volgens EU-norm Nr. 65/2019*

tot –43%

*** Vergelijking tussen de verbruikswaarden van het standaardprogramma en de verbruikswaarden van een vergelijkbaar Siemens apparaat uit 1999.**

Een grote bakoven heeft een inhoud van 71 liter en verbruikt slechts 0,69 kWh.

En zo maakt u de oven schoon: televisie aan, lievelingsfilm kijken, klaar.

Met een oven van Siemens hoeft u deze niet zelf meer schoon te maken. Uw oven doet het zelf met functionaliteiten als:

- activeClean® pyrolyse
- ecoClean katalyse

activeClean® pyrolyse: uw oven reinigt zichzelf.
Het reinigingssysteem activeClean® klinkt bijna te mooi om waar te zijn: met één druk op de knop reinigt de oven zichzelf. Het automatische programma gebruikt hoge temperaturen om etensresten tot as te verbranden. U hoeft alleen maar een doekje door de ovenruimte te halen en u bent klaar. Ook heeft u geen dure of milieubelastende schoonmaakmiddelen meer nodig.

De telescooprails met stopfunctie is ook geschikt voor activeClean®. De telescooprails in de oven is pyrolysebestendig en hoeft tijdens het programma dus niet uit de oven gehaald te worden.

ecoClean katalyse: terwijl u bakt, reinigt uw oven zichzelf.
Een ecoClean-katalysewand reinigt zichzelf wanneer u de oven gebruikt. Op de ecoClean-wand zit een speciale coating van poreus keramiek. Deze absorbeert vuil en vetspetters en breekt ze af bij een hoge temperatuur.

De luxere ovens zijn uitgerust met ecoClean Plus: katalytische plafond achter-, en zijwanden.

iQ700 Bakovens met magnetron

iQ700 bakoven met magnetron en pulseSteam, Home Connect

studioLine

varioSpeed | pulseSteam | activeClean® | Kern-temperatuur-meter | Home connect

HN878G4B6 **€ 3.079,-**

Verwarmingssystemen en functies:
- varioSpeed bakoven met magnetron met 15 verwarmingssystemen: 4D heteluchtt, Heteluchtt Eco, Onder- en bovenwarmte, Onder- en bovenwarmte Eco, Onderwarmte, coolStart, Circulatiegrill, Grootvlakgrill, Kleinvlakgrill, Pizzastand, Intensieve warmte, Langzaam garen, Voorverwarmen borden, Drogen, Warmhouden
- Aanvullende verwarmingssystemen met magnetron
- Max. vermogen: 800 W | 5 magnetronstanden (90 W, 180 W, 360 W, 600 W, max.) met inverter techniek
- Aanvullende verwarmingssystemen met stoom: regenereren, gistdeeg laten rijzen
- Externe stoomopwekking
- **Home Connect via WLAN (bediening en monitoring op afstand)**
- cookControl Plus

Design:
- studioLine blackSteel design

Comfort / Zekerheid:
- Inhoud: 67 liter
- Inhoud waterreservoir: 1 liter
- 5,7" TFT-TouchdisplayPlus
- Temperatuurregeling van 30°C - 300 °C
- **Kerntemperatuurmeter (3-punts)**
- **Baksensor**
- **Multi LED verlichting**
- Klapdeur met softMove

Reiniging:
- **activeClean®: pyrolytisch reinigingsysteem**
- Ovenruimte: antraciet geëmailleerd
- Vlakke glazen magnetron binnendeur
- Temperatuur glasdeur max. 30°C (oven 180°C)

Inhangroosters / uittreksysteem:
- Telescooprails 1-voudig, pyrolysebestendig

Toebehoren:
- 1 x Geëmailleerd bakblik, 1 x Combi rooster, 1 x Universele braadslede

Technische specificaties:
- Inbouwmaten (hxbxd): 585-595 x 560-568 x 550 mm
- Aansluitwaarde: 3,6 kW

studioLine extra's:
- studioLine blackSteel design
- Home Connect
- Telescooprails
- Kerntemperatuurmeter

EAN: 4242003789629

iQ700 bakoven met magnetron Home Connect

studioLine

varioSpeed | activeClean® | Home connect

HM876G0B6 **€ 2.339,-**

Verwarmingssystemen en functies:
- varioSpeed bakoven met magnetron met 15 verwarmingssystemen: 4D heteluchtt, Heteluchtt Eco, Onder- en bovenwarmte, Onder- en bovenwarmte Eco, Onderwarmte, coolStart, Circulatiegrill, Grootvlakgrill, Kleinvlakgrill, Pizzastand, Intensieve warmte, Langzaam garen, Voorverwarmen borden, Drogen, Warmhouden
- Aanvullende verwarmingssystemen met magnetron
- Max. vermogen: 800 W | 5 magnetronstanden (90 W, 180 W, 360 W, 600 W, max.) met inverter techniek
- **Home Connect via WLAN (bediening en monitoring op afstand)**
- cookControl Plus

Design:
- studioLine blackSteel design

Comfort / Zekerheid:
- Inhoud: 67 liter
- 3,7" TFT-Touchdisplay
- Temperatuurregeling van 30°C - 300°C
- LED verlichting
- Klapdeur met softMove

Reiniging:
- **activeClean®: pyrolytisch reinigingsysteem**
- Ovenruimte: antraciet geëmailleerd
- Vlakke glazen magnetron binnendeur
- Temperatuur glasdeur max. 30°C (oven 180°C)

Inhangroosters / uittreksysteem:
- Telescooprails 1-voudig, pyrolysebestendig

Toebehoren:
- 1 x Geëmailleerd bakblik, 1 x Combi rooster, 1 x Universele braadslede

Technische specificaties:
- Inbouwmaten (hxbxd): 585-595 x 560-568 x 550 mm
- Aansluitwaarde: 3,6 kW

studioLine extra's:
- studioLine blackSteel design
- Home Connect
- Telescooprails

EAN: 4242003805008

iQ700 bakoven met magnetron Home Connect

studioLine

varioSpeed | ecoClean | Home connect

HM836GNB6 **€ 2.129,-**

Verwarmingssystemen en functies:
- varioSpeed bakoven met magnetron met 15 verwarmingssystemen: 4D heteluchtt, Heteluchtt Eco, Onder- en bovenwarmte, Onder- en bovenwarmte Eco, Onderwarmte, coolStart, Circulatiegrill, Grootvlakgrill, Kleinvlakgrill, Pizzastand, Intensieve warmte, Langzaam garen, Voorverwarmen borden, Drogen, Warmhouden
- Aanvullende verwarmingssystemen met magnetron
- Max. vermogen: 800 W | 5 magnetronstanden (90 W, 180 W, 360 W, 600 W, max.) met inverter techniek
- **Home Connect via WLAN (bediening en monitoring op afstand)**
- cookControl Plus

Design:
- studioLine blackSteel design

Comfort / Zekerheid:
- Inhoud: 67 liter
- 3,7" TFT-Touchdisplay
- Temperatuurregeling van 30°C - 300°C
- LED verlichting
- Klapdeur met softMove

Reiniging:
- ecoClean: zelfreinigende katalytische achterwand
- Ovenruimte: antraciet geëmailleerd
- Vlakke glazen magnetron binnendeur
- Temperatuur glasdeur max. 30°C (oven 180°C)

Inhangroosters / uittreksysteem:
- Telescooprails 1-voudig

Toebehoren:
- 1 x Geëmailleerd bakblik, 1 x Combi rooster, 1 x Universele braadslede

Technische specificaties:
- Inbouwmaten (hxbxd): 585-595 x 560-568 x 550 mm
- Aansluitwaarde: 3,6 kW

studioLine extra's:
- studioLine blackSteel design
- Home Connect
- Telescooprails

EAN: 4242003804995

iQ700 Bakovens met stoom

iQ700 bakoven met stoom Home Connect

studioLine

fullSteam | ecoClean Plus | Kern-temperatuur-meter | Home connect | A+ Energie

HS858GXB6 **€ 2.759,-**

Verwarmingssystemen en functies:
- Bakoven met stoom met 16 verwarmingssystemen: 4D hetelucht, Hetelucht Eco, Onder- en bovenwarmte, Onder- en bovenwarmte Eco, Onderwarmte, coolStart, **sous-vide**, Circulatiegrill, Grootvlakgrill, Kleinvlakgrill, Pizzastand, Intensieve warmte, Langzaam garen, Voorverwarmen borden, Drogen, Warmhouden
- Aanvullende verwarmingssystemen met stoom: stoom, regenereren, gistdeeg laten rijzen, ontdooien
- Externe stoomopwekking
- **Home Connect via WLAN (bediening en monitoring op afstand)**
- cookControl Plus

Design:
- studioLine blackSteel design

Comfort / Zekerheid:
- Inhoud: 71 liter
- Inhoud waterreservoir: 1 liter
- 5,7" TFT-TouchdisplayPlus
- Temperatuurregeling van 30°C - 250°C
- **Kerntemperatuurmeter (3-punts)**
- **Baksensor**
- **Multi LED verlichting**
- Klapdeur met softMove

Reiniging:
- ecoClean Plus: zelfreinigende katalytische plafond, achterwand en zijwanden
- Ovenruimte: antraciet geëmailleerd
- Volledig glazen binnendeur
- Temperatuur glasdeur max. 40°C (oven 180°C)

Inhangroosters / uittreksysteem:
- Telescooprails 3-voudig Super

Toebehoren:
- 1 x Geëmailleerd bakblik, 1 x Stoomreservoir met gaatjes, formaat S, 1 x Stoomreservoir met gaatjes, formaat XL, 1 x Stoomreservoir zonder gaatjes, formaat S, 1 x Rooster, 1 x Spons, 1 x Universele braadslede

Technische specificaties:
- Inbouwmaten (hxbxd): 585-595 x 560-568 x 550 mm
- Aansluitwaarde: 3,6 kW
- Energieklasse: A+

studioLine extra's:
- studioLine blackSteel design
- Home Connect
- Telescooprails
- Kerntemperatuurmeter

EAN: 4242003789445

iQ700 bakoven met stoom Home Connect

studioLine

fullSteam | ecoClean | Home connect | A+ Energie

HS836GTB6 **€ 2.339,-**

Verwarmingssystemen en functies:
- Bakoven met stoom met 14 verwarmingssystemen: 4D hetelucht, Hetelucht Eco, Onder- en bovenwarmte, Onder- en bovenwarmte Eco, Onderwarmte, coolStart, **sous-vide**, Circulatiegrill, Grootvlakgrill, Kleinvlakgrill, Pizzastand, Langzaam garen, Voorverwarmen borden, Warmhouden
- Aanvullende verwarmingssystemen met stoom: stoom, regenereren, gistdeeg laten rijzen, ontdooien
- Externe stoomopwekking
- **Home Connect via WLAN (bediening en monitoring op afstand)**
- cookControl Plus

Design:
- studioLine blackSteel design

Comfort / Zekerheid:
- Inhoud: 71 liter
- Inhoud waterreservoir: 1 liter
- 3,7" TFT-Touchdisplay
- Temperatuurregeling van 30°C - 250°C
- LED verlichting
- Klapdeur met softMove

Reiniging:
- ecoClean: zelfreinigende katalytische achterwand
- Ovenruimte: antraciet geëmailleerd
- Volledig glazen binnendeur
- Temperatuur glasdeur max. 40°C (oven 180°C)

Inhangroosters / uittreksysteem:
- Telescooprails 3-voudig Super

Toebehoren:
- 1 x Geëmailleerd bakblik, 1 x Stoomreservoir met gaatjes, formaat S, 1 x Stoomreservoir met gaatjes, formaat XL, 1 x Stoomreservoir zonder gaatjes, formaat S, 1 x Rooster, 1 x Spons, 1 x Universele braadslede

Technische specificaties:
- Inbouwmaten (hxbxd): 585-595 x 560-568 x 550 mm
- Aansluitwaarde: 3,6 kW
- Energieklasse: A+

studioLine extra's:
- studioLine blackSteel design
- Home Connect
- Telescooprails

EAN: 4242003821848

iQ700 Bakoven

iQ700 bakoven Home Connect

studioLine

activeClean® | Home connect | A Energie

HB876G5B6 **€ 1.809,-**

Verwarmingssystemen en functies:
- Bakoven met 13 verwarmingssystemen: 4D hetelucht, Hetelucht Eco, Onder- en bovenwarmte, Onder- en bovenwarmte Eco, Onderwarmte, coolStart, Circulatiegrill, Grootvlakgrill, Kleinvlakgrill, Pizzastand, Langzaam garen, Voorverwarmen borden, Warmhouden
- **Home Connect via WLAN (bediening en monitoring op afstand)**
- cookControl Plus

Design:
- studioLine blackSteel design

Comfort / Zekerheid:
- Inhoud: 71 liter
- 3,7" TFT-Touchdisplay
- Temperatuurregeling van 30°C - 300°C
- Halogeen verlichting
- Klapdeur met softMove

Reiniging:
- **activeClean®: pyrolytisch reinigingsysteem**
- Ovenruimte: antraciet geëmailleerd
- Volledig glazen binnendeur
- Temperatuur glasdeur max. 30°C (oven 180°C)

Inhangroosters / uittreksysteem:
- Telescooprails 3-voudig Super, pyrolysebestendig

Toebehoren:
- 1 x Geëmailleerd bakblik, 1 x Combi rooster, 1 x Universele braadslede

Technische specificaties:
- Inbouwmaten (hxbxd): 585-595 x 560-568 x 550 mm
- Aansluitwaarde: 3,6 kW
- Energieklasse: A

studioLine extra's:
- studioLine blackSteel design
- Home Connect
- Telescooprails

EAN: 4242003806234

iQ700 bakoven

studioLine

activeClean® | A Energie

HB875G5B1 **€ 1.439,-**

Verwarmingssystemen en functies:
- Bakoven met 13 verwarmingssystemen: 4D hetelucht, Hetelucht Eco, Onder- en bovenwarmte, Onder- en bovenwarmte Eco, Onderwarmte, coolStart, Circulatiegrill, Grootvlakgrill, Kleinvlakgrill, Pizzastand, Langzaam garen, Voorverwarmen borden, Warmhouden
- cookControl

Design:
- studioLine blackSteel design

Comfort / Zekerheid:
- Inhoud: 71 liter
- 2,8" TFT-Display met tiptoetsen
- Temperatuurregeling van 30°C - 300°C
- Halogeen verlichting
- Klapdeur met softMove

Reiniging:
- **activeClean®: pyrolytisch reinigingsysteem**
- Ovenruimte: antraciet geëmailleerd
- Volledig glazen binnendeur
- Temperatuur glasdeur max. 30°C (oven 180°C)

Inhangroosters / uittreksysteem:
- Telescooprails 3-voudig Super, pyrolysebestendig

Toebehoren:
- 1 x Geëmailleerd bakblik, 1 x Combi rooster, 1 x Universele braadslede

Technische specificaties:
- Inbouwmaten (hxbxd): 585-595 x 560-568 x 550 mm
- Aansluitwaarde: 3,6 kW
- Energieklasse: A

studioLine extra's:
- studioLine blackSteel design
- Telescooprails

EAN: 4242003805404

iQ700 bakoven Home Connect

studioLine

ecoClean | Home connect | A Energie

HB836GTB6 **€ 1.499,-**

Verwarmingssystemen en functies:
- Bakoven met 13 verwarmingssystemen: 4D hetelucht, Hetelucht Eco, Onder- en bovenwarmte, Onder- en bovenwarmte Eco, Onderwarmte, coolStart, Circulatiegrill, Grootvlakgrill, Kleinvlakgrill, Pizzastand, Langzaam garen, Voorverwarmen borden, Warmhouden
- **Home Connect via WLAN (bediening en monitoring op afstand)**
- cookControl Plus

Design:
- studioLine blackSteel design

Comfort / Zekerheid:
- Inhoud: 71 liter
- 3,7" TFT-Touchdisplay
- Temperatuurregeling van 30°C - 300°C
- Halogeen verlichting
- Klapdeur met softMove

Reiniging:
- ecoClean: zelfreinigende katalytische achterwand
- Ovenruimte: antraciet geëmailleerd
- Volledig glazen binnendeur
- Temperatuur glasdeur max. 40°C (oven 180°C)

Inhangroosters / uittreksysteem:
- Telescooprails 3-voudig Super

Toebehoren:
- 1 x Geëmailleerd bakblik, 1 x Combi rooster, 1 x Universele braadslede

Technische specificaties:
- Inbouwmaten (hxbxd): 585-595 x 560-568 x 550 mm
- Aansluitwaarde: 3,6 kW
- Energieklasse: A

studioLine extra's:
- studioLine blackSteel design
- Home Connect
- Telescooprails

EAN: 4242003805015

iQ700 bakoven

studioLine

ecoClean | A Energie

HB835GTB1 **€ 1.279,-**

Verwarmingssystemen en functies:
- Bakoven met 13 verwarmingssystemen: 4D hetelucht, Hetelucht Eco, Onder- en bovenwarmte, Onder- en bovenwarmte Eco, Onderwarmte, coolStart, Circulatiegrill, Grootvlakgrill, Kleinvlakgrill, Pizzastand, Langzaam garen, Voorverwarmen borden, Warmhouden
- cookControl

Design:
- studioLine blackSteel design

Comfort / Zekerheid:
- Inhoud: 71 liter
- 2,8" TFT-Display met tiptoetsen
- Temperatuurregeling van 30°C - 300°C
- Halogeen verlichting
- Klapdeur met softMove

Reiniging:
- ecoClean: zelfreinigende katalytische achterwand
- Ovenruimte: antraciet geëmailleerd
- Volledig glazen binnendeur
- Temperatuur glasdeur max. 40°C (oven 180°C)

Inhangroosters / uittreksysteem:
- Telescooprails 3-voudig Super

Toebehoren:
- 1 x Geëmailleerd bakblik, 1 x Combi rooster, 1 x Universele braadslede

Technische specificaties:
- Inbouwmaten (hxbxd): 585-595 x 560-568 x 550 mm
- Aansluitwaarde: 3,6 kW
- Energieklasse: A

studioLine extra's:
- studioLine blackSteel design
- Telescooprails

EAN: 4242003804971

iQ700 Compacte bakovens met magnetron

iQ700 compacte bakoven met magnetron, pulseSteam en Home Connect

studioLine

CN878G4B6 **€ 2.659,-**

Verwarmingssystemen en functies:
- Compacte varioSpeed oven met magnetron met 15 verwarmingssystemen: 4D hetelucht, Hetelucht Eco, Onder- en bovenwarmte, Onder- en bovenwarmte Eco, Onderwarmte, coolStart, Circulatiegrill, Grootvlakgrill, Kleinvlakgrill, Pizzastand, Intensieve warmte, Langzaam garen, Voorverwarmen borden, Drogen, Warmhouden
- Aanvullende verwarmingssystemen met magnetron
- Max. vermogen: 900 W | 5 magnetronstanden (90 W, 180 W, 360 W, 600 W, max.) met inverter techniek
- Aanvullende verwarmingssystemen met stoom: regenereren, gistdeeg laten rijzen
- Externe stoomopwekking
- **Home Connect via WLAN (bediening en monitoring op afstand)**
- cookControl Plus

Design:
- studioLine blackSteel design

Comfort / Zekerheid:
- Inhoud: 45 liter
- Inhoud waterreservoir: 1 liter
- 5,7" TFT-TouchdisplayPlus
- Temperatuurregeling van 30°C - 300°C
- **Kerntemperatuurmeter (3-punts)**
- **Baksensor**
- LED verlichting
- Klapdeur met softMove

Reiniging:
- **activeClean®: pyrolytisch reinigingsysteem**
- Ovenruimte: antraciet geëmailleerd
- Vlakke glazen magnetron binnendeur
- Temperatuur glasdeur max. 30°C (oven 180°C)

Inhangroosters / uittreksysteem:
- Telescooprails 1-voudig, pyrolysebestendig

Toebehoren:
- 1 x Geëmailleerd bakblik, 1 x Combi rooster, 1 x Universele braadslede

Technische specificaties:
- Inbouwmaten (hxbxd): 450-455 x 560-568 x 550 mm
- Aansluitwaarde: 3,6 kW

studioLine **extra's:**
- studioLine blackSteel design
- Home Connect
- Telescooprails
- Kerntemperatuurmeter

EAN: 4242003789889

iQ700 compacte bakoven met magnetron Home Connect

studioLine

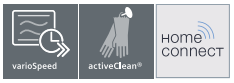

CM876G0B6 **€ 1.919,-**

Verwarmingssystemen en functies:
- Compacte varioSpeed oven met magnetron met 13 verwarmingssystemen: 4D hetelucht, Hetelucht Eco, Onder- en bovenwarmte, Onder- en bovenwarmte Eco, Onderwarmte, coolStart, Circulatiegrill, Grootvlakgrill, Kleinvlakgrill, Pizzastand, Langzaam garen, Voorverwarmen borden, Warmhouden
- Aanvullende verwarmingssystemen met magnetron
- Max. vermogen: 900 W | 5 magnetronstanden (90 W, 180 W, 360 W, 600 W, max.) met inverter techniek
- **Home Connect via WLAN (bediening en monitoring op afstand)**
- cookControl Plus

Design:
- studioLine blackSteel design

Comfort / Zekerheid:
- Inhoud: 45 liter
- 3,7" TFT-Touchdisplay
- Temperatuurregeling van 30°C - 300°C
- LED verlichting
- Klapdeur met softMove

Reiniging:
- **activeClean®: pyrolytisch reinigingsysteem**
- Ovenruimte: antraciet geëmailleerd
- Vlakke glazen magnetron binnendeur
- Temperatuur glasdeur max. 30°C (oven 180°C)

Inhangroosters / uittreksysteem:
- Telescooprails 1-voudig, pyrolysebestendig

Toebehoren:
- 1 x Combi rooster, 1 x Universele braadslede

Technische specificaties:
- Inbouwmaten (hxbxd): 450-455 x 560-568 x 550 mm
- Aansluitwaarde: 3,6 kW

studioLine **extra's:**
- studioLine blackSteel design
- Home Connect
- Telescooprails

EAN: 4242003805022

iQ700 compacte bakoven met magnetron, pulseSteam en Home Connect

studioLine

CN838GRB6 **NIEUW** **€ 2.339,-**

Verwarmingssystemen en functies:
- Compacte varioSpeed oven met magnetron met 15 verwarmingssystemen: 4D hetelucht, Hetelucht Eco, Onder- en bovenwarmte, Onder- en bovenwarmte Eco, Onderwarmte, coolStart, Circulatiegrill, Grootvlakgrill, Kleinvlakgrill, Pizzastand, Intensieve warmte, Langzaam garen, Voorverwarmen borden, Drogen, Warmhouden
- Aanvullende verwarmingssystemen met magnetron
- Max. vermogen: 900 W | 5 magnetronstanden (90 W, 180 W, 360 W, 600 W, max.) met inverter techniek
- Aanvullende verwarmingssystemen met stoom: regenereren, gistdeeg laten rijzen
- Externe stoomopwekking
- **Home Connect via WLAN (bediening en monitoring op afstand)**
- cookControl Plus

Design:
- studioLine blackSteel design

Comfort / Zekerheid:
- Inhoud: 45 liter
- Inhoud waterreservoir: 1 liter
- 5,7" TFT-TouchdisplayPlus
- Temperatuurregeling van 30°C - 300°C
- **Kerntemperatuurmeter (3-punts)**
- **Baksensor**
- LED verlichting
- Klapdeur met softMove

Reiniging:
- ecoClean: zelfreinigende katalytische achterwand
- Ovenruimte: antraciet geëmailleerd
- Vlakke glazen magnetron binnendeur
- Temperatuur glasdeur max. 40°C (oven 180°C)

Inhangroosters / uittreksysteem:
- Telescooprails 1-voudig

Toebehoren:
- 1 x Geëmailleerd bakblik, 1 x Combi rooster, 1 x Universele braadslede

Technische specificaties:
- Inbouwmaten (hxbxd): 450-455 x 560-568 x 550 mm
- Aansluitwaarde: 3,6 kW

studioLine **extra's:**
- studioLine blackSteel design
- Home Connect
- Telescooprails
- Kerntemperatuurmeter

EAN: 4242003806227

iQ700 Compacte bakoven magn.

iQ700 compacte bakoven met magnetron Home Connect

studioLine

varioSpeed ecoClean Home connect

CM836GNB6 **€ 1.699,-**

Verwarmingssystemen en functies:
- Compacte varioSpeed oven met magnetron met 13 verwarmingssystemen: 4D heteluchtt, Hetelucht Eco, Onder- en bovenwarmte, Onder- en bovenwarmte Eco, Onderwarmte, coolStart, Circulatiegrill, Grootvlakgrill, Kleinvlakgrill, Pizzastand, Langzaam garen, Voorverwarmen borden, Warmhouden
- Aanvullende verwarmingssystemen met magnetron
- Max. vermogen: 900 W | 5 magnetronstanden (90 W, 180 W, 360 W, 600 W, max.) met inverter techniek
- **Home Connect via WLAN (bediening en monitoring op afstand)**
- cookControl Plus

Design:
- studioLine blackSteel design

Comfort / Zekerheid:
- Inhoud: 45 liter
- 3,7" TFT-Touchdisplay
- Temperatuurregeling van 30°C - 300°C
- LED verlichting
- Klapdeur met softMove

Reiniging:
- ecoClean: zelfreinigende katalytische achterwand
- Ovenruimte: antraciet geëmailleerd
- Vlakke glazen magnetron binnendeur
- Temperatuur glasdeur max. 40°C (oven 180°C)

Inhangroosters / uittreksysteem:
- Telescooprails 1-voudig

Toebehoren:
- 1 x Combi rooster, 1 x Universele braadslede

Technische specificaties:
- Inbouwmaten (hxbxd): 450-455 x 560-568 x 550 mm
- Aansluitwaarde: 3,6 kW

studioLine extra's:
- studioLine blackSteel design
- Home Connect
- Telescooprails

EAN: 4242003804988

iQ700 Compacte magnetron

iQ700 compacte magnetron

studioLine

Magnetron

CF834AGB1 **€ 1.279,-**

Verwarmingssystemen en functies:
- Max. vermogen: 900 W | 5 magnetronstanden (90 W, 180 W, 360 W, 600 W, max.) met inverter techniek
- Gewichtsautomaat met 3 ontdooiprogramma's en 4 bereidingsprogramma's
- cookControl

Design:
- studioLine blackSteel design

Comfort / Zekerheid:
- Inhoud: 36 liter
- 2,8" TFT-Display met tiptoetsen
- LED verlichting
- Klapdeur

Reiniging:
- Binnenruimte: roestvrij staal
- Volledig glazen binnendeur

Toebehoren:
- 1 x Glasschaal

Technische specificaties:
- Inbouwmaten (hxbxd): 450-452 x 560-568 x 550 mm
- Aansluitwaarde: 1,22 kW

studioLine extra's:
- studioLine blackSteel design

EAN: 4242003788318

iQ700 Compacte bakovens met stoom

iQ700 compacte bakoven met stoom Home Connect

studioLine

fullSteam | ecoClean Plus | Kern-temperatuur-meter | Home connect | Energie A+

CS858GRB7 NIEUW € 2.339,-

Verwarmingssystemen en functies:
- Compacte oven met stoom met 15 verwarmingssystemen: 4D hetelucht, Hetelucht Eco, Onder- en bovenwarmte, Onder- en bovenwarmte Eco, Onderwarmte, coolStart, Circulatiegrill, Grootvlakgrill, Kleinvlakgrill, Pizzastand, Intensieve warmte, Langzaam garen, Voorverwarmen borden, Drogen, Warmhouden
- Aanvullende verwarmingssystemen met stoom: stoom, regenereren, gistdeeg laten rijzen, ontdooien
- Externe stoomopwekking
- **Home Connect via WLAN (bediening en monitoring op afstand)**
- cookControl Plus

Design:
- studioLine blackSteel design

Comfort / Zekerheid:
- Inhoud: 47 liter
- Inhoud waterreservoir: 1 liter
- 5,7" TFT-TouchdisplayPlus
- Temperatuurregeling van 30°C - 250°C
- **Kerntemperatuurmeter (3-punts)**
- **Baksensor**
- LED verlichting
- Klapdeur met softMove

Reiniging:
- ecoClean Plus: zelfreinigende katalytische plafond, achterwand en zijwanden
- Ovenruimte: antraciet geëmailleerd
- Volledig glazen binnendeur
- Temperatuur glasdeur max. 40°C (oven 180°C)

Inhangroosters / uittreksysteem:
- Telescooprails 1-voudig

Toebehoren:
- 1 x Stoomreservoir met gaatjes, formaat S, 1 x Stoomreservoir met gaatjes, formaat XL, 1 x Stoomreservoir zonder gaatjes, formaat S, 1 x Rooster, 1 x Spons, 1 x Universele braadslede

Technische specificaties:
- Inbouwmaten (hxbxd): 450-455 x 560-568 x 550 mm
- Aansluitwaarde: 3,3 kW
- Energieklasse: A+

studioLine extra's:
- studioLine blackSteel design
- Home Connect
- Telescooprails
- Kerntemperatuurmeter

EAN: 4242003839546

iQ700 compacte bakoven met stoom Home Connect

studioLine

fullSteam | ecoClean Plus | Home connect | Energie A+

CS856GNB7 NIEUW € 2.059,-

Verwarmingssystemen en functies:
- Compacte oven met stoom met 13 verwarmingssystemen: 4D hetelucht, Hetelucht Eco, Onder- en bovenwarmte, Onder- en bovenwarmte Eco, Onderwarmte, coolStart, Circulatiegrill, Grootvlakgrill, Kleinvlakgrill, Pizzastand, Langzaam garen, Voorverwarmen borden, Warmhouden
- Aanvullende verwarmingssystemen met stoom: stoom, regenereren, gistdeeg laten rijzen, ontdooien
- Externe stoomopwekking
- **Home Connect via WLAN (bediening en monitoring op afstand)**
- cookControl Plus

Design:
- studioLine blackSteel design

Comfort / Zekerheid:
- Inhoud: 47 liter
- Inhoud waterreservoir: 1 liter
- 3,7" TFT-Touchdisplay
- Temperatuurregeling van 30°C - 250°C
- LED verlichting
- Klapdeur met softMove

Reiniging:
- ecoClean Plus: zelfreinigende katalytische plafond, achterwand en zijwanden
- Ovenruimte: antraciet geëmailleerd
- Volledig glazen binnendeur
- Temperatuur glasdeur max. 40°C (oven 180°C)

Inhangroosters / uittreksysteem:
- Telescooprails 1-voudig

Toebehoren:
- 1 x Stoomreservoir met gaatjes, formaat S, 1 x Stoomreservoir met gaatjes, formaat XL, 1 x Stoomreservoir zonder gaatjes, formaat S, 1 x Rooster, 1 x Universele braadslede

Technische specificaties:
- Inbouwmaten (hxbxd): 450-455 x 560-568 x 550 mm
- Aansluitwaarde: 3,3 kW
- Energieklasse: A+

studioLine extra's:
- studioLine blackSteel design
- Home Connect
- Telescooprails

EAN: 4242003839423

iQ700 Compacte stoomoven

iQ700 compacte stoomoven

studioLine

fullSteam

CD834GBB1 € 1.499,-

Verwarmingssystemen en functies:
- Compacte stoomoven met 4 verwarmings-systemen: stoom, regenereren, gistdeeg laten rijzen, ontdooien
- Stoomgenerator in binnenruimte
- cookControl20

Design:
- studioLine blackSteel design

Comfort / Zekerheid:
- Inhoud: 38 liter
- Inhoud waterreservoir: 1.3 liter
- 2,8" TFT-Display met tiptoetsen
- Temperatuurregeling van 30°C - 100°C
- Binnenverlichting
- Klapdeur met softMove

Reiniging:
- Ovenruimte: roestvrij staal
- Volledig glazen binnendeur
- Temperatuur glasdeur max. 40°C (oven 180°C)

Toebehoren:
- 1 x Stoomreservoir met gaatjes, formaat L, 1 x Stoomreservoir zonder gaatjes, formaat L, 1 x Spons

Technische specificaties:
- Inbouwmaten (hxbxd): 450-455 x 560-568 x 550 mm
- Aansluitwaarde: 1,75 kW

studioLine extra's:
- studioLine blackSteel design

EAN: 4242003789018

iQ700 Compacte bakoven

iQ700 compacte bakoven

studioLine

activeClean® | A+ Energie

CB875G0B2 **NIEUW** **€ 1.439,-**

Verwarmingssystemen en functies:
- Compacte oven met 13 verwarmingssystemen: 4D hetelucht, Hetelucht Eco, Onder- en bovenwarmte, Onder- en bovenwarmte Eco, Onderwarmte, coolStart, Circulatiegrill, Grootvlakgrill, Kleinvlakgrill, Pizzastand, Langzaam garen, Voorverwarmen borden, Warmhouden
- cookControl10

Design:
- studioLine blackSteel design

Comfort / Zekerheid:
- Inhoud: 47 liter
- 2,8" TFT-Display met tiptoetsen
- Temperatuurregeling van 30°C - 300°C
- LED verlichting
- Klapdeur met softMove

Reiniging:
- **activeClean®: pyrolytisch reinigingsysteem**
- Ovenruimte: antraciet geëmailleerd
- Volledig glazen binnendeur
- Temperatuur glasdeur max. 30°C (oven 180°C)

Inhangroosters / uittreksysteem:
- Telescooprails 1-voudig, pyrolysebestendig

Toebehoren:
- 1 x Geëmailleerd bakblik, 1 x Combi rooster, 1 x Universele braadslede

Technische specificaties:
- Inbouwmaten (hxbxd): 450-455 x 560-568 x 550 mm
- Aansluitwaarde: 2,99 kW
- Energieklasse: A+

studioLine extra's:
- studioLine blackSteel design
- Telescooprails

EAN: 4242003836538

iQ700 Compacte espresso volautomaat

iQ700 compacte espresso volautomaat Home Connect

studioLine

sensoFlow System | oneTouch Function | silentCeram Drive | autoMilk Clean | Home connect

CT836LEB6 **€ 2.979,-**

Verwarmingssystemen en functies:
- Innovatief sensoFlow System - opwarmingssysteem garandeert een constante bereidingstemperatuur
- Optimale aandrukkracht voor de koffiemaling
- One-touch functie voor "My Coffee", Cappucino, koffiebereidingen met melk, Latte Machiato
- aromaDouble Shot, voor extra sterke koffie met volledig behoud van aroma's
- Watertemperatuur individueel instelbaar
- Waterfilter geintegreerd Intenza waterfilter
- **Home Connect via WLAN (bediening en monitoring op afstand)**

Design:
studioLine blackSteel design

Comfort / Zekerheid:
- 3,7" TFT kleurendisplay met interactief menu
- My Coffee functie: 8 favoriete koffievoorkeuren
- Koffie uitloop en melkopschuimer in hoogte te verstellen
- oneTouch DoubleCup: Twee kopjes tegelijkertijd bereiden
- Zijdelings afneembaar XXL-waterreservoir met 2,4 l inhoud vergemakkelijkt het vullen. De maalunit past zich automatisch aan de bonenvariant aan.
- creamCenter: One-Touch melkspecialiteiten met perfect fijn melkschuim
- Minimalisering van de opwarmtijd: de snelste eerste kop
- Water-, melk- en bonen containers zijn gemakkelijk toegankelijk achter de draaideur
- Bonenreservoir met aroma deksel (500 gram)

Reiniging:
- Uitneembare zetgroep
- Volautomatische stoomreiniging melksysteem
- Automatisch spoelprogramma bij in- en uitschakelen
- calc'nClean: automatische reiniging en ontkalking

Toebehoren:
- 1 x maatlepel, 1 x waterfilterpatroon, 1 x testband, 1 x melkreservoir, 9 x montageschroeven

Technische specificaties:
- Inbouwmaten (hxbxd): 449 x 558 x 354 mm
- Aansluitwaarde: 1,6 kW
- Pompdruksysteem: 19 bar

studioLine extra's:
- studioLine blackSteel design
- Home Connect

EAN: 4242003800171

iQ700 Vacumeerlade

iQ700 vacumeerlade 14 cm

studioLine

BV830ENB1 **€ 2.609,-**

Functies:
- 3 vacumeerstanden voor vacumeren in de vacumeerkamer, max. 99%
- 3 vacumeerstanden voor vacumeren buiten de vacumeerkamer, max. 90%
- Automatische aansluitherkenning voor het vacumeren buiten de vacumeerkamer
- Droogprogramma voor de vacuümpomp

Design:
- studioLine blackSteel design

Comfort / Zekerheid:
- Inhoud: 8 liter
- Belading tot 10 kg
- Gebruiksruimte in de vacumeerkamer (bxl): 210 x 275 mm
- Max grootte van de vacumeerzakken (bxl): 240 x 350 mm

Reiniging:
- Binnenruimte: roestvrij staal

Technische specificaties:
- Inbouwmaten (hxbxd): 140 x 560-568 x 550 mm
- Aansluitwaarde: 0,32 kW
- Geschikt voor inbouwcombinatie met iQ700 compacte ovens/magnetrons in 60 cm nis

studioLine extra's:
- studioLine blackSteel design

EAN: 4242003788066

iQ700 Warmhoudlade

iQ700 warmhoudlade 14 cm

studioLine

BI830CNB1 **€ 689,-**

Verwarmingssystemen en functies:
- Geschikt voor: voorverwarmen van serviesgoed, warmhouden van gerechten en dranken, ontdooien van gerechten, laten rijzen van deeg, langzaam garen
- Verwarming door hardglazen bodem met geïntegreerd verwarmingselement

Design:
- studioLine blackSteel design

Comfort / Zekerheid:
- Inhoud: 20 liter
- Belading tot 25 kg
- Max belading: 64 espresso kopjes of 12 borden (26 cm)
- Temperatuurregeling in 4 standen: ca. 30°C - 80°C (temperatuur glasoppervlak)

Reiniging:
- Binnenruimte: roestvrij staal

Technische specificaties:
- Inbouwmaten (hxbxd): 140 x 560-568 x 550 mm
- Aansluitwaarde: 0,81 kW
- Geschikt voor inbouwcombinatie met iQ700 compacte ovens/magnetrons in 60 cm nis

studioLine extra's:
- studioLine blackSteel design

EAN: 4242003788332

iQ700 Magnetron

iQ700 magnetron

studioLine

Magnetron

BF834LGB1 linksdraaiend **€ 999,-**
BF834RGB1 rechtsdraaiend **€ 999,-**

Verwarmingssystemen en functies:
- Max. vermogen: 900 W | 5 magnetronstanden (90 W, 180 W, 360 W, 600 W, max.) met inverter techniek
- cookControl7

Design:
- studioLine blackSteel design

Comfort / Zekerheid:
- Inhoud: 21 liter
- 2,8" TFT-Display met tiptoetsen
- LED verlichting
- Draaideur

Reiniging:
- Binnenruimte: roestvrij staal
- Volledig glazen binnendeur

Technische specificaties:
- Inbouwmaten (hxbxd): 362-382 x 560-568 x 300 mm
- Aansluitwaarde: 1,22 kW

studioLine extra's:
- studioLine blackSteel design

EAN BF834LGB1: 4242003788271
EAN BF834RGB1: 4242003788301

iQ700 bakoven met magnetron Home Connect, wit

studioLine

varioSpeed | activeClean® | Kern-temperatuur-meter | Home connect

HM876GDW6S **€ 2.389,-**

Verwarmingssystemen en functies:
- varioSpeed bakoven met magnetron met 13 verwarmingssystemen: 4D hetelucht, Hetelucht Eco, Onder- en bovenwarmte, Onder- en bovenwarmte Eco, Onderwarmte, coolStart, Circulatiegrill, Grootvlakgrill, Kleinvlakgrill, Pizzastand, Langzaam garen, Voorverwarmen borden, Warmhouden
- Aanvullende verwarmingssystemen met magnetron
- Max. vermogen: 800 W | 5 magnetronstanden (90 W, 180 W, 360 W, 600 W, max.) met inverter techniek
- **Home Connect via WLAN (bediening en monitoring op afstand)**
- cookControl Plus

Design:
- Wit met studioLine blackSteel design

Comfort / Zekerheid:
- Inhoud: 67 liter
- 3,7" TFT-Touchdisplay
- Temperatuurregeling van 30°C - 300°C
- **Kerntemperatuurmeter (3-punts)**
- LED verlichting
- Klapdeur met softMove

Reiniging:
- **activeClean®: pyrolytisch reinigingsysteem**
- Ovenruimte: antraciet geëmailleerd
- Vlakke glazen magnetron binnendeur
- Temperatuur glasdeur max. 30°C (oven 180°C)

Inhangroosters / uittreksysteem:
- Inhangroosters, niet achteraf uit te rusten met telescooprails

Toebehoren:
- 1 x Geëmailleerd bakblik, 1 x Combi rooster, 1 x Universele braadslede

Technische specificaties:
- Inbouwmaten (hxbxd): 585-595 x 560-568 x 550 mm
- Aansluitwaarde: 3,6 kW

studioLine extra's:
- Wit met studioLine blackSteel design
- Home Connect
- Kerntemperatuurmeter

EAN: 4242003789674

iQ700 bakoven Home Connect, wit

studioLine

activeClean® | Kern-temperatuur-meter | Home connect | A+ Energie

HB876GDW6S **€ 1.809,-**

Verwarmingssystemen en functies:
- Bakoven met 13 verwarmingssystemen: 4D hetelucht, Hetelucht Eco, Onder- en bovenwarmte, Onder- en bovenwarmte Eco, Onderwarmte, coolStart, Circulatiegrill, Grootvlakgrill, Kleinvlakgrill, Pizzastand, Langzaam garen, Voorverwarmen borden, Warmhouden
- **Home Connect via WLAN (bediening en monitoring op afstand)**
- cookControl Plus

Design:
- Wit met studioLine blackSteel design

Comfort / Zekerheid:
- Inhoud: 71 liter
- 3,7" TFT-Touchdisplay
- Temperatuurregeling van 30°C - 300°C
- **Kerntemperatuurmeter (3-punts)**
- Halogeen verlichting
- Klapdeur met softMove

Reiniging:
- **activeClean®: pyrolytisch reinigingsysteem**
- Ovenruimte: antraciet geëmailleerd
- Volledig glazen binnendeur
- Temperatuur glasdeur max. 30°C (oven 180°C)

Inhangroosters / uittreksysteem:
- Inhangroosters, achteraf uit te rusten met telescooprails

Toebehoren:
- 1 x Geëmailleerd bakblik, 1 x Combi rooster, 1 x Universele braadslede

Technische specificaties:
- Inbouwmaten (hxbxd): 585-595 x 560-568 x 550 mm
- Aansluitwaarde: 3,6 kW
- Energieklasse: A+

studioLine extra's:
- Wit met studioLine blackSteel design
- Home Connect
- Kerntemperatuurmeter

EAN: 4242003789698

iQ700 compacte bakoven met stoom Home Connect, wit

studioLine

fullSteam | ecoClean Plus | Kern-temperatuur-meter | Home connect | A+ Energie

CS856GDW7S **NIEUW** **€ 2.059,-**

Verwarmingssystemen en functies:
- Compacte oven met stoom met 13 verwarmingssystemen: 4D hetelucht, Hetelucht Eco, Onder- en bovenwarmte, Onder- en bovenwarmte Eco, Onderwarmte, coolStart, Circulatiegrill, Grootvlakgrill, Kleinvlakgrill, Pizzastand, Langzaam garen, Voorverwarmen borden, Warmhouden
- Aanvullende verwarmingssystemen met stoom: stoom, regenereren, gistdeeg laten rijzen, ontdooien
- Externe stoomopwekking
- **Home Connect via WLAN (bediening en monitoring op afstand)**
- cookControl Plus

Design:
- Wit met studioLine blackSteel design

Comfort / Zekerheid:
- Inhoud: 47 liter
- Inhoud waterreservoir: 1 liter
- 3,7" TFT-Touchdisplay
- Temperatuurregeling van 30°C - 250°C
- **Kerntemperatuurmeter (3-punts)**
- LED verlichting
- Klapdeur met softMove

Reiniging:
- ecoClean Plus: zelfreinigende katalytische plafond, achterwand en zijwanden
- Ovenruimte: antraciet geëmailleerd
- Volledig glazen binnendeur
- Temperatuur glasdeur max. 40°C (oven 180°C)

Inhangroosters / uittreksysteem:
- Inhangroosters, achteraf uit te rusten met telescooprails

Toebehoren:
- 1 x Stoomreservoir met gaatjes, formaat S, 1 x Stoomreservoir met gaatjes, formaat XL, 1 x Stoomreservoir zonder gaatjes, formaat S, 1 x Rooster, 1 x Universele braadslede

Technische specificaties:
- Inbouwmaten (hxbxd): 450-455 x 560-568 x 550 mm
- Aansluitwaarde: 3,3 kW
- Energieklasse: A+

studioLine extra's:
- Wit met studioLine blackSteel design
- Home Connect
- Kerntemperatuurmeter

EAN: 4242003839416

iQ700 compacte bakoven met magnetron Home Connect, wit

studioLine

varioSpeed | activeClean® | Kern-temperatuur-meter | Home connect

CM876GDW6S € 1.969,-

Verwarmingssystemen en functies:
- Compacte varioSpeed oven met magnetron met 13 verwarmingssystemen: 4D hetelucht, Hetelucht Eco, Onder- en bovenwarmte, Onder- en bovenwarmte Eco, Onderwarmte, coolStart, Circulatiegrill, Grootvlakgrill, Kleinvlakgrill, Pizzastand, Langzaam garen, Voorverwarmen borden, Warmhouden
- Aanvullende verwarmingssystemen met magnetron
- Max. vermogen: 900 W | 5 magnetronstanden (90 W, 180 W, 360 W, 600 W, max.) met inverter techniek
- **Home Connect via WLAN (bediening en monitoring op afstand)**
- cookControl Plus

Design:
- Wit met studioLine blackSteel design

Comfort / Zekerheid:
- Inhoud: 45 liter
- 3,7" TFT-Touchdisplay
- Temperatuurregeling van 30°C - 300°C
- **Kerntemperatuurmeter (3-punts)**
- LED verlichting
- Klapdeur met softMove

Reiniging:
- **activeClean®: pyrolytisch reinigingsysteem**
- Ovenruimte: antraciet geëmailleerd
- Vlakke glazen magnetron binnendeur
- Temperatuur glasdeur max. 30°C (oven 180°C)

Inhangroosters / uittreksysteem:
- Inhangroosters, niet achteraf uit te rusten met telescooprails

Toebehoren:
- 1 x Combi rooster, 1 x Universele braadslede

Technische specificaties:
- Inbouwmaten (hxbxd): 450-455 x 560-568 x 550 mm
- Aansluitwaarde: 3,6 kW

studioLine extra's:
- Wit met studioLine blackSteel design
- Home Connect
- Kerntemperatuurmeter

EAN: 4242003789971

iQ700 warmhoudlade 14 cm, wit

BI630CNW1 € 689,-

Verwarmingssystemen en functies:
- Geschikt voor: voorverwarmen van serviesgoed, warmhouden van gerechten en dranken, ontdooien van gerechten, laten rijzen van deeg, langzaam garen
- Verwarming door hardglazen bodem met geïntegreerd verwarmingselement

Design:
- Wit design

Comfort / Zekerheid:
- Inhoud: 20 liter
- Belading tot 25 kg
- Max belading: 64 espresso kopjes of 12 borden (26 cm)
- Temperatuurregeling in 4 standen: ca. 30°C - 80°C (temperatuur glasoppervlak)

Reiniging:
- Binnenruimte: roestvrijstaal

Technische specificaties:
- Inbouwmaten (hxbxd): 140 x 560-568 x 550 mm
- Aansluitwaarde: 0,81 kW

EAN: 4242003676608

iQ700 wandschouwkap 90 cm headroom-design schuin, wit

studioLine

90 cm Breedte | iQdrive | climate Control Sensor | cookConnect system | Home connect | A+ Energie

LC91KWW20S € 2.559,-

Verwarmingssystemen en functies:
- Geschikt voor luchtafvoer of recirculatie
- **Efficiënte koolborstelloze iQdrive technologie**
- Afzuigcapaciteit in recirculatiestand: normaalstand: 540 m³/h Intensiefstand: 980 m³/h
- Geluidsdruk/-niveau volgens EN 60704-3 en EN 60704-2-13 bij luchtafvoer: Max. normaalstand: 41 dB(A) / 55 dB (re 1 pW) Intensiefstand: 55 dB(A) / 69 dB (re 1 pW)

Bediening:
- **TouchSlider-bediening** met LED-aanduiding
- 5 Snelheden inclusief 2 intensiefstanden
- **Home Connect via WLAN (bediening en monitoring op afstand)**
- **cookConnect:** bedien afzuigkap vanaf de cookConnect-geschikte kookplaat

Comfort / Zekerheid:
- **ClimateControl sensor**
- Automatische nalooptijd (10 minuten)
- **Randafzuiging**
- Filterafdekking met glazen paneel
- Metalen vetfilters, uitwasbaar
- **emotionLight Pro** met alle kleuren van de regenboog
- 2 x 3 W LED verlichting
- Dimfunctie voor de verlichting met traploze instelling van de lichtsterkte

Energiewaarden:
- Energieklasse: A+
- Gemiddelde energieverbruik: 32.2 kWh/jaar
- Energieklasse ventilator: A
- Energieklasse verlichting: A
- Energieklasse vetfilter: B
- Max. geluidsniveau op normaalstand: 55 dB

Optionele accessoires:
- LZ10AKR00 regenereerbaar recirculatie startset, voor kap zonder schacht
- LZ10AKS00 regenereerbaar recirculatie startset, voor kap met schacht
- LZ10AKT00 recirculatie startset, voor kap zonder schacht
- LZ10AKU00 recirculatie startset, voor kap met schacht
- LZ10AXC50 RVS cleanAir recirculatieset
- LZ00XXP00 regenereerbaar koolfilter voor cleanAir
- LZ56200 koolfilter voor cleanAir
- LZ10AXK50 schachtverlenging 100 cm
- LZ10AXL50 schachtverlenging 150 cm

Technische specificaties:
- Afmetingen luchtafvoer (hxbxd): 930-1200 x 890 x 499 mm
- Aansluitwaarde: 270 W

studioLine extra's:
- Wit met studioLine blackSteel design
- TouchSlider bediening
- Home Connect / cookConnect • Zwarte vetfilters

EAN: 4242003761090

SIEMENS
SIEMENS
SIEMENS

Haal het meeste uit uw tijd. Net als uw iQ500 oven.

De nieuwe iQ500 ovens zijn dankzij hun tijdloze design een ware highlight in de keuken. De hoogstaande afwerking en de kwaliteit van de gebruikte materialen zorgen ervoor dat de apparaten direct indruk maken. Dit wordt verder versterkt door de nieuw ontwikkelde lightControl bedieningsknop. De ovensystemen zijn op de knop afgebeeld en worden door de blauwe verlichting gehighlight. Op deze manier kunt u meteen op het eerste gezicht zien op welk ovensysteem uw oven is ingesteld. De extra brede knop maakt deze niet alleen aantrekkelijk maar ook makkelijk te bedienen. De 100% roestvrijstalen afwerking van de knop zorgt voor een hoogwaardige uitstraling.

De nieuwe iQ500 apparaten zorgen voor maximale flexibiliteit bij het indelen van uw apparaten. De apparaten kunnen geheel naar wens geplaatst en gecombineerd worden. Kiest u bijvoorbeeld voor een horizontale opstelling of toch voor een opstelling waar de apparaten verticaal worden geplaatst – het resultaat is altijd harmonieus.

Kies voor een drie in één oplossing met magnetron, stoom en hetelucht.
Nieuw in het iQ500 assortiment is de compacte magnetron met stoomfunctie. Deze is beschikbaar in twee varianten: of 3-in-1 waarbij de magnetron wordt gecombineerd met stoom en hetelucht, of 2-in-1 met de combinatie magnetron en stoom.

De stoomfunctie maakt gebruikt van een 800 ml waterreservoir aan de onderzijde van de oven. Het water wordt extern met een verwarmingselement tot stoom verwarmd, die vervolgens met behulp van de ventilator in de magnetronruimte wordt verspreid. Met deze stoomfunctie kan zowel stoom worden toegevoegd aan de magnetron of hetelucht functie, als volledig 100% worden gestoomd.

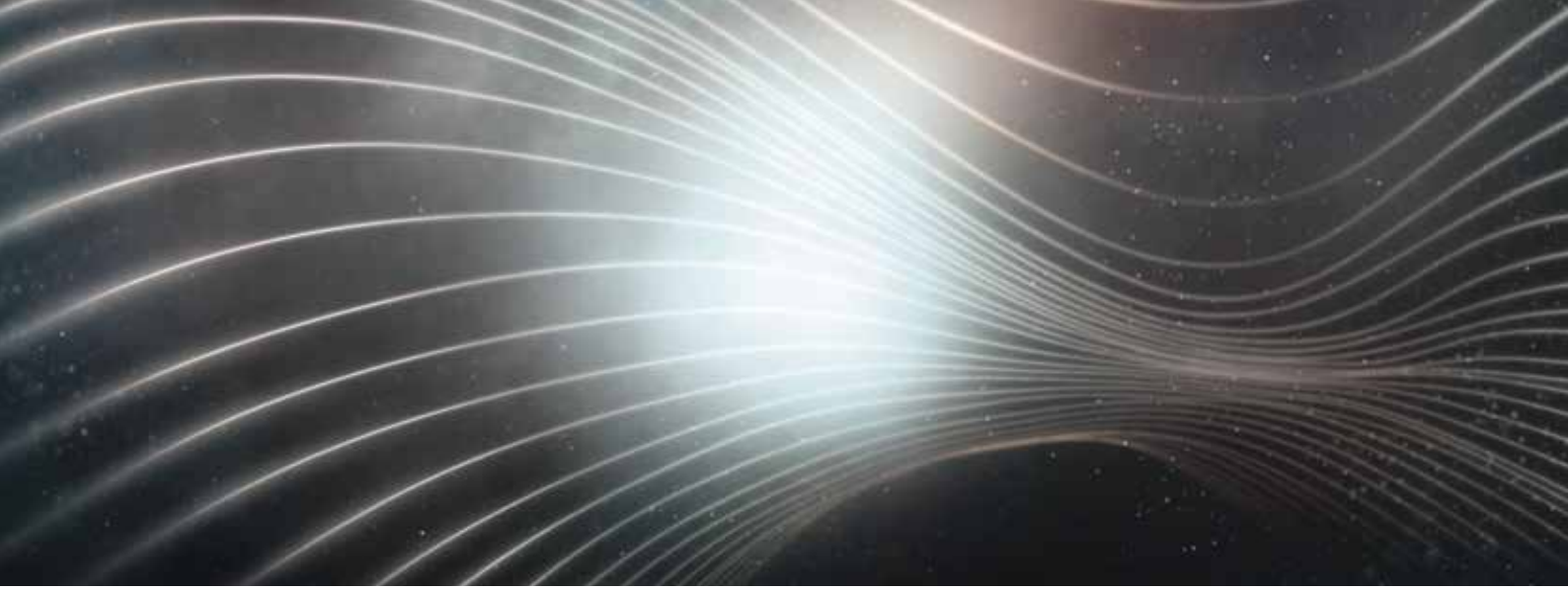

Ervaar hoe het is om niet te hoeven wachten: Snel voorverwarmen.
Dankzij Snel voorverwarmen verwarmt de oven extra snel voor – zonder dat daarbij extra energie wordt gebruikt. Zo is de oven bijvoorbeeld voorverwarmd tot een temperatuur van 175°C in ongeveer 5 minuten (bij 3D hetelucht Plus).

Koken makkelijk gemaakt: cookControl.
Koken wordt dankzij cookControl nog makkelijker. Een oven met cookControl is voorzien van ingebouwde programma's voor het bereiden van bijvoorbeeld vlees, vis, groenten en taarten. Selecteer het gewenste gerecht, geef het gewicht aan en uw oven doet de rest.

De snelle start voor uw maaltijd: coolStart.
De coolStart functie maakt gebruik van een intelligente manier van verwarmen. Hierdoor kunnen bevroren gerechten snel en zonder voorverwarmen worden bereid.

Perfectie op ieder niveau: 3D hetelucht Plus.
De 3D hetelucht Plus functie maakt het mogelijk tegelijkertijd op drie niveaus te bakken. De oven zorgt ervoor dat de warmte in de oven perfect wordt verdeeld. Met gegarandeerd perfecte bakresultaten op ieder niveau.

iQ500 Bakovens

iQ500 bakoven

studioLine

activeClean® | A Energie

HB478G0B0 NIEUW **€ 1.289,,-**

Verwarmingssystemen en functies:
- Bakoven met 9 verwarmingssystemen: Hetelucht mild, 3D hetelucht Plus, Onder- en bovenwarmte, Onderwarmte, coolStart, Circulatiegrill, Grootvlakgrill, Pizzastand, Langzaam garen
- cookControl30

Design:
- studioLine blackSteel design iQ500

Comfort / Zekerheid:
- Inhoud: 71 liter
- LCD display met timer
- **lightControl: intuïtieve draaiknoppen met verlichting**
- Temperatuurregeling van 30°C - 275°C
- Halogeen verlichting
- Klapdeur met softClose

Reiniging:
- **activeClean®: pyrolytisch reinigingsysteem**
- Ovenruimte: graniet geëmailleerd
- Volledig glazen binnendeur
- Temperatuur glasdeur max. 30°C (oven 180°C)

Inhangroosters / uittreksysteem:
- varioClip telescooprails 1-voudig, met stop-functie

Toebehoren:
- 1 x Combi rooster, 1 x Universele braadslede

Technische specificaties:
- Inbouwmaten (hxbxd): 585-595 x 560-568 x 550 mm
- Aansluitwaarde: 3,6 kW
- Energieklasse: A

studioLine extra's:
- studioLine blackSteel design iQ500
- varioClip telescooprails 1-voudig

EAN: 4242003843956

iQ500 bakoven

studioLine

ecoClean Plus | A Energie

HB457G0B0 **€ 1.009,-**

Verwarmingssystemen en functies:
- Bakoven met 7 verwarmingssystemen: Hetelucht mild, 3D hetelucht Plus, Onder- en bovenwarmte, Onderwarmte, Circulatiegrill, Grootvlakgrill, Pizzastand
- cookControl10

Design:
- studioLine blackSteel design iQ500

Comfort / Zekerheid:
- Inhoud: 71 liter
- LCD display met timer
- **lightControl: intuitieve draaiknoppen met verlichting**
- Temperatuurregeling van 50°C - 275°C
- Halogeen verlichting
- Klapdeur met softClose

Reiniging:
- ecoClean Plus: zelfreinigende katalytische plafond, achterwand en zijwanden
- Ovenruimte: graniet geëmailleerd
- Volledig glazen binnendeur
- Temperatuur glasdeur max. 40°C (oven 180°C)

Inhangroosters / uittreksysteem:
- varioClip telescooprails 1-voudig, met stop-functie

Toebehoren:
- 1 x Combi rooster, 1 x Universele braadslede

Technische specificaties:
- Inbouwmaten (hxbxd): 585-595 x 560-568 x 550 mm
- Aansluitwaarde: 3,6 kW
- Energieklasse: A

studioLine extra's:
- studioLine blackSteel design iQ500
- varioClip telescooprails 1-voudig

EAN: 4242003815175

iQ500 Compacte combi-magnetron met stoom

iQ500 Compacte combi-magnetron met stoom en hetelucht

studioLine

Magnetron | fullSteam

CP465AGB0 **€ 1.499,-**

Magnetron en functies:
- Compacte magnetron met stoom+hetelucht met de verwarmingssystemen: magnetron, stoom, Hetelucht, Circulatiegrill, Grootvlakgrill
- Max. vermogen: 1000 W | 5 magnetronstanden (90 W, 180 W, 360 W, 600 W, max.) met inverter techniek
- Grill met magnetronstanden 90 W, 180 W, 360 W, 600 W te combineren
- 4 ontdooi-en 26 kookprogramma's
- 3 stoomstanden
- Externe stoomopwekking
- cookControl30

Design:
- studioLine blackSteel design iQ500

Comfort / Zekerheid:
- Inhoud: 36 liter
- Inhoud waterreservoir: 0.8 liter
- LCD display met timer
- **lightControl: intuïtieve draaiknoppen met verlichting**
- Temperatuurregeling van 40°C tot 230°C
- LED verlichting
- Klapdeur

Reiniging:
- Binnenruimte: roestvrij staal, glaskeramische bodem
- Ontkalkingsprogramma

Toebehoren:
- 1 x roosterinzet, 1 x rooster, 1 x Glazen braadslede

Technische specificaties:
- Inbouwmaten (hxbxd): 450-452 x 560-568 x 550 mm
- Aansluitwaarde: 3,1 kW

studioLine extra's:
- studioLine blackSteel design iQ500

EAN: 4242003824061

iQ500 Bakovens

iQ500 bakoven ovenwagen

HB578BBS0 **€ 1.329,-**

Verwarmingssystemen en functies:
- Bakoven met 9 verwarmingssystemen: Hetelucht Mild, 3D hetelucht Plus, Onder- en bovenwarmte, Onderwarmte, coolStart, Circulatiegrill, Grootvlakgrill, Pizzastand, Langzaam garen
- cookControl30

Comfort / Zekerheid:
- Inhoud: 71 liter
- LCD display met timer
- **lightControl: intuitieve draaiknoppen met verlichting**
- Temperatuurregeling van 30°C - 275°C
- Halogeen verlichting
- **Ovenwagen**

Reiniging:
- **activeClean®: pyrolytisch reinigingsysteem**
- Ovenruimte: graniet geëmailleerd
- Volledig glazen binnendeur
- Temperatuur glasdeur max. 30°C (oven 180°C)

Inhangroosters / uittreksysteem:
- Ovenwagen

Toebehoren:
- 1 x Combi rooster, 1 x Universele braadslede

Technische specificaties:
- Inbouwmaten (hxbxd): 585-595 x 560-568 x 550 mm
- Aansluitwaarde: 3,6 kW
- Energieklasse: A

EAN: 4242003799451

iQ500 bakoven

HB578ABS0 **€ 1.179,-**

Verwarmingssystemen en functies:
- Bakoven met 9 verwarmingssystemen: Hetelucht mild, 3D hetelucht Plus, Onder- en bovenwarmte, Onderwarmte, coolStart, Circulatiegrill, Grootvlakgrill, Pizzastand, Langzaam garen
- cookControl30

Comfort / Zekerheid:
- Inhoud: 71 liter
- LCD display met timer
- **lightControl: intuitieve draaiknoppen met verlichting**
- Temperatuurregeling van 30°C - 275°C
- Halogeen verlichting
- Klapdeur

Reiniging:
- **activeClean®: pyrolytisch reinigingsysteem**
- Ovenruimte: graniet geëmailleerd
- Volledig glazen binnendeur
- Temperatuur glasdeur max. 30°C (oven 180°C)

Inhangroosters / uittreksysteem:
- Telescooprails achteraf uit te rusten

Toebehoren:
- 1 x Combi rooster, 1 x Universele braadslede

Technische specificaties:
- Inbouwmaten (hxbxd): 585-595 x 560-568 x 550 mm
- Aansluitwaarde: 3,6 kW
- Energieklasse: A

EAN: 4242003799437

iQ500 bakoven

HB556ABS0 **€ 959,-**

Verwarmingssystemen en functies:
- Bakoven met 7 verwarmingssystemen: Hetelucht mild, 3D hetelucht Plus, Onder- en bovenwarmte, Onderwarmte, Circulatiegrill, Grootvlakgrill, Pizzastand
- cookControl10

Comfort / Zekerheid:
- Inhoud: 71 liter
- LCD display met timer
- **lightControl: intuitieve draaiknoppen met verlichting**
- Temperatuurregeling van 50°C - 275°C
- Halogeen verlichting
- Klapdeur

Reiniging:
- ecoClean Plus: zelfreinigende katalytische plafond, achterwand en zijwanden
- Ovenruimte: graniet geëmailleerd
- Volledig glazen binnendeur
- Temperatuur glasdeur max. 40°C (oven 180°C)

Inhangroosters / uittreksysteem:
- Telescooprails achteraf uit te rusten

Toebehoren:
- 1 x Combi rooster, 1 x Universele braadslede

Technische specificaties:
- Inbouwmaten (hxbxd): 585-595 x 560-568 x 550 mm
- Aansluitwaarde: 3,6 kW
- Energieklasse: A

EAN: 4242003799307

iQ500 Bakoven

iQ500 bakoven

ecoClean | A Energie

HB537ABS0 **€ 909,-**

Verwarmingssystemen en functies:
- Bakoven met 7 verwarmingssystemen: Hetelucht mild, 3D hetelucht Plus, Onder- en bovenwarmte, Onderwarmte, Circulatiegrill, Grootvlakgrill, Pizzastand
- cookControl10

Comfort / Zekerheid:
- Inhoud: 71 liter
- LCD display met timer
- **lightControl: intuitieve draaiknoppen met verlichting**
- Temperatuurregeling van 50°C - 275°C
- Halogeen verlichting
- Klapdeur

Reiniging:
- ecoClean: zelfreinigende katalytische achterwand
- Ovenruimte: graniet geëmailleerd
- Volledig glazen binnendeur
- Temperatuur glasdeur max. 50°C (oven 180°C)

Inhangroosters / uittreksysteem:
- Telescooprails achteraf uit te rusten

Toebehoren:
- 1 x Combi rooster, 1 x Universele braadslede

Technische specificaties:
- Inbouwmaten (hxbxd): 585-595 x 560-568 x 550 mm
- Aansluitwaarde: 3,6 kW
- Energieklasse: A

EAN: 4242003799246

iQ500 Compacte (combi-) magnetrons (met stoom)

iQ500 compacte magnetron met stoom

Magnetron | fullSteam

CO565AGS0 **€ 1259,-**

Magnetron en functies:
- Compacte magnetron met stoom
- Verwarmingssystemen: magnetron, 100% stoom, Grootvlakgrill, Kleinvlakgrill
- Max. vermogen: 1000 W | 5 magnetronstanden (90 W, 180 W, 360 W, 600 W, max.)
- Grill met magnetronstanden 90 W, 180 W, 360 W, 600 W te combineren
- 3 stoomstanden
- Externe stoomopwekking
- cookControl15

Comfort / Zekerheid:
- Inhoud: 36 liter
- Inhoud waterreservoir: 0,8 liter
- LCD display
- **lightControl: intuitieve draaiknoppen met verlichting**
- Temperatuurregeling van 40°C tot 230°C
- LED verlichting
- Klapdeur

Reiniging:
- Binnenruimte: roestvrij staal
- Ontkalkingsprogramma

Toebehoren:
- 1 x rooster, 1 x Glazen braadslede

Technische specificaties:
- Inbouwmaten (hxbxd): 450-452 x 560-568 x 550 mm
- Aansluitwaarde: 3,1 kW

EAN: 4242003803905

iQ500 compacte combi-magnetron

Magnetron

CM585AMS0 **€ 959,-**

Magnetron en functies:
- Compacte combi-magnetron met 5 verwarmingssysteem: magnetron, Grootvlakgrill, Pizzastand, Circulatiegrill, Hetelucht
- Max. vermogen: 900 W | 5 magnetronstanden (90 W, 180 W, 360 W, 600 W, max.)
- Grill met magnetronstanden 90 W, 180 W, 360 W, 600 W te combineren
- 4 ontdooi-en 3 kookprogramma's met de magnetronfunctie, 8 programma's voor de combinatiefunctie
- cookControl15

Comfort / Zekerheid:
- Inhoud: 44 liter
- LCD display
- **lightControl: intuitieve draaiknoppen met verlichting**
- Temperatuurregeling van 40°C - 230°C
- LED verlichting
- **Metalen draaiplateau Ø 36 cm**
- Klapdeur

Reiniging:
- Binnenruimte: roestvrij staal

Toebehoren:
- 1 x Hoog rooster, 1 x Vlak rooster, 1 x Draaiplateau

Technische specificaties:
- Inbouwmaten (hxbxd): 450-452 x 560-568 x 550 mm
- Aansluitwaarde: 3,35 kW

EAN: 4242003805336

iQ500 Magnetrons

iQ500 magnetron met grill

Magnetron

BE555LMS0 **€ 619,-**

Verwarmingssystemen en functies:
- Max. vermogen: 900 W | 5 magnetronstanden (90 W, 180 W, 360 W, 600 W, max.)
- cookControl8

Extra functies:
- Grill met magnetronstanden 90 W, 180 W, 360 W te combineren
- 4 ontdooi en kookprogramma's in magnetron, 1 combinatiefunctie

Comfort / Zekerheid:
- Inhoud: 25 liter
- Bediening met tiptoetsen en te verzinken draaiknop
- Memory functie (1 setting)
- Binnenverlichting
- **Glazen draaiplateau Ø 31,5 cm**

Reiniging:
- Binnenruimte: roestvrij staal

Toebehoren:
- 1 x Rooster, 1 x Draaiplateau

Technische specificaties:
- Inbouwmaten (hxbxd): 380-382 x 560-568 x 550 mm
- Aansluitwaarde: 1,45 kW
- Alleen geschikt voor hoge kast

EAN: 4242003805695

iQ300 magnetron

Magnetron

BF550LMR0 **€ 489,-**

Verwarmingssystemen en functies:
- Max. vermogen: 900 W | 5 magnetronstanden (90 W, 180 W, 360 W, 600 W, max.)

Comfort / Zekerheid:
- Inhoud: 25 liter
- Bediening met tiptoetsen en te verzinken draaiknop
- Memory functie (1 setting)
- Binnenverlichting
- **Glazen draaiplateau Ø 31,5 cm**

Reiniging:
- Binnenruimte: roestvrij staal

Toebehoren:
- 1 x Draaiplateau

Technische specificaties:
- Inbouwmaten (hxbxd): 380-382 x 560-568 x 550 mm
- Aansluitwaarde: 1,45 kW
- Alleen geschikt voor hoge kast

EAN: 4242003805732

iQ500 magnetron

studioLine

Magnetron

BF425LMB0 **€ 539,-**

Verwarmingssystemen en functies:
- Max. vermogen: 800 W | 5 magnetronstanden (90 W, 180 W, 360 W, 600 W, max.)
- cookControl7

Design:
- studioLine blackSteel design iQ500

Comfort / Zekerheid:
- Inhoud: 20 liter
- Bediening met tiptoetsen en te verzinken draaiknop
- LED verlichting
- **Glazen draaiplateau Ø 25,5 cm**

Reiniging:
- Binnenruimte: roestvrij staal

Toebehoren:
- 1 x Draaiplateau

Technische specificaties:
- Inbouwmaten (hxbxd): 362-365 x 560-568 x 300 mm
- Aansluitwaarde: 1,27 kW

studioLine extra's:
- studioLine blackSteel design iQ500

EAN: 4242003805770

iQ500 Warmhoudlade

iQ500 warmhoudlade 14 cm

BI510CNR0 **€ 639,-**

Verwarmingssystemen en functies:
- Geschikt voor: voorverwarmen van serviesgoed, warmhouden van gerechten en dranken, ontdooien van gerechten, laten rijzen van deeg

Comfort / Zekerheid:
- Inhoud: 23 liter
- Belading tot 15 kg
- Max belading: 64 espresso kopjes of 12 borden (26 cm)
- Traploze temperatuurregeling: ca. 40°C - 80°C

Reiniging:
- Binnenruimte: roestvrij staal

Technische specificaties:
- Inbouwmaten (hxbxd): 140 x 560-568 x 550 mm
- Aansluitwaarde: 0,81 kW
- Geschikt voor inbouwcombinaties met iQ500 compacte ovens/magnetrons in 60 cm nis

EAN: 4242003803844

iQ500 Bakovens 90 cm breed

iQ500 bakoven 90 cm breed 60 cm hoog

activeClean® Energie A+

VB578D0S0 **€ 2.659,-**

Verwarmingssystemen en functies:
- 90 cm brede bakoven met 10 verwarmingssystemen: Hetelucht, Onder- en bovenwarmte Grill, Onder- en bovenwarmte, Onderwarmte, Circulatiegrill, Circulatielucht, Grootvlakgrill, Kleinvlakgrill, Pizzastand, Ontdooien

Comfort / Zekerheid:
- Inhoud: 112 liter
- LCD display met timer
- **lightControl: intuitieve draaiknoppen met verlichting**
- Temperatuurregeling van 50°C - 280°C
- Halogeen verlichting
- Klapdeur

Reiniging:
- **activeClean®: pyrolytisch reinigingsysteem**
- Ovenruimte: graniet geëmailleerd
- Volledig glazen binnendeur
- Temperatuur glasdeur max. 40°C (oven 180°C)

Inhangroosters / uittreksysteem:
- varioClip telescooprails 1-voudig

Toebehoren:
- 1 x Geëmailleerd bakblik, 1 x Combi rooster, 1 x Universele braadslede

Technische specificaties:
- Inbouwmaten (hxbxd): 600-604 x 860-864 x 560 mm
- Aansluitwaarde: 3 kW
- Energieklasse: A+

EAN: 4242003803349

iQ500 bakoven 90 cm breed 47 cm hoog

ecoClean Plus Energie A+

VB558C0S0 **€ 2.119,-**

Verwarmingssystemen en functies:
- 90 cm brede bakoven met 10 verwarmingssystemen: Hetelucht, Onder- en bovenwarmte Grill, Onder- en bovenwarmte, Onderwarmte, Circulatiegrill, Circulatielucht, Grootvlakgrill, Kleinvlakgrill, Pizzastand, Ontdooien

Comfort / Zekerheid:
- Inhoud: 85 liter
- LCD display met timer
- **lightControl: intuitieve draaiknoppen met verlichting**
- Temperatuurregeling van 50°C - 280°C
- Halogeen verlichting
- Klapdeur

Reiniging:
- ecoClean Plus: zelfreinigende katalytische zijwanden en achterwand
- Ovenruimte: graniet geëmailleerd
- Volledig glazen binnendeur
- Temperatuur glasdeur max. 40°C (oven 180°C)

Inhangroosters / uittreksysteem:
- varioClip telescooprails 1-voudig

Toebehoren:
- 1 x Geëmailleerd bakblik, 1 x Combi rooster, 1 x Universele braadslede

Technische specificaties:
- Inbouwmaten (hxbxd): 477-480 x 860-864 x 560 mm
- Aansluitwaarde: 3 kW
- Energieklasse: A+

EAN: 4242003802328

Optionele accessoires ovens

HZ638D30 €162,95

Telescoop 3-voudig voor iQ700 60 cm bakovens met stoom

HZ638370 €162,95

Telescoop 3-voudig voor iQ700 60 cm bakovens met pyrolyse

HZ638300 €151,95

Telescoop 3-voudig voor iQ700 60 cm bakovens met ecoClean

HZ538S00 €120,00

Telescoop 3-voudig incl. 1 varioClip rails voor iQ500
60 cm bakovens

HZ538200 €82,95

Telescoop 2-voudig voor iQ500 60 cm bakovens

HZ538000 €66,95

Telescoop varioClip rails 1-voudig voor iQ500 60 cm bakovens

HZ636000 €58,95

Glazen braadslede voor iQ700 60/45 cm ovens

HZ66D910 €49,25

vacumeerzakken
180 x 280 mm, 100 stuks

HZ66D920 €56,95

vacumeerzakken
240 x 350 mm, 100 stuks

Zonder afdekstrip | Met afdekstrip **HZ66X650**

***HZ66X650 €25,00**
Afdekstrip onderkant oven, zwart

HZ66X600 €28,75

Afdekstrips voor corpus + onderkant oven, zwart

* Maak uw oven nog mooier met behulp van de optionele afdekstrip.

			HN878G4B6	HM876GDW6S	HM876G0B6	HM836GNB6	HS858GXB6	HS836GTB6	HB876GDW6S	HB876G5B6	HB875G5B1	HB836GTB6	HB835GTB1	HB578BBS0	HB578ABS0	HB556ABS0	HB537ABS0	HB457G0B0	CN878G4B6	CN838GRB6	CM876GDW6S	CM876G0B6	CM836GNB6	CS858GRB7	CS856GNB7	CS856GDW7S	CB875G0B2
Telescooprails																											
Telescoop 3-voudig voor iQ700 60 cm bakovens met stoom	**HZ638D30**	€162,95					•	•																			
Telescoop 3-voudig voor iQ700 60 cm bakovens met pyrolyse, pyrolysebestendig	**HZ638370**	€162,95							•	•	•																
Telescoop 3-voudig voor iQ700 60 cm bakovens	**HZ638300**	€151,95							•	•	•	•	•	•	•	•	•										
Telescoop 3-voudig incl. 1 varioClip rails voor iQ500 60 cm bakovens	**HZ538S00**	€120,-											•	•	•	•	•										
Telescoop 2-voudig voor iQ500 60 cm bakovens	**HZ538200**	€82,95											•	•	•	•	•										
Telescoop varioClip rails 1-voudig voor iQ500 60 cm bakovens	**HZ538000**	€66,95											•	•	•	•	•										
Braadsledes en stoomovenpannen																											
Glazen braadslede voor iQ700 60/45 cm ovens	**HZ636000**	€58,95	•	•	•	•	•	•	•	•	•	•	•	•	•	•	•	•	•	•	•	•	•	•	•	•	•
Overige accessoires																											
Decorstrip zwart (2x strips bedekken onderkant oven en front keukenkast)	**HZ66X600**	€28,75	•	•	•	•	•	•	•	•	•	•	•	•	•	•	•	•	•	•	•	•	•	•	•	•	•
Decorstrip zwart (bedekt onderkant oven)	**HZ66X650**	€25,00	•	•	•	•	•	•	•	•	•	•	•	•	•	•	•	•	•	•	•	•	•	•	•	•	•
Vacumeerzakken 180 x 280 mm, 100 stuks	**HZ66D910**	€49,25					•	•																•			
Vacumeerzakken 240 x 350 mm, 100 stuks	**HZ66D920**	€56,95					•	•																•			

Reinigings- en onderhoudsmiddelen

Onderhoudsmiddel voor RVS 00311944	Ontvetter 00311908	Onderhoudsset RVS 00311775	Verzorgingsset 00311965	Ontkalkingstabletten 00311821
Breng het apparaat terug in de showroomstaat met behulp van deze roestvrijstalen conditioning doeken. De doeken zijn geïmpregneerd met speciale olie en beschermen het oppervlak tegen vingerafdrukken en vlekken.	**Intensieve vetoplosser voor ovens en magnetrons.** Biologisch afbreekbaar en fosfaatvrij.	**Reinigingsdoekjes voor roestvrijstalen oppervlakken** (ook los te bestellen 00311944). **Reinigingspoeder 'Weense Kalk' voor roestvrijstalen oppervlakken** (ook los te bestellen 00311774).	**Reiniging- en onderhoudsset voor volautomatische koffiemachines.**	**Ontkalkingstabletten voor volautomatische koffiemachines.**
Inhoud: 5 doeken per pak	Inhoud: 500 ml	Inhoud reinigingsdoekjes: 5 stuks Inhoud reinigingspoeder: 100 gram	Inhoud: 10 reinigingstabletten, 3 ontkalkingstabletten (36 g), 1 waterfilterpatroon, 1 reinigingsborstel	Inhoud: 3 stuks - 36 gram
Prijs Online Shop € 7,20	Prijs Online Shop € 11,25	Prijs Online Shop € 15,50	Prijs Online Shop € 40,95	Prijs Online Shop € 12,50

Vloeibare ontkalker 00311968	Ontkalkingstabletten 00311864	Onderhoudsset voor espressovolautomaten 00311813	Waterfilter voor koffievolautomaten 17000705	Reinigingstabletten 00311970
Voor het onkalken van stoomovens, espressovolautomaten, koffiemachines en waterkokers. Te gebruiken volgens de gebruiksaanwijzing.	**Voor het ontkalken van espressovolautomaten.** Te gebruiken volgens de gebruiksaanwijzing.	**Vloeibare ontkalker** (ook los te bestellen 00311968). **Reinigingstabletten** (ook los te bestellen 00311970).	**Optimale bescherming tegen kalkafzetting.** Verlengt de levensduur van uw volautomaat.	Reinigingstabletten voor koffie- en espressomachines en waterkokers.
Inhoud: 500 ml	Inhoud: 6 tabletten	Inhoud vloeibare ontkalker: 500 ml Inhoud reinigingstabletten: 10 stuks	Vervangen na 2 maanden / 400 koppen koffie.	Inhoud: 10 tabletten
Prijs Online Shop € 11,25	Prijs Online Shop € 11,25	Prijs Online Shop € 17,50	Prijs Online Shop € 13,50	Prijs Online Shop € 11,25

Reinigingsgel voor ovens 00311859	Reinigingsspray voor ovens 00311860	RVS onderhoudsmiddel 00311567
Reinigingsgel voor ovens.	Reinigingsgel-spray voor ovens.	Reinigingsolie voor het onderhoud van roestvrijstalen oppervlakken.
Inhoud: 200 ml	Inhoud: 500 ml	Inhoud: 100 ml
Prijs Online Shop € 10,25	Prijs Online Shop € 13,50	Prijs Online Shop € 10,25

Siemens kookplaten: voor ieder wat wils.

Als het om het hart van uw keuken gaat, geeft Siemens u alle vrijheid om te kiezen uit inductiekookplaten, keramische kookplaten en gaskookplaten. Siemens kookplaten zijn schitterend afgewerkt. De indeling van de kookzones kunt u afstemmen op uw persoonlijke voorkeur. Daarnaast kunt u kiezen uit warmte-bronnen van verschillend vermogen en innovatieve bedieningsconcepten en designs.

Koken is een kwestie van techniek, maar ook van gevoel. Welke kookplaat u ook kiest: Siemens kookplaten zijn veilig, zuinig en mooi.

Inductie

Het gemak van inductiekoken.
Geen merk is zo met inductiekoken verbonden als Siemens. Al meer dan 20 jaar lopen we voorop met innovatieve technologieën en bedieningsconcepten. Inductiekoken biedt behoorlijk wat voordelen. Zo is inductie-koken razendsnel en kunt u de kookzones nauwkeurig instellen.

Inductiekoken is extra veilig.
Met één druk op de hoofdschakelaar worden alle functies uitgeschakeld. Ook het blokkeren van de toetsen is mogelijk zodat kinderhandjes de kookplaat niet kunnen bedienen. Er kan geen inductiekookzone worden ingeschakeld zonder dat er en pan op geplaatst is. De kookzone wordt dus simpelweg niet heet. Doordat het keramische oppervlak slechts wordt verwarmd door de warmte van uw pannen, zal hetgeen wat tijdens het koken per ongeluk op de kookplaat belandt, niet aan- of inbranden. Schoonmaken wordt daarmee erg gemakkelijk. Van bedienen tot reinigen, over alles is nagedacht.

eco+
Meer efficiëntie, betere prestaties

Inductiekoken is zuinig.
Bij Siemens doen we er alles aan om energieverspilling tegen te gaan door energiezuinige programma's te ontwikkelen en inductiekoken steeds efficiënter te maken. Voor wie de voordelen van elektrisch koken wil combineren met energie-besparing, is inductie de beste keuze.

Bij inductie wordt de warmte alleen daar opgewekt waar deze nodig is: in de bodem van de pan. Dat is zuinig en veilig. Na gebruik koelt het warme gedeelte snel weer af. Er gaat bij inductiekoken vrijwel geen energie verloren. Vergeleken met een keramische kookplaat met infrarood- element is er sprake van 30% energiewinst.

Inductiekoken is sneller en zuiniger dan koken met gas. Schakelt u de powerBoost-functie in, dan versnelt u de kookprestaties met 35 tot 50%. Bij grotere hoeveelheden, bijvoorbeeld bij het aan de kook brengen van een pan water voor pasta, levert dit een forse tijdswinst op.

InductionAir. Zelfs een geweldige kookplaat kan verbeterd worden. Met een geïntegreerde afzuiging.

Extra opties voor nog meer flexibiliteit tijdens het koken.
Om ook bij de bereiding van gerechten extra flexibiliteit te bieden, heeft Siemens voor de flexInduction kookplaten drie speciale extra's ontwikkeld. Met behulp van de grillplaat creëert u een onovertroffen barbecue-ervaring, zonder houtskool of vervelende rook. Op de Teppanyaki kunt u heerlijke gerechten boordevol vitamines bereiden en in de braadpan kunt u zelfs groente stomen.

inductionAir: de perfecte optelsom van een kookplaat, afzuiging en inspiratie.
De revolutionaire Siemens inductionAir combineert twee geweldige apparaten: een flexInduction kookplaat en een geïntegreerde werkbladafzuiging. Het ruimtebesparende concept biedt nieuwe mogelijkheden zodat u precies de keuken kunt creëren die u wenst. Nadat uw wensen werkelijkheid zijn geworden, zult u dagelijks het extra gemak ervaren tijdens het koken.

Test carried out by
SLG Prüf- und Zertifizierungs GmbH
1370-16-WW-17-PB004 2017-08
www.slg.de.com

Getest en gecertificeerd door het Duitse testinstituut SLG. Intensieve tests bevestigen: "Geen zorgwekkend vocht op keukenmeubilair tijdens het gebruik van kookplaten met geïntegreerde afzuiging in recirculatiewerking voor huishoudelijke toepassing in ruimtes met goed geïsoleerde buitenwand." Bron: SLC Certificaat nr. 109280A 08/17

Vrijheid op het culinaire vlak.

Siemens heeft voor ieder wat wils: smart-Induction, pureInduction, power-Induction, combiInduction, flexInduction en freeInduction.

iQ100 smartInduction.
Grote prestaties op een 230V-aansluiting.
Siemens heeft een inductiekookplaat die de overstap naar inductiekoken nog aantrekkelijker maakt: de smartInduction kookplaat. Hiermee wordt inductiekoken op slechts één elektriciteitsgroep mogelijk gemaakt. Krachtstroom of meerdere elektriciteitsgroepen zijn niet langer nodig. Dankzij een slimme aanpassing in het elektriciteits-circuit is de aansluitwaarde van de smartInduction kook-plaat slechts 3,68 kW. Met andere woorden: een gewoon stopcontact volstaat om te koken op inductie. Hierdoor kan ieder huishouden van de voordelen van inductie-koken genieten.

iQ100 pureInduction.
Instapmodel met alle voordelen van inductie.
De pureInduction kookplaat is een basismodel inductiekookplaat met een max. aansluit-waarde van 4,6 kW, die met een perilex stekker op twee elektriciteitsgroepen wordt aangesloten en alle voordelen biedt van inductiekoken.

iQ300 powerInduction.
Snel, veilig en eenvoudig te reinigen. Direct warm. Direct koud. Ervaar nu zelf de voordelen van powerInduction. De warmte wordt via een inductiespoel direct naar de pannen geleid – zonder daarbij de kookplaat te verwarmen. Dat betekent een kortere opwarmtijd, een hogere veiligheid en gemak-kelijker schoonhouden van de kookplaat.

Bovendien kunt u met de powerBoost-functie het vermogen tot wel 50% verhogen. Daarmee gaan handelingen als het op temperatuur brengen en het bereiden van grotere hoeveelheden tot wel 35% sneller.

iQ500 combiInduction.
Meer gebruiksgemak met combiInduction.
De combiInduction kookplaat biedt u de mogelijkheid om twee grote ronde kookzones aan elkaar te koppelen zodat u ook kunt koken en bakken met grotere pannen.

iQ700 flexInduction.
Voor meer flexibiliteit bij het koken.
Deze flexibele inductiekookplaat biedt u nog meer ruimte voor uw kookplezier. Op het oppervlak van ongeveer 21 x 40 cm kunnen pannen in verschillende maten worden gebruikt. De kookplaat herkent automatisch het aantal, de grootte en de vorm van de geplaatste pannen. Met de nieuwe flexInduction Plus kookplaat beschikt u over nog meer ruimte en flexibiliteit dankzij de extra inductiespoel die automatisch wordt bijgeschakeld als een grote pan of bakplaat op de kookplaat wordt gezet.

Speciaal voor studioLine.

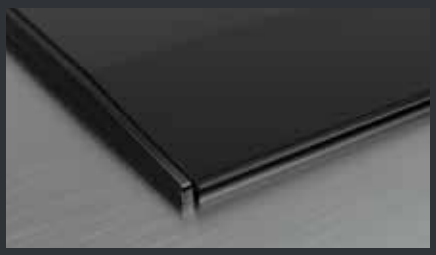

iQ700 freeInduction.
Eén groot oppervlak voor extra groot kookplezier.
De freeInduction kookplaat heeft één volledig kookoppervlak, zo plaatst u pannen op ieder deel van de kookplaat. Voor maximale flexibiliteit. Het 90 cm model van de freeInduction kookplaat is voorzien van activeLight. Met activeLight wordt middels gekleurde lichtlijsten precies aangegeven wat de kookplaat doet, bijvoorbeeld welk gedeelte van de kookplaat in gebruik is of wanneer de kookSensor wordt gebruikt. Koken was nog niet eerder zo intuitief.

Design en afwerking.
Het ene design is het andere niet. Als u toch uw kookplaat aan uw wensen aanpast, dan het liefst tot en met het laatste detail. Bij Siemens heeft u keuze uit verschillende designs.

Facet-design.
Dit ontwerp herkent u aan de smalle roestvrijstalen zijprofielen en de schuin aflopende voorkant.

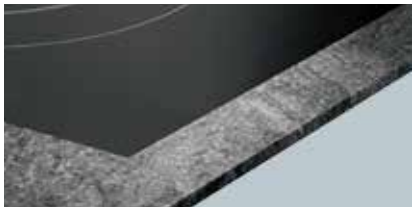

Vlak geïntegreerd.
Deze kookplaat ligt verzonken in het blad, bijvoorbeeld in graniet.

Vlaklijst-design.
Deze inductiekookplaat heeft een roestvrijstalen rand rondom de hele kookplaat.

Focus op flexibiliteit.
Siemens studioLine inductiekookplaten bieden u optimale vrijheid bij het koken. Kies voor één of meerdere flexibele zones met flexInduction of voor maximale flexibiliteit met freeInduction.

Deep Black Edition design.
De gebruikte materialen bij Siemens kookplaten zijn hoogwaardig en prachtig afgewerkt. Goed voorbeeld hiervan zijn de nieuwste studioLine inductiekookplaten die zijn voorzien van extra zwart keramisch glas voor een nog strakkere uitstraling van uw keuken. Daarnaast zorgen de met blackSteel afgewerkte zijprofielen ervoor dat de kookplaten perfect te combineren zijn met andere studioLine apparaten.

lightSlider bediening.
Met de nieuwe Dual lightSlider op de studioLine inductiekookplaten heeft u niet alleen een aansprekend design maar bent u ook verzekerd van een intuïtieve bediening. Binnen studioLine kunt u ook kiezen voor een kookplaat met TFT-Touchdisplay.

Verschillende functies voor uw bedieningsgemak.

Onze ontwerpers hebben verschillende bedieningssystemen voor onze inductie-kookplaten ontworpen. Hierdoor kunt u kiezen voor uw favoriete manier van bedienen of voor een andere vormgeving.

touchControl.
Met de moderne touchControl functie wordt het bedienen van de vier kookzones overzichtelijk en eenvoudig. Iedere kookzone kan met een enkele aanraking van het betreffende vakje worden geactiveerd. De temperatuur stelt u eenvoudig in met de '+' en '-'.

touchSlider bediening.
Met de innovatieve touchSlider technologie regelt u de temperatuur van de kookzones door direct aantikken of met uw vinger over het bedieningspaneel te vegen.
De sensorische hitteregeling gaat in halve stappen tot maximaal stand 9. In combinatie met de nieuwe opties als energieweergave, reStart en quickStart functie is een optimaal gebruikscomfort gegarandeerd.

Dual lightSlider.
De nieuwe Dual lightSlider staat voor moderne technologie, intuïtieve bedienbaarheid en een aansprekend design met een opvallend kenmerk: in geactiveerde toestand is het bedieningspaneel een optische highlight, maar gedeactiveerd is het compleet onzichtbaar. Dankzij de Dual lightSlider coördineert u alle kookzones met een uniek paneel.

TFT-Touchdisplay.
Met het TFT-Touchdisplay wordt het nog eenvoudiger om meerdere pannen te bedienen. U bedient alle functies van de kookplaat intuïtief zonder draaiknoppen. Het meerkleurige, grote TFT-Display heeft een hoge resolutie en zorgt voor een optimale leesbaarheid, dankzij de heldere tekst.

cookConnect.
cookConnect verbindt de afzuigkap met de kookplaat. Hierdoor start de afzuigkap automatisch wanneer de kookplaat ingeschakeld wordt. De climateControl sensor in de afzuigkap detecteert de hoeveelheid wasem en luchtjes en past de afzuigkracht precies aan naar de benodigde stand.
Het systeem schakelt automatisch uit wanneer er geen wasem en luchtjes meer zijn.
De afzuigkap bedienen was nog nooit zo gemakkelijk.

Home Connect.
Met de eenvoudig te bedienen Home Connect app heeft u toegang tot, en beheert u de instellingen van de inductiekookplaat waar en wanneer u maar wilt.

powerMove.
De powerMove functie verdeelt de combi- of flexZone die aan de rechter- of linkerzijde van uw inductiekookplaat zit in drie temperatuurzones: de voorzijde voor koken of braden, het midden voor garen en achter voor het warmhouden van het gerecht. De kookzones worden automatisch geactiveerd zodra er een pan op wordt geplaatst. Als u vervolgens de powerMove functie activeert, verdeelt de combi- of flexZone zich automatisch in drie gedeelten met vooraf ingestelde kookstanden 9,5 en 1. U hoeft nu alleen nog maar de pan naar achteren te schuiven voor een lagere temperatuur. Koken wordt zo intuïtief als nooit tevoren en een meesterlijke prestatie met indrukwekkende routine.

flexMotion: altijd alles op de juiste plaats.
Dankzij de innovatieve flexMotion wordt de door u gekozen instelling van de kookzone voor de desbetreffende pan onthouden. U kunt een pan zonder problemen van de ene naar de andere kookzone verplaatsen want de door u ingestelde temperatuur en eventueel ingestelde timer schuift mee en neemt de andere kookzone over. Op deze manier heeft u nog meer vrijheid bij het koken.

braadSensor.
Met de braadSensor technologie kunt u meerdere pannen tegelijkertijd bedienen, zonder ze uit het oog te verliezen. De ingebouwde braadSensor zorgt voor volledige precisie bij het braden en voorkomt verbranding of oververhitting van uw voedsel, door het behouden van een constante temperatuur.

kookSensor.
De innovatieve kookSensor wordt direct op uw pan bevestigd en communiceert via Bluetooth met uw kookplaat. De sensor herkent de door u ingestelde temperatuur en voorkomt dat de pan overkookt.

Count-up timer.
Diverse inductiekookplaten zijn voorzien van drie timers die per kookzone zijn in te stellen. Al naar gelang uw wensen kunt u voor een kookzone een kookwekker, een timer met uitschakelfunctie of een count-up timer instellen. De timer met uitschakelfunctie telt af en schakelt de kookzone uit wanneer de tijd is verstreken. De count-up timer telt de tijdsduur op. Heel handig als u volgens een recept een ingredient moet toevoegen na een aantal minuten of als u wilt weten wat de totale tijdsduur van een bepaald kookproces is geweest.

iQ700 inductionAir met afzuiging, Dual lightSlider, breedte 80 cm

studioLine

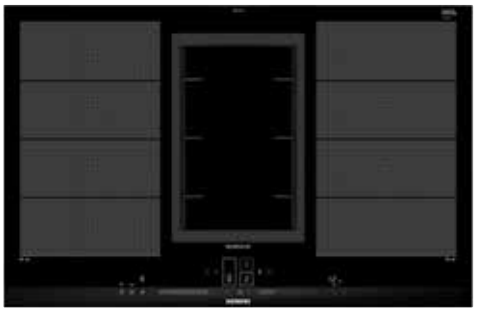

Test carried out by SLG Prüf- und Zertifizierungs GmbH 1370-16-WW-17-PB004 2017-08 www.slg.de.com

Getest en gecertificeerd door het Duitse testinstituut SLG. Intensieve tests bevestigen: "Geen zorgwekkend vocht op keukenmeubilair tijdens het gebruik van kookplaten met geïntegreerde afzuiging in recirculatiewerking voor huishoudelijke toepassing in ruimtes met goed geïsoleerde buitenwand."
Bron: SLC Certificaat nr. 109280A 08/17

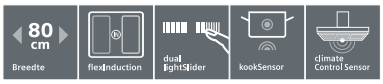

Opvolgers EX877LX36E / EX807LX36E
leverbaar vanaf april 2019

EX877LX33E		**€ 4779,-**
EX807LX33E*	vlak integreerbaar	**€ 4779,-**

Algemene informatie kookplaat:
- 4 Elektronisch geregelde inductiekookzones
  - Links: 1x 400x240 mm / 3,3 kW (met powerBoost 3,7 kW) of 2x 200x240 mm / 2,0 kW (met powerBoost 2,5 kW)
  - Rechts: 1x 400x240 mm / 3,3 kW (met powerBoost 3., kW) of 2x 200x240 mm / 2,0 kW (met powerBoost 2,5 kW)
- 2 flexZones

Design:
- studioLine Deep Black Edition design
- Rvs profiellijsten zijkanten / vlak integreerbaar*

Snelheid:
- Boosterfunctie voor alle inductiekookzones

Comfort / Zekerheid:
- Dual lightSlider
- 17 Vermogensstanden
- Timer met uitschakelfunctie voor alle kookzones, kookwekker, count-up timer
- **kookSensor: voorkomt overkoken**
- braadSensor met 5 temperatuurstanden: uw gerecht kan nooit meer aanbakken!
- powerMove
- reStart functie
- quickStart functie
- Weergave energieverbruik
- 2-Voudige restwarmte-aanduiding per kookzone
- Hoofdschakelaar

Technische specificaties:
- Inbouwmaten(hxbxd):
  EX877LX33E: 198 x 780 x 490 mm
  EX807LX33E: 204 x 780-796 x 500-516 mm
- Afmetingen (hxbxd):
  EX877LX33E: 198 x 812 x 520 mm
  EX807LX33E: 204 x 792 x 512 mm
- Aansluitwaarde: 7,4 kW
- Ombouwraam voor vlakke inbouw van de EX807LX33E in een houten werkblad benodigd (optionele accessoire)

Algemene informatie afzuiging:
- Geschikt voor luchtafvoer of recirculatie
- **Efficiënte koolborstelloze iQdrive technologie**
- Afzuigcapaciteit volgens DIN/EN 61591:
  normaalstand 550 m³/u
  intensiefstand 690 m³/u
- Geluidsdruk/-niveau volgens EN 60704-3 en EN 60704-2-13 bij luchtafvoer: Max. normaalstand: 39 dB(A) / 69 dB (re 1 pW) Intensiefstand: 62 dB(A) / 76 dB (re 1 pW)

Soort bediening:
- Vermogensniveaus geregeld door de Dual lightSlider bediening van de kookplaat
- 9 snelheden inclusief intensiefstand

Comfort / Zekerheid:
- High-performance ventilatoren
- **climateControl sensor**
- Automatische nalooptijd (30 minuten)
- Verwijderbare en afneembare metalen vetfilters en vloeibare verzamel unit (ca. 200 ml), vaatwasserbestendig
- Overloopreservoir (ca. 2.000 ml) met twist-off sluiting, vaatwasserbestendig

Energiewaarden:
- Energieklasse: A
- Gemiddeld energieverbruik: 53,5 kWh/jaar
- Energieklasse ventilator: A
- Energieklasse vetfilter: B
- Max. geluidsniveau op normaalstand: 39/69 dB

Technische specificaties:
- Voor luchtafvoer is een afvoer startset (optioneel accessoire HZ381401) nodig
- Voor recirculatie is een recirculatie startset (optioneel accessoire HZ381501) nodig
- Luchtinlaat rooster gemaakt van gietijzer; hittebestendig en vaatwasmachinebestendig

studioLine extra's:
- Geïntegreerde afzuiging
- Deep Black Edition design

EAN EX877LX33E:	4242003772621
EAN EX807LX33E:	4242003772843

iQ500 inductionAir met afzuiging, touchSlider, breedte 80 cm

studioLine

Opvolger ED877FS25E + ED807FS25E (nieuw vlak integreerbaar model) leverbaar vanaf april 2019.

ED877FS21E **€ 3609,-**

Algemene informatie kookplaat:
- 4 Elektronisch geregelde inductiekookzones
  - Linksvoor: 1 x Ø 210 mm / 2,2 kW (met powerBoost 3,7 kW)
  - Linksachter: 1 x Ø 210 mm / 2,2 kW (met powerBoost 3,7 kW)
  - Rechtsvoor: 1 x Ø 180 mm / 1,8 kW (met powerBoost 3,1 kW)
  - Rechtsachter: 1 x Ø 145 mm / 1,4 kW (met powerBoost 2,2 kW)
- 1 combiZone

Design:
- studioLine Deep Black Edition design
- Rvs profiellijsten zijkanten

Snelheid:
- Boosterfunctie voor alle inductiekookzones

Comfort / Zekerheid:
- touchSlider bediening
- 17 Vermogensstanden
- Timer met uitschakelfunctie voor alle kookzones, kookwekker
- braadSensor met 4 verschillende braadniveaus en 9 automatische programma's
- powerMove
- reStart functie
- quickStart functie
- Weergave energieverbruik
- 2-Voudige restwarmte-aanduiding per kookzone
- Hoofdschakelaar

Technische specificaties:
- Inbouwmaten (hxbxd): 198 x 780 x 490 mm
- Afmetingen (hxbxd): 198 x 812 x 520 mm
- Minimale werkbladdikte: 30 mm
- Aansluitwaarde: 6,9 kW
- Aansluitsnoer: 1,1 m

Algemene informatie afzuiging:
- Geschikt voor luchtafvoer of recirculatie (optionele accessoire is benodigd)
- **Efficiënte koolborstelloze iQdrive technologie**
- Afzuigcapaciteit volgens DIN/EN 61591: normaalstand 550 m³/u intensiefstand 690 m³/u
- Geluidsdruk/-niveau volgens EN 60704-3 en EN 60704-2-13 bij luchtafvoer: Max. normaalstand: 39 dB(A) / 69 dB (re 1 pW) Intensiefstand: 62 dB(A) / 76 dB (re 1 pW)

Soort bediening:
- Vermogensniveaus geregeld door de touchSlider bediening van de kookplaat
- 9 snelheden inclusief intensiefstand

Comfort / Zekerheid:
- High-performance ventilatoren
- Automatische nalooptijd (30 minuten)
- Verwijderbare en afneembare metalen vetfilters en vloeibare verzamel unit (ca. 200 ml), vaatwasserbestendig
- Overloopreservoir (ca. 2.000 ml) met twist-off sluiting, vaatwasserbestendig

Energiewaarden:
- Energieklasse: A
- Gemiddeld energieverbruik: 53,5 kWh/jaar
- Energieklasse ventilator: A
- Energieklasse vetfilter: B
- Max. geluidsniveau op normaalstand: 69 dB

Technische specificaties:
- Voor luchtafvoer is een afvoer startset (optioneel accessoire HZ381401) nodig
- Voor recirculatie is een recirculatie startset (optioneel accessoire HZ381501) nodig
- Luchtinlaat rooster gemaakt van gietijzer; hittebestendig en vaatwasmachinebestendig

studioLine extra's:
- Geïntegreerde afzuiging
- Deep Black Edition design

EAN: 4242003809495

Inductiekookplaten

iQ700 freeInduction, TFT-Touchdisplay, Home Connect, activeLight, breedte 90 cm

studioLine

EZ977KZY1E	**NIEUW**	**€ 5769,-**
EZ907KZY1E*	vlak integreerbaar	**€ 5769,-**

Algemene informatie:
- **freeInduction:** een groot kookoppervlakte voor volledig flexibel koken
- Een groot kookoppervlakte van 3.200 cm²
- Volledige flexibiliteit in grootte, vorm en plaats van pan
- Tot en met 6 pannen tegelijkertijd koken
- **activeLight:** met gekleurde lichtstrips wordt visueel weergegeven hoe en waar de kookplaat actief is
- **Home Connect:** op afstand monitoren en aanpassen van de instellingen met de Home Connect App
- **cookConnect:** bedienen van een cookConnect geschikte afzuigkap

Design:
- blackSteel profiellijsten zijkanten / Vlak integreerbaar*

Snelheid:
- Boosterfunctie voor alle inductiekookzones
- panBoost-functie: voor het snel verwarmen van uw braadpan

Comfort / Zekerheid:
- TFT-Touchdisplay Plus (6,2" touchscreen)
- 17 Vermogensstanden
- Timer met uitschakelfunctie voor alle kookzones, kookwekker, count-up timer
- **cookControl Plus**
- **kookSensor:** voorkomt dat de pan overkookt!
- flexMotion: verplaats de pan naar een andere kookzone met behoud van de gekozen instelling
- reStart functie
- quickStart functie
- Warmhoudfunctie
- Akoestisch signaal: polyfonisch geluid
- Hoofdschakelaar

Technische specificaties:
- Inbouwmaten (hxbxd):
  EZ977KZY1E: 61 x 880-880 x 490-500 mm
  EZ907KZY1E: 76 x 880-896 x 500-516 mm
- Aansluitwaarde: 7,4 kW

studioLine extra's:
- 6,2" TFT-Touchdisplay
- Een groot kookoppervlakte van 3.200 cm²
- Home Connect / cookConnect
- blackSteel profiellijsten zijkanten / Vlak integreerbaar*

EAN EZ977KZY1E:	4242003784006
EAN EZ907KZY1E:	4242003783962

iQ700 flexInduction, TFT-Touchdisplay, Home Connect, breedte 90 cm

studioLine

EX977KXX5E	**NIEUW**	**€ 3029,-**

Algemene informatie:
- 5 Elektronisch geregelde inductiekookzones
  - Links: 1 x 400x240 mm / 3.3 kW (max. PowerBoost 3.7 kW) of 2 x 200x200 mm / 2.2 kW (max. PowerBoost 3.7 kW)
  - Midden: 1x 300x240 mm / 2.6 kW (max. PowerBoost 3.7 kW)
  - Rechts: 1x 400x240 mm / 3.3 kW (max. PowerBoost 3.7 kW) of 2x 200x240 mm / 2.2 kW (max. PowerBoost) 3.7 kW)
- 3 flexZones
- **Home Connect:** op afstand monitoren en aanpassen van de instellingen met de Home Connect App
- **cookConnect:** bedienen van een cookConnect geschikte afzuigkap

Design:
- blackSteel profiellijsten zijkanten

Snelheid:
- Boosterfunctie voor alle inductiekookzones
- panBoost-functie: voor het snel verwarmen van uw braadpan

Comfort / Zekerheid:
- FullTouch TFT Display
- 17 Vermogensstanden
- Timer met uitschakelfunctie voor alle kookzones, kookwekker, count-up timer
- **cookControl Plus**
- **kookSensor:** voorkomt dat de pan overkookt!
- braadSensor met 5 temperatuurstanden: uw gerecht kan nooit meer aanbakken!
- flexMotion: verplaats de pan naar een andere kookzone met behoud van de gekozen instelling
- powerMove Plus (3 standen)
- reStart functie
- quickStart functie
- Weergave energieverbruik
- Warmhoudfunctie
- 2-Voudige restwarmte-aanduiding per kookzone
- Hoofdschakelaar

Technische specificaties:
- Inbouwmaten (hxbxd): 51 x 880-880 x 490-500 mm
- Aansluitwaarde: 11,1 kW

studioLine extra's:
- TFT-Touchdisplay
- Home Connect / cookConnect
- blackSteel profiellijsten zijkanten

EAN:	4242003838167

iQ700 flexInduction, Dual lightSlider, Home Connect, breedte 90cm

studioLine

EX977LXV5E	**NIEUW**	**€ 2479,-**
EX907LXV5E*	vlak integreerbaar	**€ 2479,-**

Algemene informatie:
- 5 Elektronisch geregelde inductiekookzones
  - Links: 1 x 400x240 mm / 3.3 kW (max. PowerBoost 3.7 kW) of 2 x 200x200 mm / 2.2 kW (max. PowerBoost 3.7 kW)
  - Midden: 1x 300x240 mm / 2.6 kW (max. PowerBoost 3.7 kW)
  - Rechts: 1x 400x240 mm / 3.3 kW (max. PowerBoost 3.7 kW) of 2x 200x240 mm / 2.2 kW (max. PowerBoost) 3.7 kW)
- 3 flexZones
- **Home Connect:** op afstand monitoren en aanpassen van de instellingen met de Home Connect App.
- **cookConnect:** bedienen van een cookConnect geschikte afzuigkap

Design:
- studioLine Deep Black Edition design
- blackSteel profiellijsten zijkanten

Snelheid:
- Boosterfunctie voor alle inductiekookzones
- panBoost-functie: voor het snel verwarmen van uw braadpan

Comfort / Zekerheid:
- Dual lightSlider
- 17 Vermogensstanden
- Timer met uitschakelfunctie voor alle kookzones, kookwekker, count-up timer
- braadSensor met 5 temperatuurstanden: uw gerecht kan nooit meer aanbakken!
- powerMove Plus (3 standen)
- reStart functie
- quickStart functie
- Weergave energieverbruik
- Warmhoudfunctie
- 2-Voudige restwarmte-aanduiding per kookzone
- Hoofdschakelaar

Technische specificaties:
- Inbouwmaten (hxbxd):
  EX977LXV5E: 51 x 880-880 x 490-500 mm
  EX907LXV5E: 56 x 880-896 x 500-516 mm
- Aansluitwaarde: 11,1 kW

studioLine extra's:
- Home Connect / cookConnect
- Deep Black Edition design
- blackSteel profiellijsten zijkanten

EAN EX977LXV5E:	4242003838464
EAN EX907LXV5E:	4242003838945

iQ700 flexInduction, Dual lightSlider, Home Connect, breedte 90 cm

studioLine

EX977LVV5E **NIEUW** **€ 2499,-**

Algemene informatie:
- 5 Elektronisch geregelde inductiekookzones
  - Links: 1x 400x230 mm / 3.3 kW (met powerBoost 3.7 kW) of 2x 200x200 mm / 2.2 kW (met powerBoost 3.7 kW);
  - Midden: 1x Ø 210 mm, 260 mm, 320 mm / 2.2 kW, 2.6 kW, 3.3 kW (met powerBoost 3.7 kW)
  - Rechts: 1x 400x230 mm / 3.3 kW (met powerBoost 3.7 kW) of 2x 200x200 mm / 2.2 kW (met powerBoost 3.7 kW)
- 1 Driekrings kookzone, 2 flexZones
- **Home Connect:** op afstand monitoren en aanpassen van de instellingen met de Home Connect App
- **cookConnect:** bedienen van een cookConnect geschikte afzuigkap

Design:
- studioLine Deep Black Edition design
- blackSteel profiellijsten zijkanten

Snelheid:
- Boosterfunctie voor alle inductiekookzones
- panBoost-functie: voor het snel verwarmen van uw braadpan

Comfort / Zekerheid:
- Dual lightSlider
- 17 Vermogensstanden
- Timer met uitschakelfunctie voor alle kookzones, kookwekker, count-up timer
- braadSensor met 5 temperatuurstanden: uw gerecht kan nooit meer aanbakken!
- powerMove Plus (3 standen)
- reStart functie
- quickStart functie
- Weergave energieverbruik
- Warmhoudfunctie
- 2-Voudige restwarmte-aanduiding per kookzone
- Hoofdschakelaar

Technische specificaties:
- Inbouwmaten (hxbxd): 51 x 880-880 x 490-500 mm
- Aansluitwaarde: 11,1 kW

studioLine extra's:
- Home Connect / cookConnect
- Deep Black Edition design
- blackSteel profiellijsten zijkanten
- 32 cm kookzone

EAN: 4242003838853

iQ700 flexInduction, touchSlider, breedte 90 cm

EX275FXB1E **€ 1749,-**

Algemene informatie:
- 4 Elektronisch geregelde inductiekookzones
  - Links: 1x 210x400 mm / 2,2 kW (met powerBoost 3,7 kW) of 2x 210x200 mm, 2,0 kW (met powerBoost 2,5 kW)
  - Rechts: 1x 210x400 mm, 2,2 kW (met powerBoost 3,7 kW) of 2x 210x200 mm / 2,0 kW (met powerBoost 2,5 kW)
- 2 flexZones

Design:
- rvs profiellijsten zijkanten

Snelheid:
- Boosterfunctie voor alle inductiekookzones

Comfort / Zekerheid:
- touchSlider bediening
- 17 Vermogensstanden
- Timer met uitschakelfunctie voor alle kookzones, kookwekker
- reStart functie
- quickStart functie
- 2-Voudige restwarmte-aanduiding per kookzone
- Hoofdschakelaar

Technische specificaties:
- Inbouwmaten (hxbxd): 51 x 880 x 330 mm
- Aansluitwaarde: 7,4 kW

EAN: 4242003701218

Inductiekookplaten

iQ700 freeInduction, TFT-Touchdisplay, Home Connect, breedte 80 cm

studioLine

EZ877KZY1E	**NIEUW**	**€ 5049,-**
EZ807KZY1E*	vlak integreerbaar	**€ 5049,-**

Algemene informatie:
- **freeInduction:** een groot kookoppervlakte voor volledig flexibel koken
- Een groot kookoppervlakte van 2.750 cm²
- Volledige flexibiliteit in grootte, vorm en plaats van pan
- Tot en met 5 pannen tegelijkertijd koken
- **Home Connect:** op afstand monitoren en aanpassen van de instellingen met de Home Connect App
- **cookConnect:** bedienen van een cookConnect geschikte afzuigkap

Design:
- blackSteel profiellijsten zijkanten

Snelheid:
- Boosterfunctie voor alle inductiekookzones
- panBoost-functie: voor het snel verwarmen van uw braadpan

Comfort / Zekerheid:
- TFT-Touchdisplay Plus (6,2" touchscreen)
- 17 Vermogensstanden
- Timer met uitschakelfunctie voor alle kookzones, kookwekker, count-up timer
- **cookControl Plus**
- **kookSensor:** voorkomt dat de pan overkookt!
- flexMotion: verplaats de pan naar een andere kookzone met behoud van de gekozen instelling
- powerMove Pro (5 standen)
- reStart functie
- quickStart functie
- Warmhoudfunctie
- Akoestisch signaal: polyfonisch geluid
- Hoofdschakelaar

Technische specificaties:
- Inbouwmaten (hxbxd):
  EZ877KZY1E: 61 x 750-780 x 490-500 mm
  EZ807KZY1E: 76 x 780-796 x 500-516 mm
- Aansluitwaarde: 7,4 kW
- Ombouwraam voor vlakke inbouw EZ807KZY1E in een houten werkblad benodigd (optionele accessoire)

studioLine extra's:
- 6,2" TFT-Touchdisplay
- Een groot kookoppervlakte van 2.750 cm²
- Home Connect / cookConnect
- blackSteel profiellijsten zijkanten / Vlak integreerbaar*

EAN EZ877KZY1E:	4242003783986
EAN EZ807KZY1E:	4242003785102

iQ700 flexInduction Plus, TFT-Touchdisplay, Home Connect, breedte 80 cm

studioLine

EX877KYX5E	**NIEUW**	**€ 2759,,-**

Algemene informatie:
- 4 Elektronisch geregelde inductiekookzones
  - Links: 1 x 400x230 mm / 3.3 kW (max. PowerBoost 3.7 kW) of 2 x 200 mm / 2.2 kW (max. PowerBoost 3.7 kW)
  - Rechts: 1 x 400x230 mm / 3.3 kW (max. PowerBoost 3.7 kW) of 2 x 200 mm / 2.2 kW (max. PowerBoost 3.7 kW)
- 2 flexZones met uitbreiding
- **Home Connect:** op afstand monitoren en aanpassen van de instellingen met de Home Connect App
- **cookConnect:** bedienen van een cookConnect geschikte afzuigkap

Design:
- blackSteel profiellijsten zijkanten

Snelheid:
- Boosterfunctie voor alle inductiekookzones
- panBoost-functie: voor het snel verwarmen van uw braadpan

Comfort / Zekerheid:
- FullTouch TFT Display
- 17 Vermogensstanden
- Timer met uitschakelfunctie voor alle kookzones, kookwekker, count-up timer
- **cookControl Plus**
- **kookSensor:** voorkomt dat de pan overkookt!
- braadSensor met 5 temperatuurstanden: uw gerecht kan nooit meer aanbakken!
- flexMotion: verplaats de pan naar een andere kookzone met behoud van de gekozen instelling
- powerMove Plus (3 standen)
- reStart functie
- quickStart functie
- Weergave energieverbruik
- Warmhoudfunctie
- 2-Voudige restwarmte-aanduiding per kookzone
- Hoofdschakelaar

Technische specificaties:
- Inbouwmaten (hxbxd):
  51 x 750-780 x 490-500 mm
- Aansluitwaarde: 7,4 kW

studioLine extra's:
- TFT-Touchdisplay
- Home Connect / cookConnect
- blackSteel profiellijsten zijkanten

EAN:	4242003838471

iQ700 flexInduction Plus, Dual lightSlider, Home Connect, breedte 80 cm

studioLine

EX877LYV5E	**NIEUW**	**€ 2269,-**
EX807LYV5E*	vlak integreerbaar	**€ 2269,-**

Algemene informatie:
- 4 Elektronisch geregelde inductiekookzones
  - Links: 1 x 400x230 mm / 3.3 kW (max. PowerBoost 3.7 kW) of 2 x Ø 190 mm / 2.2 kW (max. PowerBoost 3.7 kW)
  - Rechts: 1 x 400x230 mm / 3.3 kW (max. PowerBoost 3.7 kW) of 2 x Ø 190 mm / 2.2 kW (max. PowerBoost 3.7 kW)
- 2 flexZones met uitbreiding
- **Home Connect:** monitoring en aanpassen instellingen op afstand met de Home Connect App.
- **cookConnect:** bedienen van een cookConnect geschikte afzuigkap

Design:
- studioLine Deep Black Edition design
- blackSteel profiellijsten zijkanten

Snelheid:
- Boosterfunctie voor alle inductiekookzones
- panBoost-functie: voor het snel verwarmen van uw braadpan

Comfort / Zekerheid:
- Dual lightSlider
- 17 Vermogensstanden
- Timer met uitschakelfunctie voor alle kookzones, kookwekker, count-up timer
- braadSensor met 5 temperatuurstanden: uw gerecht kan nooit meer aanbakken!
- flexMotion: verplaats pan naar andere zone met behoud van gekozen instelling
- powerMove Plus (3 standen)
- reStart functie
- quickStart functie
- Weergave energieverbruik
- Warmhoudfunctie
- 2-Voudige restwarmte-aanduiding per kookzone
- Hoofdschakelaar

Technische specificaties:
- Inbouwmaten (hxbxd):
  EX877LYV5E: 51 x 750-780 x 490-500 mm
  EX807LYV5E: 56 x 780-796 x 500-516 mm
- Aansluitwaarde: 7,4 kW
- Ombouwraam voor vlakke inbouw EX807LYV5E in een houten werkblad benodigd (optionele accessoire)

studioLine extra's:
- Home Connect / cookConnect
- Deep Black Edition design
- blackSteel profiellijsten zijkanten

EAN EX877LYV5E:	4242003838709
EAN EX807LYV5E:	4242003838723

Inductiekookplaten

iQ700 flexInduction, Dual lightSlider, Home Connect, breedte 80 cm

studioLine

EX877LVV5E	NIEUW	€ 2119,-
EX807LVV5E*	vlak integreerbaar	€ 2119,-

Algemene informatie:
- 5 Elektronisch geregelde inductiekookzones
  - Linksvoor: Ø 180 mm / 1.8 kW (met PowerBoost 3.1 kW)
  - Linksachter: Ø 145 mm / 1.4 kW (met PowerBoost 2.2 kW)
  - Midden: Ø 240 mm / 2.2 kW (met PowerBoost 3.7 kW)
  - Rechts: 1 x 400x210 mm / 3.3 kW (met PowerBoost 3.7 kW) of 2 x Ø 200 mm / 2.2 kW (met PowerBoost 3.7 kW)
- 1 flexZone
- **Home Connect:** op afstand monitoren en aanpassen van de instellingen met de Home Connect App
- **cookConnect:** bedienen van een cookConnect geschikte afzuigkap

Design:
- studioLine Deep Black Edition design
- blackSteel profiellijsten zijkanten

Snelheid:
- Boosterfunctie voor alle inductiekookzones
- panBoost-functie: voor het snel verwarmen van uw braadpan

Comfort / Zekerheid:
- Dual lightSlider
- 17 Vermogensstanden
- Timer met uitschakelfunctie voor alle kookzones, kookwekker, count-up timer
- braadSensor met 5 temperatuurstanden: uw gerecht kan nooit meer aanbakken!
- powerMove Plus (3 standen)
- reStart functie
- quickStart functie
- Weergave energieverbruik
- Warmhoudfunctie
- 2-Voudige restwarmte-aanduiding per kookzone
- Hoofdschakelaar

Technische specificaties:
- Inbouwmaten (hxbxd):
  EX877LVV5E: 51 x 750-780 x 490-500 mm
  EX807LVV5E: 56 x 780-796 x 500-516 mm
- Aansluitwaarde: 7,4 kW
- Ombouwraam voor vlakke inbouw EX807LVV5E in een houten werkblad benodigd (optionele accessoire)

studioLine extra's:
- Home Connect / cookConnect
- Deep Black Edition design
- blackSteel profiellijsten zijkanten

EAN EX877LVV5E:	4242003838433
EAN EX807LVV5E:	4242003838716

iQ500 combiInduction, touchSlider, breedte 80 cm

studioLine

ED877FWB5E	NIEUW	€ 1699,-

Algemene informatie:
- 5 Elektronisch geregelde inductiekookzones
  - Linksvoor: 1 x Ø 180 mm / 1.8 kW (met PowerBoost 3.1 kW)
  - Linksachter: 1 x Ø 145 mm / 1.4 kW (met PowerBoost 2.2 kW)
  - Midden: 1 x Ø 240 mm / 2.2 kW (met PowerBoost 3.7 kW)
  - Rechtsvoor: 1 x Ø 190 mm / 2.2 kW (met PowerBoost 3.7 kW)
  - Rechtsachter: 1 x Ø 190 mm / 2.2 kW (met PowerBoost 3.7 kW)
- 1 combiZone

Design:
- studioLine Deep Black Edition design
- blackSteel profiellijsten zijkanten

Snelheid:
- Boosterfunctie voor alle inductiekookzones

Comfort / Zekerheid:
- touchSlider bediening
- 17 Vermogensstanden
- Timer met uitschakelfunctie voor alle kookzones, kookwekker
- powerMove (2 standen)
- reStart functie
- quickStart functie
- Weergave energieverbruik
- 2-Voudige restwarmte-aanduiding per kookzone
- Hoofdschakelaar

Technische specificaties:
- Inbouwmaten (hxbxd):
  51 x 750-780 x 490-500 mm
- Aansluitwaarde: 7,4 kW

studioLine extra's:
- Deep Black Edition design
- blackSteel profiellijsten zijkanten

EAN:	4242003843598

iQ700 powerInduction, Dual lightSlider, breedte 80 cm

studioLine

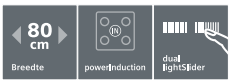

Opvolger EH877LVV5E leverbaar vanaf juni 2019

EH877LVC1E	€ 1599,-

Algemene informatie:
- 5 Elektronisch geregelde inductiekookzones
  - Linksvoor: Ø 180 mm / 1,8 kW (met powerBoost 3,1 kW)
  - Linksachter: Ø 145 mm / 1,4 kW (met powerBoost 2,2 kW)
  - Midden: Ø 240 mm / 2,2 kW (met powerBoost 3,7 kW)
  - Rechtsvoor: Ø 210 mm / 2,2 kW (met powerBoost 3,7 kW)
  - Rechtsachter: Ø 145 mm / 1,4 kW (met powerBoost 2,2 kW)

Design:
- studioLine Deep Black Edition design
- rvs profiellijsten zijkanten

Snelheid:
- Boosterfunctie voor alle inductiekookzones

Comfort / Zekerheid:
- Dual lightSlider
- 17 Vermogensstanden
- Timer met uitschakelfunctie voor alle kookzones, kookwekker, count-up timer
- braadSensor met 5 temperatuurstanden: uw gerecht kan nooit meer aanbakken!
- reStart functie
- quickStart functie
- Weergave energieverbruik
- 2-Voudige restwarmte-aanduiding per kookzone
- Hoofdschakelaar

Technische specificaties:
- Inbouwmaten (hxbxd):
  51 x 750-780 x 490-500 mm
- Aansluitwaarde: 7,4 kW

studioLine extra's:
- Deep black edition design
- rvs profiellijsten zijkanten

EAN:	4242003743270

Inductiekookplaten

iQ100 powerInduction, touchSlider, breedte 80 cm

studioLine

EH877FVC5E **NIEUW** **€ 1449,-**

Algemene informatie:
- 5 Elektronisch geregelde inductiekookzones
  - Linksvoor: 1 x Ø 180 mm / 1.8 kW (met PowerBoost 3.1 kW)
  - Linksachter: 1 x Ø 145 mm / 1.4 kW (met PowerBoost 2.2 kW)
  - Midden: 1 x Ø 240 mm / 2.2 kW (met PowerBoost 3.7 kW)
  - Rechtsvoor: 1 x Ø 210 mm / 2.2 kW (met PowerBoost 3.7 kW)
  - Rechtsachter: 1 x Ø 145 mm / 1.4 kW (met PowerBoost 2.2 kW)

Design:
- studioLine Deep Black Edition design
- blackSteel profiellijsten zijkanten

Snelheid:
- Boosterfunctie voor alle inductiekookzones

Comfort / Zekerheid:
- touchSlider bediening
- 17 Vermogensstanden
- Timer met uitschakelfunctie voor alle kookzones, kookwekker
- braadSensor met 4 temperatuurstanden: uw gerecht kan nooit meer aanbakken!
- quickStart functie
- reStart functie
- Weergave energieverbruik
- 2-Voudige restwarmte-aanduiding per kookzone
- Hoofdschakelaar

Technische specificaties:
- Inbouwmaten (hxbxd): 51 x 750-780 x 490-500 mm
- Aansluitwaarde: 7,4 kW

studioLine extra's:
- Deep Black Edition design
- blackSteel profiellijsten zijkanten

EAN: 4242003838730

iQ300 powerInduction, touchControl, breedte 80 cm

studioLine

EH845BFB1E **€ 1239,-**

Algemene informatie:
- 4 Elektronisch geregelde inductiekookzones
  - Linksvoor: Ø 180 mm / 1,8 kW (met powerBoost 3,1 kW)
  - Linksachter: Ø 180 mm, 280 mm / 1,8 kW, 2 kW (met powerBoost 3,1 kW, 3,7 kW)
  - Rechtsvoor: Ø 210 mm / 2,2 kW (met powerBoost 3,7 kW)
  - Rechtsachter: Ø 145 mm / 1,4 kW (met powerBoost 2,1 kW)
- 1 braadzone
- 1 keramische warmhoudzone

Design:
- Vlaklijst-design

Snelheid:
- Boosterfunctie voor alle inductiekookzones

Comfort / Zekerheid:
- touchControl bediening
- 17 Vermogensstanden
- Timer met uitschakelfunctie voor elke kookzone, kookwekker
- reStart functie
- quickStart functie
- 2-Voudige restwarmte-aanduiding per kookzone
- Hoofdschakelaar

Technische specificaties:
- Inbouwmaten (hxbxd): 55 x 780 x 500 mm
- Aansluitwaarde: 7,4 kW

studioLine extra's:
- Warmhoudzone

EAN: 4242003703472

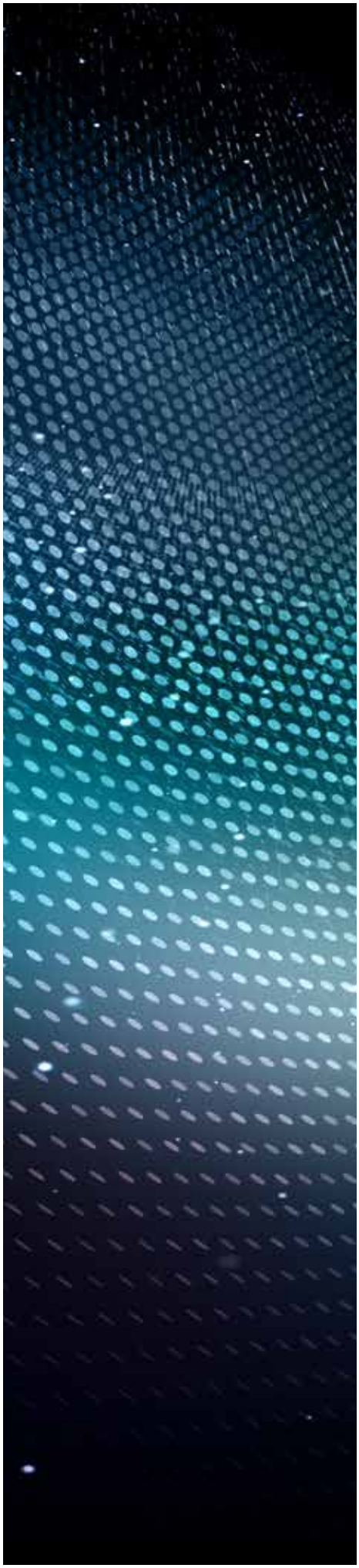

iQ700 flexInduction, Dual lightSlider, Home Connect, breedte 70 cm

studioLine

EX777LEV5E NIEUW € 1859,-

Algemene informatie:
- 4 Elektronisch geregelde inductiekookzones
  - Links: 1x 380x240 mm / 3.3 kW (met powerBoost 3.7 kW) of 2x 190 mm / 2.2 kW (met powerBoost 3.7 kW)
  - Rechtsvoor: 1x Ø 210 mm / 2.2 kW (met powerBoost 3.7 kW)
  - Rechtsachter: 1x Ø 145 mm / 1.4 kW (met powerBoost 2.2 kW)
- 1 flexZone
- **Home Connect:** op afstand monitoren en aanpassen van de instellingen met de Home Connect App
- **cookConnect:** bedienen van een cookConnect geschikte afzuigkap

Design:
- studioLine Deep Black Edition design
- blackSteel profiellijsten zijkanten

Snelheid:
- Boosterfunctie voor alle inductiekookzones
- panBoost-functie: voor het snel verwarmen van uw braadpan

Comfort / Zekerheid:
- Dual lightSlider
- 17 Vermogensstanden
- Timer met uitschakelfunctie voor alle kookzones, kookwekker, count-up timer
- braadSensor met 5 temperatuurstanden: uw gerecht kan nooit meer aanbakken!
- powerMove Plus (3 standen)
- reStart functie
- quickStart functie
- Weergave energieverbruik
- Warmhoudfunctie
- 2-Voudige restwarmte-aanduiding per kookzone
- Hoofdschakelaar

Technische specificaties:
- Inbouwmaten (hxbxd): 51 x 560-560 x 490-500 mm
- Aansluitwaarde: 7,4 kW

studioLine extra's:
- Home Connect / cookConnect
- Deep Black Edition design
- blackSteel profiellijsten zijkanten

EAN: 4242003838686

iQ500 combiInduction, touchSlider, breedte 70 cm

studioLine

ED777FQC5E NIEUW € 1399,-

Algemene informatie:
- 4 Elektronisch geregelde inductiekookzones
  - Linksvoor: Ø 190 mm / 2.2 kW (met PowerBoost 3.7 kW)
  - Linksachter: Ø 190 mm / 2.2 kW (met PowerBoost 3.7 kW)
  - Rechtsvoor: Ø 190 mm / 2.2 kW (met PowerBoost 3.7 kW)
  - Rechtsachter: Ø 210 mm / 2.2 kW (met PowerBoost 3.7 kW)
- 2 combiZones

Design:
- studioLine Deep Black Edition design
- blackSteel profiellijsten zijkanten

Snelheid:
- Boosterfunctie voor alle inductiekookzones

Comfort / Zekerheid:
- touchSlider bediening
- 17 Vermogensstanden
- Timer met uitschakelfunctie voor alle kookzones, kookwekker
- braadSensor met 4 temperatuurstanden: uw gerecht kan nooit meer aanbakken!
- powerMove (2 standen)
- reStart functie
- quickStart functie
- Weergave energieverbruik
- 2-Voudige restwarmte-aanduiding per kookzone
- Hoofdschakelaar

Technische specificaties:
- Inbouwmaten (hxbxd): 51 x 560-560 x 490-500 mm
- Aansluitwaarde: 7,4 kW

studioLine extra's:
- Deep Black Edition design
- blackSteel profiellijsten zijkanten

EAN: 4242003828069

iQ700 flexInduction, Dual lightSlider, breedte 60 cm

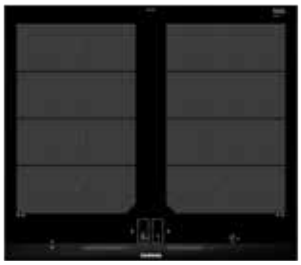

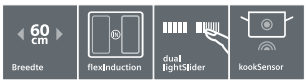

EX675LXE3E € 2129,-

Algemene informatie:
- 4 Elektronisch geregelde inductiekookzones
  - Links: 1x 380x240 mm / 3,3 kW (met powerBoost 3,7 kW) of 2x 190x240 mm / 2,2 kW (met powerBoost 2,5 kW)
  - Rechts: 1x 380x240 mm / 3,3 kW (met powerBoost 3,7 kW) of 2x 190x240 mm / 2,2 kW (met powerBoost 2,5 kW)
- 2 flexZones

Design:
- Rvs profiellijsten zijkanten

Snelheid:
- Boosterfunctie voor alle inductiekookzones

Comfort / Zekerheid:
- Dual lightSlider
- 17 Vermogensstanden
- Timer met uitschakelfunctie voor alle kookzones, kookwekker, count-up timer
- **kookSensor: voorkomt overkoken**
- braadSensor met 5 temperatuurstanden: uw gerecht kan nooit meer aanbakken!
- powerMove
- reStart functie
- quickStart functie
- Weergave energieverbruik
- 2-Voudige restwarmte-aanduiding per kookzone
- Hoofdschakelaar

Technische specificaties:
- Inbouwmaten (hxbxd): 51 x 560 x 490-500 mm
- Aansluitwaarde: 7,4 kW

EAN: 4242003754542

Inductiekookplaten

iQ700 flexInduction Plus, Dual lightSlider, Home Connect, breedte 60 cm

studioLine

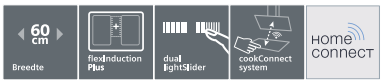

EX677LYV5E	**NIEUW**	**€ 2019,-**
EX607LYV5E*	vlak integreerbaar	**€ 2019,-**

Algemene informatie:
- 4 Elektronisch geregelde inductiekookzones
  - Links: 1 x 380x230 mm / 3.3 kW (max. PowerBoost 3.7 kW) of 2 x Ø 190 mm / 2.2 kW (max. PowerBoost 3.7 kW)
  - Rechts: 1 x 380x230 mm / 3.3 kW (max. PowerBoost 3.7 kW) of 2 x Ø 190 mm / 2.2 kW (max. PowerBoost 3.7 kW)
- 2 flexZones met uitbreiding
- **Home Connect:** op afstand monitoren en aanpassen van de instellingen met de Home Connect App
- **cookConnect:** bedienen van een cookConnect geschikte afzuigkap

Design:
- studioLine Deep Black Edition design
- blackSteel profiellijsten zijkanten

Snelheid:
- Boosterfunctie voor alle inductiekookzones
- panBoost-functie: voor het snel verwarmen van uw braadpan

Comfort / Zekerheid:
- Dual lightSlider
- 17 Vermogensstanden
- Timer met uitschakelfunctie voor alle kookzones, kookwekker, count-up timer
- braadSensor met 5 temperatuurstanden: uw gerecht kan nooit meer aanbakken!
- flexMotion: verplaats de pan naar een andere kookzone met behoud van de gekozen instelling
- powerMove Plus (3 standen)
- reStart functie
- quickStart functie
- Weergave energieverbruik
- 2-Voudige restwarmte-aanduiding per kookzone
- Hoofdschakelaar

Technische specificaties:
- Inbouwmaten (hxbxd):
  EX677LYV5E: 51 x 560-560 x 490-500 mm
  EX607LYV5E: 56 x 560-576 x 500-516 mm
- Aansluitwaarde: 7,4 kW

studioLine extra's:
- Home Connect / cookConnect
- Deep Black Edition design
- blackSteel profiellijsten zijkanten

EAN EX677LYV5E	4242003838655
EAN EX607LYV5E	4242003838662

iQ700 flexInduction, Dual lightSlider, Home Connect, breedte 60 cm

studioLine

EX677LEV5E	**NIEUW**	**€ 1699,-**

Algemene informatie:
- 4 Elektronisch geregelde inductiekookzones
  - Links: 1x 380x240 mm / 3.3 kW (met powerBoost 3.7 kW) of 2x 190 mm / 2.2 kW (met powerBoost 3.7 kW)
  - Rechtsvoor: 1x Ø 210 mm / 2.2 kW (met powerBoost 3.7 kW)
  - Rechtsachter: 1x Ø 145 mm / 1.4 kW (met powerBoost 2.2 kW)
- 1 flexZone
- **Home Connect:** op afstand monitoren en aanpassen van de instellingen met de Home Connect App
- **cookConnect:** bedienen van een cookConnect geschikte afzuigkap

Design:
- studioLine Deep Black Edition design
- blackSteel profiellijsten zijkanten

Snelheid:
- Boosterfunctie voor alle inductiekookzones
- panBoost-functie: voor het snel verwarmen van uw braadpan

Comfort / Zekerheid:
- Dual lightSlider
- 17 Vermogensstanden
- Timer met uitschakelfunctie voor alle kookzones, kookwekker, count-up timer
- braadSensor met 5 temperatuurstanden: uw gerecht kan nooit meer aanbakken!
- powerMove Plus (3 standen)
- reStart functie
- quickStart functie
- Weergave energieverbruik
- 2-Voudige restwarmte-aanduiding per kookzone
- Hoofdschakelaar

Technische specificaties:
- Inbouwmaten (hxbxd):
  51 x 560-560 x 490-500 mm
- Aansluitwaarde: 7,4 kW

studioLine extra's:
- Home Connect / cookConnect
- Deep Black Edition design
- blackSteel profiellijsten zijkanten

EAN:	4242003838693

iQ700 flexInduction, touchSlider, breedte 60 cm

studioLine

EX677FXC5E	**NIEUW**	**€ 1499,-**

Algemene informatie:
- 4 Elektronisch geregelde inductiekookzones
  - Links: 1x 400x240 mm / 3.3 kW (met powerBoost 3.7 kW) of 2x 200x200 mm / 2.2 kW (met powerBoost 3.7 kW)
  - Rechts: 1x 400x240 mm / 3.3 kW (met powerBoost 3.7 kW) of 2x 200x200 mm / 2.2 kW (met powerBoost 3.7 kW)
- 2 flexZones

Design:
- studioLine Deep Black Edition design
- blackSteel profiellijsten zijkanten

Snelheid:
- Boosterfunctie voor alle inductiekookzones

Comfort / Zekerheid:
- touchSlider bediening
- 17 Vermogensstanden
- Timer met uitschakelfunctie voor alle kookzones, kookwekker
- braadSensor met 4 temperatuurstanden: uw gerecht kan nooit meer aanbakken!
- powerMove Plus (3 standen)
- reStart functie
- quickStart functie
- Weergave energieverbruik
- 2-Voudige restwarmte-aanduiding per kookzone
- Hoofdschakelaar

Technische specificaties:
- Inbouwmaten (hxbxd):
  51 x 560-560 x 490-500 mm
- Aansluitwaarde: 7,4 kW

studioLine extra's:
- Deep Black Edition design
- blackSteel profiellijsten zijkanten

EAN:	4242003838860

iQ500 combiInduction, touchSlider, breedte 60 cm

studioLine

ED677FQC5E NIEUW **€ 1379,-**

Algemene informatie:
- 4 Elektronisch geregelde inductiekookzones
  - Linksvoor: Ø 190 mm / 2.2 kW (met PowerBoost 3.7 kW)
  - Linksachter: Ø 190 mm / 2.2 kW (met PowerBoost 3.7 kW)
  - Rechtsvoor: Ø 190 mm / 2.2 kW (met PowerBoost 3.7 kW)
  - Rechtsachter: Ø 190 mm / 2.2 kW (met PowerBoost 3.7 kW)
- 2 combiZones

Design:
- studioLine Deep Black Edition design
- blackSteel profiellijsten zijkanten

Snelheid:
- Boosterfunctie voor alle inductiekookzones

Comfort / Zekerheid:
- touchSlider bediening
- 17 Vermogensstanden
- Timer met uitschakelfunctie voor alle kookzones, kookwekker
- braadSensor met 4 temperatuurstanden: uw gerecht kan nooit meer aanbakken!
- powerMove (2 standen)
- reStart functie
- quickStart functie
- Weergave energieverbruik
- 2-Voudige restwarmte-aanduiding per kookzone
- Hoofdschakelaar

Technische specificaties:
- Inbouwmaten (hxbxd): 51 x 560-560 x 490-500 mm
- Aansluitwaarde: 7,4 kW

studioLine extra's:
- Deep Black Edition design
- blackSteel profiellijsten zijkanten

EAN: 4242003828021

iQ500 combiInduction, touchSlider, breedte 60 cm

studioLine

ED677FSB5E NIEUW **€ 1329,-**

Algemene informatie:
- 4 Elektronisch geregelde inductiekookzones
  - Linksvoor: Ø 190 mm / 2.2 kW (met PowerBoost 3.7 kW)
  - Linksachter: Ø 190 mm / 2.2 kW (met PowerBoost 3.7 kW)
  - Rechtsvoor: Ø 180 mm / 1.8 kW (met PowerBoost 3.1 kW)
  - Rechtsachter: Ø 145 mm / 1.4 kW (met PowerBoost 2.2 kW)
- 1 combiZone

Design:
- studioLine Deep Black Edition design
- blackSteel profiellijsten zijkanten

Snelheid:
- Boosterfunctie voor alle inductiekookzones

Comfort / Zekerheid:
- touchSlider bediening
- 17 Vermogensstanden
- Timer met uitschakelfunctie voor alle kookzones, kookwekker
- powerMove (2 standen), powerMove
- reStart functie
- quickStart functie
- Weergave energieverbruik
- 2-Voudige restwarmte-aanduiding per kookzone
- Hoofdschakelaar

Technische specificaties:
- Inbouwmaten (hxbxd): 51 x 560-560 x 490-500 mm
- Aansluitwaarde: 6,9 kW

studioLine extra's:
- Deep Black Edition design
- blackSteel profiellijsten zijkanten

EAN: 4242003828038

iQ300 powerInduction, Dual lightSlider, breedte 60 cm

EH675LFC1E **€ 1329,-**

Algemene informatie:
- 4 Elektronisch geregelde inductiekookzones
  - Linksvoor: Ø 180 mm / 1,8 kW (met powerBoost 3,1 kW)
  - Linksachter: Ø 180 mm, 280 mm / 1,8 kW, 2 kW (met powerBoost 3,1 kW, 3,7 kW)
  - Rechtsvoor: Ø 210 mm / 2,2 kW (met powerBoost 3,7 kW)
  - Rechtsachter: Ø 145 mm / 1,4 kW (met powerBoost 2,2 kW)
- 1 braadzone

Design:
- Rvs profiellijsten zijkanten

Snelheid:
- Boosterfunctie voor alle inductiekookzones

Comfort / Zekerheid:
- Dual lightSlider
- 17 Vermogensstanden
- Timer met uitschakelfunctie voor alle kookzones, kookwekker, count-up timer
- braadSensor met 5 temperatuurstanden: uw gerecht kan nooit meer aanbakken!
- reStart functie
- quickStart functie
- Weergave energieverbruik
- 2-Voudige restwarmte-aanduiding per kookzone
- Hoofdschakelaar

Technische specificaties:
- Inbouwmaten (hxbxd): 51 x 560 x 490-500 mm
- Aansluitwaarde: 7,4 kW

EAN: 4242003697856

Inductiekookplaten

iQ300 powerInduction, touchSlider, breedte 60 cm

EH677FFC5E NIEUW **€ 1089,-**

Algemene informatie:
- 4 Elektronisch geregelde inductiekookzones
  - Linksvoor: 1 x Ø 180 mm / 1.8 kW (met powerBoost 3.1 kW)
  - Linksachter: 1 x Ø 180 mm / 1.8 kW (met powerBoost 3.1 kW)
  - Rechtsvoor: 1 x Ø 210 mm / 2.2 kW (met powerBoost 3.7 kW)
  - Rechtsachter: 1 x Ø 145 mm / 1.4 kW (met powerBoost 2.2 kW)

Design:
- studioLine Deep Black Edition design
- blackSteel profiellijsten zijkanten

Snelheid:
- Boosterfunctie voor alle inductiekookzones

Comfort / Zekerheid:
- touchSlider bediening
- 17 Vermogensstanden
- Timer met uitschakelfunctie voor alle kookzones, kookwekker
- braadSensor met 4 temperatuurstanden
- reStart functie
- quickStart functie
- Weergave energieverbruik
- 2-Voudige restwarmte-aanduiding per kookzone
- Hoofdschakelaar

Technische specificaties:
- Inbouwmaten (hxbxd): 51 x 560 x 490-500 mm
- Aansluitwaarde: 7,4 kW

studioLine extra's:
- Deep Black Edition design
- blackSteel profiellijsten zijkanten

EAN: 4242003838877

iQ100 pureInduction, touchSlider, breedte 60 cm

EU631FEB2E **€ 809,-**

Algemene informatie:
- 4 Elektronisch geregelde inductiekookzones
  - Linksvoor: 1 x Ø 180 mm / 1.8 kW (met powerBoost 3.1 kW)
  - Linksachter: 1 x Ø 180 mm / 1.8 kW (met powerBoost 3.1 kW)
  - Rechtsvoor: 1 x Ø 210 mm / 2.2 kW (met powerBoost 3.7 kW)
  - Rechtsachter: 1 x Ø 145 mm / 1.4 kW (met powerBoost 2.2 kW)

Design:
- Facet voor

Snelheid:
- Boosterfunctie voor alle inductiekookzones

Comfort / Zekerheid:
- touchSlider bediening
- 17 Vermogensstanden
- Timer met uitschakelfunctie voor alle kookzones, kookwekker
- reStart functie
- quickStart functie
- Weergave energieverbruik
- 2-Voudige restwarmte-aanduiding per kookzone
- Hoofdschakelaar

Technische specificaties:
- Inbouwmaten (hxbxd): 51 x 560 x 490-500 mm
- Aansluitwaarde: 4,6 kW

EAN: 4242003716632

iQ100 smartInduction, touchControl, breedte 60 cm

EU631BEF1E **€ 749,-**

Algemene informatie:
- 4 Elektronisch geregelde inductiekookzones
  - Linksvoor: 1 x Ø 180 mm / 1.8 kW (met powerBoost 3.1 kW)
  - Linksachter: 1 x Ø 180 mm / 1.8 kW (met powerBoost 3.1 kW)
  - Rechtsvoor: 1 x Ø 210 mm / 2.2 kW (met powerBoost 3.7 kW)
  - Rechtsachter: 1 x Ø 145 mm / 1.4 kW (met powerBoost 2.2 kW)

Design:
- Facet voor

Snelheid:
- Boosterfunctie voor alle inductiekookzones

Comfort / Zekerheid:
- touchControl bediening
- 17 Vermogensstanden
- Timer met uitschakelfunctie voor alle kookzones, kookwekker
- reStart functie
- quickStart functie
- 2-Voudige restwarmte-aanduiding per kookzone
- Hoofdschakelaar

Technische specificaties:
- Inbouwmaten (hxbxd): 51 x 560 x 490-500 mm
- Aansluitwaarde: 3,7 kW
- Voor aansluiting op 1 elektriciteitsgroep (230V stekker wordt meegeleverd)

EAN: 4242003716564

iQ500 keramisch, Dual lightSlider, touchControl, Home Connect, breedte 80 cm

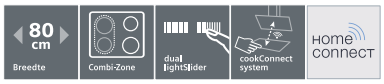

ET875LMV1D **€ 1439,-**

Algemene informatie:
- 5 HighSpeed kookzones
  - Linksvoor: Ø 120 mm, 210 mm / 0,75 kW, 2,2 kW
  - Linksachter: Ø 145 mm / 1,2 kW
  - Rechtsvoor: Ø 120 mm, 180 mm, 270 mm, 370 mm / 1 kW, 2 kW, 3,4 kW, 4,6 kW
  - Rechtsachter: Ø 145 mm / 1,2 kW
- 1 combiZone
- 2 Variabele kookzones
- **Home Connect:** op afstand monitoren en aanpassen van de instellingen met de Home Connect App.
- **cookConnect:** bedienen van een cookConnect geschikte afzuigkap

Design:
- Rvs profiellijsten zijkanten

Comfort / Zekerheid:
- Dual lightSlider bediening
- 17 Vermogensstanden
- Timer met uitschakelfunctie voor alle kookzones, kookwekker, count-up timer
- braadSensor met 5 temperatuurstanden: uw gerecht kan nooit meer aanbakken!
- reStart functie
- Warmhoudfunctie
- Weergave energieverbruik
- 2-Voudige restwarmte-aanduiding per kookzone
- Hoofdschakelaar

Technische specificaties:
- Inbouwmaten (hxbxd): 45 x 780 x 500 mm
- Aansluitwaarde: 10,4 kW

EAN: 4242003758878

iQ500 keramisch, Dual lightSlider, Home Connect, breedte 60 cm

ET675LMV1D **€ 1059,-**

Algemene informatie:
- 4 HighSpeed kookzones
  - Linksvoor: Ø 145 mm / 1,2 kW
  - Linksachter: Ø 120 mm, 180 mm, 270 mm, 370 mm / 1 kW, 2 kW, 3,4 kW, 4,6 kW
  - Rechtsvoor: Ø 120 mm, 210 mm / 0,8 kW, 2,1 kW
  - Rechtsachter: Ø 145 mm / 1,2 kW
- 1 combiZone
- 1 Variabele kookzone
- **Home Connect:** op afstand monitoren en aanpassen van de instellingen met de Home Connect App.
- **cookConnect:** bedienen van een cookConnect geschikte afzuigkap

Design:
- Rvs profiellijsten zijkanten

Comfort / Zekerheid:
- Dual lightSlider bediening
- 17 Vermogensstanden
- Timer met uitschakelfunctie voor alle kookzones, kookwekker, count-up timer
- braadSensor met 5 temperatuurstanden: uw gerecht kan nooit meer aanbakken!
- reStart functie
- Warmhoudfunctie
- Weergave energieverbruik
- 2-Voudige restwarmte-aanduiding per kookzone
- Hoofdschakelaar

Technische specificaties:
- Inbouwmaten (hxbxd): 45 x 560 x 500 mm
- Aansluitwaarde: 7 kW

EAN: 4242003758854

iQ300 keramisch, touchControl, breedte 60 cm

ET645HF17E **€ 539,-**

Algemene informatie:
- 4 HighSpeed kookzones
  - Linksvoor: Ø 145 mm / 1,2 kW
  - Linksachter: Ø 180 mm / 2 kW
  - Rechtsvoor: Ø 120 mm, 210 mm / 0,75 kW, 2,2 kW
  - Rechtsachter: Ø 145 mm / 1,2 kW
- 1 Variabele kookzone

Design:
- Vlaklijst-design

Comfort / Zekerheid:
- touchControl bediening
- 17 Vermogensstanden
- reStart functie
- 2-Voudige restwarmte-aanduiding per kookzone
- Hoofdschakelaar

Technische specificaties:
- Inbouwmaten (hxbxd): 48 x 560 x 490-500 mm
- Aansluitwaarde: 6,6 kW

EAN: 4242003614211

Koken op stand.

Heet in negen verschillende standen.

De revolutie in gaskookplaten: dankzij stepFlame Technology® bedient u de nieuwe Siemens gaskookplaten in negen stappen van gelijke grootte.

Ontdek stapsgewijze creativiteit.
Nooit meer bukken om de hoogte van de vlam onder de pan te controleren. Vanaf nu, welke stand u ook kiest - krijgt u altijd precies de hitte en de hoogte van de vlam die u nodig heeft. Dit wordt mogelijk gemaakt dankzij de revolutionaire stepFlame Technology®. Dankzij deze baanbrekende innovatie wordt het mogelijk om de gasvlam exact te controleren. Uw maaltijden zullen heerlijk smaken en uw gasten zullen onder de indruk zijn.

Design.
De stepFlame Technology® gaskookplaten zijn niet alleen qua functionaliteit erop vooruit gegaan, ook het design is geheel herzien. De gaskookplaten zijn zo ontworpen om naast uw culinaire smaak ook uw ogen te plezieren. De hoge kwaliteit gietijzeren pannendragers zijn in een nieuw plat design en zorgen ervoor dat de kookplaat opvalt maar tegelijkertijd perfect integreert in uw keuken. Ook de bedieningsknoppen zijn qua design vernieuwd. De zwaardknoppen zijn ergonomisch ontworpen waardoor de kookplaat nog eenvoudiger is te bedienen. Hierdoor bent u verzekerd van smaakvolle gerechten en oogstrelend design.

De kookplaat die bij u past.
Siemens biedt een diversiteit aan gaskookplaten. De mogelijkheden lopen uiteen op het gebied van afmetingen, oppervlakken en de positie en het vermogen van de branders.

Nog meer flexibiliteit in uw keuken dankzij de dualWok brander.
Van het warmhouden van gerechten tot het bereiden van volledige gerechten op hoog vuur. Met deze aanvullende mogelijkheden bent u flexibeler dan ooit en verzekerd van de beste resultaten.

Speciaal voor studioLine.

Extra's voor de beste resultaten.

Voor het behalen van perfecte kookresultaten biedt Siemens een sudderplaat als studioLine extra. Wanneer de sudderplaat wordt gebruikt komt de pan niet in aanraking met de vlam. Hierdoor blijft de temperatuur in de pan uitermate laag. Zo schotelt u uw gasten de heerlijkste sauzen of suddergerechten voor.

studioLine

Gaskookplaten

iQ700 gaskookplaat keramisch glas, wok links, stepFlame, breedte 90 cm

studioLine

90 cm Breedte | stepFlame Technology | vaatwasser bestendig

ER9A6SS71N NIEUW € 1499,-

Algemene informatie:
- 5 Gasbranders
  - Links: **Wokbrander 0.3-6.0 kW**
  - Middenvoor: Normaalbrander 0.4-1.9 kW
  - Middenachter: Sudderbrander 0.3-1.1 kW
  - Rechtsvoor: Normaalbrander 0.4-1.9 kW
  - Rechtsachter: Sterkbrander 0.6-2.8 kW

Design:
- Easy-to-clean glaskeramisch oppervlakte
- Gasbranders met bijzonder vlak design
- blackSteel profiellijsten zijkanten

Comfort / Zekerheid:
- **stepFlame Technology®:** stapsgewijze instelling van de vlam
- Zwaardknoppen
- **Digitaal LED display met kookstanden**
- 2-voudige restwarmte aanduiding per kookzone
- Geintegreerde vonkontsteking
- Thermo-elektrische beveiliging: "geen vlam, geen gas!"
- Mat zwarte gietijzeren pannendragers, vaatwasserbestendig

Technische specificaties:
- Inbouwmaten (hxbxd): 45 x 850-852 x 490-502 mm
- Aansluitsnoer 1,5 m met stekker
- Aardgasuitvoering (25 mbar)

studioLine **extra's:**
- blackSteel profiellijsten zijkanten
- LED display met restwarmte aanduiding
- Sudderplaat: voor optimaal sudderen

EAN: 4242003848258

iQ700 gaskookplaat keramisch glas, wok midden, stepFlame, breedte 75 cm

75 cm Breedte | stepFlame Technology | vaatwasser bestendig

ER7A6RD70N € 1279,-

Algemene informatie:
- 5 Gasbranders
  - Linksvoor: Normaalbrander 0,4-1,9 kW
  - Linksachter: Normaalbrander 0,4-1,9 kW
  - Midden: **Wokbrander 0,18-4,2 kW**
  - Rechtsvoor: Sudderbrander 0,3-1,1 kW
  - Rechtsachter: Sterkbrander 0,6-2,8 kW

Design:
- Easy-to-clean glaskeramisch oppervlakte
- Gasbranders met bijzonder vlak design

Comfort / Zekerheid:
- **stepFlame Technology®:** stapsgewijze instelling van de vlam
- Zwaardknoppen
- **Digitaal LED display met kookstanden**
- 2-voudige restwarmte aanduiding per kookzone
- Geintegreerde vonkontsteking
- Thermo-elektrische beveiliging: "geen vlam, geen gas!"
- Mat zwarte gietijzeren pannendragers, vaatwasserbestendig

Technische specificaties:
- Inbouwmaten (hxbxd): 45 x 560-562 x 490-502 mm
- Aansluitsnoer 1,5 m met stekker
- Aardgasuitvoering (25 mbar)

EAN: 4242003742839

iQ500 gaskookplaat hardglas, wok links, stepFlame, breedte 90 cm

studioLine

90 cm Breedte | stepFlame Technology

EP9A6SS90N € 1129,-

Algemene informatie:
- 5 Mono-gasbranders (ééndelig)
  - Links: **Wokbrander 1,55-4,0 kW**
  - Middenvoor: Sudderbrander 0,33-1,0 kW
  - Middenachter: Normaalbrander 0,35-1,75 kW
  - Rechtsvoor: Normaalbrander 0,35-1,75 kW
  - Rechtsachter: Sterkbrander 0,5-3,0 kW

Design:
- Easy-to-clean hardglas oppervlakte

Comfort / Zekerheid:
- **stepFlame Technology®:** stapsgewijze instelling van de vlam
- Zwaardknoppen
- **Digitaal LED display met kookstanden**
- 2-voudige restwarmte aanduiding per kookzone
- Geintegreerde vonkontsteking
- Thermo-elektrische beveiliging: "geen vlam, geen gas!"
- Gietijzeren mono-pannendragers

Technische specificaties:
- Inbouwmaten (hxbxd): 45 x 850-852 x 490-502 mm
- Aansluitsnoer 1,5 m met stekker
- Aardgasuitvoering (25 mbar)
- Vlakke of normale inbouw mogelijk (zie maatschetsen)

studioLine **extra's:**
- LED display met restwarmte aanduiding
- Sudderplaat: voor optimaal sudderen

EAN: 4242003776520

iQ500 gaskookplaat hardglas, wok links, stepFlame, breedte 75 cm

studioLine

EP7A6SS20N **€ 1009,-**

Algemene informatie:
- 5 Mono-gasbranders (ééndelig)
  - **Links: Wokbrander 1,55-4,0 kW**
  - Middenvoor: Sudderbrander 0,33-1,0 kW
  - Middenachter: Normaalbrander 0,35-1,75 kW
  - Rechtsvoor: Normaalbrander 0,35-1,75 kW
  - Rechtsachter: Sterkbrander 0,5-3,0 kW

Design:
- Easy-to-clean hardglas oppervlakte

Comfort / Zekerheid:
- **stepFlame Technology®:** stapsgewijze instelling van de vlam
- Zwaardknoppen
- **Digitaal LED display met kookstanden**
- 2-voudige restwarmte aanduiding per kookzone
- Geintegreerde vonkontsteking
- Thermo-elektrische beveiliging: "geen vlam, geen gas!"
- Gietijzeren mono-pannendragers

Technische specificaties:
- Inbouwmaten (hxbxd): 45 x 610-612 x 480-492 mm
- Aansluitsnoer 1 m met stekker
- Aardgasuitvoering (25 mbar)
- Vlakke of normale inbouw mogelijk (zie maatschetsen)

studioLine extra's:
- LED display met restwarmte aanduiding
- Sudderplaat: voor optimaal sudderen

EAN: 4242003775592

iQ500 gaskookplaat hardglas, stepFlame, breedte 60 cm

studioLine

EP6A6PS20N **€ 809,-**

Algemene informatie:
- 4 Mono-gasbranders (ééndelig)
  - Linksvoor: Normaalbrander 0,35-1,75 kW
  - Linksachter: Normaalbrander 0,35-1,75 kW
  - Rechtsvoor: Sudderbrander 0,33-1,0 kW
  - Rechtsachter: Sterkbrander 0,5-3,0 kW

Design:
- Easy-to-clean hardglas oppervlakte

Comfort / Zekerheid:
- **stepFlame Technology®:** stapsgewijze instelling van de vlam
- Zwaardknoppen
- **Digitaal LED display met kookstanden**
- 2-voudige restwarmte aanduiding per kookzone
- Geintegreerde vonkontsteking
- Thermo-elektrische beveiliging: "geen vlam, geen gas!"
- Gietijzeren mono-pannendragers

Technische specificaties:
- Inbouwmaten (hxbxd): 45 x 560-562 x 480-492 mm
- Aansluitsnoer 1 m met stekker
- Aardgasuitvoering (25 mbar)
- Vlakke of normale inbouw mogelijk (zie maatschetsen)

studioLine extra's:
- LED display met restwarmte aanduiding
- Sudderplaat: voor optimaal sudderen

EAN: 4242003786857

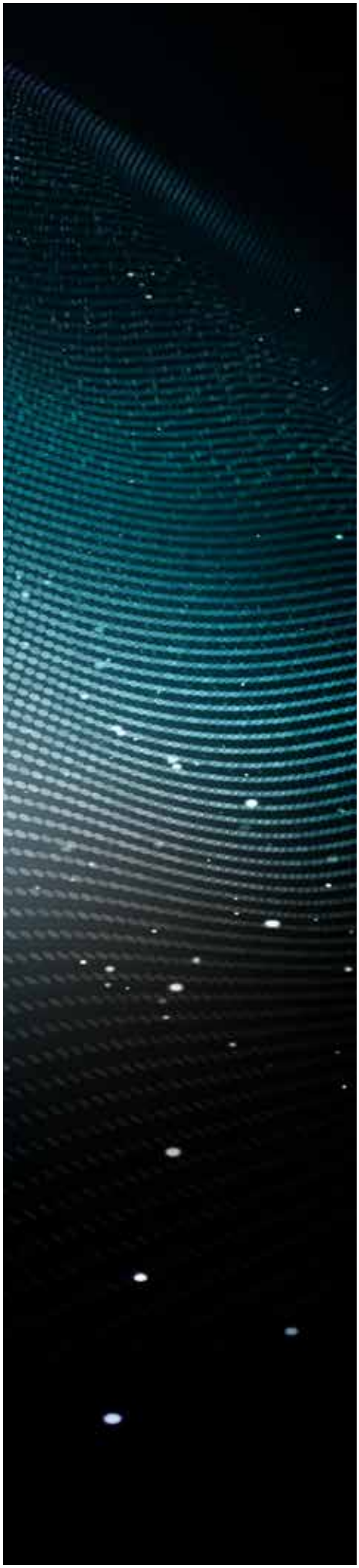

iQ500 gaskookplaat roestvrij staal, wok links, stepFlame, breedte 90 cm

studioLine

90 cm Breedte | stepFlame Technology

EC9A5SS90N **€ 1009,-**

Algemene informatie:
- 5 Mono-gasbranders (ééndelig)
  - Links: **Wokbrander 0,3-5,0 kW**
  - Middenvoor: Sudderbrander 0,33-1,0 kW
  - Middenachter: Normaalbrander 0,29-1,75 kW
  - Rechtsvoor: Normaalbrander 0,29-1,75 kW
  - Rechtsachter: Sterkbrander 0,5-3,0 kW

Design:
- Oppervlakte: roestvrij staal

Comfort / Zekerheid:
- **stepFlame Technology®:** stapsgewijze instelling van de vlam
- Zwaardknoppen
- Geintegreerde vonkontsteking
- Thermo-elektrische beveiliging: "geen vlam, geen gas!"
- Mat zwarte gietijzeren pannendragers

Technische specificaties:
- Inbouwmaten (hxbxd): 45 x 850-852 x 490-502 mm
- Aansluitsnoer 1,5 m met stekker
- Aardgasuitvoering (25 mbar)

studioLine extra's:
- Sudderplaat: voor optimaal sudderen

EAN: 4242003776513

iQ500 gaskookplaat roestvrij staal, wok midden, stepFlame, breedte 90 cm

90 cm Breedte | stepFlame Technology

EC9A5RC90N **€ 959,-**

Algemene informatie:
- 5 Mono-gasbranders (ééndelig)
  - Linksvoor: Sudderbrander 0,33-1,0 kW
  - Linksachter: Normaalbrander 0,29-1,75 kW
  - Midden: **Wokbrander 0,3-5,0 kW**
  - Rechtsvoor: Normaalbrander 0,29-1,75 kW
  - Rechtsachter: Sterkbrander 0,5-3,0 kW

Design:
- Oppervlakte: roestvrij staal

Comfort / Zekerheid:
- **stepFlame Technology®:** stapsgewijze instelling van de vlam
- Zwaardknoppen
- Geintegreerde vonkontsteking
- Thermo-elektrische beveiliging: "geen vlam, geen gas!"
- Mat zwarte gietijzeren pannendragers

Technische specificaties:
- Inbouwmaten (hxbxd): 45 x 850-852 x 490-502 mm
- Aansluitsnoer 1,5 m met stekker
- Aardgasuitvoering (25 mbar)

EAN: 4242003742242

iQ500 gaskookplaat roestvrij staal, wok links, stepFlame, breedte 75 cm

studioLine

75 cm Breedte | stepFlame Technology

EC7A5SS90N **€ 859,-**

Algemene informatie:
- 5 Mono-gasbranders (ééndelig)
  - Links: **Wokbrander 0,3-5,0 kW**
  - Middenvoor: Sudderbrander 0,33-1,0 kW
  - Middenachter: Normaalbrander 0,29-1,75 kW
  - Rechtsvoor: Normaalbrander 0,29-1,75 kW
  - Rechtsachter: Sterkbrander 0,5-3,0 kW

Design:
- Oppervlakte: roestvrij staal

Comfort / Zekerheid:
- **stepFlame Technology®:** stapsgewijze instelling van de vlam
- Zwaardknoppen
- Geintegreerde vonkontsteking
- Thermo-elektrische beveiliging: "geen vlam, geen gas!"
- Mat zwarte gietijzeren pannendragers

Technische specificaties:
- Inbouwmaten (hxbxd): 45 x 560-562 x 480-492 mm
- Aansluitsnoer 1,5 m met stekker
- Aardgasuitvoering (25 mbar)

studioLine extra's:
- Sudderplaat: voor optimaal sudderen

EAN: 4242003776506

iQ500 gaskookplaat roestvrij staal, wok, stepFlame, breedte 60 cm

studioLine

60 cm Breedte | stepFlame Technology

EC6A5HS90N **€ 689,-**

Algemene informatie:
- 4 Mono-gasbranders (ééndelig)
  - Linksvoor: Normaalbrander 0,29-1,75 kW
  - Linksachter: Normaalbrander 0,29-1,75 kW
  - Rechtsvoor: Sudderbrander 0,33-1,0 kW
  - Rechtsachter: **Wokbrander 1,55-3,5 kW**

Design:
- Oppervlakte: roestvrij staal

Comfort / Zekerheid:
- **stepFlame Technology®:** stapsgewijze instelling van de vlam
- Zwaardknoppen
- Geintegreerde vonkontsteking
- Thermo-elektrische beveiliging: "geen vlam, geen gas!"
- Mat zwarte gietijzeren pannendragers

Technische specificaties:
- Inbouwmaten (hxbxd): 45 x 560-562 x 480-492 mm
- Aansluitsnoer 1,5 m met stekker
- Aardgasuitvoering (25 mbar)

studioLine extra's:
- Sudderplaat: voor optimaal sudderen

EAN: 4242003775646

iQ500 gaskookplaat roestvrij staal, stepFlame, breedte 60 cm

studioLine

60 cm Breedte | stepFlame Technology

EC6A5PS90N **€ 639,-**

Algemene informatie:
- 4 Mono-gasbranders (ééndelig)
  - Linksvoor: Normaalbrander 0,29-1,75 kW
  - Linksachter: Normaalbrander 0,29-1,75 kW
  - Rechtsvoor: Sudderbrander 0,33-1,0 kW
  - Rechtsachter: Sterkbrander 0,5-3,0 kW

Design:
- Oppervlakte: roestvrij staal

Comfort / Zekerheid:
- **stepFlame Technology®:** stapsgewijze instelling van de vlam
- Zwaardknoppen
- Geintegreerde vonkontsteking
- Thermo-elektrische beveiliging: "geen vlam, geen gas!"
- Mat zwarte gietijzeren pannendragers

Technische specificaties:
- Inbouwmaten (hxbxd): 45 x 560-562 x 480-492 mm
- Aansluitsnoer 1,5 m met stekker
- Aardgasuitvoering (25 mbar)

studioLine extra's:
- Sudderplaat: voor optimaal sudderen

EAN: 4242003775639

iQ300 gaskookplaat roestvrij staal, breedte 60 cm

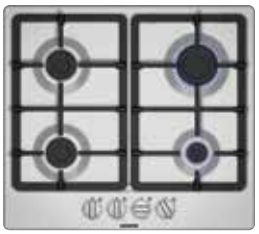

60 cm Breedte

EG6B5PB90N **NIEUW** **€ 499,-**

Algemene informatie:
- 4 Gasbranders
  - Linksvoor: Normaalbrander 0.35-1.75 kW
  - Linksachter: Normaalbrander 0.35-1.75 kW
  - Rechtsvoor: Sudderbrander 0.33-1.0 kW
  - Rechtsachter: Sterkbrander 0.5-3.0 kW

Design:
- Oppervlakte: roestvrij staal

Comfort / Zekerheid:
- Zwaardknoppen
- Geintegreerde vonkontsteking
- Thermo-elektrische beveiliging: "geen vlam, geen gas!"
- Pannendragers met gietijzeren coating en rubberen voetjes

Technische specificaties:
- Inbouwmaten (hxbxd): 45 x 560-562 x 480-492 mm
- Aansluitsnoer 1 m met stekker
- Aardgasuitvoering (25 mbar)

EAN: 4242003836415

iQ100 gaskookplaat roestvrij staal, breedte 60 cm

60 cm
Breedte

EB6B5PB60N **€ 429,-**

Algemene informatie:
- 4 Gasbranders
  - Linksvoor: Sterkbrander 0,5-3,0 kW
  - Linksachter: Normaalbrander 0,35-1,7 kW
  - Rechtsvoor: Sudderbrander 0,33-1,0 kW
  - Rechtsachter: Normaalbrander 0,35-1,7 kW

Design:
- Oppervlakte: roestvrij staal

Comfort / Zekerheid:
- Zwaardknoppen rechts
- Geintegreerde vonkontsteking
- Thermo-elektrische beveiliging: "geen vlam, geen gas!"
- Pannendragers met gietijzeren coating en rubberen voetjes

Technische specificaties:
- Inbouwmaten (hxbxd): 43 x 560 x 480-490 mm
- Aansluitsnoer 1 m met stekker
- Aardgasuitvoering (25 mbar)

EAN: 4242003687857

Het Domino assortiment.

Haal de wereldkeuken in huis.
Maakt u graag gerechten uit verschillende werelddelen? Met de Siemens Domino kookplaten kunt u feilloos de bijbehorende kooktechnieken toepassen. Met een speciale verbindingslijst plaatst u naar keuze een serie van 30 en 40 cm brede kookplaten.

Domino inductiekookplaat.
Deze kookplaat bezit alle voordelen van inductie: snelheid, veiligheid en gemak. De inductiekookplaat is verkrijgbaar met één of twee zones.

Domino met 6 kW powerWok.
De powerWok van Siemens heeft veel vermogen en is ideaal om op te wokken. Het bereik van de wokbrander loopt van 0,3 tot 6,0 kW. Deze powerWok is verkrijgbaar in een breedte van 30 cm, met draaiknopbediening.

Gaskookplaat.
De gaskookplaat is veelzijdig. Deze kookplaat is voorzien van een grote, krachtige brander en een normale brander.

Teppanyaki plaat.
Deze 40 cm brede ijzeren plaat kan alleen aan de voorzijde of in zijn geheel worden verhit tot 240°C. De Teppanyaki wordt geleverd met twee spatels en een glaskeramisch deksel met strakke uitstraling. U bedient deze dominoplaat met een touchSlider.

modulAir Systeem.
Optimale planningsvrijheid en efficiënte afvoer van kookdampen direct naast uw kookplaat. Het Siemens modulAir afzuigsysteem biedt niet alleen meer vrijheid bij het plannen van uw keuken maar kan ook worden gecombineerd met de hierboven beschreven Domino kookplaten.

iQ500 Teppanyaki touchSlider, breedte 40 cm

40 cm Breedte | touchSlider

ET475FYB1E **€ 1.649,-**

Algemene informatie:
- Groot, roestvrijstalen grilloppervlak
- Grilloppervlak kan volledig of voor de helft worden ingeschakeld
- Temperatuur instelbaar van 160-240°C
- Warmhoudfunctie (70°C)
- Reinigingsfunctie (40°C)
- 2 spatels bijgeleverd

Design:
- **Rvs profiellijsten zijkanten**
- Glaskeramisch deksel

Comfort / Zekerheid:
- touchSlider bediening
- 17 Vermogensstanden
- Kookwekker, count-up timer
- reStart functie
- Weergave energieverbruik
- 2-voudige restwarmte indicatie
- Hoofdschakelaar

Technische specificaties:
- Inbouwmaten (hxbxd): 90 x 360 x 490 mm
- Aansluitwaarde: 1,9 kW
- Montageset voor het verbinden van 2 domino-elementen naast elkaar of een domino-element met een andere kookplaat, is verkrijgbaar als optionele accessoire

EAN: 4242003689127

iQ700 Inductiekookplaat touchSlider, breedte 30 cm

30 cm Breedte | flexInduction | touchSlider

EX375FXB1E **€ 1.129,-**

Prestaties en grootte:
- 2 Elektronisch geregelde inductiekookzones
- 1 flexZone

Design:
- **Rvs profiellijsten zijkanten**

Snelheid:
- Boosterfunctie voor alle inductiekookzones

Comfort / Zekerheid:
- touchSlider bediening
- 17 Vermogensstanden
- Timer met uitschakelfunctie voor alle kookzones, kookwekker, count-up timer
- powerMove
- reStart functie
- quickStart functie
- Weergave energieverbruik
- 2-Voudige restwarmte-aanduiding per kookzone
- Hoofdschakelaar

Technische specificaties:
- Inbouwmaten (hxbxd): 51 x 270 x 490-500 mm
- Aansluitwaarde: 3,7 kW
- Montageset voor het verbinden van 2 domino-elementen naast elkaar of een domino-element met een andere kookplaat, is verkrijgbaar als optionele accessoire

EAN: 4242003697405

iQ100 Inductiekookplaat touchSlider, breedte 30 cm

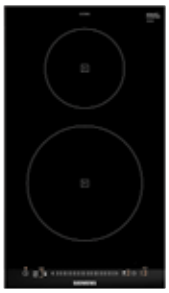

30 cm Breedte | Inductie | touchSlider

EH375FBB1E **€ 959,-**

Prestaties en grootte:
- 2 Elektronisch geregelde inductiekookzones

Design:
- **Rvs profiellijsten zijkanten**

Snelheid:
- powerBoost functie

Comfort / Zekerheid:
- touchSlider bediening
- 17 Vermogensstanden
- Timer met uitschakelfunctie voor alle kookzones, kookwekker, count-up timer
- reStart functie
- quickStart functie
- Weergave energieverbruik
- 2-Voudige restwarmte-aanduiding per kookzone
- Hoofdschakelaar

Technische specificaties:
- Inbouwmaten (hxbxd): 51 x 270 x 490-500 mm
- Aansluitwaarde: 3,7 kW
- Montageset voor het verbinden van 2 domino-elementen naast elkaar of een domino-element met een andere kookplaat, is verkrijgbaar als optionele accessoire

EAN: 4242003691731

iQ700 Gaskookplaat Wok stepFlame, breedte 30 cm

ER3A6AD70N **€ 909,-**

Prestaties en grootte:
- Duo-wokbrander
  - Midden: **Wokbrander 0,3-6,0 kW**

Design:
- Rvs profiellijsten zijkanten
- Easy-to-clean glaskeramisch oppervlakte
- Gasbrander met bijzonder vlak design

Comfort / Zekerheid:
- **stepFlame Technology®:** stapsgewijze instelling van de vlam
- Zwaardknoppen
- **Digitaal LED display met kookstanden**
- 2-voudige restwarmte aanduiding per kookzone
- Geintegreerde vonkontsteking
- Thermo-elektrische beveiliging: "geen vlam, geen gas!"
- Mat zwarte gietijzeren pannendragers, vaatwasserbestendig

Technische specificaties:
- Inbouwmaten (hxbxd): 45 x 270-272 x 490-500 mm
- Aardgasuitvoering (25 mbar)
- Montageset voor het verbinden van 2 domino-elementen naast elkaar of een domino-element met een andere kookplaat, is verkrijgbaar als optionele accessoire

EAN: 4242003742679

iQ700 Gaskookplaat stepFlame, breedte 30 cm

ER3A6BD70N **€ 809,-**

Prestaties en grootte:
- 2 Gasbranders
  - Voor: Normaalbrander 0,4-1,9 kW
  - Achter: Sterkbrander 0,6-2,8 kW

Design:
- Rvs profiellijsten zijkanten
- Easy-to-clean glaskeramisch oppervlakte
- Gasbrander met bijzonder vlak design

Comfort / Zekerheid:
- **stepFlame Technology®:** stapsgewijze instelling van de vlam
- Zwaardknoppen
- **Digitaal LED display met kookstanden**
- 2-voudige restwarmte aanduiding per kookzone
- Geintegreerde vonkontsteking
- Thermo-elektrische beveiliging: "geen vlam, geen gas!"
- Mat zwarte gietijzeren pannendragers, vaatwasserbestendig

Technische specificaties:
- Inbouwmaten (hxbxd): 45 x 270-272 x 490-500 mm
- Aardgasuitvoering (25 mbar)
- Montageset voor het verbinden van 2 domino-elementen naast elkaar of een domino-element met een andere kookplaat, is verkrijgbaar als optionele accessoire

EAN: 4242003742730

Optionele accessoires kookplaten

Te koop in de online shop

HZ390512 €232,95

Teppanyaki plaat voor flexinduction kookplaten (lxb bodem: 37 x 20 cm)

HZ390511 €159,-

Teppanyaki plaat klein voor flexInduction kookplaten (GN 1/2 | afm: 33 x 27 cm | lxb bodem: 28,5 x 22cm)

HZ390522 €198,95

Grillplaat voor flexInduction kookplaten (lxb bodem: 37 x 19,5 cm)

HZ390011 €159,00

RVS multi-braadpan voor flexInduction kookplaten (6,5 liter, bxdxh: 31 x 22 x 10 cm)

HZ390012 €94,95

Stoominzet voor RVS braadpan HZ390011

HZ390230 €79,95

Systeem koekenpan t.b.v. braadsensor ø 24 cm (top)

HZ390090 €79,95

RVS wokpan voor inductiekookplaten

HZ298105 €28,75

Sudderplaat voor alle gasbranders

HZ394301 €82,95

Verbindingslijst Domino elementen en kookplaten met Facetdesign

HZ39050 €161,55

kookSensor knop

HZ381401 €58,95

Luchtafvoer startset voor inductionAir kookplaat

HZ381501 €244,95

Recirculatie startset voor inductionAir kookplaat

LZ58010 €92,95

Deflector voor werkblad-afzuiging LF16VA570 bij installatie naast domino gasbrander ER3A6BD70N

Reinigings- en onderhoudsmiddelen

Reiniger voor keramisch glas 00311896	Onderhoudsset voor keramisch glas 00311900	Onderhoudsset roestvrij staal 00311775	Ontvetter 00311908	Glasschraper 17000334	Microvezel reinigingsdoeken 00466148
Krachtige reiniger voor alle glaskeramische oppervlakken.	**Reiniger voor keramisch glas** (ook los te bestellen 00311896).	**Reinigingsdoekjes voor roestvrijstalen opper-vlakken** (ook los te bestellen 00311944).	**Intensieve vetoplosser voor kookplaten.** Biologisch afbreekbaar en fosfaatvrij.	Reiniging van glazen en gladde oppervlakken in de oven. Verwijdert hardnekkige en ingedroogde resten.	Microvezel reinigingsdoeken speciaal voor uw keuken.
	Glasschraper (ook los te bestellen 17000334).	**Reinigingspoeder "Weense Kalk" voor roestvrijstalen opper-vlakken** (ook los te bestellen 00311774).			
Inhoud: 250 ml	Inhoud reiniger: 250 ml	Inhoud reinigingsdoekjes: 5 stuks	Inhoud: 500 ml	Inhoud: 1 houder en 1 mesje	Inhoud: 2 doeken
	Inhoud glasschraper: 1 houder en 1 mesje	Inhoud reinigingspoeder: 100 gram			
Prijs Online Shop € 12,50	**Prijs Online Shop € 17,50**	**Prijs Online Shop € 15,50**	**Prijs Online Shop € 10,25**	**Prijs Online Shop € 8,20**	**Prijs Online Shop € 15,50**

De optionele accessoires, reinigings- en onderhoudsmiddelen zijn verkrijgbaar op **thefuturemovingin.nl/shop**

Innovatieve afzuigkappen.

Indrukwekkend design en efficiënt afzuigvermogen.

Een frisse wind in uw keuken.

Afzuigkappen verwijderen vetdeeltjes en geurtjes. Hierdoor hoeft u minder vaak uw keuken te reinigen en komen de aroma's van uw gerechten beter tot hun recht. Met de juiste afzuigkap bent u zowel tijdens als na het koken verzekerd van een aangenaam keukenklimaat. Siemens heeft een afzuigkap voor elke keuken. Daarnaast bewijst Siemens, met haar verschillende werkblad-afzuigsystemen, dat een schone en frisse keuken niet ten koste hoeft te gaan van een mooie doorkijk in uw keuken.

Als u kiest voor een afzuigkap met recirculatie-werking met een cleanAir filter, heeft u altijd frisse lucht in uw keuken. Het cleanAir recirculatiesysteem is uiterst effectief en verwijdert 95% van de geurdeeltjes uit de lucht. Onze afzuigkappen zijn ook nog eens zeer stil (37 dB voor onze topmodellen), wat in een open keuken of woonkeuken zeer prettig is.

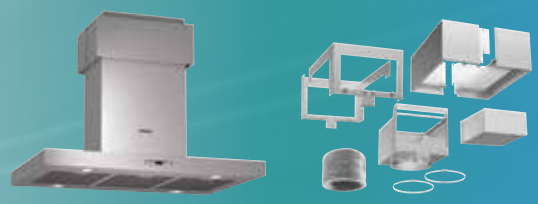

emotionLight Pro.

De nieuwe decoratieve headroom afzuigkappen van Siemens zijn ontworpen met het oog op het open karakter van moderne keukens. Qua vormgeving roept het zwarte, verticale of schuine glazen scherm associaties op van TV-schermen. De nieuwe functie emotionLight Pro verandert de sfeer van de keuken door afwisselende kleuren, vergelijkbaar met achtergrond LED-verlichting in televisies. Op deze manier wordt de link naar het woonkamergedeelte gelegd. Met emotionLight Pro kunt u één van de 9 kleuren kiezen die bij uw stemming aansluit. Bepaal de sfeer in uw keuken met emotionLight Pro – van rustig en romantisch tot feeststemming.

Energiezuinig en innovatief.

Luchtafvoer of recirculatiewerking.
Bij recirculatiewerking wordt de gefilterde lucht niet naar buiten geblazen. De keukenlucht wordt door de afzuigkap opgezogen, gezuiverd en weer in de keuken geblazen. Recirculatiemodellen hebben naast een vetfilter ook een koolstoffilter dat alle geurdeeltjes verwijdert. U vervangt dit filter regelmatig zodat de lucht in de keuken schoon en fris blijft. In plaats van een standaard koolstoffilter kunt u ook kiezen voor een cleanAir recirculatiesysteem, dat uiterst effectief is door 95% van de geurdeeltjes uit de lucht te verwijderen.

Omdat er geen kostbare warme lucht naar buiten verdwijnt, heeft recirculatie geen warmte- en energieverlies.
Er is ook geen verbouwing nodig voor een afvoerleiding of muurdoorvoer. De montage van een afzuigkap met recirculatie is eenvoudig en kost weinig tijd.

Luchtafvoer:

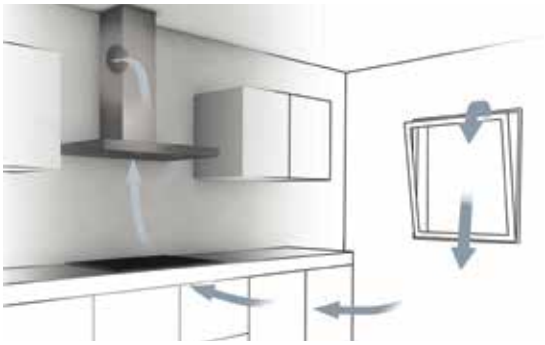

Recirculatiewerking:

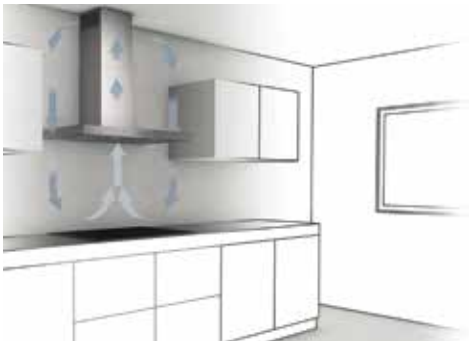

Energie

Vanaf 1 januari 2015 is er een energielabel voor afzuigkappen, ingedeeld in klassen van A+ tot en met G. Het label bestaat uit een waardering voor:

- het totale jaarlijkse energieverbruik
- de motorefficiëntie
- de lichtintensiteit
- de vetabsorptie
- het geluidsniveau

iQdrive

De nieuwe afzuigkappen van Siemens met iQdrive en LED-verlichting zijn nóg zuiniger. Deze hebben een motor met hoog vermogen, maar besparen door de iQdrive-techniek toch 75% energie vergeleken met gewone afzuigkappen. De afzuigkappen zijn zo ontwikkeld dat alle componenten een bijdrage leveren aan de zuinigheid.

climate Control Sensor

Met de climateControl Sensor past de afzuigkap het vermogen aan op de dampen en geuren. Zo gebruikt de kap nooit te veel energie.

Afzuigkappen

Ontwikkeling van energieverbruik bij Siemens-afzuigkappen van 1999 en 2019.
Energieverbruik per jaar volgens EN61591*

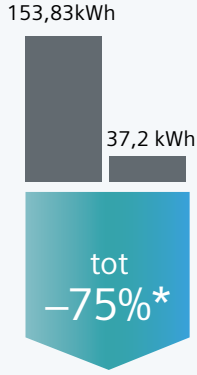

*Vergelijking van de gebruikswaarden van afzuigkap LC98BE542 (vastgesteld op basis van EN61591) met die van een gelijkwaardige Siemens afzuigkap uit 1999.

Veelzijdigheid en design.

Diverse uitvoeringen.
Siemens afzuigkappen hebben een strak en eigentijds design. Onze ontwerpen zijn geschikt voor verschillende keukenopstellingen. Voor de meeste keukens is een wandschouwkap een goede oplossing. Deze worden direct aan de wand gemonteerd boven de kookplaat. Keukens met kookeilanden zijn inmiddels niet meer weg te denken in de moderne keuken. Siemens besteedt hierdoor extra aandacht aan de vormgeving van haar schouwkappen en nu ook met de nieuwe lijn werkbladafzuiging. Deze dragen perfect bij aan het open karakter van veel moderne keukens. Daarnaast zijn er verschillende vlakschermkappen, onderbouwkappen en afzuigunits die stijlvol worden geïntegreerd in bijvoorbeeld een kast- of wandelement.

Plafondunit: onzichtbare afzuigkap met verborgen ventilatiesysteem.

De afzuigkap is volledig geïntegreerd in uw plafond en is bijna onzichtbaar. Nieuw is de zgn. “plug & play” plafond-unit die eenvoudig aan het plafond te monteren is.

Schouwkap: klassieke blikvanger.

Schouwkappen zijn te verkrijgen als eilandmodel, voor boven uw kookeiland, en als wandmodel. De wandschouwkap wordt direct aan de wand boven de kookplaat gemonteerd.

Afzuigunit: eenvoudig en stijlvast.

De afzuigunit wordt in een plat vlak boven een kookplaat ingebouwd, bijvoorbeeld in een kast- of wand-element.

Vlakschermkap: de onzichtbare helper.

De vlakschermkap verdwijnt volledig in de bovenkast en wordt uitgetrokken wanneer hij nodig is.

Integreerbare afzuigkap: inschakelen door openklappen.

De integreerbare afzuigkap houdt zich verborgen in een kast boven het fornuis en kan naar voren worden opengeklapt.

Onderbouwkap: elegante onderbouwoplossing.

Voor een keuken waar alleen onder-bouw een optie is. De onderbouwkap heeft de vorm van een wandschouw-kap, maar dan zonder schacht.

downdraftAir: chique verschijning.

De downdraft afzuigkap verbergt zich in het werkblad direct achter de kookplaat en komt pas tevoorschijn wanneer hij ingeschakeld wordt.

modulAir: combineer goed met beter.

Voor welke combinatie u ook kiest; de modulAir afzuiging en de kookplaat vormen altijd een perfect onberispelijk geheel. De modulAir afzuiging is zowel geschikt voor luchtafvoer als recirculatie.

inductionAir: adembenemend design.

Koken vanuit een nieuw perspectief: de nieuwe inductionAir combineert de hoogste standaard in het koken met revolutionaire geïntegreerde afzuiging.

Verschillende concepten voor uw bedieningsgemak.

Siemens afzuigkappen zijn eenvoudig te bedienen en zijn voorzien van een intuïtief ontwerp.

Er is keuze uit verschillende bedieningsconcepten. Zo kunt u bijvoorbeeld kiezen voor een model met touchControl bediening waarmee u op een intuïtieve manier het afzuigniveau en de verlichting kunt bedienen door het aantippen van de verschillende functies op het bedieningspaneel. De gekozen instellingen worden bij deze modellen weergegeven op het LED-display. Daarnaast zijn er ook modellen die voorzien zijn van eenvoudig te bedienen druktoetsen. Bij deze modellen zijn er aparte knoppen voor het regelen van het vermogen en de verlichting.

cookConnect system

cookConnect
cookConnect verbindt de afzuigkap met de kookplaat. Hierdoor start de afzuigkap automatisch wanneer de kookplaat ingeschakeld wordt. De climateControl sensor in de afzuigkap detecteert de hoeveelheid wasem en luchtjes en past de afzuigkracht precies aan naar de benodigde stand. Het systeem schakelt automatisch uit wanneer er geen wasem en luchtjes meer zijn. De afzuigkap bedienen was nog nooit zo gemakkelijk.

Home connect

Home Connect
Met de eenvoudig te bedienen Home Connect app heeft u toegang tot, en beheert u de instellingen van de afzuigkap waar en wanneer u maar wilt.

De beste toevoeging in uw werkblad: werkbladafzuiging.

Vrije doorkijk in open keukens.
Siemens werkbladafzuigkappen zijn een ideaal alternatief voor de klassieke afzuigkap omdat ze vrijwel onzichtbaar zijn en voor een prachtige doorkijk in uw keuken zorgen. De Siemens werkbladafzuigkappen zijn te verkrijgen in de varianten downdraftAir, modulAir en inductionAir.

downdraftAir afzuiging.
Deze strak ogende afzuigkap verbergt zich in het werkblad direct achter de kookplaat en komt pas tevoorschijn als u dat wilt: met touchControl kunt u de downdraft afzuigkap omhoog laten komen en gebruiken. Kookdamp verdwijnt in de hoogwaardige en mooie constructie van roestvrij staal en glas. Met de afvoercapaciteit tot 750 m^3 per uur zorgt de downdraft afzuigkap voor schone lucht in uw keuken. Nog een lichtpunt: de innovatieve LED-lampen. Deze is langs de gehele lengte van de downdraft afzuigkap geplaatst en is afgestemd op uw kookplaat of kookeiland – om tijdens het koken optimaal zicht te bieden.

inductionAir afzuiging.
Afzuiging verwerkt in een kookplaat. Het Siemens inductionAir systeem combineert twee geweldige apparaten: een flexInduction kookplaat en revolutionaire geïntegreerde werkbladafzuiging. Het ruimte besparende concept biedt nieuwe mogelijkheden zodat u precies de keuken kunt creëren die u wenst. Nadat uw wensen werkelijkheid zijn geworden gaat u dagelijks het extra gemak ervaren tijdens het koken.

Test carried out by SLG Prüf- und Zertifizierungs GmbH www.slg.de.com

Getest en gecertificeerd door het Duitse testinstituut SLG. Intensieve tests bevestigen: "Geen zorgwekkend vocht op keukenmeubilair tijdens het gebruik van kookplaten met geïntegreerde afzuiging in recirculatiewerking voor huishoudelijke toepassing in ruimtes met goed geïsoleerde buitenwand." Bron: SLC Certificaat nr. 109280A 08/17

modulAir afzuiging.
Flexibiliteit in het plannen van uw ideale keuken.
Met de Siemens modulAir afzuiging bent u in staat uw werkbladafzuigkap te combineren met bijvoorbeeld een Siemens flexInduction Plus kookplaat, of één of meerdere domino kookplaten zoals een teppanyaki of gaskookplaat.

Fluisterstil.
Keukens worden steeds meer gebruikt als woonkeuken: om lekker in te koken en te genieten. Geluidsproductie is dus een belangrijke factor. De afzuigkappen van Siemens behoren tot de stilste ter wereld. Onze nieuwe motoren bieden maximaal vermogen bij minimaal geluid.
De lamellen van de motorventilator zijn zo gevormd dat ze zo goed als geen geluid produceren. Alle onderdelen passen uiterst nauwkeurig in elkaar, waardoor tijdens het gebruik geen trilling en wrijving optreedt.

Siemens filters behoren tot de beste ter wereld.
Siemens afzuigkappen zijn bijzonder effectief. Onze filtersystemen behoren tot de beste ter wereld. Het effect van vetfilters wordt uitgedrukt in het procentuele aandeel van het uit de keukenlucht gefilterde vet. Veel afzuigkappen halen nauwelijks 70%, maar alle filters van Siemens realiseren een score tussen 80% en 95%.

De nieuwe cleanAir-recirculatieset gaat lang mee en bestaat uit vele schuimlagen van actieve koolstof, waardoor een zeer groot filteroppervlak ontstaat. Hierdoor wordt de vermindering van kookluchtjes sterk verbeterd: tot 95% van de kooklucht wordt geneutraliseerd, waardoor alleen frisse, zuivere lucht overblijft.
Dat is zo'n 25% meer dan conventionele recirculatie-systemen en evenveel als afzuigsystemen met luchtafvoer presteren. De module is beschikbaar als accessoire en kan gemakkelijk geïnstalleerd worden op alle wand- of eilandschouwkappen.

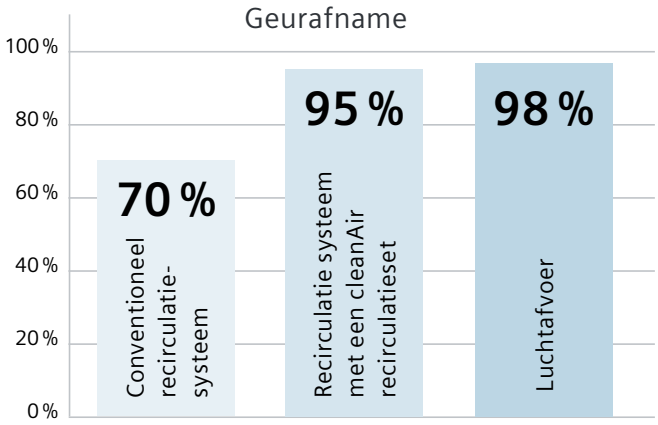

LED verlichting

Designverlichting.
Goede en gelijkmatige verlichting is belangrijk voor een goed overzicht op uw gerechten.

Siemens afzuigkappen zijn uitgerust met de modernste LED-verlichting. LED-lampen gaan niet alleen zeer lang mee, maar geven ook tot 45% meer licht en besparen tot 85% aan energie.

iQ700 downdraftAir 90 cm

studioLine

90 cm Breedte | A Energie

LD97DBM69 **€ 2659,-**

Algemene informatie:
- Geschikt voor luchtafvoer of recirculatie
- Condensatormotor
- Afzuigcapaciteit bij luchtafvoer volgens EN61591: normaalstand 530 m³/h, intensiefstand 750 m³/h
- Geluidsdruk/-niveau volgens EN 60704-3 en EN 60704-2-13 bij luchtafvoer:
  Max. normaalstand: 48 dB(A) / 62 dB (re 1 pW)
  Intensiefstand: 53 dB(A) / 67 dB (re 1 pW)

Bediening:
- touchControl voor vermogen en verlichting
- 5 Snelheden inclusief 2 intensiefstanden

Comfort / Zekerheid:
- Automatische nalooptijd (10 minuten)
- **Randafzuiging**
- Filterafdekking met glazen paneel
- Metalen vetfilters, uitwasbaar
- 1 x 7 W LED verlichting

Energiewaarden:
- Energieklasse: A
- Gemiddelde energieverbruik: 53.5 kWh/jaar
- Energieklasse ventilator: A
- Energieklasse verlichting: A
- Energieklasse vetfilter: D
- Max. geluidsniveau op normaalstand: 62 dB

Optionele accessoires:
- LZ29IDP00 recirculatie startset
- LZ29IDM00 montageset externe motor

Technische specificaties:
- Inbouwmaten (hxbxd):
  738 x 844 x 104 mm
- Afmetingen luchtafvoer (hxbxd):
  738-1038 x 912 x 268 mm
- Voor recirculatie is een koolfilter startset (optioneel accessoire) nodig
- Bij recirculatiewerking is combinatie met gaskookplaat niet mogelijk
- Combinatie met domino wokbrander is niet mogelijk
- Aansluitwaarde: 317 W

studioLine extra's:
- Black edition design

EAN: 4242003823392

iQ700 modulAir 10 cm

10 cm Breedte | iQdrive | A+ Energie

LF16VA570 **€ 2239,-**

Algemene informatie:
- Geschikt voor luchtafvoer of recirculatie
- **Efficiënte koolborstelloze iQdrive technologie**
- Afzuigcapaciteit volgens DIN/EN 61591: normaalstand 540 m³/u; intensiefstand 600 m³/u
- Geluidsdruk/-niveau volgens EN 60704-3 en EN 60704-2-13 bij luchtafvoer:
  Max. normaalstand: 53 dB(A) / 67 dB (re 1 pW)
  Intensiefstand: 56 dB(A) / 70 dB (re 1 pW)

Bediening:
- touchControl-bediening met LED-aanduiding
- 4 Snelheden inclusief intensiefstand

Comfort / Zekerheid:
- Automatische nalooptijd (15 minuten)
- Metalen vetfilters, uitwasbaar

Energiewaarden:
- Energieklasse: A+
- Gemiddelde energieverbruik: 37.4 kWh/jaar
- Energieklasse ventilator: A
- Energieklasse vetfilter: C
- Max. geluidsniveau op normaalstand: 67 dB

Optionele accessoires:
- LZ58000 recirculatie startset
- LZ58010 gasdeflector

Technische specificaties:
- Inbouwmaten (hxbxd):
  900-1050 x 543 x 490 mm
- Combinatie met domino wokbrander is niet mogelijk
- Bij gebruik in combinatie van een 2-pits gaskookplaat is een deflector nodig.
- Aansluitwaarde: 145 W

EAN: 4242003761595

iQ700 inductionAir 80 cm

Opvolgers EX877LX36E / EX807LX36E leverbaar vanaf april 2019

studioLine

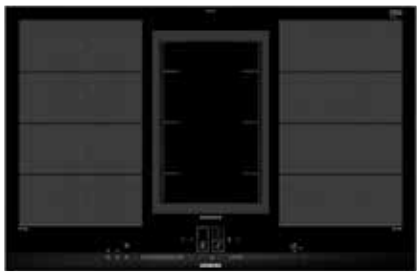

80 cm Breedte | iQdrive | climate Control Sensor | A Energie

EX877LX33E **€ 4779,-**
EX807LX33E vlak integreerbaar **€ 4779,-**

Algemene informatie:
- Geschikt voor luchtafvoer of recirculatie (startset is in beide gevallen benodigd)
- **Efficiënte koolborstelloze iQdrive technologie**
- Afzuigcapaciteit volgens DIN/EN 61591: normaalstand 550 m³/u; intensiefstand 690 m³/u
- Geluidsdruk/-niveau volgens EN 60704-3 en EN 60704-2-13 bij luchtafvoer:
  Max. normaalstand: 39 dB(A) / 69 dB (re 1 pW)
  Intensiefstand: 62 dB(A) / 76 dB (re 1 pW)

Bediening:
- Dual lightSlider bediening op de kookplaat
- 9 snelheden inclusief intensiefstand

Comfort / Zekerheid:
- **climateControl sensor voor automatische afzuiging**
- Automatische nalooptijd (30 minuten)
- Verwijderbare en afneembare metalen vetfilters en vloeibare verzamel unit (ca. 200 ml), vaatwasserbestendig
- Overloopreservoir (ca. 2.000 ml) met twist-off sluiting, vaatwasserbestendig

Energiewaarden:
- Energieklasse: A
- Gemiddeld energieverbruik: 53,5 kWh/jaar
- Energieklasse ventilator: A
- Energieklasse vetfilter: B
- Max. geluidsniveau op normaalstand: 39/69 dB

Optionele accessoires:
- HZ381501 recirculatie startset
- HZ381401 luchtafvoer startset

Technische specificaties:
- Inbouwmaten (hxbxd):
  EX877LX33E: 198 x 780 x 490 mm
  EX807LX33E: 204 x 780-796 x 500-516 mm
- Aansluitwaarde: 7,4 kW
- Voor luchtafvoer is een afvoer startset (optioneel accessoire HZ381401) nodig
- Voor recirculatie is een recirculatie startset (optioneel accessoire HZ381501) nodig
- Luchtinlaat rooster gemaakt van gietijzer; hittebestendig en vaatwasmachinebestendig

studioLine extra's:
- Deep black edition design
- climateControl sensor

EAN EX877LX33E 4242003772621
EAN EX807LX33E 4242003772843

Werkbladafzuigsysteem

iQ500 inductionAir 80 cm

Opvolgers ED877FS25E/ ED807FS25E
leverbaar vanaf april 2019

studioLine

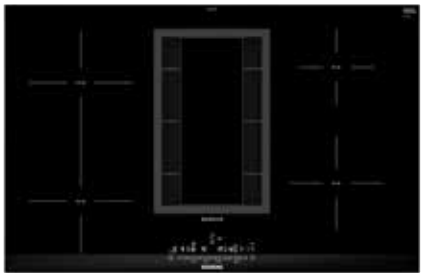

ED877FS21E **€ 3609,-**

Algemene informatie:
- Geschikt voor luchtafvoer of recirculatie (startset in beide gevallen benodigd)
- **Efficiënte koolborstelloze iQdrive technologie**
- Afzuigcapaciteit volgens DIN/EN 61591: normaalstand 550 m³/u; intensiefstand 690 m³/u
- Geluidsdruk/-niveau volgens EN 60704-3 en EN 60704-2-13 bij luchtafvoer:
  Max. normaalstand: 39 dB(A) / 69 dB (re 1 pW)
  Intensiefstand: 62 dB(A) / 76 dB (re 1 pW)

Bediening:
- touchSlider-bediening op de kookplaat
- 9 snelheden inclusief intensiefstand

Comfort / Zekerheid:
- Automatische nalooptijd (30 minuten)
- Verwijderbare en afneembare metalen vetfilters en vloeibare verzamel unit (ca. 200 ml), vaatwasserbestendig
- Overloopreservoir (ca. 2.000 ml) met twist-off sluiting, vaatwasserbestendig

Energiewaarden:
- Energieklasse: A
- Gemiddeld energieverbruik: 53,5 kWh/jaar
- Energieklasse ventilator: A
- Energieklasse vetfilter: B
- Max. geluidsniveau op normaalstand: 69 dB

Optionele accessoires:
- HZ381501 recirculatie startset
- HZ381401 luchtafvoer startset

Technische specificaties:
- Inbouwmaten (hxbxd):
  198 x 780 x 490 mm
- Aansluitwaarde: 6,9 kW
- Voor luchtafvoer is een afvoer startset (optioneel accessoire HZ381401) nodig
- Voor recirculatie is een recirculatie startset (optioneel accessoire HZ381501) nodig
- Luchtinlaat rooster gemaakt van gietijzer; hittebestendig en vaatwasmachinebestendig

studioLine extra's:
- Deep Black Edition design

EAN: 4242003809495

Plafondunits

iQ700 plafondunit 120/100* cm rvs met wit glas

LF26RH560	120 cm	**€ 3299,-**
LF16RH560*	100 cm	**€ 3199,-**

Algemene informatie:
- Geschikt voor recirculatie
- Afzuigcapaciteit in recirculatiestand:
  Max. normaalstand: 780 m³/h
  Intensiefstand: 850 m³/h
- Geluidsdruk/-niveau bij recirculatie:
  Max. normaalstand: 56 dB(A) / 70 dB (re 1 pW)
  Intensiefstand: 58 dB(A) / 72 dB (re 1 pW)

Bediening:
- Elektronische besturing met **afstandsbediening**
- 4 Snelheden inclusief intensiefstand

Comfort / Zekerheid:
- Automatische nalooptijd (30 minuten)
- **Randafzuiging**
- Filterafdekking met glazen paneel
- Metalen vetfilters, uitwasbaar
- 2 x 3 W LED verlichting
- Dimfunctie voor de verlichting met traploze instelling van de lichtsterkte

Optionele accessoires:
- LZ55704 rvs frame voor aansluitkabel (120 cm)
- LZ55703 rvs frame voor aansluitkabel (100 cm)

Technische specificaties:
- Afmetingen recirculatie (hxbxd):
  245 x 1200/1000* x 700 mm
- Voor recirculatie is een koolfilter (optioneel accessoire) nodig
- Aansluitwaarde: 192 W

EAN LF26RH560	4242003738351
EAN LF16RH560	4242003738344

iQ700 plafondunit 120/90* cm rvs met wit glas

studioLine

LR29CQS25	120 cm	**NIEUW**	**€ 3809,-**
LR99CQS25*	90 cm	**NIEUW**	**€ 3509,-**

Algemene informatie:
- Geschikt voor luchtafvoer of recirculatie
- **Efficiënte koolborstelloze iQdrive technologie**
- Afzuigcapaciteit volgens DIN/EN 61591: normaalstand 450 m³/u; intensiefstand 900 m³/u
- Geluidsdruk/-niveau volgens EN 60704-3 en EN 60704-2-13 bij luchtafvoer:
  Max. normaalstand: 44 dB(A) / 56 dB (re 1 pW)
  Intensiefstand: 58 dB(A) / 70 dB (re 1 pW)

Bediening:
- Elektronische besturing met **afstandsbediening**
- 5 Snelheden inclusief 2 intensiefstanden
- **Home Connect:** op afstand instellen en bedienen met de Home Connect App
- **cookConnect:** bedien afzuigkap via cookConnect-geschikte kookplaat

Comfort / Zekerheid:
- **climateControl sensor voor automatische afzuiging**
- Automatische nalooptijd (10 minuten)
- **Randafzuiging**
- Filterafdekking met glazen paneel
- Metalen vetfilters, uitwasbaar
- 1 x 21.6 / 17.8* W LED paneel
- **Instelbare kleurtemperatuur** voor aanpassing aan kamerverlichting via Home Connect
- Dimfunctie voor de verlichting met traploze instelling van de lichtsterkte

Energiewaarden*:
- Energieklasse: A
- Gemiddelde energieverbruik: 45.8 / 43.0* kWh/jaar
- Energieklasse ventilator: A
- Energieklasse verlichting: B
- Energieklasse vetfilter: E
- Max. geluidsniveau op normaalstand: 56 dB

Optionele accessoires:
- LZ20JCC20 cleanAir recirculatie startset met antivis koolfilter, wit
- LZ20JCC50 cleanAir recirculatie startset met anti-vis koolfilter, rvs
- LZ20JCD20 cleanAir recirculatie startset met regenereerbaar koolfilter, wit
- LZ20JCD50 cleanAir recirculatie startset met regenereerbaar koolfilter, rvs
- LZ56200 cleanAir koolfilter voor recirculatie startset
- LZ00XXP00 regenereerbaar cleanAir koolfilter voor recirculatie startset

Technische specificaties:
- Inbouwmaten (hxbxd):
  299 x 1188/888* x 487 mm
- Voor recirculatie is een cleanAir koolfilter unit (optioneel accessoire) nodig
- Aansluitwaarde: 250 W

studioLine extra's:
- Home Connect / cookConnect
- climateControl sensor"

EAN LR29CQS25	4242003831656
EAN LR99CQS25	4242003834046

Plafondunits

iQ500 plafondunit 90 cm wit glas

studioLine

LR97CBS25 NIEUW € 2479,-

Algemene informatie:
- Geschikt voor luchtafvoer of recirculatie
- **Efficiënte koolborstelloze iQdrive technologie**
- Afzuigcapaciteit volgens DIN/EN 61591: normaalstand 450 m³/u; intensiefstand 760 m³/u
- Geluidsdruk/-niveau volgens EN 60704-3 en EN 60704-2-13 bij luchtafvoer: Max. normaalstand: 44 dB(A) / 56 dB (re 1 pW) Intensiefstand: 56 dB(A) / 68 dB (re 1 pW)

Bediening:
- Elektronische besturing met afstandsbediening
- 5 Snelheden inclusief 2 intensiefstanden
- **Home Connect:** op afstand instellen en bedienen met de Home Connect App
- **cookConnect:** bedien afzuigkap via cookConnect-geschikte kookplaat

Comfort / Zekerheid:
- **climateControl sensor voor automatische afzuiging**
- Automatische nalooptijd (10 minuten)
- **Randafzuiging**
- Filterafdekking met glazen paneel
- Metalen vetfilters, uitwasbaar
- 4 x 3 W LED verlichting
- **Instelbare kleurtemperatuur** voor aanpassing aan kamerverlichting via Home Connect
- Dimfunctie voor de verlichting met traploze instelling van de lichtsterkte

Energiewaarden*:
- Energieklasse: A
- Gemiddelde energieverbruik: 32.6 kWh/jaar
- Energieklasse ventilator: A
- Energieklasse verlichting: A
- Energieklasse vetfilter: E
- Max. geluidsniveau op normaalstand: 56 dB

Optionele accessoires:
- LZ20JCC20 cleanAir recirculatie startset met anti-vis koolfilter, wit
- LZ20JCC50 cleanAir recirculatie startset met anti-vis koolfilter, rvs
- LZ20JCD20 cleanAir recirculatie startset met regenereerbaar koolfilter, wit
- LZ20JCD50 cleanAir recirculatie startset met regenereerbaar koolfilter, rvs
- LZ56200 cleanAir koolfilter voor recirculatie startset
- LZ00XXP00 regenereerbaar cleanAir koolfilter voor recirculatie startset

Technische specificaties:
- Inbouwmaten (hxbxd): 299 x 888 x 487 mm
- Voor recirculatie is een cleanAir koolfilter unit (optioneel accessoire) nodig
- Aansluitwaarde: 160 W

studioLine extra's:
- Black steel design
- Home Connect / cookConnect
- climateControl sensor

EAN: 4242003831670

iQ500 plafondunit 90 cm rvs

LR97CAQ50 NIEUW € 1999,-

Algemene informatie:
- Geschikt voor luchtafvoer of recirculatie
- **Efficiënte koolborstelloze iQdrive technologie**
- Afzuigcapaciteit volgens DIN/EN 61591: normaalstand 450 m³/u; intensiefstand 760 m³/u
- Geluidsdruk/-niveau volgens EN 60704-3 en EN 60704-2-13 bij luchtafvoer: Max. normaalstand: 44 dB(A) / 56 dB (re 1 pW) Intensiefstand: 56 dB(A) / 68 dB (re 1 pW)

Bediening:
- Elektronische besturing met afstandsbediening
- 5 Snelheden inclusief 2 intensiefstanden
- **Home Connect:** op afstand instellen en bedienen met de Home Connect App
- **cookConnect:** bedien afzuigkap via cookConnect-geschikte kookplaat

Comfort / Zekerheid:
- Automatische nalooptijd (10 minuten)
- **Randafzuiging**
- Filterafdekking met roestvrijstalen paneel
- Metalen vetfilters, uitwasbaar
- 4 x 3 W LED verlichting
- Dimfunctie voor de verlichting met traploze instelling van de lichtsterkte

Energiewaarden*:
- Energieklasse: A
- Gemiddelde energieverbruik: 31.8 kWh/jaar
- Energieklasse ventilator: A
- Energieklasse verlichting: A
- Energieklasse vetfilter: E
- Max. geluidsniveau op normaalstand: 56 dB

Optionele accessoires:
- LZ20JCC20 cleanAir recirculatie startset met anti-vis koolfilter, wit
- LZ20JCC50 cleanAir recirculatie startset met anti-vis koolfilter, rvs
- LZ20JCD20 cleanAir recirculatie startset met regenereerbaar koolfilter, wit
- LZ20JCD50 cleanAir recirculatie startset met regenereerbaar koolfilter, rvs
- LZ56200 cleanAir koolfilter voor recirculatie startset
- LZ00XXP00 regenereerbaar cleanAir koolfilter voor recirculatie startset

Technische specificaties:
- Inbouwmaten (hxbxd): 299 x 888 x 487 mm
- Voor recirculatie is een cleanAir koolfilter unit (optioneel accessoire) nodig
- Aansluitwaarde: 160 W

EAN: 4242003834015

iQ500 plafondunit 90 cm wit

LR97CAQ20 NIEUW € 1999,-

Algemene informatie:
- Geschikt voor luchtafvoer of recirculatie
- **Efficiënte koolborstelloze iQdrive technologie**
- Afzuigcapaciteit volgens DIN/EN 61591: normaalstand 450 m³/u; intensiefstand 760 m³/u
- Geluidsdruk/-niveau volgens EN 60704-3 en EN 60704-2-13 bij luchtafvoer: Max. normaalstand: 44 dB(A) / 56 dB (re 1 pW) Intensiefstand: 56 dB(A) / 68 dB (re 1 pW)

Bediening:
- Elektronische besturing met afstandsbediening
- 5 Snelheden inclusief 2 intensiefstanden
- **Home Connect:** op afstand instellen en bedienen met de Home Connect App
- **cookConnect:** bedien afzuigkap via cookConnect-geschikte kookplaat

Comfort / Zekerheid:
- Automatische nalooptijd (10 minuten)
- **Randafzuiging**
- Filterafdekking met wit paneel
- Metalen vetfilters, uitwasbaar
- 4 x 3 W LED verlichting
- Dimfunctie voor de verlichting met traploze instelling van de lichtsterkte

Energiewaarden*:
- Energieklasse: A
- Gemiddelde energieverbruik: 31.8 kWh/jaar
- Energieklasse ventilator: A
- Energieklasse verlichting: A
- Energieklasse vetfilter: E
- Max. geluidsniveau op normaalstand: 56 dB

Optionele accessoires:
- LZ20JCC20 cleanAir recirculatie startset met anti-vis koolfilter, wit
- LZ20JCC50 cleanAir recirculatie startset met anti-vis koolfilter, rvs
- LZ20JCD20 cleanAir recirculatie startset met regenereerbaar koolfilter, wit
- LZ20JCD50 cleanAir recirculatie startset met regenereerbaar koolfilter, rvs
- LZ56200 cleanAir koolfilter voor recirculatie startset
- LZ00XXP00 regenereerbaar cleanAir koolfilter voor recirculatie startset

Technische specificaties:
- Inbouwmaten (hxbxd): 299 x 888 x 487 mm
- Voor recirculatie is een cleanAir koolfilter unit (optioneel accessoire) nodig
- Aansluitwaarde: 160 W

EAN: 4242003825655

Eilandschouwkappen

iQ700 eilandschouwkap 90 cm box-design slimline, blackSteel

studioLine

LF91BUV55 NIEUW € 2319,-

Algemene informatie:
- Geschikt voor luchtafvoer of recirculatie
- **Efficiënte koolborstelloze iQdrive technologie**
- Afzuigcapaciteit volgens DIN/EN 61591: normaalstand 590 m³/u; intensiefstand 940 m³/u
- Geluidsdruk/-niveau volgens EN 60704-3 en EN 60704-2-13 bij luchtafvoer: Max. normaalstand: 50 dB(A) / 62 dB (re 1 pW) Intensiefstand: 61 dB(A) / 73 dB (re 1 pW)

Bediening:
- **TouchControl-bediening met LED-aanduiding**
- 5 Snelheden inclusief 2 intensiefstanden
- **Home Connect:** op afstand instellen en bedienen met de Home Connect App
- **cookConnect:** bedien afzuigkap via cookConnect-geschikte kookplaat

Comfort / Zekerheid:
- **climateControl sensor voor automatische afzuiging**
- Automatische nalooptijd (10 minuten)
- Roestvrijstalen filterafdekking
- Metalen vetfilters, uitwasbaar
- 4 x 3 W LED-verlichting
- **Instelbare kleurtemperatuur** voor aanpassing aan kamerverlichting via Home Connect
- Dimfunctie voor de verlichting met traploze instelling van de lichtsterkte

Energiewaarden*:
- Energieklasse: A
- Gemiddelde energieverbruik: 42.5 kWh/jaar
- Energieklasse ventilator: A
- Energieklasse verlichting: A
- Energieklasse vetfilter: B
- Max. geluidsniveau op normaalstand: 62 dB

Optionele accessoires:
- LZ53850 recirculatie startset
- LZ57600 cleanAir recirculatie startset
- LZ56200 cleanAir koolfilter voor recirculatie startset
- LZ00XXP00 regenereerbaar cleanAir koolfilter voor recirculatie startset
- LZ12285 schachtverlenging 110 cm
- LZ12385 schachtverlenging 160 cm
- LZ12310 frame links/rechts voor schuin dak montage
- LZ12410 frame voor/achter voor schuin dak montage
- LZ12510 frame voor schachtverlenging LZ12285
- LZ12530 frame voor schachtverlenging LZ12385

Technische specificaties:
- Afmetingen luchtafvoer (hxbxd): 744-924 x 898 x 600 mm
- Voor recirculatie is een koolfilter startset of een cleanAir koolfilter unit (optioneel accessoire) nodig
- Aansluitwaarde: 272 W

studioLine extra's:
- Black steel design • Home Connect / cookConnect
- climateControl sensor

EAN: 4242003827475

iQ500 eilandschouwkap 90 cm box-design slimline, blackSteel

studioLine

LF98BIR55 NIEUW € 2009,-

Algemene informatie:
- Geschikt voor luchtafvoer of recirculatie
- **Efficiënte koolborstelloze iQdrive technologie**
- Afzuigcapaciteit volgens DIN/EN 61591: normaalstand 430 m³/u; intensiefstand 810 m³/u
- Geluidsdruk/-niveau volgens EN 60704-3 en EN 60704-2-13 bij luchtafvoer: Max. normaalstand: 42 dB(A) / 54 dB (re 1 pW) Intensiefstand: 57 dB(A) / 69 dB (re 1 pW)

Bediening:
- **TouchControl-bediening met LED-aanduiding**
- 5 Snelheden inclusief 2 intensiefstanden
- **Home Connect:** op afstand instellen en bedienen met de Home Connect App
- **cookConnect:** bedien afzuigkap via cookConnect-geschikte kookplaat

Comfort / Zekerheid:
- Automatische nalooptijd (10 minuten)
- Roestvrijstalen filterafdekking
- Metalen vetfilters, uitwasbaar
- 4 x 3 W LED-verlichting
- **Instelbare kleurtemperatuur** voor aanpassing aan kamerverlichting via Home Connect
- Dimfunctie voor de verlichting met traploze instelling van de lichtsterkte

Energiewaarden*:
- Energieklasse: A
- Gemiddelde energieverbruik: 35.2 kWh/jaar
- Energieklasse ventilator: A
- Energieklasse verlichting: A
- Energieklasse vetfilter: B
- Max. geluidsniveau op normaalstand: 54 dB

Optionele accessoires:
- LZ53850 recirculatie startset
- LZ57600 cleanAir recirculatie startset
- LZ56200 cleanAir koolfilter voor recirculatie startset
- LZ00XXP00 regenereerbaar cleanAir koolfilter voor recirculatie startset
- LZ12285 schachtverlenging 110 cm
- LZ12385 schachtverlenging 160 cm
- LZ12310 frame links/rechts voor schuin dak montage
- LZ12410 frame voor/achter voor schuin dak montage
- LZ12510 frame voor schachtverlenging LZ12285
- LZ12530 frame voor schachtverlenging LZ12385

Technische specificaties:
- Afmetingen luchtafvoer (hxbxd): 744-924 x 898 x 600 mm
- Voor recirculatie is een koolfilter startset of een cleanAir koolfilter unit (optioneel accessoire) nodig
- Aansluitwaarde: 172 W

studioLine extra's:
- Black steel design
- Home Connect / cookConnect

EAN: 4242003832134

iQ500 eilandschouwkap 90 cm box-design slimline, rvs

LF97BCP50 NIEUW € 1389,-

Algemene informatie:
- Geschikt voor luchtafvoer of recirculatie
- **Efficiënte koolborstelloze iQdrive technologie**
- Afzuigcapaciteit volgens DIN/EN 61591: normaalstand 440 m³/u; intensiefstand 690 m³/u
- Geluidsdruk/-niveau volgens EN 60704-3 en EN 60704-2-13 bij luchtafvoer: Max. normaalstand: 42 dB(A) / 54 dB (re 1 pW) Intensiefstand: 53 dB(A) / 65 dB (re 1 pW)

Bediening:
- **TouchControl-bediening met LED-aanduiding**
- 5 Snelheden inclusief 2 intensiefstanden

Comfort / Zekerheid:
- Automatische nalooptijd (10 minuten)
- Metalen vetfilters, uitwasbaar
- 4 x 1,5 W LED verlichting
- Dimfunctie voor de verlichting met traploze instelling van de lichtsterkte

Energiewaarden*:
- Energieklasse: A+
- Gemiddelde energieverbruik: 27.8 kWh/jaar
- Energieklasse ventilator: A
- Energieklasse verlichting: A
- Energieklasse vetfilter: B
- Max. geluidsniveau op normaalstand: 54 dB

Optionele accessoires:
- LZ53850 recirculatie startset
- LZ57600 cleanAir recirculatie startset
- LZ56200 cleanAir koolfilter voor recirculatie startset
- LZ00XXP00 regenereerbaar cleanAir koolfilter voor recirculatie startset
- LZ12285 schachtverlenging 110 cm
- LZ12385 schachtverlenging 160 cm
- LZ12310 frame links/rechts voor schuin dak montage
- LZ12410 frame voor/achter voor schuin dak montage
- LZ12510 frame voor schachtverlenging LZ12285
- LZ12530 frame voor schachtverlenging LZ123855

Technische specificaties:
- Afmetingen luchtafvoer (hxbxd): 744-924 x 898 x 600 mm
- Voor recirculatie is een koolfilter startset of een cleanAir koolfilter unit (optioneel accessoire) nodig
- Aansluitwaarde: 146 W

EAN: 4242003832097

Eilandkap

iQ700 eilandkap 37 cm
kubus-design, zwart

LF31IVP60 **€ 2189,-**

Algemene informatie:
- Geschikt voor recirculatie
- **Efficiënte koolborstelloze iQdrive technologie**
- Afzuigcapaciteit in recirculatiestand:
  normaalstand: 390 m³/h, intensiefstand: 510 m³/h
- Geluidsdruk/-niveau volgens EN 60704-3 en EN 60704-2-13 bij recirculatie:
  Max. normaalstand: 56 dB(A) / 69 dB (re 1 pW)
  Intensiefstand: 61 dB(A) / 74 dB (re 1 pW)

Bediening:
- TouchControl-bediening met LED-aanduiding
- 5 Snelheden inclusief 2 intensiefstanden

Comfort / Zekerheid:
- Automatische nalooptijd (10 minuten)
- Metalen vetfilters, uitwasbaar
- 4 x 3 W LED verlichting
- Dimfunctie voor de verlichting met traploze instelling van de lichtsterkte

Optionele accessoires:
- LZ56200 koolfilter
- LZ00XXP00 regenereerbaar koolfilter

Technische specificaties:
- Afmetingen (hxbxd):
  501 x 370 x 377 mm
- Aansluitwaarde: 272 W

EAN: 4242003761373

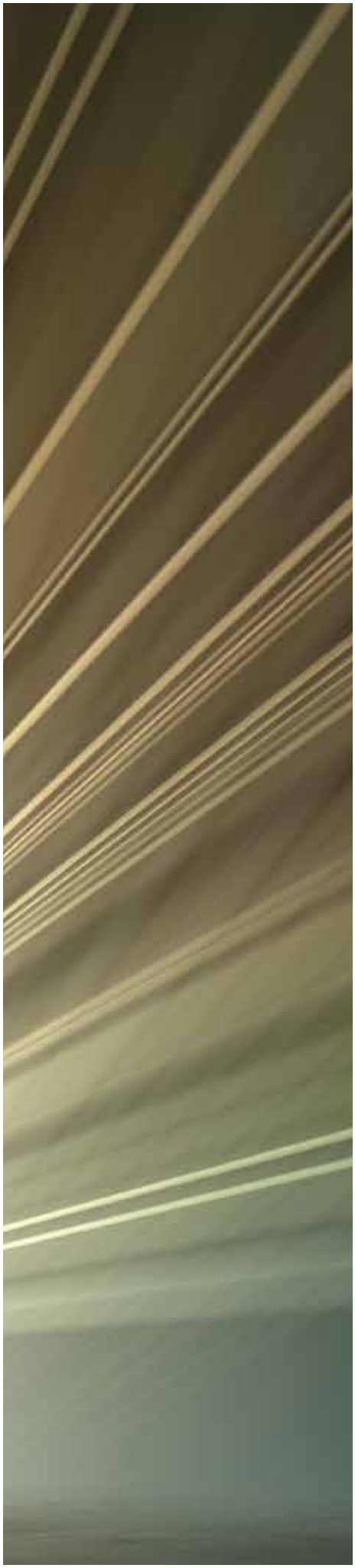

Wandkap

iQ700 wandkap 33 cm
kubus-design, zwart

LC37IVP60 **€ 1649,-**

Algemene informatie:
- Geschikt voor recirculatie
- **Efficiënte koolborstelloze iQdrive technologie**
- Afzuigcapaciteit in recirculatiestand:
  normaal-stand: 330 m³/h Intensiefstand: 400 m³/h
- Geluidsdruk/-niveau bij recirculatie:
  Max. normaalstand: 54 dB(A) / 67 dB (re 1 pW)
  Intensiefstand: 59 dB(A) / 72 dB (re 1 pW)

Bediening:
- TouchControl-bediening met LED-aanduiding
- 5 Snelheden inclusief 2 intensiefstanden

Comfort / Zekerheid:
- Automatische nalooptijd (10 minuten)
- Metalen vetfilters, uitwasbaar
- 2 x 3 W LED-verlichting
- Dimfunctie voor de verlichting met traploze instelling van de lichtsterkte

Optionele accessoires:
- LZ56200 koolfilter
- LZ00XXP00 regenereerbaar koolfilter

Technische specificaties:
- Afmetingen (hxbxd):
  501 x 330 x 291 mm
- Aansluitwaarde: 146 W

EAN: 4242003760840

iQ700 wandschouwkap 90 cm, headroom recht, Home Connect, zwart / black steel

studioLine

90 cm Breedte | iQdrive | climate Control Sensor | cookConnect system | Home connect | A Energie

LC97FVW60S **€ 2559,-**

Algemene informatie:
- Geschikt voor luchtafvoer of recirculatie
- **Efficiënte koolborstelloze iQdrive technologie**
- Afzuigcapaciteit volgens DIN/EN 61591: normaalstand 420 m³/u; intensiefstand 730 m³/u
- Geluidsdruk/-niveau volgens EN 60704-3 en EN 60704-2-13 bij luchtafvoer: Max. normaalstand: 43 dB(A) / 57 dB (re 1 pW) Intensiefstand: 56 dB(A) / 69 dB (re 1 pW)

Bediening:
- **TouchSlider** met LED-aanduiding
- 5 Snelheden inclusief 2 intensiefstanden
- **Home Connect:** op afstand instellen en bedienen met de Home Connect App
- **cookConnect:** bedien afzuigkap via cookConnect-geschikte kookplaat

Comfort / Zekerheid:
- **climateControl sensor voor automatische afzuiging**
- Automatische nalooptijd (10 minuten)
- **Randafzuiging**
- Filterafdekking met glazen paneel
- Metalen vetfilters, uitwasbaar
- **emotionLight Pro** met alle kleuren van de regenboog
- 2 x 3 W LED-verlichting
- Dimfunctie voor de verlichting met traploze instelling van de lichtsterkte

Energiewaarden:
- Energieklasse: A
- Gemiddelde energieverbruik: 37.2 kWh/jaar
- Energieklasse ventilator: A
- Energieklasse verlichting: A
- Energieklasse vetfilter: B
- Max. geluidsniveau op normaalstand: 57 dB

Optionele accessoires:
- LZ10AFR00 regenereerbaar recirculatie startset, voor kap zonder schacht
- LZ10AFS00 regenereerbaar recirculatie startset, voor kap met schacht
- LZ10AFT00 recirculatieset, voor kap zonder schacht
- LZ10AFU00 recirculatieset, voor kap met schacht
- LZ10AXC50 RVS cleanAir recirculatieset
- LZ00XXP00 regenereerbaar koolfilter voor cleanAir
- LZ56200 koolfilter voor cleanAir
- LZ10AXK50 schachtverlenging 100 cm
- LZ10AXL50 schachtverlenging 150 cm

Technische specificaties:
- Afmetingen luchtafvoer (hxbxd): 969-1239 x 890 x 263 mm
- Voor recirculatiewerking is een recirculatie startset of een cleanAir koolfilter unit (optioneel accessoire) benodigd
- Aansluitwaarde: 150 W

studioLine extra's:
- Black steel design • Home Connect
- TouchSlider bediening • emotionLight Pro
- Zwarte vetfilters • Boost functie

EAN: 4242003761281

iQ700 wandschouwkap 90 cm headroom-design recht, zwart / black steel

studioLine

90 cm Breedte | iQdrive | A Energie

LC97FVQ60S **€ 2219,-**

Algemene informatie:
- Geschikt voor luchtafvoer of recirculatie
- **Efficiënte koolborstelloze iQdrive technologie**
- Afzuigcapaciteit volgens DIN/EN 61591: normaalstand 420 m³/u; intensiefstand 730 m³/u
- Geluidsdruk/-niveau volgens EN 60704-3 en EN 60704-2-13 bij luchtafvoer: Max. normaalstand: 43 dB(A) / 57 dB (re 1 pW) Intensiefstand: 56 dB(A) / 69 dB (re 1 pW)

Bediening:
- TouchControl-bediening met LED-aanduiding
- 5 Snelheden inclusief 2 intensiefstanden

Comfort / Zekerheid:
- Automatische nalooptijd (10 minuten)
- **Randafzuiging**
- Filterafdekking met glazen paneel
- Metalen vetfilters, uitwasbaar
- **emotionLight** met 9 verschillende kleuren
- 2 x 3 W LED verlichting
- Dimfunctie voor de verlichting met traploze instelling van de lichtsterkte

Energiewaarden:
- Energieklasse: A
- Gemiddelde energieverbruik: 37.2 kWh/jaar
- Energieklasse ventilator: A
- Energieklasse verlichting: A
- Energieklasse vetfilter: B
- Max. geluidsniveau op normaalstand: 57 dB

Optionele accessoires:
- LZ10AFR00 regenereerbaar recirculatie startset, voor kap zonder schacht
- LZ10AFS00 regenereerbaar recirculatie startset, voor kap met schacht
- LZ10AFT00 recirculatieset, voor kap zonder schacht
- LZ10AFU00 recirculatieset, voor kap met schacht
- LZ10AXC50 RVS cleanAir recirculatieset
- LZ00XXP00 regenereerbaar koolfilter voor cleanAir
- LZ56200 koolfilter voor cleanAir
- LZ10AXK50 schachtverlenging 100 cm
- LZ10AXL50 schachtverlenging 150 cm

Technische specificaties:
- Afmetingen luchtafvoer (hxbxd): 969-1239 x 890 x 263 mm
- Voor recirculatie is een recirculatie startset of een cleanAir koolfilter unit (optioneel accessoire) nodig
- Aansluitwaarde: 150 W

studioLine extra's:
- Black steel design
- Zwarte vetfilters
- Boost functie

EAN: 4242003761229

iQ500 wandschouwkap 90 cm headroom-design recht, zwart

90 cm Breedte | iQdrive | A Energie

LC97FQQ60 **€ 2019,-**

Algemene informatie:
- Geschikt voor luchtafvoer of recirculatie
- **Efficiënte koolborstelloze iQdrive technologie**
- Afzuigcapaciteit volgens DIN/EN 61591: normaalstand 420 m³/u; intensiefstand 730 m³/u
- Geluidsdruk/-niveau volgens EN 60704-3 en EN 60704-2-13 bij luchtafvoer: Max. normaalstand: 43 dB(A) / 57 dB (re 1 pW) Intensiefstand: 56 dB(A) / 69 dB (re 1 pW)

Bediening:
- TouchControl-bediening met LED-aanduiding
- 5 Snelheden inclusief 2 intensiefstanden

Comfort / Zekerheid:
- Automatische nalooptijd (10 minuten)
- **Randafzuiging**
- Filterafdekking met glazen paneel
- Metalen vetfilters, uitwasbaar
- **emotionLight** met 9 verschillende kleuren
- 2 x 1,5 W LED verlichting
- Dimfunctie voor de verlichting met traploze instelling van de lichtsterkte

Energiewaarden:
- Energieklasse: A
- Gemiddelde energieverbruik: 35 kWh/jaar
- Energieklasse ventilator: A
- Energieklasse verlichting: A
- Energieklasse vetfilter: B
- Max. geluidsniveau op normaalstand: 57 dB

Optionele accessoires:
- LZ10AFR00 regenereerbaar recirculatie startset, voor kap zonder schacht
- LZ10AFS00 regenereerbaar recirculatie startset, voor kap met schacht
- LZ10AFT00 recirculatieset, voor kap zonder schacht
- LZ10AFU00 recirculatieset, voor kap met schacht
- LZ10AXC50 RVS cleanAir recirculatieset
- LZ00XXP00 regenereerbaar koolfilter voor cleanAir
- LZ56200 koolfilter voor cleanAir
- LZ10AXK50 schachtverlenging 100 cm
- LZ10AXL50 schachtverlenging 150 cm

Technische specificaties:
- Afmetingen luchtafvoer (hxbxd): 969-1239 x 892 x 263 mm
- Voor recirculatie is een recirculatie startset of een cleanAir koolfilter unit (optioneel accessoire) nodig
- Aansluitwaarde: 147 W

EAN: 4242003761182

Wandschouwkappen

iQ700 wandschouwkap 90 cm, headroom schuin, Home Connect, zwart / black steel

studioLine

LC91KWW60S **€ 2559,-**

Algemene informatie:
- Geschikt voor luchtafvoer of recirculatie
- **Efficiënte koolborstelloze iQdrive technologie**
- Afzuigcapaciteit bij luchtafvoer volgens EN61591: normaalstand 540 m³/h, intensiefstand 980 m³/h
- Geluidsdruk/-niveau volgens EN 60704-3 en EN 60704-2-13 bij luchtafvoer:
  Max. normaalstand: 41 dB(A) / 55 dB (re 1 pW)
  Intensiefstand: 55 dB(A) / 69 dB (re 1 pW)

Bediening:
- **TouchSlider**-bediening met LED-aanduiding
- 5 Snelheden inclusief 2 intensiefstanden
- **Home Connect:** op afstand instellen en bedienen met de Home Connect App
- **cookConnect:** bedien afzuigkap vanaf de cookConnect-geschikte kookplaat

Comfort / Zekerheid:
- **climateControl sensor voor automatische afzuiging**
- Automatische nalooptijd (10 minuten)
- **Randafzuiging**
- Filterafdekking met glazen paneel
- Metalen vetfilters, uitwasbaar
- **emotionLight Pro** met alle kleuren van de regenboog
- 2 x 3 W LED verlichting
- Dimfunctie voor de verlichting met traploze instelling van de lichtsterkte

Energiewaarden:
- Energieklasse: A+
- Gemiddelde energieverbruik: 32.2 kWh/jaar
- Energieklasse ventilator: A
- Energieklasse verlichting: A
- Energieklasse vetfilter: B
- Max. geluidsniveau op normaalstand: 55 dB

Optionele accessoires:
- LZ10AKR00 regenereerbaar recirculatie startset, voor kap zonder schacht
- LZ10AKS00 regenereerbaar recirculatieset, voor kap met schacht
- LZ10AKT00 recirculatieset, voor kap zonder schacht
- LZ10AKU00 recirculatieset, voor kap met schacht
- LZ10AXC50 RVS cleanAir recirculatieset
- LZ00XXP00 regenereerbaar koolfilter voor cleanAir
- LZ56200 koolfilter voor cleanAir
- LZ10AXK50 schachtverlenging 100 cm
- LZ10AXL50 schachtverlenging 150 cm

Technische specificaties:
- Afmetingen luchtafvoer (hxbxd): 930-1200 x 890 x 499 mm
- Voor recirculatie is een recirculatie startset of een cleanAir koolfilter unit (optioneel accessoire) nodig
- Aansluitwaarde: 270 W

studioLine extra's:
- Black steel design • Home Connect
- TouchSlider bediening • emotionLight Pro
- Zwarte vetfilters • Boost functie

EAN: 4242003761120

iQ700 wandschouwkap 90 cm, headroom schuin, Home Connect, wit / black steel

studioLine

LC91KWW20S **€ 2559,-**

Algemene informatie:
- Geschikt voor luchtafvoer of recirculatie
- **Efficiënte koolborstelloze iQdrive technologie**
- Afzuigcapaciteit bij luchtafvoer volgens EN61591: normaalstand 540 m³/h, intensiefstand 980 m³/h
- Geluidsdruk/-niveau volgens EN 60704-3 en EN 60704-2-13 bij luchtafvoer:
  Max. normaalstand: 41 dB(A) / 55 dB (re 1 pW)
  Intensiefstand: 55 dB(A) / 69 dB (re 1 pW)

Bediening:
- **TouchSlider**-bediening met LED-aanduiding
- 5 Snelheden inclusief 2 intensiefstanden
- **Home Connect:** op afstand instellen en bedienen met de Home Connect App
- **cookConnect:** bedien afzuigkap vanaf de cookConnect-geschikte kookplaat

Comfort / Zekerheid:
- **climateControl sensor voor automatische afzuiging**
- Automatische nalooptijd (10 minuten)
- **Randafzuiging**
- Filterafdekking met glazen paneel
- Metalen vetfilters, uitwasbaar
- **emotionLight Pro** met alle kleuren van de regenboog
- 2 x 3 W LED verlichting
- Dimfunctie voor de verlichting met traploze instelling van de lichtsterkte

Energiewaarden:
- Energieklasse: A+
- Gemiddelde energieverbruik: 32.2 kWh/jaar
- Energieklasse ventilator: A
- Energieklasse verlichting: A
- Energieklasse vetfilter: B
- Max. geluidsniveau op normaalstand: 55 dB

Optionele accessoires:
- LZ10AKR00 regenereerbaar recirculatieset, voor kap zonder schacht
- LZ10AKS00 regenereerbaar recirculatieset, voor kap met schacht
- LZ10AKT00 recirculatieset, voor kap zonder schacht
- LZ10AKU00 recirculatieset, voor kap met schacht
- LZ10AXC50 RVS cleanAir recirculatieset
- LZ00XXP00 regenereerbaar koolfilter voor cleanAir
- LZ56200 koolfilter voor cleanAir
- LZ10AXK50 schachtverlenging 100 cm
- LZ10AXL50 schachtverlenging 150 cm

Technische specificaties:
- Afmetingen luchtafvoer (hxbxd): 930-1200 x 890 x 499 mm
- Voor recirculatie is een recirculatie startset of een cleanAir koolfilter unit (optioneel accessoire) nodig
- Aansluitwaarde: 270 W

studioLine extra's:
- Black steel design • TouchSlider bediening
- emotionLight Pro • Zwarte vetfilters
- Boost functie

EAN: 4242003761090

iQ700 wandschouwkap 90 cm, headroom schuin, Home Connect, zwart

LC91KWV60 **€ 2289,-**

Algemene informatie:
- Geschikt voor luchtafvoer of recirculatie
- **Efficiënte koolborstelloze iQdrive technologie**
- Afzuigcapaciteit volgens DIN/EN 61591: normaalstand 530 m³/u; intensiefstand 950 m³/u
- Geluidsdruk/-niveau volgens EN 60704-3 en EN 60704-2-13 bij luchtafvoer:
  Max. normaalstand: 42 dB(A) / 56 dB (re 1 pW)
  Intensiefstand: 55 dB(A) / 69 dB (re 1 pW)

Bediening:
- **TouchSlider**-bediening met LED-aanduiding
- 5 Snelheden inclusief 2 intensiefstanden
- **Home Connect:** op afstand instellen en bedienen met de Home Connect App
- **cookConnect:** bedien afzuigkap vanaf de cookConnect-geschikte kookplaat

Comfort / Zekerheid:
- **climateControl sensor voor automatische afzuiging**
- Automatische nalooptijd (10 minuten)
- **Randafzuiging**
- Filterafdekking met glazen paneel
- Metalen vetfilters, uitwasbaar
- 2 x 3 W LED verlichting
- Dimfunctie voor de verlichting met traploze instelling van de lichtsterkte

Energiewaarden:
- Energieklasse: A+
- Gemiddelde energieverbruik: 30.1 kWh/jaar
- Energieklasse ventilator: A
- Energieklasse verlichting: A
- Energieklasse vetfilter: B
- Max. geluidsniveau op normaalstand: 56 dB

Optionele accessoires:
- LZ10AKR00 regenereerbaar recirculatieset, voor kap zonder schacht
- LZ10AKS00 regenereerbaar recirculatieset, voor kap met schacht
- LZ10AKT00 recirculatieset, voor kap zonder schacht
- LZ10AKU00 recirculatieset, voor kap met schacht
- LZ10AXC50 RVS cleanAir recirculatieset
- LZ00XXP00 regenereerbaar koolfilter voor cleanAir
- LZ56200 koolfilter voor cleanAir
- LZ10AXK50 schachtverlenging 100 cm
- LZ10AXL50 schachtverlenging 150 cm

Technische specificaties:
- Afmetingen luchtafvoer (hxbxd): 930-1200 x 890 x 499 mm
- Voor recirculatie is een recirculatie startset of een cleanAir koolfilter unit (optioneel accessoire) nodig
- Aansluitwaarde: 266 W

EAN: 4242003761069

Wandschouwkappen

iQ700 wandschouwkap 90 cm headroom-design schuin, zwart / black steel

studioLine

90 cm Breedte | iQdrive | A+ Energie

LC91KWQ60S € 2219,-

Algemene informatie:
- Geschikt voor luchtafvoer of recirculatie
- **Efficiënte koolborstelloze iQdrive technologie**
- Afzuigcapaciteit volgens DIN/EN 61591: Max. normaalstand 540 m³/u; Intensiefstand 980 m³/u
- Geluidsdruk/-niveau volgens EN 60704-3 en EN 60704-2-13 bij luchtafvoer: Max. normaalstand: 41 dB(A) / 55 dB (re 1 pW) Intensiefstand: 54 dB(A) / 68 dB (re 1 pW)

Bediening:
- TouchControl-bediening met LED-aanduiding
- 5 Snelheden inclusief 2 intensiefstanden

Comfort / Zekerheid:
- Automatische nalooptijd (10 minuten)
- **Randafzuiging**
- Filterafdekking met glazen paneel
- Metalen vetfilters, uitwasbaar
- **emotionLight** met 9 verschillende kleuren
- 2 x 3 W LED-verlichting
- Dimfunctie voor de verlichting met traploze instelling van de lichtsterkte

Energiewaarden:
- Energieklasse: A+
- Gemiddelde energieverbruik: 32.2 kWh/jaar
- Energieklasse ventilator: A
- Energieklasse verlichting: A
- Energieklasse vetfilter: B
- Max. geluidsniveau op normaalstand: 55 dB

Optionele accessoires:
- LZ10AKR00 regenereerbaar recirculatie startset, voor kap zonder schacht
- LZ10AKS00 regenereerbaar recirculatie startset, voor kap met schacht
- LZ10AKT00 recirculatieset, voor kap zonder schacht
- LZ10AKU00 recirculatieset, voor kap met schacht
- LZ10AXC50 RVS cleanAir recirculatieset
- LZ00XXP00 regenereerbaar koolfilter voor cleanAir
- LZ56200 koolfilter voor cleanAir
- LZ10AXK50 schachtverlenging 100 cm
- LZ10AXL50 schachtverlenging 150 cm

Technische specificaties:
- Afmetingen luchtafvoer (hxbxd): 930-1200 x 890 x 499 mm
- Voor recirculatiewerking is een startset of CleanAir unit (accessoire) benodigd
- Aansluitwaarde: 270 W

studioLine extra's:
- Black steel design
- Zwarte vetfilters
- Boost functie

EAN: 4242003761052

iQ300 wandschouwkap 80 cm headroom-design schuin, zwart / black steel

studioLine

80 cm Breedte | A Energie

LC87KIM60S € 1599,-

Algemene informatie:
- Geschikt voor luchtafvoer of recirculatie
- Efficiënte condensatormotor
- Afzuigcapaciteit bij luchtafvoer volgens EN61591: normaalstand 400 m³/h, intensiefstand 670 m³/h
- Geluidsdruk/-niveau volgens EN 60704-3 en EN 60704-2-13 bij luchtafvoer: Max. normaalstand: 42 dB(A) / 56 dB (re 1 pW) Intensiefstand: 51 dB(A) / 65 dB (re 1 pW)

Bediening:
- TouchControl-bediening met LED-aanduiding
- 4 Snelheden inclusief intensiefstand

Comfort / Zekerheid:
- **Randafzuiging**
- Filterafdekking met glazen paneel
- Metalen vetfilters, uitwasbaar
- 2 x 1,5 W LED verlichting

Energiewaarden:
- Energieklasse: A
- Gemiddelde energieverbruik: 51.8 kWh/jaar
- Energieklasse ventilator: A
- Energieklasse verlichting: A
- Energieklasse vetfilter: C
- Max. geluidsniveau op normaalstand: 56 dB

Optionele accessoires:
- LZ10AKR00 regenereerbaar recirculatieset, voor kap zonder schacht
- LZ10AKS00 regenereerbaar recirculatieset, voor kap met schacht
- LZ10AKT00 recirculatieset, voor kap zonder schacht
- LZ10AKU00 recirculatie set, voor kap met schacht
- LZ10AXC50 RVS cleanAir recirculatieset
- LZ00XXP00 regenereerbaar koolfilter voor cleanAir
- LZ56200 koolfilter voor cleanAir
- LZ10AXK50 schachtverlenging 100 cm
- LZ10AXL50 schachtverlenging 150 cm

Technische specificaties:
- Afmetingen luchtafvoer (hxbxd): 928-1198 x 790 x 499 mm
- Voor recirculatiewerking is een startset of CleanAir unit (accessoire) benodigd
- Aansluitwaarde: 263 W

studioLine extra's:
- Black steel design
- Zwarte vetfilters

EAN: 4242003761038

iQ300 wandschouwkap 80 cm headroom-design schuin, zwart of wit

80 cm Breedte | A Energie

LC87KHM60	zwart	€ 1379,-
LC87KHM20*	wit	€ 1379,-

Algemene informatie:
- Geschikt voor luchtafvoer of recirculatie
- Efficiënte condensatormotor
- Afzuigcapaciteit bij luchtafvoer volgens EN61591: normaalstand 420 m³/h, intensiefstand 680 m³/h
- Geluidsdruk/-niveau volgens EN 60704-3 en EN 60704-2-13 bij luchtafvoer: Max. normaalstand: 42 dB(A) / 56 dB (re 1 pW) Intensiefstand: 51 dB(A) / 65 dB (re 1 pW)

Bediening:
- TouchControl-bediening met LED-aanduiding
- 4 Snelheden inclusief intensiefstand

Comfort / Zekerheid:
- **Randafzuiging**
- Filterafdekking met glazen paneel
- Metalen vetfilters, uitwasbaar
- 2 x 1,5 W LED verlichting

Energiewaarden:
- Energieklasse: A
- Gemiddelde energieverbruik: 51 kWh/jaar
- Energieklasse ventilator: A
- Energieklasse verlichting: A
- Energieklasse vetfilter: C
- Max. geluidsniveau op normaalstand: 56 dB

Optionele accessoires:
- LZ10AKR00 regenereerbaar recirculatie startset, voor kap zonder schacht
- LZ10AKS00 regenereerbaar recirculatie startset, voor kap met schacht
- LZ10AKT00 recirculatieset, voor kap zonder schacht
- LZ10AKU00 recirculatieset, voor kap met schacht
- LZ10AXC50 RVS cleanAir recirculatieset
- LZ00XXP00 regenereerbaar koolfilter voor cleanAir
- LZ56200 koolfilter voor cleanAir
- LZ10AXK50 schachtverlenging 100 cm
- LZ10AXL50 schachtverlenging 150 cm

Technische specificaties:
- Afmetingen luchtafvoer (hxbxd): 928-1198 x 790 x 499 mm
- Voor recirculatie is een recirculatieset of een cleanAir koolfilter unit (optioneel accessoire) nodig
- Aansluitwaarde: 263 W

EAN LC87KHM60: 4242003760994
EAN LC87KHM20: 4242003760987

Wandschouwkappen

iQ300 wandschouwkap 80 cm, headroom-design schuin, zwart/rvs

80 cm Breedte | A Energie

LC87KBM60 NIEUW € 1239,-

Algemene informatie:
- Geschikt voor luchtafvoer of recirculatie
- Efficiënte condensatormotor
- Afzuigcapaciteit bij luchtafvoer volgens EN61591: normaalstand 400 m³/h, intensiefstand 680 m³/h
- Geluidsdruk/-niveau volgens EN 60704-3 en EN 60704-2-13 bij luchtafvoer:
  Max. normaalstand: 44 dB(A) / 58 dB (re 1 pW)
  Intensiefstand: 53 dB(A) / 67 dB (re 1 pW)

Bediening:
- touchControl met LED-aanduiding
- 4 Snelheden inclusief intensiefstand

Comfort / Zekerheid:
- **Randafzuiging**
- Filterafdekking met glazen paneel met roestvrijstalen applicatie
- Metalen vetfilters, uitwasbaar
- 2 x 1,5 W LED verlichting

Energiewaarden:
- Energieklasse: A
- Gemiddelde energieverbruik: 49.2 kWh/jaar
- Energieklasse ventilator: A
- Energieklasse verlichting: A
- Energieklasse vetfilter: D
- Max. geluidsniveau op normaalstand: 58 dB

Optionele accessoires:
- LZ10AKR00 regenereerbaar recirculatie startset, voor kap zonder schacht
- LZ10AKS00 regenereerbaar recirculatie startset, voor kap met schacht
- LZ10AKT00 recirculatieset, voor kap zonder schacht
- LZ10AKU00 recirculatieset, voor kap met schacht
- LZ10AXC50 RVS cleanAir recirculatieset
- LZ00XXP00 regenereerbaar koolfilter voor cleanAir
- LZ56200 koolfilter voor cleanAir
- LZ10AXK50 schachtverlenging 100 cm
- LZ10AXL50 schachtverlenging 150 cm

Technische specificaties:
- Afmetingen luchtafvoer (hxbxd): 898-1168 x 790 x 467 mm
- Voor recirculatie is een koolfilter startset of een cleanAir koolfilter unit (optionele accessoire) nodig
- Aansluitwaarde: 263 W

EAN: 4242003823446

iQ700 wandschouwkap 90 cm box-design slimline, blackSteel

studioLine

90 cm Breedte | iQdrive | climate Control Sensor | cookConnect system | Home connect | A+ Energie

LC91BUV55 NIEUW € 1859,-

Algemene informatie:
- Geschikt voor luchtafvoer of recirculatie
- **Efficiënte koolborstelloze iQdrive technologie**
- Afzuigcapaciteit volgens DIN/EN 61591: normaalstand 570 m³/u; intensiefstand 920 m³/u
- Geluidsdruk/-niveau volgens EN 60704-3 en EN 60704-2-13 bij luchtafvoer:
  Max. normaalstand: 52 dB(A) / 64 dB (re 1 pW)
  Intensiefstand: 61 dB(A) / 73 dB (re 1 pW)

Bediening:
- touchControl met LED-aanduiding
- 5 Snelheden inclusief 2 intensiefstanden
- **Home Connect:** op afstand instellen en bedienen met de Home Connect App
- **cookConnect:** bedien afzuigkap via cookConnect-geschikte kookplaat

Comfort / Zekerheid:
- **climateControl sensor voor automatische afzuiging**
- Automatische nalooptijd (10 minuten)
- Roestvrijstalen filterafdekking
- Metalen vetfilters, uitwasbaar
- 3 x 3 W LED-verlichting
- **Instelbare kleurtemperatuur** voor aanpassing aan kamerverlichting via Home Connect
- Dimfunctie voor de verlichting met traploze instelling van de lichtsterkte

Energiewaarden*:
- Energieklasse: A
- Gemiddelde energieverbruik: 38.7 kWh/jaar
- Energieklasse ventilator: A
- Energieklasse verlichting: A
- Energieklasse vetfilter: B
- Max. geluidsniveau op normaalstand: 64 dB

Optionele accessoires:
- LZ53450 recirculatie startset
- LZ57300 cleanAir recirculatie startset
- LZ10FXI05 integreerbare cleanAir recirculatie startset met anti-vis koolfilter
- LZ10FXJ05 integreerbare cleanAir recirculatie startset met regenereerbaar koolfilter
- LZ56200 cleanAir koolfilter voor recirculatie startset
- LZ00XXP00 regenereerbaar cleanAir koolfilter voor recirculatie startset
- LZ12265 schachtverlenging 100 cm
- LZ12365 schachtverlenging 150 cm
- LZ50960 rvs achterwand 90 cm breed, 65 cm hoog
- LZ50961 rvs achterwand 90 cm breed, 72 cm hoog

Technische specificaties:
- Afmetingen luchtafvoer (hxbxd): 628-954 x 898 x 500 mm
- Voor recirculatie is een koolfilter startset of een cleanAir koolfilter unit (optioneel accessoire) nodig
- Aansluitwaarde: 269 W

studioLine extra's:
- Black steel design • Home Connect / cookConnect
- climateControl sensor

EAN: 4242003827932

iQ500 wandschouwkap 90/60* cm box-design slimline, blackSteel

studioLine

90 60 cm Breedte | iQdrive | cookConnect system | Home connect | A Energie

LC97BIR55 90 cm breed NIEUW € 1339,-
LC67BIR55* 60 cm breed NIEUW € 1239,-

Algemene informatie:
- Geschikt voor luchtafvoer of recirculatie
- **Efficiënte koolborstelloze iQdrive technologie**
- Afzuigcapaciteit volgens DIN/EN 61591: normaalstand 420/410* m³/u; intensiefstand 670/630* m³/u
- Geluidsdruk/-niveau volgens EN 60704-3 en EN 60704-2-13 bij luchtafvoer:
  Max. normaalstand: 43/49* dB(A) / 55/61* dB (re 1 pW)
  Intensiefstand: 54/59* dB(A) / 66/71* dB (re 1 pW)

Bediening:
- touchControl met LED-aanduiding
- 5 Snelheden inclusief 2 intensiefstanden
- **Home Connect:** op afstand instellen en bedienen met de Home Connect App
- **cookConnect:** bedien afzuigkap via cookConnect-geschikte kookplaat

Comfort / Zekerheid:
- Automatische nalooptijd (10 minuten)
- Roestvrijstalen filterafdekking
- Metalen vetfilters, uitwasbaar
- 3/2* x 3 W LED-verlichting
- **Instelbare kleurtemperatuur** voor aanpassing aan kamerverlichting via Home Connect
- Dimfunctie voor de verlichting met traploze instelling van de lichtsterkte

Energiewaarden*:
- Energieklasse: A
- Gemiddelde energieverbruik: 32.9 / 33.6* kWh/jaar
- Energieklasse ventilator: A
- Energieklasse verlichting: A
- Energieklasse vetfilter: B
- Max. geluidsniveau op normaalstand: 55/61* dB

Optionele accessoires:
- LZ53450/LZ53250 recirculatie startset
- LZ57300/LZ57000 cleanAir recirculatie startset
- LZ10FXI05 integreerbare cleanAir recirculatie startset met anti-vis koolfilter
- LZ10FXJ05 integreerbare cleanAir recirculatie startset met regenereerbaar koolfilter
- LZ56200 cleanAir koolfilter voor recirculatie startset
- LZ00XXP00 regenereerbaar cleanAir koolfilter voor recirculatie startset
- LZ12265/LZ12250 schachtverlenging 100 cm
- LZ12365/LZ12350 schachtverlenging 150 cm
- LZ50960/LZ50660 rvs achterwand 90/60 cm breed, 65 cm hoog
- LZ50961 rvs achterwand 90 cm breed, 72 cm hoog

Technische specificaties:
- Afmetingen luchtafvoer (hxbxd): 628-954 x 898/598* x 500 mm
- Voor recirculatie is een koolfilter startset of een cleanAir koolfilter unit (optioneel accessoire) nodig
- Aansluitwaarde: 149/146* W

studioLine extra's:
- Black steel design • Home Connect / cookConnect

EAN LC97BIR55: 4242003832035
EANLC67BIR55: 4242003827444

Wandschouwkappen

iQ500 wandschouwkap 90/60* cm box-design slimline, zwart/rvs

LC97BIP50	90 cm breed		**€1029,-**
LC67BIP50*	60 cm breed	**NIEUW**	**€ 929,-**

Algemene informatie:
- Geschikt voor luchtafvoer of recirculatie
- **Efficiënte koolborstelloze iQdrive technologie**
- Afzuigcapaciteit volgens DIN/EN 61591: normaalstand 420/410* m³/u; intensiefstand 670/630* m³/u
- Geluidsdruk/-niveau volgens EN 60704-3 en EN 60704-2-13 bij luchtafvoer: Max. normaalstand: 43/49* dB(A) / 55/61* dB (re 1 pW) Intensiefstand: 54/59* dB(A) / 66/71* dB (re 1 pW)

Bediening:
- touchControl met LED-aanduiding
- 5 Snelheden inclusief 2 intensiefstanden

Comfort / Zekerheid:
- Automatische nalooptijd (10 minuten)
- Roestvrijstalen filterafdekking
- Metalen vetfilters, uitwasbaar
- 3/2* x 1,5 W LED verlichting
- Dimfunctie voor de verlichting met traploze instelling van de lichtsterkte

Energiewaarden*:
- Energieklasse: A
- Gemiddelde energieverbruik: 29.7 / 31.2* kWh/jaar
- Energieklasse ventilator: A
- Energieklasse verlichting: A
- Energieklasse vetfilter: B
- Max. geluidsniveau op normaalstand: 55/61* dB

Optionele accessoires:
- LZ53450/LZ53250 recirculatie startset
- LZ57300/LZ57000 cleanAir recirculatie startset
- LZ10FXI05 integreerbare cleanAir recirculatie startset met anti-vis koolfilter
- LZ10FXJ05 integreerbare cleanAir recirculatie startset met regenereerbaar koolfilter
- LZ56200 cleanAir koolfilter voor recirculatie startset
- LZ00XXP00 regenereerbaar cleanAir koolfilter voor recirculatie startset
- LZ12265/LZ12250 schachtverlenging 100 cm
- LZ12365/LZ12350 schachtverlenging 150 cm
- LZ50960/LZ50660 rvs achterwand 90/60 cm breed, 65 cm hoog
- LZ50961 rvs achterwand 90 cm breed, 72 cm hoog

Technische specificaties:
- Afmetingen luchtafvoer (hxbxd): 628-954 x 898/598* x 500 mm
- Voor recirculatie is een koolfilter startset of een cleanAir koolfilter unit (optioneel accessoire) nodig
- Aansluitwaarde: 145/143* W

EAN LC97BIP50:	4242003827277
EAN LC67BIP50:	4242003831946

iQ500 wandschouwkap 90 cm box-design slimline, rvs

LC97BCP50		**NIEUW**	**€ 879,-**

Algemene informatie:
- Geschikt voor luchtafvoer of recirculatie
- **Efficiënte koolborstelloze iQdrive technologie**
- Afzuigcapaciteit volgens DIN/EN 61591: normaalstand 430 m³/u; intensiefstand 690 m³/u
- Geluidsdruk/-niveau volgens EN 60704-3 en EN 60704-2-13 bij luchtafvoer: Max. normaalstand: 43 dB(A) / 55 dB (re 1 pW) Intensiefstand: 54 dB(A) / 66 dB (re 1 pW)

Bediening:
- touchControl met LED-aanduiding
- 5 Snelheden inclusief 2 intensiefstanden

Comfort / Zekerheid:
- Automatische nalooptijd (10 minuten)
- Metalen vetfilters, uitwasbaar
- 3 x 1,5 W LED verlichting
- Dimfunctie voor de verlichting met traploze instelling van de lichtsterkte

Energiewaarden*:
- Energieklasse: A
- Gemiddelde energieverbruik: 30.2 kWh/jaar
- Energieklasse ventilator: A
- Energieklasse verlichting: A
- Energieklasse vetfilter: B
- Max. geluidsniveau op normaalstand: 55 dB

Optionele accessoires:
- LZ53450 recirculatie startset
- LZ57300 cleanAir recirculatie startset
- LZ10FXI05 integreerbare cleanAir recirculatie startset met anti-vis koolfilter
- LZ10FXJ05 integreerbare cleanAir recirculatie startset met regenereerbaar koolfilter
- LZ56200 cleanAir koolfilter voor recirculatie startset
- LZ00XXP00 regenereerbaar cleanAir koolfilter voor recirculatie startset
- LZ12265 schachtverlenging 100 cm
- LZ12365 schachtverlenging 150 cm
- LZ50960 rvs achterwand 90 cm breed, 65 cm hoog
- LZ50961 rvs achterwand 90 cm breed, 72 cm hoog

Technische specificaties:
- Afmetingen luchtafvoer (hxbxd): 628-954 x 898 x 500 mm
- Voor recirculatie is een koolfilter startset of een cleanAir koolfilter unit (optioneel accessoire) nodig
- Aansluitwaarde: 145 W

EAN:	4242003827260

iQ500 wandschouwkap 70/60* cm box-design slimline, rvs

LC77BCP50	70 cm breed	**NIEUW**	**€829,-**
LC67BCP50*	60 cm breed	**NIEUW**	**€779,-**

Algemene informatie:
- Geschikt voor luchtafvoer of recirculatie
- **Efficiënte koolborstelloze iQdrive technologie**
- Afzuigcapaciteit volgens DIN/EN 61591: normaalstand 410 m³/u; intensiefstand 640 m³/u
- Geluidsdruk/-niveau volgens EN 60704-3 en EN 60704-2-13 bij luchtafvoer: Max. normaalstand: 48 dB(A) / 60 dB (re 1 pW) Intensiefstand: 59 dB(A) / 71 dB (re 1 pW)

Bediening:
- touchControl met LED-aanduiding
- 5 Snelheden inclusief 2 intensiefstanden

Comfort / Zekerheid:
- Automatische nalooptijd (10 minuten)
- Metalen vetfilters, uitwasbaar
- 2 x 1,5 W LED verlichting
- Dimfunctie voor de verlichting met traploze instelling van de lichtsterkte

Energiewaarden*:
- Energieklasse: A
- Gemiddelde energieverbruik: 32 kWh/jaar
- Energieklasse ventilator: A
- Energieklasse verlichting: A
- Energieklasse vetfilter: B
- Max. geluidsniveau op normaalstand: 60 dB

Optionele accessoires:
- LZ53250 recirculatie startset
- LZ57000 cleanAir recirculatie startset
- LZ10FXI05 integreerbare cleanAir recirculatie startset met anti-vis koolfilter
- LZ10FXJ05 integreerbare cleanAir recirculatie startset met regenereerbaar koolfilter
- LZ56200 cleanAir koolfilter voor recirculatie startset
- LZ00XXP00 regenereerbaar cleanAir koolfilter voor recirculatie startset
- LZ12250 schachtverlenging 100 cm
- LZ12350 schachtverlenging 150 cm
- LZ50660 rvs achterwand 60 cm breed, 65 cm hoog

Technische specificaties:
- Afmetingen luchtafvoer (hxbxd): 628-954 x 698/598* x 500 mm
- Voor recirculatie is een koolfilter startset of een cleanAir koolfilter unit (optioneel accessoire) nodig
- Aansluitwaarde: 143 W

EAN LC77BCP50:	4242003831977
EAN LC67BCP50:	4242003831724

Wandschouwkappen

iQ300 wandschouwkap 90/60* cm, box-design, rvs

LC96BBM50	90 cm	**€ 739,-**
LC66BBM50*	60 cm	**€ 689,-**

Algemene informatie:
- Geschikt voor luchtafvoer of recirculatie
- Efficiënte condensatormotor
- Afzuigcapaciteit volgens DIN/EN 61591: normaalstand 360 m³/u; intensiefstand 580 m³/u
- Geluidsdruk/-niveau volgens EN 60704-3 en EN 60704-2-13 bij luchtafvoer:
  Max. normaalstand: 48 dB(A) / 60 dB (re 1 pW)
  Intensiefstand: 58/57* dB(A) / 70/69* dB (re 1 pW)

Bediening:
- TouchControl-bediening met LED-aanduiding
- 4 Snelheden inclusief intensiefstand

Comfort / Zekerheid:
- Metalen vetfilters, uitwasbaar
- 2 x 1,5 W LED verlichting

Energiewaarden:
- Energieklasse: A
- Gemiddelde energieverbruik: 43.9/44* kWh/jaar
- Energieklasse ventilator: A
- Energieklasse verlichting: A
- Energieklasse vetfilter: D/C*
- Max. geluidsniveau op normaalstand: 60 dB

Optionele accessoires:
- LZ10DXU00 recirculatie startset
- LZ10FXI00 integreerbare cleanAir recirculatieset
- LZ57000 RVS cleanAir recirculatieset
- LZ00XXP00 regenereerbaar koolfilter voor cleanAir
- LZ56200 koolfilter voor cleanAir
- LZ12250 schachtverlenging 100 cm
- LZ12350 schachtverlenging 150 cm

Technische specificaties:
- Afmetingen luchtafvoer (hxbxd): 635-965 x 900/600* x 500 mm
- Voor recirculatie is een koolfilter startset of een cleanAir koolfilter unit (optioneel accessoire) nodig
- Aansluitwaarde: 220 W

EAN LC96BBM50:	4242003804933
EAN LC66BBM50:	4242003811078

iQ300 wandschouwkap 90 cm, piramide-design slimLine, zwart/rvs

LC97QFM50	**€ 859,-**

Algemene informatie:
- Geschikt voor luchtafvoer of recirculatie
- Efficiënte condensatormotor
- Afzuigcapaciteit volgens DIN/EN 61591: normaalstand 460 m³/u; intensiefstand 740 m³/u
- Geluidsdruk/-niveau volgens EN 60704-3 en EN 60704-2-13 bij luchtafvoer:
  Max. normaalstand: 52 dB(A) / 64 dB (re 1 pW)
  Intensiefstand: 61 dB(A) / 73 dB (re 1 pW)

Bediening:
- TouchControl-bediening met LED-aanduiding
- 4 Snelheden inclusief intensiefstand

Comfort / Zekerheid:
- Roestvrijstalen filterafdekking
- Metalen vetfilters, uitwasbaar
- 2 x 1,5 W LED verlichting

Energiewaarden:
- Energieklasse: A
- Gemiddelde energieverbruik: 53.9 kWh/jaar
- Energieklasse ventilator: A
- Energieklasse verlichting: A
- Energieklasse vetfilter: B
- Max. geluidsniveau op normaalstand: 64 dB

Optionele accessoires:
- LZ10DXU00 recirculatie startset
- LZ10FXI00 integreerbare cleanAir recirculatieset
- LZ57000 RVS cleanAir recirculatieset
- LZ00XXP00 regenereerbaar koolfilter voor cleanAir
- LZ56200 koolfilter voor cleanAir
- LZ12250 schachtverlenging 100 cm
- LZ12350 schachtverlenging 150 cm

Technische specificaties:
- Afmetingen luchtafvoer (hxbxd): 676-1006 x 900 x 500 mm
- Voor recirculatie is een koolfilter startset of een cleanAir koolfilter unit (optioneel accessoire) nodig
- Aansluitwaarde: 255 W

EAN:	4242003811276

iQ300 wandschouwkap 90/60* cm, piramide-design slimLine, rvs

LC96QBM50	90 cm	**€ 769,-**
LC66QBM50*	60 cm	**€ 719,-**

Algemene informatie:
- Geschikt voor luchtafvoer of recirculatie
- Efficiënte condensatormotor
- Afzuigcapaciteit volgens DIN/EN 61591: normaalstand 380/400* m³/u; intensiefstand 610 m³/u
- Geluidsdruk/-niveau volgens EN 60704-3 en EN 60704-2-13 bij luchtafvoer:
  Max. normaalstand: 49/50* dB(A) / 61/62* dB (re 1 pW)
  Intensiefstand: 58 dB(A) / 70 dB (re 1 pW)

Bediening:
- TouchControl-bediening met LED-aanduiding
- 4 Snelheden inclusief intensiefstand

Comfort / Zekerheid:
- Metalen vetfilters, uitwasbaar
- 2 x 1,5 W LED verlichting

Energiewaarden:
- Energieklasse: A
- Gemiddelde energieverbruik: 39.9 / 38.3* kWh/jaar
- Energieklasse ventilator: A
- Energieklasse verlichting: A
- Energieklasse vetfilter: C
- Max. geluidsniveau op normaalstand: 61/62* dB

Optionele accessoires:
- LZ10DXU00 recirculatie startset
- LZ10FXI00 integreerbare cleanAir recirculatieset
- LZ57000 RVS cleanAir recirculatieset
- LZ00XXP00 regenereerbaar koolfilter voor cleanAir
- LZ56200 koolfilter voor cleanAir
- LZ12250 schachtverlenging 100 cm
- LZ12350 schachtverlenging 150 cm

Technische specificaties:
- Afmetingen luchtafvoer (hxbxd): 676-1006 x 900/600* x 500 mm
- Voor recirculatie is een koolfilter startset of een cleanAir koolfilter unit (optioneel accessoire) nodig
- Aansluitwaarde: 220 W

EAN LC96QBM50:	4242003805954
EAN LC66QBM50:	4242003811092

Vlakscherm afzuigkappen

iQ500 vlakscherm afzuigkap 90/60* cm zwart / black steel greeplijst

studioLine

90 60 cm Breedte | iQdrive | A Energie

LI97SA560S	90 cm	**€ 929,-**
LI67SA560S*	60 cm	**€ 799,-**

Algemene informatie:
- Geschikt voor luchtafvoer of recirculatie
- **Efficiënte koolborstelloze iQdrive technologie**
- Afzuigcapaciteit volgens DIN/EN 61591: normaalstand 400 m³/u; intensiefstand 700 m³/u
- Geluidsdruk/-niveau volgens EN 60704-3 en EN 60704-2-13 bij luchtafvoer: Max. normaalstand: 40 dB(A) / 54 dB (re 1 pW) Intensiefstand: 52 dB(A) / 66 dB (re 1 pW)

Bediening:
- Tiptoetsen met LED-aanduiding
- 5 Snelheden inclusief 2 intensiefstanden

Comfort / Zekerheid:
- Automatische nalooptijd (10 minuten)
- Roestvrijstalen filterafdekking
- Metalen vetfilters, uitwasbaar
- 2 x 3 W LED verlichting
- Dimfunctie voor de verlichting met traploze instelling van de lichtsterkte

Energiewaarden:
- Energieklasse: A
- Gemiddelde energieverbruik: 34.7 / 34.1* kWh/jaar
- Energieklasse ventilator: A
- Energieklasse verlichting: A
- Energieklasse vetfilter: B
- Max. geluidsniveau op normaalstand: 54 dB

Optionele accessoires:
- LZ45650 recirculatie startset
- LZ46830 RVS cleanAir recirculatie startset
- LZ10ITP00 regenereerbaar koolfilter voor cleanAir
- LZ46810 koolfilter voor cleanAir
- LZ46600 liftsysteem (LI67..)
- LZ49600 liftsysteem (LI97..)
- LZ49200 montageset 90 cm ombouwkast (LI97..)

Technische specificaties:
- Inbouwmaten (hxbxd): 385 x 524 x 290 mm
- Afmetingen (hxbxd): 426 x 898/598* x 290 mm
- Voor recirculatie is een koolfilter startset of een cleanAir koolfilter unit (optioneel accessoire) nodig
- Aansluitwaarde: 146 W

studioLine extra's:
- Black steel design

EAN LI97SA560S:	4242003815670
EAN LI67SA560S:	4242003815663

iQ300 vlakscherm afzuigkap 90/60* cm rvs greeplijst

90 60 cm Breedte | iQdrive | A Energie

LI97SA530	90 cm	**€ 719,-**
LI67SA530*	60 cm	**€ 589,-**

Algemene informatie:
- Geschikt voor luchtafvoer of recirculatie
- **Efficiënte koolborstelloze iQdrive technologie**
- Afzuigcapaciteit volgens DIN/EN 61591: normaalstand 420/400* m³/u; intensiefstand 740 m³/u
- Geluidsdruk/-niveau volgens EN 60704-3 en EN 60704-2-13 bij luchtafvoer: Max. normaalstand: 41 dB(A) / 55 dB (re 1 pW) Intensiefstand: 54 dB(A) / 68 dB (re 1 pW)

Bediening:
- Elektronische besturing met tiptoetsen
- 4 Snelheden inclusief intensiefstand

Comfort / Zekerheid:
- Automatische nalooptijd (10 minuten)
- Metalen vetfilters, uitwasbaar
- 2 x 3 W LED verlichting

Energiewaarden:
- Energieklasse: A
- Gemiddelde energieverbruik: 35,1/35,3* kWh/jaar
- Energieklasse ventilator: A
- Energieklasse verlichting: A
- Energieklasse vetfilter: B
- Max. geluidsniveau op normaalstand: 55 dB

Optionele accessoires:
- LZ45650 recirculatie startset
- LZ46830 RVS cleanAir recirculatie startset
- LZ46810 koolfilter voor cleanAir
- LZ46600 liftsysteem (LI67..)
- LZ49600 liftsysteem (LI97..)
- LZ49200 montageset 90 cm ombouwkast (LI97..)

Technische specificaties:
- Inbouwmaten (hxbxd): 385 x 524 x 290 mm
- Afmetingen: (hxbxd): 426 x 898/598* x 290 mm
- Voor recirculatie is een koolfilter startset of een cleanAir koolfilter unit (optioneel accessoire) nodig
- Aansluitwaarde: 146 W

EAN LI97SA530:	4242003723357
EAN LI67SA530:	4242003723333

iQ100 vlackscherm afzuigkap 60 cm rvs greeplijst

60 cm Breedte | B Energie

LI64MB520	**€ 339,-**

Algemene informatie:
- Geschikt voor luchtafvoer of recirculatie
- Afzuigcapaciteit volgens DIN/EN 61591: 400 m³/u bij luchtafvoer
- Geluidsdruk/-niveau volgens EN 60704-3 en EN 60704-2-13 bij luchtafvoer: Max. normaalstand: 54 dB(A) / 68 dB (re 1 pW)

Bediening:
- Aan/uit schakelaar
- 3 Snelheden

Comfort / Zekerheid:
- Metalen vetfilters, uitwasbaar
- 1 x 3 W LED-verlichting

Energiewaarden:
- Energieklasse: B
- Gemiddelde energieverbruik: 39.2 kWh/jaar
- Energieklasse ventilator: C
- Energieklasse verlichting: A
- Energieklasse vetfilter: B
- Max. geluidsniveau op normaalstand: 68 dB

Optionele accessoires:
- LZ45450 recirculatie startset

Technische specificaties:
- Inbouwmaten (hxbxd): 162 x 526 x 290 mm
- Afmetingen: (hxbxd): 203 x 598 x 290 mm
- Aansluitwaarde: 108 W

EAN:	4242003717851

Afzuigunits

iQ700 afzuigunit 86 cm
rvs / wit glas

86 cm Breedte | iQdrive | A++ Energie

LB89585M **NIEUW** **€ 1169,-**

Algemene informatie:
- Geschikt voor luchtafvoer of recirculatie
- **Efficiënte koolborstelloze iQdrive technologie**
- Afzuigcapaciteit volgens DIN/EN 61591: normaalstand 610 m³/u; intensiefstand 800 m³/u
- Geluidsdruk/-niveau volgens EN 60704-3 en EN 60704-2-13 bij luchtafvoer:
  Max. normaalstand: 51 dB(A) / 64 dB (re 1 pW)
  Intensiefstand: 57 dB(A) / 70 dB (re 1 pW)

Bediening:
- Tiptoetsen met LED-aanduiding
- 4 Snelheden inclusief intensiefstand

Comfort / Zekerheid:
- Automatische nalooptijd (30 minuten)
- **Randafzuiging**
- Filterafdekking met glazen paneel
- Metalen vetfilters, uitwasbaar
- 2 x 1 W LED verlichting
- Dimfunctie voor de verlichting met traploze instelling van de lichtsterkte
- Terugslagklep

Energiewaarden*:
- Energieklasse: A++
- Gemiddelde energieverbruik: 25.5 kWh/jaar
- Energieklasse ventilator: A
- Energieklasse verlichting: A
- Energieklasse vetfilter: D
- Max. geluidsniveau op normaalstand: 64 dB

Optionele accessoires:
- LZ55750 recirculatie startset
- LZ46830 cleanAir recirculatie startset
- LZ46810 cleanAir koolfilter voor recirculatie startset
- LZ10ITP00 regenereerbaar cleanAir koolfilter voor recirculatie startset

Technische specificaties:
- Inbouwmaten (hxbxd): 418 x 836 x 264 mm
- Voor recirculatie is een koolfilter startset of een cleanAir koolfilter unit (optioneel accessoire) nodig
- Aansluitwaarde: 172 W

EAN: 4242003845646

iQ700 afzuigunit 52 cm
rvs

52 cm Breedte | iQdrive | A++ Energie

LB59584M **NIEUW** **€ 959,-**

Algemene informatie:
- Geschikt voor luchtafvoer of recirculatie
- **Efficiënte koolborstelloze iQdrive technologie**
- Afzuigcapaciteit volgens DIN/EN 61591: normaalstand 540 m³/u; intensiefstand 730 m³/u
- Geluidsdruk/-niveau volgens EN 60704-3 en EN 60704-2-13 bij luchtafvoer:
  Max. normaalstand: 51 dB(A) / 64 dB (re 1 pW)
  Intensiefstand: 57 dB(A) / 70 dB (re 1 pW)

Bediening:
- Tiptoetsen met LED-aanduiding
- 4 Snelheden inclusief intensiefstand

Comfort / Zekerheid:
- Automatische nalooptijd (30 minuten)
- **Randafzuiging**
- Filterafdekking met roestvrijstalen paneel
- Metalen vetfilters, uitwasbaar
- 2 x 1 W LED verlichting
- Dimfunctie voor de verlichting met traploze instelling van de lichtsterkte
- Terugslagklep

Energiewaarden*:
- Energieklasse: A++
- Gemiddelde energieverbruik: 29.6 kWh/jaar
- Energieklasse ventilator: A
- Energieklasse verlichting: A
- Energieklasse vetfilter: D
- Max. geluidsniveau op normaalstand: 64 dB

Optionele accessoires:
- LZ55750 recirculatie startset
- LZ46830 cleanAir recirculatie startset
- LZ46810 cleanAir koolfilter voor recirculatie startset
- LZ10ITP00 regenereerbaar cleanAir koolfilter voor recirculatie startset

Technische specificaties:
- Inbouwmaten (hxbxd): 418 x 496 x 264 mm
- Voor recirculatie is een koolfilter startset of een cleanAir koolfilter unit (optioneel accessoire) nodig
- Aansluitwaarde: 172 W

EAN: 4242003845516

iQ500 afzuigunit 86/70* cm

86/70 cm Breedte | C Energie

LB88574	86 cm	**€ 749,-**
LB78574*	70 cm	**€ 699,-**

Algemene informatie:
- Geschikt voor luchtafvoer of recirculatie
- Afzuigcapaciteit volgens DIN/EN 61591: normaalstand 630 m³/u; intensiefstand 730 m³/u
- Geluidsdruk/-niveau volgens EN 60704-3 en EN 60704-2-13 bij luchtafvoer: Max. normaalstand: 51/52* dB(A) / 65/66* dB (re 1 pW)
  Intensiefstand: 54/55* dB(A) / 68/69* dB (re 1 pW)

Bediening:
- Tiptoetsen met LED-aanduiding
- 4 Snelheden inclusief intensiefstand

Comfort / Zekerheid:
- **Randafzuiging**
- Filterafdekking met roestvrijstalen paneel
- Metalen vetfilters, uitwasbaar
- 2 x 1 W LED verlichting

Energiewaarden:
- Energieklasse: C
- Gemiddelde energieverbruik: 105,1/105,7 kWh/jaar
- Energieklasse ventilator: C
- Energieklasse verlichting: A
- Energieklasse vetfilter: D
- Max. geluidsniveau op normaalstand: 65/66* dB

Optionele accessoires:
- LZ55750 recirculatie startset

Technische specificaties:
- Inbouwmaten (hxbxd): 418 x 836/676* x 264 mm
- Voor recirculatie is een koolfilter (optioneel accessoire) nodig
- Aansluitwaarde: 277 W

EAN LB88574: 4242003681534
EAN LB78574: 4242003681510

Afzuigunits

iQ300 afzuigunit 73/53* cm zilver

73/53 cm Breedte — C Energie

LB75565	73 cm	**NIEUW**	**€ 469,-**
LB55565*	53 cm		**€ 419,-**

Algemene informatie:
- Geschikt voor luchtafvoer of recirculatie
- Afzuigcapaciteit volgens DIN/EN 61591: normaalstand 370/360* m³/u; intensiefstand 610/590* m³/u
- Geluidsdruk/-niveau volgens EN 60704-3 en EN 60704-2-13 bij luchtafvoer:
  Max. normaalstand: 44 dB(A) / 56 dB (re 1 pW)
  Intensiefstand: 56 dB(A) / 68 dB (re 1 pW)

Bediening:
- Schuifbare aan/uit schakelaar voor vermogen en verlichting
- 4 Snelheden inclusief intensiefstand

Comfort / Zekerheid:
- Metalen vetfilters, uitwasbaar
- 2 x 2,15 W LED verlichting
- Terugslagklep

Energiewaarden*:
- Energieklasse: C
- Gemiddelde energieverbruik: 79.5 / 78.1* kWh/jaar
- Energieklasse ventilator: D
- Energieklasse verlichting: A
- Energieklasse vetfilter: C
- Max. geluidsniveau op normaalstand: 56 dB

Optionele accessoires:
- LZ73050 koolfilter

Technische specificaties:
- Inbouwmaten (hxbxd): 255 x 700/500* x 350 mm
- Voor recirculatie is een koolfilter (optioneel accessoire) nodig
- Aansluitwaarde: 206 W

EAN LB75565:	4242003838402
EAN LB55565:	4242003838389

Integreerbare afzuigkap

iQ100 integreerbare afzuigkap 60 cm

60 cm Breedte — B Energie

LE66MAC00	**€ 419,-**

Algemene informatie:
- Geschikt voor luchtafvoer of recirculatie
- Afzuigcapaciteit volgens DIN/EN 61591: normaalstand 620 m³/u
- Geluidsdruk/-niveau volgens EN 60704-3 en EN 60704-2-13 bij luchtafvoer:
  Max. normaalstand: 56 dB(A) / 70 dB (re 1 pW)

Bediening:
- Druktoetsen
- 3 Snelheden

Comfort / Zekerheid:
- Metalen vetfilters, uitwasbaar
- 2 x 4 W LED verlichting

Energiewaarden:
- Energieklasse: B
- Gemiddelde energieverbruik: 68.4 kWh/jaar
- Energieklasse ventilator: B
- Energieklasse verlichting: A
- Energieklasse vetfilter: C
- Max. geluidsniveau op normaalstand: 70 dB

Optionele accessoires:
- LZ10IMA00 koolfilter

Technische specificaties:
- Afmetingen luchtafvoer (hxbxd): 402 x 599 x 271 mm
- Aansluitwaarde: 256 W

EAN:	4242003806494

Onderbouw afzuigkap

iQ300 onderbouw afzuigkap 90/60* cm rvs

90/60 cm Breedte — D Energie

LU29251	90 cm	**NIEUW**	**€ 599,-**
LU29051*	60 cm		**€ 519,-**

Algemene informatie:
- Geschikt voor luchtafvoer of recirculatie
- Afzuigcapaciteit volgens DIN/EN 61591: normaalstand 360 m³/h
- Geluidsdruk/-niveau volgens EN 60704-3 en EN 60704-2-13 bij luchtafvoer:
  Max. normaalstand: 45 dB(A) / 69 dB (re 1 pW)

Bediening:
- Tiptoetsen met LED-aanduiding
- 3 Snelheden

Comfort / Zekerheid:
- Metalen vetfilters, uitwasbaar
- 2 x 2,1 W LED verlichting

Energiewaarden*:
- Energieklasse: D
- Gemiddelde energieverbruik: 96.8 kWh/jaar
- Energieklasse ventilator: E
- Energieklasse verlichting: A
- Energieklasse vetfilter: C
- Max. geluidsniveau op normaalstand: 69 dB

Optionele accessoires:
- LZ24000 koolfilter

Technische specificaties:
- Afmetingen luchtafvoer (hxbxd): 120 x 898/598* x 500 mm
- Voor recirculatie is een koolfilter (optioneel accessoire) nodig
- Aansluitwaarde: 164 W

EAN LU29251:	4242003837689
EAN LU29051:	4242003837672

Reinigings- en onderhoudsmiddelen

RVS Onderhoudsmiddel 00311567	Microvezel reinigingsdoeken 00466148	Ontvetter 00311908	Onderhoudsset RVS 00311775	Reinigingsdoeken 00311944	Set vetfilters en ontvetter 00576337
Reinigingsolie voor het onderhoud van roestvrijstalen oppervlakken.	Microvezel reinigingsdoeken speciaal voor uw keuken.	Intensieve vetoplosser voor afzuigkappen. Bijzonder geschikt als voorbehandeling van filters alvorens deze in de vaatwasser te reinigen. Biologisch afbreekbaar en fosfaatvrij	Reinigingsdoekjes voor roestvrijstalen oppervlakken (ook los te bestellen 00311944).	RVS onderhoudsdoeken voor een glanzende afwerking op roestvrijstalen oppervlakken. Doeken zijn geïmpregneerd met speciale olie. De speciale olie beschermt het oppervlak tegen vingerafdrukken en vlekken.	Papieren vetfilters geschikt voor standaard-afzuigkappen 60 cm.
			Reinigingspoeder "Weense Kalk" voor roestvrijstalen oppervlakken (ook los te bestellen 00311774).		Intensieve vetoplosser (ook los te bestellen 00311297).
Inhoud: 100 ml	Inhoud: 1 reinigingsdoek 1 poetsdoek	Inhoud: 500 ml	Inhoud reinigingsdoekjes: 5 stuks	Inhoud: 5 stuks	Inhoud vetfilters: 6 stuks
			Inhoud reinigingspoeder: 100 gram		Inhoud ontvetter: 500 ml
Prijs Online Shop € 10,25	Prijs Online Shop € 15,50	Prijs Online Shop € 11,25	Prijs Online Shop € 15,50	Prijs Online Shop € 7,20	Prijs Online Shop € 25,95

De optionele accessoires, reinigings- en onderhoudsmiddelen zijn verkrijgbaar op **thefuturemovingin.nl/shop**

Optionele accessoires afzuigkappen

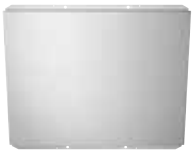

LZ50961 €219,00

RVS achterwand
90 x 72 cm (bxh)

LZ50960 €210,95

RVS achterwand
90 x 65 cm (bxh)

LZ50660 €159,65

RVS achterwand
60 x 65 cm (bxh)

LZ20JCD50 €699,-
LZ20JCD20* €699,-
cleanAir recirculatie startset, regenereerbaar koolfilter (rvs / wit) voor inbouw plafondunits

LZ20JCC50 €499,-
LZ20JCC20* €499,-
cleanAir recirculatie startset, anti-vis koolfilter (rvs / wit) voor inbouw plafondunits

LZ57600 €336,65

cleanAir recirculatie startset voor eiland-schouwkappen

LZ10AXC50 €268,95

cleanAir recirculatie start-set voor wandschouwkap-pen headroom

LZ57300 €244,40

cleanAir recirculatie start-set voor wandschouw-kappen

LZ57000 €244,95

cleanAir recirculatie startset voor wandschouwkappen

LZ56200 €89,95

koolfilter voor cleanAir recirculatie startset plafondunits, schouw-kappen en kubus modellen

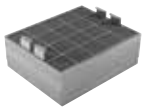

LZ00XXP00 €306,95

regenereerbare koolfilter voor cleanAir recirculatie startset plafondunits, schouwkappen en kubus modellen

LZ10FXJ05 € 349,-
LZ10FXJ00 € 349,-
integreerbare cleanAir recirculatie startset met regenereerbaar koolfilter voor wandschouwkappen

LZ10FXI05 €129,-
LZ10FXI00 €105,95
Integreerbare cleanAir recirculatie startset met anti-vis filter voor wandschouwkappen

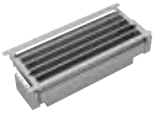

LZ46830 €215,65

cleanAir recirculatie startset voor vlakschermkappen en inbouw plafondunits

LZ10ITP00 €359,-

regenereerbaar koolfilter voor CleanAir recirculatie startset LZ46830

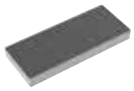

LZ46810 €72,25

koolfilter voor CleanAir recirculatie LZ46830

LZ12385 €387,95
LZ12285 €306,95

schachtverlenging 160 / 110 cm eilandschouwkappen

LZ12530 €162,95
LZ12510 €120,-

frame voor schachtverlenging LZ12385 / LZ12285

LZ12410 €122,95

frame voor/achter voor schuin dak montage eilandkappen

LZ12310 €122,95

frame links/rechts voor schuin dak montage eilandkappen

LZ10AXL50 €244,95
LZ10AXK50 €162,95

schachtverlenging 150 / 100 cm headroom wand-schouwkappen

LZ12365 €325,95
LZ12265 €198,95

schachtverlenging 150 / 100 cm wandschouwkappen

LZ12350 €244,95
LZ12250 €174,95

schachtverlenging 150 / 100 cm wandschouwkappen

LZ12340 €151,95,
LZ12240 €128,95

schachtverlenging 75 / 50 cm wandschouwkappen

LZ29IDM0 €89,-

montageset voor installatie motor op afstand downdraft

LZ49200 €77,95

montageset 90 cm ombouwkast vlakschermkappen (LI97... / LI99...)

Siemens koel-/ vriesapparatuur: meer versheid. Meer genot.

Koel-/ vriesapparatuur

Energieverbruik per 100 liter in 24 uur*.

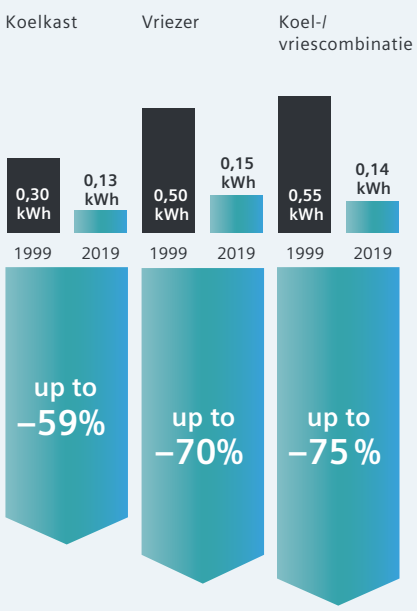

* Vergelijking tussen de gebruikswaarden van koelkast , vrieskast GS58NAW41 en koel-/vriescombinatie KG39NXI46 bij het standaardprogramma en verbruiks-voorwaarden van een vergelijkbaar Siemens apparaat uit 1999.

eco+ Meer efficiëntie, betere prestaties

Van uw huishoudelijke apparaten verbruikt uw koelkast gemiddeld 17 tot 21% van alle elektra. Logisch, want een koelkast staat 24 uur per dag aan. Wilt u een energiebewuste keuze maken? Dan is die bij uw koelkast extra interessant. Met een Siemens koelkast in de klasse A+++ bespaart u maar liefst 47,6% meer energie dan bij de standaardklasse A+, die op zich al zuinig is.

Onze koelkasten hebben slimme oplossingen die zorgen voor een lager energieverbruik:

Goede isolatie.
Er is minder stroom nodig om levens-middelen op temperatuur te houden. Valt de stroom uit, dan blijft uw koel- en vriesgedeelte nog lang koud.

noFrost

noFrost-luchtcirculatie-systeem.
Rijp- en ijsvorming zorgen voor een hoger energieverbruik. Daarnaast kost ontdooien tijd en stroom. Het noFrost-luchtcirculatiesysteem leidt vochtige lucht uit de binnenruimte naar buiten en voorkomt rijp- en ijsvorming. Zo hoeft u uw koelkast en vriezer niet meer te ontdooien.

lowFrost

lowFrost.
Uw koelkast brengt ijsafzetting terug en laat het vriesgedeelte sneller ontdooien dan andere systemen.

Met de volgende tips bespaart u nog meer energie bij koelen of vriezen.

- Plaats koel- en vriesapparatuur bij voorkeur in een koelere omgeving en zeker niet in de zon. Bij koelkasten bespaart u daarmee circa 6% op de verbruikskosten.
- Let erop of de optimale temperatuur is ingesteld: -18°C voor vriesruimtes en 4°C voor koelkasten.
- Ontdooi levensmiddelen in de koelkast. Ze geven hun kou af en dat spaart energie voor het koelen.
- Omgekeerd is het goed om gerechten te laten afkoelen voor u ze in de koel- of vrieskast plaatst.
- Ontdooi regelmatig uw diepvries. Zelfs een dun laagje ijs zorgt al voor een hoger energieverbruik. Met noFrost is dit overigens niet nodig!

De juiste plek voor al uw levensmiddelen. Vers, verser, verst.

Sommige levensmiddelen hebben specifieke condities nodig om zo lang mogelijk goed te blijven. hyperFresh technologie zorgt ervoor dat levensmiddelen altijd zo optimaal mogelijk kunnen worden opgeslagen.

Groente en fruit blijven langer knapperig en vers: hyperFresh.
Abrikozen, broccoli of veldsla - in de hyperFresh lade kan de luchtvochtigheid eenvoudig via de schuifregelaar worden ingesteld. Zo blijven uw groente en fruit langer vers. En in de 0°C hyperFresh lade voor vlees en vis blijven uw levensmiddelen ook langer vers.

Houdt vis, vlees, groente en fruit tot 2x langer vers: hyperFresh Plus.
Met een druk op de push/pull knop kan de luchtvochtigheid in de hyperFresh Plus lade aangepast worden aan de inhoud. Met optimaal behoud van smaken, vitaminen en versheid. In de speciale hyperFresh Plus lades blijven ook vlees en vis 2 keer langer vers.

Levensmiddelen tot 3x langer vers met hyperFresh Premium 0°C.
Met hyperFresh Premium behouden zowel vis en vlees als groente en fruit tot wel 3 keer langer hun versheid. De koelkast biedt voor de beide soorten een aparte lade, die nauwkeurig elektronisch ingesteld kunnen worden tussen -1°C en +3°C. In de groentelade is het eveneens mogelijk om met een draaiknop het luchtvochtigheidniveau in te stellen, afhankelijk van de inhoud (alleen groente, alleen fruit, of beide). Het grote verschil met de andere twee hyperFresh varianten is de separate elektronische temperatuurregeling.

Verantwoord lekker.

+	U zult merken dat u dankzij hyperFresh minder eten weggooit: u ontziet uw portemonnee en het milieu.
+	Omdat het eten zo lang vers blijft, wordt het mogelijk uw boodschappen eens per week te doen en toch vers en gevarieerd te eten. Zo houdt u meer vrije tijd over voor leuke dingen.

*Tot wel drie keer langer vers met hyperFresh premium ten opzichte van conventionele koelkasten of koel-/vriescombinaties met een temperatuur van 4°C.

Met hoogwaardige koelapparatuur zet Siemens de nieuwe standaard. Verser en zuiniger met hyperFresh, de noFrost-functie en energie-efficiëntieklasse tot A+++. Overzichtelijker en persoonlijker door de slimme indeling met speciale vershoudlades. Flexibeler dankzij de traploos in hoogte verstelbare easyLift-deurvakken en de in hoogte verstelbare easyLift-glasplaten. Maar ook stijlvoller en moderner door de fraaie vormgeving van het interieur, met chromen opzetstukken en glazen plateaus. Deze apparaten zijn met recht een aanwinst voor uw keuken.

Home Connect.
Met de eenvoudig te bedienen Home Connect app heeft u toegang tot, en beheert u de instellingen van de koel-/vriescombinatie, waar en wanneer u maar wilt.

Mooi uitgelicht.
Het interieur van alle koelapparatuur wordt perfect uitgelicht. De duurzame LED-verlichting is zo geplaatst dat het koelgedeelte en de diepe hyperFresh lades perfect verlicht en overzichtelijk zijn.

Zacht sluitende deuren.
U hoeft niet langer bang te zijn dat de deur van de koelkast niet goed wordt gesloten. Onze luxe koelkasten zijn uitgerust met softClose, waardoor de deuren gelijkmatig, gecontroleerd en langzaam dichtgaan.

1+1= één uit duizenden.
modularFit maakt het mogelijk om uw inbouw koel-/vriesapparaten niet alleen naast elkaar maar ook boven- of onder elkaar te positioneren. Dankzij de Anti Condensation Technology heeft u ontzettend veel vrijheid om met een inbouw koelkast en een inbouw vriezer uw unieke koel-/vriescombinatie samen te stellen, tot een inbouwhoogte van 212 cm. Deze innovatieve technologie zorgt er namelijk voor dat er geen condens tussen de apparaten komt. Hierdoor kunt u uw koelervaring aanpassen aan uw keuken en uw leven!

Totale inbouwhoogte:

160 cm*	174 cm*	176 cm*	190 cm*	194 cm*	210 cm*	212 cm*
KI21RAD40 88 cm	KI31RSD40 102 cm	KI21RAD40 88 cm	KI31RSD40 102 cm	KI41FSD40 122 cm	KI41FSD40 122 cm	KI51FSD40 140 cm
72 cm	72 cm	88 cm	88 cm	72 cm	88 cm	72 cm
GI11VAD30	GI11VAD30	GI21VAD30	GI21VAD30	GI11VAD30	GI21VAD30	GI11VAD30

*Hoogte is exclusief deurpaneel.

Inbouw koel-/vriescombinaties 177,5 cm

iQ700 koel-/vriescombinatie vlakscharnier softClose, nishoogte 177,5 cm

studioLine

Leverbaar vanaf april 2019

177,5 cm Nishoogte | hyperFresh premium 0° C | noFrost | LED verlichting | A+++ Energie

KI86FHD40 NIEUW **€ 3199,-**

Algemene informatie:
- Energieklasse: A+++; Energieverbruik: 162 kWh/jaar
- Totale netto inhoud: 223 liter
- Home Connect: op afstand monitoren en aanpassen van de instellingen met de Home Connect App
- Elektronische temperatuurregeling, exact afleesbaar
- Vlakscharnier, softClose deursluiting

Koelruimte:
- Netto inhoud koelruimte: 156 liter
- superKoelen
- LED-verlichting met SoftStart in koelgedeelte
- 3 Veiligheidsglas plateaus (2 in hoogte verstelbaar), waarvan 1 variabel plateau van veiligheidsglas, 1 uitneembaar legplateau van veiligheidsglas
- 2 Deurvakken, waarvan 1 met botervakje

Vershoudsysteem:
- Netto-inhoud versruimte: 55 liter
- 1 hyperFresh premium 0°C lade met vochtigheidsregeling: groente en fruit blijven tot wel 3 keer langer vers

4-Sterren diepvriesruimte:
- Netto inhoud diepvriesruimte: 67 liter
- **noFrost: noot meer ontdooien!**
- Invriescapaciteit: 8 kg per 24 uur
- Bewaartijd bij storing: 13 uur
- 3 transparante diepvriesladen, waarvan 1 bigBox

Toebehoren:
- 2 x koude accumulator, 3 x eiervak

Technische specificaties:
- Inbouwmaten (hxbxd): 177.5 x 56 x 55 cm
- Geluidsniveau: 37 dB(A) re 1 pW
- Klimaatklasse: SN-T
- Aansluitwaarde: 90 W

studioLine extra's:
- Chromen randen
- Compressor optimalisatie

EAN 4242003814284

iQ700 koel-/vriescombinatie vlakscharnier softClose, nishoogte 177,5 cm

studioLine

177,5 cm Nishoogte | hyperFresh premium 0° C | noFrost | A++ Energie

KI39FP70 **€ 2469,-**

Algemene informatie:
- Energieklasse: A++; Energieverbruik: 236 kWh/jaar
- Totale netto inhoud: 245 liter
- Elektronische temperatuurregeling met LED-indicatie
- Gescheiden temperatuurregeling voor koel- en vriesgedeelte
- Akoestisch alarmsignaal bij geopende deur
- **Vlakscharnier, softClose deursluiting**

Koelruimte:
- Netto inhoud koelruimte: 128 liter
- superKoelen
- 4 Legplateaus van veiligheidsglas, waarvan 2 verstelbaar
- 2 Deurvakken, waarvan 1 extra diep met flessenhouder, 1 met easyLift
- Aan beide zijwanden LED verlichting

Vershoudsysteem:
- Netto inhoud hyperFresh Premium 0° C: 56 liter
- 1 hyperFresh premium 0°C lade: houdt groente en fruit tot wel 3 keer langer vers
- 1 hyperFresh premium 0°C lade: houdt vis en vlees tot wel 3 keer langer vers

4-Sterren diepvriesruimte:
- Netto inhoud diepvriesruimte: 61 liter
- **noFrost: noot meer ontdooien!**
- superVriezen
- 2 transparante diepvriesladen, waarvan 1 bigBox
- Invriescapaciteit: 12 kg per 24 uur
- Bewaartijd bij storing: 16 uur

Toebehoren:
- 1 x IJsblokjesbakje, 2 x Koude accumulator, 2 x Eiervak

Technische specificaties:
- Inbouwmaten (hxbxd): 177.5 x 56 x 55 cm
- Klimaatklasse: SN-ST
- Geluidsniveau: 41 dB(A) re 1 pW
- Aansluitwaarde: 120 W

studioLine extra's:
- Chromen randen
- Compressor optimalisatie

EAN 4242003491546

iQ700 koelkast vlakscharnier softClose, nishoogte 177,5 cm

studioLine

Leverbaar vanaf april 2019

177,5 cm Nishoogte | hyperFresh premium 0° C | noFrost | LED verlichting | Home connect | A+++ Energie

KI81FHD40 NIEUW **€ 2299,-**

Algemene informatie:
- Energieklasse: A+++; Energieverbruik: 87 kWh/jaar
- Totale netto inhoud: 284 liter
- Home Connect: op afstand monitoren en aanpassen van de instellingen met de Home Connect App
- Elektronische temperatuurregeling, exact afleesbaar
- **Vlakscharnier, softClose deursluiting**

Koelruimte:
- Netto inhoud koelruimte: 284 liter
- superKoelen
- LED-verlichting met SoftStart in koelgedeelte
- 7 Veiligheidsglas plateaus (6 in hoogte verstelbaar), waarvan 1 variabel plateau van veiligheidsglas, 1 uitneembaar legplateau van veiligheidsglas
- 5 Deurvakken, waarvan 1 met botervakje

Vershoudsysteem:
- Netto-inhoud versruimte: 83 liter
- 1 hyperFresh premium 0°C lade met vochtigheidsregeling: groente en fruit blijven tot wel 3 keer langer vers

Toebehoren:
- 3 x eiervak

Technische specificaties:
- Inbouwmaten (hxbxd): 177.5 x 56 x 55 cm
- Geluidsniveau: 36 dB(A) re 1 pW
- Klimaatklasse: SN-T
- Aansluitwaarde: 90 W

studioLine extra's:
- Chromen randen
- Compressor optimalisatie

EAN 4242003835685

Inbouw koel-/vriescombinaties 177,5 cm

iQ700 koelkast
vlakscharnier softClose, nishoogte 177,5 cm

studioLine

Leverbaar vanaf april 2019

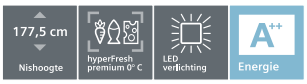

KI82FSD30 NIEUW **€ 2149,-**

Algemene informatie:
- Energieklasse: A++; Energieverbruik: 220 kWh/jaar
- Totale netto inhoud: 269 liter
- TouchControl: elektronische temperatuurregeling, exact afleesbaar
- **Vlakscharnier, softClose deursluiting**

Koelruimte:
- Netto inhoud koelruimte: 254 liter
- superKoelen
- Langzaam dimmende LED verlichting
- 6 Legplateaus, waarvan 5 van veiligheidsglas en in hoogte verstelbaar
- 5 Deurvakken, waarvan 1 met botervakje

Vershoudsysteem:
- Netto-inhoud versruimte: 83 liter
- 1 hyperFresh premium 0°C lade met vochtigheidsregeling: groente en fruit blijven tot wel 3 keer langer vers

4-Sterren diepvriesruimte:
- Netto inhoud diepvriesruimte: 15 liter
- Invriescapaciteit: 2.5 kg per 24 uur
- Bewaartijd bij storing: 11 uur
- 4-sterren vriesvak

Toebehoren:
- 3 x eiervak

Technische specificaties:
- Inbouwmaten (hxbxd): 177.5 x 56 x 55 cm
- Klimaatklasse: SN-ST
- Geluidsniveau: 37 dB(A) re 1 pW
- Aansluitwaarde: 90 W

studioLine extra's:
- Chromen randen
- Compressor optimalisatie

EAN 4242003835708

iQ700 koelkast
vlakscharnier softClose, nishoogte 177,5 cm

studioLine

Leverbaar vanaf april 2019

KI81FSD30 NIEUW **€ 1949,-**

Algemene informatie:
- Energieklasse: A++; Energieverbruik: 131 kWh/jaar
- Totale netto inhoud: 284 liter
- Elektronische temperatuurregeling, exact afleesbaar
- **Vlakscharnier, softClose deursluiting**

Koelruimte:
- Netto inhoud koelruimte: 284 liter
- superKoelen
- LED-verlichting met SoftStart in koelgedeelte
- 7 Veiligheidsglas plateaus (6 in hoogte verstelbaar), waarvan 1 variabel plateau van veiligheidsglas, 1 uitneembaar legplateau van veiligheidsglas
- 5 Deurvakken, waarvan 1 met botervakje

Vershoudsysteem:
- Netto-inhoud versruimte: 83 liter
- 1 hyperFresh premium 0°C lade met vochtigheidsregeling: groente en fruit blijven tot wel 3 keer langer vers

Toebehoren:
- 3 x eiervak

Technische specificaties:
- Inbouwmaten (hxbxd): 177.5 x 56 x 55 cm
- Klimaatklasse: SN-T
- Geluidsniveau: 37 dB(A) re 1 pW
- Aansluitwaarde: 90 W

studioLine extra's:
- Chromen randen
- Compressor optimalisatie

EAN 4242003491546

iQ500 koel-/vriescombinatie
vlakscharnier softClose, nishoogte 177,5 cm

studioLine

KI86SSD40 **€ 1859,-**

Algemene informatie:
- Energieklasse: A+++; Energieverbruik: 151 kWh/jaar
- Totale netto inhoud: 260 liter
- freshSensor: constante temperatuur door intelligente sensor technologie
- Gescheiden temperatuurregeling voor koel- en vriesgedeelte
- Optisch en akoestisch alarmsysteem met memory-functie
- **Vlakscharnier, softClose deursluiting**

Koelruimte:
- Netto inhoud koelruimte: 186 liter
- superKoelen
- 5 veiligheidsglas plateaus (4 in hoogte verstelbaar), waarvan 1 variabel plateau, 1 uitneembaar legplateau
- 5 Deurvakken, waarvan 1 met botervakje
- Langzaam dimmende LED verlichting
- Verchroomd flessenhouder

Vershoudsysteem:
- 1 hyperFresh plus lade met instelbare luchtvochtigheid: houdt groente en fruit tot wel 2 keer langer vers

4-Sterren diepvriesruimte:
- Netto inhoud diepvriesruimte: 74 liter
- lowFrost technologie: minder en sneller ontdooien
- superVriezen
- 3 transparante diepvriesladen, waarvan 1 bigBox
- Invriescapaciteit: 10 kg per 24 uur
- Bewaartijd bij storing: 33 uur

Technische specificaties:
- Inbouwmaten (hxbxd): 177.5 x 56 x 55 cm
- Klimaatklasse: SN-T
- Geluidsniveau: 38 dB(A) re 1 pW
- Aansluitwaarde: 120 W

studioLine extra's:
- Chromen randen
- Verchroomde flessenhouder

EAN 4242003628454

Inbouw koel-/vriescombinaties 177,5 cm

iQ500 koel-/vriescombinatie, Home Connect, vlakscharnier softClose, nishoogte 177,5 cm

studioLine

177,5 cm Nishoogte | hyperFresh plus | noFrost | Home connect | A++ Energie

KI86NHD30 **€ 1809,-**

Algemene informatie:
- Energieklasse: A++; Energieverbruik: 221 kWh/jaar
- Totale netto inhoud: 255 liter
- freshSensor: constante temperatuur door intelligente sensor technologie
- Gescheiden temperatuurregeling voor koel- en vriesgedeelte
- Optisch en akoestisch alarmsysteem, met memory-functie
- **Vlakscharnier, softClose deursluiting**
- **Home Connect:** op afstand instellen en bedienen met de Home Connect App

Koelruimte:
- Netto inhoud koelruimte: 188 liter
- superKoelen
- 5 veiligheidsglas plateaus (4 in hoogte verstelbaar), waarvan 1 variabel plateau, 1 uitneembaar legplateau
- 5 Deurvakken, waarvan 1 met botervakje
- Langzaam dimmende LED verlichting
- Verchroomd flessenhouder

Vershoudsysteem:
- 1 hyperFresh plus lade met instelbare luchtvochtigheid: houdt groente en fruit tot wel 2 keer langer vers

4-Sterren diepvriesruimte:
- Netto inhoud diepvriesruimte: 67 liter
- **noFrost: nooit meer ontdooien!**
- superVriezen
- 3 transparante diepvriesladen, waarvan 1 bigBox
- Invriescapaciteit: 8 kg per 24 uur
- Bewaartijd bij storing: 13 uur

Technische specificaties:
- Inbouwmaten (hxbxd): 177.5 x 56 x 55 cm
- Klimaatklasse: SN-ST
- Geluidsniveau: 39 dB(A) re 1 pW
- Aansluitwaarde: 90 W

studioLine extra's:
- Chromen randen
- Home Connect
- Verchroomde flessenhouder

EAN 4242003717424

iQ500 koel-/vriescombinatie vlakscharnier softClose, nishoogte 177,5 cm

177,5 cm Nishoogte | hyperFresh plus | noFrost | A++ Energie

KI86NAD30 **€ 1709,-**

Algemene informatie:
- Energieklasse: A++; Energieverbruik: 221 kWh/jaar
- Totale netto inhoud: 255 liter
- freshSensor: constante temperatuur door intelligente sensor technologie
- Gescheiden temperatuurregeling voor koel- en vriesgedeelte
- Optisch en akoestisch alarmsysteem, met memory-functie
- **Vlakscharnier, softClose deursluiting**

Koelruimte:
- Netto inhoud koelruimte: 188 liter
- superKoelen
- 5 veiligheidsglas plateaus (4 in hoogte verstelbaar), waarvan 1 variabel plateau , 1 uitneembaar legplateau
- 5 Deurvakken, waarvan 1 met botervakje
- LED verlichting in koelgedeelte

Vershoudsysteem:
- 1 hyperFresh plus lade met instelbare luchtvochtigheid: houdt groente en fruit tot wel 2 keer langer vers

4-Sterren diepvriesruimte:
- Netto inhoud diepvriesruimte: 67 liter
- **noFrost: nooit meer ontdooien!**
- superVriezen
- 3 transparante diepvriesladen, waarvan 1 bigBox
- Invriescapaciteit: 8 kg per 24 uur
- Bewaartijd bij storing: 13 uur

Technische specificaties:
- Inbouwmaten (hxbxd): 177.5 x 56 x 55 cm
- Klimaatklasse: SN-ST
- Geluidsniveau: 39 dB(A) re 1 pW
- Aansluitwaarde: 90 W

EAN 4242003612125

iQ500 koel-/vriescombinatie vlakscharnier softClose, nishoogte 177,5 cm

studioLine

177,5 cm Nishoogte | hyperFresh plus | lowFrost | A++ Energie

KI86SSD30 **€ 1649,-**

Algemene informatie:
- Energieklasse: A++; Energieverbruik: 218 kWh/jaar
- Totale netto inhoud: 265 liter
- freshSensor: constante temperatuur door intelligente sensor technologie
- Gescheiden temperatuurregeling voor koel- en vriesgedeelte
- Akoestisch alarmsignaal bij geopende deur
- **Vlakscharnier, softClose deursluiting**

Koelruimte:
- Netto inhoud koelruimte: 191 liter
- superKoelen
- 5 veiligheidsglas plateaus (4 in hoogte verstelbaar), waarvan 1 variabel plateau, 1 uitneembaar legplateau
- 5 Deurvakken, waarvan 1 met botervakje
- Langzaam dimmende LED verlichting
- Verchroomd flessenhouder

Vershoudsysteem:
- 1 hyperFresh plus lade met instelbare luchtvochtigheid: houdt groente en fruit tot wel 2 keer langer vers

4-Sterren diepvriesruimte:
- Netto inhoud diepvriesruimte: 74 liter
- lowFrost technologie: minder en sneller ontdooien
- superVriezen
- 3 transparante diepvriesladen, waarvan 1 bigBox
- Invriescapaciteit: 7 kg per 24 uur
- Bewaartijd bij storing: 32 uur

Technische specificaties:
- Inbouwmaten (hxbxd): 177.5 x 56 x 55 cm
- Klimaatklasse: SN-ST
- Geluidsniveau: 36 dB(A) re 1 pW
- Aansluitwaarde: 90 W

studioLine extra's:
- Chromen randen
- Verchroomde flessenhouder

EAN 4242003628447

Inbouw koel-/vriescombinaties 177,5 cm

iQ500 koel-/vriescombinatie vlakscharnier softClose, nishoogte 177,5 cm

studioLine

177,5 cm Nishoogte | hyperFresh plus | lowFrost | A++ Energie

KI87SSD30 **€ 1609,-**

Algemene informatie:
- Energieklasse: A++; Energieverbruik: 225 kWh/jaar
- Totale netto inhoud: 270 liter
- freshSensor: constante temperatuur door intelligente sensor technologie
- Gescheiden temperatuurregeling voor koel- en vriesgedeelte
- Optisch en akoestisch alarmsysteem met memory-functie
- **Vlakscharnier, softClose deursluiting**

Koelruimte:
- Netto inhoud koelruimte: 209 liter
- superKoelen
- 5 veiligheidsglas plateaus (4 in hoogte verstelbaar), waarvan 1 variabel plateau, 1 uitneembaar legplateau
- 5 Deurvakken, waarvan 1 met botervakje
- Langzaam dimmende LED verlichting
- Verchroomd flessenhouder

Vershoudsysteem:
- 1 hyperFresh plus lade met instelbare luchtvochtigheid: houdt groente en fruit tot wel 2 keer langer vers

4-Sterren diepvriesruimte:
- Netto inhoud diepvriesruimte: 61 liter
- lowFrost technologie: minder en sneller ontdooien
- superVriezen
- 2 transparante diepvriesladen, waarvan 1 bigBox
- Invriescapaciteit: 7 kg per 24 uur
- Bewaartijd bij storing: 26 uur

Technische specificaties:
- Inbouwmaten (hxbxd): 177.5 x 56 x 55 cm
- Klimaatklasse: SN-T
- Geluidsniveau: 36 dB(A) re 1 pW
- Aansluitwaarde: 90 W

studioLine extra's:
- Chromen randen
- Verchroomde flessenhouder

EAN 4242003628430

iQ300 koel-/vriescombinatie vlakscharnier, nishoogte 177,5 cm

177,5 cm Nishoogte | noFrost | A++ Energie

KI86NVF30 **€ 1499,-**

Algemene informatie:
- Energieklasse: A++; Energieverbruik: 222 kWh/jaar
- Totale netto inhoud: 255 liter
- freshSensor: constante temperatuur door intelligente sensor technologie
- Vlakscharnier

Koelruimte:
- Netto inhoud koelruimte: 188 liter
- 4 Legplateaus van veiligheidsglas, waarvan 3 in hoogte verstelbaar
- 4 Deurvakken
- LED verlichting in koelgedeelte

Vershoudsysteem:
- 1 Fresh lade

4-Sterren diepvriesruimte:
- Netto inhoud diepvriesruimte: 67 liter
- **noFrost: nooit meer ontdooien!**
- superVriezen
- 3 transparante diepvriesladen, waarvan 1 bigBox
- Invriescapaciteit: 8 kg per 24 uur
- Bewaartijd bij storing: 13 uur

Technische specificaties:
- Inbouwmaten (hxbxd): 177.5 x 56 x 55 cm
- Klimaatklasse: SN-ST
- Geluidsniveau: 39 dB(A) re 1 pW
- Aansluitwaarde: 90 W

EAN 4242003715796

iQ300 koel-/vriescombinatie vlakscharnier, nishoogte 177,5 cm

177,5 cm Nishoogte | lowFrost | A++ Energie

KI87VVF30 **€ 1329,-**

Algemene informatie:
- Energieklasse: A++; Energieverbruik: 227 kWh/jaar
- Totale netto inhoud: 272 liter
- freshSensor: constante temperatuur door intelligente sensor technologie
- Vlakscharnier

Koelruimte:
- Netto inhoud koelruimte: 209 liter
- 5 Legplateaus van veiligheidsglas, waarvan 4 in hoogte verstelbaar
- 5 Deurvakken
- LED verlichting in koelgedeelte

Vershoudsysteem:
- 1 Fresh lade

4-Sterren diepvriesruimte:
- Netto inhoud diepvriesruimte: 63 liter
- lowFrost technologie: minder en sneller ontdooien
- superVriezen
- 2 transparante diepvriesladen, waarvan 1 bigBox
- Invriescapaciteit: 3 kg per 24 uur
- Bewaartijd bij storing: 26 uur

Technische specificaties:
- Inbouwmaten (hxbxd): 177.5 x 56 x 55 cm
- Klimaatklasse: SN-T
- Geluidsniveau: 38 dB(A) re 1 pW
- Aansluitwaarde: 90 W

EAN 4242003674888

Inbouw koel-/vriescombinaties 177,5 cm

iQ100 koel-/vriescombinatie sleepsysteem, nishoogte 177,5 cm

177,5 cm Nishoogte | A+ Energie

KI38VV20 **€ 1009,-**

Algemene informatie:
- Energieklasse: A+; Energieverbruik: 275 kWh/jaar
- Totale netto inhoud: 276 liter
- Mechanische temperatuurregeling
- Sleepsysteem

Koelruimte:
- Netto inhoud koelruimte: 217 liter
- 5 veiligheidsglas plateaus, (4 in hoogte verstelbaar)
- 5 Deurvakken
- LED verlichting in koelgedeelte

Vershoudsysteem:
- 1 Fresh lade

4-Sterren diepvriesruimte:
- Netto inhoud diepvriesruimte: 59 liter
- 3 Transparante diepvriesladen
- Invriescapaciteit: 3 kg per 24 uur
- Bewaartijd bij storing: 13 uur

Technische specificaties:
- Inbouwmaten (hxbxd): 177.5 x 56 x 55 cm
- Klimaatklasse: ST
- Geluidsniveau: 40 dB(A) re 1 pW
- Aansluitwaarde: 90 W

EAN 4242003551042

iQ100 koel-/vriescombinatie vlakscharnier, nishoogte 177,5 cm

177,5 cm Nishoogte | A+ Energie

KI34VV50 **€ 1059,-**

Algemene informatie:
- Energieklasse: A+; Energieverbruik: 274 kWh/jaar
- Totale netto inhoud: 265 liter
- Mechanische temperatuurregeling
- Vlakscharnier

Koelruimte:
- Netto inhoud koelruimte: 199 liter
- 5 veiligheidsglas plateaus, (4 in hoogte verstelbaar)
- 4 Deurvakken
- LED verlichting in koelgedeelte

Vershoudsysteem:
- 1 Fresh lade

4-Sterren diepvriesruimte:
- Netto inhoud diepvriesruimte: 66 liter
- 3 Transparante diepvriesladen
- Invriescapaciteit: 3 kg per 24 uur
- Bewaartijd bij storing: 16 uur

Technische specificaties:
- Inbouwmaten (hxbxd): 177.5 x 56 x 55 cm
- Klimaatklasse: ST
- Geluidsniveau: 40 dB(A) re 1 pW
- Aansluitwaarde: 90 W

EAN 4242003631676

iQ100 koel-/vriescombinatie sleepsysteem, nishoogte 177,55 cm

177,5 cm Nishoogte | A+ Energie

KI34VV22FF **€ 1009,-**

Algemene informatie:
- Energieklasse: A+; Energieverbruik: 274 kWh/jaar
- Totale netto inhoud: 265 liter
- Mechanische temperatuurregeling
- Sleepsysteem

Koelruimte:
- Netto inhoud koelruimte: 199 liter
- 5 veiligheidsglas plateaus, (4 in hoogte verstelbaar)
- 4 Deurvakken
- LED verlichting in koelgedeelte
- Verchroomd flessenhouder

Vershoudsysteem:
- 1 Fresh lade

4-Sterren diepvriesruimte:
- Netto inhoud vriesvak met sluitindicatie: 66 liter
- 3 Transparante diepvriesladen
- Invriescapaciteit: 3 kg per 24 uur
- Bewaartijd bij storing: 16 uur

Technische specificaties:
- Inbouwmaten (hxbxd): 177.5 x 56 x 55 cm
- Klimaatklasse: ST
- Geluidsniveau: 40 dB(A) re 1 pW
- Aansluitwaarde: 90 W

EAN 4242003571781

Inbouw koel-/vriescombinaties 177,5 cm

iQ700 koelkast
vlakscharnier softClose, nishoogte 177,5 cm

177,5 cm Nishoogte | hyperFresh premium 0° C | A++ Energie

KI42FP60 **€ 2319,-**

Algemene informatie:
- Energieklasse: A++; Energieverbruik: 133 kWh/jaar
- Totale netto inhoud: 302 liter
- Elektronische temperatuurregeling met LED-indicatie
- Akoestisch alarmsignaal bij geopende deur
- **Vlakscharnier, softClose deursluiting**
- **coolConcept: compressor weggewerkt in plint**

Koelruimte:
- Netto inhoud koelruimte: 302 liter
- superKoelen
- 4 veiligheidsglas plateaus (3 in hoogte verstelbaar), waarvan 1 easyLift plateau
- 4 Deurvakken, waarvan 1 extra diep met flessenhouder, 3 met easyLift
- 4 Volledig uittrekbare voorraadschaal(len)
- Aan beide zijwanden LED verlichting

Vershoudsysteem:
- Netto inhoud **hyperFresh Premium 0° C**: 77 liter
- 1 hyperFresh premium 0°C lade: houdt groente en fruit tot wel 3 keer langer vers
- 2 hyperFresh premium 0°C lades: houden vis en vlees tot wel 3 keer langer vers

Technische specificaties:
- Inbouwmaten (hxbxd): 177.5 x 56 x 55 cm
- Klimaatklasse: SN-T
- Geluidsniveau: 39 dB(A) re 1 pW
- Aansluitwaarde: 120 W

EAN 4242003462294

iQ500 koelkast met vriesvak
vlakscharnier softClose, nishoogte 177,5 cm

studioLine

177,5 cm Nishoogte | hyperFresh plus | A+++ Energie

KI82LSD40 **€ 1629,-**

Algemene informatie:
- Energieklasse: A+++; Energieverbruik: 146 kWh/jaar
- Totale netto inhoud: 285 liter
- Elektronische temperatuurregeling, exact afleesbaar
- freshSensor: constante temperatuur door intelligente sensor technologie
- Akoestisch alarmsignaal bij geopende deur
- **Vlakscharnier, softClose deursluiting**

Koelruimte:
- Netto inhoud koelruimte: 251 liter
- superKoelen
- 5 veiligheidsglas plateaus (4 in hoogte verstelbaar), waarvan 1 variabel plateau, 1 uitneembaar legplateau
- 5 Deurvakken, waarvan 1 met botervakje
- LED-verlichting met SoftStart in koelgedeelte
- Verchroomd flessenhouder

Vershoudsysteem:
- 1 hyperFresh plus lade met instelbare luchtvochtigheid: houdt groente en fruit tot wel 2 keer langer vers

4-Sterren diepvriesruimte:
- Netto inhoud diepvriesruimte: 34 liter
- Invriescapaciteit: 4.5 kg per 24 uur
- Bewaartijd bij storing: 22 uur

Technische specificaties:
- Inbouwmaten (hxbxd): 177.5 x 56 x 55 cm
- Klimaatklasse: SN-T
- Geluidsniveau: 36 dB(A) re 1 pW
- Aansluitwaarde: 90 W

studioLine extra's:
- Chromen randen
- Verchroomde flessenhouder

EAN 4242003747179

iQ500 koelkast met/zonder* vriesvak
vlakscharnier softClose, nishoogte 177,5 cm

177,5 cm Nishoogte | hyperFresh plus | A++ Energie

KI82LAD30	met vriesvak	**€ 1419,-**
KI81RAD30*	zonder vriesvak	**€ 1369,-**

Algemene informatie:
- Energieklasse: A++; Energieverbruik: 209/116* kWh/jaar
- Totale netto inhoud: 286/319* liter
- Elektronische temperatuurregeling, exact afleesbaar
- freshSensor: constante temperatuur door intelligente sensor technologie
- Akoestisch alarmsignaal bij geopende deur
- **Vlakscharnier, softClose deursluiting**

Koelruimte:
- Netto inhoud koelruimte: 252/319* liter
- superKoelen
- 5/7* veiligheidsglas plateaus (4/6* in hoogte verstelbaar), waarvan 1 variabel plateau, 1 uitneembaar legplateau
- 5/6* Deurvakken, waarvan 1 met botervakje
- LED verlichting in koelgedeelte
- Verchroomd flessenhouder

Vershoudsysteem:
- 1 hyperFresh plus lade met instelbare luchtvochtigheid op uitschuifrails: houdt groente en fruit tot wel 2 keer langer vers.

KI82LAD30 heeft een 4-Sterren diepvriesruimte:
- Netto inhoud diepvriesruimte: 34 liter
- Invriescapaciteit: 3 kg per 24 uur
- Bewaartijd bij storing: 22 uur

Technische specificaties:
- Inbouwmaten (hxbxd): 177.5 x 56 x 55 cm
- Klimaatklasse: SN-ST/SN-T*
- Geluidsniveau: 36/37* dB(A) re 1 pW
- Aansluitwaarde: 90 W

EAN KI82LAD30: 4242003621721
EAN KI81RAD30: 4242003621660

Inbouw koelkasten 140 cm

iQ700 koelkast
vlakscharnier softClose, nishoogte 140 cm

studioLine

140 cm Nishoogte | hyperFresh premium 0° C | A+++ Energie

KI51FSD40 **€ 1679,-**

Algemene informatie:
- Energieklasse: A+++; Energieverbruik: 83 kWh/jaar
- Totale netto inhoud: 222 liter
- Elektronische temperatuurregeling, exact afleesbaar
- freshSensor: constante temperatuur door intelligente sensor technologie
- Akoestisch alarmsignaal bij geopende deur
- **Vlakscharnier, softClose deursluiting**

Koelruimte:
- Netto inhoud koelruimte: 222 liter
- superKoelen
- 5 glasplateaus van veiligheidsglas
- 4 Deurvakken
- Langzaam dimmende LED verlichting

Vershoudsysteem:
- Netto inhoud **hyperFresh Premium 0° C**: 59 liter
- 1 hyperFresh premium 0°C lade: houdt groente en fruit tot wel 3 keer langer vers
- 1 hyperFresh premium 0°C lade: houdt vis en vlees tot wel 3 keer langer vers

Technische specificaties:
- Inbouwmaten (hxbxd): 140 x 56 x 55 cm
- Klimaatklasse: SN-T
- Geluidsniveau: 38 dB(A) re 1 pW
- Aansluitwaarde: 90 W

studioLine extra's:
- Chromen randen
- Bewaardoos met deksel

EAN 4242003744451

iQ700 koelkast met vriesvak
vlakscharnier softClose, nishoogte 140 cm

studioLine

140 cm Nishoogte | hyperFresh premium 0° C | A++ Energie

KI52FSD30 **€ 1529,-**

Algemene informatie:
- Energieklasse: A++; Energieverbruik: 196 kWh/jaar
- Totale netto inhoud: 204 liter
- Elektronische temperatuurregeling, exact afleesbaar
- freshSensor: constante temperatuur door intelligente sensor technologie
- Akoestisch alarmsignaal bij geopende deur
- **Vlakscharnier, softClose deursluiting**

Koelruimte:
- Netto inhoud koelruimte: 189 liter
- superKoelen
- 4 Legplateaus, waarvan 3 van veiligheidsglas en in hoogte verstelbaar
- 4 Deurvakken, waarvan 1 met botervakje
- Langzaam dimmende LED verlichting

Vershoudsysteem:
- Netto inhoud **hyperFresh Premium 0° C**: 59 liter
- 1 hyperFresh premium 0°C lade: houdt groente en fruit tot wel 3 keer langer vers
- 1 hyperFresh premium 0°C lade: houdt vis en vlees tot wel 3 keer langer vers

4-Sterren diepvriesruimte:
- Netto inhoud diepvriesruimte: 15 liter
- Invriescapaciteit: 2.5 kg per 24 uur
- Bewaartijd bij storing: 13 uur

Technische specificaties:
- Inbouwmaten (hxbxd): 140 x 56 x 55 cm
- Klimaatklasse: SN-ST
- Geluidsniveau: 38 dB(A) re 1 pW
- Aansluitwaarde: 90 W

studioLine extra's:
- Chromen randen

EAN 4242003644034

iQ500 koelkast met/zonder* vriesvak
vlakscharnier softClose, nishoogte 140 cm

studioLine

140 cm Nishoogte | hyperFresh plus | A++ Energie

KI52LAD30 met vriesvak **€ 1149,-**
KI51RAD30* zonder vriesvak **€ 1089,-**

Algemene informatie:
- Energieklasse: A++; Energieverbruik: 183/109* kWh/jaar
- Totale netto inhoud: 228/247* liter
- Elektronische temperatuurregeling, exact afleesbaar
- freshSensor: constante temperatuur door intelligente sensor technologie
- Akoestisch alarmsignaal bij geopende deur
- **Vlakscharnier, softClose deursluiting**

Koelruimte:
- Netto inhoud koelruimte: 213/247* liter
- superKoelen
- 5/6* glasplateaus van veiligheidsglas, waarvan 1 variabel plateau, 1 uitneembaar legplateau
- 5 Deurvakken, waarvan 1 met botervakje
- LED verlichting

Vershoudsysteem:
- 1 hyperFresh plus lade met instelbare luchtvochtigheid: houdt groente en fruit tot wel 2 keer langer vers

KI52LAD30 heeft een 4-Sterren diepvriesruimte:
- Netto inhoud diepvriesruimte: 15 liter
- Invriescapaciteit: 2.4 kg per 24 uur
- Bewaartijd bij storing: 13 uur

Technische specificaties:
- Inbouwmaten (hxbxd): 140 x 56 x 55 cm
- Klimaatklasse: SN-ST/SN-T*
- Geluidsniveau: 36/33* dB(A) re 1 pW
- Aansluitwaarde: 90 W

studioLine extra's:
- Chromen randen

EAN KI52LAD30: 4242003742976
EAN KI51RAD30: 4242003742969

Inbouw koelkasten 122,5 cm

iQ700 koelkast vlakscharnier softClose, nishoogte 122,5 cm

studioLine

122,5 cm Nishoogte | hyperFresh premium 0° C | A+++ Energie

KI41FSD40 **€ 1569,-**

Algemene informatie:
- Energieklasse: A+++; Energieverbruik: 80 kWh/jaar
- Totale netto inhoud: 187 liter
- Elektronische temperatuurregeling, exact afleesbaar
- freshSensor: constante temperatuur door intelligente sensor technologie
- Akoestisch alarmsignaal bij geopende deur
- **Vlakscharnier, softClose deursluiting**

Koelruimte:
- Netto inhoud koelruimte: 187 liter
- superKoelen
- 4 Legplateaus, waarvan 3 van veiligheidsglas en in hoogte verstelbaar
- 3 Deurvakken, waarvan 1 met botervakje
- Langzaam dimmende LED verlichting

Vershoudsysteem:
- Netto inhoud **hyperFresh Premium 0° C**: 59 liter
- 1 hyperFresh premium 0°C lade: houdt groente en fruit tot wel 3 keer langer vers
- 1 hyperFresh premium 0°C lade: houdt vis en vlees tot wel 3 keer langer vers

Technische specificaties:
- Inbouwmaten (hxbxd): 122.5 x 56 x 55 cm
- Klimaatklasse: SN-T
- Geluidsniveau: 38 dB(A) re 1 pW
- Aansluitwaarde: 90 W

studioLine extra's:
- Chromen randen
- Verchroomde flessenhouder

EAN 4242003747162

iQ500 koelkast met/zonder* vriesvak vlakscharnier softClose, nishoogte 122,5 cm

studioLine

122,5 cm Nishoogte | hyperFresh plus | A++ Energie

KI42LSD30	met vriesvak	**€ 1089,-**
KI41RSD30*	zonder vriesvak	**€ 1049,-**

Algemene informatie:
- Energieklasse: A++; Energieverbruik: 172 kWh/jaar
- Totale netto inhoud: 195 liter
- freshSensor: constante temperatuur door intelligente sensor technologie
- Akoestisch alarmsignaal bij geopende deur
- **Vlakscharnier, softClose deursluiting**

Koelruimte:
- Netto inhoud koelruimte: 180/211* liter
- superKoelen
- 5/6* veiligheidsglas plateaus (4/5* in hoogte verstelbaar), waarvan 1 variabel plateau, 1 uitneembaar legplateau
- 4 Deurvakken, waarvan 1 met botervakje
- Langzaam dimmende LED verlichting
- Verchroomd flessenhouder

Vershoudsysteem:
- 1 hyperFresh plus lade met instelbare luchtvochtigheid: houdt groente en fruit tot wel 2 keer langer vers

KI42LSD30 heeft een 4-Sterren diepvriesruimte:
- Netto inhoud diepvriesruimte: 15 liter
- Extra groot vriesvak, geschikt voor diepvriespizza's
- Invriescapaciteit: 2.4 kg per 24 uur
- Bewaartijd bij storing: 13 uur

Technische specificaties:
- Inbouwmaten (hxbxd): 122.5 x 56 x 55 cm
- Klimaatklasse: SN-ST/SN-T*
- Geluidsniveau: 37/33* dB(A) re 1 pW
- Aansluitwaarde: 90 W

studioLine extra's:
- Chromen randen
- Verchroomde flessenhouder

EAN KI42LSD30: 4242003621806
EAN KI41RSD30: 4242003622285

iQ100 koelkast met/zonder* vriesvak vlakscharnier, nishoogte 122,5 cm

122,5 cm Nishoogte | A+ Energie

KI24LV52	met vriesvak	**€ 889,-**
KI24RV52*	zonder vriesvak	**€ 859,-**

Algemene informatie:
- Energieklasse: A+; Energieverbruik: 221/131* kWh/jaar
- Totale netto inhoud: 200/221* liter
- Mechanische temperatuurregeling
- Vlakscharnier

Koelruimte:
- Netto inhoud koelruimte: 183/221* liter
- 5/6* veiligheidsglas plateaus, (4/5* in hoogte verstelbaar)
- 4 Deurvakken
- LED verlichting

Vershoudsysteem:
- 1 Fresh lade

KI24LV52 heeft een 4-Sterren diepvriesruimte:
- Netto inhoud diepvriesruimte: 17 liter
- Invriescapaciteit: 2 kg per 24 uur
- Bewaartijd bij storing: 10 uur

Technische specificaties:
- Inbouwmaten (hxbxd): 122.5 x 56 x 55 cm
- Klimaatklasse: ST/SN-ST*
- Geluidsniveau: 37/36* dB(A) re 1 pW
- Aansluitwaarde: 90 W

EAN KI24LV52: 4242003545348
EAN KI24RV52: 4242003545416

Inbouw koelkasten 102,5 cm

iQ500 koelkast
vlakscharnier softClose, nishoogte 102,5 cm

studioLine

102,5 cm Nishoogte | hyperFresh plus | A+++ Energie

KI31RSD40 **€ 1159,-**

Algemene informatie:
- Energieklasse: A+++; Energieverbruik: 67 kWh/jaar
- Totale netto inhoud: 172 liter
- Elektronische temperatuurregeling, exact afleesbaar
- freshSensor: constante temperatuur door intelligente sensor technologie
- Akoestisch alarmsignaal bij geopende deur
- **Vlakscharnier, softClose deursluiting**

Koelruimte:
- Netto inhoud koelruimte: 172 liter
- superKoelen
- 5 veiligheidsglas plateaus (4 in hoogte verstelbaar), waarvan 1 variabel plateau, 1 uitneembaar legplateau
- 5 Deurvakken, waarvan 1 met botervakje
- Langzaam dimmende LED verlichting
- Verchroomd flessenhouder

Vershoudsysteem:
- 1 hyperFresh plus lade met instelbare luchtvochtigheid: houdt groente en fruit tot wel 2 keer langer vers

Technische specificaties:
- Inbouwmaten (hxbxd): 102.5 x 56 x 55 cm
- Klimaatklasse: SN-T
- Geluidsniveau: 33 dB(A) re 1 pW
- Aansluitwaarde: 90 W

studioLine extra's:
- Chromen randen
- Verchroomde flessenhouder

EAN 4242003747377

iQ500 koelkast
vlakscharnier softClose, nishoogte 102,5 cm

studioLine

102,5 cm Nishoogte | hyperFresh plus | A++ Energie

KI31RSD30 **€ 989,-**

Algemene informatie:
- Energieklasse: A++; Energieverbruik: 100 kWh/jaar
- Totale netto inhoud: 172 liter
- Elektronische temperatuurregeling, exact afleesbaar
- freshSensor: constante temperatuur door intelligente sensor technologie
- Akoestisch alarmsignaal bij geopende deur
- **Vlakscharnier, softClose deursluiting**

Koelruimte:
- Netto inhoud koelruimte: 172 liter
- superKoelen
- 5 veiligheidsglas plateaus (4 in hoogte verstelbaar), waarvan 1 variabel plateau, 1 uitneembaar legplateau
- 5 Deurvakken, waarvan 1 met botervakje
- Langzaam dimmende LED verlichting
- Verchroomd flessenhouder

Vershoudsysteem:
- 1 hyperFresh plus lade met instelbare luchtvochtigheid: houdt groente en fruit tot wel 2 keer langer vers

Technische specificaties:
- Inbouwmaten (hxbxd): 102.5 x 56 x 55 cm
- Klimaatklasse: SN-T
- Geluidsniveau: 33 dB(A) re 1 pW
- Aansluitwaarde: 90 W

studioLine extra's:
- Chromen randen
- Verchroomde flessenhouder

EAN 4242003622407

iQ100 koelkast met/zonder* vriesvak
vlakscharnier, nishoogte 102,5 cm

102,5 cm Nishoogte | A+ Energie

KI20LV52	**met vriesvak**	**€ 809,-**
KI20RV52	**zonder vriesvak**	**€ 779,-**

Algemene informatie:
- Energieklasse: A+; Energieverbruik: 203/126* kWh/jaar
- Totale netto inhoud: 158/181* liter
- Mechanische temperatuurregeling
- Vlakscharnier

Koelruimte:
- Netto inhoud koelruimte: 141/181* liter
- 4/5* veiligheidsglas plateaus, waarvan 3/4* in hoogte verstelbaar
- 4 Deurvakken
- LED verlichting

Vershoudsysteem:
- 1 Fresh lade

KI20LV52 heeft een 4-Sterren diepvriesruimte
- Netto inhoud diepvriesruimte: 17 liter
- Invriescapaciteit: 2 kg per 24 uur
- Bewaartijd bij storing: 10 uur

Technische specificaties:
- Inbouwmaten (hxbxd): 102.5 x 56 x 55 cm
- Klimaatklasse: ST/SN-ST*
- Geluidsniveau: 38/34* dB(A) re 1 pW
- Aansluitwaarde: 90 W

EAN KI20LV52: 4242003545409
EAN KI20RV52: 4242003545362

Inbouw koelkasten 88 cm

iQ500 koelkast
vlakscharnier softClose, nishoogte 88 cm

88 cm Nishoogte | hyperFresh plus | A+++ Energie

KI21RAD40 € 1059,-

Algemene informatie:
- Energieklasse: A+++; Energieverbruik: 65 kWh/jaar
- Totale netto inhoud: 144 liter
- Elektronische temperatuurregeling, exact afleesbaar
- freshSensor: constante temperatuur door intelligente sensor technologie
- Akoestisch alarmsignaal bij geopende deur
- **Vlakscharnier, softClose deursluiting**

Koelruimte:
- Netto inhoud koelruimte: 144 liter
- superKoelen
- 4 veiligheidsglas plateaus (3 in hoogte verstelbaar), waarvan 1 variabel plateau, 1 uitneembaar legplateau
- 3 Deurvakken, waarvan 1 met botervakje
- LED verlichting

Vershoudsysteem:
- 1 hyperFresh plus lade met instelbare luchtvochtigheid: houdt groente en fruit tot wel 2 keer langer vers

Technische specificaties:
- Inbouwmaten (hxbxd): 88 x 56 x 55 cm
- Klimaatklasse: SN-T
- Geluidsniveau: 33 dB(A) re 1 pW
- Aansluitwaarde: 90 W

EAN 4242003643938

iQ500 koelkast
vlakscharnier softClose, nishoogte 88 cm

studioLine

88 cm Nishoogte | hyperFresh plus | A++ Energie

KI21RGD30 € 929,-

Algemene informatie:
- Energieklasse: A++; Energieverbruik: 97 kWh/jaar
- Totale netto inhoud: 144 liter
- Elektronische temperatuurregeling, exact afleesbaar
- freshSensor: constante temperatuur door intelligente sensor technologie
- Akoestisch alarmsignaal bij geopende deur
- **Vlakscharnier, softClose deursluiting**

Koelruimte:
- Netto inhoud koelruimte: 144 liter
- superKoelen
- 4 veiligheidsglas plateaus (3 in hoogte verstelbaar), waarvan 1 variabel plateau, 1 uitneembaar legplateau
- 3 Deurvakken
- LED verlichting

Vershoudsysteem:
- 1 hyperFresh plus lade met instelbare luchtvochtigheid: houdt groente en fruit tot wel 2 keer langer vers

Technische specificaties:
- Inbouwmaten (hxbxd): 88 x 56 x 55 cm
- Klimaatklasse: SN-T
- Geluidsniveau: 33 dB(A) re 1 pW
- Aansluitwaarde: 90 W

studioLine extra's:
- Chromen randen
- Bewaardoos met deksel

EAN 4242003648346

iQ100 koelkast met/zonder* vriesvak
vlakscharnier, nishoogte 88 cm

88 cm Nishoogte | A+ Energie

KI18LV52	met vriesvak	**€ 719,-**
KI18RV52*	zonder vriesvak	**€ 689,-**

Algemene informatie:
- Energieklasse: A+; Energieverbruik: 191/122* kWh/jaar
- Totale netto inhoud: 129/150* liter
- Mechanische temperatuurregeling
- Vlakscharnier

Koelruimte:
- Netto inhoud koelruimte: 112/150* liter
- 3/4* veiligheidsglas plateaus, waarvan 2/3* in hoogte verstelbaar
- 4 Deurvakken
- LED verlichting
- Flessenhouder

Vershoudsysteem:
- 1 Fresh lade

KI18LV52 heeft een 4-Sterren diepvriesruimte
- Netto inhoud diepvriesruimte: 17 liter
- Invriescapaciteit: 2 kg per 24 uur
- Bewaartijd bij storing: 10 uur

Technische specificaties:
- Inbouwmaten (hxbxd): 88 x 56 x 55 cm
- Klimaatklasse: ST/SN-ST*
- Geluidsniveau: 39/34* dB(A) re 1 pW
- Aansluitwaarde: 90 W

EAN KI18LV52: 4242003544235
EAN KI18RV52: 4242003545355

Inbouw vrieskasten 102,5 - 177,5 cm

iQ500 vrieskast
vlakscharnier softClose, nishoogte 177,5 cm

177,5 cm Nishoogte | noFrost | A++ Energie

GI81NAC30 **€ 1379,-**

Algemene informatie:
- Energieklasse: A++; Energieverbruik: 243 kWh/jaar
- Totale netto inhoud: 211 liter
- Elektronische temperatuurregeling en -controle, digitaal afleesbaar
- freshSensor: constante temperatuur door intelligente sensor technologie
- Akoestisch alarm, Optisch alarm
- **Vlakscharnier, softClose deursluiting**

4-Sterren diepvriesruimte:
- Netto inhoud diepvriesruimte: 211 liter
- **noFrost: nooit meer ontdooien!**
- superVriezen
- 5 transparante diepvriesladen, waarvan 2 x bigBox
- 2 Intensief vriesvak met transparante klep
- Invriescapaciteit: 20 kg per 24 uur
- Bewaartijd bij storing: 22 uur

Technische specificaties:
- Inbouwmaten (hxbxd): 177.5 x 56 x 55 cm
- Klimaatklasse: SN-T
- Geluidsniveau: 36 dB(A) re 1 pW
- Aansluitwaarde: 120 W

EAN 4242003731390

iQ500 vrieskast
vlakscharnier softClose, nishoogte 122,5 cm

122,5 cm Nishoogte | noFrost | A++ Energie

GI41NAC30 **€ 1229,-**

Algemene informatie:
- Energieklasse: A++; Energieverbruik: 188 kWh/jaar
- Totale netto inhoud: 127 liter
- Elektronische temperatuurregeling en -controle, digitaal afleesbaar
- freshSensor: constante temperatuur door intelligente sensor technologie
- Akoestisch alarm, Optisch alarm
- **Vlakscharnier, softClose deursluiting**

4-Sterren diepvriesruimte:
- Netto inhoud diepvriesruimte: 127 liter
- **noFrost: nooit meer ontdooien!**
- superVriezen
- 4 transparante diepvriesladen, waarvan 1 bigBox
- 1 Intensief-vriesvak met glazen legplateau en transparante klep
- Invriescapaciteit: 20 kg per 24 uur
- Bewaartijd bij storing: 23 uur

Technische specificaties:
- Inbouwmaten (hxbxd): 122.5 x 56 x 55 cm
- Klimaatklasse: SN-T
- Geluidsniveau: 36 dB(A) re 1 pW
- Aansluitwaarde: 120 W

EAN 4242003731222

iQ500 vrieskast
vlakscharnier softClose, nishoogte 102,5 cm

102,5 cm Nishoogte | noFrost | A++ Energie

GI31NAC30 **€ 1179,-**

Algemene informatie:
- Energieklasse: A++; Energieverbruik: 168 kWh/jaar
- Totale netto inhoud: 97 liter
- Elektronische temperatuurregeling en -controle, digitaal afleesbaar
- freshSensor: constante temperatuur door intelligente sensor technologie
- Akoestisch alarm, Optisch alarm
- **Vlakscharnier, softClose deursluiting**

4-Sterren diepvriesruimte:
- Netto inhoud diepvriesruimte: 97 liter
- **noFrost: nooit meer ontdooien!**
- superVriezen
- 3 Transparante diepvriesladen, waarvan 1 Big-Box
- 1 Intensief vriesvak met transparante klep
- Invriescapaciteit: 20 kg per 24 uur
- Bewaartijd bij storing: 25 uur

Technische specificaties:
- Inbouwmaten (hxbxd): 102.5 x 56 x 55 cm
- Klimaatklasse: SN-T
- Geluidsniveau: 37 dB(A) re 1 pW
- Aansluitwaarde: 120 W

EAN 4242003722473

Inbouw vrieskasten 72 - 88 cm

iQ500 vrieskast, vlakscharnier, nishoogte 88 cm

88 cm Nishoogte | lowFrost | A++ Energie

GI21VAD30 **€ 979,-**

Algemene informatie:
- Energieklasse: A++; Energieverbruik: 157 kWh/jaar
- Totale netto inhoud: 97 liter
- Elektronische temperatuurregeling met LED-indicatie
- freshSensor: constante temperatuur door intelligente sensor technologie
- Akoestisch alarm, Optisch alarm
- **Vlakscharnier, softClose deursluiting**

4-Sterren diepvriesruimte:
- Netto inhoud diepvriesruimte: 97 liter
- superVriezen
- 3 transparante diepvriesladen, waarvan 1 bigBox
- Invriescapaciteit: 8 kg per 24 uur
- Bewaartijd bij storing: 22 uur

Technische specificaties:
- Inbouwmaten (hxbxd): 88 x 56 x 55 cm
- Klimaatklasse: SN-T
- Geluidsniveau: 36 dB(A) re 1 pW
- Aansluitwaarde: 90 W

EAN 4242003746080

iQ500 vrieskast, vlakscharnier, nishoogte 72 cm

72 cm Nishoogte | lowFrost | A++ Energie

GI11VAD30 **€ 929,-**

Algemene informatie:
- Energieklasse: A++; Energieverbruik: 144 kWh/jaar
- Totale netto inhoud: 72 liter
- Elektronische temperatuurregeling met LED-indicatie
- freshSensor: constante temperatuur door intelligente sensor technologie
- Akoestisch alarm, Optisch alarm
- **Vlakscharnier, softClose deursluiting**

4-Sterren diepvriesruimte:
- Netto inhoud diepvriesruimte: 72 liter
- superVriezen
- 3 Transparante diepvriesladen
- Invriescapaciteit: 8 kg per 24 uur
- Bewaartijd bij storing: 21 uur

Technische specificaties:
- Inbouwmaten (hxbxd): 72 x 56 x 55 cm
- Klimaatklasse: SN-T
- Geluidsniveau: 36 dB(A) re 1 pW
- Aansluitwaarde: 90 W

EAN 4242003746295

Vrijstaande koel-/ vriescombinaties

iQ700 koel-/vriescombinatie driedeurs glass door zwart

LED verlichting | noFrost | A+ Energie

KF86FPB2A **NIEUW** **€ 2.679,-**

Algemene informatie:
- Energieklasse: A+; Energieverbruik: 364 kWh/jaar
- Totale netto inhoud: 426 liter
- noFrost: nooit meer ontdooien!
- Touchcontrol elektronica 1 x LCD
- Optisch en akoestisch alarmsignaal
- Geïntegreerde verticale deurgreep

Koelruimte:
- Netto inhoud koelruimte: 359 liter
- 3 Veiligheidsglas plateaus (2 in hoogte verstelbaar)
- 6 Deurvakken, waarvan 1 met botervakje
- LED verlichting in koelgedeelte
- superKoelen
- Airfresh-filter: vermindert geurtjes
- Multi Airflow-System: ideale, gelijkmatige bewaartemperatuur in hele ruimte
- Automatische ontdooiing in het koelgedeelte

Vershoudsysteem:
- Netto-inhoud versruimte: 80 liter
- met luchtvochtigheidsregeling houdt groente en fruit tot 2x langer vers

4-Sterren diepvriesruimte:
- Netto inhoud diepvriesruimte: 67 liter
- 6 Transparante diepvriesladen
- superVriezen
- Invriescapaciteit: 14 kg per 24 uur
- Bewaartijd bij storing: 18 uur

Technische specificaties:
- Afmetingen (hxbxd): 183 x 81 x 74 cm
- Klimaatklasse: SN-T
- Geluidsniveau: 39 dB(A) re 1 pW
- Draairichting deur links, Draairichting deur rechts
- Aansluitwaarde: 160 W
- Netspanning 220 - 240 V

EAN 4242003846896

hyper
Fresh

Meer ruimte voor al uw verse levensmiddelen.

Beleef een nieuwe dimensie van versheid: uw wekelijkse boodschappen blijven langer vers en passen zonder problemen in uw koelkast door de extra inhoud.
Zo bespaart u niet alleen tijd, omdat u minder vaak boodschappen hoeft te doen, maar u heeft ook voldoende zicht op de levensmiddelen in uw koelkast. U hoeft niets meer weg te gooien omdat u iets achter in de koelkast niet zag staan of omdat er kruisbesmetting heeft opgetreden doordat levensmiddelen te dicht op elkaar lagen.

Siemens heeft diverse uitvoeringen koel-/vriesapparaten met extra veel inhoud. Hierin bieden wij u verschillende mogelijkheden aan in inhoud en design. U heeft bij deze modellen maar liefst 50 tot 250 liter extra aan inhoud in vergelijking met een gemiddelde koel-/vriescombinatie van 60 cm breed.

70 cm brede koel-/vriescombinatie.
Deze koelkast is 10 cm breder dan een gemiddelde koel-/vriescombinatie en heeft hierdoor een extra inhoud van 150 liter. U kunt meer producten bewaren in uw koelkast. Meer versheid, meer genot.

Vierdeurs koel-/vriescombinatie.
Ervaar een zee aan ruimte met maar liefst 50 liter extra inhoud. Door zijn vormgeving een eye catcher in uw keuken.

Amerikaanse Side-by-side: voor dubbele eisen.
Bij de aantrekkelijke side-by-side apparaten staan de koel- en vrieskast naast elkaar. Een combinatie die u niet alleen 100 liter aan extra ruimte biedt voor uw levensmiddelen, maar ook opvalt door zijn robuuste vormgeving en design in roestvrij staal of zwart glas.

Europese Side-by-side: perfect gecombineerd.
De Europese side-by-side bestaat uit een vrijstaande koelkast en een vrijstaande vrieskast. Door deze twee apparaten te combineren en met een lijst aan elkaar te verbinden ontstaat een prachtige side-by-side opstelling. Hierdoor ervaart u maar liefst 250 liter aan extra volume. De meest ideale en mooie combinatie voor meer ruimte voor uw verse levensmiddelen.

Vrijstaande koel-/vriescombinaties - 60 cm - 70 cm

iQ700 koel-/vriescombinatie 70 cm breed glass door zwart, Home Connect geschikt

KG56FSB40 **€ 1.649,-**

Algemene informatie:
- Energieklasse: A+++; Energieverbruik: 216 kWh/jaar
- Totale netto inhoud: 480 liter
- **Home Connect geschikt:** op afstand instellen en bedienen met de Home Connect App (optioneel accessoire WIFI dongel KS10ZHC00 nodig)
- Elektronische temperatuurregeling, exact afleesbaar via LCD
- Gescheiden temperatuurregeling voor koel- en vriesgedeelte
- Optisch en akoestisch alarmsysteem

Koelruimte:
- Netto inhoud koelruimte: 375 liter
- superKoelen
- 4 Legplateaus van veiligheidsglas, waarvan 3 in hoogte verstelbaar
- 3 deurvakken
- multi-Airflow-System
- LED-verlichting met SoftStart in koelgedeelte

Vershoudsysteem:
- 1 **hyperFresh premium 0°C** lade met instelbare luchtvochtigheid en temperatuurregeling: houdt groente en fruit tot wel 3 keer langer vers
- 1 hyperFresh premium 0°C lade: houdt vis en vlees tot wel 3 keer langer vers

4-Sterren diepvriesruimte:
- Netto inhoud diepvriesruimte: 105 liter
- **noFrost: nooit meer ontdooien!**
- superVriezen
- 2 Transparante diepvriesladen, waarvan 1 bigBox
- Invriescapaciteit: 16 kg per 24 uur
- Bewaartijd bij storing: 24 uur

Technische specificaties:
- Afmetingen (hxbxd): 193 x 70 x 80 cm
- Klimaatklasse: SN-T
- Geluidsniveau: 42 dB(A) re 1 pW
- Aansluitwaarde: 100 W

EAN: 4242003736548

iQ500 koel-/vriescombinatie 70 cm breed, black-inox, Home Connect met camera's

KG56NHX3P **NIEUW** **€ 1.599,-**

Algemene informatie:
- Energieklasse: A++; Energieverbruik: 325 kWh/jaar
- Totale netto inhoud: 505 liter
- noFrost: nooit meer ontdooien!
- Home Connect: op afstand instellen en bedienen met de Home Connect App, incl. 2 camera's in de koelkast
- Elektronische temperatuurregeling, exact afleesbaar via LCD
- Gescheiden temperatuurregeling voor koel- en vriesgedeelte
- Verticale handgreep, aluminium

Koelruimte:
- Netto inhoud koelruimte: 400 liter
- 4 Veiligheidsglas plateaus (3 in hoogte verstelbaar), waarvan 3 legplateaus uitschuifbaar
- 4 Deurvakken, waarvan 1 met botervakje
- Verchroomd flessenhouder
- LED verlichting in koelgedeelte
- superKoelen
- Airfresh-filter: vermindert geurtjes
- multi-Airflow-System
- Automatische ontdooiing in het koelgedeelte

Vershoudsysteem:
- Netto-inhoud versruimte: 34 liter
- 1 hyperFresh plus lade met vochtigheidsregeling: groente en fruit blijven tot wel 2 keer langer vers
- 2 hyperFresh 0°C lades op uittrekbaar plateaus met temperatuurregeling: vis en vlees blijven tot wel 2 keer langer vers

4-Sterren diepvriesruimte:
- Netto inhoud diepvriesruimte: 105 liter
- 2 transparante diepvriesladen, waarvan 1 bigBox
- varioFreezing: flexibele vriesruimte dankzij uitneembare glasplateaus
- superVriezen
- Invriescapaciteit: 18 kg per 24 uur
- Bewaartijd bij storing: 24 uur

Toebehoren:
- IJsblokjesschaal met deksel
- 2 x koude accumulator, 3 x eiervak

Technische specificaties:
- Afmetingen (hxbxd): 193 x 70 x 80 cm
- Klimaatklasse: SN-T
- Geluidsniveau: 42 dB(A) re 1 pW
- Openingshoek deur: 90°, plaatsbaar tegen wand
- Aansluitwaarde: 100 W

EAN: 4242003819371

iQ500 koel-/vriescombinatie, rvs-deur AFP, Home Connect met camera's

KG36NHI32 **€ 1079,-**

Algemene informatie:
- Energieklasse: A++; Energieverbruik: 258 kWh/jaar
- Totale netto inhoud: 320 liter
- **Home Connect:** op afstand instellen en bedienen met de Home Connect App, incl. 2 camera's in de koelkast
- Elektronische temperatuurregeling, exact digitaal afleesbaar in buitenzijde deur
- Gescheiden temperatuurregeling voor koel- en vriesgedeelte
- Optisch en akoestisch alarmsysteem

Koelruimte:
- Netto inhoud koelruimte: 234 liter
- superKoelen
- 4 Legplateaus van veiligheidsglas, waarvan 2 in hoogte verstelbaar
- 1 grote deurvakken, 2 kleine deurvakken
- multi-Airflow-System
- LED verlichting in koelgedeelte
- Verchroomd flessenhouder

Vershoudsysteem:
- hyperFresh: houdt groente en fruit langer vers
- hyperFresh 0° C: houdt vlees en vis langer vers

4-Sterren diepvriesruimte:
- Netto inhoud diepvriesruimte: 86 liter
- **noFrost: nooit meer ontdooien!**
- superVriezen
- 3 Transparante diepvriesladen
- Invriescapaciteit: 14 kg per 24 uur
- Bewaartijd bij storing: 16 uur

Technische specificaties:
- Afmetingen (hxbxd): 187 x 60 x 65 cm
- Klimaatklasse: SN-T
- Geluidsniveau: 42 dB(A) re 1 pW
- Aansluitwaarde: 160 W

EAN: 4242003696163

Vrijstaande Europese side-by-side (vrijstaande koelkast en vrieskast gecombineerd)

iQ500 koelkast
rvs-deur AFP, zijkanten rvs look

hyperFresh plus | A++ Energie

KS36WBI3P **€ 1.029,-**

Algemene informatie:
- Energieklasse: A++; Energieverbruik: 112 kWh/jaar
- Totale netto inhoud: 346 liter
- **Dispenser** voor drinkwater
- Elektronische temperatuurregeling, exact afleesbaar
- Verticale handgreep, roestvrij staal

Koelruimte:
- Netto inhoud koelruimte: 346 liter
- 7 Veiligheidsglas plateaus (5 in hoogte verstelbaar), waarvan 4 legplateaus uitschuifbaar
- 5 deurvakken, waarvan 1 met easyLift Boter- en kaasvak
- Flexibele flexShelf voor extra ruimte
- Interieurafwerking met roestvrijstalen applicaties
- LED verlichting
- superKoelen
- freshSensor: altijd constante temperatuur
- Airfresh-filter: vermindert geurtjes
- powerVentilation: dynamische koeling door ventilator

Vershoudsysteem:
- 1 hyperFresh plus lade met vochtigheidsregeling: groente en fruit blijven tot wel 2 keer langer vers
- 1 Fresh lade op uitschuifrails

Toebehoren:
1 x ijsblokjesbakje, 2 x eiervak

Technische specificaties:
- Afmetingen (hxbxd): 187 x 60 x 65 cm
- Klimaatklasse: SN-T
- Geluidsniveau: 39 dB(A) re 1 pW
- Openingshoek deur: 90°, plaatsbaar tegen wand
- Deurscharnieren niet verwisselbaar
- Aansluitwaarde: 90 W

EAN: 4242003819333

iQ500 vrieskast
rvs-deur AFP, zijkanten rvs look

noFrost | A+ Energie

GS36DBI2V **€ 1.349,-**

Algemene informatie:
- Energieklasse: A+; Energieverbruik: 279 kWh/jaar
- Totale netto inhoud: 210 liter
- **noFrost: nooit meer ontdooien!**
- **Dispenser** voor bereiding van ijsblokjes en crushed ijs, met LED verlichting. Geïntegreerd in deur, vaste wateraansluiting met Aquastop, waterslang 2 m, 3/4"
- Elektronische temperatuurregeling, exact afleesbaar
- Verticale handgreep, roestvrij staal

4-Sterren diepvriesruimte:
- Netto inhoud diepvriesruimte: 210 liter
- 5 transparante diepvriesladen, waarvan 1 bigBox
- varioZone: flexibele vriesruimte dankzij uitneembare glasplateaus
- Interieurafwerking met roestvrijstalen applicaties
- LED verlichting
- superVriezen
- freshSensor: altijd constante temperatuur
- multi-Airflow-System
- Invriescapaciteit: 16 kg per 24 uur
- Bewaartijd bij storing: 17 uur

Toebehoren:
- 3 x koude accumulator

Technische specificaties:
- Afmetingen (hxbxd): 187 x 60 x 65 cm
- Klimaatklasse: SN-T
- Geluidsniveau: 42 dB(A) re 1 pW
- Openingshoek deur: 90°, plaatsbaar tegen wand
- Deurscharnieren niet verwisselbaar
- Aansluitwaarde: 90 W

EAN: 4242003816639

Amerikaanse side-by-sides

iQ700 koel-/vriescombi sbs, glass door zwart / rvs-deur AFP*, Home Connect met camera's

hyperFresh plus | hyperFresh | noFrost | Home connect | A++ Energie

KA92DHB31 glass-door zwart **€ 3.399,-**
KA92DHI31* rvs-deur AFP **€ 3.089,-**

Algemene informatie:
- Energieklasse: A++; Energieverbruik: 348 kWh/jaar
- Totale netto inhoud: 541 liter
- Elektronische temperatuurregeling, exact afleesbaar
- Gescheiden temperatuurregeling voor koel- en vriesgedeelte
- **Home Connect:** op afstand instellen en bedienen met de Home Connect App, incl. 2 camera's in de koelkast
- Optisch en akoestisch alarmsysteem, met memory-functie
- **Dispenser voor drinkwater, crushed ijs, ijsblokjes,** Waterfilter, Kinderbeveiliging, LED-verlichting

Koelruimte:
- Netto inhoud koelruimte: 367 liter
- superKoelen
- 4 Veiligheidsglas plateaus (3 in hoogte verstelbaar), waarvan 1 uitneembaar legplateau van veiligheidsglas, 1 EasyLift plateau
- 2 grote deurvakken, 3 kleine deurvakken
- multi-Airflow-System
- LED verlichting
- Verchroomd flessenhouder

Vershoudsysteem:
- 1 hyperFresh plus lade met instelbare luchtvochtigheid op uitschuifrails: houdt groente en fruit tot wel 2 keer langer vers

4-Sterren diepvriesruimte:
- Netto inhoud diepvriesruimte: 158 liter
- noFrost: nooit meer ontdooien!
- superVriezen
- 2 Transparante diepvriesladen
- 3 Legplateaus van veiligheidsglas, waarvan 2 in hoogte verstelbaar
- 4 deurvakken, waarvan 3 kantelbaar
- **Automatische ijsblokjesmachine**
- LED verlichting
- Invriescapaciteit: 12 kg per 24 uur
- Bewaartijd bij storing: 12 uur

Technische specificaties:
- Afmetingen (hxbxd): 176 x 91 x 73 cm
- Klimaatklasse: SN-T
- Geluidsniveau: 42 dB(A) re 1 pW
- Aansluitwaarde: 190 W

EAN KA92DHB31: 4242003786604
EAN KA92DHI31: 4242003805343

Amerikaanse side-by-sides

iQ700 koel-/vriescombinatie side-by-side, glass door zwart, Home Connect geschikt

KA92DSB30 **€ 3099,-**

Algemene informatie:
- Energieklasse: A++; Energieverbruik: 348 kWh/jaar
- Totale netto inhoud: 541 liter
- Elektronische temperatuurregeling, exact afleesbaar via LCD
- Gescheiden temperatuurregeling voor koel- en vriesgedeelte
- **Home Connect geschikt:** op afstand instellen en bedienen met de Home Connect App (optioneel accessoire WIFI dongel KS10ZHC00 nodig)
- Optisch en akoestisch alarmsysteem, met memory-functie
- **Dispenser voor drinkwater, crushed ijs, ijsblokjes,** Waterfilter, Kinderbeveiliging, LED-verlichting

Koelruimte:
- Netto inhoud koelruimte: 368 liter
- superKoelen
- 4 Veiligheidsglas plateaus (3 in hoogte verstelbaar), waarvan 1 uitneembaar legplateau van veiligheidsglas, 1 EasyLift plateau
- 2 grote deurvakken, 3 kleine deurvakken
- multi-Airflow-System
- LED verlichting

Vershoudsysteem:
- 1 hyperFresh plus lade met instelbare luchtvochtigheid op uitschuifrails: houdt groente en fruit tot wel 2 keer langer vers

4-Sterren diepvriesruimte:
- Netto inhoud diepvriesruimte: 173 liter
- **noFrost: nooit meer ontdooien!**
- superVriezen
- 2 Transparante diepvriesladen, waarvan 1 bigBox
- 3 Legplateaus van veiligheidsglas, waarvan 2 in hoogte verstelbaar
- 4 deurvakken, waarvan 3 kantelbaar
- **Automatische ijsblokjesmachine**
- LED verlichting
- Invriescapaciteit: 12 kg per 24 uur
- Bewaartijd bij storing: 12 uur

Technische specificaties:
- Afmetingen (hxbxd): 176 x 91 x 73 cm
- Klimaatklasse: SN-T
- Geluidsniveau: 42 dB(A) re 1 pW
- Aansluitwaarde: 190 W

EAN: 4242003674765

iQ700 koel-/vriescombinatie side-by-side, glass door wit, Home Connect geschikt

KA92DSW30 **€ 3099,-**

Algemene informatie:
- Energieklasse: A++; Energieverbruik: 348 kWh/jaar
- Totale netto inhoud: 541 liter
- Elektronische temperatuurregeling, exact afleesbaar via LCD
- Gescheiden temperatuurregeling voor koel- en vriesgedeelte
- **Home Connect geschikt:** op afstand instellen en bedienen met de Home Connect App (optioneel accessoire WIFI dongel KS10ZHC00 nodig)
- Optisch en akoestisch alarmsysteem, met memory-functie
- **Dispenser voor drinkwater, crushed ijs, ijsblokjes,** Waterfilter, Kinderbeveiliging, LED-verlichting

Koelruimte:
- Netto inhoud koelruimte: 368 liter
- superKoelen
- 4 Veiligheidsglas plateaus (3 in hoogte verstelbaar), waarvan 1 uitneembaar legplateau van veiligheidsglas, 1 EasyLift plateau
- 2 grote deurvakken, 3 kleine deurvakken
- multi-Airflow-System
- LED verlichting

Vershoudsysteem:
- 1 hyperFresh plus lade met instelbare luchtvochtigheid op uitschuifrails: houdt groente en fruit tot wel 2 keer langer vers

4-Sterren diepvriesruimte:
- Netto inhoud diepvriesruimte: 158 liter
- **noFrost: nooit meer ontdooien!**
- superVriezen
- 2 Transparante diepvriesladen, waarvan 1 bigBox
- 3 Legplateaus van veiligheidsglas, waarvan 2 in hoogte verstelbaar
- 4 deurvakken, waarvan 3 kantelbaar
- **Automatische ijsblokjesmachine**
- LED verlichting
- Invriescapaciteit: 12 kg per 24 uur
- Bewaartijd bij storing: 12 uur

Technische specificaties:
- Afmetingen (hxbxd): 176 x 91 x 73 cm
- Klimaatklasse: SN-T
- Geluidsniveau: 42 dB(A) re 1 pW
- Aansluitwaarde: 190 W

EAN: 4242003771532

iQ500 koel-/vriescombinatie side-by-side, rvs-deur AFP, Home Connect geschikt

KA92DAI30 **€ 2779,-**

Algemene informatie:
- Energieklasse: A++; Energieverbruik: 348 kWh/jaar
- Totale netto inhoud: 541 liter
- Elektronische temperatuurregeling, exact afleesbaar via LCD
- Gescheiden temperatuurregeling voor koel- en vriesgedeelte
- **Home Connect geschikt:** op afstand instellen en bedienen met de Home Connect App (optioneel accessoire WIFI dongel KS10ZHC00 nodig)
- Optisch en akoestisch alarmsysteem, met memory-functie
- **Dispenser voor drinkwater, crushed ijs, ijsblokjes,** Waterfilter, Kinderbeveiliging, LED-verlichting

Koelruimte:
- Netto inhoud koelruimte: 368 liter
- superKoelen
- 4 Veiligheidsglas plateaus (3 in hoogte verstelbaar), waarvan 1 uitneembaar legplateau van veiligheidsglas, 1 EasyLift plateau
- 2 grote deurvakken, 3 kleine deurvakken
- multi-Airflow-System
- LED verlichting

Vershoudsysteem:
- 1 hyperFresh plus lade met instelbare luchtvochtigheid op uitschuifrails: houdt groente en fruit tot wel 2 keer langer vers

4-Sterren diepvriesruimte:
- Netto inhoud diepvriesruimte: 173 liter
- **noFrost: nooit meer ontdooien!**
- superVriezen
- 2 Transparante diepvriesladen, waarvan 1 bigBox
- 3 Legplateaus van veiligheidsglas, waarvan 2 in hoogte verstelbaar
- 4 deurvakken, waarvan 3 kantelbaar
- **Automatische ijsblokjesmachine**
- LED verlichting
- Invriescapaciteit: 12 kg per 24 uur
- Bewaartijd bij storing: 12 uur

Technische specificaties:
- Afmetingen (hxbxd): 176 x 91 x 73 cm
- Klimaatklasse: SN-T
- Geluidsniveau: 42 dB(A) re 1 pW
- Aansluitwaarde: 190 W

EAN: 4242003674741

Amerikaanse side-by-sides

iQ700 koel-/vriescombinatie side-by-side, glass door zwart

hyperFresh plus | hyperFresh plus | noFrost | A++ Energie

KA92NLB35 **€ 2369,-**

Algemene informatie:
- Energieklasse: A++; Energieverbruik: 385 kWh/jaar
- Totale netto inhoud: 592 liter
- Elektronische temperatuurregeling met LED-indicatie
- Gescheiden temperatuurregeling voor koel- en vriesgedeelte
- Optisch en akoestisch alarmsysteem

Koelruimte:
- Netto inhoud koelruimte: 375 liter
- superKoelen
- 4 Veiligheidsglas plateaus (3 in hoogte verstelbaar), waarvan 1 uitneembaar legplateau van veiligheidsglas, 1 EasyLift plateau
- 2 grote deurvakken, 3 kleine deurvakken
- multi-Airflow-System
- LED verlichting

Vershoudsysteem:
- 1 hyperFresh plus lade met instelbare luchtvochtigheid op uitschuifrails: houdt groente en fruit tot wel 2 keer langer vers

4-Sterren diepvriesruimte:
- Netto inhoud diepvriesruimte: 202 liter
- **noFrost: nooit meer ontdooien!**
- superVriezen
- 2 Transparante diepvriesladen, waarvan 1 bigBox
- 4 Legplateaus van veiligheidsglas, waarvan 2 in hoogte verstelbaar
- 5 deurvakken, waarvan 3 kantelbaar
- **IceTwister**
- LED verlichting
- Invriescapaciteit: 12 kg per 24 uur
- Bewaartijd bij storing: 12 uur

Technische specificaties:
- Afmetingen (hxbxd): 176 x 91 x 73 cm
- Klimaatklasse: SN-T
- Geluidsniveau: 43 dB(A) re 1 pW
- Aansluitwaarde: 190 W

EAN: 4242003680216

iQ300 koel-/vriescombinatie side-by-side, rvs-deur AFP

hyperFresh | noFrost | A++ Energie

KA92NVI35 **€ 1849,-**

Algemene informatie:
- Energieklasse: A++; Energieverbruik: 389 kWh/jaar
- Totale netto inhoud: 604 liter
- Elektronische temperatuurregeling met LED-indicatie
- Gescheiden temperatuurregeling voor koel- en vriesgedeelte
- Optisch en akoestisch alarmsysteem

Koelruimte:
- Netto inhoud koelruimte: 387 liter
- superKoelen
- 4 Veiligheidsglas plateaus (3 in hoogte verstelbaar), waarvan 1 uitneembaar legplateau van veiligheidsglas
- 2 grote deurvakken, 2 kleine deurvakken
- multi-Airflow-System
- LED verlichting

Vershoudsysteem:
- 1 hyperFresh lade met instelbare luchtvochtigheid: houdt groente en fruit langer vers

4-Sterren diepvriesruimte:
- Netto inhoud diepvriesruimte: 217 liter
- **noFrost: nooit meer ontdooien!**
- superVriezen
- 2 Transparante diepvriesladen, waarvan 1 bigBox
- 4 Legplateaus van veiligheidsglas, waarvan 2 in hoogte verstelbaar
- 5 deurvakken, waarvan 3 kantelbaar
- **IceTwister**
- LED verlichting
- Invriescapaciteit: 12 kg per 24 uur
- Bewaartijd bij storing: 12 uur

Technische specificaties:
- Afmetingen (hxbxd): 176 x 91 x 73 cm
- Klimaatklasse: SN-T
- Geluidsniveau: 43 dB(A) re 1 pW
- Aansluitwaarde: 190 W

EAN: 4242003674628

iQ500 koel-/vriescombinatie side-by-side, rvs-deur AFP

noFrost | A+ Energie

KA90DVI20 **€ 1829,-**

Algemene informatie:
- Energieklasse: A+; Energieverbruik: 436 kWh/jaar
- Totale netto inhoud: 533 liter
- Elektronische temperatuurregeling, exact digitaal afleesbaar
- Gescheiden temperatuurregeling voor koel- en vriesgedeelte
- Optisch en akoestisch alarmsysteem met memory-functie
- **Dispenser voor drinkwater, crushed ijs, ijsblokjes**, Waterfilter, Kinderbeveiliging, LED-verlichting

Koelruimte:
- Netto inhoud koelruimte: 370 liter
- superKoelen
- 4 Legplateaus van veiligheidsglas, waarvan 1 in hoogte verstelbaar
- 3 Deurvakken
- multi-Airflow-System
- LED verlichting

Vershoudsysteem:
- 2 Fresh lades op wieltjes

4-Sterren diepvriesruimte:
- Netto inhoud diepvriesruimte: 163 liter
- **noFrost: nooit meer ontdooien!**
- superVriezen
- 2 Transparante diepvriesladen
- **Automatische ijsblokjesmachine**
- Invriescapaciteit: 11 kg per 24 uur
- Bewaartijd bij storing: 4 uur

Technische specificaties:
- Afmetingen (hxbxd): 177 x 91 x 72 cm
- Klimaatklasse: SN-T
- Geluidsniveau: 43 dB(A) re 1 pW
- Aansluitwaarde: 374 W

EAN: 4242003678787

Reinigings- en onderhoudsmiddelen

Microvezel reinigingsdoeken 00466148	Onderhoudsset Roestvrij staal 00311775	Roestvrij staal onderhoudsmiddel 00311567
Krachtige reiniging voor kunststof oppervlakken. Reinigt, beschermt en geeft glans. Biologisch afbreekbaar.	**Reinigingsdoekjes voor roestvrijstalen oppervlakken.** (ook los te bestellen 00311944)	Roestvrijstalen conditioning olie, beschermt tegen vingerafdrukkken en vlekken op de apparaten en brengt uw apparaat weer terug in de showroom staat.
	Reinigingspoeder "Weense Kalk" voor roestvrijstalen oppervlakken. (ook los te bestellen 00311774)	
Inhoud: 2 doeken	Inhoud reinigingsdoekjes: 5 stuks	Inhoud: 100 ml
	Inhoud reinigingspoeder: 100 gram	
Prijs Online Shop € 15,50	Prijs Online Shop € 15,50	Prijs Online Shop € 10,25

Koelkast Reiniger 00311888	Kunststof Reiniger 00310591	RVS Reinigingsdoekjes 00311944
Reiniger speciaal voor koelkasten. Geschikt voor het intensief reinigen van koelkasten en diepvriezers. Geschikt voor het reinigen van de buiten- en binnenkant. Inclusief schuimfunctie. Verwijdert resten krachtig en gemakkelijk. Vermindert onaangename geurtjes en laat een frisse geur achter. Voedselveilig.	Reinigingsmiddel voor kunststof. Geschikt voor alle kunststoffen. Krachtige reiniging. Intensieve bescherming en glans. Antistatisch, werkt stofafstotend. Biologisch afbreekbaar.	RVS onderhoudsdoeken. Voor een glanzende afwerking op roestvrijstalen oppervlakken. Doeken zijn geïmpregneerd met speciale olie. De speciale olie beschermt het oppervlak tegen vingerafdrukken en vlekken. Geschikt voor koude en warme oppervlakken (geen controlemarkeringen). Alleen gebruiken op niet-gecoate roestvrijstalen oppervlakken.
Inhoud: 500 ml	Inhoud: 500 ml	Inhoud: 5 doeken
Prijs Online Shop € 11,25	Prijs Online Shop € 9,20	Prijs Online Shop € 7,20

De optionele accessoires, reinigings- en onderhoudsmiddelen zijn verkrijgbaar op **thefuturemovingin.nl/shop**

Begin de dag met glans.

Met het innovatieve brilliantShine systeem met Zeolith®.

Grote momenten beginnen met kleine details; bijvoorbeeld met perfect glanzende glazen. Siemens vaatwassers zorgen ervoor dat uw glazen niet alleen schoon maar ook met een perfecte glans uit de vaatwasser komen - zonder nadrogen of polijsten. Siemens vaatwassers maken gebruik van het brilliantShine systeem met Zeolith®-droogsysteem. Dat bestaat uit een combinatie van 4 unieke features.

studioLine extra's:

- Minimaal 6 programma's (extra 'Stil' programma)
- Minimaal 4 functies
- timeLight (iQ500 en iQ700) / infoLight: (iQ300)
- Wijnglazenhouder
- retroFit; altijd mogelijkheid om een besteklade te monteren!
- openAssist op studioLine modellen in iQ700 en iQ500
- easyGlide rails
- emotionLightPro

Efficiënt en duurzaam drogen met Zeolith®.
Als eerste is er het unieke gepatenteerde Zeolith®-droogsysteem. Dit systeem maakt gebruik van het natuurlijke mineraal zeoliet wat vochtige lucht omzet in warme lucht, waarmee de vaat uiterst efficiënt gedroogd wordt. Vaatwassers met zeoliet blinken niet alleen uit in het droogresultaat bij glaswerk en plastic, maar zijn ook nog eens heel energiezuinig: tot wel 10% zuiniger dan de grenswaarde voor energie-efficiëntieklasse A+++.

Meer glans met één druk op de knop.
Om glaswerk extra mooi te laten drogen kan er bij zeoliet vaatwassers de optie Shine&Dry toegevoegd worden aan het gekozen programma. Hierbij wordt extra water gebruikt tijdens het reinigingsprogramma en wordt de droogduur verlengd. Dit zorgt voor prachtige resultaten: de vaat gaat nog meer glanzen en strepen verdwijnen.

Speciaal voor hoogwaardig glaswerk.
Uniek en speciaal ontwikkeld voor glas: het Glas 40° programma voor kwetsbaar glaswerk, waardoor glazen uiterst zorgvuldig worden behandeld. Tijdens het programma worden glazen extra voorzichtig gereinigd door een verkorte tijd en verlaagde temperatuur, waardoor prachtige glans ontstaat.

Geniet langer van glanzende glazen.
Om de kwaliteit van glaswerk langer te waarborgen zijn onze Zeolith® vaatwassers voorzien van een glasbeschermingssysteem, dat met behulp van een speciaal waterventiel de waterhardheid reguleert. Hierdoor wordt glascorrosie geminimaliseerd en tijdens elke spoelgang zacht water de machine in gepompt. Met langdurige glans van het glaswerk als resultaat.

Net zo snel als schoon.

Siemens vaatwassers zijn uitgerust met verschillende slimme en innovatieve programma's die ervoor zorgen dat u in recordtijd kan beschikken over een perfect schone vaat.

Tot 3x sneller reinigen en drogen.
De varioSpeed Plus functie maakt het mogelijk om een programma tot wel 66% te verkorten met behoud van een schone en droge vaat. De vaatwassers die uitgerust zijn met de varioSpeed functie bieden een versnelling tot 50%.

Efficiënt, sterk, snel. Iedere dag.
Het innovatieve en energiezuinige kort 60°C programma maakt het mogelijk om een vol beladen vaatwasser in slechts 89 minuten te reinigen en te drogen. Hierdoor is dit programma perfect geschikt voor dagelijks gebruik en voor alle soorten bevuilde vaat.

Snel en effectief.
Wanneer het echt snel moet, kan er gebruik worden gemaakt van het 1 uur programma. In slechts 60 minuten doorloopt de vaatwasser een volwaardig reinigings- en droogprogramma, geschikt voor een volle belading en tot 14 couverts. De reiniging vindt plaats op 65°C.

Uw keukengerei altijd beschikbaar.
Het snel 45°C programma verkort de tijd tot een mininum. Het zachte reinigingsprogramma is ideaal voor licht vervuilde vaat en biedt een optimaal resultaat in slechts 29 minuten. Dit programma is geschikt om te gebruiken wanneer u de vaat snel weer nodig heeft of bij weinig vaat in dagelijks gebruik.

turboSpeed- schone vaat in recordtijd.
In slechts 20 minuten wordt de vaat gereinigd. Ideaal tijdens een feestje of als er snel afgewassen moet worden. De vaatwasser geeft een signaal na het opwarmen van de kuip, waarna de vaat erin gezet kan worden. De beste resultaten worden behaald met licht bevuilde vaat en halve belading. Voor een drogere vaat kan de optie 'extraDroog' erbij geselecteerd worden.

openAssist-systeem.
studioLine heeft nu een heel handige functie, ideaal voor greeploze keukens: het openAssist-systeem. Door licht tegen de deur te drukken opent de vaatwasserdeur gemakkelijk en automatisch. Praktisch voor een keuken zonder grepen. Maar ook te gebruiken met een greep erop gemonteerd.

Licht uit, spot aan: emotionLight.
Met emotionLight krijgen de prestaties van onze vaatwassers alle aandacht die ze verdienen. De luxe blauwe binnenverlichting gaat automatisch aan als u de vaatwasser opent. Met emotionLightPro kunt u gemakkelijk via de Home Connect app élke gewenste kleur als binnenverlichting instellen: altijd passend bij het design of sfeer van uw keuken.

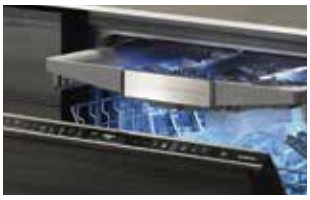

Een vaatwasser bedienen was nog nooit zo gemakkelijk: TFT-Display.
De meest innovatieve en intuïtieve gebruikersinterface voor een vaatwasser. De nieuwe iQ700- en studioLine iQ500-vaatwassers hebben een bedieningspaneel voorzien van een meerkleurig HD TFT-Display, dat uitleg geeft over programma's en functies. U kiest uit maar liefst acht programma's en vier functies.

timeLight.
Siemens vaatwassers zijn zo stil dat u niet kunt horen of de vaat klaar is. De innovatieve functie timeLight laat met een lichtprojectie op de vloer de resterende programmaduur zien en toont de voortgang van het gekozen programma. Ook met elektronisch voorprogrammeren geeft timeLight de resterende tijd duidelijk weer. Zo weet u in één oogopslag wanneer uw vaat weer schoon is.

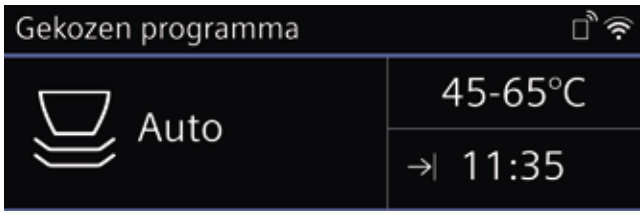

easyGlide-rails: in- en uitruimen wordt nu nog gemakkelijker.
In ons topmodel is de onder- en bovenkorf voorzien van telescooprails. De telescooprails schuiven aan beide kanten soepel uit en stoppen automatisch op de verste stand. Hierdoor rijdt de zware onderkorf nooit meer uit de rails en gaat het in- en uitruimen nog eenvoudiger.

Home Connect: uw huishouden in één app.
Met de Home Connect functie kunt u uw vaatwasser bedienen op afstand. U heeft controle over uw apparaat via de Home Connect app op smartphone of tablet. Bedien en stel uw apparaat in, waar u ook bent en wanneer u maar wilt.

machineCare.
Speciaal reinigingsprogramma voor het onderhoud van de vaatwasser. Het programma zorgt in 90 minuten voor kuipreiniging waarbij kalk- en vetresten verwijderd worden. Het programma dient zonder vaat en met een speciaal reinigingsmiddel gedraaid te worden. Makkelijk via een icoon op het bedieningspaneel te selecteren.
De vaatwassers zijn voorzien van een automatische herinneringsfunctie voor aanbevolen reiniging.
Beschikbaar op alle studioLine vaatwassers met uitzondering van SX836X00AE/SN836X00AE.

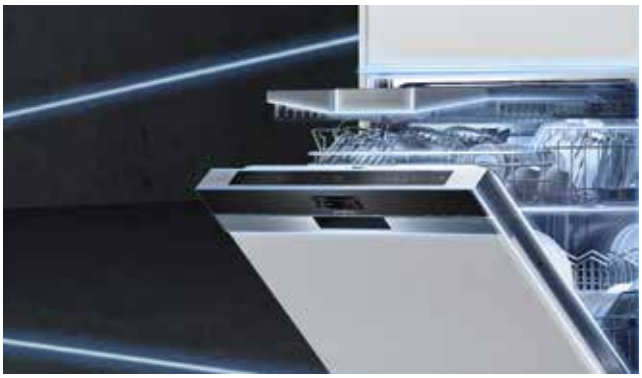

Duurzame vaatwassers voor een stralend schone vaat.

eco+
Meer efficiëntie, betere prestaties

Bij Siemens kunt u kiezen uit een uitgebreid assortiment vaatwassers. Al onze iSensoric vaatwassers zijn spaarzaam met water én met energie. Dat komt onder andere doordat ze zijn uitgerust met een Siemens iQdrive motor: efficiënt, duurzaam en stil. Onze topmodellen zijn ook uitgerust met het Zeolith®-droogsysteem.

Siemens vaatwassers staan voor kwaliteit.
Siemens vaatwassers worden geroemd om hun gebruiksgemak en energiezuinigheid. Afgelopen jaren vielen verschillende modellen in de prijzen, zoals best getest en beste koop. Ook hebben onze vaatwassers de onderscheiding gekregen "Innovatieprijs voor klimaat en milieu" in Duitsland voor het Zeolith®-droogsysteem dat voor een duidelijk lager energieverbruik zorgt.

iQdrive

Siemens iQdrive motor.
Dankzij innovatieve magneettechnologie draait de Siemens iQdrive motor altijd soepel rond en maakt daarbij weinig geluid. Dat scheelt veel energie: de iQdrive motor heeft een veel hogere motorefficiëntie dan gewone motoren.

10 jaar Anti-roest Garantie

10 jaar anti-roest garantie.
Siemens vaatwassers zijn met behulp van een speciale lasmethode gemaakt van roestvrij staal van hoge kwaliteit. Om de kwaliteit en duurzaamheid van onze vaatwassers te onderstrepen, biedt Siemens een unieke garantie op alle vaatwassers: 10 jaar anti-roest garantie van de vaatwasserkuip.

Warmte-wisselaar

Energiebesparende warmtewisselaar.
Siemens zuinige A++ en A+++ vaatwassers maken gebruik van een energiebesparende warmtewisselaar. Deze brengt het spoelwater op de juiste temperatuur met behulp van de warmte die het afwaswater afgeeft; daar is geen extra energie bij nodig. Daarnaast wordt tijdens het drogen de warmtewisselaar gevuld met koud water, zodat de warme lucht in de vaatwasser beter condenseert en de vaat sneller en beter droogt.

aquaStop®

Stroomloze aquaStop®-beveiliging.
Alle Siemens vaatwassers zijn uitgerust met een stroomloze aquaStop®-beveiliging. Daarmee is de machine viervoudig beveiligd tegen waterschade. Gedurende de gehele levensduur van de vaatwasser.

Laat elke liter meer presteren.
Het intelligente waterbesparingsysteem haalt zo veel mogelijk rendement uit zo min mogelijk water. Door de oorspronkelijke 6,5 liter water telkens opnieuw rond te pompen, behaalt uw vaatwasser hetzelfde effect als wanneer deze 4.100 liter water gebruikt. Met deze en andere technische hoogstandjes reduceerde Siemens het:

- **watergebruik tot 65%**
- **energieverbruik tot 46%**

Ter vergelijking: een vijftien jaar oude vaatwasser verbruikt per spoelbeurt 25 liter water en een gemiddelde nieuwe vaatwasser 12 liter.
Bij de zuinigste Siemens vaatwasser is dit slechts 6,5 liter!

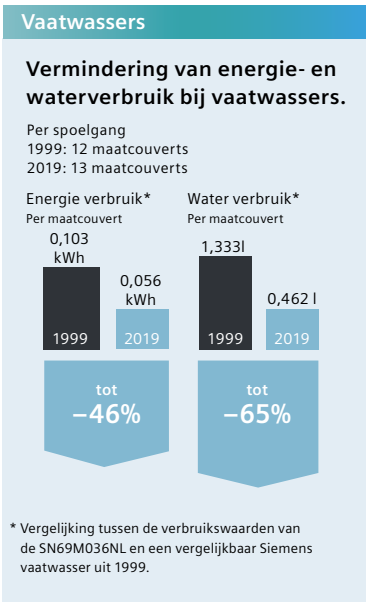

Alle ruimte voor een flexibele indeling waar veel vaat in past.

Dankzij onze flexibele korven is het in- en uitruimen van de vaatwasser zo gebeurd. Siemens vaatwassers kenmerken zich dan ook door optimaal gebruiksgemak in elke klasse.

varioFlexPro-korven.
In onze meest luxe korven bieden zowel de boven als de onderkorven optimale flexibiliteit: elk is voorzien van drie opklapbare en deelbare etagères en acht neerklapbare bordenhouders. De onderkorf heeft een verhoogde achterwand om kwetsbare glazen te beschermen.
De metallic korfgrepen zijn fraai en liggen prettig in de hand. De flexibiliteit is nu nog zichtbaarder: de gekleurde touchpoints geven de aanpasbare onderdelen aan. In de onderkorf plaatst u moeiteloos grote borden van maar liefst 34 cm. In combinatie met **rackMatic** is de bovenkorf op drie niveaus in hoogte verstelbaar.

varioFlex-korven.
Naast drie opklapbare en deelbare etagères bezit de bovenkorf twee neerklapbare bordenhouders. In de onderkorf bevinden zich eveneens twee neerklapbare bordenhouders. Beide korven zijn voorzien van grepen om ze gemakkelijk mee uit te trekken. De bovenkorf kan met **rackMatic** in drie hoogtes worden versteld. In de korven met blauwe touchpoints zijn de flexibilele elementen in de korven direct duidelijk zichtbaar.

vario-korven.
De vario-korven zijn flexibel in te delen met de twee opklapbare en deelbare etagères in de bovenkorf. Bovendien heeft de onderkorf twee neerklapbare bordenhouders.

retroFit: altijd de keuze om een besteklade extra toe te voegen.
Dankzij de retroFit uitrusting wordt er optimaal gebruiksgemak en flexibliteit geboden. In alle vaatwassers met retroFit kan een extra besteklade gemonteerd worden. Er is een besteklade beschikbaar passend bij alle soorten korven.

varioFlexproLade: nog meer ruimte voor uw bestek, espressokopjes en kookgerei.
Meer flexibiliteit met de varioFlexproLade. Dankzij de in hoogte verstelbare zijkanten is er meer ruimte voor uw bestek, kleine espressokopjes en kook- en bakgerei. De neerklapbare delen in het midden van de varioFlexproLade zorgen ervoor dat groter bestek met een breed handvat ook makkelijk in de varioFlexproLade kan worden geplaatst. De gekleurde touchpoints geven de aanpasbare onderdelen aan. Deze lade is beschikbaar voor vaatwassers in iQ700 en iQ500 met én zonder easyglide rails.

varioFlexlade: extra gemak en ruimte.
Meer flexibiliteit met de varioFlexLade. De neerklapbare delen in het midden van de lade zorgen ervoor dat groter kookgerei met een breed handvat ook makkelijk in de varioFlexproLade kan worden geplaatst. Het design is passend bij de varioFlexkorven met blauwe handgreep. Geschikt voor iQ300 vaatwassers.

De varioLade: vervangt het bestekmandje – en dat geeft ruimte.
In de varioLade kunt u niet alleen gewoon bestek kwijt, maar dankzij de speciale vorm ook groot kookgerei zoals pollepels, slabestek en zelfs klein serviesgoed. Omdat de varioLade het derde 'laadniveau' in uw vaatwasser is, heeft u onderin geen bestekmand nodig en heeft u meer plaats voor uw vaatwerk. Bovendien ligt het bestek met kleine tussenruimtes naast elkaar, en wordt hierdoor altijd goed schoon. Geschikt voor iQ300 vaatwassers met variokorven zonder blauwe greep.

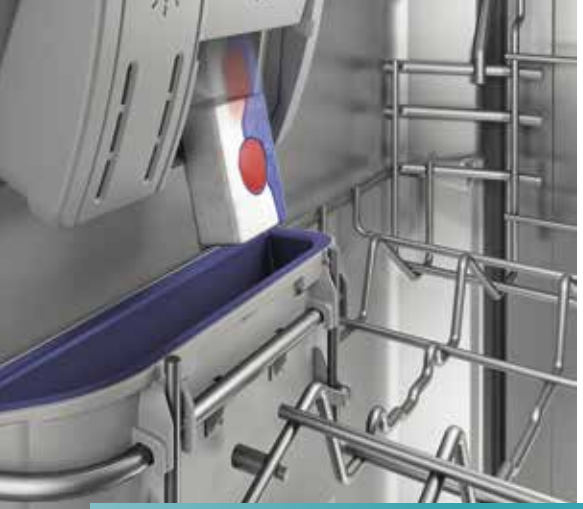

Innovatieve functies.

Naast de functies zoals timeLight, emotionLight, TFT-Display en varioSpeedPlus (zie pagina 131) hebben we nog meer functies en opties ontwikkeld die garant staan voor een schone en droge vaat.

De intensiveZone.
Het is geen probleem om sterk vervuilde pannen tegelijk met kwetsbaar glaswerk af te wassen. Met deze optie pakt uw vaatwasser in de onderkorf het meest hardnekkige vuil aan, door de sproeidruk met 20% op te voeren en de temperatuur plaatselijk te verhogen. In de bovenkorf wordt het servies en glaswerk voorzichtig gereinigd volgens het door u geselecteerde programma.

Met 41 dB bijzonder stil.
Onze vaatwassers maken ondanks hun schitterende afwasresultaten opvallend weinig geluid. De speciale geluidsisolatie zorgt ervoor dat de machine bijzonder stil draait. Met een geluidsniveau van slechts 41 dB zijn de stilste vaatwassers van Siemens zelfs stiller dan menig computer. Er zijn machines die beschikken over een nachtprogramma waarmee ze nog stiller zijn: slechts 39 dB.

Auto 45°C-65°C- geen omkijken meer naar de vaat.
Wanneer dit programma wordt gebruikt stuurt een intelligent systeem van sensoren automatisch zelf het was- en droogprogramma aan. Eerst wordt de hoeveelheid vaat en vervuiling gemeten. Vervolgens worden het waterverbruik, de temperatuur (45°C-65°C) en de vaatwastijd hier automatisch op aangepast. Het resultaat is een perfect schone en glanzende vaat, zo energiezuinig mogelijk gewassen.

Stil programma 50 dB.
Met dit speciale programma reduceert u het geluid met nog eens 2 dB. Perfect voor een rustige avond in uw woonkeuken of voor een goede nachtrust.

Extra hygiëne.
Voor sommige vaat is het van belang dat bacteriën en ziektekiemen tijdens het reinigen worden gedood. Ook snijplanken moeten soms bacterievrij worden afgewassen. Deze optie, die als symbool een babyflesje heeft, verhoogt de reinigings- en droogtemperatuur zodat 99,9% van de bacteriën en ziektekiemen worden verwijderd.

De doseerAssistent.
De juiste verdeling van het afwastablet op het juiste moment. Speciaal ontworpen voor de handige 3-in-1, 4-in-1 of 5-in-1 tabletten. Zodra het klepje zich opent, valt de tablet in een opvangbakje. Een gerichte waterstraal lost de tablet gecontroleerd en snel op zodat het wasmiddel zich gelijkmatig door de hele machine verspreidt.

Vaatwassers volledig integreerbaar 60 cm

iQ700 vaatwasser, Home Connect, Zeolith®, easyGlide rails, openAssist

studioLine

A+++ Energie | A Droog | eco+ Meer efficiëntie, betere prestaties | 41 dB Geluidsniveau | openAssist | Home connect

SX878D26PE € 1799,-
SN878D26PE € 1749,-

Algemene informatie:
- Energie-efficiëntieklasse: A+++
- Capaciteit: 12 maatcouverts
- 8 Programma's: Intensief 70 °C, Auto 45-65 °C, Eco 50 °C, Stil 50 °C, Kort 60 °C, Glas 40 °C, Kort 45 °C, Voorspoelen
- 6 Speciale functies: Bedienen op afstand, intensiveZone, varioSpeed Plus,hygiënePlus, Shine&Dry machineCare (kuipreiniging)
- doseerAssistent
- **Home Connect:** op afstand instellen en bedienen van de vaatwasser
- aquaSensor, Beladingssensor
- **Zeolith® brilliantShine systeem:** extra glanzende en droge glazen

Design:
- MetalTouch-Control (zwart)
- TFT-Display: meerkleurig HD-display met intuïtieve afbeeldingen en uitleg in tekst
- Weergave start-/ eindtijd en duur programma
- **emotionLightPro:** luxe binnenverlichting in elke gewenste kleur
- timeLight: projectie van resttijd op de vloer

Comfort / Zekerheid:
- **Retrofit:** varioFlexLadePro toe te voegen
- In hoogte verstelbare bovenkorf (3 standen)
- easyGlide rails: alle korven eenvoudig uit te trekken
- Elektronische voorprogrammering 1-24 uur
- Indicatie zout en glansspoelmiddel
- **openAssist:** met één druk de deur openen
- Kinderbeveiliging (2x drukken)
- iQdrive koolborstelloze motor voor extra stilte, zuinigheid en levensduur
- aquaStop®
- met 10 jaar anti-Roest garantie (kuip)

Optionele accessoires:
- Besteklade toe te voegen: SZ73612
  Zie pagina 139

Technische specificaties:
- Verbruik in Eco 50°C programma*: 230 kWh / 2660 liter per jaar
- Droogefficiëntieklasse: A
- Geluidsniveau: 41 dB(A) re 1 pW
- Geluidsniveau in nachtprogramma: 39 dB(A) re 1 pW
- Inbouwmaten:
  SX (hxbxd): 865-925 x 600 x 550 mm
  SN (hxbxd): 815-875 x 600 x 550 mm
- Aansluitwaarde: 2000-2400 W

studioLine extra's:
- easyGlide rails • openAssist • emotionLightPro
- retroFit • wijnglazenhouder • 1 extra stil programma

EAN SX878D26PE: 4242003770863
EAN SN878D26PE: 4242003782583

iQ700 vaatwasser, Home Connect, zeolith®, Variescharnier

studioLine

A+++ Energie | A Droog | eco+ Meer efficiëntie, betere prestaties | 44 dB Geluidsniveau | varioScharnier | Home connect

SX858D36TE NIEUW € 1649,-

Algemene informatie:
- Energie-efficiëntieklasse: A+++
- Capaciteit: 14 maatcouverts
- 8 Programma's: Intensief 70 °C, Auto 45-65 °C, Eco 50 °C, Stil 50 °C, Kort 60 °C, Glas 40 °C, Kort 45 °C, Voorspoelen
- 5 Speciale functies: Bedienen op afstand, intensiveZone, hygiënePlus, Shine&Dry, VarioSpeed Plus, machineCare (kuipreiniging)
- doseerAssistent
- **Home Connect:** op afstand instellen en bedienen van de vaatwasser
- aquaSensor, Beladingssensor
- **Zeolith® brilliantShine systeem:** extra glanzende en droge glazen

Design:
- MetalTouch-Control (zwart)
- TFT-Display: meerkleurig HD-display met intuïtieve afbeeldingen en uitleg in tekst
- Weergave start-/ eindtijd en duur programma
- **emotionLight:** luxe binnenverlichting
- infoLight

Comfort / Zekerheid:
- varioFlex Pro-korven met flexibele onderdelen in blauw
- varioLadePro
- In hoogte verstelbare bovenkorf (3 standen)
- Elektronische voorprogrammering 1-24 uur
- Indicatie zout en glansspoelmiddel
- **openAssist:** met één druk de deur openen
- Kinderbeveiliging (2x drukken)
- iQdrive koolborstelloze motor voor extra stilte, zuinigheid en levensduur
- aquaStop®
- met 10 jaar anti-Roest garantie (kuip)

Optionele accessoires:
- Zie pagina 139

Technische specificaties:
- Verbruik in Eco 50°C programma: 237 kWh / 2660 liter per jaar
- Droogefficiëntieklasse: A
- Geluidsniveau: 42 dB(A) re 1 pW
- Geluidsniveau (extra stil programma): 40 dB(A) re 1 pW
- Inbouwmaten (hxbxd): 865-925 x 600 x 550 mm
- Aansluitwaarde: 2000-2400 W

studioLine extra's:
- varioScharnier

EAN: 4242003844618

iQ700 vaatwasser, Home Connect, Zeolith®, openAssist

studioLine

A+++ Energie | A Droog | eco+ Meer efficiëntie, betere prestaties | 41 dB Geluidsniveau | Zeolith® droogsysteem | Home connect

SX878D46PE € 1679,-
SN878D46PE € 1629,-

Algemene informatie:
- Energie-efficiëntieklasse: A+++
- Capaciteit: 13 maatcouverts
- 8 Programma's: Intensief 70 °C, Auto 45-65 °C, Eco 50 °C, Stil 50 °C, Kort 60 °C, Glas 40 °C, Kort 45 °C, Voorspoelen
- 6 Speciale functies: Bedienen op afstand, intensiveZone, varioSpeed Plus,hygiënePlus, Shine&Dry machineCare (kuipreiniging)
- doseerAssistent
- **Home Connect:** op afstand instellen en bedienen van de vaatwasser
- aquaSensor, Beladingssensor
- **Zeolith® brilliantShine systeem:** extra glanzende en droge glazen

Design:
- MetalTouch-Control (zwart)
- TFT-Display: meerkleurig HD-display met intuïtieve afbeeldingen en uitleg in tekst
- Weergave start-/ eindtijd en duur programma
- **emotionLight:** luxe binnenverlichting
- timeLight: projectie van resttijd op de vloer

Comfort / Zekerheid:
- **Retrofit:** varioFlexLade Pro toe te voegen
- In hoogte verstelbare bovenkorf
- Variabele bestekkorf in onderste korf
- Inclusief wijnglazenhouder
- Elektronische voorprogrammering 1-24 uur
- Indicatie zout en glansspoelmiddel
- **openAssist:** met één druk de deur openen
- Kinderbeveiliging (2x drukken)
- iQdrive koolborstelloze motor voor extra stilte, zuinigheid en levensduur
- aquaStop®
- met 10 jaar anti-Roest garantie (kuip)

Optionele accessoires:
- Besteklade toe te voegen: SZ73611
  Zie pagina 139

Technische specificaties:
- Verbruik in Eco 50°C programma*: 234 kWh / 2660 liter per jaar
- Droogefficiëntieklasse: A
- Geluidsniveau: 41 dB(A) re 1 pW
- Geluidsniveau (extra stil programma) 39 dB(A) re 1 pW
- Inbouwmaten:
  SX (hxbxd): 865-925 x 600 x 550 mm
  SN (hxbxd): 815-875 x 600 x 550 mm
- Aansluitwaarde: 2000-2400 W

studioLine extra's:
- retroFit
- wijnglazenhouder
- 1 extra stil programma

EAN SX878D46PE: 4242003797693
EAN SN878D46PE: 4242003797686

*Verbruik per jaar bij 280 standaard spoelbeurten met koudwatervulling (incl. stand-by-verbruik)

Vaatwassers volledig integreerbaar 60 cm

iQ500 vaatwasser, Zeolith®, easyGlide rails, openAssist

studioLine

SN858D05TE **€1579,-**

Algemene informatie:
- Energie-efficiëntieklasse: A+++
- Capaciteit: 13 maatcouverts
- 8 Programma's: Intensief 70 °C, Auto 45-65 °C, Eco 50 °C, Stil 50 °C, Kort 60 °C, Glas 40 °C, Kort 45 °C, Voorspoelen
- 6 Speciale functies: Bedienen op afstand, intensiveZone, varioSpeed Plus,hygiënePlus, Shine&Dry machineCare (kuipreiniging)
- doseerAssistent
- aquaSensor, Beladingssensor
- **Zeolith® brilliantShine systeem:** extra glanzende en droge glazen.

Design:
- TFT-Display: meerkleurig HD-display met intuïtieve afbeeldingen en uitleg in tekst
- Weergave start-/ eindtijd en duur programma
- emotionLight: luxe binnenverlichting
- timeLight: projectie van resttijd op de vloer

Comfort / Zekerheid:
- **varioFlexLade Pro**
- varioFlexPro-korven met flexibele onderdelen
- In hoogte verstelbare bovenkorf
- Inclusief wijnglazenhouder
- Elektronische voorprogrammering 1-24 uur
- easyGlide rails: alle korven eenvoudig uit te trekken
- Indicatie zout en glansspoelmiddel
- **openAssist:** met één druk de deur openen
- Kinderbeveiliging
- iQdrive koolborstelloze motor voor extra stilte, zuinigheid en levensduur
- aquaStop®
- met 10 jaar anti-Roest garantie (kuip)

Optionele accessoires:
- Zie pagina 139

Technische specificaties:
- Verbruik in Eco 50°C programma*: 234 kWh / 2660 liter per jaar
- Droogefficiëntieklasse: A
- Geluidsniveau: 42 dB(A) re 1 pW
- Geluidsniveau (nachtprogramma): 40 dB(A) re 1 pW
- Inbouwmaten (hxbxd): 815-875 x 600 x 550 mm
- Aansluitwaarde: 2000-2400 W

studioLine extra's:
- easyGlide rails
- openAssist
- wijnglazenhouder
- 1 extra stil programma

EAN: 4242003798485

iQ500 vaatwasser, Zeolith®, extra stil

studioLine

SX857X00PE **€ 1499,-**
SN857X00PE **€ 1449,-**

Algemene informatie:
- Energie-efficiëntieklasse: A+++
- Capaciteit: 13 maatcouverts
- 8 Programma's: Intensief 70 °C, Auto 45-65 °C, Eco 50 °C, Stil 50 °C, Kort 60 °C, Glas 40 °C, Kort 45 °C, Voorspoelen
- 6 Speciale functies: intensiveZone, Shine&Dry varioSpeedPlus, halveBelading, hygiënePlus, machineCare (kuipreiniging)
- doseerAssistent
- aquaSensor, Beladingssensor
- Automatische herkenning reinigingsmiddel
- **Zeolith® brilliantShine systeem:** extra glanzende en droge glazen
- Warmtewisselaar

Design:
- metalTouch-Control (zwart)
- TFT-Display: meerkleurig HD-display met intuïtieve afbeeldingen en uitleg in tekst
- timeLight: projectie van resttijd op de vloer

Comfort / Zekerheid:
- **Retrofit**: varioFlexLade Pro toe te voegen
- In hoogte verstelbare bovenkorf (3 standen)
- Variabele bestekkorf in onderste korf
- inclusief wijnglazenhouder
- Elektronische voorprogrammering 1-24 uur
- Indicatie zout en glansspoelmiddel
- Weergave start-/ eindtijd en duur programma
- easyLock deursluiting
- iQdrive koolborstelloze motor voor extra stilte, zuinigheid en levensduur
- Kinderbeveiliging
- aquaStop®
- met 10 jaar anti-Roest garantie (kuip)

Optionele accessoires:
- Besteklade toe te voegen: SZ73611 Zie pagina 139

Technische specificaties:
- Verbruik in Eco 50°C programma*: 234 kWh / 2660 liter per jaar
- Droogefficiëntieklasse: A
- **Geluidsniveau: 41 dB(A) re 1 pW**
- Geluidsniveau (extra stil programma): 39 dB(A) re 1 pW
- Inbouwmaten: SX (hxbxd): 865-925 x 600 x 550 mm SN (hxbxd): 815-875 x 600 x 550 mm
- Aansluitwaarde: 2000-2400 W

studioLine extra's:
- TFT-Display • retroFit • wijnglazenhouder
- 1 extra stil programma

EAN SX857X00PE: 4242003795729
EAN SN857X00PE: 4242003795712

iQ500 vaatwasser, openAssist, 6,5 liter

studioLine

SX858D02PE **€ 1449,-**
SN858D02PE **€ 1399,-**

Algemene informatie:
- Energie-efficiëntieklasse: A++
- Capaciteit: 13 maatcouverts
- 8 Programma's: Intensief 70 °C, Auto 45-65 °C, Eco 50 °C, Stil 50 °C, Glas 40 °C, turboSpeed20, 1H 65 °C, Kort 45 °C
- 5 speciale functies: intensiveZone, varioSpeedPlus, halveBelading, extraDroog, machineCare (kuipreiniging)
- doseerAssistent
- aquaSensor, Beladingssensor
- Warmtewisselaar
- **Waterbesparingssysteem: 6,5 liter water**

Design:
- metalTouch-Control (zwart)
- timeLight: projectie van resttijd op de vloer
- Kleur van display: blauw / wit

Comfort / Zekerheid:
- **Retrofit**: varioFlexLade Pro toe te voegen
- varioFlexPro-korven met flexibele onderdelen
- In hoogte verstelbare bovenkorf (3 standen)
- Neerklapbare bordenhouders onderkorf (8x)
- Variabele bestekkorf in onderste korf
- Inclusief wijnglazenhouder
- Elektronische voorprogrammering 1-24 uur
- Indicatie zout en glansspoelmiddel
- **openAssist:** met één druk de deur openen
- iQdrive koolborstelloze motor voor extra stilte, zuinigheid en levensduur
- aquaStop®
- met 10 jaar anti-Roest garantie (kuip)

Optionele accessoires:
- Besteklade toe te voegen: SZ73611 Zie pagina 139

Technische specificaties:
- Verbruik in Eco 50°C programma*: 262 kWh / 1820 liter per jaar
- Droogefficiëntieklasse: A
- Geluidsniveau: 42 dB(A) re 1 pW
- Geluidsniveau (extra stil programma): 40 dB(A) re 1 pW
- Inbouwmaten: SX (hxbxd): 865-925 x 600 x 550 mm SN (hxbxd): 815-875 x 600 x 550 mm
- Aansluitwaarde: 2000-2400 W

studioLine extra's:
- openAssist • timeLight • retroFit
- wijnglazenhouder • 1 extra stil programma

EAN SX858D02PE: 4242003795705
EAN SN858D02PE: 4242003795699

Vaatwassers volledig integreerbaar 60 cm

iQ300 vaatwasser, varioLade, varioScharnier

studioLine

A++ Energie | A Droog | eco+ Meer efficiëntie, betere prestaties | 44 dB Geluidsniveau | infoLight | varioScharnier

SX836X02ME NIEUW € 1199,-

Algemene informatie:
- Energie-efficiëntieklasse: A++
- Capaciteit: 14 maatcouverts
- 6 Programma's: Intensief 70 °C, Auto 45-65 °C, Eco 50 °C, Glas 40 °C, 1h 65 °C, Voorspoelen
- 3 Speciale functies: intensiveZone, varioSpeedPlus, extraDroog
- MachineCare - kuipreiniging
- doseerAssistent
- aquaSensor, Beladingssensor
- Warmtewisselaar

Design:
- Digitale resttijdindicatie
- Blauw InfoLight: programmastatusindicatie op keukenvloer
- **emotionLight:** luxe binnenverlichting

Comfort / Zekerheid:
- varioLade
- varioFlex korven met flexibele onderdelen in blauw
- In hoogte verstelbare bovenkorf met rackMatic (3 standen)
- Variabele bestekkorf in onderste korf
- Elektronische voorprogrammering 1-24 uur
- Indicatie zout en glansspoelmiddel
- easyLock deursluiting
- Kinderbeveiliging
- iQdrive koolborstelloze motor voor extra stilte, zuinigheid en levensduur
- aquaStop®
- met 10 jaar anti-Roest garantie (kuip)

Optionele accessoires:
- Zie pagina 139

Technische specificaties:
- Verbruik in Eco 50°C programma: 266 kWh / 2660 liter per jaar
- Droogefficiëntieklasse: A
- Geluidsniveau: 44 dB(A) re 1 pW
- Inbouwmaten (hxbxd): 865-925 x 600 x 550 mm
- Aansluitwaarde: 2000-2400 W

studioLine extra's:
- varioScharnier • 44dB • emotionLight
- functie: extraDroog

EAN: 4242003847657

iQ300 vaatwasser

studioLine

A++ Energie | A Droog | eco+ Meer efficiëntie, betere prestaties | 44 dB Geluidsniveau

SX836X12IE € 1129,-
SN836X12IE € 1079,-

Algemene informatie:
- Energie-efficiëntieklasse: A++
- Capaciteit: 13 maatcouverts
- 6 programma's: Intensief 70 °C, Auto 45-65 °C, Eco 50 °C, Stil 50 °C, Glas 40 °C, 1h 65 °C
- 4 Speciale functies: varioSpeedPlus, halveBelading, intensiveZone, machineCare (kuipreiniging)
- doseerAssistent
- aquaSensor, Beladingssensor
- Automatische herkenning reinigingsmiddel
- Warmtewisselaar
- Glasbeschermingssysteem

Design:
- Digitale resttijdindicatie
- Kleur van display: blauw / wit
- Blauw infoLight: programmastatusindicatie op keukenvloer

Comfort / Zekerheid:
- **Retrofit:** varioLade toe te voegen
- vario-korf met flexibele onderdelen in blauw
- In hoogte verstelbare bovenkorf (3 standen)
- Variabele bestekkorf in onderste korf
- Inclusief wijnglazenhouder
- Elektronische voorprogrammering 1-24 uur
- Indicatie zout en glansspoelmiddel
- easyLock deursluiting
- Kinderbeveiliging
- iQdrive koolborstelloze motor voor extra stilte, zuinigheid en levensduur
- aquaStop®
- met 10 jaar anti-Roest garantie (kuip)

Optionele accessoires:
- Besteklade toe te voegen: SZ73603 Zie pagina 139

Technische specificaties:
- Verbruik in Eco 50°C programma*: 262 kWh / 2660 liter per jaar
- Droogefficiëntieklasse: A
- Geluidsniveau: 44 dB(A) re 1 pW
- Geluidsniveau (extra stil programma) 42 dB(A) re 1 pW
- Inbouwmaten:
  SX (hxbxd): 865-925 x 600 x 550 mm
  SN (hxbxd): 815-875 x 600 x 550 mm
- Aansluitwaarde: 2000-2400 W

studioLine extra's:
- retroFit • wijnglazenhouder
- 1 extra stil programma

EAN SX836X12IE: 4242003797709
EAN SN836X12IE: 4242003795668

iQ300 vaatwasser

studioLine

A+ Energie | A Droog | eco+ Meer efficiëntie, betere prestaties | 46 dB Geluidsniveau

SX836X00AE € 929,-
SN836X00AE € 879,-

Algemene informatie:
- Energie-efficiëntieklasse: A+
- Capaciteit: 12 maatcouverts
- 6 Programma's: Intensief 70°C, Auto 45-65°C, Eco 50°C, Stil 50°C, Glas 40°C, Snel 45°C, Voorspoelen
- 4 Speciale functies: intensiveZone, varioSpeed, halveBelading, extraDroog
- doseerAssistent
- aquaSensor, Beladingssensor

Design:
- Kleur van display: blauw/wit
- Blauw infoLight: programmastatusindicatie op keukenvloer

Comfort / Zekerheid:
- **Retrofit:** varioLade toe te voegen
- vario-korven+ variabele bestekkorf
- In hoogte verstelbare bovenkorf
- Inclusief wijnglazenhouder
- Elektronische voorprogrammering 1-24 uur
- Digitale resttijdindicatie
- Akoestisch signaal programma-einde
- Indicatie zout en glansspoelmiddel
- easyLock deursluiting
- Kinderbeveiliging
- iQdrive koolborstelloze motor voor extra stilte, zuinigheid en levensduur
- aquaStop®
- met 10 jaar anti-Roest garantie (kuip)

Optionele accessoires:
- Besteklade toe te voegen: SZ73601 Zie pagina 139

Technische specificaties:
- Verbruik in Eco 50°C programma*: 290 kWh / 3360 liter per jaar
- Droogefficiëntieklasse: A
- Geluidsniveau: 46 dB(A) re 1 pW
- Geluidsniveau (extra stil programma) 44 dB(A) re 1 pW
- Kuipmateriaal: Polinox
- Inbouwmaten:
  SX (hxbxd): 865-925 x 600 x 550 mm
  SN (hxbxd): 815-875 x 600 x 550 mm
- Aansluitwaarde: 2000-2400 W

studioLine extra's:
- wijnglazenhouder • retroFit
- speciale functie: halve belading

EAN SX836X00AE: 4242003800843
EAN SN836X00AE: 4242003800539

*Verbruik per jaar bij 280 standaard spoelbeurten met koudwatervulling (incl. stand-by-verbruik)

Vaatwassers integreerbaar 60 cm + 45 cm en volledig integreerbaar 45 cm

iQ700 vaatwasser, Home Connect, Zeolith®, 7,5 liter, varioFlexproLade

A+++ Energie | A Droog | eco+ Meer efficiëntie, betere prestaties | 42 dB Geluidsniveau | Zeolith® droogsysteem | Home connect

SN578S36TE **€ 1599,-**

Algemene informatie:
- **Energie efficiëntie: A+++ -10%**
- Capaciteit: 13 maatcouverts
- 8 Programma's: Intensief 70 °C, Auto 45-65 °C, Eco 50 °C, Stil 50 °C, Kort 60 °C, Glas 40 °C, Kort 45 °C, Voorspoelen
- 6 Speciale functies: Bedienen op afstand, intensiveZone, varioSpeedPlus, hygiënePlus, Shine&Dry, machineCare (kuipreiniging)
- **Home Connect:** op afstand instellen en bedienen van de vaatwasser
- **Zeolith® brilliantShine systeem:** extra glanzende en droge glazen
- doseerAssistent
- aquaSensor, Beladingssensor
- **Waterbesparingssysteem: 7,5 liter water**

Design:
- metalTouch-Control (zwart)
- TFT-Display: meerkleurig HD-display met intuïtieve afbeeldingen en uitleg in tekst
- Weergave start-/ eindtijd en duur programma
- emotionLight: luxe binnenverlichting

Comfort / Zekerheid:
- **varioFlexLade Pro**
- varioFlexPro-korven met flexibele onderdelen
- In hoogte verstelbare bovenkorf (3 standen)
- Elektronische voorprogrammering 1-24 uur
- Indicatie zout en glansspoelmiddel
- easyLock deursluiting
- Kinderbeveiliging: deurvergrendeling
- iQdrive koolborstelloze motor voor extra stilte, zuinigheid en levensduur
- aquaStop®
- met 10 jaar anti-Roest garantie (kuip)

Optionele accessoires:
- Zie pagina 139

Technische specificaties:
- Verbruik in Eco 50°C programma*: 211 kWh / 2100 liter per jaar
- Droogefficiëntieklasse: A
- Geluidsniveau: 42 dB(A) re 1 pW
- Geluidsniveau (extra stil programma) 40 dB(A) re 1 pW
- Inbouwmaten:
  SX (hxbxd): 865-925 x 600 x 550 mm
  SN (hxbxd): 815-875 x 600 x 550 mm
- Aansluitwaarde: 2000-2400 W

EAN: 4242003769317

iQ300 vaatwasser

A++ Energie | A Droog | eco+ Meer efficiëntie, betere prestaties | 46 dB Geluidsniveau

SN535S00CE **€ 979,-**

Algemene informatie:
- Energie-efficiëntieklasse: A++
- Capaciteit: 13 maatcouverts
- 5 Programma's: Intensief 70 °C, Auto 45-65 °C, Eco 50 °C, Glas 40 °C, 1h 65 °C
- 3 Speciale functies: varioSpeed, intensiveZone, machineCare (kuipreiniging)
- doseerAssistent
- aquaSensor, Beladingssensor
- Warmtewisselaar
- Glasbeschermingssysteem

Design:
- Kleur van display: blauw / wit

Comfort / Zekerheid:
- vario-korven
- In hoogte verstelbare bovenkorf (3 standen)
- Digitale resttijdindicatie
- Elektronische voorprogrammering 1-24 uur
- Indicatie zout en glansspoelmiddel
- iQdrive koolborstelloze motor voor extra stilte, zuinigheid en levensduur
- Kinderbeveiliging: toetsblokkering
- easyLock deursluiting
- aquaStop®
- met 10 jaar anti-Roest garantie (kuip)

Optionele accessoires:
- Zie pagina 139

Technische specificaties:
- Verbruik in Eco 50°C programma*: 262 kWh / 2660 liter per jaar
- Droogefficiëntieklasse: A
- Geluidsniveau: 46 dB(A) re 1 pW
- Inbouwmaten (hxbxd): 815-875 x 600 x 550 mm
- Aansluitwaarde: 2000-2400 W

EAN: 4242003798461

IQ500 vaatwasser, openAssist 45 cm

studioLine

A++ Energie | A Droog | eco+ Meer efficiëntie, betere prestaties | 44 dB Geluidsniveau | 45 cm Breedte | emotionLight

SR856D00PE **NIEUW** **€ 1269,-**

Algemene informatie:
- Energie-efficiëntieklasse: A++
- Capaciteit: 9 maatcouverts
- 6 programma's: Intensief 70 °C, Auto 45-65 °C, Eco 50 °C, Stil 50 °C, Glas 40 °C, 1h 65 °C
- 4 Speciale functies: varioSpeed Plus, intensiveZone, extraDroog, MachineCare (kuipreiniging)
- Glasbeschermingssysteem
- Warmtewisselaar
- aquasensor, Beladingssensor
- doseerAssistent
- Automatische herkenning van het reinigingsmiddel
- ecoDrogen
- duoPower sproeiarmen in bovenkorf

Design
- Kleur van display: blauw / wit
- emotionLight: luxe binnenverlichting
- timeLight: projectie van resttijd op de vloer

Comfort / Zekerheid:
- **Retrofit:** varioLade toe te voegen
- varioFlex Pro-korven met flexibele onderdelen in blauw
- In hoogte verstelbare bovenkorf met rackMatic (3 standen)
- openAssist: met een druk de deur openen
- doseerAssistent
- Elektronische voorprogrammering 1-24 uur
- Digitale resttijdindicatie
- Akoestisch signaal programma-einde
- Elektronische indicatie zout en glansspoelmiddel
- easyLock deursluiting
- iQdrive koolborstelloze motor voor extra stilte, zuinigheid en levensduur
- aquaStop®
- met 10 jaar anti-Roest garantie (kuip)

Optionele accessoires:
- Besteklade toe te voegen: SZ73645

Technische specificaties
- Verbruik in Eco 50°C programma*: 262 kWh / 2660 liter per jaar
- Droogefficiëntieklasse: A
- Geluidsniveau: 44 dB(A) re 1 pW
- Inbouwmaten (hxbxd): 815-875 x 450 x 550 mm
- Aansluitwaarde: 2000-2400 W

studioLine extra's:
- retrofit • openAssist

EAN: 4242003818930

*Verbruik per jaar bij 280 standaard spoelbeurten met koudwatervulling (incl. stand-by-verbruik)

Optionele accessoires vaatwassers

Accessoires		Prijzen	SX878D26PE	SN878D26PE	SX858D36TE	SX878D46PE	SN878D46PE	SN858D05TE	SX857X00PE	SN857X00PE	SX858D02PE	SN858D02PE	SX836X02ME	SX836X12IE	SN836X12IE	SX836X00AE	SN836X00AE	SN578S36TE	SN535S00CE	SR856D00PE
Korfinzet voor glazen (SX/SN 60 cm)	SZ73640	€52,95	•	•	•	•	•	•	•	•	•	•	•	•	•	•	•	•	•	
Bestekkorf voor vaatwassers met varioLade (iQ700)	SZ73100	€24,95						•												
Houder voor zilveren bestek (60 cm modellen)	SZ73001	€24,95	•	•		•	•	•	•	•	•	•		•	•	•	•	•	•	
Afwashulpset (sproeikop, fleshouder, bestekkorf, houder) SN/SX-modellen	SZ73000	€24,95	•	•	•	•	•	•	•	•	•	•	•	•	•	•	•	•	•	
RVS profielen* 86,5 cm (SX-modellen)	SZ73015	€45,00	•		•	•			•		•		•	•		•				
RVS profielen* 81,5 cm (SN-modellen)	SZ73005	€39,95		•			•	•		•		•			•		•	•	•	
RVS profielen* 86,5 cm (SX-modellen met polinox kuip)	SZ73017	€41,95														•				
RVS profielen* 81,5 cm (SN-modellen met polinox kuip)	SZ73006	€39,95															•			
RVS beschermingsstrip (SX modellen hoog inbouw) *86,5 cm	SZ73045	€85,00	•		•	•			•		•		•	•		•				
RVS beschermingsstrip (SN-modellen hoog inbouw) *81,5 cm	SZ73035	€85,00		•			•	•		•		•			•		•			
aquaStop® verlenging	SZ72010	€36,95	•	•	•	•	•	•	•	•	•	•	•	•	•	•	•	•	•	•
RVS voorzetdeur met handgreep voor volledig geïntegreerde modellen (SN-modellen)	SZ73055	€199,00		•			•	•	•			•			•		•			
RVS voorzetdeur zonder handgreep en met sokkel voor geïntegreerde modellen (SN)	SZ73125	€175,00																•	•	
Wijnglazenhouder	SZ73300	€24,95	•	•	•	•	•	•	•	•	•	•	•	•	•	•	•	•	•	•
varioFlexproLade met inox handgreep voor iQ700 vaatwassers met voorgeprepareerde besteklade rails en easyGlide-rails	SZ73612	€99,00	•	•																
varioladePro met inox handgreep, voor iQ700 en iQ500 vaatwassers met retrofit	SZ73611	€94,95				•	•	•	•	•	•									
varioFlexlade met blauwe greep, voor iQ300 vaatwassers met retrofit	SZ73603	€82,95												•	•					
variolade met grijze greep, voor iQ300 vaatwassers met retrofit	SZ73601	€74,95														•	•			
varioFlexlade met blauwe greep voor geprepareerde rails voor 45 cm vaatwasser	SZ73645	€89,00																		•

* RVS profielen: Deze RVS profielen zorgen voor een stevige bevestiging en vooral mooie afwerking van de ingebouwde vaatwasser.

Reinigings- en onderhoudsmiddelen

Snelontkalker 00311918	Reiniger voor vaatwassers Onderhoudsmiddel 00311565	Machinereiniger extra krachtig 00311580	Luchtverfrisser vaatwasser 00460742	Vaatwasserset 00576338
Verwijdert kalkaanslag in uw vaatwasser en uw wasmachine. Regelmatig gebruik verlengt de levensduur van uw apparaat.	**Voor de 'kleine beurt' van uw vaatwasser.** Verwijdert vet en kalk. Aanbevolen gebruik: 1 fles per 1 á 2 maanden.	**Voor de 'grote beurt' van uw vaatwasser.** Verwijdert op krachtige wijze vet, zetmeel en eiwit. Aanbevolen gebruikt: 1 verpakking per 4 á 6 maanden.	Werkt gedurende 60 afwasbeurten.	**Machinereiniger.** Flessenhouder, extra krachtige bakplaatsproeikop en 3 clips voor vastzetten kleine voorwerpen.
Inhoud: 250 gram	Inhoud: 250 ml	Inhoud: 200 gram		Inhoud: 200 gram
Prijs Online Shop **€ 8,20**	**Prijs Online Shop** **€ 7,20**	**Prijs Online Shop** **€ 7,20**	**Prijs Online Shop** **€ 3,75**	**Prijs Online Shop** **€ 28,75**

De optionele accessoires, reinigings- en onderhoudsmiddelen zijn verkrijgbaar op **thefuturemovingin.nl/shop**

Maatschetsen

90 cm ovens

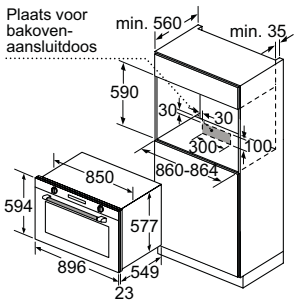

Afmeting in mm

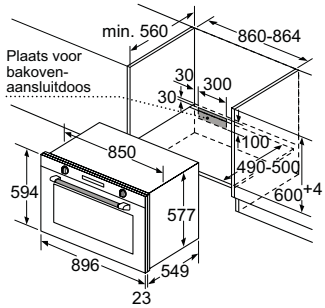

Afmeting in mm

VB578D0S0

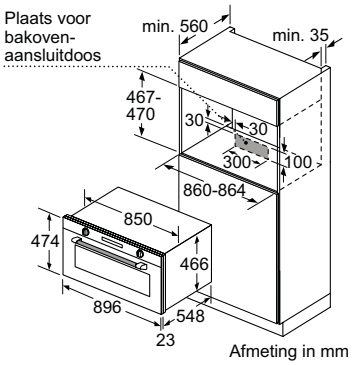

Afmeting in mm

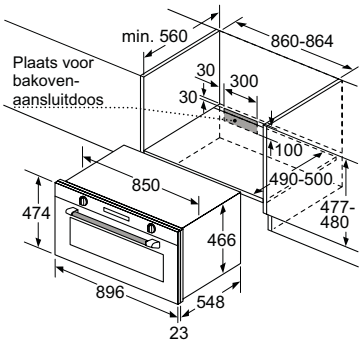

Afmeting in mm

VB558C0S0

Bakovens

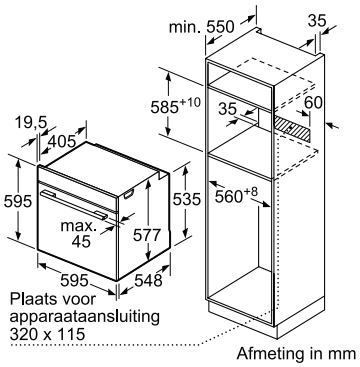

Afmeting in mm

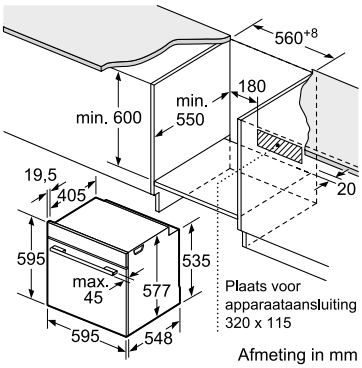

Afmeting in mm

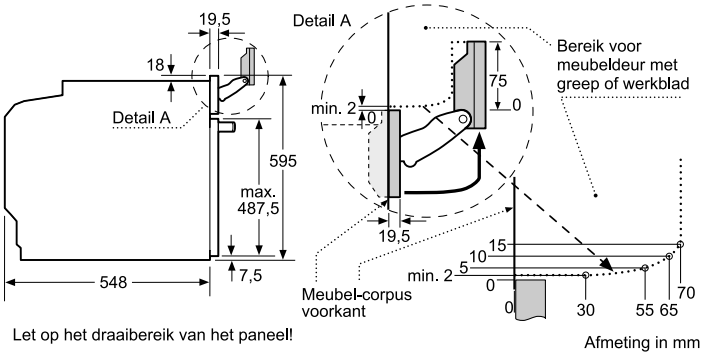

Let op het draaibereik van het paneel!

Afmeting in mm

Inbouw met een kookzone.

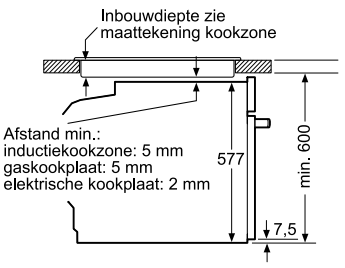

Afmeting in mm

Wordt het apparaat onder een kookzone ingebouwd, dan moet rekening gehouden worden met de volgende werkbladdikte (eventueel incl. onderconstructie).

Kookzone-type	min. werkbladdikte	
	opgebouwd	vlak
Inductiekookzone	37 mm	38 mm
Volledige oppervlak-inductiekookzone	43 mm	48 mm
gaskookplaat	32 mm	42 mm
elektrische kookplaat	22 mm	24 mm

HN878G4B6 / HS858GXB6 / HS836GTB6

Bakovens

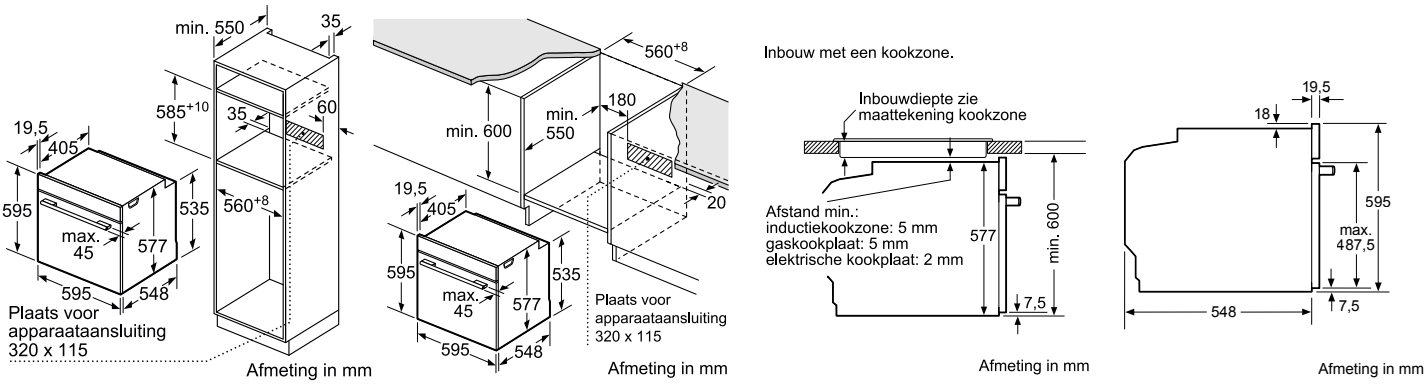

HM876G0B6 / HM836GNB6 / HM876GDW6S / HB876G5B6 / HB876GDW6S / HB875G5B1 / HB836GTB6 / HB835GTB1

Bakovens

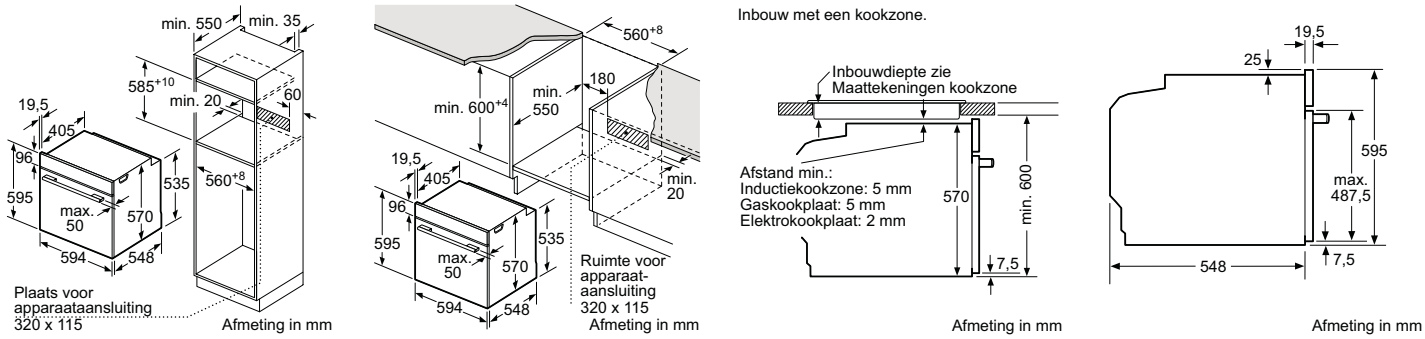

HB578BBS0 / HB578ABS0 / HB556ABS0 / HB537ABS0 / HB478G0B0 / HB457G0B0

Compacte bakovens

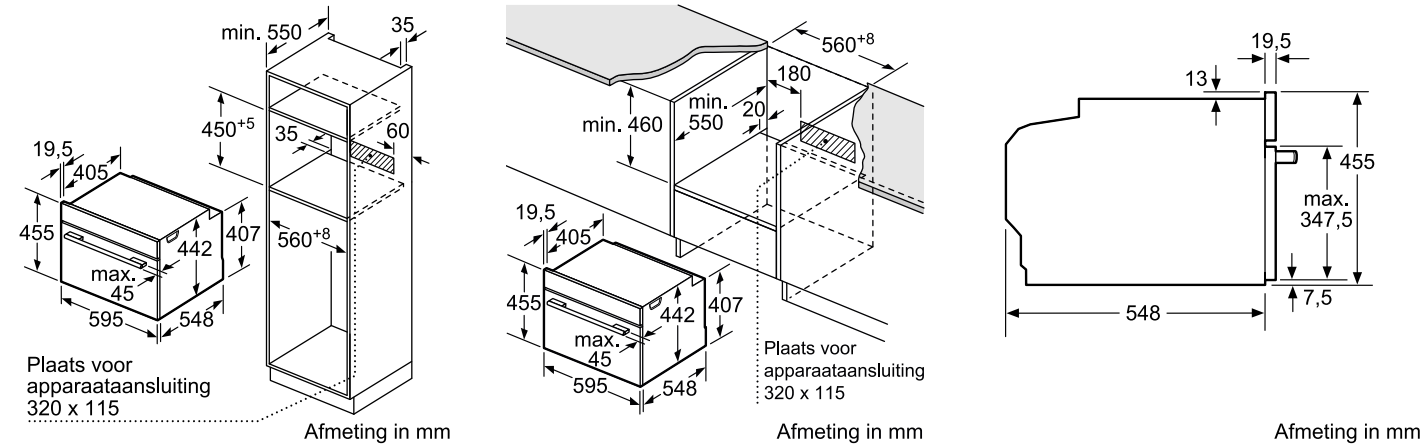

Inbouw met een kookzone.

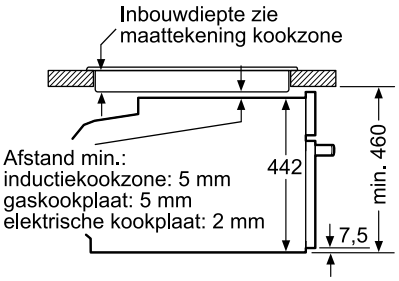

Wordt het compacte apparaat onder een kookzone ingebouwd, dan moet rekening gehouden worden met de volgende werkbladdikte (eventueel incl. onderconstructie).

Kookzone-type	min. werkbladdikte	
	opgebouwd	vlak
Inductiekookzone	42 mm	43 mm
Volledige oppervlak-inductiekookzone	48 mm	53 mm
gaskookplaat	37 mm	47 mm
elektrische kookplaat	28 mm	30 mm

CM876G0B6 / CM876GDW6S / CM836GNB6 / CB875G0B2

Compacte bakovens

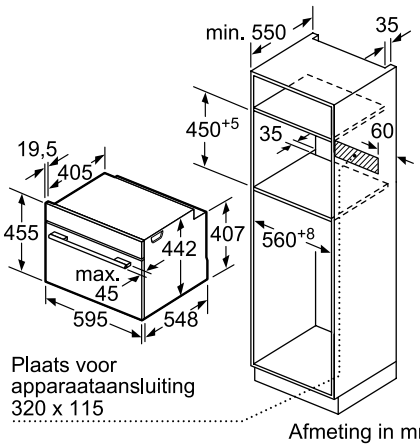

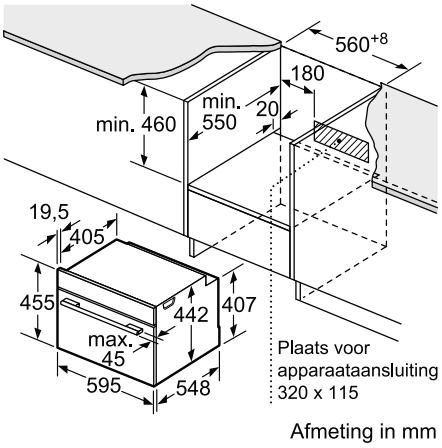

Inbouw met één kookzone.

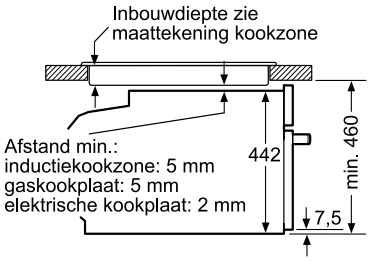

Afmeting in mm

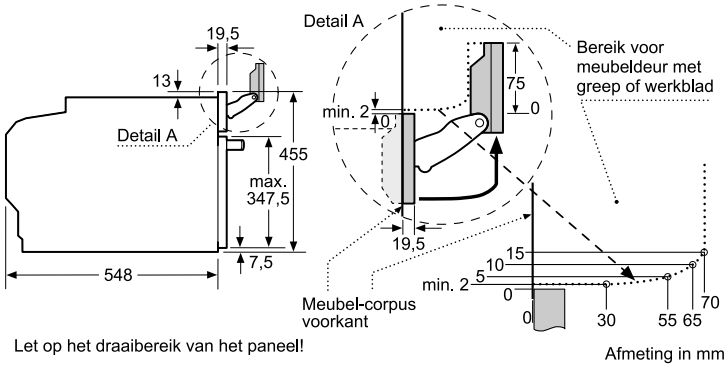

Let op het draaibereik van het paneel!

Wordt het compacte apparaat onder een kookzone ingebouwd, dan moet rekening gehouden worden met de volgende werkbladdikte (eventueel incl. onderconstructie).

Kookzone-type	min. werkbladdikte	
	opgebouwd	vlak
Inductiekookzone	42 mm	43 mm
Volledige oppervlak-inductiekookzone	48 mm	53 mm
gaskookplaat	37 mm	47 mm
elektrische kookplaat	28 mm	30 mm

CN878G4B6 / CN838GRB6 / CS858GRB7/ CS856GNB7 / CS856GDW7S

Compacte magnetron

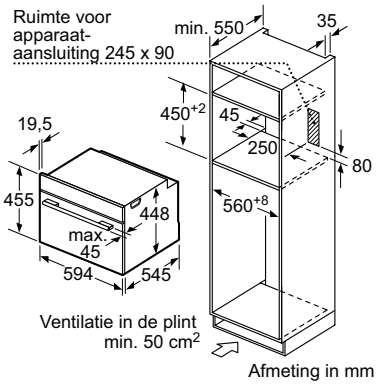

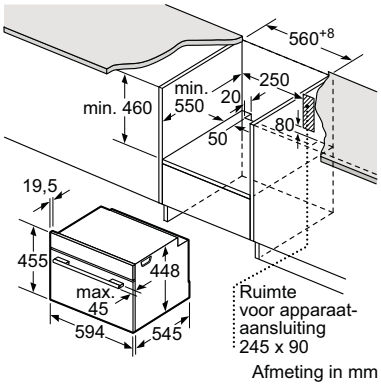

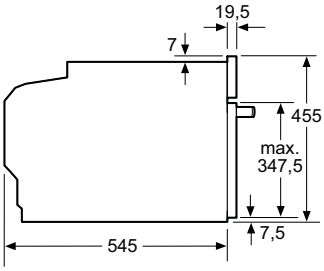

Afmeting in mm

CF834AGB1

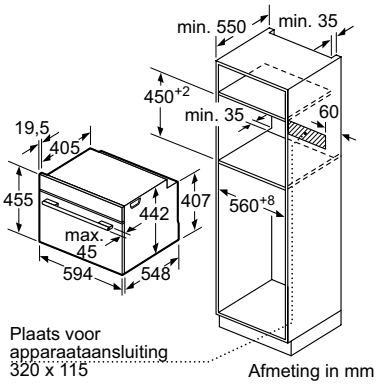

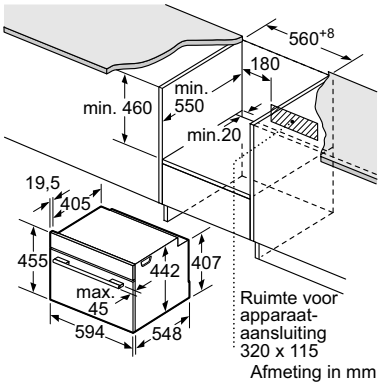

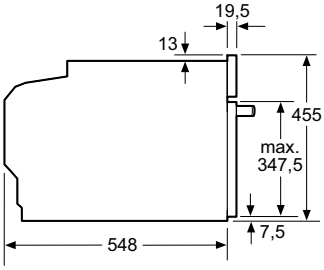

Afmeting in mm

CD834GBB1

Compacte combi-magnetron

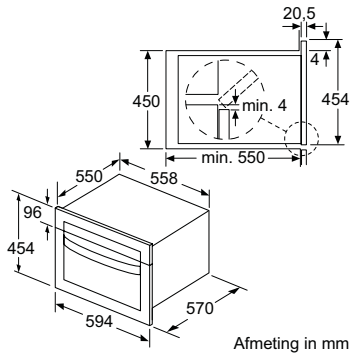

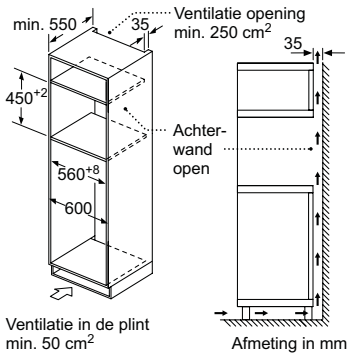

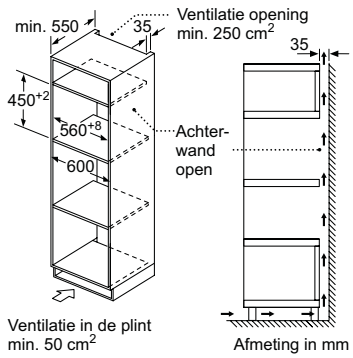

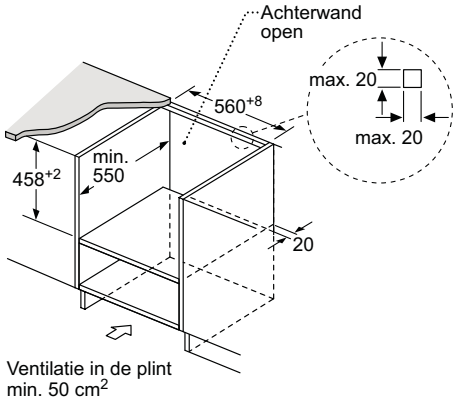

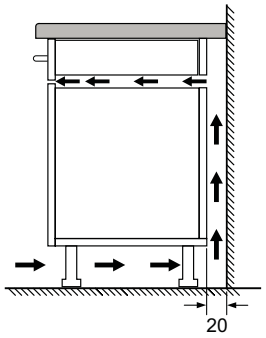

CM585AMS0

Compacte (combi-)magnetrons met stoom

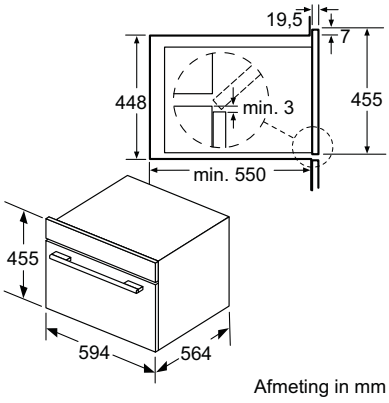

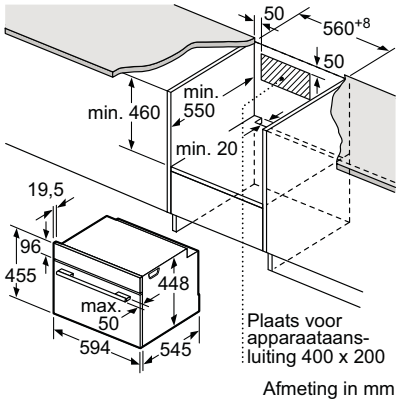

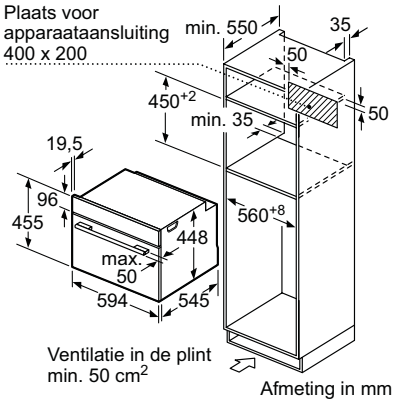

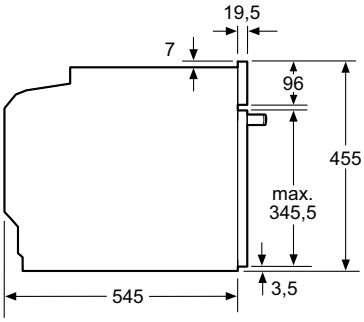

CP465AGB0 / CO565AGS0

Compacte inbouw
espresso volautomaat

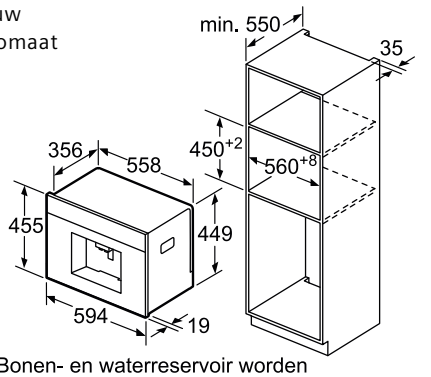

Bonen- en waterreservoir worden
naar voren uitgenomen.
Aanbevolen inbouwhoogte 95-145 cm.

Afmeting in mm

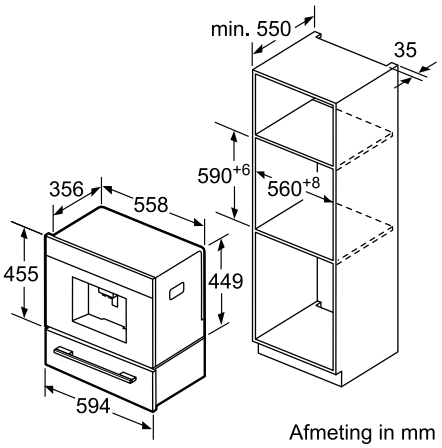

Inbouw in 60 cm nis met
warmhoudlade

Afmeting in mm

Hoekinbouw links

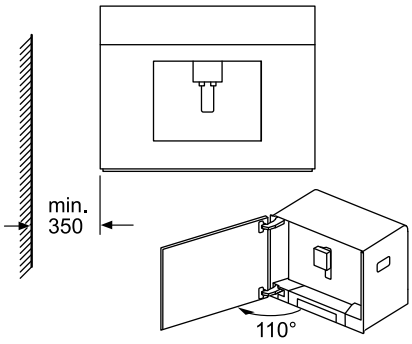

Afmeting in mm

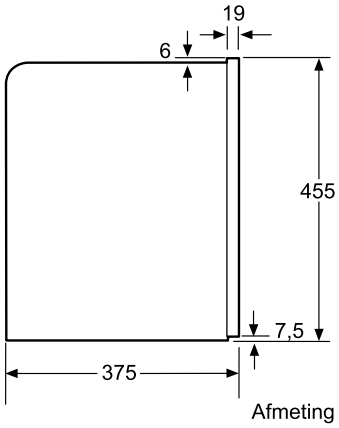

Afmeting in mm

CT836LEB6

Vacumeerlade 14 cm

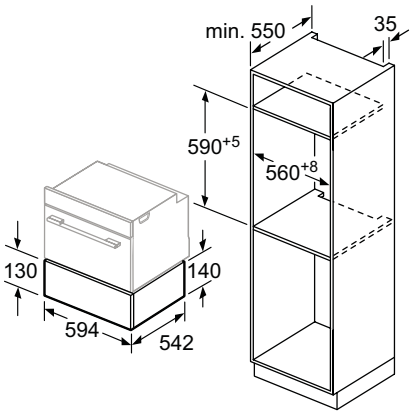

Afmeting in mm

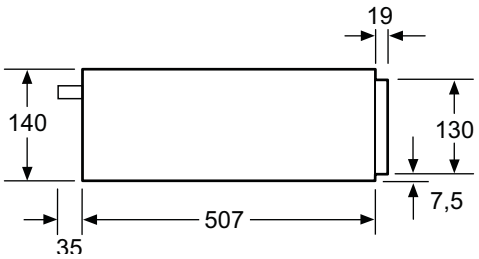

Boven een warmhoudlade kunnen compacte
bakovens met een apparaathoogte van
455 mm ingebouwd worden.
Een tussenbodem is niet nodig.

Afmeting in mm

BV830ENB1

Warmhoudlade 14 cm

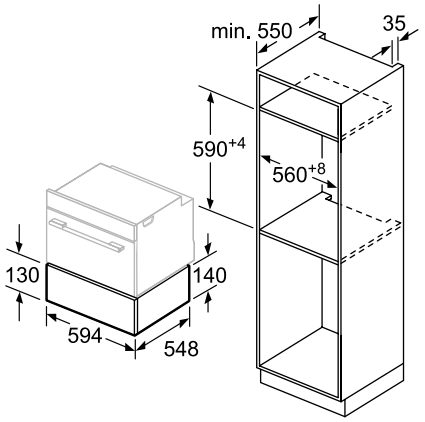

Afmeting in mm

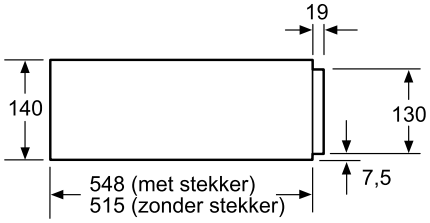

Boven een warmhoudlade kunnen compacte
bakovens met een apparaathoogte van
455 mm ingebouwd worden.
Een tussenbodem is niet nodig.

Afmeting in mm

BI830CNB1 / BI630CNW1

Warmhoudlade 14 cm

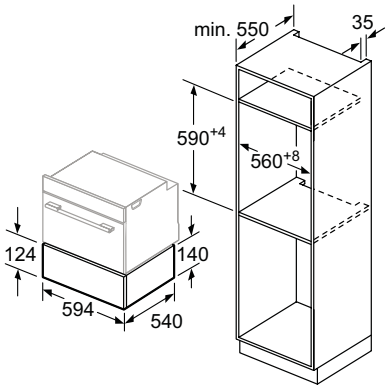

Afmeting in mm

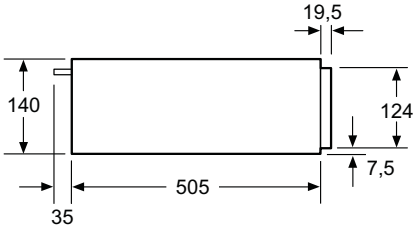

Boven een warmhoudlade kunnen compacte bakovens met een apparaathoogte van 455 mm ingebouwd worden.
Een tussenbodem is niet nodig.

Afmeting in mm

BI510CNR0

Magnetrons

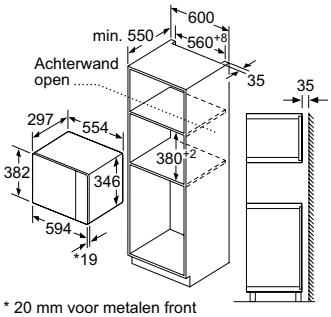

* 20 mm voor metalen front

Afmeting in mm

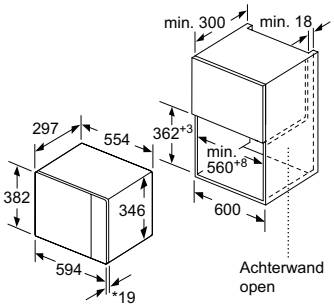

* 20 mm voor metalen front

Afmeting in mm

Magnetron Hoekinbouw

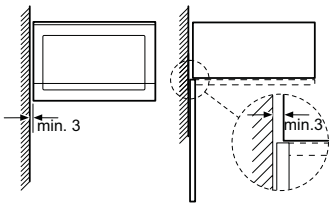

Afmetingen in mm

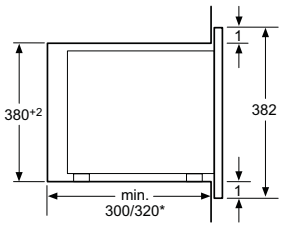

* = waarde voor apparaten met grill

Afmeting in mm

BF425LMB0

Voor overige detailtekeningen zie onze website.

Magnetrons

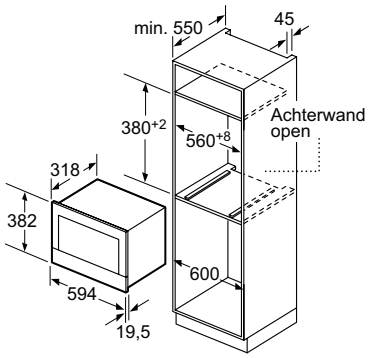

Afmeting in mm

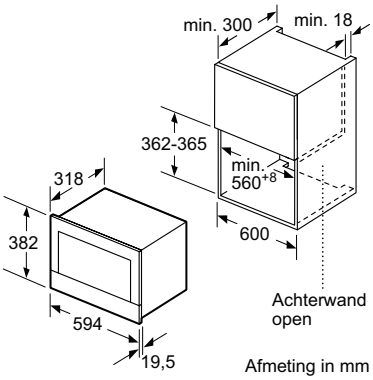

Afmeting in mm

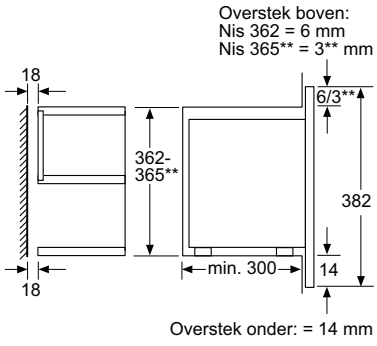

Afmeting in mm

BF834LGB1 / BF834RGB1

Magnetrons

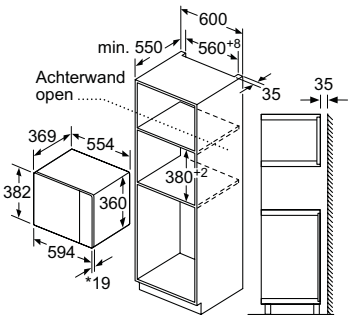

* 20 mm voor metalen front

Afmeting in mm

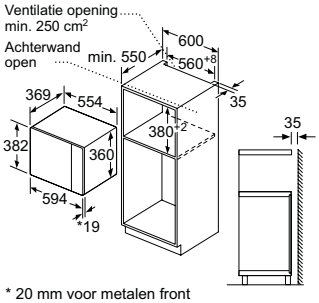

* 20 mm voor metalen front

Afmeting in mm

Magnetron Hoekinbouw

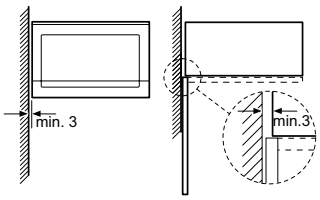

Afmetingen in mm

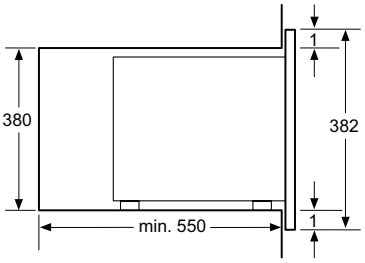

Afmeting in mm

BE555LMS0 / BF550LMR0

Inductiekookplaten

Voor alle inductiekookplaten geldt, tenzij anders aangegeven het volgende:

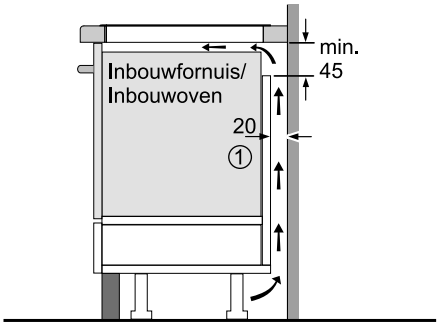

① Er moet voor een ventilatiespleet worden gezorgd.

Afmetingen in mm

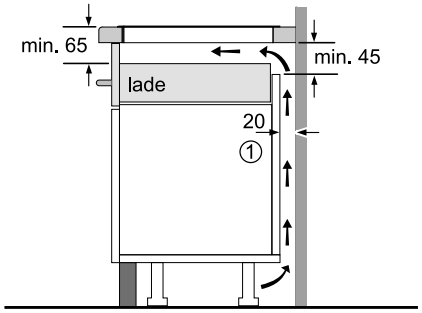

① Er moet voor een ventilatiespleet worden gezorgd.

Afmetingen in mm

Voor alle 90 cm brede inductiekookplaten

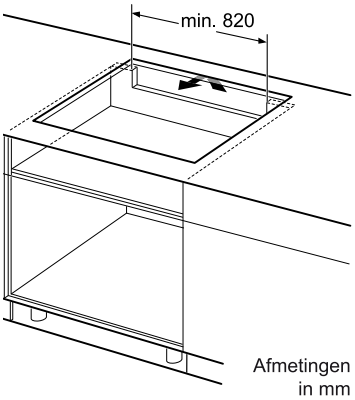

Afmetingen in mm

Voor alle 60,70 en 80 cm brede inductiekookplaten

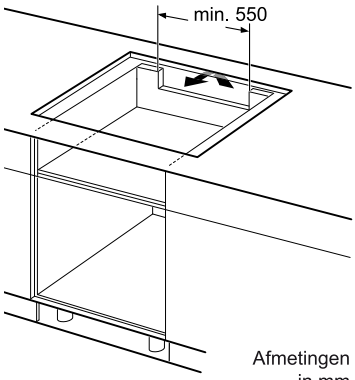

Afmetingen in mm

Inductiekookplaten

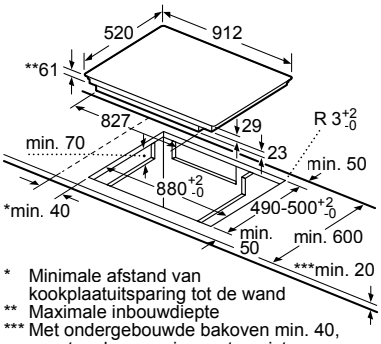

* Minimale afstand van kookplaatuitsparing tot de wand
** Maximale inbouwdiepte
*** Met ondergebouwde bakoven min. 40, eventueel meer, zie maatvereisten van de bakoven

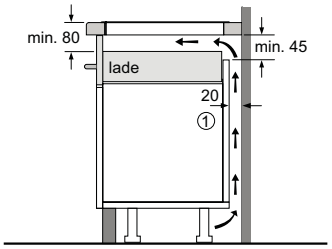

① Ventilatieruimte moet gerealiseerd worden.

Afmeting in mm

EZ977KZY1E

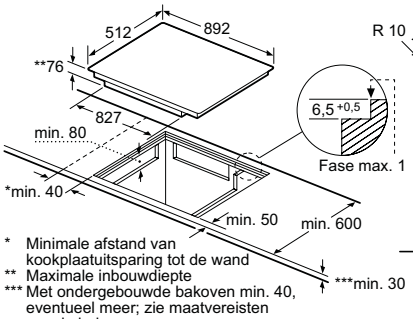

* Minimale afstand van kookplaatuitsparing tot de wand
** Maximale inbouwdiepte
*** Met ondergebouwde bakoven min. 40, eventueel meer; zie maatvereisten van de bakoven

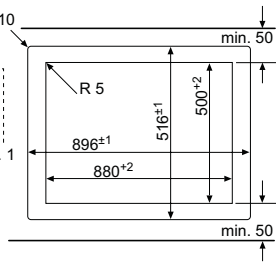

Afmeting in mm

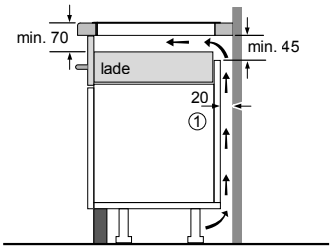

① Er moet voor een ventilatiespleet worden gezorgd.

Afmetingen in mm

EZ907KZY1E

Inductiekookplaten

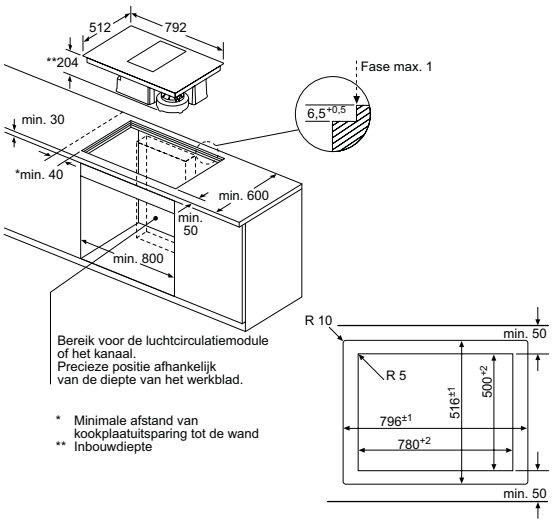

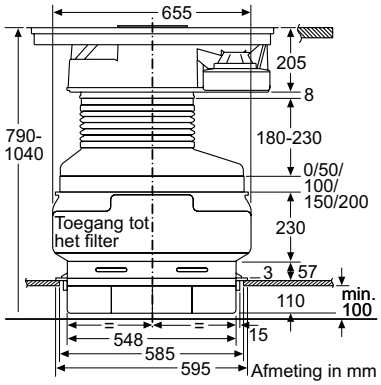

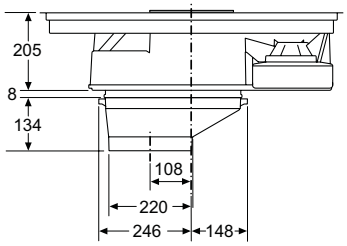

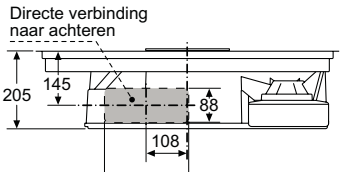

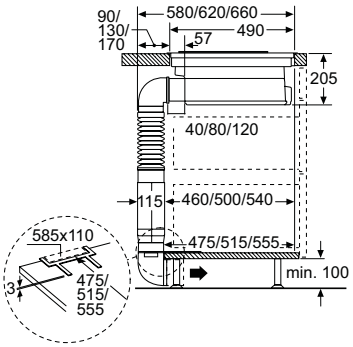

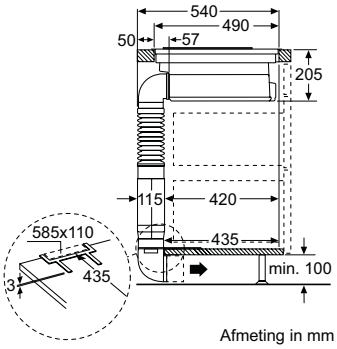

Afmeting in mm

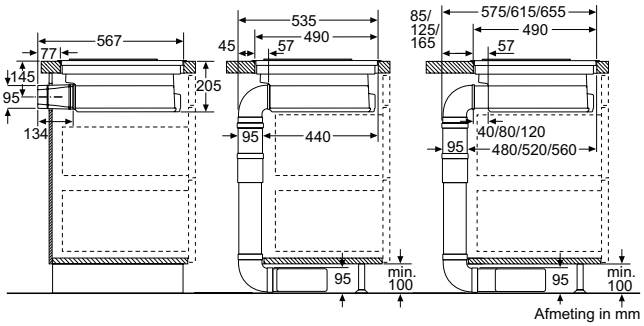

EX877LX33E / EX807LX33E / ED877FS21E

Voor overige detailtekeningen zie onze website.

Voorbeelden luchtafvoer. Voor deze installatie is de CA284011luchtafvoer benodigd. Het luchtafvoer systeem kan maximaal 6 meter lang zijn (om goede resultaten te garanderen). Voor de beste doorstroming van de lucht wordt aangeraden om gebruik te maken van DN150 buizen. Buizen en aansluitdelen zijn verkrijgbaar als accessoire. Twee buizen moeten worden gekoppeld met een verbindingsstuk.
Het is belangrijk om de buizen goed af te dichten om lekkages tegen te gaan. Aangeraden wordt om hier gebruik te maken van AD 990 090 verbindingstape (UV- en hitte resistent).

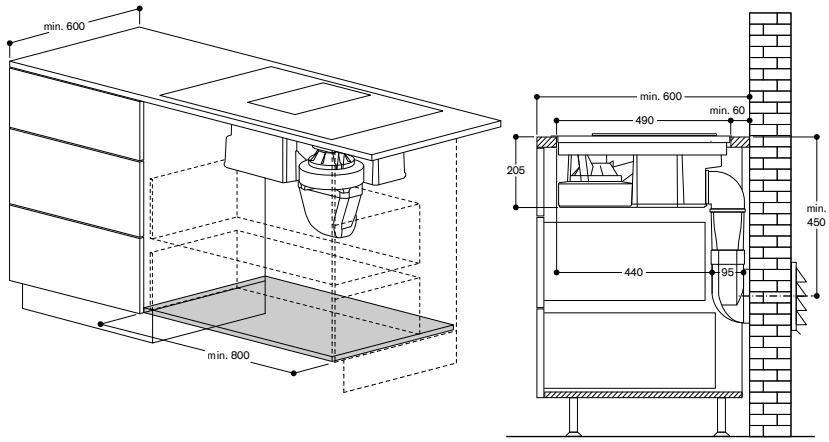

EX877LX33E / EX807LX33E / ED877FS21E

Planning voorbeeld 1:
EX877LX33E / EX807LX33E / ED877FS21E
met luchtafvoerset HZ381401
Wandinstallatie, werkbladdiepte
60 cm

Benodigde accessoires:
1) AD852042 - Vlakke buis adapter naar rond 90 graden. Kunststof DN 150
2) AD852040 - Verbinding vlakke buis DN 150, plastic
3) AD750053 - Afvoerbuis voor aan de muur, met aluflex DN150

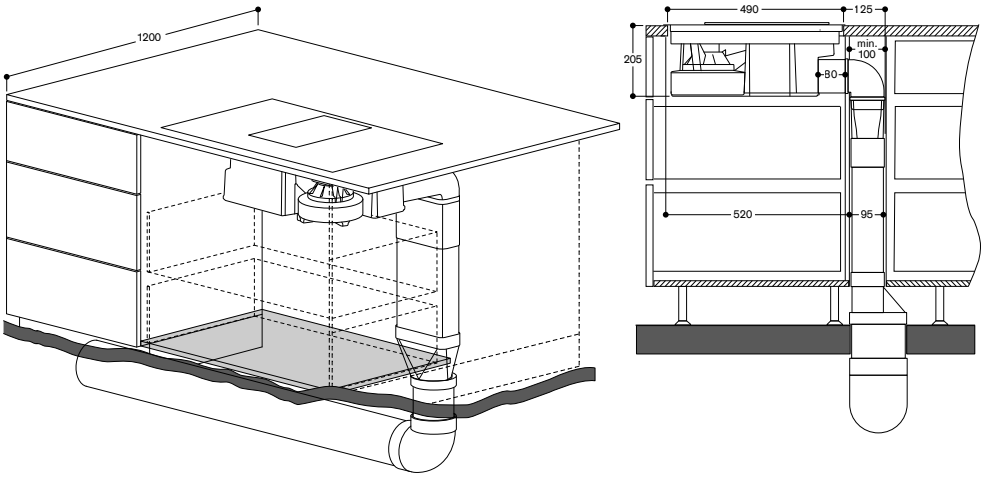

EX877LX33E / EX807LX33E / ED877FS21E

Planning voorbeeld 2:
EX877LX33E / EX807LX33E / ED877FS21E
met luchtafvoerset HZ381401
Eiland installatie, werkbladdiepte 120 cm, buizen naar buiten via een kelder

Benodigde accessoires:
1) AD852040 - Verbinding vlakke buis, DN 150, plastic
2) AD852010 - Vlakke buis, DN 150, 1000 mm lang, plastic
3) AD852041 - Adapter vlak DN150 naar rond DN 150, plastic
4) AD752010 - Ronde buis DN 150, plastic
5) AD752030 - Buis met 90 graden bocht DN150, plastic
6) AD752010 - Ronde buis DN 150, plastic
7) AD990090 - Zelfklevend tape 10 meter

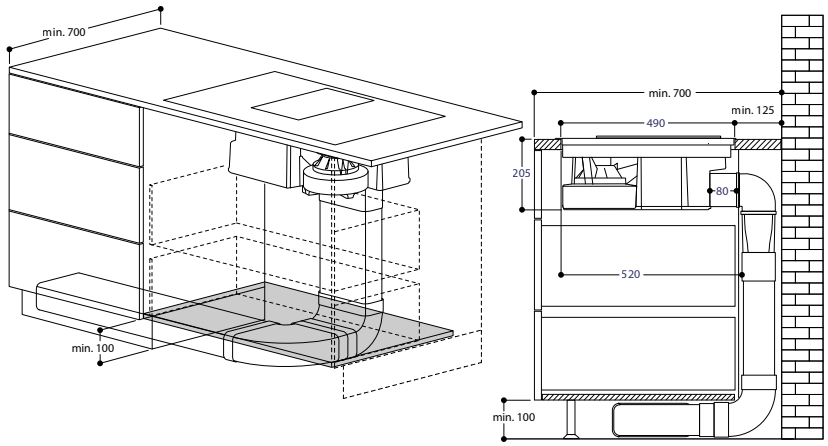

EX877LX33E / EX807LX33E / ED877FS21E

Planning voorbeeld 3:
EX877LX33E / EX807LX33E / ED877FS21E
met luchtafvoerset HZ381401
Wandinstallatie, werkbladdiepte 70 cm, buizen achter de binnenkasten en in de plint

Benodigde accessoires:
1) AD852040 - Verbinding vlakke buis, DN 150, plastic
2) AD852010 - Vlakke buis, DN 150, 1000 mm lang, plastic
3) AD852030 - Vlakke buis met een verticale 90 graden bocht DN 150
4) AD852031 - Vlakke buismet een horizontale 90 graden bocht DN 150
5) AD852010 - Vlakke buis, DN 150, 1000 mm lang, plastic
6) AD990090 - Zelfklevend tape 10 meter

Inductiekookplaten

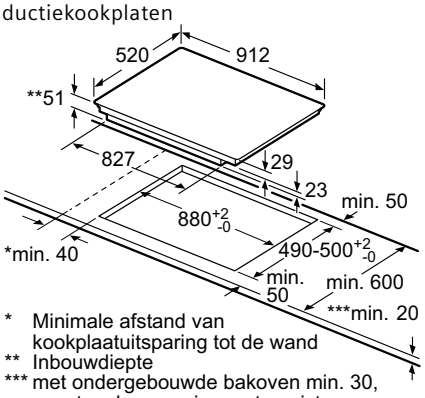

* Minimale afstand van kookplaatuitsparing tot de wand
** Inbouwdiepte
*** met ondergebouwde bakoven min. 30, eventueel meer; zie maatvereisten van de bakoven

Afmeting in mm

EX977KXX5E / EX977LXV5E / EX977LVV5E

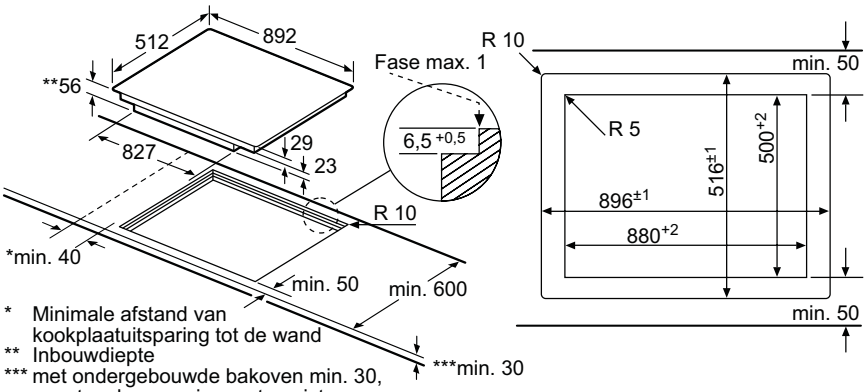

* Minimale afstand van kookplaatuitsparing tot de wand
** Inbouwdiepte
*** met ondergebouwde bakoven min. 30, eventueel meer; zie maatvereisten van de bakoven

Afmeting in mm

EX907LXV5E

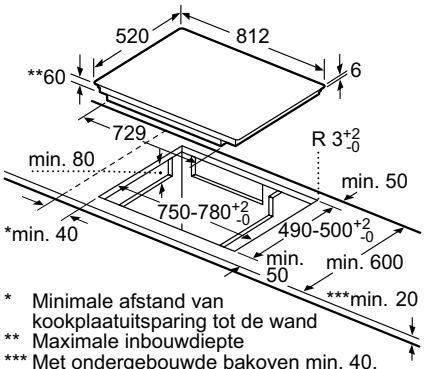

* Minimale afstand van kookplaatuitsparing tot de wand
** Maximale inbouwdiepte
*** Met ondergebouwde bakoven min. 40, eventueel meer; zie maatvereisten van de bakoven

Afmeting in mm

EZ877KZY1E

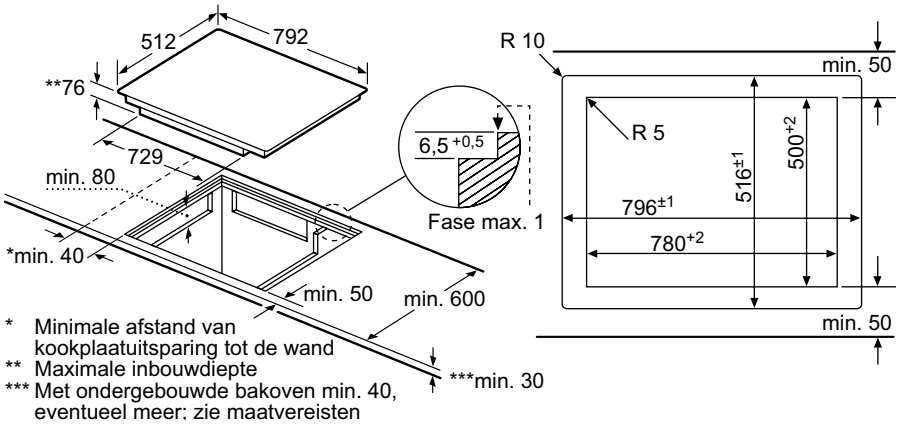

* Minimale afstand van kookplaatuitsparing tot de wand
** Maximale inbouwdiepte
*** Met ondergebouwde bakoven min. 40, eventueel meer; zie maatvereisten

EZ807KZY1E

Inductiekookplaten

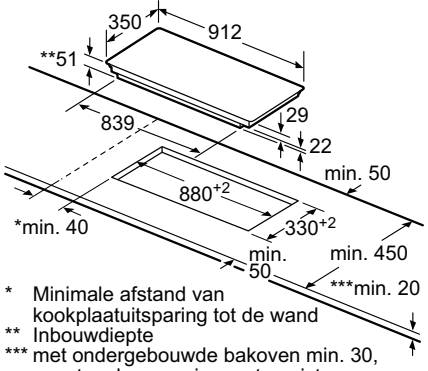

* Minimale afstand van kookplaatuitsparing tot de wand
** Inbouwdiepte
*** met ondergebouwde bakoven min. 30, eventueel meer; zie maatvereisten van de bakoven

EX275FXB1E

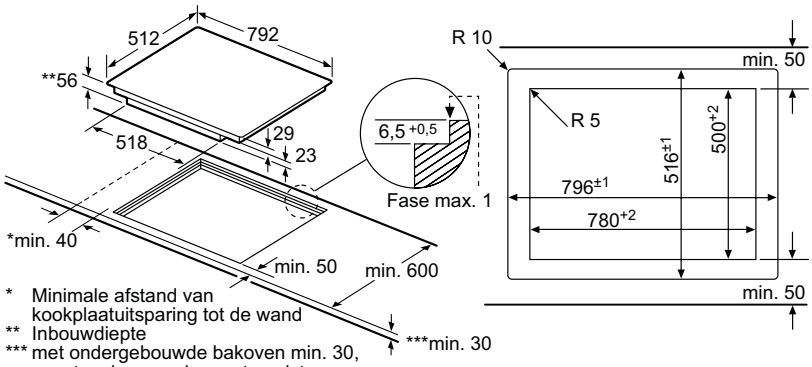

* Minimale afstand van kookplaatuitsparing tot de wand
** Inbouwdiepte
*** met ondergebouwde bakoven min. 30, eventueel meer; zie maatvereisten van de bakoven

Afmeting in mm

EX807LVV5E

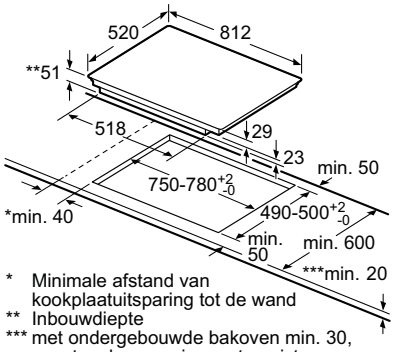

* Minimale afstand van kookplaatuitsparing tot de wand
** Inbouwdiepte
*** met ondergebouwde bakoven min. 30, eventueel meer; zie maatvereisten van de bakoven

EX877KYX5E / EX877LYV5E / EX877LVV5E / ED877FWB5E / EH877LVC1E / EH877FVC5E

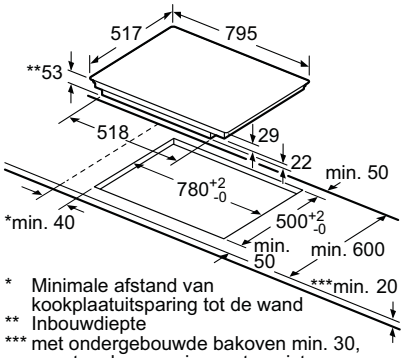

* Minimale afstand van kookplaatuitsparing tot de wand
** Inbouwdiepte
*** met ondergebouwde bakoven min. 30, eventueel meer; zie maatvereisten van de bakoven

Afmeting in mm

EH845BFB1E

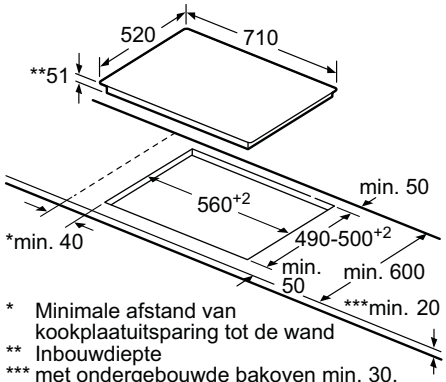

* Minimale afstand van kookplaatuitsparing tot de wand
** Inbouwdiepte
*** met ondergebouwde bakoven min. 30, eventueel meer; zie maatvereisten van de bakoven

Afmeting in mm

EX777LEV5E / ED777FQC5E

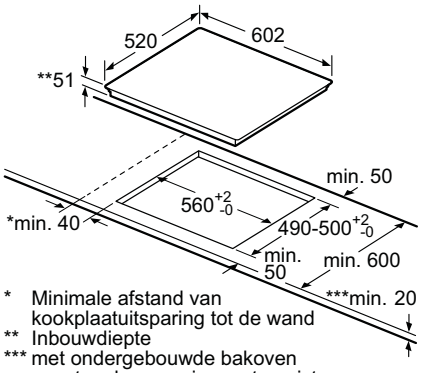

* Minimale afstand van kookplaatuitsparing tot de wand
** Inbouwdiepte
*** met ondergebouwde bakoven eventueel meer; zie maatvereisten van de bakoven

Afmeting in mm

EX675LXE3E / EX677LYV5E / EX607LYV5E / EX677LEV5E / EX677FXC5E / ED677FQC5E / ED677FSB5E / EH675LFC1E / EH677FFC5E

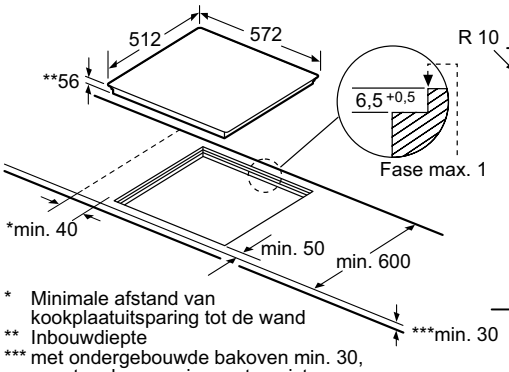

* Minimale afstand van kookplaatuitsparing tot de wand
** Inbouwdiepte
*** met ondergebouwde bakoven min. 30, eventueel meer; zie maatvereisten van de bakoven

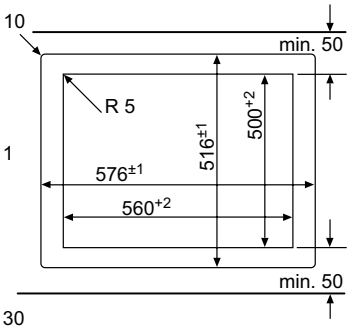

Afmeting in mm

EX607LYV5E

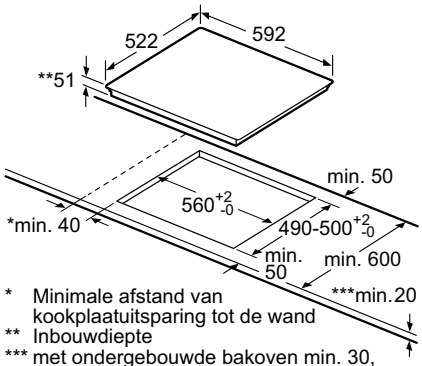

* Minimale afstand van kookplaatuitsparing tot de wand
** Inbouwdiepte
*** met ondergebouwde bakoven min. 30, eventueel meer; zie maatvereisten van de bakoven

Afmeting in mm

EU631FEB2E / EU631BEF1E

Keramische kookplaten

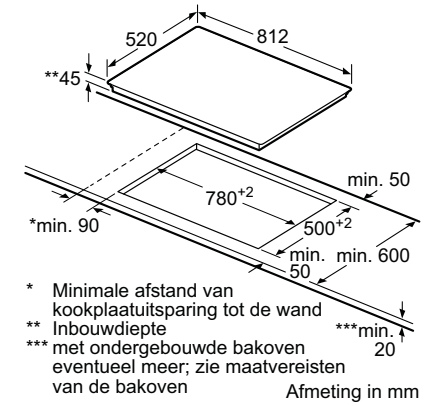

ET875LMV1D

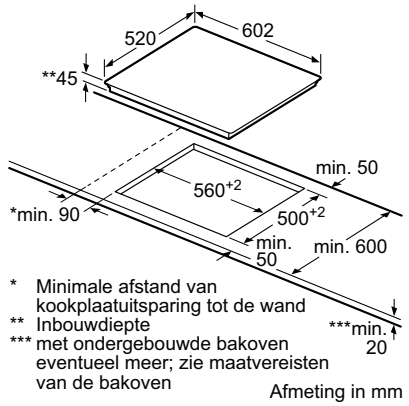

ET675LMV1D

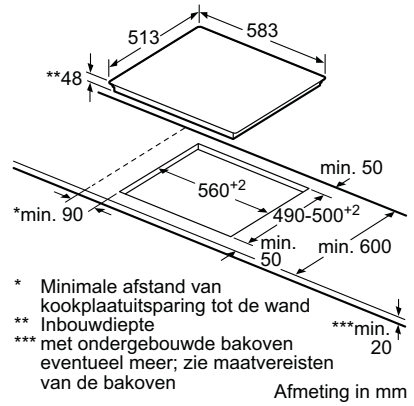

ET645HF17E

Gaskookplaten

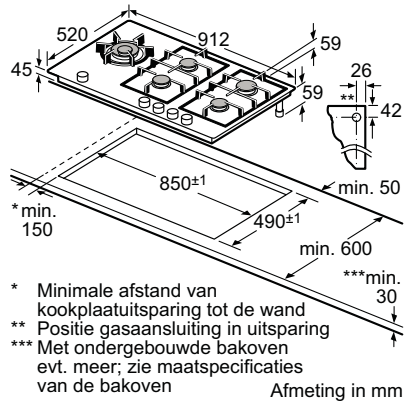

ER9A6SS71N

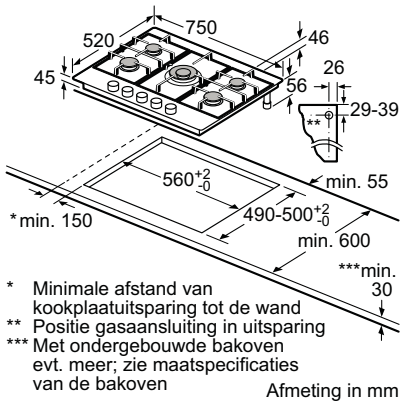

ER7A6RD70N

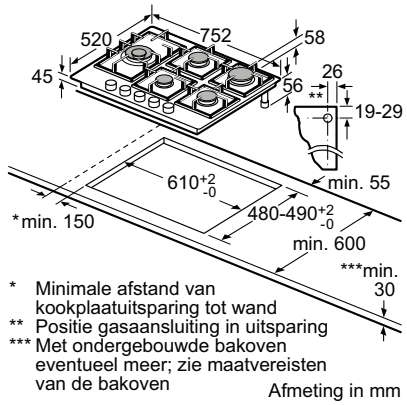

EP7A6SS20N

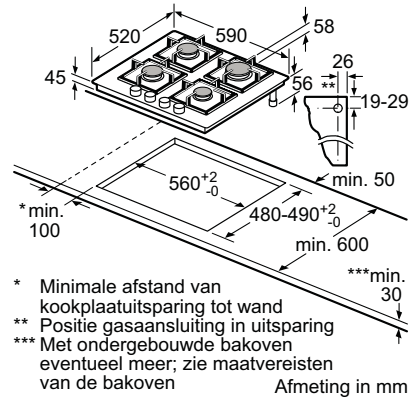

EP6A6PS20N

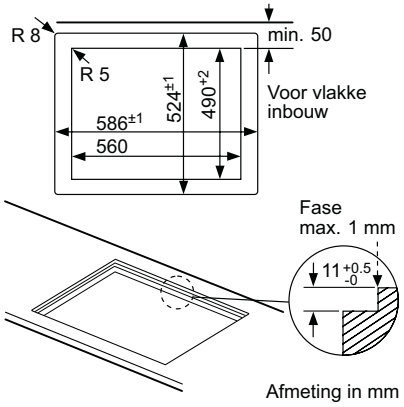

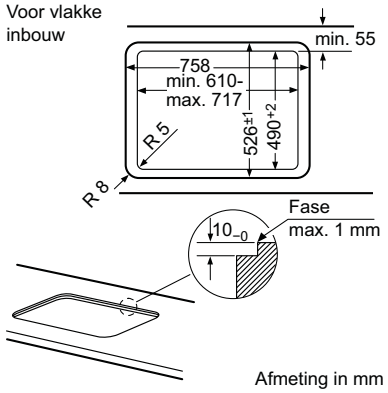

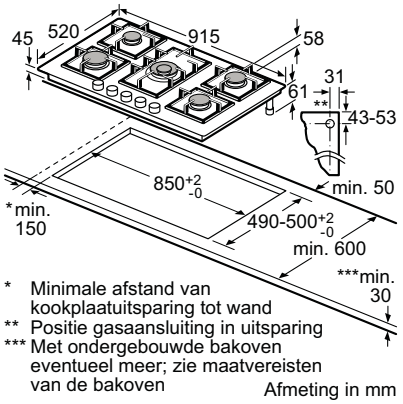

EP9A6SS90N

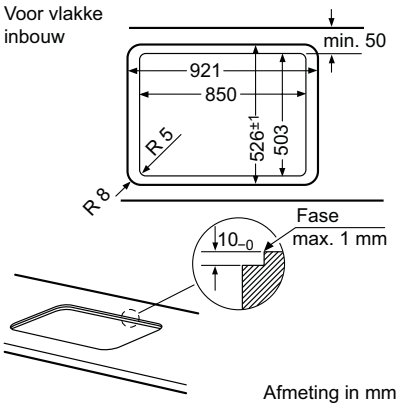

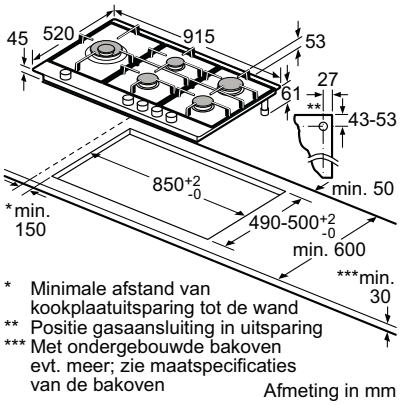

EC9A5SS90N

Gaskookplaten

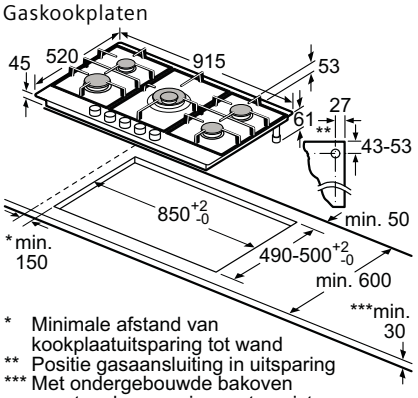

* Minimale afstand van kookplaatuitsparing tot wand
** Positie gasaansluiting in uitsparing
*** Met ondergebouwde bakoven eventueel meer; zie maatvereisten van de bakoven

Afmeting in mm

EC9A5RC90N

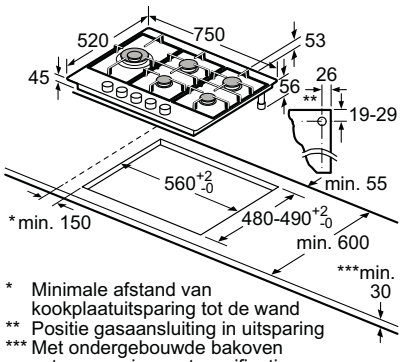

* Minimale afstand van kookplaatuitsparing tot de wand
** Positie gasaansluiting in uitsparing
*** Met ondergebouwde bakoven evt. meer; zie maatspecificaties van de bakoven

Afmeting in mm

EC7A5SS90N

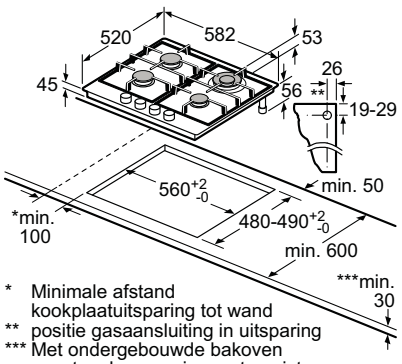

* Minimale afstand kookplaatuitsparing tot wand
** positie gasaansluiting in uitsparing
*** Met ondergebouwde bakoven eventueel meer; zie maatvereisten van de bakoven

Afmeting in mm

EC6A5HS90N

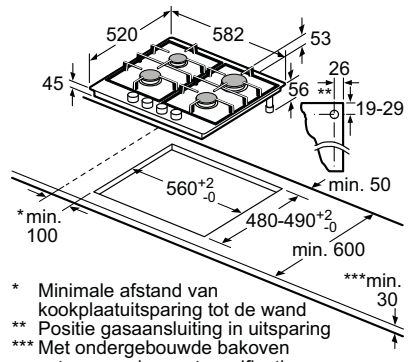

* Minimale afstand van kookplaatuitsparing tot de wand
** Positie gasaansluiting in uitsparing
*** Met ondergebouwde bakoven evt. meer; zie maatspecificaties van de bakoven

Afmeting in mm

EC6A5PS90N / EG6B5PB90N

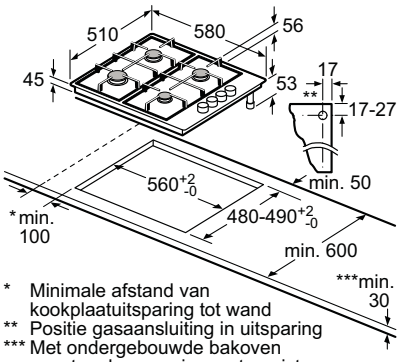

* Minimale afstand van kookplaatuitsparing tot wand
** Positie gasaansluiting in uitsparing
*** Met ondergebouwde bakoven eventueel meer; zie maatvereisten van de bakoven

Afmeting in mm

EB6B5PB60N

Domino teppanyaki

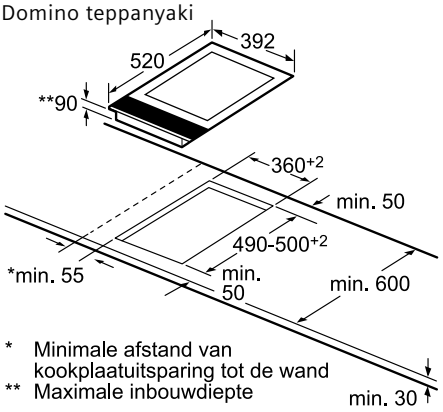

* Minimale afstand van kookplaatuitsparing tot de wand
** Maximale inbouwdiepte

Afmeting in mm

ET475FYB1E

Domino inductiekookplaat

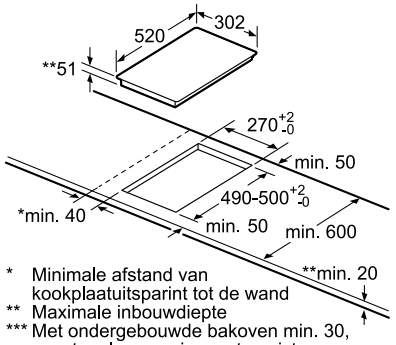

* Minimale afstand van kookplaatuitsparint tot de wand
** Maximale inbouwdiepte
*** Met ondergebouwde bakoven min. 30, eventueel meer; zie maatvereisten van de bakoven

Afmeting in mm

EX375FXB1E / EH375FBB1E

Domino wokbrander

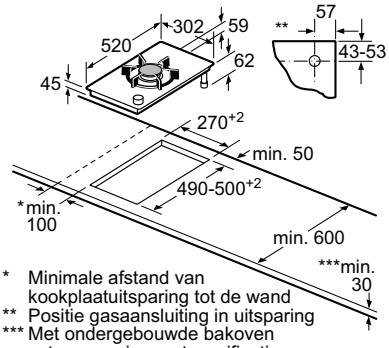

* Minimale afstand van kookplaatuitsparing tot de wand
** Positie gasaansluiting in uitsparing
*** Met ondergebouwde bakoven evt. meer; zie maatspecificaties van de bakoven

Afmeting in mm

ER3A6AD70N

Domino gaskookplaat

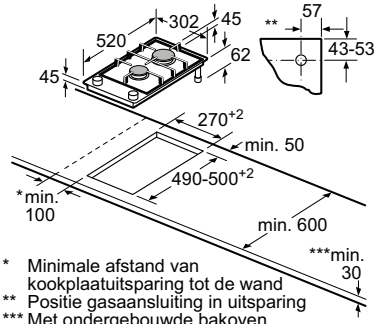

* Minimale afstand van kookplaatuitsparing tot de wand
** Positie gasaansluiting in uitsparing
*** Met ondergebouwde bakoven evt. meer; zie maatspecificaties van de bakoven

Afmeting in mm

ER3A6BD70N

Domino kookapparatuur

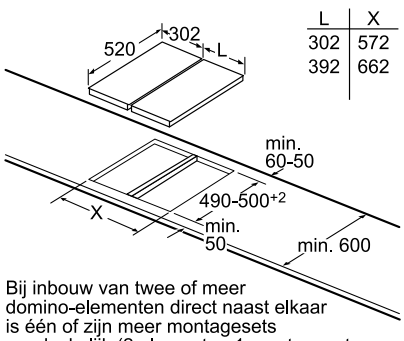

L	X
302	572
392	662

Bij inbouw van twee of meer domino-elementen direct naast elkaar is één of zijn meer montagesets noodzakelijk (2 elementen 1 montageset, 3 elementen 2 montagesets, etc).

Afmetingen in mm

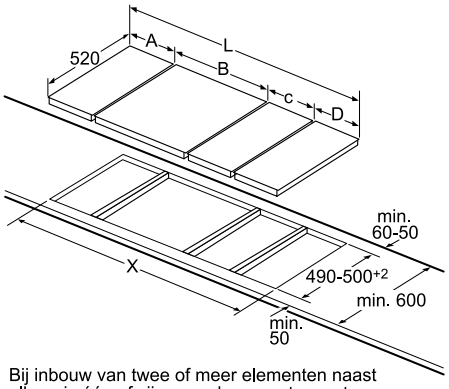

Bij inbouw van twee of meer elementen naast elkaar is één of zijn meerdere montagesets noodzakelijk (2 elementen1 montageset, 3 elementen 2 montagesets etc.).

Montageset (HZ394301) voor domino

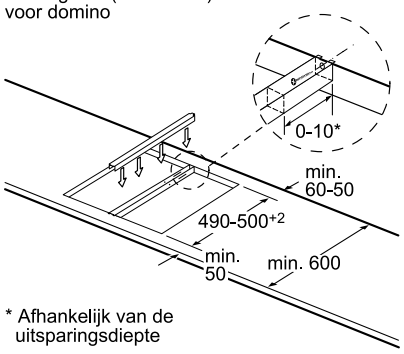

* Afhankelijk van de uitsparingsdiepte

Afmetingen in mm

HZ394301

Domino kookapparatuur

Domino-combinatiemogelijkheden met overeenkomstige apparaten en uitsparingsmaten

Breedtetype:	30	40	60	70	80	90
Apparaatbreedte:	302	392	602	710	812	912

	A	B	C	D	L	X
2x30	302	302	-	-	604	**572**
1x30, 1x40	302	392	-	-	694	**662**
1x30, 1x60	302	602	-	-	904	**872**
1x30, 1x70	302	710	-	-	1012	**980**
1x30, 1x80	302	812	-	-	1114	**1082**
1x30, 1x90	302	912	-	-	1214	**1182**
2x40	392	392	-	-	784	**752**
1x40, 1x60	392	602	-	-	994	**962**
1x40, 1x70	392	710	-	-	1102	**1070**
1x40, 1x80	392	812	-	-	1204	**1172**
1x40, 1x90	392	912	-	-	1304	**1272**
3x30	302	302	302	-	906	**874**
2x30, 1x40	302	302	392	-	996	**964**
2x30, 1x60	302	302	602	-	1206	**1174**
2x30, 1x70	302	302	710	-	1314	**1282**
2x30, 1x80	302	302	812	-	1416	**1384**
2x30, 1x90	302	302	912	-	1516	**1484**
1x30, 2x40	302	392	392	-	1086	**1054**
1x30, 1x40, 1x60	302	392	602	-	1296	**1264**
1x30, 1x40, 1x70	302	392	710	-	1404	**1372**
1x30, 1x40, 1x80	302	392	812	-	1506	**1474**
1x30, 1x40, 1x90	302	392	912	-	1606	**1574**
3x40	392	392	392	-	1176	**1144**
2x40, 1x60	392	392	602	-	1386	**1354**
4x30	302	302	302	302	1208	**1176**
3x30, 1x40	302	302	302	392	1298	**1266**
2x30, 2x40	302	302	392	392	1388	**1356**
1x30, 3x40	302	392	392	392	1478	**1446**

Downdraft

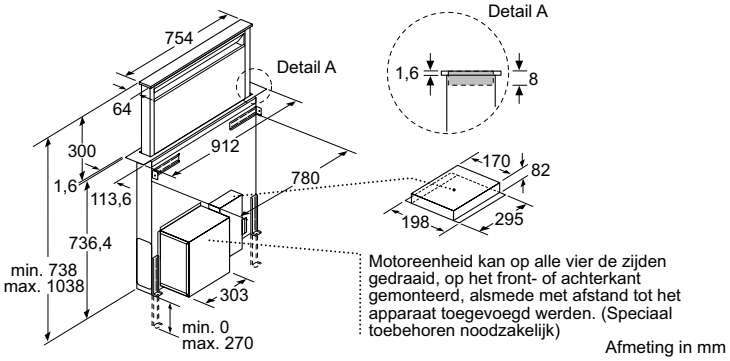

Afmeting in mm

Combinatie met elektrische kookzone

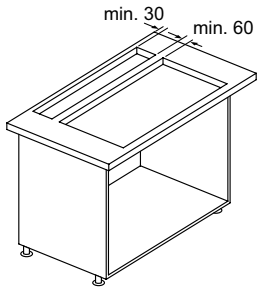

Gebruik met gaskookplaat zie tekening “Combinatie met gaskookplaat”.

Afmeting in mm

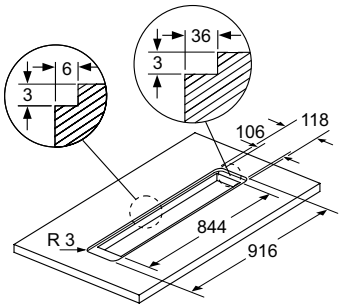

Voor de vlakke inbouw in werkbladen van steen en graniet

Afmeting in mm

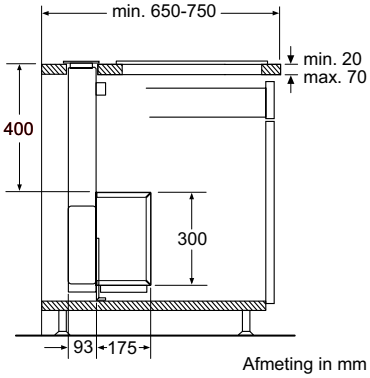

Afmeting in mm

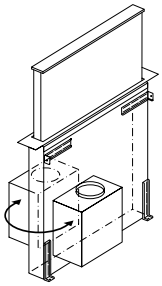

Motoreenheid kan naar alle 4 de zijden worden gedraaid, zowel aan de voor- als achterzijde worden gemonteerd.

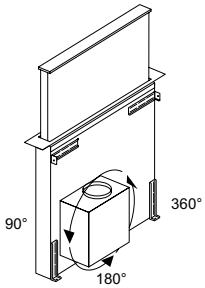

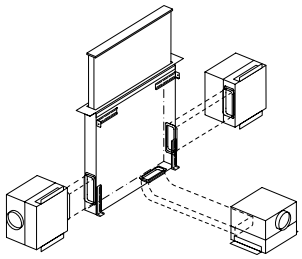

Motoreenheid kan met maximaal 3 m afstand tot het apparaat worden gemonteerd. (speciaal toebehoren noodzakelijk)

LD97DBM69

Voor overige detailtekeningen zie onze website.

Werkbladafzuiging

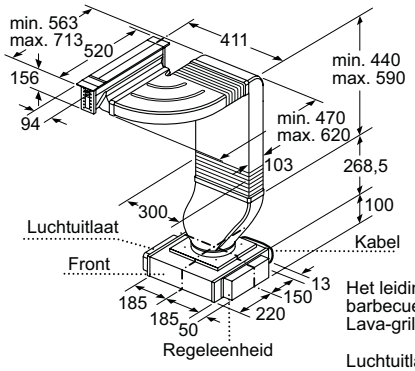

Het leidingwerk mag niet onder een barbecue-grill/friteuse/Teppan-Yaki/ Lava-grill lopen.

Luchtuitlaat en regeleenheid zijn onderling uitwisselbaar.
Regeleenheid kan indien gewenst op de meubelwand worden bevestigd.

Combinatie 2×Ventilatie-elementen 1×Kookzone 80 cm

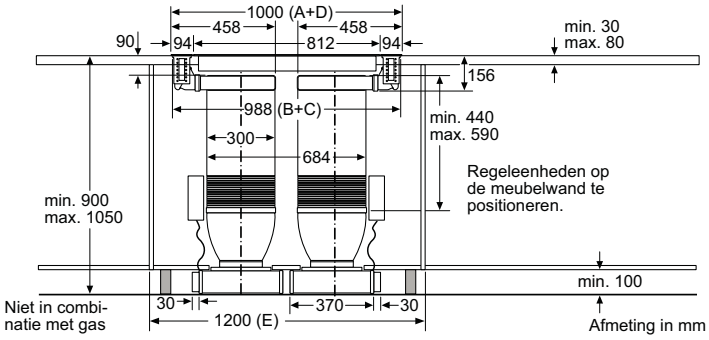

Combinatie 2×Ventilatie-elementen 3×Dominos 30 cm

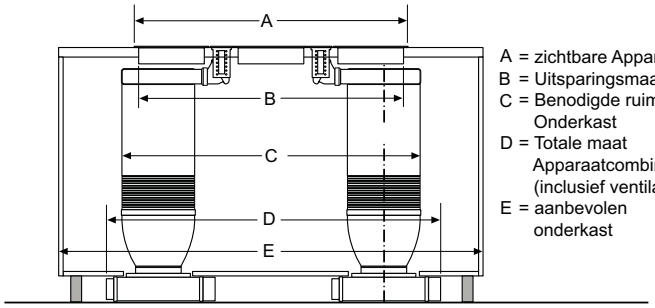

A = zichtbare Apparaatbreedte
B = Uitsparingsmaat
C = Benodigde ruimte in Onderkast
D = Totale maat Apparaatcombinatie (inclusief ventilator)
E = aanbevolen onderkast

Afmeting in mm

Combinatiemogelijkheden met overeenkomstige apparaten- en uitsparingsmaten

Breedtetype: (cm)	10	30	40	80
Apparaatbreedte: (mm)	94	302	392	812

Ventilatie-element	Leidingrichting Ventilatie-element		Kookzone/Domino	A	B	C	D	E
1x10	links of rechts		2x30	698	666	744	max. 845*	min. 900
1x10	links of rechts		2x40**	878	846	846	max. 935*	1000
	1.	2.						
2x10	links	rechts	3x30	1094	1062	1218	max. 1388*	2x800
2x10	links	rechts	2x30, 1x40**	1184	1152	1308	max. 1478*	2x800
2x10	links	rechts	1x30, 2x40**	1274	1242	1242	max. 1388*	2x800
2x10	links	rechts	3x40**	1364	1332	1308	max. 1478*	2x800
2x10	rechts	links	1x80***	1000	988	988	1000	1200

* Afmeting reduceert al naar gelang de positie van de regeleenheid.
** Leidingwerk mag niet onder een barbecue-grill/friteuse/Teppan-Yaki/Lava-grill lopen
*** Regeleenheden moeten op de wand gepositioneerd worden.

Afmeting in mm

LF16VA570

Voor overige detailtekeningen zie onze website

Plafondunits

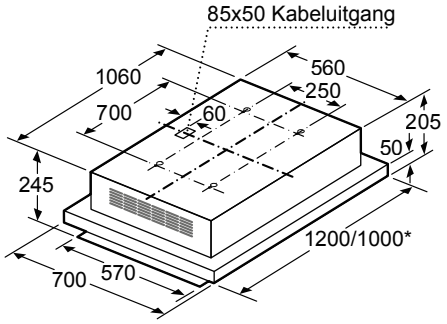

LF26RH560 / LF16RH560*

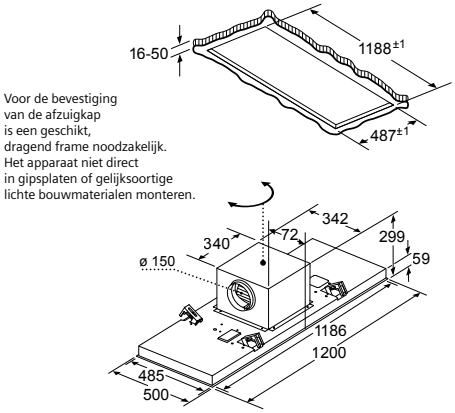

Voor de bevestiging van de afzuigkap is een geschikt, dragend frame noodzakelijk. Het apparaat niet direct in gipsplaten of gelijksoortige lichte bouwmaterialen monteren.

LR29CQS25 Afmeting in mm

Voor de bevestiging van de afzuigkap is een geschikt, dragend frame noodzakelijk. Het apparaat niet direct in gipsplaten of gelijksoortige lichte bouwmaterialen monteren.

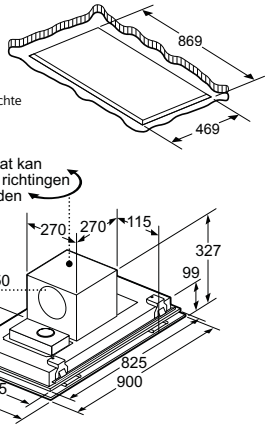

LR99CQS25 Afmeting in mm

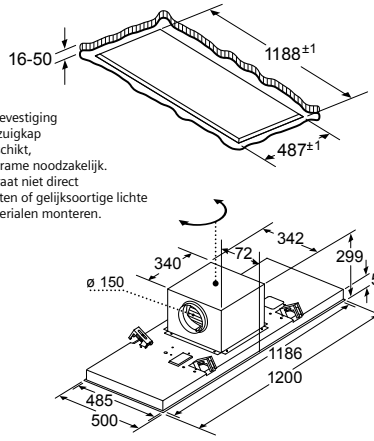

Voor de bevestiging van de afzuigkap is een geschikt, dragend frame noodzakelijk. Het apparaat niet direct in gipsplaten of gelijksoortige lichte bouwmaterialen monteren.

LR97CBS25 Afmeting in mm

Voor de bevestiging van de afzuigkap is een geschikt, dragend frame noodzakelijk. Het apparaat niet direct in gipsplaten of gelijksoortige lichte bouwmaterialen monteren.

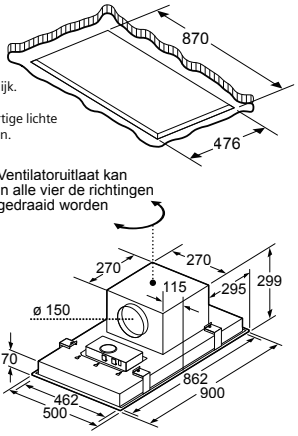

LR97CAQ50 / LR97CAQ20 Afmeting in mm

Eilandschouwkappen

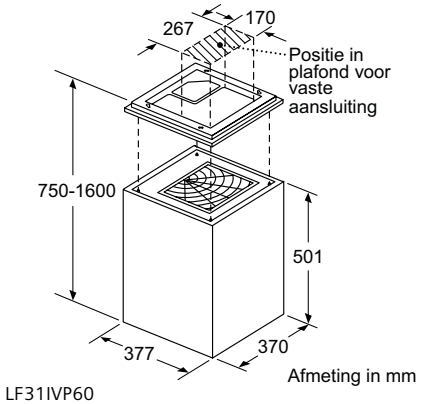

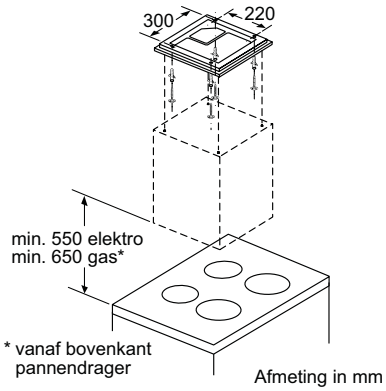

LF31IVP60

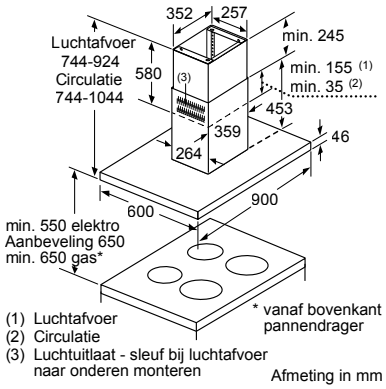

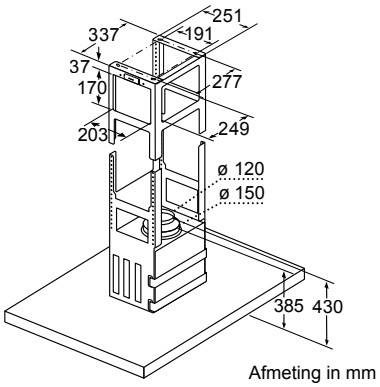

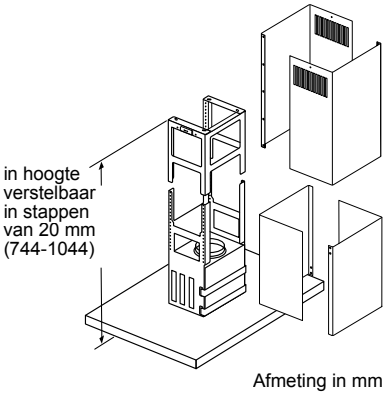

LF91BUV55 / LF98BIR55 / LF97BCP50

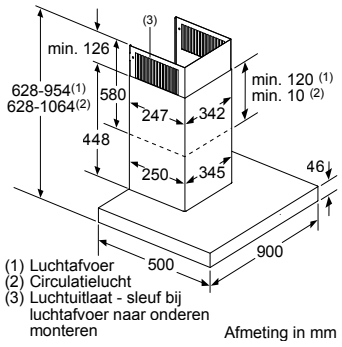

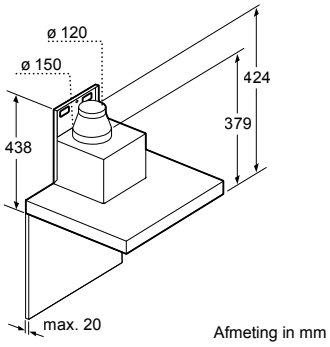

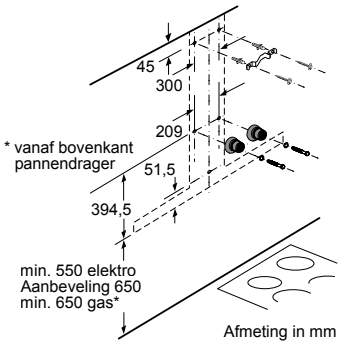

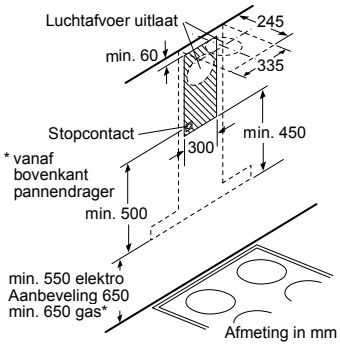

LC91BUV55 / LC97BIR55 / LC97BIP50 / LC97BCP50

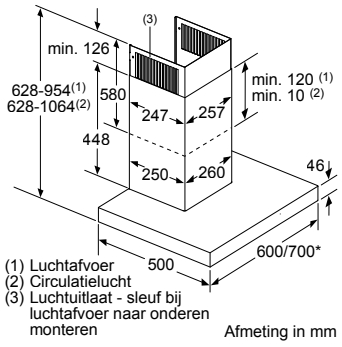

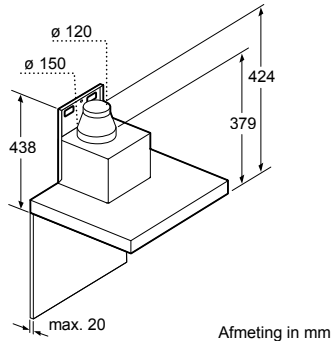

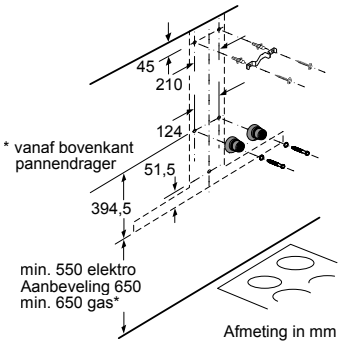

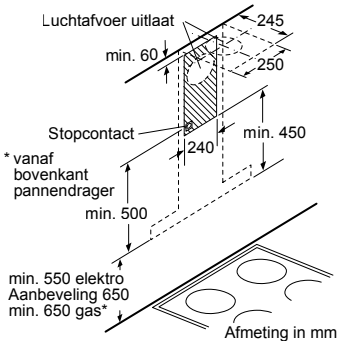

LC67BIR55 / LC67BIP50 / LC67BCP50 / LC77BCP50*

Wandschouwkappen

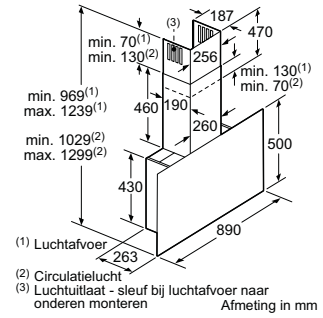

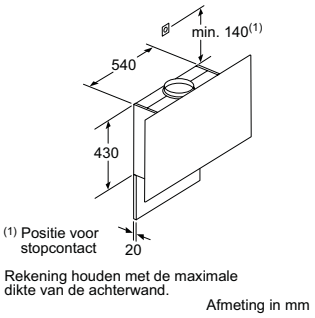

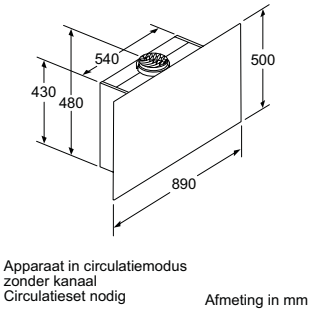

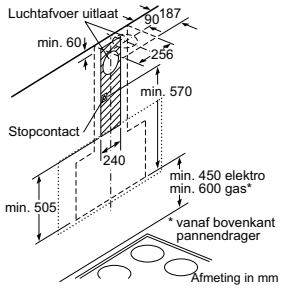

LC97FVW60S / LC97FVQ60S / LC97FQQ60

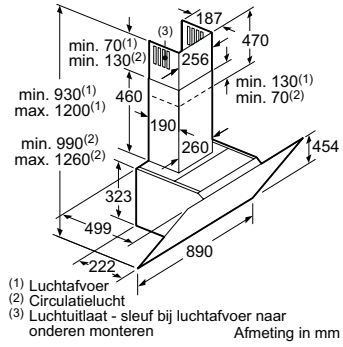

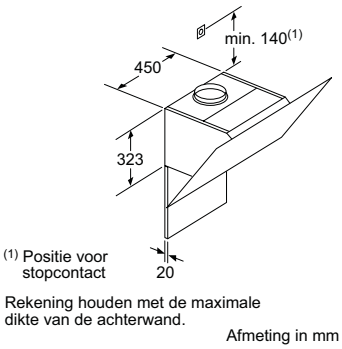

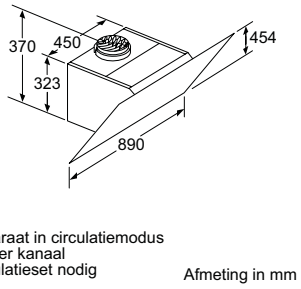

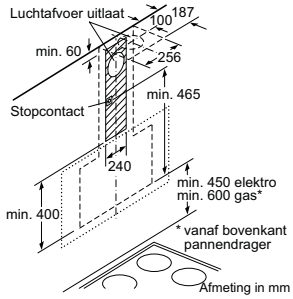

LC91KWW60S / LC91KWW20S / LC91KWV60 / LC91KWQ60S

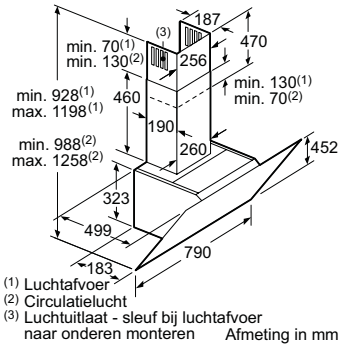

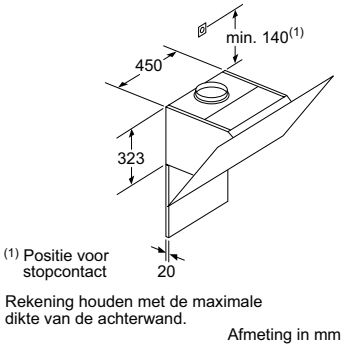

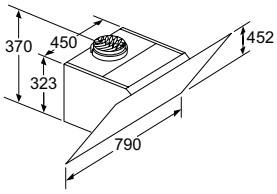

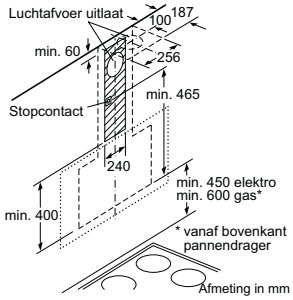

LC87KIM60S / LC87KHM60 / LC87KHM20

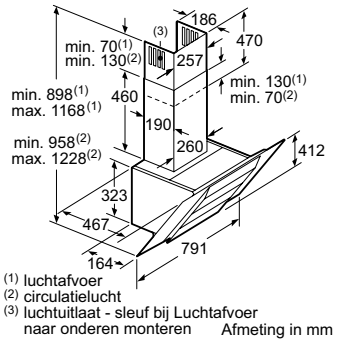

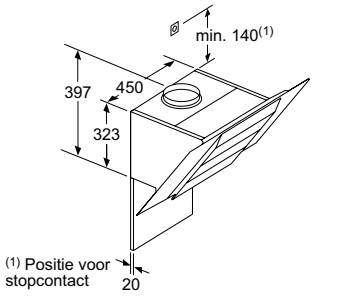

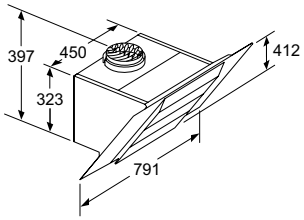

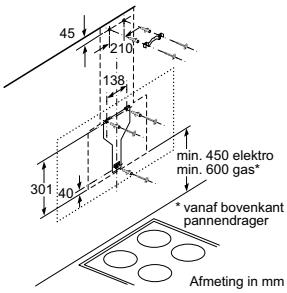

LC87KBM60

Wandschouwkappen

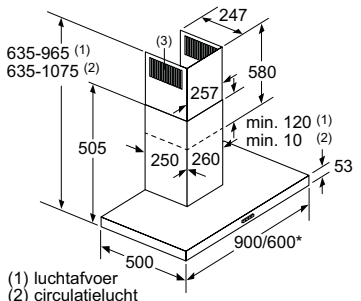

(1) luchtafvoer
(2) circulatielucht
(3) luchtuitlaat - sleuf bij Luchtafvoer naar onderen monteren

Afmeting in mm

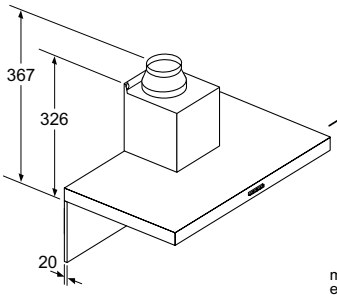

Bij gebruik van een achterwand moet met het design van het apparaat rekening worden gehouden.

Afmeting in mm

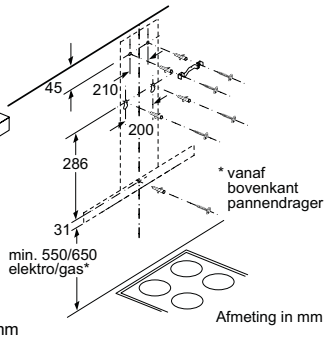

Afmeting in mm

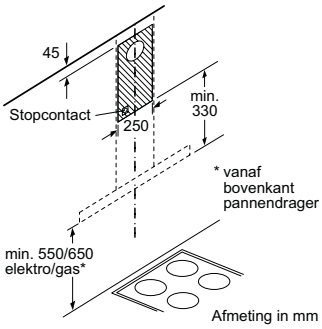

Afmeting in mm

LC96BBM50 / LC66BBM50*

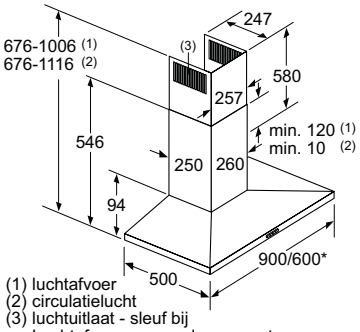

(1) luchtafvoer
(2) circulatielucht
(3) luchtuitlaat - sleuf bij Luchtafvoer naar onderen monteren

Afmeting in mm

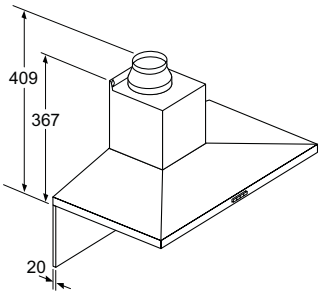

Bij gebruik van een achterwand moet met het design van het apparaat rekening worden gehouden.

Afmeting in mm

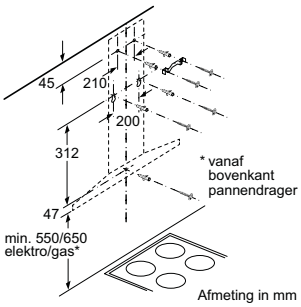

Afmeting in mm

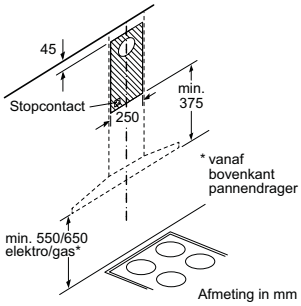

Afmeting in mm

LC97QFM50 / LC96QBM50 / LC66QBM50*

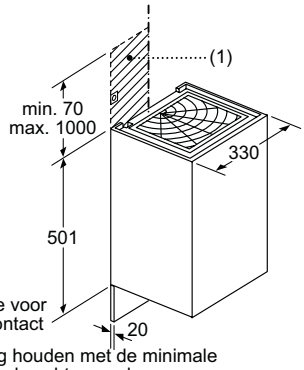

(1) Positie voor stopcontact

Rekening houden met de minimale dikte van de achterwand.

Afmeting in mm

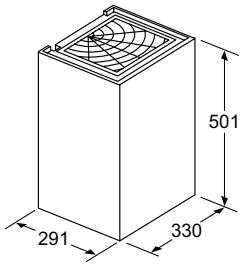

Afmeting in mm

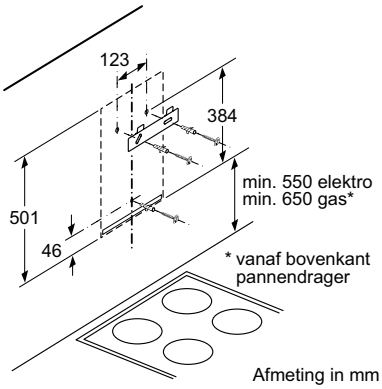

Afmeting in mm

LC37IVP60

Vlakschermkappen

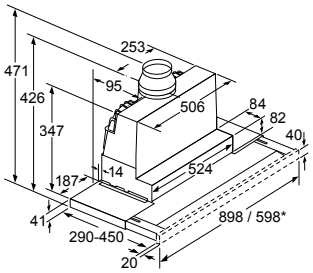

Diepteaanpassing van de filterafzuigkap afzuigkap tot 29 mm mogelijk

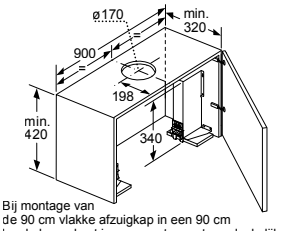

Bij montage van de 90 cm vlakke afzuigkap in een 90 cm brede bovenkast is een montageset noodzakelijk. De beide montagehoeken worden rechts en links in het meubel geschroefd. Montage volgens slabloon.

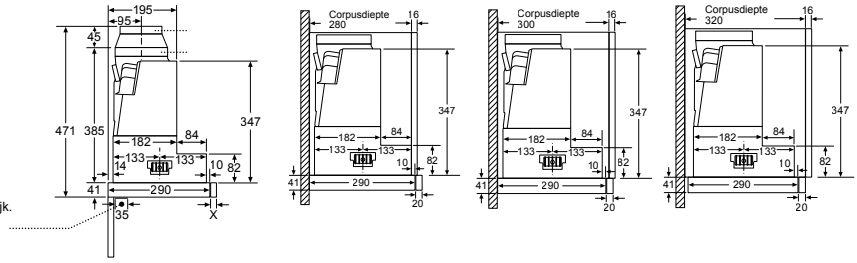

Afmeting in mm

LI97SA560S / LI67SA560S*

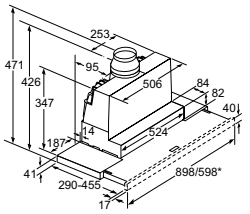

Diepteaanpassing van de filterafzuigkap afzuigkap tot 29 mm mogelijk

Afmeting in mm

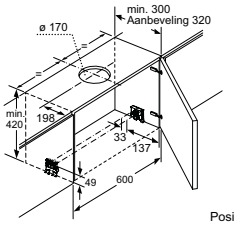

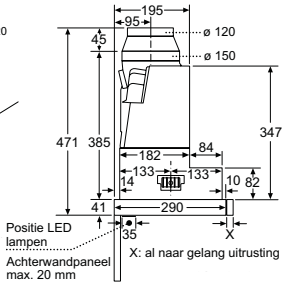

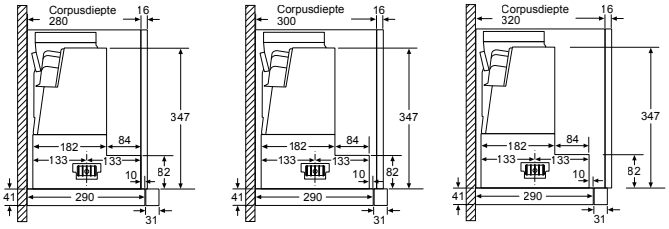

Afmeting in mm

LI97SA530 / LI67SA530*

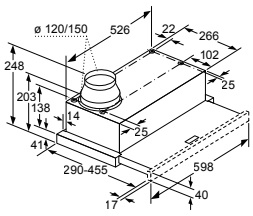

Diepteaanpassing van de filterafzuigkap tot 29 mm mogelijk

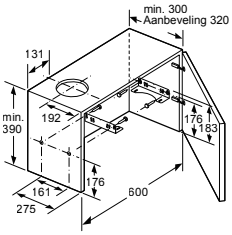

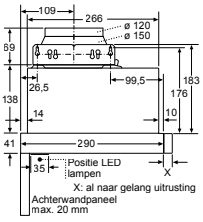

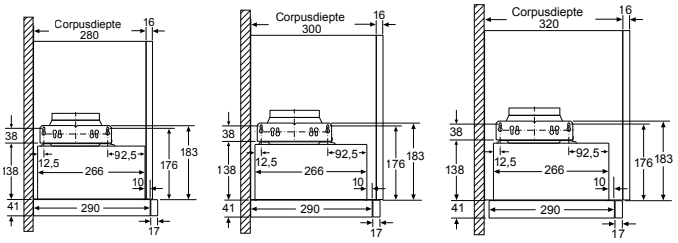

Afmeting in mm

LI64MB520

Afzuigunits

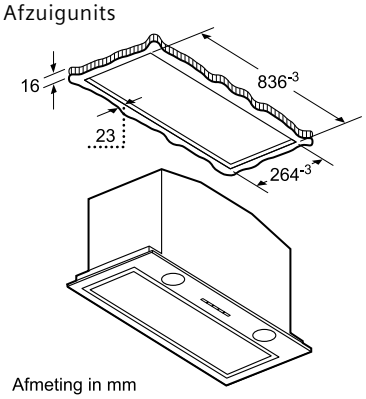

Afmeting in mm

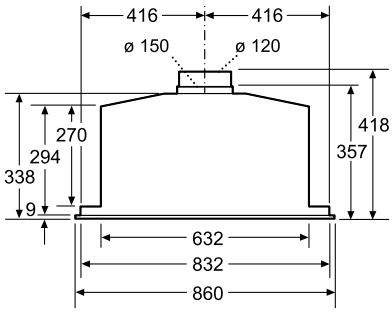

Afmeting in mm

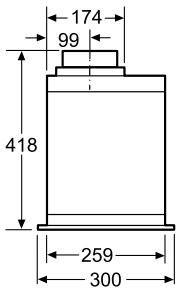

Afmeting in mm

LB89585M / LB88574

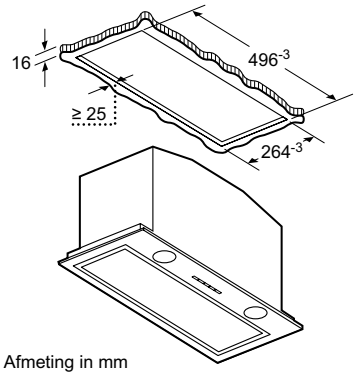

Afmeting in mm

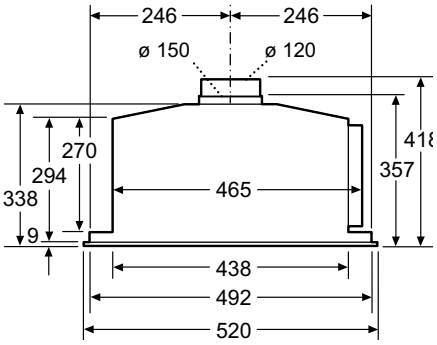

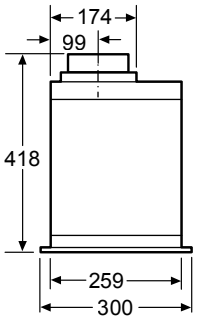

LB59584M

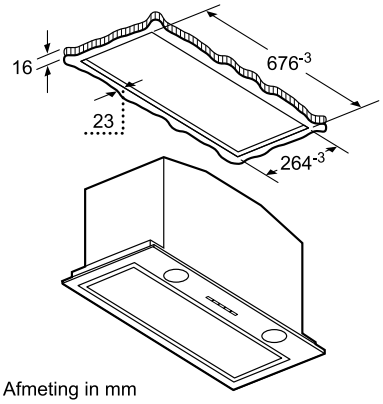

Afmeting in mm

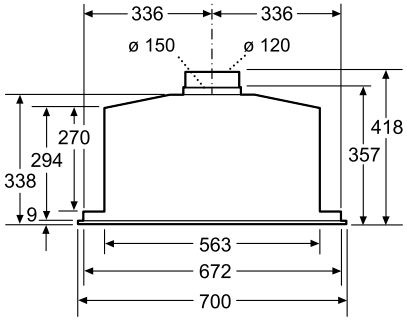

Afmeting in mm

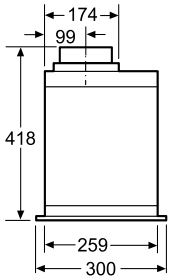

Afmeting in mm

LB78574

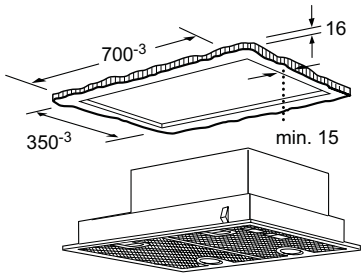

Afmeting in mm

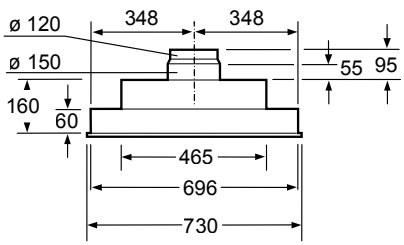

Afmeting in mm

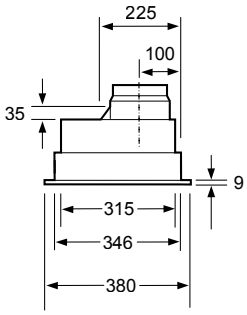

Afmeting in mm

LB75565

Integreerbare afzuigkap

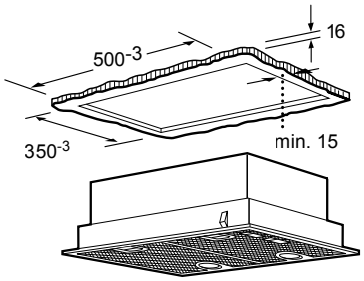

Afmeting in mm

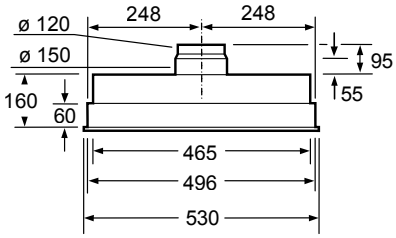

Afmeting in mm

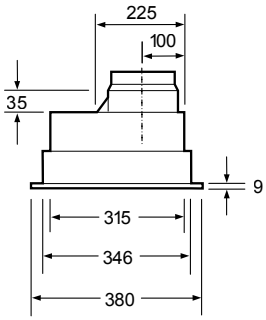

Afmeting in mm

LB55565

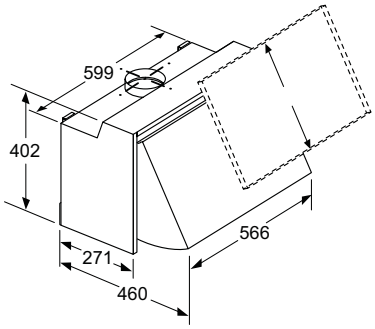

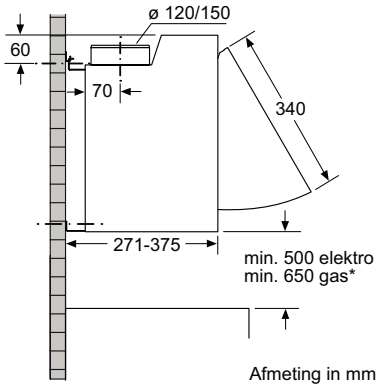

Afmeting in mm

LE66MAC00

Onderbouw afzuigkap

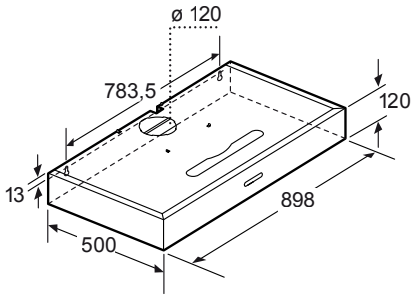

Afmeting in mm

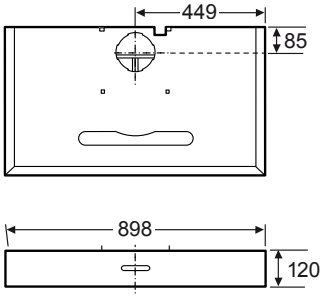

Afmetingen in mm

LU29251

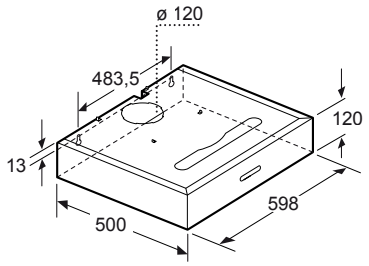

Afmeting in mm

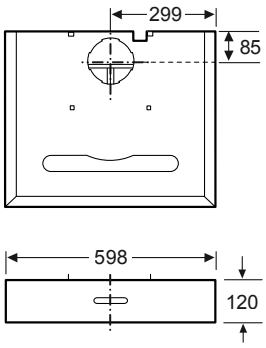

Afmetingen in mm

LU29051

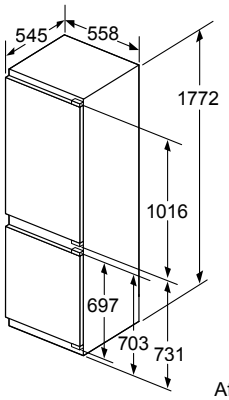

Afmeting in mm

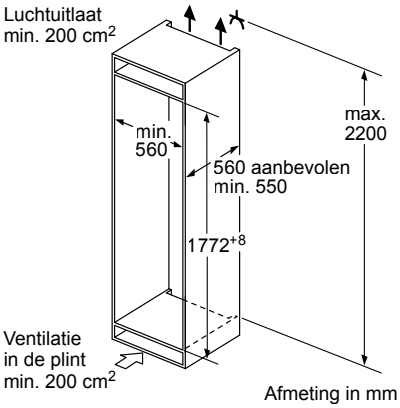

Afmeting in mm

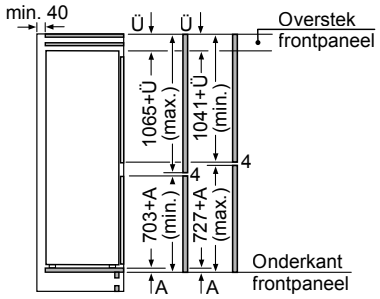

De aangegeven meubeldeurmaten gelden voor een deurnaad van 4 mm.

Afmeting in mm

KI86FHD40

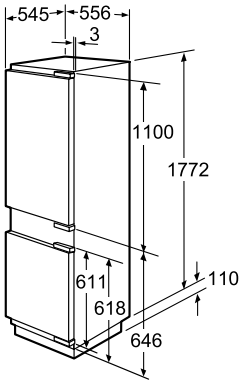

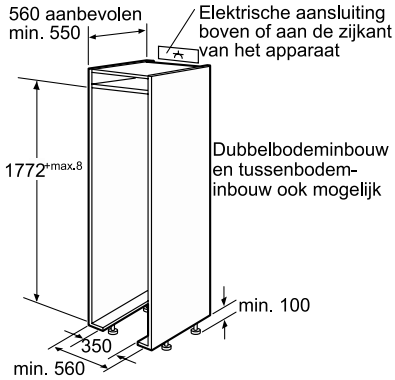

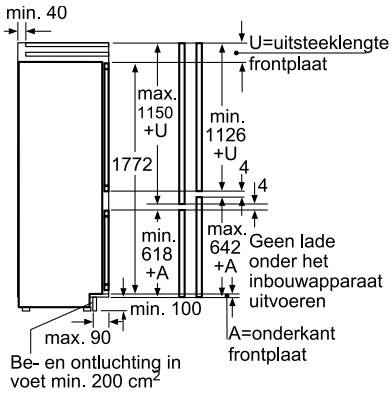

KI39FP70

Maten in mm

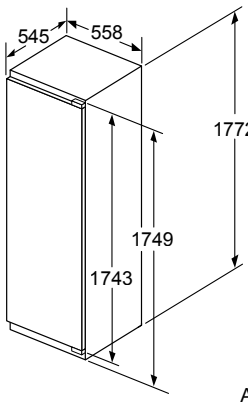

Afmeting in mm

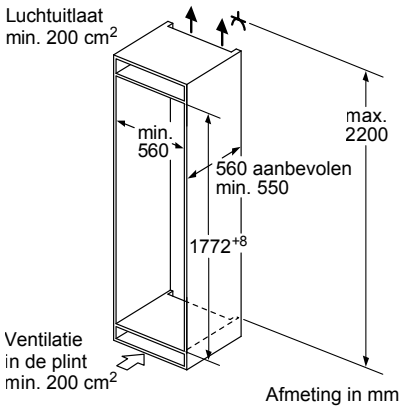

Afmeting in mm

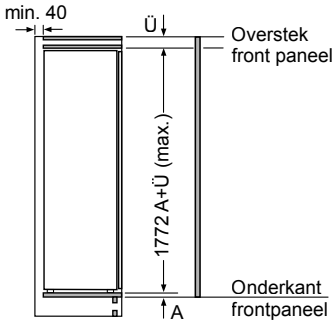

Afmeting in mm

KI81FHD40 / KI82FSD30 / KI81FSD30

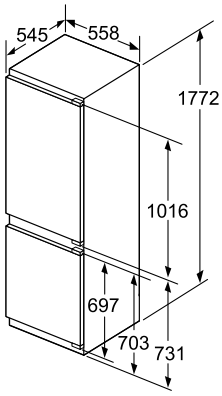

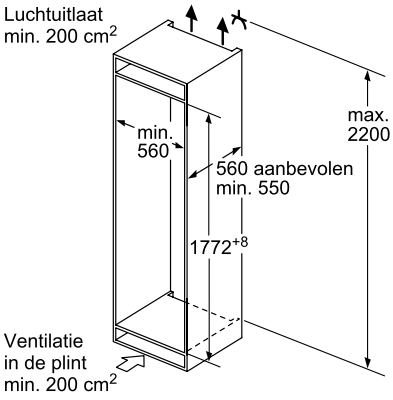

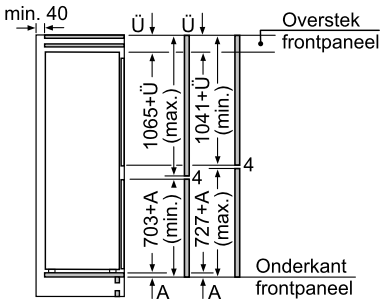

De aangegeven meubeldeurmaten gelden voor een deurnaad van 4 mm.

KI86SSD40 / KI86NHD30 / KI86NAD30 / KI86SSD30

Maten in mm

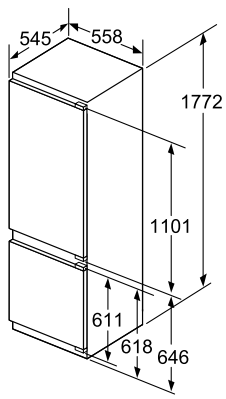

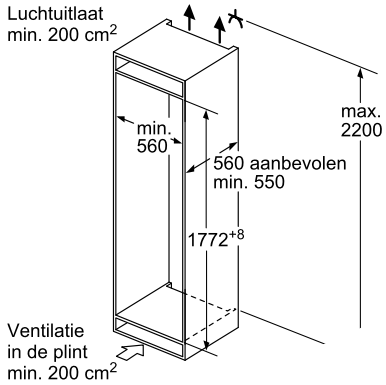

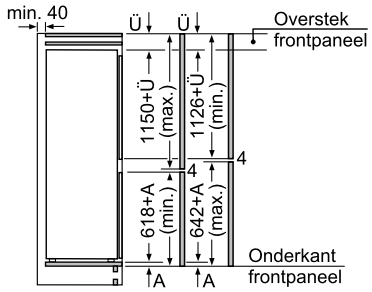

De aangegeven meubeldeurmaten gelden voor een deurnaad van 4 mm.

KI87SSD30

Maten in mm

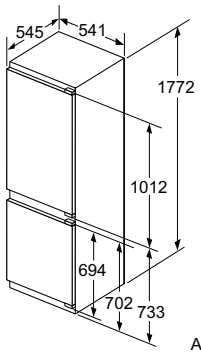

Afmeting in mm

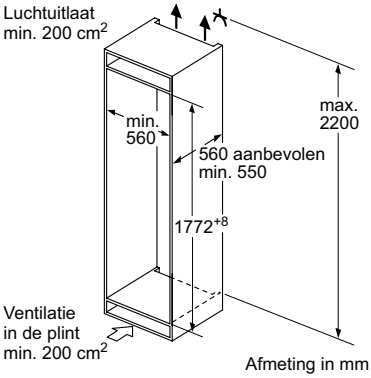

Afmeting in mm

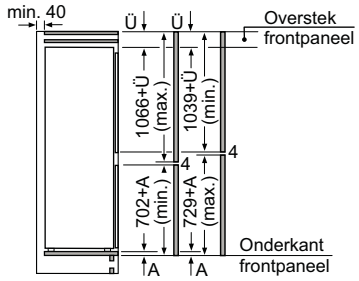

De aangegeven meubeldeurmaten gelden voor een deurnaad van 4 mm.

Afmeting in mm

KI86NVF30

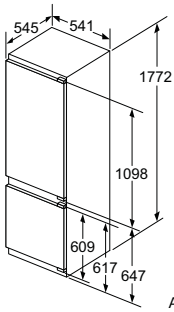

Afmeting in mm

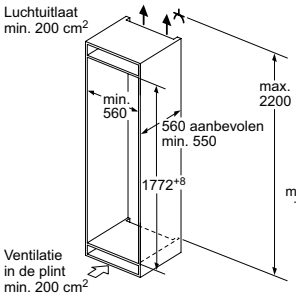

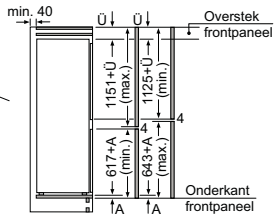

De aangegeven meubeldeurmaten gelden voor een deurnaad van 4 mm.

Afmeting in mm

KI87VVF30

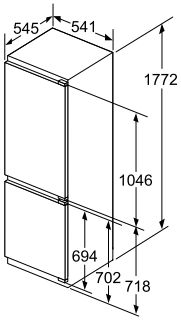

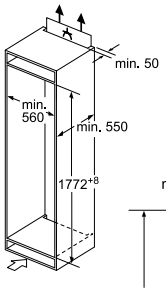

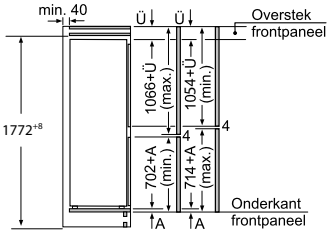

De aangegeven meubeldeurmaten gelden voor een deurnaad van 4 mm.

KI34VV50

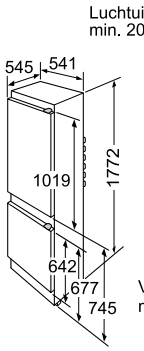

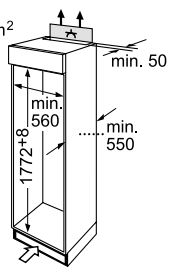

Ventilatie in sokkel
min. 200 cm2

Afmetingen in mm

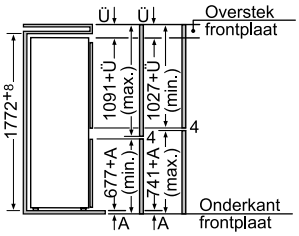

Bij grotere maten (1780-1790) moet op de nis een afstandsstrip worden aangebracht. De aangegeven meubeldeur maten gelden voor een deurvoeg van 4 mm. Bij toepassing van een andere voegbreedte (max. 14 mm) moeten de maten worden aangepast

Afmetingen in mm

KI34VV22FF

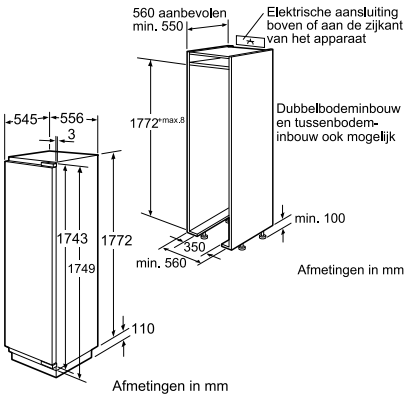

Afmetingen in mm

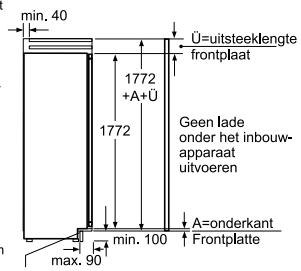

Afmetingen in mm

KI42FP60

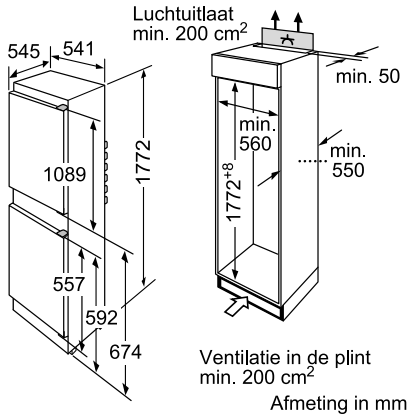

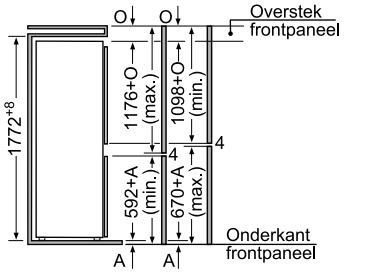

De aangegeven meubeldeurmaten gelden voor een deurnaad van 4 mm. Bij toepassing van een andere voegbreedte (max. 14 mm) moeten de afmetingen aangepast worden.

Afmeting in mm

KI38VV20

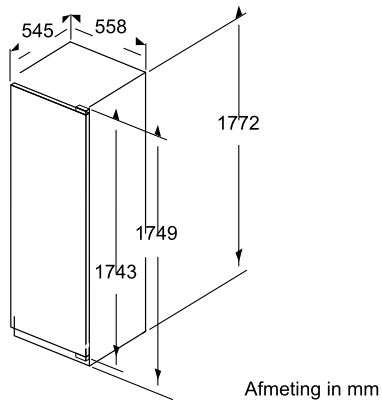

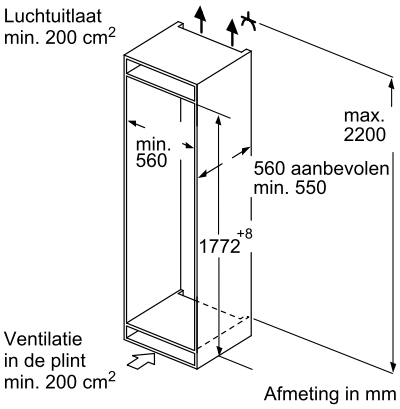

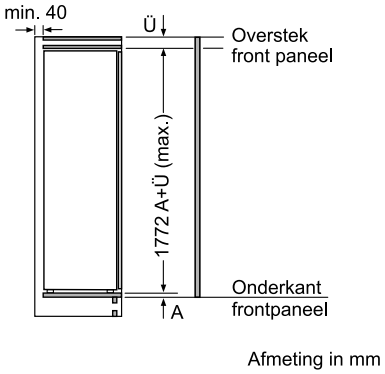

KI82LSD40 / KI82LAD30 / KI81RAD30

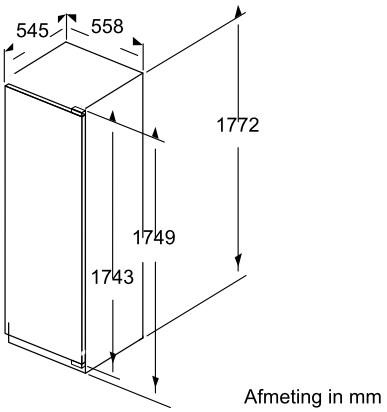

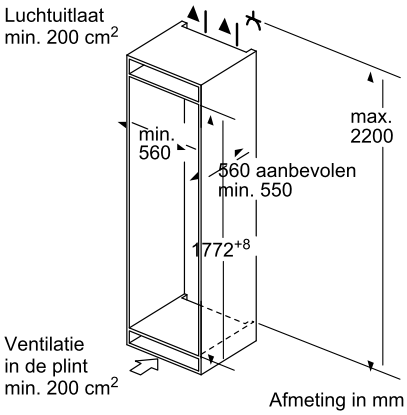

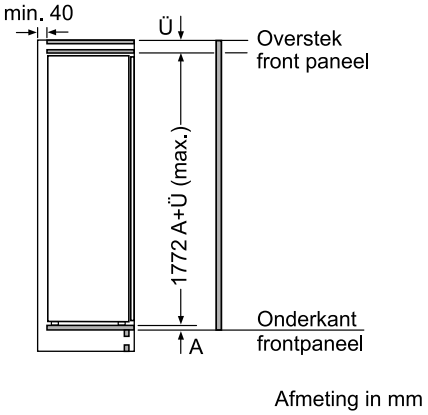

GI81NAC30

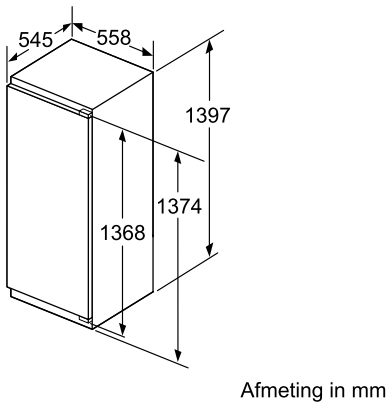

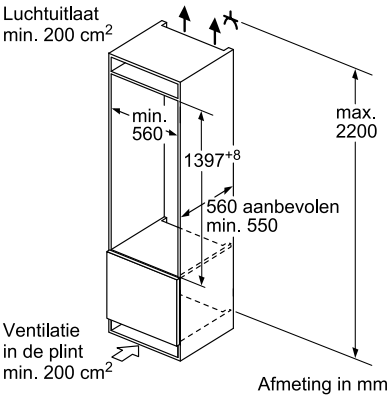

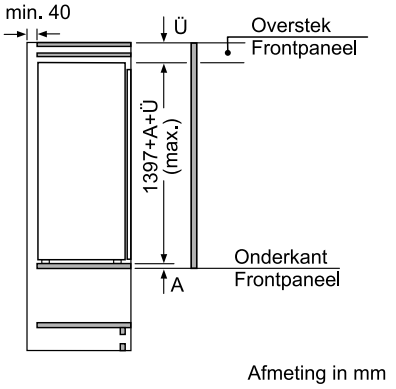

KI51FSD40 / KI52FSD30 / KI52LAD30 / KI51RAD30

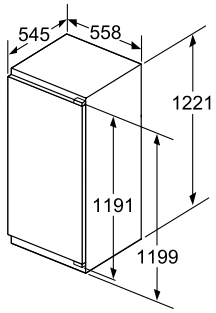

Afmeting in mm

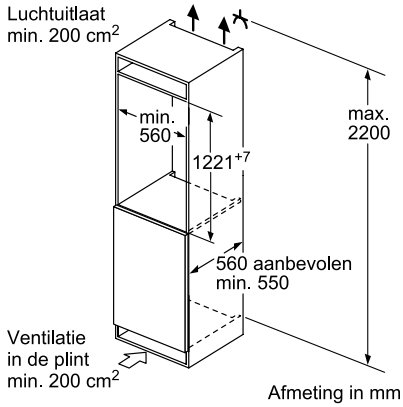

Afmeting in mm

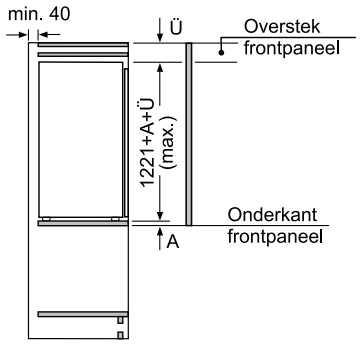

Afmeting in mm

KI41FSD40 / KI42LSD30 / KI41RSD30

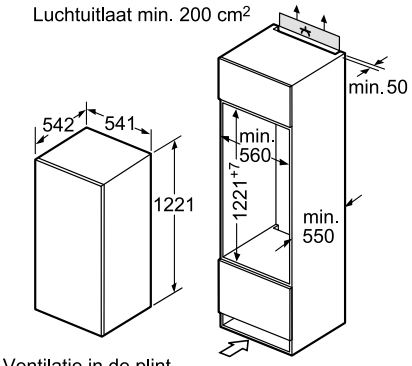

Afmeting in mm

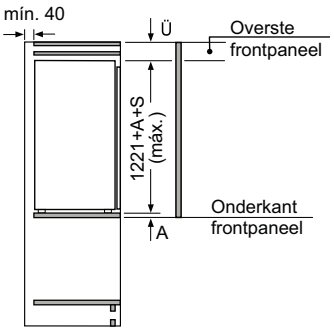

Afmeting in mm

KI24LV52 / KI24RV52 / GI41NAC30

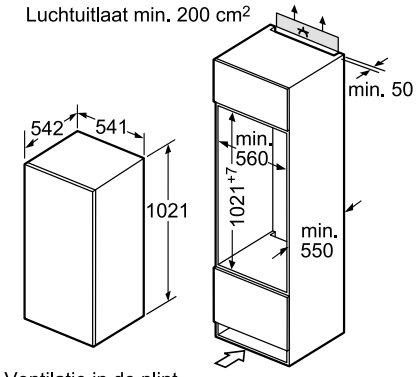

Afmeting in mm

KI20LV52 / KI20RV52

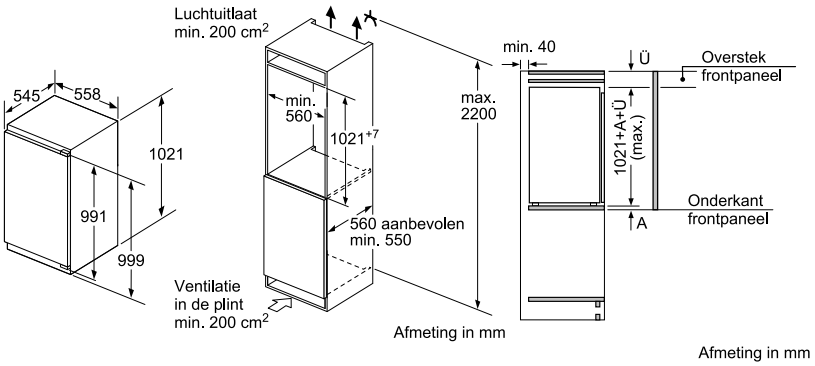

Afmeting in mm

Afmeting in mm

KI31RSD40 / KI31RSD30 / GI31NAC30

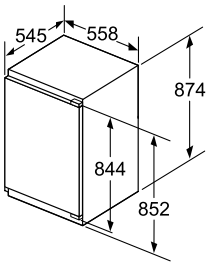

Afmeting in mm

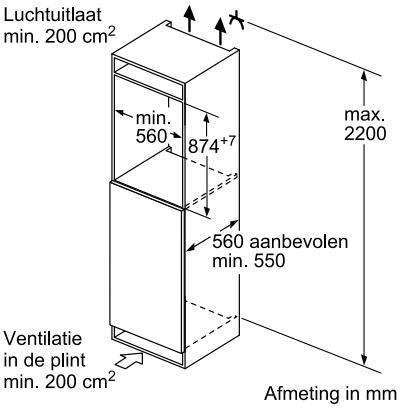

Afmeting in mm

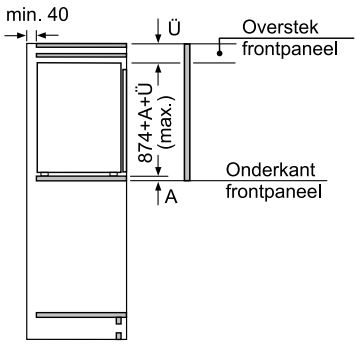

Afmeting in mm

KI21RAD40 / KI21RGD30

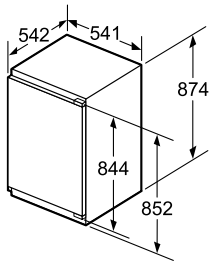

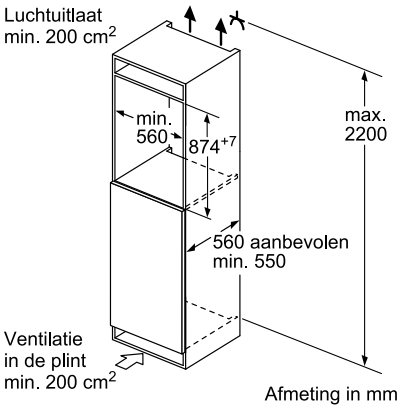

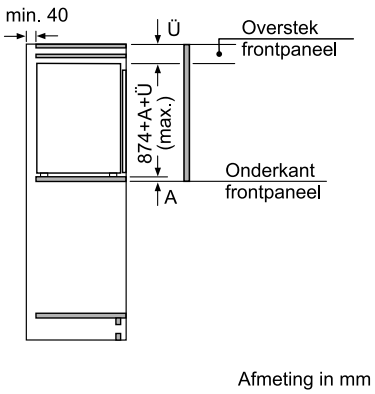

KI18LV52 / KI18RV52

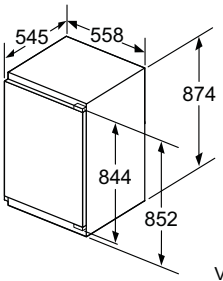

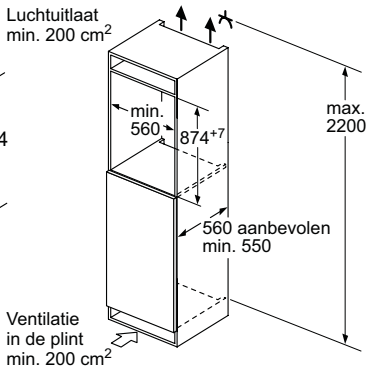

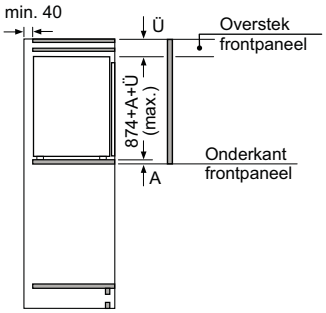

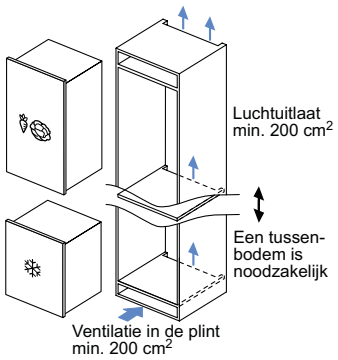

GI21VAD30

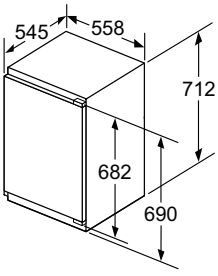

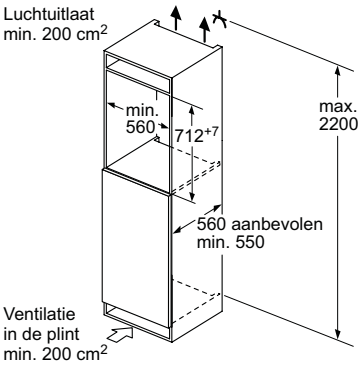

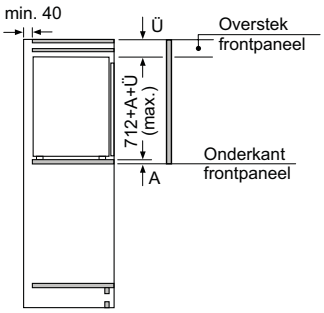

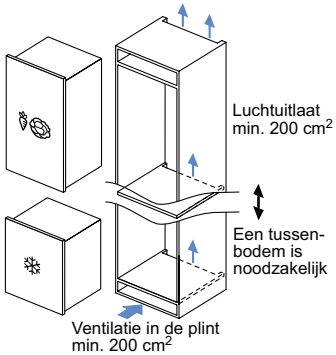

GI11VAD30

Vrijstaande Europese side-by-sides

	a	b	c	d	e	f
KSW36, GSD36	187	60	65	58	60	119.5
KSV36, KSF36, GSN36, GSV36	186					
KSV33, GSN33, GSV33	176					
KSV29, GSN29, GSV29	161					
GSV24	146					
GSN51	161	70	78	70	70	142
GSN54	176					
GSN58	191					

a Hoogte
b Breedte
c Diepte bij gesloten deur zonder greep en zonder afstandsstuk
d Diepte van de kast zonder afstandsstuk
e Breedte bij geopende deur zonder greep
f Diepte bij geopende deur zonder greep en zonder afstandsstuk

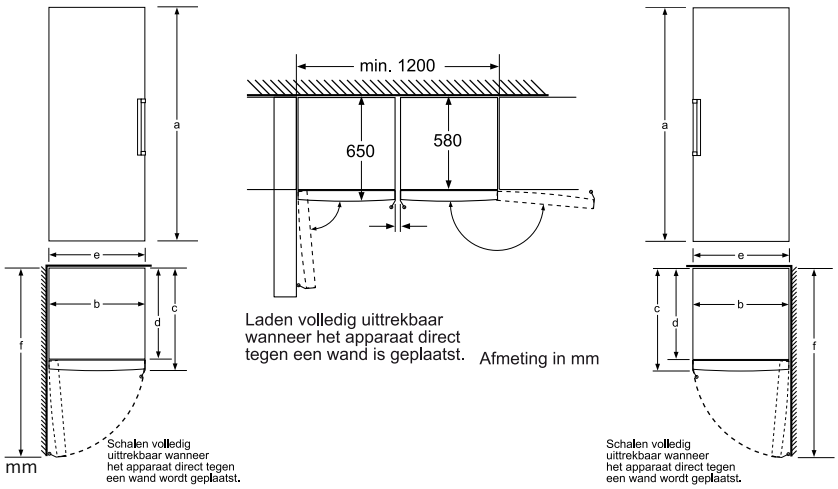

KS36WBI3P / GS36DBI2V

Vrijstaande Amerikaanse side-by-sides

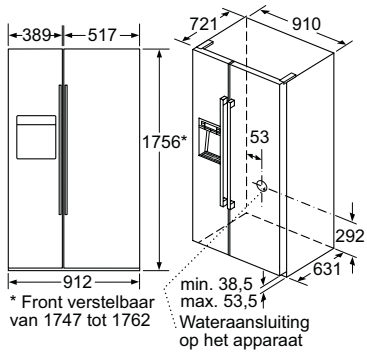

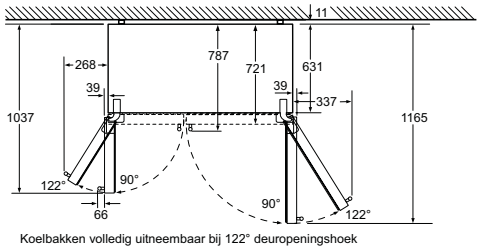

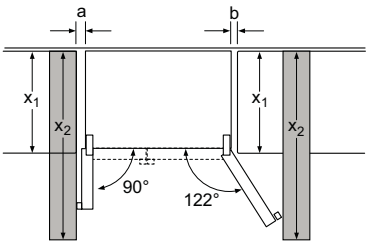

x_1 (meubeldiepte)	a	b
600	39	39
650	39	53
700	39	85
x_2 (wand)	105	337

KA92DHB31 / KA92DSB30 / KA92DSW30 / KA92DAI30 / KA92NLB35 / KA92NVI35

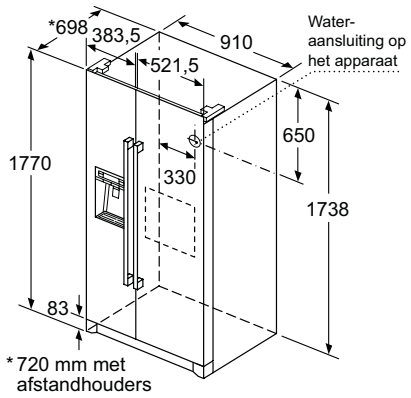

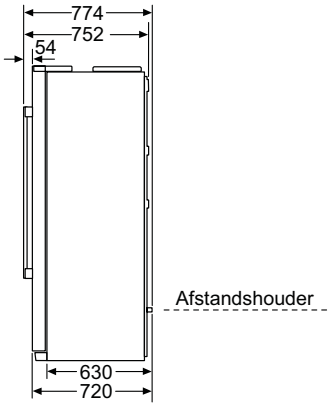

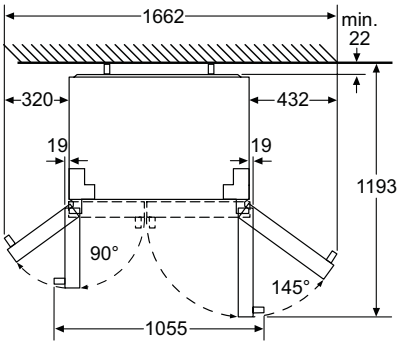

Laden volledig uittrekbaar bij 145° deuropening.

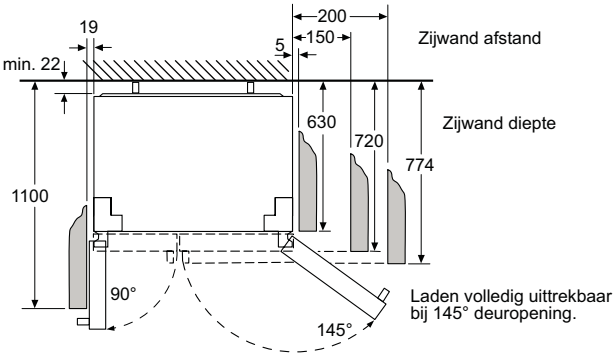

KA90DVI20

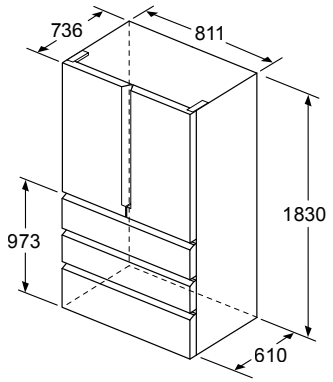

Afmeting in mm

KF86FPB2A

Apparaatnaam	a	b	c	d	e	f	g	h
KGN56 (Binnengreep)	1930	700	800	720	700	1450	800	12
KGN56 (Buitengreep)	1930	700	800	720	740	1450	840	12

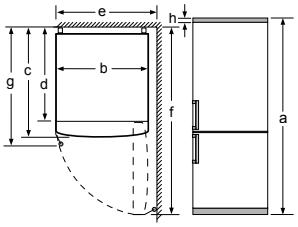

	Beschrijving
a	Hoogte
b	Breedte
c	Diepte bij gesloten deur zonder greep
d	Kastdiepte
e	Breedte bij 90° geopende deur
f	Diepte bij geopende deur
g	Diepte bij gesloten deur met greep
h	Luchtspleet voor de inbouw in de nis of inbouwkast

Afmeting in mm

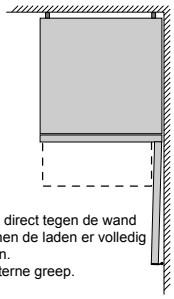

Wordt het apparaat direct tegen de wand geplaatst, dan kunnen de laden er volledig uitgetrokken worden.
* Met en zonder externe greep.

KG56FSB40 / KG56NHX3P / KG56FSB40

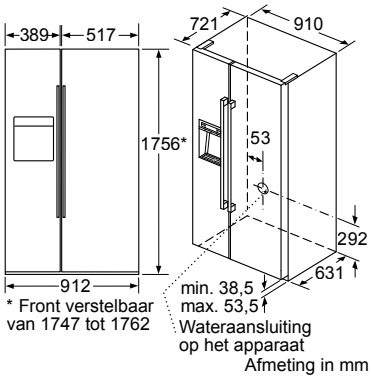

* Front verstelbaar van 1747 tot 1762

Afmeting in mm

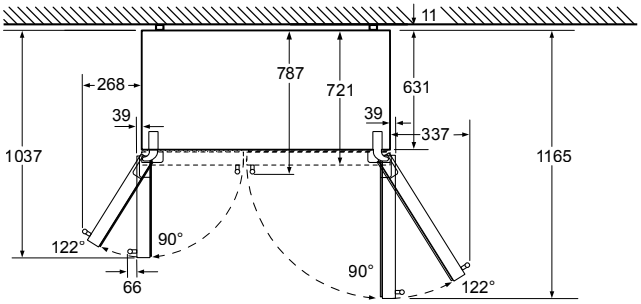

Koelbakken volledig uitneembaar bij 122° deuropeningshoek

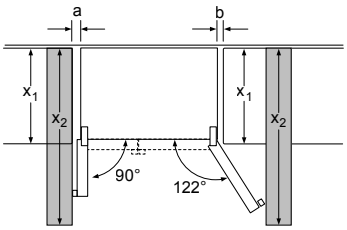

x_1 (meubeldiepte)	a	b
600	39	39
650	39	53
700	39	85
x_2 (wand)	105	337

KA92DHI31

Inbouwafmetingen 60 cm breed

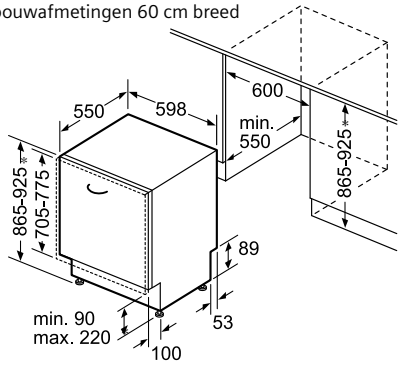

* Door hoogteverstelbare schroefvoeten
Sokkelhoogte bij apparaathoogte 865 - 90-160 mm
Sokkelhoogte bij apparaathoogte 925 - 150-220 mm

SX8... Maten in mm

Inbouwafmetingen 60 cm breed

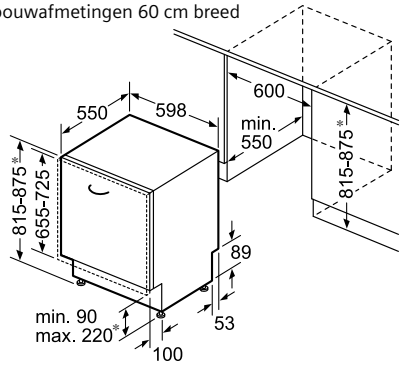

* Door hoogteverstelbare schroefvoeten
Sokkelhoogte bij apparaathoogte 815 - 90-160 mm
Sokkelhoogte bij apparaathoogte 875 - 150-220 mm

SN8... Maten in mm

Inbouwafmetingen 60 cm breed

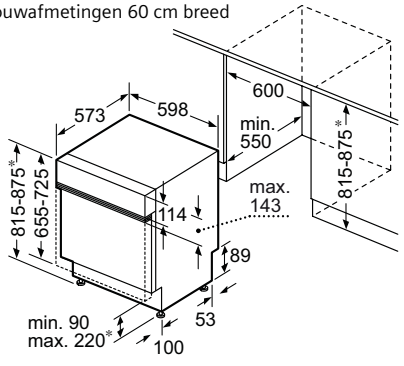

* Door in hoogte verstelbare schroefpoten
plinthoogte bij apparaathoogte 815: 90-160 mm
plinthoogte bij apparaathoogte 875: 150-220 mm

SN5... Maten in mm

Inbouwafmetingen 45 cm breed

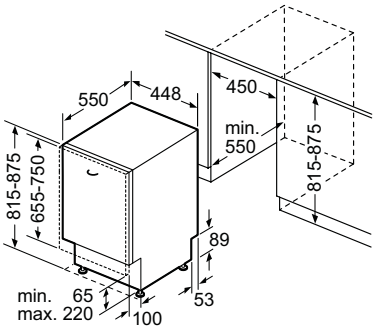

* Door hoogteverstelbare schroefvoeten
Sokkelhoogte bij apparaathoogte 865 - 90-160 mm
Sokkelhoogte bij apparaathoogte 925 - 150-220 mm

SR6...

Let op: wij willen u dringend adviseren géén inbouw-apparatuur (ovens, magnetrons, combi's ovens e.d) boven de vaatwasser in te plannen en in te bouwen in verband met vrijkomende stoom en damp uit de vaatwasser na programma-einde.

SX... of SN... met Varioscharnier

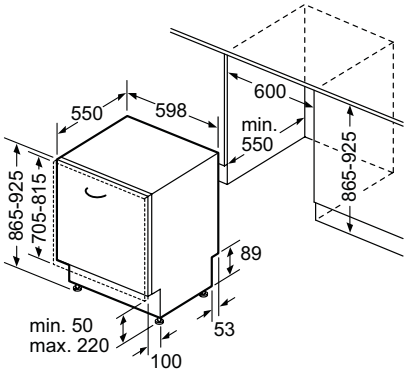

Afmeting in mm

SX-VarioScharnier

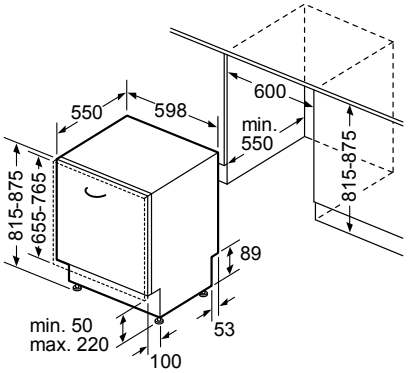

Afmeting in mm

SX-VarioScharnier

Aansluitafmetingen 60 cm

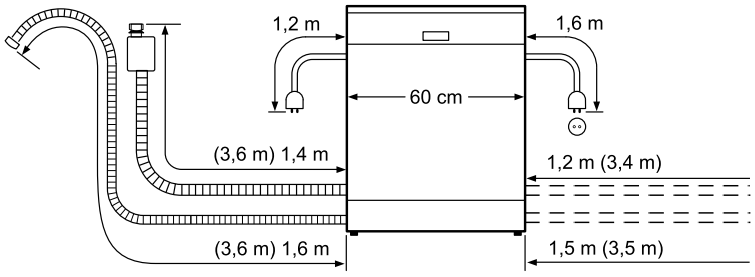

( ) Waarde met verlengingsset

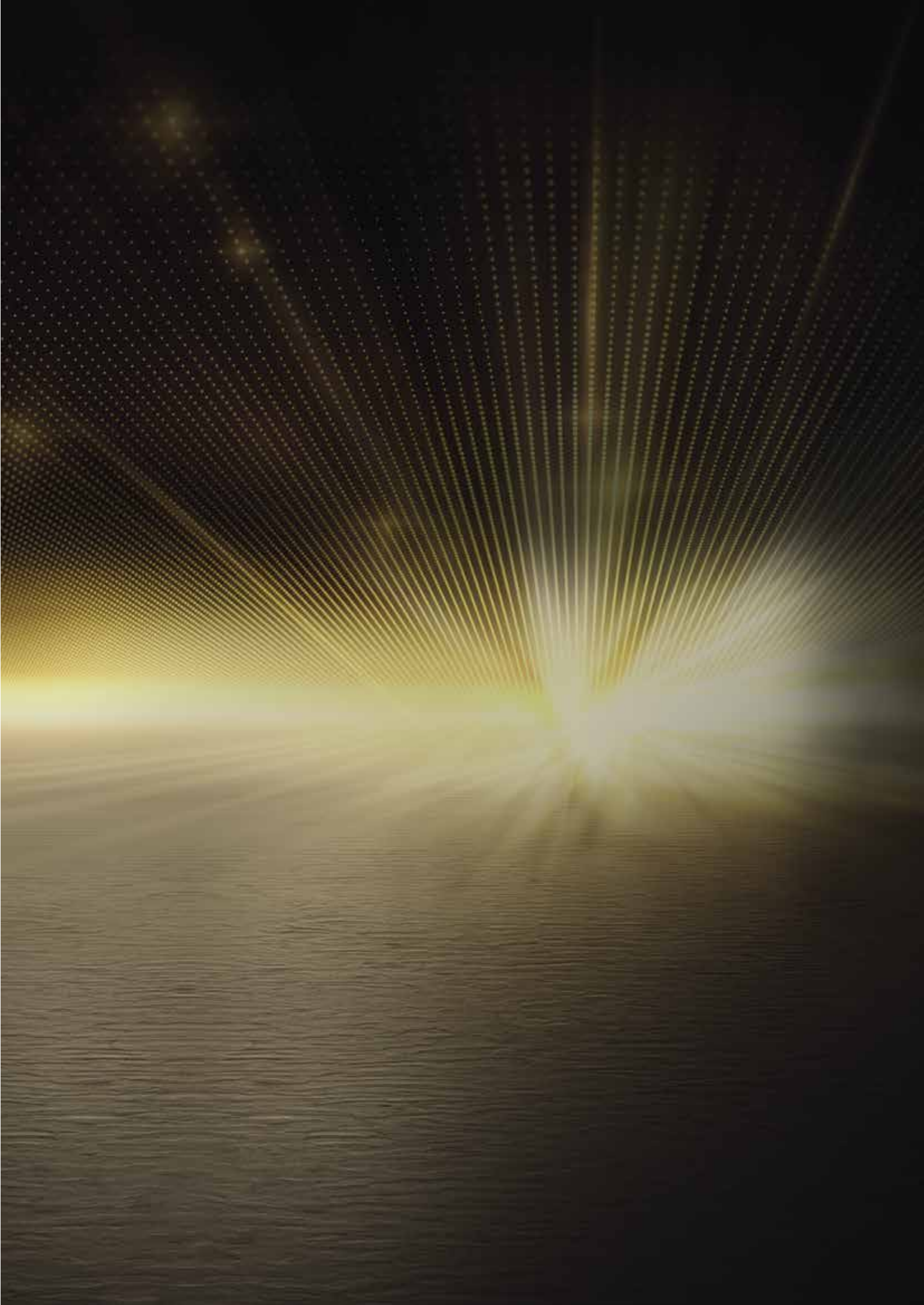

BSH Huishoudapparaten B.V.
BSH Group is licentiehouder van het merk Siemens van Siemens AG

Postbus 259, 2130 AG Hoofddorp
Internet: www.thefuturemovingin.nl / Telefoon: 088 - 424 4020
e-mail: infocentrum-siemens@bshg.com

Siemens Showroom
inspiratiehuis 20|20, Taurusavenue 36, 2132 LS Hoofddorp
Open van dinsdag tot en met zaterdag van 9:30 tot 17:00 uur.
Ook geopend op enkele zondagen. Voor meer informatie kijk op:
thefuturemovingin.nl/showroom

INSPIRATIEHUIS 20|20

Alle ruimte om Siemens apparatuur te ontdekken
www.inspiratiehuis2020.nl
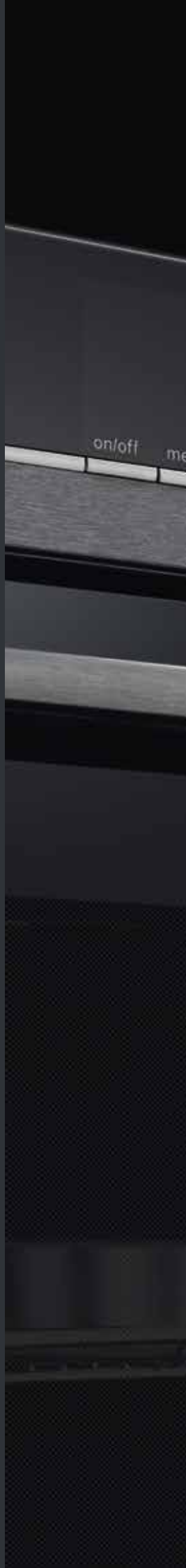
Prijzen zijn adviesprijzen en inclusief BTW. Zet-, drukfouten en prijswijzigingen voorbehouden. 018240 / Q8A0029897