

SIEMENS

Einbaugeräte 2019

Mehr Informationen auf siemens-home.bsh-group.ch.

Die Zukunft zieht ein.

Siemens Hausgeräte





Mit der Zeit.
Gegen die Uhr.

In einer Welt, die sich täglich schneller verändert, sehnen sich die Menschen nach Zeit. Mehr Zeit für das, was sie wirklich bewegt. Siemens steht für ein Leben, in dem Technologien, Design und Vernetzung neue Möglichkeiten und Freiräume schaffen. Indem sie sich Ihrem Alltag anpassen, unabhängig davon, wo Sie gerade sind, und mit Funktionsvielfalt und einzigartigem Design begeistern, sobald Sie wieder zu Hause sind.

So ist die Pizza im Siemens Backofen bis zu 10 Minuten schneller schön kross und das Geschirr mit varioSpeed Plus in bis zu 3-mal schnellerer Spülzeit wieder glänzend sauber.

Auch auf perfekt saubere Wäsche müssen Sie nicht länger lange warten. Die varioSpeed-Option spart in fast allen Programmen zwei Drittel Zeit, die Sie jetzt sinnvoller verbringen können als mit Hausarbeit.





Entdecken Sie neue Horizonte. In der vernetzten Welt von Home Connect.

Erledigen Sie Ihre Hausarbeit. Während Sie ausser Haus sind.



Eine Schnittstelle für alle Geräte.

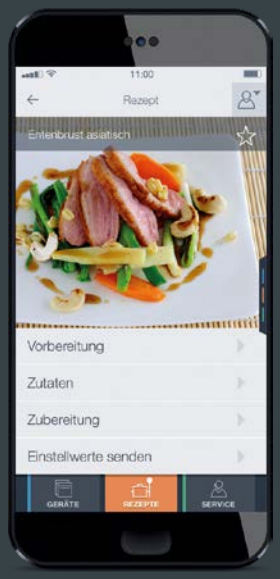

Einzigartige Funktionen für einen einfachen Alltag.



So leicht zu bedienen wie nie zuvor.

Bedienen Sie Ihre Siemens Hausgeräte mit Home Connect – von wo Sie wollen, wann Sie wollen. Home is where your app is.
Ihr Smartphone oder Tablet wird durch Home Connect zur Kommandozentrale des eigenen Zuhauses. Die Installation ist ganz einfach: App herunterladen, Hausgerät mit dem WLAN-Netzwerk verbinden, aktivieren – schon ist das Gerät über die App steuerbar. Dank eines übersichtlichen Menüs lässt sich die App vom ersten Moment an intuitiv bedienen.

Entdecken Sie, wie Home Connect Ihr Leben bereichern wird:
home-connect.com/ch
Kontakt: 0848 888 808 / service.ch@home-connect.com



Home Connect Funktionen.

Produktbereich Home Connect Funktionen	Kochen (Dunstabzugshaube, Kochfeld)	Kühlen	Waschen
Fernsteuerung	• Push-Benachrichtigungen • Rezepteinstellungen senden • Zutaten teilen • Vollautomatische Leistungssteuerung der Dunsthaube (cookControl)	• Push-Benachrichtigungen • superKühlen • Urlaubsmodus	• Start & Stopp • Push-Benachrichtigungen • Easy-Start-Assistent
Überwachung	• Kontrolle, ob Kochfeld ein/aus • Push-Benachrichtigungen über Programmstatus	• Innenraumkameras • Warnung, wenn Tür offen • Push-Benachrichtigungen über Status	• Restlaufzeit • Nutzungstipps zum Wasser- und Energieverbrauch • Push-Benachrichtigungen über Programmstatus
Diagnose & Hilfe	• Batteriestand des cookingSensor Plus Kochsensors • Onlineshop für passendes Zubehör • Digitale Gebrauchsanleitungen • Tipps und Tricks • Link zu Service und Kundendienst	• Onlineshop für passendes Zubehör • Tipps zur Lagerung der Lebensmittel • Kochtipps und Lebensmittelinformationen • Digitale Gebrauchsanleitungen • Tipps und Tricks • Link zu Service und Kundendienst	• Onlineshop für passendes Zubehör • Waschtipps • Digitale Gebrauchsanleitungen • Tipps und Tricks • Link zu Service und Kundendienst
Home Connect Geräte	EX901KXW1E (Seite 87) EX975KXW1E (Seite 87) EX901LVV1E (Seite 90) EX975LVV1E (Seite 90) EX875KYW1E (Seite 92) EX801KYW1E (Seite 92) EX675JYW1E (Seite 96) EX601JYW1E (Seite 98) EH675LFV1E (Seite 100) LR97CAQ50 (Seite 142) LR97CBS20 (Seite 142) LR99CQS20 (Seite 143) LF91BUV50 (Seite 144) LC91BUV50 (Seite 146) LC91BUR50 (Seite 146) LC97FVW60 (Seite 152) LC97FLV60 (Seite 152) LC91KWW60 (Seite 153) LC98KLV60 (Seite 153) LC98KMR60 (Seite 154)	KI86SHD40 (Seite 190) KG56NHX3P* (mit Innenraumkameras) KG39FPI45* KG39FSW45* KG39FSB45* KA92DHB31* (mit Innenraumkameras) KA92DSB30* KA92DSW30*	WM6HY891CH* WM6HY791CH* WM4HY791CH* WM6HW690CH* WM14U840EU*

* Produkte sind im Katalog «Siemens Hausgeräte 2019» gelistet.



Trocknen	Spülen	Kaffee	Backen
• Start & Stopp • Push-Benachrichtigungen • Easy-Start-Assistent	• Start & Stopp • Push-Benachrichtigungen • Easy-Start-Assistent	• Start & Stopp • Push-Benachrichtigungen • My Coffee • Kaffeerezepte aus aller Welt	• Start & Stopp • Push-Benachrichtigungen • Rezepteinstellungen senden • Zutaten teilen
• Restlaufzeit • Nutzungstipps zum Energieverbrauch • Push-Benachrichtigungen über Programmstatus	• Restlaufzeit • Frühzeitige Benachrichtigung, wenn Salz und Klarspüler zur Neige gehen • Tabs-Zähler • Push-Benachrichtigungen über Programmstatus	• Frühzeitige Benachrichtigung, wenn Wasser und Kaffeebohnen zur Neige gehen • Push-Benachrichtigungen über Programmstatus	• Restlaufzeit • Warnung, wenn Tür offen • Temperaturkontrolle • Push-Benachrichtigungen über Programmstatus
• Onlineshop für passendes Zubehör • Trocknungstipps • Digitale Gebrauchsanleitungen • Tipps und Tricks • Link zu Service und Kundendienst	• Onlineshop für passendes Zubehör • Digitale Gebrauchsanleitungen • Tipps und Tricks • Link zu Service und Kundendienst • Remote Diagnostic	• Onlineshop für passendes Zubehör • Kaffee-Know-how • Digitale Gebrauchsanleitungen • Tipps und Tricks • Link zu Service und Kundendienst • Remote Diagnostic	• Digitales gerätespezifisches Kochbuch • Onlineshop für passendes Zubehör • Kochtipps und Lebensmittelinformationen • Digitale Gebrauchsanleitungen • Tipps und Tricks • Link zu Service und Kundendienst • Remote Diagnostic
WT7HY791CH* WT7HY692CH* WT47X940EU*	SX578S36TE (Seite 232) SN578S36TE (Seite 232) SN778D86TE (Seite 235) SX778D86TE (Seite 235) SX678X36TE (Seite 236) SN678X36TE (Seite 236)	CT636LES6 (Seite 56) TI909701HC*	HS658GXS6C (Seite 35) HN678G4S6 (Seite 38) CM676G0S6 (Seite 48) CS658GRS7 (Seite 44) HE579GBS6 (Seite 72)

Sensorgesteuerte Technologie für höchste Effizienz: iSensoric.



Erstklassige Waschergebnisse und Trocknungsleistung.
Sensoren analysieren die Wäsche, das automatische Dosierprogramm i-Dos ermittelt die richtige Waschmittelmenge. Mit dem Feature autoDry wird die Wäsche automatisch getrocknet, bis der erforderliche Trockenheitsgrad erreicht ist.



Glänzendes Geschirr auf Knopfdruck.
Dank des Zusammenspiels von verschiedenen Sensoren sind viele Geschirrspülmaschinen von Siemens in der Lage, den gesamten Spül- und Trocknungsvorgang zu steuern und den Wasserverbrauch, die Wassertemperatur sowie die Trocknungszeit automatisch an den Verschmutzungsgrad des Geschirrs anzupassen.



Frisch, frischer, sensoFresh.
Die Siemens-iSensoric-Kühlgeräte sorgen mit acht verschiedenen Sensoren für deutlich längere Frische. Die freshSense-Funktion misst zum Beispiel die Temperatur innerhalb und ausserhalb des Kühlschranks. Wird eine Temperaturänderung festgestellt, gibt das Kontrollsystem automatisch Gegensteuer.



Automatisch lecker.
Backen kann komfortabel und gleichzeitig präzise sein. Zum Beispiel mit dem Backsensor. Wählen Sie einfach die Art der Backwaren aus. Der Backsensor misst die Feuchtigkeitskonzentration im Inneren des Teigs und erkennt, wann der Kuchen fertig ist.

Mehr zu den Hausgeräten mit iSensoric finden Sie auch online unter siemens-home.bsh-group.ch.



Die Hausgeräte von Siemens sind mit innovativen Sensoren und intelligenter Software ausgestattet. Dadurch wird Ihr Zuhause intelligenter, effizienter und vor allem komfortabler. Und Ihnen bleibt mehr Zeit, um jeden Moment zu geniessen und den Alltag hinter sich zu lassen.



Technik und Design werden eins: ausgezeichnet.

Design, das Zukunft gestaltet.
Fortschritt umgibt uns. Wir erleben ihn beispielsweise anhand moderner Architektur in Grossstädten. Design ist damit so etwas wie die Sprache des Fortschritts. Siemens entwickelt Technikwelten, in denen der Fortschritt mit allen Sinnen erlebbar ist.

Mit seiner architektonisch klaren Linienführung und innovativen Material- und Verarbeitungstechniken ist das Siemens-Design zum unverwechselbaren Qualitätsmerkmal geworden, das über viele Jahre hinweg Freude an gut gestalteten Produkten garantiert.



Preiswürdig: das Siemens-Design.
Das Siemens-Design zeichnet sich durch eine charakteristische Formensprache und viele Design-Preise aus.
Design macht den Fortschritt beherrschbar.

reddot design award

product design award



Mehr Nutzen. Weniger Verbrauch.

Die ressourcensparenden Hausgeräte von Siemens.

Die Bevölkerung wächst. Ressourcen leider nicht.
Heute leben über 7 Mrd. Menschen auf unserer Erde. Sie sehen fern, kochen, heizen, baden, spülen und kühlen Lebensmittel. Jeder Einzelne verbraucht dabei Strom und natürliche Rohstoffe wie Wasser. Und: Die Bevölkerung wächst weiter – und mit ihr die Nachfrage nach Energie und Trinkwasser. Dabei hat schon heute über 1 Mrd. Menschen keinen Zugang zu sauberem Trinkwasser. Da ist es nur konsequent, Ressourcen zu sparen.

Die meisten Ressourcen sparen Sie da, wo sie verbraucht werden: zu Hause.
Privathaushalte konsumieren 26% des Energieverbrauchs in Deutschland. Davon entfallen fast 40% auf die klassischen Hausgeräte. Und von den rund 130 Litern des täglichen Wasserverbrauchs entfällt fast ⅛ auf Waschen und Spülen. Mit dem Einsatz neuer, stromsparender Hausgeräte lässt sich hier einiges sparen – für die Umwelt und gegen die unaufhaltsam steigende Belastung Ihrer Haushaltskasse.

A+++ Energy

Wichtig!
Auf jedes Hausgerät wird eine vorgezogene Entsorgungsgebühr erhoben.
Die Gebühr wird Ihnen pro Apparat belastet. Der Gesetzgeber will, dass die Gebühr an den Endabnehmer weiterbelastet wird.

Ansätze Gerätebereich	vRG inkl. MwSt.	vRG exkl. MwSt.
Haushaltgeräte ohne Kühlen und Gefrieren		
Haushaltkleingeräte bis 5 kg	**CHF 0.60**	CHF 0.56
Haushaltkleingeräte von 5 kg bis 15 kg Mikrowellengeräte, Schaltkästen	**CHF 2.49**	CHF 2.31
Diverse Elektrogeräte von 15 kg bis 25 kg Leichte Dunstabzugshauben, Kochmulden	**CHF 5.99**	CHF 5.56
Elektrogrossgeräte von 25 kg bis 70 kg Backöfen, Geschirrspüler, Kochherde, Dampfgeräte, schwere Dunstabzugshauben	**CHF 11.97**	CHF 11.11
Elektrogrossgeräte von 70 kg bis 140 kg Waschmaschinen	**CHF 19.95**	CHF 18.52
Kühl- und Gefriergeräte		
Kühl- und Gefriergeräte von 25 kg bis 100 kg	**CHF 29.92**	CHF 27.78
Food Center von 100 kg bis 250 kg	**CHF 49.87**	CHF 46.30

Entsorgung gesichert!
S.EN.S



MINERGIE: mehr Lebensqualität, tieferer Energieverbrauch.
Siemens ist Mitglied von MINERGIE und unterstützt so die Ziele des nachhaltigen Bauens in mannigfaltiger Weise. MINERGIE ist eine geschützte Marke, ein Qualitätssiegel für Neubauten und modernisierte Altbauten. Es umfasst alle Gebäudekategorien und setzt eine Limite für den Energieverbrauch. Auf diese Weise werden Ziele gesetzt, ohne Auflagen zu machen, wie diese Ziele erreicht werden. Im Vordergrund steht der Komfort für die Nutzerschaft. Besser bauen nach MINERGIE hat mindestens drei Vorteile: höherer Komfort, verbesserte Werterhaltung und deutlich tiefere Energiekosten.

MINERGIE® MEMBER

Haushaltsgeräte finden und vergleichen mit compareco.ch.
Compareco ist der Haushaltsgerätefinder, mit dem Sie einfach und schnell den Energieverbrauch und die Eigenschaften von Haushaltsgeräten vergleichen können.
Ob Kühl- oder Gefriergerät, Geschirrspüler, Waschmaschine, Tumbler oder Ofen: In der umfangreichen Datenbank von compareco.ch finden Sie Informationen zu Energieeffizienz, Grösse und Leistung der Haushaltsgeräte von Siemens sowie weiterer Hersteller.

Siemens Home Appliances. Official Partner.

compareco.ch Haushaltsgerätefinder unterstützt von energieschweiz. Unser Engagement: unsere Zukunft.

Siemens präsentiert in der Umwelt Arena die ECOLOFT für supereffiziente Hausgeräte.
In der ECOLOFT unterstreicht Siemens auf eindrucksvolle Art und Weise ihre Vorreiterrolle im Nachhaltigkeitsbereich und gibt den Besuchern einen einmaligen Einblick in den Komfort und die Innovationen moderner Einbau-Hausgeräte. Entdecken Sie die Siemens-Geschirrspüler, die im Wettbewerbsvergleich ganz vorne mitspielen, wie auch modernste Backöfen und Herde, die Appetit aufs Kochen, Backen und Braten machen. Darüber hinaus erhalten Sie einen Überblick, wie viel Sparpotenzial in einem Haushalt steckt. Die ausgestellten Exponate gehören zu den besten ihrer Klasse. Dazu zählen zum Beispiel alle Siemens-Geschirrspüler mit dem ressourcenschonenden Trocknungssystem Zeolith. Diese innovative Technologie wurde unter anderem für den Umweltpreis der Schweiz 2012 in der Kategorie «Innovation» nominiert. Geschirrspüler mit der Zeolith-Technologie® befinden sich in der besten Energie-Effizienz-Klasse A+++.

Siemens Home Appliances. Official Partner.

umwelt arena
Kompetenz-Zentrum für Ökologie
Spreitenbach | Schweiz

Gehen Sie mit Siemens Hausgeräten in die Zukunft.



Fachberatung.
Für Qualität im höchsten Masse.
Besuchen Sie Siemens Hausgeräte an Fachmessen oder lassen Sie sich in den Siemens Showrooms in Geroldswil, Bern, Crissier oder Bioggio beraten. Das qualifizierte Fachpersonal ist stets auf dem neusten Stand und hilft Ihnen gerne, die perfekte Lösung für Ihr Zuhause zu finden.



Kochdemonstration.
Für die richtige Entscheidung.
Um Sie in Ihren Entscheidungen zu unterstützen, bietet Siemens Hausgeräte Ihnen kostenlose Vorführungen in den exklusiven Showrooms an. Hier erleben Sie hautnah die Vorteile der Geräte, erfahren alles über deren spezielle Funktionen und können sich live von den Möglichkeiten der innovativen Produkte überzeugen.



Heimvorführung.
Für die Leidenschaft in Ihrer Küche.
Um Ihre Küchengeräte bestens zu verstehen und Ihrer Kochleidenschaft optimal nachzugehen, bietet Siemens Hausgeräte individuelle Gerätevorführungen direkt bei Ihnen zu Hause an. Entscheiden Sie, was Sie an Ihren Geräten kochen und ausprobieren möchten.



My Siemens.
Für die Gelassenheit im Alltag.
Registrieren Sie sich noch heute und nutzen Sie die Angebote von Siemens Hausgeräte. Per Mausklick können Sie Ihre Garantieverlängerung abschliessen, Gebrauchsanleitungen in verschiedenen Sprachen herunterladen, Zubehör und Ersatzteile bestellen und dazu noch von 10% Online-Rabatt profitieren.



Kochkurs.
Für den persönlichen Erfolg mit erfolgreichen Geräten.
Sie haben sich in den letzten 3–6 Monaten schon von Ihrem Backofen überzeugen können? Dann gehen Sie noch einen Schritt weiter! Buchen Sie einen Kochkurs bei Siemens Hausgeräte, um noch mehr aus Ihrem Backofen zu holen. Vertiefen Sie Ihr Wissen über die Funktionen Ihres Gerätes und geniessen Sie den Erfolg danach.



Service/Garantie.
Für langanhaltende Zufriedenheit.
Bei Siemens Hausgeräten haben Sie die Möglichkeit, Ihre 2-jährige Garantie auf 5 Jahre zu verlängern. Dazu haben Sie bei EcoSilence Drive Motoren sogar 10 Jahre Garantie. Für die kontinuierliche Zufriedenheit steht Ihnen der kompetente Kundenservice bei Fragen jederzeit zur Verfügung.



Online-Shop.
Für zusätzliche Inspirationen.
Lassen Sie sich online bequem und einfach inspirieren. Hier finden Sie alles, was Ihr Herz und das Ihrer Küche begehrt. Profitieren Sie von 10% Online-Rabatt für Zubehör, Ersatzteile oder Pflegemittel für Ihre Siemens Hausgeräte. Schauen Sie vorbei unter: www.siemens-home.bsh-group.ch



Home Connect.
Für die Zukunft zu Hause.
Ihre WLAN-fähigen Hausgeräte von Siemens lassen sich bereits über die Home Connect App steuern. Jetzt ermöglicht diese Technologie zusätzlich die Verbindung Ihrer Geräte mit verschiedenen Partnern. Öffnen Sie sich für ein innovatives Lebensgefühl, und holen Sie sich die Zukunft nach Hause.

Inhaltsverzeichnis.

Die Einbau-Geräte von Siemens.
Die Zukunft zieht ein.





Backöfen	**Einleitung Backöfen**	16–33
	Dampf-Backöfen	34–35
	Backöfen mit Mikrowelle	36–39
	Einbau-Backöfen iQ700	40–41
	Einbau-Backöfen iQ500	62–68
Kompaktgeräte 45 cm	**Einleitung Kompaktgeräte**	42–43
	Steamer/Combi-Steamer	44–47
	Kompaktbacköfen/Mikrowellen	48–49
	Mikrowellengeräte	50–51
	Kaffeevollautomaten	52–56
	Sonderzubehör Backöfen iQ700	58–61
	Wärmeschubladen	57
Einbau-Herde	**Einleitung Einbau-Herde iQ500**	70–71
	Einbau-Herde iQ500	72–75
	Sonderzubehör für Backöfen und Einbauherde iQ500	76–77
Kochstellen	**Einleitung Kochstellen und Kochfelder**	78–86
	Kochstellen mit Induktion	87–103
	Glaskeramik-Kochstellen	104–109
	Domino-Kochstellen	110–111
	Gas-Kochstellen	112–115
	Montageanleitung für Induktions-Kochfelder	116–117
Tischlüfter	**Einleitung Tischlüfter**	118–119
	inductionAir System	120–123
	modulAir System	124–127
	downdraftAir System	128–129
Dunstabzugshauben	**Einleitung Dunstabzugshauben**	130–139
	Deckenlüfter	140–143
	Insel-Hauben	144–145
	Wand-Hauben	146–157
	Flachschirmhauben	158–163
	Lüfterbausteine/Zwischenbauhauben	164–167
	Umluftmodul/Sonderzubehör	168–169
Kälte- und Gefriergeräte	**Einleitung Kälte- und Gefriergeräte**	170–181
	Integrierbare Kälte- und Gefriergeräte	182–207
	side-by-side-Kühl-Gefrier-Kombinationen	208–215
Geschirrspüler	**Einleitung Geschirrspüler**	216–231
	Integrierbare Geschirrspüler	232–233
	Vollintegrierbare Geschirrspüler	235–239
	Modular-Geschirrspüler	240
	Unterbaugerät	241
	45-cm-Geschirrspüler	242–247
	Massskizzen und Planungshinweise	248–251
	Sonderzubehör Geschirrspüler	252–253
Waschmaschinen	Wasch- und Trocknungsvollautomat/ Waschvollautomat	254–255
Siemens Service	Warendeklaration	256–272
	Preisliste Zubehör und Sonderzubehör	273
	Energielabels	274–275
	My Siemens/Tradeplace	276–277
	Service	278–279
	Ausstellungen	280



Perfekt aufeinander abgestimmt.

Die iQ700-Einbaugeräte-Reihe.

45 60 45
Perfectly combinable

Das innovative, perfekt abgestimmte Design von Siemens.
Ob nebeneinander oder übereinander, die iQ700-Einbaugeräte-Reihe lässt sich beliebig kombinieren. Perfekt abgestimmtes Design heisst, dass alle Geräte eine einheitliche Blendenhöhe haben; so gibt es ausschliesslich nahtlose Übergänge. Und Sie können Ihre Küche jederzeit durch weitere Geräte beliebig ergänzen. Das Ergebnis gefällt nicht nur dem Geniessergaumen, sondern auch dem Auge.

Gleichbleibend hohe Qualität, noch mehr Möglichkeiten: mit der White Edition.
Die elegante White Edition bietet Ihnen zusätzliche Vielfalt – in einem neuen, stilvollen Design. Natürlich sind alle Vorteile des perfekt abgestimmten Designs gleichermassen in dieser Sonderausgabe vorhanden. Unendliche Flexibilität und Kombinierbarkeit. Und natürlich nahtlose Übergänge.





Macht eine grossartige Küche zur Haute Cuisine.

Entdecken Sie die Siemens Koch-Inspirationen.

Um alle Vorteile Ihres iQ700 Backofens voll auszuschöpfen, präsentiert Siemens Ihnen mit den Kochinspirationen exklusive Ideen für Ihre Küche. Freuen Sie sich auf Wissenswertes zu Ihrem Backofen und zu den innovativen Zubereitungsmöglichkeiten. Dazu werden Ihnen einzigartige und abwechslungsreiche Rezepte geboten, die garantiert jeden Gast beeindrucken. Alle Vorschläge sind dabei optimal auf die Funktionen des Backofens abgestimmt, um ein eindrucksvolles Kocherlebnis zu schaffen.
Wie wäre es zum Beispiel mit gebratenem Gemüse in Balsamicosauce? Oder mit einem Pavlova-Baiser mit Sahne und Himbeeren? Mit den Kochinspirationen von Siemens sind Ihrer kulinarischen Fantasie keine Grenzen mehr gesetzt.

Geniessen ist ganz leicht:
Beim Kauf eines iQ700 Backofens bekommen Sie die Kochinspirationen einfach dazu. Eine Abrufkarte liegt dem Backofen bei. Alles, was Sie dann noch tun müssen: Die Kochinspirationen über die Abrufkarte anfordern – schon können Sie mit der Zubereitung beginnen.


SIEMENS
SIEMENS
SIEMENS

Teilen Sie Ihre Lieblingsrezepte. Mit Ihrem Backofen.

Entdecken Sie köstliche Rezepte in der Home Connect App und senden Sie die passenden Einstellungen direkt an Ihren Siemens Backofen – von wo Sie wollen, wann Sie wollen. Home is where your app is.

Es kann so einfach sein, auf höchstem Niveau zu kochen:
Die Home Connect App bietet Ihnen dafür die passende Auswahl an köstlichen Rezepten. Wählen Sie Ihr Lieblingsgericht, senden Sie die idealen Einstellungen direkt an Ihren Backofen und überlassen Sie ihm die weitere Zubereitung. Alles, was Sie dann noch tun müssen: das Gericht geniessen.

Erleben Sie, wie ein Backofen Ihnen maximale Freiheit und Flexibilität bieten kann. Dank Home Connect und der Home Connect App sind Sie jetzt in der Lage, Kochprogramme zu starten, zu beenden und die Einstellungen intuitiv zu ändern – ohne dabei in der Küche sein zu müssen.

Bedienen Sie Ihre Siemens Hausgeräte mit Home Connect – von wo Sie wollen, wann Sie wollen. Home is where your app is.




Quiche, Tarte
12:04
SIEMENS
SIEMENS
SIEMENS

Zeit für mehr Möglichkeiten. Beim Kochen und darüber hinaus.

Die innovativen Backöfen von Siemens.



100 % Heissluft, weniger Energieverbrauch: Heissluft eco.
Für alle, die gerne Heissluft nutzen und dabei auch noch Energie sparen möchten: Die Siemens-Innovation Heissluft eco bietet nicht nur geringere Energiewerte, sondern gleichzeitig perfekte Koch- und Backergebnisse. Ob Tiefkühlpizza, Kuchen oder Lasagne – die Heizart Heissluft eco mit spezieller Temperaturkontrolle wurde gezielt für das energiesparende Backen und Braten mit Heissluft auf einer Ebene optimiert.

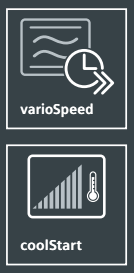

100 % Geschmack, bis zu 50 % Zeitersparnis: varioSpeed und coolStart.
Es ist ganz einfach, doppelt so schnell zu sein: ein Knopfdruck. Denn die integrierte Mikrowelle hilft nicht nur beim Auftauen und Erwärmen. Sie verkürzt die Zubereitungszeit aller Gerichte im Backofen, indem sie zur gewählten Heizart zugeschaltet wird. Und das bei perfekter Qualität. Auch gefrorene Lebensmittel können mit der coolStart-Funktion noch schneller zubereitet werden, ganz ohne Vorheizen. Das spart Zeit und wertvolle Energie.



Gute Aussichten, schöne Farben, beste Bedienung.
Nie hat es mehr Spass gemacht, einen Backofen zu bedienen: grösseres Display, leuchtende Farben, hoher Kontrast und beste Auflösung. Durch die benutzerfreundliche Menüführung des neuen Touchdisplays wird jede Einstellung intuitiv ausgeführt. Behalten Sie ganz einfach die volle Kontrolle über Ihren Backofen mit dem TFT-Touchdisplay Plus, dem TFT-Touchdisplay oder dem TFT-Display.



Jetzt wird alles, was mit Ihrem Ofen zu tun hat, zum Genuss. Sogar die Reinigung.
Machen Sie sich nie wieder Gedanken über die mühevolle Reinigung Ihres Backofens. Durch die Reinigungsfunktion von activeClean® reinigt sich Ihr Backofen fast wie von selbst.



Ihr Haushalt in einer App: Home Connect.
Bedienen Sie Ihre Siemens Hausgeräte mit Home Connect – von wo Sie wollen, wann Sie wollen. Home is where your app is.


SIEMENS

Geschmack braucht genau die Zeit, die Sie haben.

Die iQ700 Backöfen mit varioSpeed.



Einfacher Knopfdruck.
Doppelt so schnell.
Es ist ganz einfach, doppelt so schnell zu sein: ein Knopfdruck. Denn die integrierte Mikrowelle hilft nicht nur beim Auftauen und Erwärmen. Sie verkürzt die Zubereitungszeit aller Gerichte im Backofen, indem sie zur gewählten Heizart zugeschaltet wird. Und das bei perfekter Qualität.



coolStart: bei Tiefkühlgerichten ist kein Vorheizen mehr nötig.
Die Zubereitung von gefrorenen Lebensmitteln geht jetzt noch schneller – dank der innovativen coolStart-Funktion. So können Sie viele Gerichte schnell und ohne Vorheizen zubereiten – was besonders angenehm zeitsparend ist.

Hochwertige Displays und ein bedienerfreundliches Menü: für perfekte Menüs.

Nie war es so einfach, alles im Blick zu haben. Grösser, hellere Farben, höherer Kontrast und eine bessere Auflösung. Egal, woher Sie schauen, die neuen Displayvarianten sind immer gut erkennbar. Ob Sie nur die Grundfunktionen des TFT-Displays nutzen oder die Extrafunktionen des TFT-Touchdisplay Plus, die Menüführung ist immer einfach und intuitiv. Lernen Sie blitzschnell alle Grundfunktionen kennen und lassen Sie sich von der Menü-Navigation unterstützen.







TFT-Touchdisplay Plus.
Dank einer benutzerfreundlichen Menüstruktur und der einfach zu bedienenden Touch-Navigation wird das Bedienen Ihres Backofens zum Kinderspiel. Lassen Sie sich vom iQ700 Backofen durch das vielfältige Menü führen und stellen Sie ihn auf Ihre Kochgewohnheiten ein.







TFT-Touchdisplay.
Durch die benutzerfreundliche Menü-Navigation wird es für Sie ganz einfach, das Gerät auf Ihre Ess- und Kochgewohnheiten einzustellen. Nutzen Sie alle Vorteile, die Ihnen das ausgefeilte Menü bietet, und das ganz ohne Aufwand.





TFT-Display.
Lassen Sie sich von Ihrem Backofen durch das Menü führen. Finden Sie mühelos immer die richtige Einstellung für Ihre Gerichte.

Die wichtigsten Ausstattungsmerkmale.





Home Connect:
Alles im Griff. Von Überall.
Erleben Sie, wie ein Backofen Ihnen maximale Freiheit und Flexibilität bieten kann. Dank Home Connect und der Home Connect App sind Sie jetzt in der Lage, Kochprogramme zu starten, zu beenden und die Einstellungen intuitiv zu ändern – ohne dabei in der Küche sein zu müssen.

cookControl:
So geht Braten ganz einfach.
Die elektronische Bratautomatik cookControl bietet bis zu 40 Programme zur perfekten Zubereitung von Fleisch und Fisch. Einfach das gewünschte Programm auswählen und das Gewicht eingeben – alles Weitere geht automatisch.

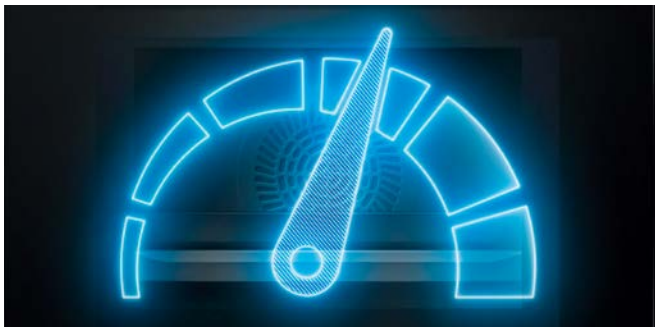



varioSpeed:
Einfacher Knopfdruck. Doppelt so schnell.
Mit varioSpeed ist es ganz einfach, doppelt so schnell zu sein – ein Knopfdruck reicht. Denn die integrierte Mikrowelle hilft nicht nur beim Auftauen und Erwärmen. Sie verkürzt die Zubereitungszeit aller Gerichte im Backofen um bis zu 50 %, indem sie zur gewählten Heizart zugeschaltet wird. Und das bei perfekter Qualität.

coolStart:
nachwürzen statt vorheizen.
Die Zubereitung von gefrorenen Lebensmitteln geht jetzt noch schneller – dank der innovativen coolStart-Funktion. So können Sie viele Gerichte schnell und ohne Vorheizen zubereiten – was besonders angenehm zeitsparend ist.

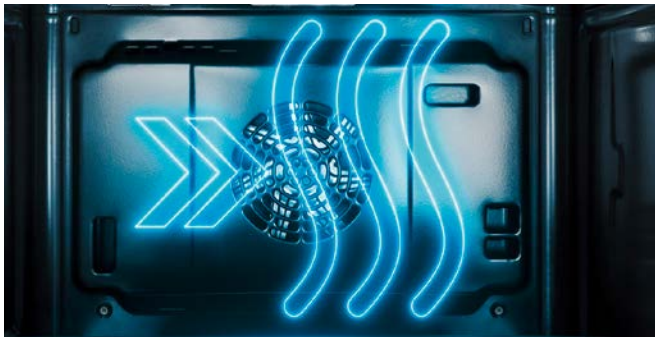

Schnellaufheizung:
schneller zur gewünschten Backtemperatur.
Dank der innovativen Schnellaufheizung heizt Ihr Backofen aussergewöhnlich schnell vor – ohne dabei mehr Energie zu verbrauchen. Schon in etwa 5 Minuten ist eine Temperatur von 175°C erreicht (mit 3D-Heissluft Plus).

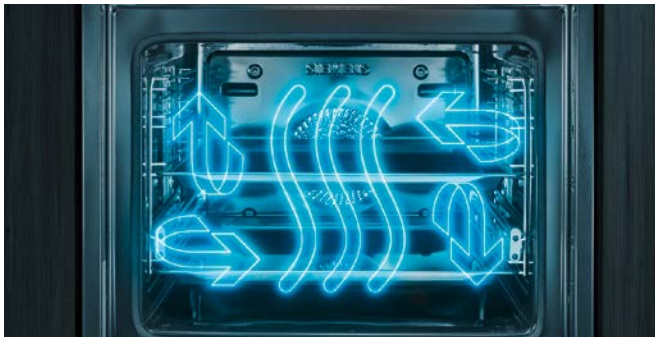

4D-Heissluft:
auf jeder Ebene gelungen.
Wählen Sie ganz flexibel, welche Einschubebene Sie zum Zubereiten nutzen wollen. Die innovative Technologie des Lüftermotors ermöglicht eine ideale Wärmeverteilung im Backofeninnenraum. Dadurch gelingt Ihr Gericht unabhängig von der Einschubebene.



3D-Heissluft plus:
Optimal für beste Backergebnisse.
Ob Kuchen, Plätzchen oder Pizza, ob auf einem, zwei oder drei Backblechen gleichzeitig: Die innovative Wärmeverteilung im Backraum sorgt für ein perfektes Ergebnis.



Heissluft sanft.
Heissluft sanft ist eine intelligente Heizart für die schonende Zubereitung von Fleisch, Fisch und Gebäck. Das Gerät regelt optimal die Energiezufuhr in den Garraum. Das Gargut wird phasenweise mit Restwärme zubereitet. So bleibt es saftiger und bräunt weniger.

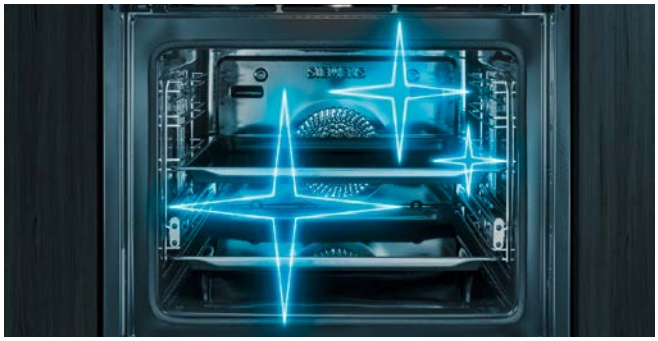



activeClean®: die Selbstreinigungsautomatik/Pyrolyse für müheloses Reinigen des Backofens.
Dank activeClean® reinigt sich Ihr Backofen nun wie von selbst. Sie entfernen lediglich den losen Schmutz, und Ihr Backofen erledigt den Rest: Auf Knopfdruck zerfallen alle Back-, Brat- und Grillrückstände durch sehr hohe Temperaturen zu Asche. Mit einem feuchten Tuch können Sie ganz einfach die Überreste wegwischen.

Höchste Qualität. Für höchste Temperaturen.
Die spezielle Beschichtung der activeClean®-fähigen Auszüge ist für die hohen Temperaturen optimiert und damit die ideale Ergänzung zur Selbstreinigungsautomatik activeClean®.





Backsensor:
automatisch lecker.
Alles, was Sie beim Backen noch tun müssen: Teig zubereiten und gewünschtes Gericht auswählen. Mit der innovativen Sensor-Technologie wird der Backvorgang automatisch gesteuert. Der Backsensor ermittelt den Feuchtigkeitsgehalt im Backofeninnenraum und erkennt so, wann das Gericht fertig ist.

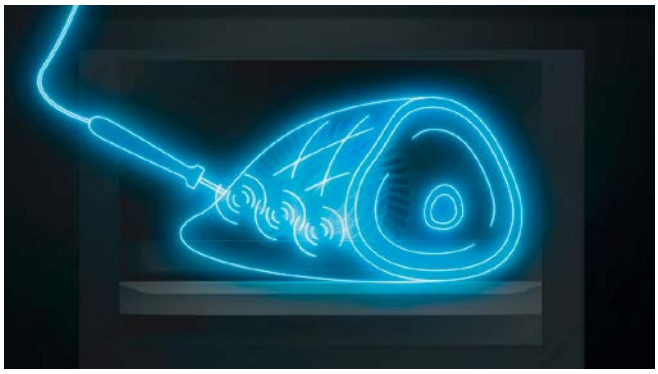



Bratenthermometer:
immer auf den Punkt genau.
Das innovative Bratenthermometer kann die Temperatur Ihres Essens genau und verlässlich bestimmen. Bei diesem Vorgang erfasst es präzise die Kerntemperatur des Bratens oder anderer Gerichte und kann genau festlegen, wann es auf den Punkt gegart ist.







TFT-Touchdisplay Plus:
Nie war es so einfach, einen Backofen zu bedienen.
Dank einer benutzerfreundlichen Menüstruktur und der einfach zu bedienenden Touch-Navigation wird das Bedienen Ihres Backofens zum Kinderspiel. Lassen Sie sich vom iQ700 Backofen durch das vielfältige Menü führen und stellen Sie ihn auf Ihre Kochgewohnheiten ein.



Dampfstoss-Funktion:
knusprige Krusten und saftige Braten.
Durch die regelmässige Zugabe von Wasserdampf zur üblichen Heizmethode wird es jetzt noch einfacher, perfekte Gerichte zuzubereiten. Die Feuchtigkeit verdunstet auf der Oberfläche, wodurch Ihr Gericht aussen knusprig wird und innen schön saftig bleibt. Zum Beispiel bei einem Braten oder einem Brot.

Die Dampfbacköfen und Dampfgarer iQ700.

Einfache Bedienung für eine ganz besonders schonende Zubereitung.

Die iQ700 Dampfbacköfen und Dampfgarer bieten noch mehr Möglichkeiten, perfekte und leckere Gerichte zuzubereiten. Durch die verschiedenen Funktionen brauchen Sie weder Fett noch Öl hinzuzugeben, um perfekte Ergebnisse zu erreichen. Ob in den 60-cm- oder 45-cm-Geräten, der grosse Innenraum der iQ700 Dampfbacköfen und Dampfgarer bietet Ihnen zusätzlich maximale Freiheit und Flexibilität. Ein Knopfdruck genügt, die Schwebe-blende fährt automatisch vor und der 1-Liter-Wassertank kann gefüllt werden. Die Blende lässt sich anschliessend von Hand in die ursprüngliche Position zurücksetzen.

Knusprige Krusten und saftige Braten: die Dampfstoss-Funktion.
Durch die regelmässige Zugabe von Wasserdampf zur üblichen Heizmethode wird es jetzt noch einfacher, perfekte Gerichte zuzubereiten. Die Feuchtigkeit verdunstet auf der Oberfläche, wodurch Ihr Gericht aussen knusprig wird und innen schön saftig bleibt. Zum Beispiel bei einem Braten oder einem Brot.

Gerichte schmackhaft und gesund zubereiten: mit der Dampfgaren-Funktion.
Egal ob Fisch, Gemüse oder Desserts, die Dampfgaren-Funktion ist eine gesunde und schmackhafte Art, Ihre Gerichte zu garen und aufzuwärmen. Ganz einfach mit heissem Wasserdampf. Das schont die Lebensmittel und schützt den Geschmack und die natürliche Farbe Ihrer Speisen.

Der Dampfbackofen: für jedes Lebensmittel die ideale Garart.
Er kann dampfgaren oder braten und backen oder beides gleichzeitig – damit bietet der Dampfbackofen für jedes Lebensmittel die optimale Zubereitungsart. Und erhält all das, was wichtig ist: Geschmack, Aroma, Biss, Vitamine und Nährstoffe.




12:04
Einstellungen
4D-Heißluft
160 °C
Dampfzugabe
on/off
menu
start/stop

Der einfachste Weg, einen Backofen zu reinigen: Lassen Sie ihn sich selbst reinigen.

activeClean® lässt Ihre Küche strahlen. Immer.





Eine perfekte Küche weitergedacht. Bis zur Reinigung.
Jetzt können Sie Ihre Gerichte noch unbeschwerter geniessen, denn um die Backofenreinigung müssen Sie sich keine Gedanken mehr machen: dank activeClean®. Nur ein Knopfdruck, und Ihr Backofen reinigt sich wie von selbst. Bei diesem Prozess, Pyrolyse genannt, erhitzt sich der Backofen auf sehr hohe Temperaturen, die Reste zerfallen zu Asche. Anschliessend kann er ganz einfach ausgewischt werden. Es ist nicht nur der effizienteste Weg, den gesamten Innenraum des Backofens zu reinigen, sondern auch der bequemste.

Höchste Qualität. Für höchste Temperaturen.
Die spezielle Beschichtung der activeClean®-fähigen Auszüge ist für die hohen Temperaturen optimiert und damit die ideale Ergänzung zur Selbstreinigungsautomatik activeClean®.

Der beschichtete Backofeninnenraum lässt sich mühelos reinigen: ecoClean Plus.
Die innovative ecoClean-Plus-Beschichtung erschwert lästiges Ein- und Anbrennen von Speiseresten an den beschichteten Bereichen. Und dank der funktionalen Gestaltung lassen sich alle Verschmutzungen im Backofeninnenraum mithilfe eines Reinigungsprogramms mühelos entfernen.

Weniger Zeit fürs Zubereiten. Mehr Zeit für das Zubereitete.

Weitere Innovationen, die Ihnen mehr Zeit für Genuss verschaffen.



Vorinstallierte Einstellempfehlungen garantieren beste Ergebnisse für eine Vielzahl von Gerichten: cookControl Plus.
Einfach das gewünschte Gericht auswählen und das Gewicht eingeben – die cookControl-Plus-Funktion bietet sofort individuelle Einstellempfehlungen für die perfekte Zubereitung. Bei einer Vielzahl von Gerichten, die cookControl Plus beinhaltet, erzielt man so auf zuverlässige Weise beste Ergebnisse.



Die Backofentür öffnet und schliesst sanft und leise dank des intelligenten Dämpfungsmechanismus: softMove.
Komfortable Bedienung des Ofens ohne Schieben oder Ziehen. Der intelligente Dämpfungsmechanismus sorgt für ein sanftes Öffnen und Schliessen der Backofentür.



Der Backofen erkennt von selbst, wann der Backvorgang abgeschlossen ist: mit dem Backsensor.
Alles, was Sie noch zu tun haben, ist den Teig vorzubereiten und auszuwählen, ob er auf dem Blech oder in der Form gebacken werden soll. Dank der innovativen Sensor-Technologie läuft der Backvorgang automatisch ab. Der Backsensor misst die Feuchtigkeit im Inneren des Backofens und erkennt, wann das Gericht fertig ist.



Grosser Komfort für grosse Flexibilität: der Systemauszug.
Machen Sie sich nie wieder Gedanken über die Einschubhöhe Ihres Backblechs, denn egal, was Sie zubereiten wollen, mit dem komfortablen Systemauszug gelingt es immer. So bleiben Sie flexibel auf allen Ebenen.



Perfekte Backergebnisse, unabhängig von der gewählten Einschubebene: 4D-Heissluft.
Wählen Sie mit höchster Flexibilität, welche Einschubebene Sie zum Zubereiten nutzen wollen. Die innovative Technologie des Lüftermotors ermöglicht eine ideale Wärmeverteilung im Backofeninnenraum. Dadurch gelingt Ihr Gericht unabhängig von der Einschubebene und immer genau so, wie Sie es wünschen.



Beste Bratergebnisse – so einfach wie nie zuvor: das Bratenthermometer Plus.
Dank drei verschiedener Messpunkte ist die innovative Bratenthermometer-Technologie in der Lage, die Kerntemperatur Ihres Gerichts zuverlässig und präzise zu erkennen und genau zu bestimmen, wann es auf den Punkt fertig ist.

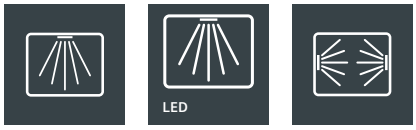

Jedes Gericht im richtigen Licht: die Halogen- und LED-Beleuchtung.
Je nach Modell gibt es verschiedene Arten von Beleuchtung. Von der Standard-Halogen-Beleuchtung bis hin zur Mehrebenen-LED-Innenbeleuchtung, jede sorgt für gutes Licht und zeigt Ihre Gerichte in vollem Glanz.

Backöfen – das Sortiment im Überblick.

Nutzen Sie die nachstehende Übersicht und finden Sie schnell und unkompliziert das passende Gerät.



iQ700 mit TFT-Touchdisplay Plus

	Heizarten	Schnelligkeit	Auszug	Reinigung	Home Connect	Beleuchtung	Farbe	Seite
Dampfbackofen mit TFT-Touchdisplay Plus								
HS658GXS6C	16	coolStart	3-fach-Vollauszug	ecoClean	■	Ebenen-LED	■	35
Einbau-Backöfen mit Mikrowelle und TFT-Touchdisplay Plus								
HN678G4S6	15	Integr. Mikrowelle	Systemauszug	activeClean®	■	Ebenen-LED	■	38
HM678G4S1C	15	Integr. Mikrowelle	Systemauszug	activeClean®	–	Ebenen-LED	■	39



iQ700 mit TFT-Touchdisplay

	Heizarten	Schnelligkeit	Auszug	Reinigung	Home Connect	Beleuchtung	Farbe	Seite
Dampfbackofen mit TFT-Touchdisplay								
HS636GDS1C	13	coolStart	nachrüstbar	–	–	LED	■	35
Einbau-Backöfen mit Mikrowelle und TFT-Touchdisplay								
HM676GBS1C	13	Integr. Mikrowelle	Systemauszug	activeClean®	–	LED	■	39
HM656GBS1C	13	Integr. Mikrowelle	Systemauszug	ecoClean	–	LED	■	39



iQ700 mit TFT-Display

	Heizarten	Schnelligkeit	Auszug	Reinigung	Home Connect	Beleuchtung	Farbe	Seite
Einbau-Backöfen mit TFT-Display								
HB673GCS1C	10	coolStart	nachrüstbar	activeClean®	–	Halogen	■	40
HB675GBS1	13	coolStart	nachrüstbar	activeClean®	–	Halogen	■	40
HB655GB.1C	13	coolStart	nachrüstbar	ecoClean	–	Halogen	□ ■	41
HB634GB.1	13	coolStart	nachrüstbar	–	–	Halogen	□ ■	41



iQ500 mit LCD-Display

	Heizarten	Auszug	Reinigung	Home Connect	Beleuchtung	Farbe	Seite
Einbau-Backofen mit Elektronik-Uhr							
HB578G5S0	9	nachrüstbar	activeClean®	–	Halogen	■	66
HB557A5S0	7	nachrüstbar	ecoClean	–	Halogen	■	67



iQ500

	Heizarten	Auszug	Reinigung	Home Connect	Beleuchtung	Farbe	Seite
Einbau-Backofen							
HB510ABR1	5	nachrüstbar	–	–	Halogen	■	67

□ = Weiss/Edelstahl

■ = Schwarz/Edelstahl



Die iQ700 Dampfbacköfen.

Die iQ700 Dampfbacköfen bieten sogar noch mehr Möglichkeiten für die Zubereitung geschmackvoller Gerichte. Nutzen Sie beispielsweise fullSteam, um Gemüse oder Kartoffeln ohne Verlust von Geschmack, Farbe oder Vitaminen zuzubereiten. Und da weder Öl noch Fett benötigt werden, ist die Zubereitung nicht nur schmackhaft, sondern auch gesund. Oder Sie bereiten mit der Dampfstoss-Funktion ideal knusprige und saftige Gerichte zu – so einfach und effizient wie möglich. Die maximale Grösse des Innenraums der iQ700 Dampfbacköfen bietet Ihnen höchste Freiheit und Flexibilität bei der Zubereitung von Gerichten beliebiger Grösse perfekt auf den Punkt.

Dampfbacköfen iQ700.







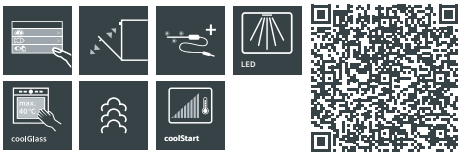

HS658GXS6C Edelstahl

CHF 5'860.–
CHF 5'441.04

Home Connect fähig über WLAN

exkl. vRG **CHF 11.97** / CHF 11.11

Backofentyp und Heizart
- Innenraumvolumen: 71 l
- Dampfbackofen mit 15 Beheizungsarten: 4D-Heissluft, Auftauen, Heissluft-Eco, Ober-/Unterhitze, Ober-/Unterhitze Eco, Umluftgrill-System, Grossflächengrill, Kleinflächengrill, Pizzastufe, Tiefkühl spezial, Separate Unterhitze, Intensivhitze, Sanftgaren, Vorwärmen, Dörren, Warmhalten
- Schnellaufheizung
- Temperaturregelung von 30 °C–250 °C
- Zusätzliche Beheizungsarten mit Dampf: Dampf 100%, Regenerieren, Gären, Auftauen
- Zusatzfunktionen: Automatisches Beschwaden, Entkalkungsprogramm, Reinigungshilfe, Automatischer Siedepunktabgleich, Trocknungsfunktion

Zubehörträger/Auszugssystem
- **Backofen mit Einhängegestell, 3-fach-Teleskop-Vollauszug mit Stopp-Funktion**

Komfort
- Komfort
- Temperaturvorschlag
- Ist-Temperaturanzeige
- Sabbat-Funktion
- **TFT-Touchdisplay Plus / 5,7"-TFT-Farb- und Grafik-Display mit directTouch-Funktion**
- Wassertank mit 1 l
- **Bratenthermometer Plus mit Mehrpunktmessung**
- **Backsensor – für vollautomatisches Backen**
- Klapptür mit softMove, gedämpftes Öffnen und Schliessen

Design
- Stangengriff
- **LED-Lampe, LED-Langfeldleuchte, Backofenbeleuchtung abschaltbar**

Reinigung
- **ecoClean-Plus-Ausstattung: Decke, Rückwand und Seitenwände**
- **ecoClean-Plus-Programm**

Zubehör
1 × Rost, 1 × Dampfbehälter, gelocht, Grösse XL, 1 × Dampfbehälter, gelocht, Grösse S, 1 × Dampfbehälter, ungelocht, Grösse S, 1 × Backblech emailliert, 1 × Universalpfanne

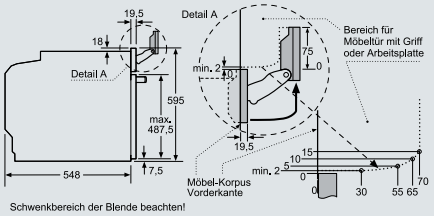

Schwenkbereich der Blende beachten!

Einbau mit einem Kochfeld.

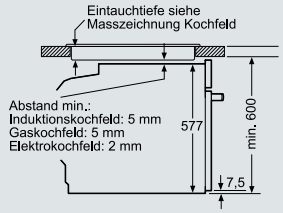

Wird das Gerät unter einem Kochfeld eingebaut, muss folgende Arbeitsplattenstärke (ggf. inkl. Unterkonstruktion) beachtet werden.

Kochfeld-Typ	min. Arbeitsplattenstärke	
	aufgesetzt	flächenbündig
Induktionskochfeld	37 mm	38 mm
Vollflächen-Induktionskochfeld	43 mm	48 mm
Gaskochfeld	32 mm	42 mm
Elektrokochfeld	22 mm	24 mm

Masse in mm

HS636GDS1C Edelstahl

CHF 4'680.–
CHF 4'345.40

exkl. vRG **CHF 11.97** / CHF 11.11

Backofentyp und Heizart
- Innenraumvolumen: 71 l
- Dampfbackofen mit 13 Beheizungsarten: 4D-Heissluft, Heissluft-Eco, Ober-/Unterhitze, Ober-/Unterhitze Eco, Umluftgrill-System, Grossflächengrill, Kleinflächengrill, Pizzastufe, Tiefkühl spezial, Separate Unterhitze, Sanftgaren, Vorwärmen, Warmhalten
- Schnellaufheizung
- Temperaturregelung von 30 °C–250 °C
- Zusätzliche Beheizungsarten mit Dampf: Dampf 100%, Regenerieren, Gären, Auftauen
- Zusatzfunktionen: Automatisches Beschwaden, Entkalkungsprogramm, Reinigungshilfe, Automatischer Siedepunktabgleich, Trocknungsfunktion

Zubehörträger/Auszugssystem
- Backofen mit Einhängegestell, Auszug nachrüstbar

Komfort
- Temperaturvorschlag
- Ist-Temperaturanzeige
- Sabbat-Funktion
- **TFT-Touchdisplay / 3,7"-TFT-Farb- und Grafik-Display mit directTouch-Funktion**
- Wassertank mit 1 l
- **Bratenthermometer Plus mit Mehrpunktmessung**
- Klapptür mit softMove, gedämpftes Öffnen und Schliessen

Design
- Stangengriff
- **LED-Lampe, Backofenbeleuchtung abschaltbar**

Reinigung
- ecoClean-Ausstattung: Rückwand

Zubehör
1 × Rost, 1 × Dampfbehälter, gelocht, Grösse XL, 1 × Dampfbehälter, gelocht, Grösse S, 1 × Dampfbehälter, ungelocht, Grösse S, 1 × Backblech emailliert, 1 × Universalpfanne

Sonderzubehör siehe Seiten 58–61

Dampfbacköfen

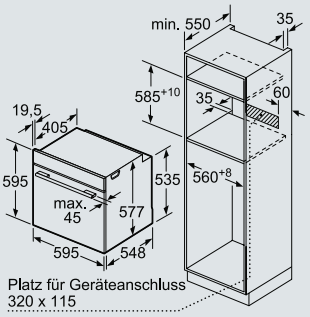

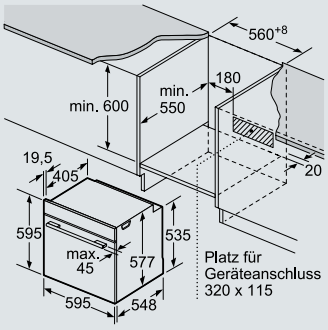

HS658GXS6C HS636GDS1C

Elektroanschluss:

HS658GXS6C
HS636GDS1C

400 V/230 V/3,6 kW
1-3 P+N+E/10 A/16 A
Festanschluss

Masse in mm

Die angegebenen Preise sind unverbindliche Preisempfehlungen; unsere Händler sind in der Gestaltung frei.


12:04
18min:52s
Fisch
on/off
menu
start/stop
SIEMENS

Doppelt so schnell – ein Kopfdruck genügt.

100% Geschmack und bis zu 50% Zeitersparnis – die iQ700 Backöfen mit varioSpeed.



varioSpeed

Zusammen doppelt so schnell: Die integrierte Mikrowelle ergänzt die konventionellen Heizarten des Backofens und verkürzt die Garzeit Ihrer Gerichte falls notwendig – mit immer genau dem perfekten Ergebnis, welches Sie erwarten. Sparen Sie bis zu 50% der Zeit, die Sie üblich brauchen, und nutzen Sie sie ganz nach Ihren Vorstellungen.

Backofen mit Mikrowelle, Dampfstoss-Funktion und Home Connect iQ700.



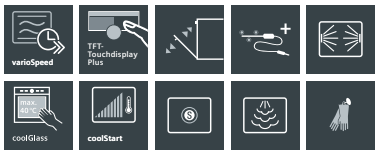

HN678G4S6
Edelstahl

CHF 6'760.–
CHF 6'276.69

Home Connect fähig über WLAN

exkl. vRG **CHF 11.97** / CHF 11.11

Backofentyp und Heizart
- Innenraumvolumen: 67 l
- Backofen mit Mikrowelle mit 15 Beheizungsarten: 4D-Heissluft, Heissluft-Eco, Ober-/Unterhitze, Ober-/Unterhitze Eco, Umluftgrill-System, Grossflächengrill, Kleinflächengrill, Pizzastufe, Tiefkühl spezial, Separate Unterhitze, Intensivhitze, Sanftgaren, Vorwärmen, Dörren, Warmhalten
- Schnellaufheizung
- Temperaturregelung von 30 °C–300 °C
- Max. Leistung: 900W; 5 Mikrowellen-Leistungsstufen (90W, 180W, 360W, 600W, 900W) und Inverter
- Zusätzliche Beheizungsarten mit Mikrowelle: Mikrowelle, Mikrowelle-Kombibetrieb
- **Zusätzliche Beheizungsarten mit Dampf: Regenerieren, Gären**
- Zusatzfunktionen: Automatisches Beschwaden, Entkalkungsprogramm, Reinigungshilfe, Automatischer Siedepunktabgleich

Zubehörträger/Auszugssystem
- **Backofen mit Einhängegestell, 1-fach-Teleskop-Auszug, pyrolysefähig**

Komfort
- Temperaturvorschlag
- Ist-Temperaturanzeige
- Aufheizkontrolle
- Sabbat-Funktion
- cookControl Plus
- **TFT-Touchdisplay Plus / 5,7"-TFT-Farb- und Grafik-Display mit directTouch-Funktion**
- Elektronik-Uhr
- Infotaste
- Externer Dampferzeuger
- Wassertank mit 1 l, Leeranzeige Wassertank
- **Bratenthermometer Plus mit Mehrpunktmessung**
- **Backsensor – für vollautomatisches Backen**
- Klapptür mit softMove, gedämpftes Öffnen und Schliessen

Design
- Drehknebel
- Stangengriff
- Backrohr (Innenfläche): Email anthrazit
- **LED-Lampe, LED-Langfeldleuchte, Backofenbeleuchtung abschaltbar**

Reinigung
- **activeClean® – Selbstreinigungsautomatik-Pyrolyse**
- **Pyrolysefähige Zubehörträger und Backbleche**
- Mikrowellentoptür

Zubehör
1 × Kombirost, 1 × Pizzaform, 1 × Backblech emailliert, 1 × Universalpfanne

Sonderzubehör siehe Seiten 58–61



Dampfstoss-Funktion.

Die Zugabe von Wasserdampf zu den klassischen Heizarten ermöglicht das ideale Zubereiten einer Vielzahl von Gerichten. Hiermit gelingt z. B. eine perfekte Brotkruste oder ein saftiger Braten, da die Feuchtigkeit an der Oberfläche der Speisen verdampft und sie dadurch knusprig werden oder saftig bleiben. Auch das Erhitzen von Speisen ist kein Problem, da die Feuchtigkeit erhalten bleibt.

Regenerieren.

Das Aufwärmen von bereits zubereiteten Gerichten nennt man «Regenerieren». Speisen werden dabei besonders schonend im 90–95 °C heissen Wasserdampf erwärmt und schmecken danach so gut wie frisch gekocht. Durch das Regenerieren bleibt sogar Fleisch wunderbar knusprig: So schmeckt der Festtagsbraten – auch wenn das Fest schon längst vorbei ist.

Backofen mit Mikrowelle und Dampfstoss-Funktion

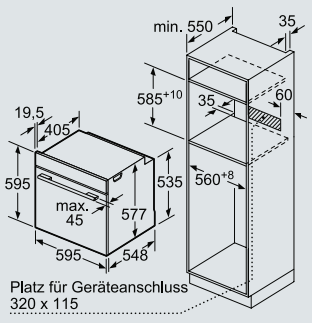

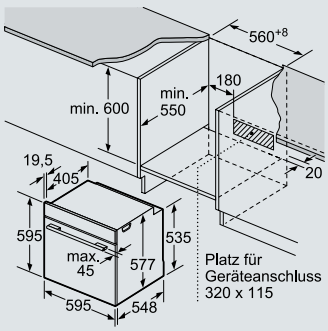

Elektroanschluss:
HN678G4S6
230 V/3,6 kW
1 P+N+E/16 A
Festanschluss

HN678G4S6 weitere Skizzen siehe Seite 35

Masse in mm

Die angegebenen Preise sind unverbindliche Preisempfehlungen; unsere Händler sind in der Gestaltung frei.

Backöfen mit Mikrowelle iQ700.





HM678G4S1C **CHF 6’200.–**
Edelstahl *CHF 5’756.73*

exkl. vRG **CHF 11.97** / CHF 11.11

Backofentyp und Heizart
- Innenraumvolumen: 67 l
- Backofen mit Mikrowelle mit 15 Beheizungsarten: 4D-Heissluft, Heissluft-Eco, Ober-/Unterhitze, Ober-/Unterhitze Eco, Umluftgrill-System, Grossflächengrill, Kleinflächengrill, Pizzastufe, Tiefkühl spezial, Separate Unterhitze, Intensivhitze, Sanftgaren, Vorwärmen, Dörren, Warmhalten
- Schnellaufheizung
- Temperaturregelung von 30 °C–300 °C
- Max. Leistung: 900 W; 5 Mikrowellen-Leistungsstufen (90 W, 180 W, 360 W, 600 W, 900 W) und Inverter
- Zusätzliche Beheizungsarten mit Mikrowelle: Mikrowelle, Mikrowelle-Kombibetrieb

Zubehörträger/Auszugssystem
- **Backofen mit Einhängegestell, 1-fach-Teleskop-Auszug, pyrolysefähig**

Komfort
- Temperaturvorschlag
- Ist-Temperaturanzeige
- Sabbat-Funktion
- cookControl Plus
- **TFT-Touchdisplay Plus / 5,7”-TFT-Farb- und Grafik-Display mit directTouch-Funktion**
- **Bratenthermometer Plus mit Mehrpunktmessung**
- **Backsensor – für vollautomatisches Backen**
- Klapptür mit softMove, gedämpftes Öffnen und Schliessen

Design
- Stangengriff
- Backrohr (Innenfläche): Email anthrazit
- **LED-Lampe, LED-Langfeldleuchte, Backofenbeleuchtung abschaltbar**

Reinigung
- **activeClean® – Selbstreinigungsautomatik-Pyrolyse**
- **Pyrolysefähige Zubehörträger und Backbleche**

Zubehör
1 × Kombirost, 1 × Backblech emailliert,
1 × Universalpfanne

Sonderzubehör siehe Seiten 58–61



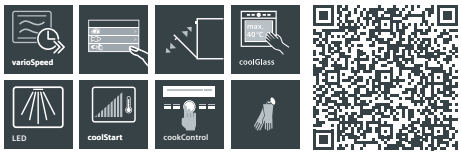

HM676GBS1C **CHF 4’760.–**
Edelstahl *CHF 4’419.68*

exkl. vRG **CHF 11.97** / CHF 11.11

Backofentyp und Heizart
- Innenraumvolumen: 67 l
- Backofen mit Mikrowelle mit 13 Beheizungsarten: 4D-Heissluft, Heissluft-Eco, Ober-/Unterhitze, Ober-/Unterhitze Eco, Umluftgrill-System, Grossflächengrill, Kleinflächengrill, Pizzastufe, Tiefkühl spezial, Separate Unterhitze, Sanftgaren, Vorwärmen, Warmhalten
- Schnellaufheizung
- Temperaturregelung von 30 °C–300 °C
- Max. Leistung: 900 W; 5 Mikrowellen-Leistungsstufen (90 W, 180 W, 360 W, 600 W, 900 W) und Inverter
- Zusätzliche Beheizungsarten mit Mikrowelle: Mikrowelle, Mikrowelle-Kombibetrieb

Komfort
- Temperaturvorschlag
- Ist-Temperaturanzeige
- Sabbat-Funktion
- cookControl Plus
- **TFT-Touchdisplay / 3,7”-TFT-Farb- und Grafik-Display mit directTouch-Funktion**
- Klapptür mit softMove, gedämpftes Öffnen und Schliessen

Design
- Stangengriff
- Backrohr (Innenfläche): Email anthrazit
- LED-Lampe, Backofenbeleuchtung abschaltbar

Reinigung
- **activeClean® – Selbstreinigungsautomatik-Pyrolyse**
- **Pyrolysefähige Zubehörträger und Backbleche**

Zubehör
1 × Kombirost, 1 × Backblech emailliert,
1 × Universalpfanne

Sonderzubehör siehe Seiten 58–61





HM656GBS1C **CHF 4’260.–**
Edelstahl *CHF 3’955.43*

exkl. vRG **CHF 11.97** / CHF 11.11

Backofentyp und Heizart
- Innenraumvolumen: 67 l
- Backofen mit Mikrowelle mit 13 Beheizungsarten: 4D-Heissluft, Heissluft-Eco, Ober-/Unterhitze, Ober-/Unterhitze Eco, Umluftgrill-System, Grossflächengrill, Kleinflächengrill, Pizzastufe, Tiefkühl spezial, Separate Unterhitze, Sanftgaren, Vorwärmen, Warmhalten
- Schnellaufheizung
- Temperaturregelung von 30 °C–300 °C
- Max. Leistung: 900 W; 5 Mikrowellen-Leistungsstufen (90 W, 180 W, 360 W, 600 W, 900 W) und Inverter
- Zusätzliche Beheizungsarten mit Mikrowelle: Mikrowelle, Mikrowelle-Kombibetrieb

Komfort
- Temperaturvorschlag
- Ist-Temperaturanzeige
- Sabbat-Funktion
- cookControl Plus
- **TFT-Touchdisplay / 3,7”-TFT-Farb- und Grafik-Display mit directTouch-Funktion**
- Klapptür mit softMove, gedämpftes Öffnen und Schliessen

Design
- Stangengriff
- Backrohr (Innenfläche): Email anthrazit
- LED-Lampe, Backofenbeleuchtung abschaltbar

Reinigung
- ecoClean-Plus-Ausstattung: Rückwand, Seitenwände, Decke
- **ecoClean-Plus-Programm**

Zubehör
1 × Kombirost, 1 × Backblech emailliert,
1 × Universalpfanne

Sonderzubehör siehe Seiten 58–61

Backöfen mit Mikrowelle

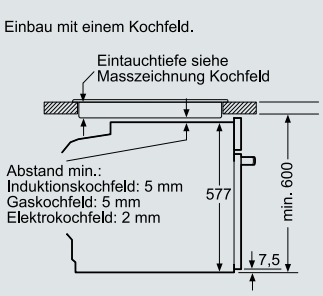

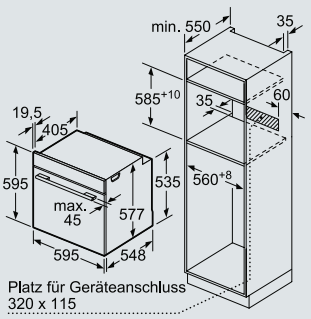

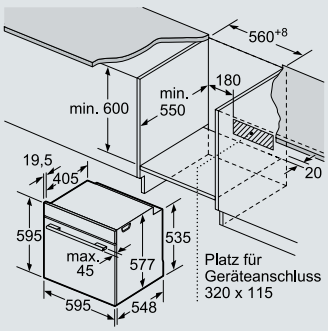

Elektroanschluss:

HM678G4S1C
HM676GBS1C
HM656GBS1C

400 V/230 V/3,6 kW
1-3 P+N+E/10 A/16 A
Festanschluss

HM678G4S1C HM676GBS1C HM656GBS1C

Masse in mm

Die angegebenen Preise sind unverbindliche Preisempfehlungen; unsere Händler sind in der Gestaltung frei.

Backöfen iQ700.









HB673GCS1C
Edelstahl

CHF 3’450.–
CHF 3’203.34

exkl. vRG **CHF 11.97** / CHF 11.11

Backofentyp und Heizart
- Innenraumvolumen: 71 l
- Backofen mit 10 Beheizungsarten: 4D-Heissluft, Heissluft-Eco, Ober-/Unterhitze, Ober-/Unterhitze Eco, Umluftgrill-System, Grossflächengrill, Kleinflächengrill, Pizzastufe, Tiefkühl spezial, Separate Unterhitze
- Schnellaufheizung
- Temperaturregelung von 30 °C–300 °C

Zubehörträger/Auszugssystem
- Backofen mit Einhängegestell, Auszug nachrüstbar

Komfort
- Temperaturvorschlag
- Ist-Temperaturanzeige
- Aufheizkontrolle
- cookControl
- Sabbat-Funktion
- **2,8”-TFT-Farb- und Text-Display mit directTouch-Funktion**
- Anzahl Automatikprogramme: 10
- Elektronik-Uhr
- Infotaste
- **Bratenthermometer: Einpunkttemperaturfühler**
- Edelstahl-Lüfterrad
- Klapptür mit softMove, gedämpftes Öffnen und Schliessen

Design
- Drehknebel
- Stangengriff
- Halogen-Innenbeleuchtung, Backofenbeleuchtung abschaltbar

Reinigung
- **activeClean® – Selbstreinigungsautomatik-Pyrolyse**
- **Pyrolysefähige Zubehörträger und Backbleche**
- Vollglas-Innentür

Zubehör
1 × Backblech emailliert, 1 × Kombirost, 1 × Universalpfanne

Sonderzubehör siehe Seiten 58–61

HB675GBS1
Edelstahl

CHF 3’220.–
CHF 2’989.79

exkl. vRG **CHF 11.97** / CHF 11.11

Backofentyp und Heizart
- Innenraumvolumen: 71 l
- Backofen mit 13 Beheizungsarten: 4D-Heissluft, Heissluft-Eco, Ober-/Unterhitze, Ober-/Unterhitze Eco, Umluftgrill-System, Grossflächengrill, Kleinflächengrill, Pizzastufe, Tiefkühl spezial, Separate Unterhitze, Sanftgaren, Vorwärmen, Warmhalten
- Schnellaufheizung
- Temperaturregelung von 30 °C–300 °C

Zubehörträger/Auszugssystem
- Backofen mit Einhängegestell, Auszug nachrüstbar

Komfort
- Temperaturvorschlag
- Ist-Temperaturanzeige
- Aufheizkontrolle
- cookControl
- **2,8”-TFT-Farb- und Text-Display mit directTouch-Funktion**
- Anzahl Automatikprogramme: 10
- Elektronik-Uhr
- Infotaste
- Klapptür mit softMove, gedämpftes Öffnen und Schliessen
- Edelstahl-Lüfterrad

Design
- Drehknebel
- Stangengriff
- Halogen-Innenbeleuchtung, Backofenbeleuchtung abschaltbar

Reinigung
- **activeClean® – Selbstreinigungsautomatik-Pyrolyse**
- **Pyrolysefähige Zubehörträger und Backbleche**
- Vollglas-Innentür

Zubehör
1 × Backblech emailliert, 1 × Kombirost, 1 × Universalpfanne

Sonderzubehör siehe Seiten 58–61

Backöfen

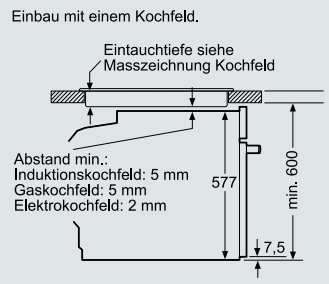

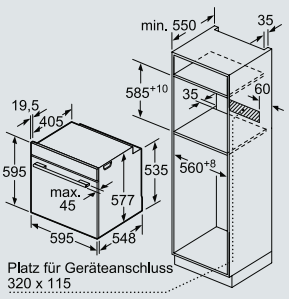

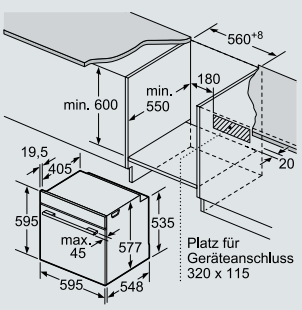

Elektroanschluss:

HB673GCS1C

400 V/230 V/3,6 kW
1-3 P+N+E/10 A/16 A
Festanschluss

HB675GBS1

230 V/3,6 kW
1 P+N+E/16 A
Festanschluss

HB673GCS1C HB675GBS1

Masse in mm

Die angegebenen Preise sind unverbindliche Preisempfehlungen; unsere Händler sind in der Gestaltung frei.





HB655GBS1C
Edelstahl (siehe Abb.)
CHF 2’580.–
CHF 2’395.54

HB655GBW1C
Weiss
CHF 2’580.–
CHF 2’395.54

exkl. vRG **CHF 11.97** / CHF 11.11

Backofentyp und Heizart
- Innenraumvolumen: 71 l
- Backofen mit 13 Beheizungsarten: 4D-Heissluft, Heissluft-Eco, Ober-/Unterhitze, Ober-/Unterhitze Eco, Umluftgrill-System, Grossflächengrill, Kleinflächengrill, Pizzastufe, Tiefkühl spezial, Separate Unterhitze, Sanftgaren, Vorwärmen, Warmhalten
- Schnellaufheizung
- Temperaturregelung von 30 °C–300 °C

Zubehörträger/Auszugssystem
- Backofen mit Einhängegestell, Auszug nachrüstbar

Komfort
- Temperaturvorschlag
- Ist-Temperaturanzeige
- Aufheizkontrolle
- cookControl
- Sabbat-Funktion
- **2,8”-TFT-Farb- und Text-Display mit directTouch-Funktion**
- Anzahl Automatikprogramme: 10
- Elektronik-Uhr
- Infotaste
- Edelstahl-Lüfterrad
- Klapptür mit softMove, gedämpftes Öffnen und Schliessen

Design
- Drehknebel
- Stangengriff
- Halogen-Innenbeleuchtung, Backofenbeleuchtung abschaltbar

Reinigung
- **ecoClean-Plus-Ausstattung: Rückwand, Seitenwände und Decke**
- ecoClean-Plus-Programm
- Vollglas-Innentür

Zubehör
1 × Backblech emailliert, 1 × Kombirost, 1 × Universalpfanne

Sonderzubehör siehe Seiten 58–61





HB634GBS1
Edelstahl
CHF 2’300.–
CHF 2’135.56

HB634GBW1
Weiss (siehe Abb.)
CHF 2’300.–
CHF 2’135.56

exkl. vRG **CHF 11.97** / CHF 11.11

Backofentyp und Heizart
- Innenraumvolumen: 71 l
- Backofen mit 13 Beheizungsarten: 4D-Heissluft, Heissluft-Eco, Ober-/Unterhitze, Ober-/Unterhitze Eco, Umluftgrill-System, Grossflächengrill, Kleinflächengrill, Pizzastufe, Tiefkühl spezial, Separate Unterhitze, Sanftgaren, Vorwärmen, Warmhalten
- Schnellaufheizung
- Temperaturregelung von 30 °C–300 °C

Zubehörträger/Auszugssystem
- Backofen mit Einhängegestell, Auszug nachrüstbar

Komfort
- Temperaturvorschlag
- Ist-Temperaturanzeige
- Aufheizkontrolle
- cookControl
- **2,8”-TFT-Farb- und Text-Display mit directTouch-Funktion**
- Elektronik-Uhr
- Infotaste
- Edelstahl-Lüfterrad
- Klapptür mit softMove, gedämpftes Öffnen und Schliessen

Design
- Drehknebel
- Stangengriff
- Halogen-Innenbeleuchtung, Backofenbeleuchtung abschaltbar

Reinigung
- ecoClean-Ausstattung: Rückwand
- Vollglas-Innentür

Zubehör
1 × Backblech emailliert, 1 × Kombirost, 1 × Universalpfanne

Sonderzubehör siehe Seiten 58–61

Backöfen

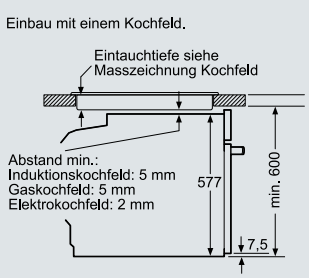

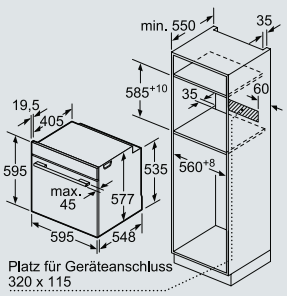

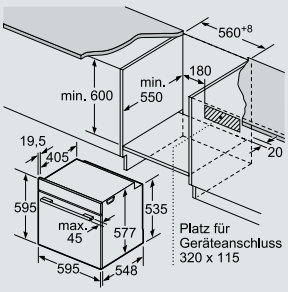

Elektroanschluss:

HB655GB.1C
400 V/230 V/3,6 kW
1-3 P+N+E/10 A/16 A
Festanschluss

HB634GB.1
230 V/3,6 kW
1 P+N+E/16 A
Festanschluss

HB655GBS1C HB655GBW1C HB634GBS1 HB634GBW1

Masse in mm

Die angegebenen Preise sind unverbindliche Preisempfehlungen; unsere Händler sind in der Gestaltung frei.

Kompaktbacköfen – das Sortiment im Überblick.

Nutzen Sie die nachstehende Übersicht und finden Sie schnell und unkompliziert das passende Gerät.





iQ700 mit TFT-Touchdisplay Plus

	Heizarten	Schnelligkeit	Auszug	Reinigung	Home Connect	Beleuchtung	Farbe	Seite
compact45 mit Mikrowelle und TFT-Touchdisplay Plus								
CM678G4S1	15	Integr. Mikrowelle	1-fach-Vollauszug	activeClean®	–	LED	■	48
compact45 Dampfbackofen mit TFT-Touchdisplay Plus								
CS658GRS2	16	coolStart	1-fach-Vollauszug	ecoClean	–	LED	■	44
CS658GRS7	16	coolStart	1-fach-Vollauszug	ecoClean	■	LED	■	44



iQ700 mit TFT-Touchdisplay

	Heizarten	Schnelligkeit	Auszug	Reinigung	Home Connect	Beleuchtung	Farbe	Seite
compact45 Mikrowelle mit TFT-Touchdisplay								
CM676G0S6	13	Integr. Mikrowelle	Systemauszug	activeClean®	■	LED	■	48
CM656GBS1	13	Integr. Mikrowelle	–	ecoClean	–	LED	■	49
compact45 Dampfbackofen mit TFT-Touchdisplay								
CS656GBS2	13	coolStart	nachrüstbar	ecoClean	–	LED	■	45
CS636GBS2	14	coolStart	nachrüstbar	–	–	LED	■	45
Kaffeevollautomat mit TFT-Touchdisplay								
CT636LES1	–	–	–	–	–	–	■	56
CT636LEW1	–	–	–	–	–	–	□	56
CT636LES6	–	–	–	–	■	–	■	56



iQ700 mit TFT-Display

	Heizarten	Schnelligkeit	Auszug	Reinigung	Home Connect	Beleuchtung	Farbe	Seite
compact45 mit TFT-Display								
CD634GB.1	–	–	–	–	–	Halogen	□ ■	46
CM633GBS1	13	coolStart	–	–	–	Halogen	■	49
CB635GBS3	13	coolStart	nachrüstbar	–	–	Halogen	■	50
Mikrowellengeräte								
CF634AGS1	–	coolStart	–	–	–	Halogen	■	50
BE634LGS1	–	–	–	–	–	–	■	51
BE634RGS1	–	–	–	–	–	–	■	51
BE555LMS0	–	–	–	–	–	–	■	69
BF555LMS0	–	–	–	–	–	–	■	69
Zubehörschublade								
BI630ENS1	–	–	–	–	–	–	■	57
Wärmeschubladen								
BI510CNR0	–	–	–	–	–	–	■	68
BI630CNS1	–	–	–	–	–	–	■	57
BI630DNS1	–	–	–	–	–	–	■	57
BI630CNW1	–	–	–	–	–	–	□	57

□ = Weiss/Edelstahl

■ = Schwarz/Edelstahl

Combi-Steamer iQ700.









CS658GRS7
Edelstahl (siehe Abb.)
Home Connect fähig über WLAN

CHF 5'300.–
CHF 4'921.08

exkl. vRG **CHF 11.97** / CHF 11.11

Backofentyp und Heizart
- Innenraumvolumen: 47 l
- Kompaktdampfbackofen mit 15 Beheizungsarten: 4D-Heissluft, Heissluft-Eco, Ober-/Unterhitze, Ober-/Unterhitze Eco, Umluftgrill-System, Grossflächengrill, Kleinflächengrill, Pizzastufe, Tiefkühl spezial, Separate Unterhitze, Intensivhitze, Sanftgaren, Vorwärmen, Dörren, Warmhalten
- Schnellaufheizung
- Temperaturregelung von 30 °C–250 °C
- Zusätzliche Beheizungsarten mit Dampf: Dampf 100%, Regenerieren, Gären, Auftauen
- Zusatzfunktionen: Automatisches Beschwaden, Entkalkungsprogramm, Reinigungshilfe, Automatischer Siedepunktabgleich, Trocknungsfunktion

Zubehörträger/Auszugssystem
- **Backofen mit Einhängegestell, 1-fach-Teleskop-Auszug, Vollauszug, mit Stopp-Funktion**

Komfort
- Temperaturvorschlag
- Ist-Temperaturanzeige
- Sabbat-Funktion
- **TFT-Touchdisplay Plus / 5,7"-TFT-Farb- und Grafik-Display mit directTouch-Funktion**
- Wassertank mit 1 l
- **Bratenthermometer Plus mit Mehrpunktmessung**
- **Backsensor – für vollautomatisches Backen**
- Klapptür mit softMove, gedämpftes Öffnen und Schliessen

Design
- Stangengriff
- **LED-Lampe, Backofenbeleuchtung abschaltbar**

Reinigung
- **ecoClean-Plus-Ausstattung: Decke, Rückwand, Seitenwände**
- **ecoClean-Plus-Programm**

Zubehör
1 × Rost, 1 × Dampfbehälter, gelocht, Grösse XL, 1 × Dampfbehälter, gelocht, Grösse S, 1 × Dampfbehälter, ungelocht, Grösse S, 1 × Universalpfanne

Sonderzubehör siehe Seiten 58–61

CS658GRS2
Edelstahl

CHF 5'000.–
CHF 4'642.53

exkl. vRG **CHF 11.97** / CHF 11.11

Backofentyp und Heizart
- Innenraumvolumen: 47 l
- Kompaktdampfbackofen mit 15 Beheizungsarten: 4D-Heissluft, Heissluft-Eco, Ober-/Unterhitze, Ober-/Unterhitze Eco, Umluftgrill-System, Grossflächengrill, Kleinflächengrill, Pizzastufe, Tiefkühl spezial, Separate Unterhitze, Intensivhitze, Sanftgaren, Vorwärmen, Dörren, Warmhalten
- Schnellaufheizung
- Temperaturregelung von 30 °C–250 °C
- Zusätzliche Beheizungsarten mit Dampf: Dampf 100%, Regenerieren, Gären, Auftauen
- Zusatzfunktionen: Automatisches Beschwaden, Entkalkungsprogramm, Reinigungshilfe, Automatischer Siedepunktabgleich, Trocknungsfunktion

Zubehörträger/Auszugssystem
- **Backofen mit Einhängegestell, 1-fach-Teleskop-Auszug, Vollauszug, mit Stopp-Funktion**

Komfort
- Temperaturvorschlag
- Ist-Temperaturanzeige
- Sabbat-Funktion
- **TFT-Touchdisplay Plus / 5,7"-TFT-Farb- und Grafik-Display mit directTouch-Funktion**
- Wassertank mit 1 l
- **Bratenthermometer Plus mit Mehrpunktmessung**
- **Backsensor – für vollautomatisches Backen**
- Klapptür mit softMove, gedämpftes Öffnen und Schliessen

Design
- Stangengriff
- **LED-Lampe, Backofenbeleuchtung abschaltbar**

Reinigung
- **ecoClean-Plus-Ausstattung: Decke, Rückwand, Seitenwände**
- **ecoClean-Plus-Programm**

Zubehör
1 × Rost, 1 × Dampfbehälter, gelocht, Grösse XL, 1 × Dampfbehälter, gelocht, Grösse S, 1 × Dampfbehälter, ungelocht, Grösse S, 1 × Universalpfanne

Sonderzubehör siehe Seiten 58–61

Combi-Steamer

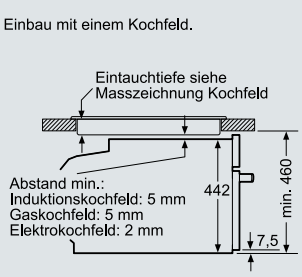

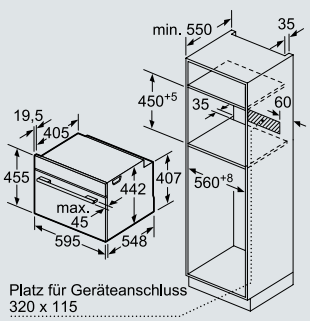

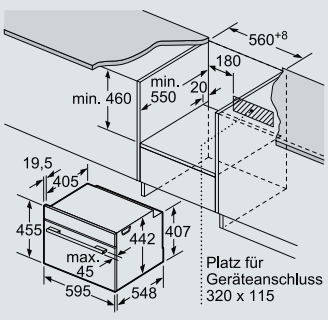

Elektroanschluss:

CS658GR.
CS656GBS2
CS636GBS2

230 V/3,3 kW
1 P+N+E/16 A
Festanschluss

CS658GRS. CS656GBS2 CS636GBS2

Masse in mm

Die angegebenen Preise sind unverbindliche Preisempfehlungen; unsere Händler sind in der Gestaltung frei.





CS656GBS2
Edelstahl

CHF 4'360.–
CHF 4'048.28

exkl. vRG **CHF 11.97** / CHF 11.11

Backofentyp und Heizart
- Innenraumvolumen: 47 l
- Kompaktdampfbackofen mit 13 Beheizungsarten: 4D-Heissluft, Heissluft-Eco, Ober-/Unterhitze, Ober-/Unterhitze Eco, Umluftgrill-System, Grossflächengrill, Kleinflächengrill, Pizzastufe, Tiefkühl spezial, Separate Unterhitze, Sanftgaren, Vorwärmen, Warmhalten
- Schnellaufheizung
- Temperaturregelung von 30 °C–250 °C
- Zusätzliche Beheizungsarten mit Dampf: Dampf 100%, Regenerieren, Gären, Auftauen
- Zusatzfunktionen: Automatisches Beschwaden, Entkalkungsprogramm, Reinigungshilfe, Automatischer Siedepunktabgleich, Trocknungsfunktion

Zubehörträger/Auszugssystem
- Backofen mit Einhängegestell, Auszug nachrüstbar

Komfort
- Temperaturvorschlag
- Ist-Temperaturanzeige
- Sabbat-Funktion
- **TFT-Touchdisplay / 3,7"-TFT-Farb- und Grafik-Display mit directTouch-Funktion**
- Wassertank mit 1 l
- Klapptür mit softMove, gedämpftes Öffnen und Schliessen

Design
- Stangengriff
- **LED-Lampe, Backofenbeleuchtung abschaltbar**

Reinigung
- **ecoClean-Plus-Ausstattung: Decke, Rückwand, Seitenwände**
- **ecoClean-Plus-Programm**

Zubehör
1 × Rost, 1 × Dampfbehälter, gelocht, Grösse XL, 1 × Dampfbehälter, gelocht, Grösse S, 1 × Dampfbehälter, ungelocht, Grösse S, 1 × Universalpfanne

Sonderzubehör siehe Seiten 58–61

CS636GBS2
Edelstahl

CHF 4'030.–
CHF 3'741.88

exkl. vRG **CHF 11.97** / CHF 11.11

Backofentyp und Heizart
- Innenraumvolumen: 47 l
- Kompaktdampfbackofen mit 13 Beheizungsarten: 4D-Heissluft, Heissluft-Eco, Ober-/Unterhitze, Ober-/Unterhitze Eco, Umluftgrill-System, Grossflächengrill, Kleinflächengrill, Pizzastufe, Tiefkühl spezial, Separate Unterhitze, Sanftgaren, Vorwärmen, Warmhalten
- Schnellaufheizung
- Temperaturregelung von 30 °C–250 °C
- Zusätzliche Beheizungsarten mit Dampf: Dampf 100%, Regenerieren, Gären, Auftauen
- Zusatzfunktionen: Automatisches Beschwaden, Entkalkungsprogramm, Reinigungshilfe, Automatischer Siedepunktabgleich

Zubehörträger/Auszugssystem
- Backofen mit Einhängegestell, Auszug nachrüstbar

Komfort
- Temperaturvorschlag
- Ist-Temperaturanzeige
- Sabbat-Funktion
- **TFT-Touchdisplay / 3,7"-TFT-Farb- und Grafik-Display mit directTouch-Funktion**
- Wassertank mit 1 l
- Klapptür mit softMove, gedämpftes Öffnen und Schliessen

Design
- Stangengriff
- **LED-Lampe, Backofenbeleuchtung abschaltbar**

Zubehör
1 × Rost, 1 × Dampfbehälter, gelocht, Grösse XL, 1 × Dampfbehälter, gelocht, Grösse S, 1 × Dampfbehälter, ungelocht, Grösse S, 1 × Universalpfanne

Sonderzubehör siehe Seiten 58–61

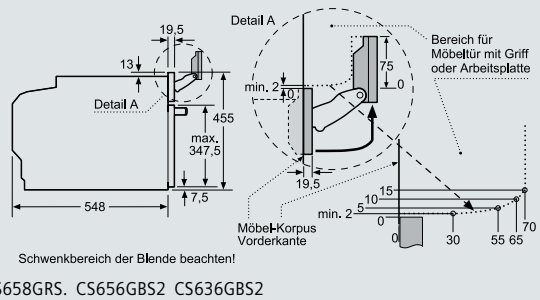

Schwenkbereich der Blende beachten!

Einbau mit einem Kochfeld.

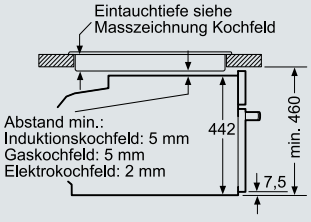

Wird das Kompaktgerät unter einem Kochfeld eingebaut, muss folgende Arbeitsplattenstärke (ggf. inkl. Unterkonstruktion) beachtet werden.

Kochfeld-Typ	min. Arbeitsplattenstärke	
	aufgesetzt	flächenbündig
Induktionskochfeld	42 mm	43 mm
Vollflächen-Induktionskochfeld	48 mm	53 mm
Gaskochfeld	37 mm	47 mm
Elektrokochfeld	28 mm	30 mm

CS658GRS. CS656GBS2 CS636GBS2

Masse in mm

Die angegebenen Preise sind unverbindliche Preisempfehlungen; unsere Händler sind in der Gestaltung frei.

Steamer iQ700.





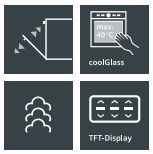

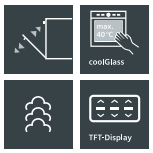

CD634GBW1
Weiss

CHF 3’260.–
CHF 3’026.93

exkl. vRG **CHF 5.99** / CHF 5.56

Backofentyp und Heizart
- Innenraumvolumen: 38 l
- Kompaktdampfgarer mit 4 Beheizungsarten: Dampf 100%, Regenerieren, Gären, Auftauen
- Temperaturregelung von 30 °C–100 °C
- Zusatzfunktionen: Entkalkungsprogramm, Reinigungshilfe, Automatischer Siedepunktabgleich

Zubehörträger/Auszugssystem
- Backofen mit Einhängegestell, Auszug nicht nachrüstbar

Komfort
- Temperaturvorschlag
- Ist-Temperaturanzeige
- Aufheizkontrolle
- cookControl
- **2,8”-TFT-Farb- und Text-Display mit directTouch-Funktion**
- Anzahl Automatikprogramme: 20
- Elektronik-Uhr
- Infotaste
- Dampfgenerator innerhalb des Garraums
- Wassertank mit 1.3 l
- Leeranzeige Wassertank
- Klapptür mit softMove, gedämpftes Öffnen und Schliessen

Design
- Drehknebel
- Stangengriff
- Backrohr (Innenfläche): Edelstahl
- Garraumbeleuchtung

Reinigung
- Vollglas-Innentür

Zubehör
1 × Dampfbehälter, gelocht, Grösse L, 1 × Dampfbehälter, ungelocht, Grösse L, 1 × Schwamm

Sonderzubehör siehe Seiten 58–61

CD634GBS1
Edelstahl

CHF 3’260.–
CHF 3’026.93

exkl. vRG **CHF 5.99** / CHF 5.56

Backofentyp und Heizart
- Innenraumvolumen: 38 l
- Kompaktdampfgarer mit 4 Beheizungsarten: Dampf 100%, Regenerieren, Gären, Auftauen
- Temperaturregelung von 30 °C–100 °C
- Zusatzfunktionen: Entkalkungsprogramm, Reinigungshilfe, Automatischer Siedepunktabgleich

Zubehörträger/Auszugssystem
- Backofen mit Einhängegestell, Auszug nicht nachrüstbar

Komfort
- Temperaturvorschlag
- Ist-Temperaturanzeige
- Aufheizkontrolle
- cookControl
- **2,8”-TFT-Farb- und Text-Display mit directTouch-Funktion**
- Anzahl Automatikprogramme: 20
- Elektronik-Uhr
- Infotaste
- Dampfgenerator innerhalb des Garraums
- Wassertank mit 1.3 l
- Leeranzeige Wassertank
- Klapptür mit softMove, gedämpftes Öffnen und Schliessen

Design
- Drehknebel
- Stangengriff
- Backrohr (Innenfläche): Edelstahl
- Garraumbeleuchtung

Reinigung
- Vollglas-Innentür

Zubehör
1 × Dampfbehälter, gelocht, Grösse L, 1 × Dampfbehälter, ungelocht, Grösse L, 1 × Schwamm

Sonderzubehör siehe Seiten 58–61

Steamer

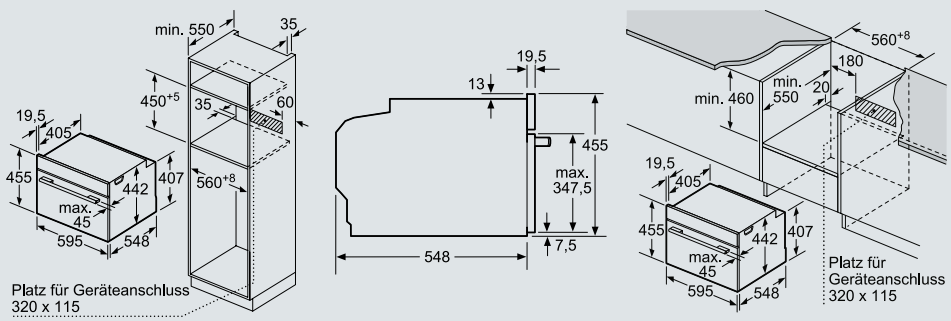

CD634GBW1 CD634GBS1

Elektroanschluss:
CD634GB.1
230 V/1,9 kW
1 P+N+E/16 A
Steckerfertig

Masse in mm

Die angegebenen Preise sind unverbindliche Preisempfehlungen; unsere Händler sind in der Gestaltung frei.


160 °C
4D-Heißluft
Dampfzugabe
start/stop
on/off
menu
SIEMENS

Selbstreinigende Kompaktbacköfen mit Mikrowelle iQ700.









CM678G4S1
Edelstahl

CHF 4’580.–
CHF 4’252.55

exkl. vRG **CHF 11.97** / CHF 11.11

Backofentyp und Heizart
- Innenraumvolumen: 45l
- Kompaktbackofen mit Mikrowelle mit 15 Beheizungsarten: 4D-Heissluft, Heissluft-Eco, Ober-/Unterhitze, Ober-/Unterhitze Eco, Umluftgrill-System, Grossflächengrill, Kleinflächengrill, Pizzastufe, Tiefkühl spezial, Separate Unterhitze, Intensivhitze, Sanftgaren, Vorwärmen, Dörren, Warmhalten
- Zusätzliche Beheizungsarten mit Mikrowelle: Mikrowelle, Mikrowelle-Kombibetrieb
- Schnellaufheizung
- Temperaturregelung von 30°C–300°C
- Max. Leistung: 1000 W; 5 Mikrowellen-Leistungsstufen (90 W, 180 W, 360 W, 600 W, 1000 W) und Inverter (MW)

Zubehörträger/Auszugssystem
- **Backofen mit Einhängegestell, 1-fach-Teleskop-Auszug, pyrolysefähig**

Komfort
- Temperaturvorschlag, Ist-Temperaturanzeige, Aufheizkontrolle, Sabbat-Funktion
- **TFT-Touchdisplay Plus / 5,7“-TFT-Farb- und Grafikdisplay mit directTouch-Funktion**
- **Bratenthermometer Plus mit Mehrpunktmessung**
- **Backsensor – für vollautomatisches Backen**
- Klapptür mit softMove, gedämpftes Öffnen und Schliessen

Design
- Drehknebel
- Stangengriff
- Backrohr (Innenfläche): Email anthrazit
- LED-Lampe, Backofenbeleuchtung abschaltbar

Reinigung
- **activeClean® – Selbstreinigungs-Automatik Pyrolyse**
- **Pyrolysefähige Zubehörträger und Backbleche**

Zubehör
1 × Kombirost, 1 × Universalpfanne, 1 × Backblech emailliert

Sonderzubehör siehe Seiten 58–61

CM676G0S6
Edelstahl

Home Connect fähig über WLAN

CHF 4’140.–
CHF 3’844.01

exkl. vRG **CHF 11.97** / CHF 11.11

Backofentyp und Heizart
- Innenraumvolumen: 45l
- Kompaktbackofen mit Mikrowelle mit 13 Beheizungsarten: 4D-Heissluft, Heissluft-Eco, Ober-/Unterhitze, Ober-/Unterhitze Eco, Umluftgrill-System, Grossflächengrill, Kleinflächengrill, Pizzastufe, Tiefkühl spezial, Separate Unterhitze, Sanftgaren, Vorwärmen, Warmhalten
- Schnellaufheizung
- Temperaturregelung von 30°C–300°C
- Max. Leistung: 1000 W; 5 Mikrowellen-Leistungsstufen (90 W, 180 W, 360 W, 600 W, 1000 W) und Inverter (MW)
- Zusätzliche Beheizungsarten mit Mikrowelle: Mikrowelle, Mikrowelle-Kombibetrieb

Zubehörträger/Auszugssystem
- **Backofen mit Einhängegestell, 1-fach-Teleskop-Auszug, pyrolysefähig**

Komfort
- Temperaturvorschlag, Ist-Temperaturanzeige, Aufheizkontrolle, Sabbat-Funktion
- **TFT-Touchdisplay Plus / 3,7“-TFT-Farb- und Grafikdisplay mit directTouch-Funktion**
- Klapptür mit softMove, gedämpftes Öffnen und Schliessen

Design
- Drehknebel
- Stangengriff
- Backrohr (Innenfläche): Email anthrazit
- LED-Lampe, Backofenbeleuchtung abschaltbar

Reinigung
- **activeClean® – Selbstreinigungs-Automatik Pyrolyse**
- **Pyrolysefähige Zubehörträger und Backbleche**

Zubehör
1 × Kombirost, 1 × Universalpfanne

Sonderzubehör siehe Seiten 58–61

Kompaktbacköfen mit Mikrowelle

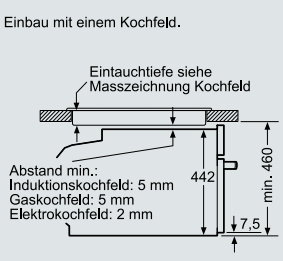

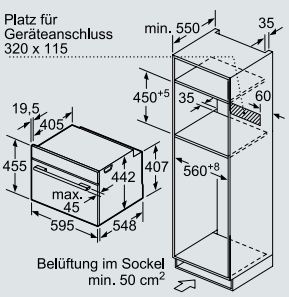

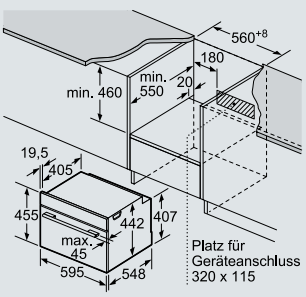

Elektroanschluss:

CM678G4S1
CM676G0S6

230V/3,6kW
1P+N+E/16A
Festanschluss

CM678G4S1 CM676G0S6

Masse in mm

Die angegebenen Preise sind unverbindliche Preisempfehlungen; unsere Händler sind in der Gestaltung frei.

Kompaktbacköfen mit Mikrowelle iQ700.





CM656GBS1
Edelstahl

CHF 3’580.–
CHF 3’324.05

exkl. vRG **CHF 11.97** / CHF 11.11

Backofentyp und Heizart
- Innenraumvolumen: 45 l
- Kompaktbackofen mit Mikrowelle mit 13 Beheizungsarten: 4D-Heissluft, Heissluft-Eco, Ober-/Unterhitze, Ober-/Unterhitze Eco, Umluftgrill-System, Grossflächengrill, Kleinflächengrill, Pizzastufe, Tiefkühl spezial, Separate Unterhitze, Sanftgaren, Vorwärmen, Warmhalten
- Schnellaufheizung
- Temperaturregelung von 30 °C–300 °C
- Max. Leistung: 1000 W; 5 Mikrowellen-Leistungsstufen (90 W, 180 W, 360 W, 600 W, 1000 W) und Inverter
- Zusätzliche Beheizungsarten mit Mikrowelle: Mikrowelle, Mikrowelle-Kombibetrieb

Komfort
- Temperaturvorschlag
- Ist-Temperaturanzeige
- Sabbat-Funktion
- cookControl Plus
- **TFT-Touchdisplay / 3,7”-TFT-Farb- und Grafik-Display mit directTouch-Funktion**
- Klapptür mit softMove, gedämpftes Öffnen und Schliessen

Design
- Stangengriff
- Backrohr (Innenfläche): Email anthrazit
- **LED-Lampe, Backofenbeleuchtung abschaltbar**

Reinigung
- **ecoClean-Plus-Ausstattung: Decke, Rückwand und Seitenwände**
- **ecoClean-Plus-Programm**

Zubehör
1 × Kombirost, 1 × Universalpfanne

Sonderzubehör siehe Seiten 58–61

CM633GBS1
Edelstahl

CHF 2’950.–
CHF 2’739.09

exkl. vRG **CHF 11.97** / CHF 11.11

Backofentyp und Heizart
- Innenraumvolumen: 45 l
- Kompaktbackofen mit Mikrowelle mit 6 Beheizungsarten: 4D-Heissluft, Heissluft-Eco, Umluftgrill-System, Grossflächengrill, Kleinflächengrill, Vorwärmen
- Schnellaufheizung
- Temperaturregelung von 30 °C–275 °C
- Max. Leistung: 1000 W; 5 Mikrowellen-Leistungsstufen (90 W, 180 W, 360 W, 600 W, 1000 W) und Inverter
- Zusätzliche Beheizungsarten mit Mikrowelle: Mikrowelle, Mikrowelle-Kombibetrieb

Komfort
- Temperaturvorschlag
- Ist-Temperaturanzeige
- Aufheizkontrolle
- cookControl
- **2,8”-TFT-Farb- und Text-Display mit directTouch-Funktion**
- Anzahl Automatikprogramme: 14
- Elektronik-Uhr
- Infotaste
- Edelstahl-Lüfterrad
- Klapptür mit softMove, gedämpftes Öffnen und Schliessen

Design
- Drehknebel
- Stangengriff
- Backrohr (Innenfläche): Email anthrazit
- **LED-Lampe, Backofenbeleuchtung abschaltbar**

Reinigung
- Mikrowellentoptür

Zubehör
1 × Kombirost, 1 × Universalpfanne

Sonderzubehör siehe Seiten 58–61

Kompaktbacköfen mit Mikrowelle

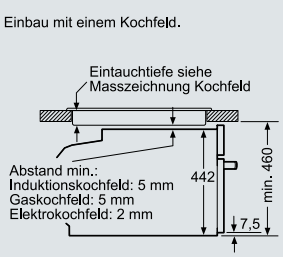

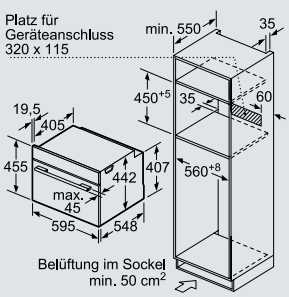

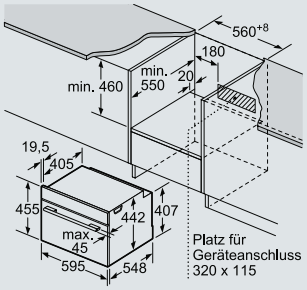

Elektroanschluss:

CM656GBS1
CM633GBS1

230 V/3,6 kW
1 P+N+E/16 A
Festanschluss

CM656GBS1 CM633GBS1

Masse in mm

Die angegebenen Preise sind unverbindliche Preisempfehlungen; unsere Händler sind in der Gestaltung frei.

Einbau-Mikrowelle.



CF634AGS1
Edelstahl

CHF 2’450.–
CHF 2’274.84

exkl. vRG **CHF 11.97** / CHF 11.11

Backofentyp und Heizart
- Garraumvolumen: 36 l
- Max. Leistung: 900 W; 5 Mikrowellen-Leistungsstufen (90 W, 180 W, 360 W, 600 W, 900 W)

Komfort
- TFT-Display
- cookControl
- Klapptür
- Anzahl Automatik-Programme: 7
- LED-Innenbeleuchtung
- Infotaste
- Sicherheitsabschaltung

Design
- lightControl-Bedienkonzept – für einfache Bedienung
- Garraum aus Edelstahl

Reinigung
- Vollglas-Innentür

Zubehör
1 × Glaspfanne

Sonderzubehör siehe Seiten 58–61

Einbau-Mikrowelle

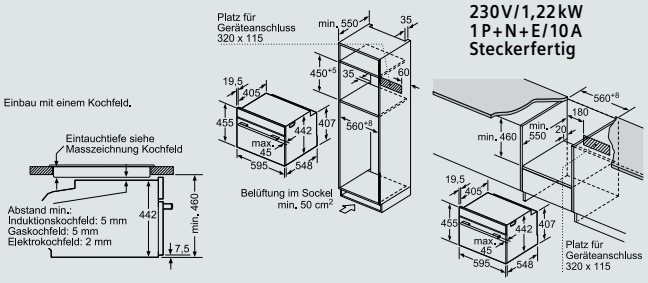

Elektroanschluss:

230 V/1,22 kW
1 P+N+E/10 A
Steckerfertig

CF634AGS1

Masse in mm

Kompaktbackofen.



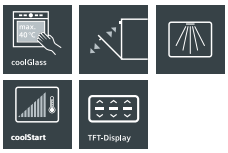

CB635GBS3
Edelstahl

CHF 2’450.–
CHF 2’274.84

exkl. vRG **CHF 11.97** / CHF 11.11

Backofentyp und Heizart
- Innenraumvolumen: 47 l
- Kompaktbackofen mit 13 Beheizungsarten: 4D-Heissluft, Heissluft-Eco, Ober-/Unterhitze, Ober-/Unterhitze Eco, Umluftgrill-System, Grossflächengrill, Kleinflächengrill, Pizzastufe, Tiefkühl spezial, Separate Unterhitze, Sanftgaren, Vorwärmen, Warmhalten
- Schnellaufheizung
- Temperaturregelung von 30 °C–300 °C

Zubehörträger/Auszugssystem
- Backofen mit Einhängegestell, Auszug nachrüstbar

Komfort
- Temperaturvorschlag
- Ist-Temperaturanzeige
- Aufheizkontrolle
- cookControl
- Sabbat-Funktion
- **2,8”-TFT-Farb- und Text-Display mit directTouch-Funktion**
- Anzahl Automatikprogramme: 10
- Elektronik-Uhr
- Infotaste
- Edelstahl-Lüfterrad
- Klapptür mit softMove, gedämpftes Öffnen und Schliessen

Design
- Drehknebel
- Stangengriff
- Backrohr (Innenfläche): Email anthrazit
- Halogen-Innenbeleuchtung, Backofenbeleuchtung abschaltbar

Reinigung
- ecoClean-Ausstattung: Rückwand
- Vollglas-Innentür

Zubehör
1 × Kombirost, 1 × Universalpfanne

Sonderzubehör siehe Seiten 58–61

Kompaktbackofen

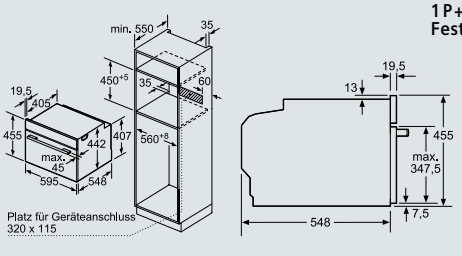

Elektroanschluss:

230 V/3,0 kW
1 P+N+E/16 A
Festanschluss

CB635GBS3

Masse in mm

Die angegebenen Preise sind unverbindliche Preisempfehlungen; unsere Händler sind in der Gestaltung frei.

Mikrowellengerät für den Ober- und den Hochschrank.

Mikrowelle mit Grill.



BE634LGS1
Edelstahl Türanschlag links

CHF 1’980.–
CHF 1’838.44

exkl. vRG **CHF 5.99** / CHF 5.56

Backofentyp und Heizart
- Innenraumvolumen: 21 l
- Einbaumikrowelle mit 2 Beheizungsarten: Mikrowelle, Vario-Quarzgrill
- Max. Leistung: 900 W; 5 Mikrowellen-Leistungsstufen (90 W, 180 W, 360 W, 600 W, 900 W) und Inverter
- **Grill mit Mikrowellen-Leistungsstufen 360/180/90 W kombinierbar**

Komfort
- cookControl
- **2,8”-TFT-Farb- und Text-Display mit directTouch-Funktion**
- Anzahl Automatikprogramme: 10
- Infotaste

Design
- touchControl-Bedienung
- Öffner-Taste
- Backrohr (Innenfläche): Edelstahl
- LED-Lampe
- Seitlich öffnende Drehtür, Anschlag links

Reinigung
- Vollglas-Innentür

Zubehör
1 × Glaspfanne, 1 × Rost

Mikrowelle mit Grill.



BE634RGS1
Edelstahl Türanschlag rechts

CHF 1’980.–
CHF 1’838.44

exkl. vRG **CHF 5.99** / CHF 5.56

Backofentyp und Heizart
- Innenraumvolumen: 21 l
- Einbaumikrowelle mit 2 Beheizungsarten: Mikrowelle, Vario-Quarzgrill
- Max. Leistung: 900 W; 5 Mikrowellen-Leistungsstufen (90 W, 180 W, 360 W, 600 W, 900 W) und Inverter
- **Grill mit Mikrowellen-Leistungsstufen 360/180/90 W kombinierbar**

Komfort
- cookControl
- **2,8”-TFT-Farb- und Text-Display mit directTouch-Funktion**
- Anzahl Automatikprogramme: 10
- Infotaste

Design
- touchControl-Bedienung
- Öffner-Taste
- Backrohr (Innenfläche): Edelstahl
- LED-Lampe
- Seitlich öffnende Drehtür, Anschlag rechts

Reinigung
- Vollglas-Innentür

Zubehör
1 × Glaspfanne, 1 × Rost

Mikrowellengerät für den Hochschrank

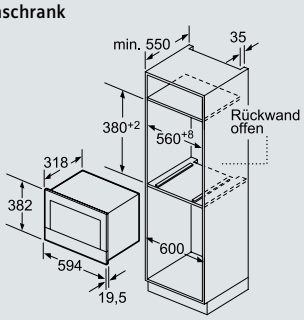

Mikrowellengerät für den Oberschrank

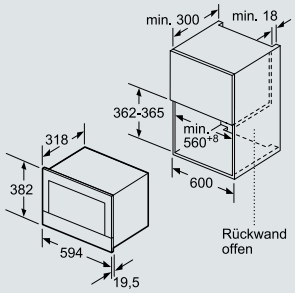

Elektroanschluss:

BE634.GS1

230 V / 1,99 kW
1 P + N + E / 10 A
Steckerfertig

BE634LGS1 BE634RGS1

Masse in mm

Die angegebenen Preise sind unverbindliche Preisempfehlungen; unsere Händler sind in der Gestaltung frei.


SIEMENS
SIEMENS
SIEMENS

Der erste Kaffeevollautomat, der keinen Kaffee macht, sondern Kaffee zelebriert.

Die besten Zutaten für einen vollendeten Kaffeegenuss sind erlesene Kaffeebohnen, frisch aufgeschäumte Milch sowie die perfekte Technik und das einzigartige Design von Siemens.

Maximales Aroma durch ideale Brühtemperatur: Intelligent Heater Inside.
Das weltweit einzigartige sensoFlow-System von Siemens garantiert immer den vollen Espressogenuss dank idealer und konstanter Brühtemperatur.

Für extrastarken Kaffee: aromaDouble Shot.
Extrastarker Kaffee wird mit zwei Mahl- und Brühvorgängen ausgegeben. So lösen sich weniger Bitterstoffe und bitterer Nachgeschmack wird vermieden.

Holt stets das Beste aus der Bohne: das coffeeSensor-System.
Das intelligente Mahlwerk passt sich der jeweiligen Bohnensorte an und mahlt immer die ideale Bohnenmenge für die gewünschte Stärke.

Alles mit nur einem Tastendruck – auch für zwei Getränke: oneTouch DoubleCup.
Ob Espresso oder Cappuccino – mit oneTouch DoubleCup bereitet Ihnen Ihr Kaffeevollautomat jedes Getränk mit nur einem Tastendruck zu. Auf Wunsch auch für zwei Tassen gleichzeitig.

Purer Genuss. Sonst nichts: autoMilk Clean für die vollautomatische Reinigung des Milchsystems.
Die vollautomatische Dampfreinigung autoMilk Clean sorgt für optimale Hygiene. Sie übernimmt nach jedem Getränk die komplette Pflege des Milchsystems und erspart Ihnen die tägliche Reinigung.

Ihr Haushalt in einer App: Home Connect.
Bedienen Sie Ihre Siemens Hausgeräte mit Home Connect – von wo Sie wollen, wann Sie wollen. Home is where your app is.


SIEMENS
SIEMENS
SIEMENS
SIEMENS

Entdecken Sie die weite Welt des Kaffees. Während Sie zu Hause entspannen.

Mit der Home Connect App können Sie Kaffeegenuss vollkommen erleben. Wann Sie wollen, wo Sie wollen.

Kaffeevollautomaten.
Die Kaffeewelt bietet Ihnen eine grosse Auswahl internationaler, App-exklusiver Kaffeespezialitäten. Finden Sie Ihre Lieblingsvariante und senden Sie die Auswahl direkt an Ihre Kaffeemaschine. So können Sie mit einer einfachen Berührung die grosse weite Welt des Kaffees entdecken.

Überraschen und verwöhnen Sie Ihre Gäste. Mit der Home Connect App können Sie bequem die verschiedensten Getränkewünsche entgegennehmen und direkt an Ihr Gerät senden. Die Kaffeemaschine bereitet die ausgewählten Kaffeespezialitäten dann nacheinander zu. Nie war es leichter, ein perfekter Gastgeber zu sein.

Home connect

Bedienen Sie Ihre Siemens Hausgeräte mit Home Connect – von wo Sie wollen, wann Sie wollen. Home is where your app is.



Kaffeevollautomaten iQ700.





CT636LES6
Edelstahl
Home Connect fähig über WLAN
CHF 4’570.–
CHF 4’243.27

CT636LES1
Edelstahl
CHF 4’310.–
CHF 4’001.86

exkl. vRG **CHF 11.97** / CHF 11.11

CT636LEW1
Weiss
CHF 4’310.–
CHF 4’001.86

exkl. vRG **CHF 11.97** / CHF 11.11

Geschmack
- Durchlauferhitzer: Das innovative Heizsystem garantiert das Maximum an Aroma dank stets idealer und konstanter Brühtemperatur
- Kolbendruck: idealer Anpressdruck für optimale Aroma-Extraktion
- oneTouch-Zubereitung: Ristretto, Espresso, Espresso Macchiato, Kaffee, Cappuccino, Latte Macchiato, Milchkaffee mit nur einem Tastendruck
- aromaDouble Shot: extrastarker Kaffee mit reduziertem Bitterstoffgehalt
- Getränketemperatur individuell einstellbar: Kaffee: 3 Stufen, Heisswasser: 4 Stufen
- Wasserfilter innenliegend

Komfort
- Farbiges TFT-Display mit interaktiver Menüführung
- 6 personalisierte Getränke: 8 Lieblingsgetränke speichern – mit individuellem Namen und einstellbarem Mischungsverhältnis von Milch und Espresso
- Kaffeeauslauf höhenverstellbar
- Wassertank entnehmbar zum leichten Befüllen (2,4 l Volumen)
- Frühwarnung, wenn Bohnenbehälter oder Wassertank bald leer
- Displaysprache programmierbar
- Bohnenbehälter mit Aromaschutzdeckel (500 g Volumen)
- Beleuchtung von Tasten, Kaffeeauslauf
- Einstellbarer Mahlgrad (mehrstufig)

Leistung
- Geräuscharmes Premiummahlwerk aus Keramik
- coffeeSensor-System
- Separater Bezug von Milchschaum, warmer Milch und Heisswasser möglich
- Minimierung der Aufheizzeit: schnellste erste Tasse
- Wasserpumpe mit 19 bar Druck
- Separater Einfüllschacht für gemahlenen Kaffee

Hygiene
- Entnehmbare Brüheinheit: einfaches und hygienisches Reinigen
- Vollautomatische Dampfreinigung des Milchsystems nach jedem Getränkebezug
- Milchdüse entnehm- und teilbar zum einfachen Reinigen
- calc’n’clean: Automatisches Reinigungs- und Entkalkungsprogramm

Zubehör
Isolierter Milchbehälter mit freshLock-Deckel (0,5 l Füllvolumen), 1 × Wasserfilterpatrone BRITA INTENZA, 1 × Messlöffel, 1 × Verbindungsschlauch zu Milchdüse, 1 × Teststreifen Wasserhärtegrad

Kaffeevollautomaten

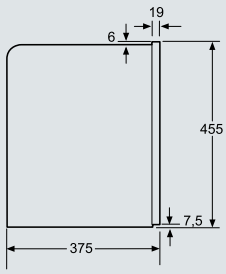

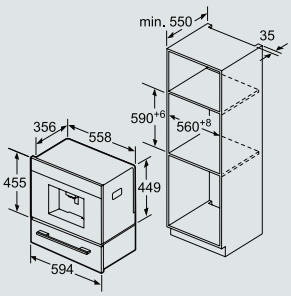

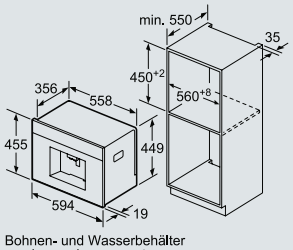

Bohnen- und Wasserbehälter werden nach vorne entnommen. Empfohlene Einbauhöhe 95-145 cm.

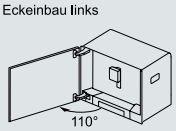

Elektroanschluss:

CT636LES1
CT636LEW1
CT636LES6

230 V / 1,6 kW
1 P + N + E / 10 A
Steckerfertig

CT636LES1 CT636LEW1 CT636LES6

Masse in mm

Die angegebenen Preise sind unverbindliche Preisempfehlungen; unsere Händler sind in der Gestaltung frei.

Wärmeschubladen iQ700.

290 mm hoch



BI630DNS1 **CHF 1’490.–**
Schwarz *CHF 1’383.47*

exkl. vRG **CHF 5.99** / CHF 5.56

Heizart
- 5 Anwendungsbereiche: Hefeteig gehen lassen, Antauen von Speisen, Warmhalten von Speisen, Geschirr vorwärmen, Sanftgaren
- Beheizung durch Heizplatte aus Hartglas
- Temperaturregelung in 4 Stufen: von ca. 30°C–80°C (Glasoberflächentemperatur)

Komfort
- Beladung bis 25 kg
- Max. Beladung Espresso-Tassen: 192 Stck oder max. Beladung Teller (26 cm): 40 Stck
- Teleskop-Vollauszug
- 290 mm hoch

Wärmeschublade

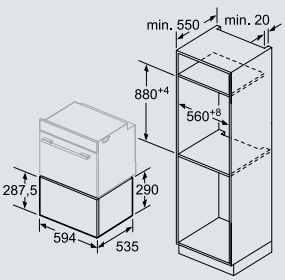

Elektroanschluss:
BI630DNS1
230 V/0,81 kW
1 P+N+E/10 A
Steckerfertig

BI630DNS1 Masse in mm

140 mm hoch



BI630CNS1 **CHF 1’390.–**
Schwarz *CHF 1’290.62*

BI630CNW1 **CHF 1’390.–**
Weiss *CHF 1’290.62*

exkl. vRG **CHF 5.99** / CHF 5.56

Heizart
- 5 Anwendungsbereiche: Hefeteig gehen lassen, Antauen von Speisen, Warmhalten von Speisen, Geschirr vorwärmen, Sanftgaren
- Beheizung durch Heizplatte aus Hartglas
- Temperaturregelung in 4 Stufen: von ca. 30°C–80°C (Glasoberflächentemperatur)

Komfort
- Beladung bis 25 kg
- Max. Beladung Espresso-Tassen: 64 Stck oder max. Beladung Teller (26 cm): 12 Stck
- Teleskop-Vollauszug
- 140 mm hoch

Wärmeschublade

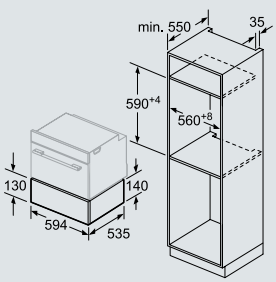

Elektroanschluss:
BI630CN.1
230 V/0,81 kW
1 P+N+E/10 A
Steckerfertig

BI630CNS1 BI630CNW1 Masse in mm

Zubehörschublade iQ700.

140 mm hoch



BI630ENS1 **CHF 960.–**
Schwarz *CHF 891.36*

Komfort
- Zur Aufbewahrung (keine Heizelemente)
- Beladung bis 15 kg
- Max. Beladung Espresso-Tassen: 64 Stck oder max. Beladung Teller (26 cm): 14 Stck
- Teleskop-Vollauszug
- Anti-Rutschmatte
- 140 mm hoch

Zubehörschublade

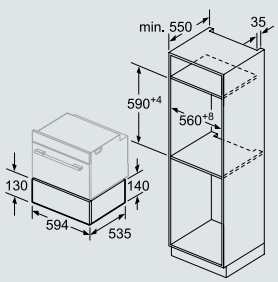

BI630ENS1 Masse in mm

Die angegebenen Preise sind unverbindliche Preisempfehlungen; unsere Händler sind in der Gestaltung frei.

Zubehör und Sonderzubehör für iQ700 Backöfen von Siemens.

Abbildung	Verkaufs-bezeichnung	Preise CHF inkl. MwSt. *Preise CHF exkl. MwSt.*	Beschreibung
	HZ638D10	**152.–** *141.13*	Teleskop-Vollauszug 1-fach, dampffähig
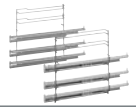	HZ638D30	**336.–** *311.98*	Teleskop-Vollauszug 3-fach, dampffähig
	HZ638170	**155.–** *143.92*	Teleskop-Vollauszug 1-fach, pyrolysefähig
	HZ638370	**343.–** *318.48*	Teleskop-Vollauszug 3-fach, pyrolysefähig
	HZ638100	**142.–** *131.85*	Teleskop-Vollauszug 1-fach
	HZ638300	**315.–** *292.48*	Teleskop-Vollauszug 3-fach
	HZ638D18	**152.–** *141.13*	Teleskop-Vollauszug 1-fach, dampffähig, für Kompaktgeräte 45 cm
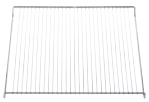	HZ324000	**34.–** *31.57*	Einlegerost für Universalpfanne
	HZ327000	**256.–** *237.70*	Backstein
	HZ617000	**51.–** *47.35*	Pizzaform
	HZ625071	**66.–** *61.28*	Grillblech, emailliert
	HZ631070	**60.–** *55.71*	Backblech, emailliert
	HZ632010	**133.–** *123.49*	Universalpfanne, antihaft-beschichtet
	HZ632070	**60.–** *55.71*	Universalpfanne, emailliert
	HZ6BMA00	**103.–** *95.64*	Zwischenbodenset für Kombinationen

●	●		●	●	●	●	●								HS658GXS6C
●	●		●	●	●	●	●						●	●	HS636GDS1C
●	●		●	●	●	●	●								HN678G4S6
●	●		●	●	●	●	●								HM678G4S1C
●	●		●	●	●	●	●								HM676GBS1C
●	●		●	●	●	●	●								HM656GBS1C
●	●		●	●	●	●	●				●	●			HB673GCS1C
●	●		●	●	●	●	●				●	●			HB675GB.1
●	●		●	●	●	●	●		●	●					HB655GB.1C
●	●		●	●	●	●	●		●	●					HB634GB.1
●	●		●	●	●	●	●								CS658GR.
●	●	●	●	●	●	●	●	●							CS656GBS1
●	●	●	●	●	●	●	●	●							CS636GBS2
●															CD634GBS1
●	●		●	●	●	●	●								CM678G4S1
●	●		●	●	●	●	●								CM676G0S6
●	●		●	●	●	●									CM656GBS1
●	●		●	●	●	●	●								CM633GBS1
●	●		●	●	●	●	●								CB635GBS3

Zubehör und Sonderzubehör für iQ700 Backöfen von Siemens.

Abbildung	Verkaufs-bezeichnung	Preise CHF inkl. MwSt. *Preise CHF exkl. MwSt.*	Beschreibung
	HZ633001	**111.–** *103.06*	Deckel für Profi-Pfanne
	HZ633070	**144.–** *133.70*	Profi-Pfanne, emailliert
	HZ636000	**98.–** *90.99*	Glaspfanne
	HZ664000	**39.–** *36.21*	Back- und Bratrost (Dampf)
	HZ66X600	**50.–** *46.43*	Dekorleiste schwarz
	HZ638108	**142.–** *131.85*	Teleskop-Vollauszug 1-fach, für Kompaktgeräte 45 cm
	HZ36D613	**66.–** *61.28*	Dampfbehälter ungelocht, Grösse S
	HZ36D613G	**80.–** *74.28*	Dampfbehälter gelocht, Grösse S
	HZ36D663G	**98.–** *90.99*	Dampfbehälter gelocht, Grösse XL
	HZ36D643	**80.–** *74.28*	Dampfbehälter ungelocht, Grösse L
	HZ36D643G	**91.–** *84.49*	Dampfbehälter gelocht, Grösse L
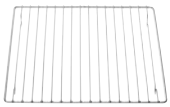	HZ36DR4	**80.–** *74.28*	Kombirost für Dampfgeräte

			●	●	●		●	●	●	●	●	HS658GXS6C
			●	●	●		●	●	●	●	●	HS636GDS1C
							●	●	●	●	●	HN678G4S6
							●		●	●	●	HM678G4S1C
							●		●	●	●	HM676GBS1C
							●		●	●	●	HM656GBS1C
							●		●	●	●	HB673GCS1C
							●		●	●	●	HB675GB.1
							●		●	●	●	HB655GB.1C
							●		●	●	●	HB634GB.1
			●	●	●		●		●	●	●	CS658GR.
			●	●	●		●		●	●	●	CS656GBS1
			●	●	●		●	●	●	●	●	CS636GBS2
●	●	●		●	●							CD634GBS1
							●		●	●	●	CM678G4S1
							●		●	●	●	CM676G0S6
							●		●	●	●	CM656GBS1
							●		●	●	●	CM633GBS1
						●	●		●	●	●	CB635GBS3


12:04
160°
SIEMENS



Die neuen iQ500 Backöfen – die Komfort-Klasse von Siemens.

Es ist an der Zeit, sich selbst zu übertreffen – mit neuen Einbaugeräten von Siemens.
Denn die neuen iQ500 Backöfen laden dazu ein, die Freude am Kochen mit allen Sinnen zu geniessen. Schon vor der Zubereitung macht das moderne Design Appetit auf mehr. Mit klaren Linien und Strukturen, edlen Materialien und einem inspirierenden Lichtdesign-Konzept eröffnen sich in Ihrer Küche neue Horizonte. Und mit innovativen Funktionen wie coolStart, Schnellaufheizung, cookControl und activeClean können Sie extra viel Zeit sparen. Mehr Zeit, um die wirklich schönen Dinge im Leben zu geniessen.

Mit einem zeitlosen und erstklassigen Design setzen die neuen iQ500 Backöfen neue Highlights in Ihrer Küche. Dank hochwertiger Materialien wie Glas und Edelstahl sowie raffinierter Details hinterlassen die Einbaugeräte einen bleibenden Eindruck. Der neue lightControl-Drehregler sowie die aussergewöhnliche Blende geben den Einbaugeräten zusätzlich das gewisse Etwas und werden so zum Blickfang in Ihrer Küche.

Zeit für schlichte Eleganz:
die weisse touchControl-Uhr.
Mit der hochwertigen Touch Control Uhr behalten Sie alles im Blick. Das LCD-Display ist einfach zu bedienen und lässt sich besonders leicht reinigen. Neben der Uhrzeit zeigt das Display bei bestimmten Geräten auch die Temperatur an. Dabei ist die weisse Anzeige besonders gut lesbar.



lightControl:
intuitive Steuerung dank des beleuchteten Bedienknebels.
Das neue lightControl-Bedienkonzept erleuchtet jedes gewählte Heizsymbol in einem stilvollen blauen Licht – und verwandelt die Ausführung damit in ein intuitives und aufregendes Erlebnis.

Die Temperatur ist schnell erreicht. Die Begeisterung noch schneller.

Erhalten Sie mehr Zeit für aussergewöhnliche Kochkreationen – mit einer Vielzahl von innovativen Zeitersparnislösungen.





Schnellaufheizung:
schneller zur gewünschten Backtemperatur.
Dank der innovativen Schnellaufheizung heizt Ihr Backofen aussergewöhnlich schnell vor – ohne dabei mehr Energie zu verbrauchen. Schon in etwa 5 Minuten ist eine Temperatur von 175 °C erreicht (mit 3D-Heissluft Plus).

coolStart:
Bei Tiefkühlgerichten ist kein Vorheizen mehr nötig.
Die Zubereitung von gefrorenen Lebensmitteln geht jetzt noch schneller – dank der innovativen coolStart-Funktion. So können Sie viele Gerichte schnell und ohne Vorheizen zubereiten – was besonders angenehm zeitsparend ist.

cookControl:
Kochen einfach gemacht.
Um das Kochen für Sie noch einfacher zu gestalten, hat Siemens das Kochbuch gleich mit ins System eingebaut. cookControl30 bietet bis zu 30 automatische Programme für die perfekte Zubereitung von Fleisch, Fisch, Gemüse und Backwaren. Sie wählen einfach das gewünschte Gericht und geben das Gewicht des Essens ein – alles andere passiert automatisch.

activeClean®: die Selbstreinigungsautomatik/Pyrolyse für müheloses Reinigen des Backofens.
Dank activeClean® reinigt sich Ihr Backofen nun wie von selbst. Sie entfernen lediglich den losen Schmutz, und Ihr Backofen erledigt den Rest: Auf Knopfdruck zerfallen alle Back-, Brat- und Grillrückstände durch sehr hohe Temperaturen zu Asche. Mit einem feuchten Tuch können Sie ganz einfach die Überreste wegwischen.

Tür mit softClose: Die neue Tür schliesst sanft und leise.
Die neue Tür mit softClose dämpft den Schliessvorgang so weit ab, dass die Tür jederzeit sanft schliesst.

3fach-Vollauszug: mehr Übersicht, mehr Stabilität.
Die Bleche, Roste oder die Universalpfanne lassen sich auf drei Ebenen ganz vor den Backofen ziehen – 17 cm mehr als bei herkömmlichen Teleskop-Auszügen. Und das ebenso leichtgängig wie sicher und ohne zu kippen.

Sparen Sie an der Zeit, nicht am Komfort.

Das perfekte Zusammenspiel von Form und Funktion: die Siemens iQ500 Herde.

Mit den iQ500 Herden von Siemens präsentieren wir Ihnen ein neues Design-Highlight für Ihr Zuhause. Neben dem Einsatz hochwertiger Materialien sorgt das hochauflösende TFT-Display für eine noch bessere Lesbarkeit – und Sie behalten alles bestens im Blick. Intelligente Innovationen wie Home Connect schenken Ihnen zudem viele neue Möglichkeiten, Ihr Leben leichter und komfortabler zu gestalten. Damit keine Wünsche offen bleiben.



In elegantem Schwarz fügt sich der Versenkknebel perfekt in die Bedienblende des Herdes ein. Doch er bietet nicht nur etwas fürs Auge: Seine Wertigkeit ist mit jedem Dreh spürbar. Darüber hinaus ist der Versenkknebel auch für Ihre Sicherheit da, denn ist er in der Blende versenkt, können Sie beruhigt sein, dass das Gerät ausgeschaltet ist.



TFT-Display.
Egal wo sie stehen, jetzt haben Sie aus jedem Blickwinkel perfekte Sicht. Die intuitive Menüführung ermöglicht es Ihnen, jede Funktion des Backofens in wenigen Schritten zu steuern.



Alles im Griff. Von überall. Mit Home Connect.
Erleben Sie, wie ein Backofen Ihnen maximale Freiheit und Flexibilität bieten kann. Dank Home Connect und der Home Connect App sind Sie jetzt in der Lage, Kochprogramme zu starten, zu beenden und die Einstellungen intuitiv zu ändern – ohne dabei in der Küche sein zu müssen.



Backofen.
90 cm



Einbau-Backofen iQ500.

Backofen mit Pyrolyse



VB558C0S0
Edelstahl
(230V/16A)

CHF 4’310.–
CHF 4’001.86

exkl. vRG **CHF 11.97** / CHF 11.11

Backofentyp und Heizart
- Innenraumvolumen: 85 l
- 90 cm Einbau-Backofen mit 10 Beheizungsarten: Heissluft Standard, Ober-/Unterhitze, Umluft, Umluftgrill-System, Grossflächengrill, Kleinflächengrill, Pizzastufe, Separate Unterhitze, Auftauen, Ober-/Unterhitze sanft
- Temperaturregelung von 50 °C – 280 °C

Zubehörträger / Auszugssystem:
- varioClip-Auszug

Komfort
- LCD-Display
- Electronik-Uhr

Design
- lightControl: beleuchteter Bedienknebel
- Halogen-Langfeldleuchte
- Stangengriff

Reinigung
- Katalytische Seitenwände, Katalytische Rückwand
- Vollglas-Innentür
- Klapptür

Sonderzubehör siehe Seiten 76–77

Backofen

Festanschluss:
230V/3,1kW
1P+N+E 16A

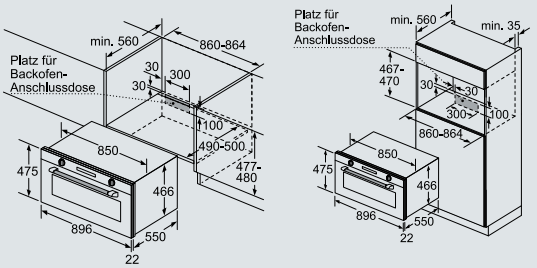

VB558C0S0 Masse in mm

HB578G5S0
Edelstahl
(230V/16A)

CHF 2’630.–
CHF 2’441.97

exkl. vRG **CHF 11.97** / CHF 11.11

Backofentyp und Heizart
- Innenraumvolumen: 71 l
- Backofen mit 9 Beheizungsarten: 3D Heissluft plus, Ober-/Unterhitze, Umluftgrill-System, Gross-flächengrill, Pizzastufe, Tiefkühl spezial, Separate Unterhitze, Sanftgaren, Heissluft sanft
- Schnellaufheizung
- Temperaturregelung von 30 °C – 275 °C

Design
- lightControl: beleuchteter Bedienknebel
- Knebel beleuchtet
- Halogen-Innenbeleuchtung
- Backofentür mit softClose

Komfort
- LCD-Display
- Electronik-Uhr
- Temperaturvorschlag, Aufheizkontrolle, Sabbat-Funktion
- cookControl 30 Programme
- **Einpunkttemperaturfühler**

Reinigung
- **activeClean® - Selbstreinigungs-Automatik Pyrolyse**
- Vollglas-Innentür

Zubehörträger / Auszugssystem
- varioClip-Auszug

Zubehör
1 × Kombirost, 1 × Universalpfanne

Sonderzubehör siehe Seiten 76–77

Backofen

Festanschluss:
230V/3,6kW
1P+N+E 16A

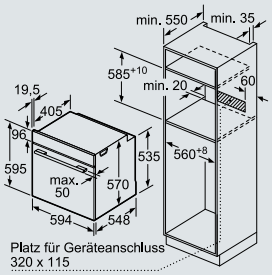

HB578G5S0 Masse in mm

Die angegebenen Preise sind unverbindliche Preisempfehlungen; unsere Händler sind in der Gestaltung frei.

Einbau-Backöfen iQ500.

Backofen mit LCD-Display



Backofen



HB557A5S0C
Edelstahl
(400V/10A)

CHF 2’240.–
CHF 2’079.85

exkl. vRG **CHF 11.97** / CHF 11.11

Backofentyp und Heizart
- Innenraumvolumen: 71 l
- Backofen mit 7 Beheizungsarten: 3D Heissluft plus, Ober-/Unterhitze, Umluftgrill-System, Grossflächengrill, Pizzastufe, Separate Unterhitze, Heissluft sanft
- Schnellaufheizung
- Temperaturregelung von 50 °C – 275 °C

Design
- lightControl: beleuchteter Bedienknebel
- Knebel beleuchtet
- Halogen-Innenbeleuchtung

Komfort
- LCD-Display
- Electronik-Uhr
- cookControl 10 Programme
- **Einpunkttemperaturfühler**

Reinigung
- **Ecoclean Ausstattung: Seitenwände, Rückwand, Decke**
- ecoClean Plus-Programm
- Vollglas-Innentür

Zubehörträger / Auszugssystem:
- varioClip-Auszug

Zubehör
1 × Kombirost, 1 × Universalpfanne

Sonderzubehör siehe Seiten 76–77

Backofen

Festanschluss:
400V/3,6kW
1–3P+N+E 10A

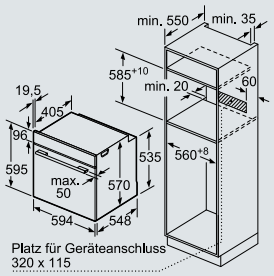

HB557A5S0C — Masse in mm

HB510ABR1
Edelstahl
(230V/16A)

CHF 1’890.–
CHF 1’754.87

exkl. vRG **CHF 11.97** / CHF 11.11

Backofentyp und Heizart
- Innenraumvolumen: 71 l
- Backofen mit 5 Beheizungsarten: 3D Heissluft plus, Ober-/Unterhitze, Umluftgrill-System, Grossflächengrill, Heissluft sanft
- Schnellaufheizung
- Temperaturregelung von 50 °C– 275 °C

Design
- Halogen-Innenbeleuchtung

Reinigung
- Vollglas-Innentür

Zubehör
1 × Kombirost, 1 × Universalpfanne

Sonderzubehör siehe Seiten 76–77

Backofen

Festanschluss:
230V/3,6kW
1P+N+E 16A

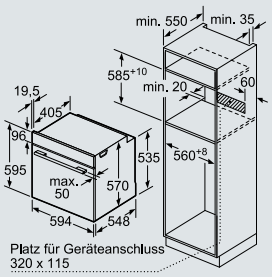

HB510ABR1 — Masse in mm

Kompakt-Backöfen iQ500.

Einbau-Mikrowelle mit Dampfgarfunktion



lightControl

CP565AGS0 Edelstahl (230V/16A)

CHF 3'780.–
CHF 3'509.75

exkl. vRG **CHF 5.99** / CHF 5.56

Heizarten
- Garraumvolumen: 36 l
- **Einbau-Mikrowelle mit Dampfgarfunktion mit den Beheizungsarten: Mikrowelle, Dampf, Heissluft Standard, Umluftgrill-System, Grossflächengrill**
- Temperaturregelung von 40 °C – 230 °C
- Max. Leistung: 1000 W
- 5 Mikrowellen-Leistungsstufen: 90 W, 180 W, 360 W, 600 W, 1000 W
- Grill mit Mikrowellen-Leistungsstufen 90W, 180 W, 360 W, 600 W kombinierbar
- Alle Beheizungsarten einzeln oder in Kombination nutzbar
- Drei verschiedene Dampfstufen zur Auswahl

Komfort
- Bedienung mit LCD-Display
- Electronik-Uhr
- cookControl 30 Programme
- Wassertank mit 0.8 l
- Externer Dampferzeuger

Design
- lightControl: beleuchteter Bedienknebel
- LED-Lampe
- Garraum aus Edelstahl

Reinigung
- Reinigungsprogramm für Wasserleitung
- Entkalkungsprogramm

Zubehör
1 × Einschubrost, 1 × Glaspfanne, 1 × Dampfgarbehälter

Sonderzubehör siehe Seiten 76–77

Einbau-Mikrowelle mit Dampfgarfunktion

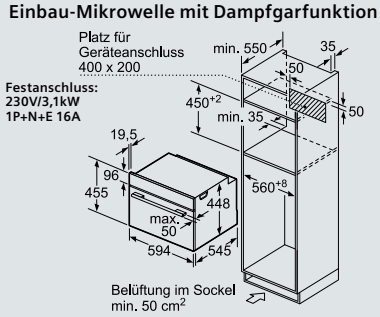

CP565AGS0 Masse in mm

Einbau-Mikrowelle mit Grill



lightControl

CM585AMS0 Edelstahl (230V/16A)

CHF 2'420.–
CHF 2'246.98

exkl. vRG **CHF 5.99** / CHF 5.56

Heizarten
- Garraumvolumen: 44 l
- Kompaktbackofen mit Mikrowelle mit den Beheizungsarten: Mikrowelle, Heissluft Standard, Umluftgrill-System
- Schnellaufheizung
- Temperaturregelung von 40 °C – 230 °C
- Max. Leistung: 900 W
- 5 Mikrowellen-Leistungsstufen: 90 W, 180 W, 360 W, 600 W, 900 W
- Grill mit Mikrowellen-Leistungsstufen 90 W, 180 W, 360 W, 600 W kombinierbar
- Mikrowelle und Grill einzeln und in Kombination nutzbar

Komfort
- Bedienung mit LCD-Display
- Leicht-Bedien-Konzept: besonders einfaches, problemloses Einstellen
- Electronik-Uhr
- cookControl 15 Programme

Design
- lightControl: beleuchteter Bedienknebel
- Knebel beleuchtet, touchControl-Bedienung
- LED-Lampe
- 36 cm Metall-Drehteller
- Garraum aus Edelstahl

Zubehör
1 × Rost hoch, 1 × Rost niedrig, 1 × Drehteller

Sonderzubehör siehe Seiten 76–77

Kompaktbackofen mit Mikrowelle

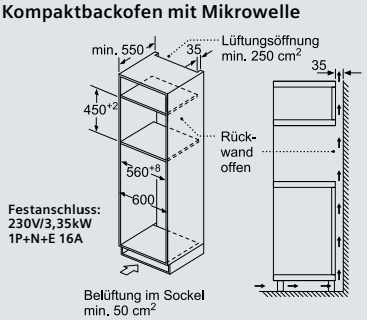

CM585AMS0 Masse in mm

Wärmeschublade



BI510CNR0 Edelstahl (230V/16A)

CHF 1'160.–
CHF 1'077.07

exkl. vRG **CHF 5.99** / CHF 5.56

Komfort
- Leicht-Bedien-Konzept: besonders einfaches, problemloses Einstellen
- Garraumvolumen: 23 l
- Beladung bis 15 kg
- Max. Beladung Espresso-Tassen: 64 Stk oder Max. Beladung Teller (26 cm): 14 Stk
- 4 Anwendungsbereiche: Warmhalten von Speisen, Geschirr vorwärmen, Hefeteig gehen lassen, Antauen von Speisen
- Stufenlose Temperaturregelung: ca. 40 °C – bis 80 °C

Design
- push&pull
- Drehknebel

Wärmeschublade

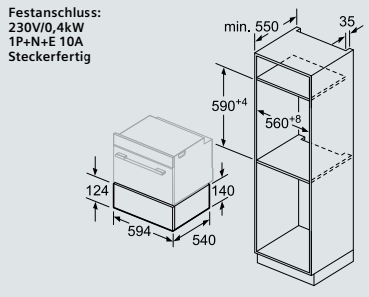

BI510CNR0 Masse in mm

Die angegebenen Preise sind unverbindliche Preisempfehlungen; unsere Händler sind in der Gestaltung frei.

Mikrowellengeräte.

Mikrowelle mit Grill.





BE555LMS0 Edelstahl

CHF 1’210.–
CHF 1’123.49

exkl. vRG **CHF 5.99** / CHF 5.56

Heizart
- Mikrowelle
- 5 Leistungsstufen: 900 W, 600 W, 360 W, 180 W, 90 W
- Grill 1200 W
- Grill mit Mikrowellen-Leistungsstufen 360/180/90 W kombinierbar

Komfort
- Digitaluhr mit Tageszeitanzeige
- Anzahl Automatikprogramme: 8
- Gewichtsautomatik für 4 Auftauprogramme
- Gewichtsautomatik für 3 Garprogramme

Design
- Leicht-Bedien-Konzept: besonders einfaches, problemloses Einstellen
- 25 l Garraum aus Edelstahl
- Glas-Drehteller 31,5 cm
- Seitlich öffnende Drehtür, links angeschlagen

BF555LMS0 Edelstahl

CHF 930.–
CHF 863.51

exkl. vRG **CHF 5.99** / CHF 5.56

Heizart
- Mikrowelle
- 5 Leistungsstufen: 900 W, 600 W, 360 W, 180 W, 90 W

Komfort
- Digitaluhr mit Tageszeitanzeige

Design
- Leicht-Bedien-Konzept: besonders einfaches, problemloses Einstellen
- 25 l Garraum aus Edelstahl
- Glas-Drehteller 31,5 cm
- Seitlich öffnende Drehtür, links angeschlagen

Mikrowellengeräte

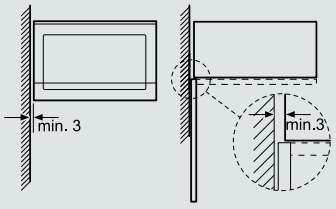

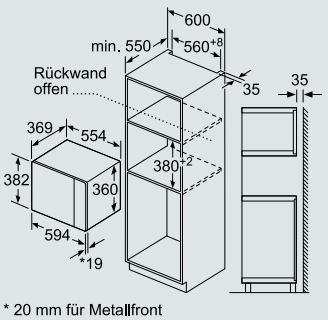

* 20 mm für Metallfront

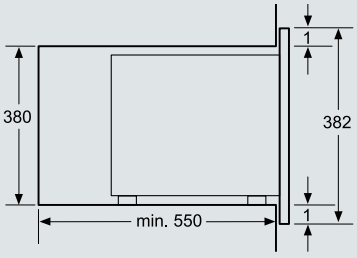

Elektroanschluss:

BE555LMS0
BF555LMS0

230 V/1,99 kW
1 P+N+E/10 A
Steckerfertig

BE555LMS0 BF555LMS0

Masse in mm

Die angegebenen Preise sind unverbindliche Preisempfehlungen; unsere Händler sind in der Gestaltung frei.


SIEMENS



Suchen Sie sich Ihre Zutaten individuell aus. Auch bei Ihrer Küche.

Die innovativen Herde von Siemens.

100 % Heissluft. Weniger Energieverbrauch: Heissluft eco.
Für alle, die gerne Heissluft nutzen und dabei auch noch Energie sparen möchten: Die Siemens-Innovation Heissluft eco bietet gleichzeitig perfekte Koch- und Backergebnisse. Ob Tiefkühlpizza, Kuchen oder Lasagne – die Heizart Heissluft eco mit spezieller Temperaturkontrolle wurde gezielt für das energiesparende Backen und Braten mit Heissluft auf einer Ebene optimiert.

So geht Braten ganz einfach: die elektronische Bratautomatik cookControl.
Damit Kochen für Sie noch leichter wird, haben wir das Kochbuch gleich mit eingebaut. Die elektronische Bratautomatik cookControl40 bietet bis zu 40 Programme zur perfekten Zubereitung von Fleisch und Fisch. Und bei cookControl68 sind es sogar bis zu 68 Programme. Einfach das gewünschte Programm auswählen und das Gewicht eingeben – alles Weitere geht automatisch.

Für mehr Bedienkomfort: 3-fach-Vollauszug.
Beim innovativen 3-fach-Vollauszug lassen sich die Bleche, Roste und die Universalpfanne auf drei Ebenen leichtgängig vor den Backofen ziehen. Darüber hinaus rasten beim 3-fach-Vollauszug Plus die Teleskopschienen dank einer integrierten Stopp-Funktion automatisch auf beiden Seiten ein, sodass sie sich beim Wiedereinsetzen von Backblechen und Rosten nicht mehr verschieben.

Nie wieder die Finger verbrennen: der backWagen mit softEinzug.
Die in die Tür eingehängten Roste, Bleche und Pfannen werden beim Öffnen mit herausgezogen. So sind alle Gerichte leicht und gefahrlos zugänglich. Und der softEinzug sorgt für sanftes Schliessen.

Einbauherde iQ500.

Einbauherd mit Pyrolyse und Home Connect





HE579GBS6 (230V) **CHF 3’890.–**
Edelstahl *CHF 3’611.88*

Home Connect fähig über WLAN

exkl. vRG **CHF 11.97** / CHF 11.11

Backofentyp und Heizart
- Innenraumvolumen: 71 l
- Einbauherd mit 13 Beheizungsarten: 3D Heissluft plus, Ober-/Unterhitze, Umluft-Grill-System, Grossflächengrill, Kleinflächengrill, Pizzastufe, coolStart, separate Unterhitze, Intensivhitze, Sanftgaren, Vorwärmen, Warmhalten, Heissluft Sanft
- Schnellaufheizung
- coolStart
- Temperaturregelung von 30 °C – 275 °C

Design:
- versenkbare Drehwähler

Komfort:
- TFT-Touchdisplay Plus (weiss)
- Elektronik-Uhr
- Temperaturvorschlag, Ist-Temperaturanzeige, Aufheizkontrolle, Sabbat-Funktion
- cookControl40
- Backofentür mit softClose
- Halogen-Innenbeleuchtung
- Kühlgebläse

Reinigung:
- **activeClean® - Selbstreinigungsautomatik**
- Vollglas-Innentür

Einbauherd

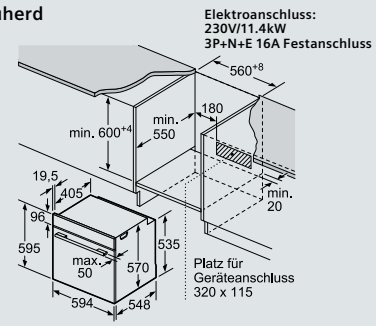

HE579GBS6 Masse in mm

Einbauherd mit Backwagen



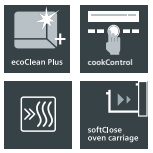

HE557HBS1C (400V/16A) **CHF 2’840.–**
Edelstahl (Abb.) *CHF 2’636.95*

HE557HBW1C (400V/16A) **CHF 2’840.–**
weiss *CHF 2’636.95*

exkl. vRG **CHF 11.97** / CHF 11.11

Backofentyp und Heizart
- Innenraumvolumen: 71 l
- Einbauherd mit 7 Beheizungsarten: 3D Heissluft plus, Ober-/Unterhitze, Umluftgrill-System, Grossflächengrill, Pizzastufe, Separate Unterhitze, Heissluft sanft
- Schnellaufheizung
- Temperaturregelung von 50 °C – 275 °C

Zubehörträger / Auszugssystem:
- **Backwagen Softeinzug**

Design
- Versenkbare Drehwähler
- Halogen-Innenbeleuchtung

Komfort
- LCD-Display
- cookControl 10 Programme
- Electronik-Uhr
- Aufheizkontrolle

Reinigung
- ecoClean Plus-Programm
- **Ecoclean Ausstattung: Decke, Rückwand, Seitenwände**
- Vollglas-Innentür

Zubehör
1 × Kombirost, 1 × Universalpfanne



Einbauherd

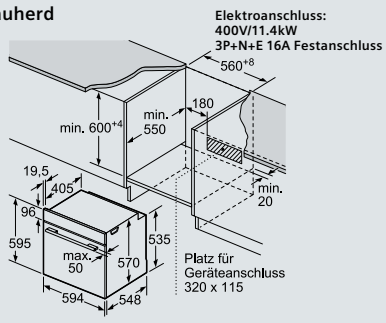

HE557HBS1C/HE557HBW1C Masse in mm

Einbauherd mit Klapptür





HE557GBS1C (400V/16A) **CHF 2’520.–**
Edelstahl *CHF 2’339.83*

HE557GBW1C (400V/16A) **CHF 2’520.–**
weiss (Abb.) *CHF 2’339.83*

exkl. vRG **CHF 11.97** / CHF 11.11

Backofentyp und Heizart
- Innenraumvolumen: 71 l
- Einbauherd mit 7 Beheizungsarten: 3D Heissluft plus, Ober-/Unterhitze, Umluftgrill-System, Grossflächengrill, Pizzastufe, Separate Unterhitze, Heissluft sanft
- Schnellaufheizung
- Temperaturregelung von 50 °C – 275 °C

Zubehörträger / Auszugssystem:
- Teleskop-Auszug nachrüstbar
- Backofentür mit softClose

Design
- Versenkbare Drehwähler
- Halogen-Innenbeleuchtung

Komfort
- LCD-Display
- cookControl 10 Programme
- Electronik-Uhr
- Aufheizkontrolle

Reinigung
- ecoClean Plus-Programm
- **Ecoclean Ausstattung: Decke, Seitenwände, Rückwand**
- Vollglas-Innentür

Zubehör
1 × Backblech emailliert, 1 × Kombirost, 1 × Universalpfanne

Einbauherd

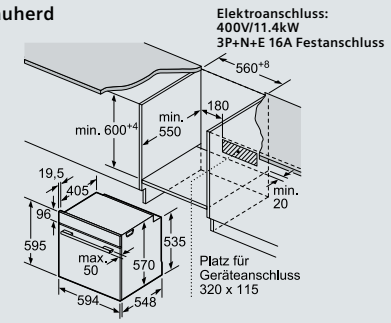

HE557GBS1C/HE557GBW1C Masse in mm

Die angegebenen Preise sind unverbindliche Preisempfehlungen; unsere Händler sind in der Gestaltung frei.

Glaskeramik-Kochfelder.

Kombinierbar mit Einbauherden von Seite 72



EF601HNA2C **CHF 1’690.–**
Flächenbündig *CHF 1’569.17*

EF645HNA2C **CHF 1’690.–**
Flachrahmen-Design *CHF 1’569.17*

Passend zu: HE557GBS1C/HE557HBS1C

exkl. vRG **CHF 2.49** / CHF 2.31

- Platz auch für grosse Pfannen, Töpfe und Bräter dank 21 cm Zweikreis-Kochzone und zuschaltbarer Bräterzone.
- Bedienfeld-Kombination aus Herdschaltung und Touch Display: Einfache Bedienung des Kochfeldes durch die Bedienelemente des Herdes und ergänzendem Touch Display auf dem Kochfeld für ausgewählte Funktionen.
- Digitales Bedienkonzept mit besonders feiner Hitzesteuerung in 17 Leistungsstufen für jede Kochzone.
- Mit der Kindersicherung werden alle Kochzonen sicher gegen ungewolltes Einschalten gesperrt.

Kochfeld

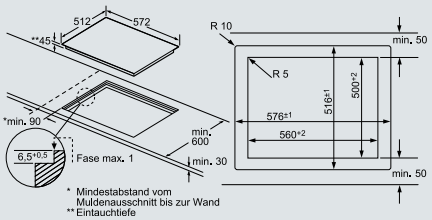

EF601HNA2C Masse in mm

Kochfeld

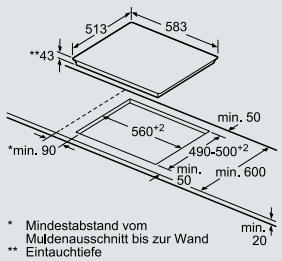

EF645HNA2C Masse in mm



EF645BNN1E **CHF 1’590.-**
Flachrahmen-Design *CHF 1’476.32*

Passend zu: HE579GBS6 230V

exkl. vRG **CHF 2.49** / CHF 2.31

- Platz auch für grosse Pfannen und Töpfe dank 21cm Zweikreis-Kochzone und zuschaltbarer Bräterzone.
- Bedienfeld-Kombination aus Herdschaltung und Touch Display: Einfache Bedienung des Kochfeldes durch die Bedienelemente des Herdes und ergänzendem Touch Display auf dem Kochfeld für ausgewählte Funktionen.
- Digitales Bedienkonzept mit besonders feiner Hitzesteuerung in 17 Leistungsstufen für jede Kochzone.
- Mit der Kindersicherung werden alle Kochzonen sicher gegen ungewolltes Einschalten gesperrt.

Kochfeld

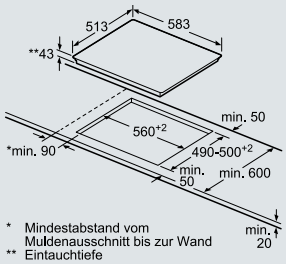

EF645BNN1E Masse in mm

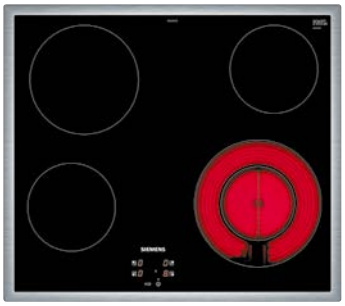

EF645HFA2C **CHF 1’380.–**
Flachrahmen-Design *CHF 1’281.34*

Passend zu: HE557GBS1C/HE557HBS1C

exkl. vRG **CHF 2.49** / CHF 2.31

- Digitales Bedienkonzept mit besonders feiner Hitzesteuerung in 17 Leistungsstufen für jede Kochzone.
- Mit der Kindersicherung werden alle Kochzonen sicher gegen ungewolltes Einschalten gesperrt.

Kochfeld

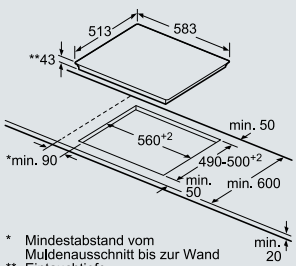

EF645HFA2C Masse in mm

Die angegebenen Preise sind unverbindliche Preisempfehlungen; unsere Händler sind in der Gestaltung frei.

Einbauherde iQ500.

Herd mit LCD-Display







HE517ABS0C (400V/16A) Edelstahl
CHF 2'150.–
CHF 1'996.29

exkl. vRG **CHF 11.97** / CHF 11.11

Backofentyp und Heizart
- Innenraumvolumen: 71 l
- Einbauherd mit 7 Beheizungsarten: 3D Heissluft plus, Ober-/Unterhitze, Umluftgrill-System, Grossflächengrill, Pizzastufe, Separate Unterhitze, Heissluft sanft
- Schnellaufheizung
- Temperaturregelung von 50 °C – 275 °C

Zubehörträger / Auszugssystem:
- Teleskop-Auszug nachrüstbar

Design
- Versenkbare Drehwähler
- Halogen-Innenbeleuchtung

Komfort
- LCD-Display
- cookControl 10 Programme
- Electronik-Uhr
- Aufheizkontrolle

Reinigung
- Vollglas-Innentür

Zubehör
1 × Kombirost, 1 × Universalpfanne

Einbauherd

Elektroanschluss:
400V/11.4kW
3P+N+E 16A Festanschluss

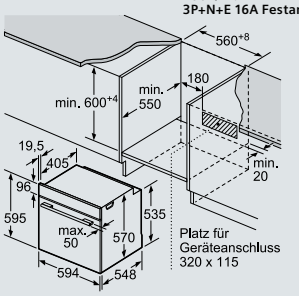

HE517ABS0C

Masse in mm

HE510ABR0C (400V/16A) Edelstahl
CHF 1'680.–
CHF 1'559.89

exkl. vRG **CHF 11.97** / CHF 11.11

Backofentyp und Heizart
- Innenraumvolumen: 71 l
- Einbauherd mit 5 Beheizungsarten: 3D Heissluft plus, Ober-/Unterhitze, Umluftgrill-System, Grossflächengrill, Heissluft sanft
- Schnellaufheizung
- Temperaturregelung von 50 °C – 275 °C

Zubehörträger / Auszugssystem:
- Teleskop-Auszug nachrüstbar

Design
- Halogen-Innenbeleuchtung

Reinigung
- Vollglas-Innentür

Zubehör
1 × Kombirost, 1 × Universalpfanne

HE510ABV0C (400V/16A) weiss
CHF 1'680.–
CHF 1'559.89

exkl. vRG **CHF 11.97** / CHF 11.11

Backofentyp und Heizart
- Innenraumvolumen: 71 l
- Einbauherd mit 5 Beheizungsarten: 3D Heissluft plus, Ober-/Unterhitze, Umluftgrill-System, Grossflächengrill, Heissluft sanft
- Schnellaufheizung
- Temperaturregelung von 50 °C – 275 °C

Zubehörträger / Auszugssystem:
- Teleskop-Auszug nachrüstbar

Design
- Halogen-Innenbeleuchtung

Reinigung
- Vollglas-Innentür

Zubehör
1 × Kombirost, 1 × Universalpfanne

Einbauherd

Elektroanschluss:
400V/11.4kW
3P+N+E 16A Festanschluss

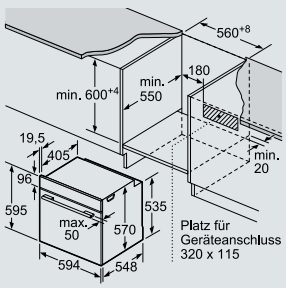

HE510ABR0C/HE510ABV0C

Masse in mm

Die angegebenen Preise sind unverbindliche Preisempfehlungen; unsere Händler sind in der Gestaltung frei.

Glaskeramik-Kochfelder.

Kombinierbar mit Einbauherden von Seite 74

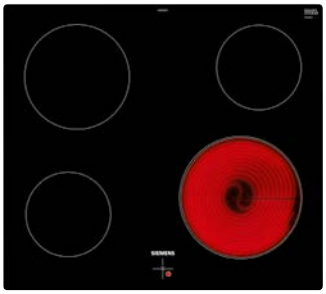

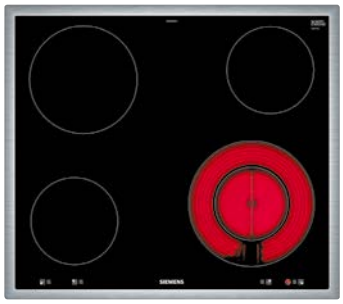

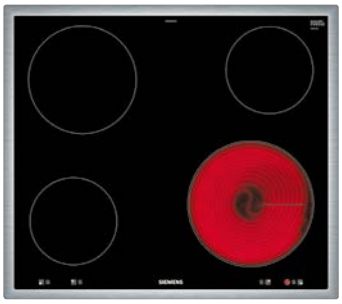

EA601GEA1C
Flächenbündig

CHF 1’090.–
CHF 1’012.07

Passend zu: HE510ABR0C / HE517ABS0C

- Bedienung der Kochzonen über die Drehwähler am Einbauherd.

Kochfeld

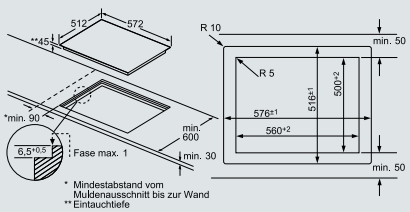

EA601GEA1C — Masse in mm

EA645GFA1C
Flachrahmen-Design

CHF 1’300.–
CHF 1’207.06

Passend zu: HE510ABR0C / HE517ABS0C

exkl. vRG **CHF 2.49** / CHF 2.31

- Platz auch für grosse Pfannen und Töpfe dank 21 cm-Zweikreis-Kochzone.
- Bedienung der Kochzonen über die Drehwähler am Einbauherd.

Kochfeld

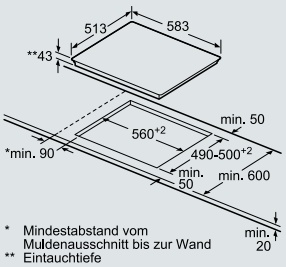

EA645GFA1C — Masse in mm

EA645GEA1C
Flachrahmen-Design

CHF 1’090.–
CHF 1’012.07

Passend zu: HE510ABR0C / HE517ABS0C

exkl. vRG **CHF 2.49** / CHF 2.31

- Bedienung der Kochzonen über die Drehwähler am Einbauherd.

Kochfeld

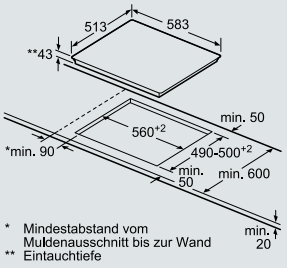

EA645GEA1C — Masse in mm

Die angegebenen Preise sind unverbindliche Preisempfehlungen; unsere Händler sind in der Gestaltung frei.

Zubehör und Sonderzubehör für iQ500 Backöfen von Siemens.

Abbildung	Verkaufs-bezeichnung	**Preise CHF inkl. MwSt.** *Preise CHF exkl. MwSt.*	Beschreibung
	HZ317000	**Fr. 51.00** Fr. 47.35	Pizzaform, emailliert, grau
	HZ327000	**Fr. 256.00** Fr. 237.70	Backstein
	HZ531000	**Fr. 58.00** Fr. 53.85	Backblech, emailliert, grau
	HZ531010	**Fr. 129.00** Fr. 119.78	Backblech antihaft
	HZ532000	**Fr. 58.00** Fr. 53.85	Universalpfanne, emailliert, grau
	HZ532010	**Fr. 129.00** Fr. 119.78	Universalpfanne antihaft
	HZ533000	**Fr. 71.00** Fr. 65.92	Profi-Pfanne
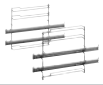	HZ538S00	**Fr. 131.00** Fr. 121.63	3-fach-Teleskop-Auszug, davon 1 varioClip
	HZ538000	**Fr. 80.00** Fr. 74.28	varioClip-Auszug
	HZ538200	**Fr. 91.00** Fr. 84.49	2-fach-Teleskop-Auszug
	HZ541000	**Fr. 58.00** Fr. 53.85	Backblech für Backwagen
	HZ541600	**Fr. 58.00** Fr. 53.85	Backblech emailliert, seitlich ausziehbar
	HZ542000	**Fr. 58.00** Fr. 53.85	Universalpfanne für Backwagen
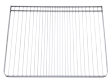	HZ544000	**Fr. 36.00** Fr. 33.43	Kombirost für Backwagen
	HZ915003	**Fr. 83.00** Fr. 77.07	Glasbräter 5,4 Liter
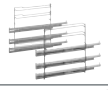	HZ638300	**Fr. 315.00** Fr. 292.48	3-fach-Teleskop-Vollauszug
	HZ66X600	**Fr. 50.00** Fr. 46.43	Fachbodenverblendung
	HZ66X650	**Fr. 38.00** Fr. 35.28	Verblendleiste für Sockel

HB578G5S0	HB557A5S0C	HB510ABR1	CP565AGS0	CM585AMS0	HE579GBS6	HE557HB.1C	HE557GB.1C	HE517ABS0C	HE510AB.0C
•	•	•			•	•	•	•	•
•	•	•			•	•	•	•	•
•	•	•			•		•	•	•
•	•	•			•		•	•	•
•	•	•			•		•	•	•
•	•	•			•		•	•	•
		•							
•	•	•			•		•	•	•
•	•	•			•		•	•	•
•	•	•			•		•	•	•
						•			
						•			
						•			
						•			
•	•	•	•	•	•	•	•	•	•
•	•	•			•		•	•	•
•	•	•			•		•	•	•
•	•	•			•		•	•	•


SIEMENS



Mehr Spielraum beim Kochen.

Die innovativen Kochfelder von Siemens.



Sofort heiss. Sofort kalt: powerInduktion.
Erleben Sie die Vorteile der Siemens powerInduktion. Die Hitze wird durch eine Induktionsspule direkt in die Töpfe und ans Kochgut geführt – ohne dabei die Kochstelle zu erhitzen. Das bedeutet für Sie: kurze Ankochzeiten, mehr Sicherheit und deutlich weniger Putzaufwand.



Beeindruckend intuitives Kochen: powerMove Plus.
powerMove Plus unterteilt Ihre Kochstelle in drei Temperaturzonen: eine vordere zum Anbraten, eine mittlere zum Garen und eine hintere zum Warmhalten. Die Zonen werden aktiviert, indem man Kochgeschirr auf ihnen platziert. Kochen wird so intuitiv wie nie – und eine meisterhafte Performance zur beeindruckenden Routine.



Ihre Kochstelle hat das Sagen: das cookConnect-System.
Dank des praktischen cookConnect-Systems können Sie zahlreiche Funktionen der Lüftung direkt über Ihre Kochstelle steuern, zum Beispiel die Leistungsstufe oder die Beleuchtung.

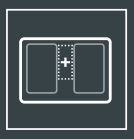

Passt sich Ihren Bedürfnissen an: varioInduktion Plus.
Ob kleiner Topf oder grosse Paellapfanne: Mit varioInduktion Plus passen sich die Kochzonen der Grösse Ihres Kochgeschirrs bis 30 cm Durchmesser automatisch an und lassen sich bei Bedarf zusammenschalten, damit alles gleichmässig erhitzt wird.



Alles immer am richtigen Platz: varioMotion.
Um Ihnen mehr Freiheiten beim Kochen zu erlauben, merkt sich varioMotion die Einstellung jedes Topfes. So können Sie das Kochgeschirr ganz nach Wunsch bewegen, während die Kochzonen die eingestellte Temperatur automatisch übernehmen.



Ihr Haushalt in einer App: Home Connect.
Bedienen Sie Ihre Siemens Hausgeräte mit Home Connect – von wo Sie wollen, wann Sie wollen. Home is where your app is.

Die erste Kochstelle, die mitdenkt.

Eine Vielzahl von innovativen Funktionen sorgt für mehr Komfort als je zuvor.
Und nie zuvor waren diese Funktionen leichter zu bedienen.

Mehr Funktionen für sorgloses Kochen.
Das ganze Potenzial der Induktions-Kochstellen können Sie am besten mit innovativen und komfortablen Funktionen ausschöpfen, die Ihnen viele Aufgaben abnehmen. Dank intelligenter Sensoren gelingt Ihnen die Zubereitung garantiert.





Bratsensor:
Lassen Sie nichts anbrennen.
Ab jetzt können Sie mehrere Pfannen gleichzeitig bedienen, ohne den Überblick zu verlieren. Der eingebaute Bratsensor erlaubt volle Präzision beim Braten und verhindert das Anbrennen oder Überhitzen Ihrer Speisen, indem er die von Ihnen bestimmte Temperatur hält, sobald sie erreicht ist.

Kochsensor Plus:
kochen, ohne überzukochen.
Der innovative Kochsensor Plus wird direkt an Ihrem Topf befestigt und kommuniziert über Bluetooth mit der Kochstelle. Der Sensor erkennt die von Ihnen eingestellte Temperatur und verhindert Überkochen durch intelligentes Gegensteuern.

varioMotion

varioMotion:
Alles immer am richtigen Platz.
Um Ihnen mehr Freiheiten beim Kochen zu erlauben, merkt sich varioMotion die Einstellung jedes Topfes. So können Sie das Kochgeschirr ganz nach Wunsch bewegen, während die Kochzonen die eingestellte Temperatur automatisch übernehmen.

powerMove Plus

powerMove plus:
Beeindruckend intuitives Kochen.
powerMove Plus unterteilt Ihre Kochstelle in drei Temperaturzonen: eine vordere zum Anbraten, eine mittlere zum Garen und eine hintere zum Warmhalten. Die Zonen werden aktiviert, indem man Kochgeschirr auf ihnen platziert. Kochen wird so intuitiv wie nie – und eine meisterhafte Performance zur beeindruckenden Routine.



Die wichtigsten Ausstattungsmerkmale.



varioInduction

varioInduktion:
eine Kochzone, tausend Möglichkeiten.
Die verbundene varioFläche bietet Ihnen viel Raum für höchste Kochfreuden. Denn auf die Gesamtfläche von 38 × 23 cm können Sie unterschiedlichste Töpfe und Pfannen stellen. Die flexible Flächen-Induktion erkennt automatisch Anzahl, Grösse und Form der platzierten Töpfe und Pfannen.



Combi-Induction

Kombi-Induktion: erweitert Ihre Möglichkeiten beim Kochen mit Induktion.
Die aus zwei separaten Kochzonen zusammengeschaltete Kombizone schafft Platz für grosses Kochgeschirr. Und mit der powerMove-Aktivierung stehen auf Fingerdruck nicht nur gleich zwei Kochzonen für Sie bereit – eine zum Garen und eine zum Warmhalten – sondern auch die Möglichkeit eines schnellen Wechsels zwischen beiden.



Induction

Induktion.
Da sich die Glaskeramik-Oberfläche nur unwesentlich über die Rückwärme des Topfbodens erwärmt, kann Übergelaufenes nicht mehr anbrennen oder Zucker z. B. nicht mehr einbrennen. Und zur Reinigung reicht so ein einfaches Drüberwischen.

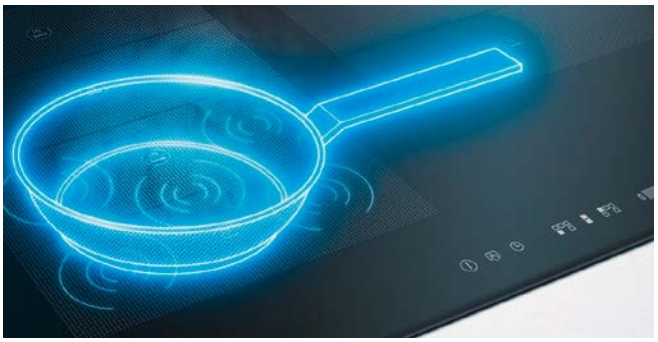

Bratsensor:
Lassen Sie nichts anbrennen.
Ab jetzt können Sie mehrere Pfannen gleichzeitig bedienen, ohne den Überblick zu verlieren. Der eingebaute Bratsensor erlaubt volle Präzision beim Braten und verhindert das Anbrennen oder Überhitzen Ihrer Speisen, indem er die von Ihnen bestimmte Temperatur hält, sobald sie erreicht ist.

Mit eingebautem Fingerspitzengefühl.



touchSlider

touchSlider:
Temperaturregelung ohne Knöpfe und Regler.
Mit der innovativen touchSlider-Bedienung wird die Temperatur der Kochzonen entweder durch direktes Antippen oder durch Entlangstreichen auf der Bedienskala gesteuert.

quickStart

quickStart:
vom Start weg schnell.
Beim Einschalten der Kochstelle erkennt und aktiviert die quickStart-Funktion automatisch genau die Kochzone, auf der Sie den Kochtopf abgestellt haben. Das Einzige, was Sie noch tun müssen: die gewünschte Temperatur einstellen.





Die Kochstelle der unbegrenzten Möglichkeiten.

Ein neues Lebensgefühl in der Küche – mit den Induktions-Kochstellen von Siemens.
Wenn man jeden Tag völlig frei geniessen will, ist Induktion die optimale Methode zu kochen. Aber das ist erst der Anfang: Weil varioInduktion Plus das volle Potenzial dieser Technologie ausschöpft, eröffnen sich völlig neue Möglichkeiten. Die Vision einer intelligenten Kochstelle, die dafür sorgt, dass Sie so frei und flexibel kochen können wie nie zuvor, ist wahr geworden. Und Sie haben in jeder Situation etwas davon.



Induktions-Kochstellen sind schnell.
powerInduktion können Sie so feinfühlig regeln wie Gas – und sie reagiert auch so blitzschnell. Die Ankochzeiten sind sehr kurz, weil die gewünschte Hitze sofort da ist. Und beim Ausschalten ist die Hitze auch genauso schnell wieder weg.



Und sicher.
Da die Glaskeramik-Oberfläche beim Kochen nur durch die Rückwärme des Kochgeschirrs erhitzt wird, gibt es keine Gefahr ernsthafter Verbrennungen mehr. Und wird eine Induktions-Kochzone ohne Topf eingeschaltet, ist das Verbrennungsrisiko gleich null.



Und sauber.
Da sich die Glaskeramik-Oberfläche nur unwesentlich über die Rückwärme des Topfbodens erwärmt, kann Übergelaufenes nicht mehr anbrennen oder Zucker z. B. nicht mehr einbrennen. Und zur Reinigung reicht so ein einfaches Drüberwischen.

Energieverbrauch und Zeitbedarf beim Erwärmen von 2 Liter Wasser von 15 °C auf 90 °C in Minuten.

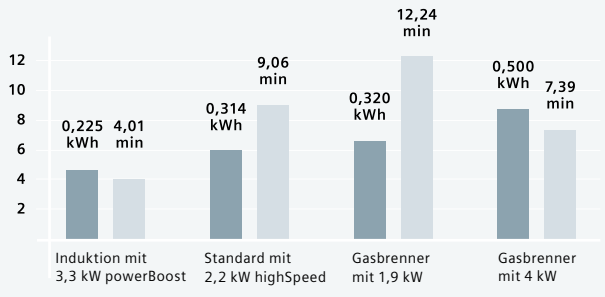

Und sparen Zeit.
Innovative Technologien machen die Siemens-Kochfelder mit powerInduktion beeindruckend effizient – und Kochen schneller. So sparen Sie mit Siemens wertvolle Zeit.

Mehr Spielraum beim Kochen.

Mühelos zu exzellenten Ergebnissen – mit den neuen Induktions-Kochstellen.

Die flexible Kochzone für flexibles Kochen – mit varioInduktion gewinnen Sie neuen Raum, um Ihre Kochkunst uneingeschränkt zu entfalten.









Extragrosse Fläche für extragrosses Kochvergnügen.
Die verbundene varioFläche bietet Ihnen viel Raum für höchste Kochfreuden. Denn auf die varioInduktion können Sie unterschiedlichste Töpfe und Pfannen stellen. Die flexible Flächen-Induktion erkennt automatisch Anzahl, Grösse und Form des platzierten Kochgeschirrs.

Passt sich Ihren Bedürfnissen an: varioInduktion Plus.
Ob kleiner Topf oder grosse Paellapfanne: Mit varioInduktion Plus passen sich die Kochzonen der Grösse Ihres Kochgeschirrs bis 30 cm Durchmesser automatisch an und lassen sich bei Bedarf zusammenschalten, damit alles gleichmässig erhitzt wird.



Grillplatte HZ390522
CHF 260.– / *CHF 241.41*



Teppan Yaki HZ390512
CHF 524.– / *CHF 486.54*

Für noch mehr Flexibilität beim Kochen: das Sonderzubehör.
Um auch bei der Zubereitung Ihrer Gerichte noch flexibler zu sein, bietet Siemens für die varioInduktions-Kochstellen zwei spezielle Aufsätze als Sonderzubehör. Während die Grillplatte für höchsten Grillgenuss ohne Holzkohle und lästigen Rauch sorgt, können Sie mit dem grossen Teppan-Yaki-Aufsatz eine Vielzahl von Speisen fettarm und vitaminerhaltend garen.

Mit eingebautem Fingerspitzengefühl.

Dank intuitiver Bedienung haben Sie jede Möglichkeit im Griff.

Induktions-Kochstellen von Siemens fallen nicht nur durch innovative Wärmezonen auf, sondern auch durch intuitive Bedienung. So gelingt garantiert jedes Gericht – völlig mühelos.



Sie haben es in der Hand:
das neue TFT-Touchdisplay.
Mit dem TFT-Touchdisplay wird es noch einfacher, mehrere Töpfe oder Pfannen im Blick zu behalten. Bedienen Sie alle Funktionen der Kochstelle intuitiv – ganz ohne Drehknöpfe. Das mehrfarbige, grosse TFT-Display verfügt über eine hohe Auflösung und bietet optimale Lesbarkeit dank Klartext.

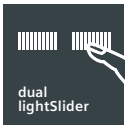

Vertrauen Sie Ihrer Intuition:
dual lightSlider.
Koordinieren Sie alle Kochzonen mit einem einzigen fortschrittlichen Bedienfeld. Der neue dual lightSlider steht für moderne Technologie, intuitive Bedienbarkeit und ansprechendes Design mit einer herausragenden Besonderheit: Im aktivierten Zustand ist das Bedienfeld ein optisches Highlight – deaktiviert ist es komplett unsichtbar.



Vom Start weg schnell:
die quickStart-Funktion.
Beim Einschalten der Kochstelle erkennt und aktiviert die quickStart-Funktion automatisch genau die Kochzone, auf der Sie den Kochtopf abgestellt haben. Das Einzige, was Sie noch tun müssen: die gewünschte Temperatur einstellen.



Noch energieeffizienter kochen:
die neue Energieverbrauchsanzeige.
Die Energieverbrauchsanzeige zeigt genau an, wie viel Energie Sie vom Einschalten bis zum Ausschalten der Kochstelle verbrauchen. Damit haben Sie den Stromverbrauch beim Garen Ihrer Speisen jetzt immer im Blick – und können noch energiebewusster kochen. Zum Beispiel mit geschlossenem Topf oder konstanter Gartemperatur.



Verliert nie die richtige Einstellung:
die reStart-Funktion.
Falls sich die Kochstelle wegen verschütteter Flüssigkeit auf der Bedienoberfläche einmal automatisch ausschaltet, ermöglicht es Ihnen die reStart-Funktion, problemlos und schnell zu Ihren ausgewählten Einstellungen zurückzukehren – einfach durch Reaktivierung der Kochstelle innerhalb von vier Sekunden.



Eine Vielfalt,
die aus dem Rahmen fällt.

Die Einbaufassungen für die Kochfelder von Siemens.



Flachrahmen-Design



Facetten-Design



Flächenbündiges Design

Einbaufassungen für jeden Geschmack: die Rahmen-Designs.
Für den Einbau Ihrer Glaskeramik-Kochfelder können Sie zwischen hochwertigen und stilvollen Rahmen wählen – ob Facetten-Design, Flachrahmen-Design oder nahtlos flächenbündig in Stein, Granit oder Holz.

Der neue Flachrahmen zeichnet sich durch eine besonders edle und noch flachere Optik aus.

Kochstellen – das Sortiment im Überblick.

Nutzen Sie die nachstehende Übersicht und finden Sie schnell und unkompliziert das passende Gerät.

Geräte-bezeichnung	Design	Geräte-breite in cm	vario-Induktion Plus	vario-Induktion	Induktion	Brat-sensor Plus	Koch-sensor Plus	dual lightSlider	touch-Slider	power-Move Plus	cook-Connect	Seite
												
Induktions-Kochfeld mit integriertem Dunstabzug												
EX875LX34E EX801LX34E	Facette flächenbündig	80	-	■	■	■	ready	■	-	■	-	122
ED875FS11E	Facette	80	-	-	■	-	ready	-	■	-	-	123
ED845FS11E	Flachrahmen	80	-	-	■	-	-	-	■	-	-	123
ED801FS11E	flächenbündig	80	-	-	■	-	-	-	■	-	-	123
Glaskeramik-Kochstellen mit Induktion												
EX975KXW1E	Facette	90	-	■	■	■	ready	-	-	■	■	89
EX901KXW1E	flächenbündig	90	-	■	■	■	ready	-	-	■	■	89
EX975LVV1E EX901LVV1E	Facette flächenbündig	90	-	■	■	■	-	■	-	■	■	90
EH975LVC1E	Facette	90	-	-	■	■	-	■	-	-	-	91
EX275FXB1E	Facette	90	-	■	■	-	-	-	■	-	-	91
EX875KYW1E	Facette	80	■	■	■	■	■	-	-	■	■	92
EX801KYW1E	flächenbündig	80	■	■	■	■	■	-	-	■	■	92
EX875LYE3E	Facette	80	■	■	■	■	■	■	-	■	-	93
EX801LYE3E	flächenbündig	80	■	■	■	■	■	■	-	■	-	93
EX875LEC1E	Facette	80	-	■	■	■	-	■	-	■	-	95
EX801LEC1E	flächenbündig	80	-	■	-	-	-	■	-	■	-	95
EH875LVC1E EH801LVC1E	Facette flächenbündig	80	-	-	■	■	-	■	-	-	-	96
EH875FVB1E EH801FVB1E	Facette flächenbündig	80	-	-	■	-	-	-	■	-	-	97
EH845BFB1E	Flachrahmen	80	-	-	■	-	-	-	-	-	-	97
EX675JYW1E	Facette	60	■	■	■	■	■	-	-	■	■	98
EX601JYW1E	flächenbündig	60	■	■	■	■	■	-	-	■	■	98
EX675LXE3E	Facette	60	-	■	■	■	■	■	-	■	-	99
EX601LXC1E	flächenbündig		-	-	-	-	-	-	-	-	-	99
EX675LEC1E	Facette	60	-	■	■	■	-	■	-	■	-	100
EH675LFV1E	Facette	60	-	-	■	■	-	■	-	-	■	100
EH675LFC1E EH601LFC1E	Facette flächenbündig	60	-	-	■	■	-	■	-	-	-	101
EH675FEB1E	Facette	60	-	-	■	-	-	-	■	-	-	102
EH601FEB1E	flächenbündig	60	-	-	■	-	-	-	■	-	-	102
EH645BFB1E	Flachrahmen	60	-	-	■	-	-	-	-	-	-	103
EH645BEB1E	Flachrahmen	60	-	-	■	-	-	-	-	-	-	103
Glaskeramik-Kochstellen												
ET875LCP1C	Facette	80	-	-	-	-	-	-	■	-	-	104
ET801LCP1C	flächenbündig	80	-	-	-	-	-	-	■	-	-	104
ET845FCP1C ET801FCP1C	Flachrahmen flächenbündig	80	-	-	-	-	-	-	■	-	-	105
ET675LNP1C	Facette	60	-	-	-	-	-	-	■	-	-	106
ET645FNP1C	Flachrahmen	60	-	-	-	-	-	-	■	-	-	106
ET675FNP1C	Facette	60	-	-	-	-	-	-	■	-	-	107
ET601FNP1C	flächenbündig	60	-	-	-	-	-	-	■	-	-	107
ET645FFP1C	Flachrahmen	60	-	-	-	-	-	-	■	-	-	108
ET645FEP1C	Flachrahmen	60	-	-	-	-	-	-	■	-	-	108
ET601FEP1C	flächenbündig	60	-	-	-	-	-	-	■	-	-	109
Domino-Kochstellen												
EX375FXB1E	Facette	30	-	■	-	-	-	-	■	-	-	110
EH375FBB1E	Facette	30	-	-	■	-	-	-	■	-	-	110
ET475FYB1E	Facette	40	-	-	-	-	-	-	■	-	-	110
ET375FFP1E	Facette	30	-	-	-	-	-	-	■	-	-	111
ET375CFA1C	Facette	30	-	-	-	-	-	-	-	-	-	111
ET399CEA1C	Edelstahl	29	-	-	-	-	-	-	-	-	-	111
Gas-Kochstellen												
ER9A6SD70D	Facette	90	-	-	-	-	-	-	-	-	-	114
ER6A6PD70D	Facette	60	-	-	-	-	-	-	-	-	-	114
EC6A5HB90	Edelstahl	60	-	-	-	-	-	-	-	-	-	115
EB6B5PB80	Edelstahl	60	-	-	-	-	-	-	-	-	-	115

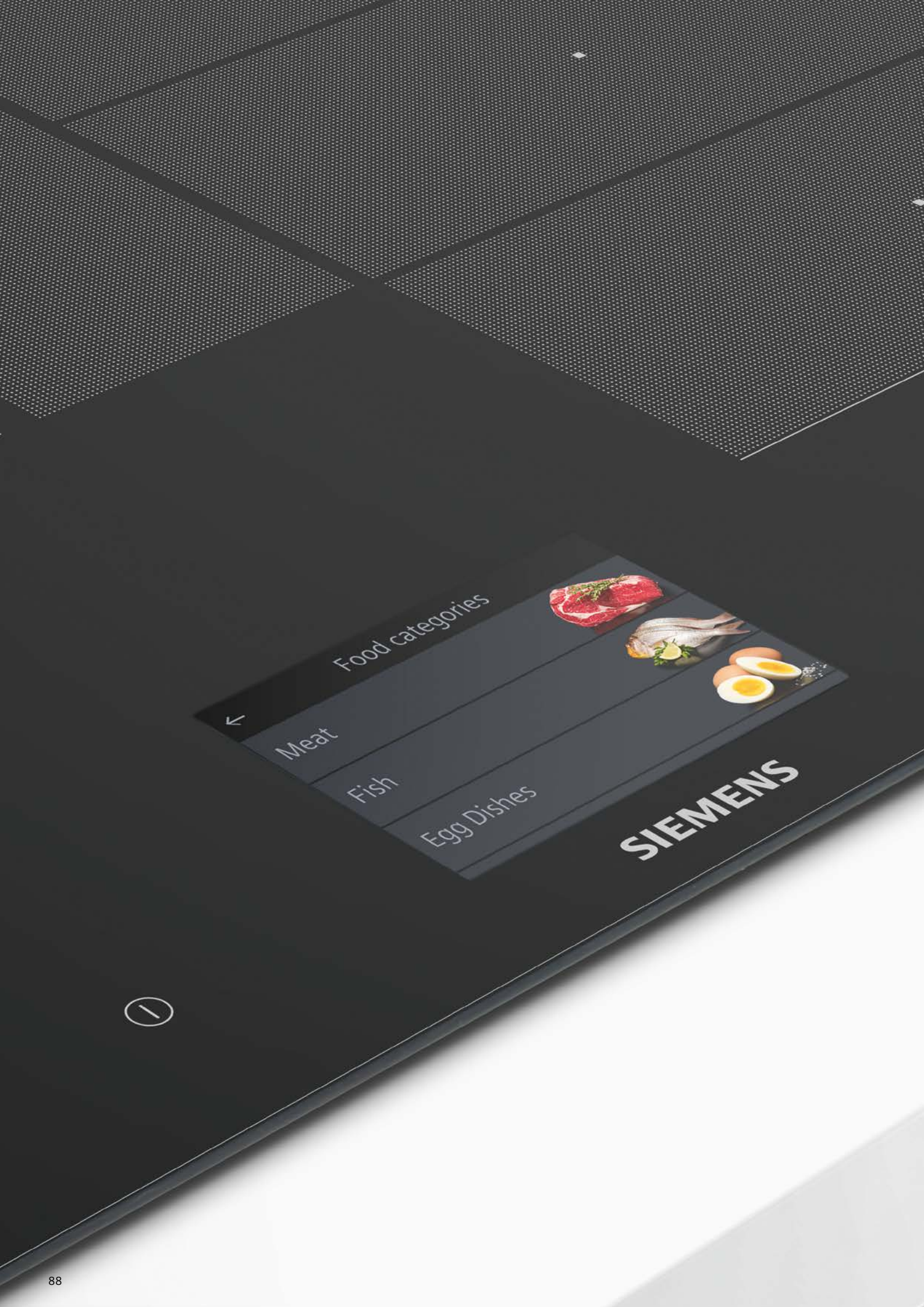
Food categories
Meat
Fish
Egg Dishes
SIEMENS

varioInduktion mit TFT-Touchdisplay Plus.

90 cm breit, Facetten-Design

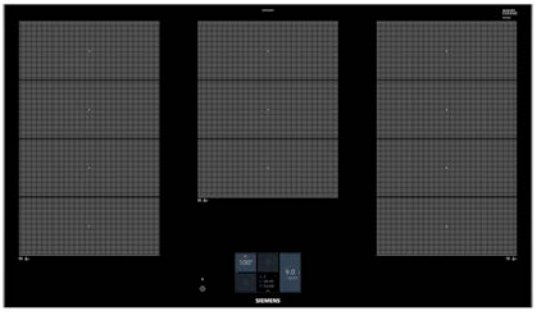



EX975KXW1E **CHF 5’950.–** *CHF 5’524.61*

exkl. vRG **CHF 5.99.–** / CHF 5.56

Induktionskochstelle mit innovativen Features für mehr Flexibilität beim Kochen.

- Kochsensor Plus fähig: Der ergänzend erwerbbare Sensor verhindert Überkochen dank präziser Temperaturkontrolle.
- Bratsensor: hält die gewünschte Temperatur der Pfanne nach dem Erhitzen automatisch konstant, damit nichts anbrennt.
- Das neue TFT-Touchdisplay macht das Bedienen aller Funktionen der Kochstelle so einfach wie nie zuvor.
- powerMove Plus: intuitive Kontrolle dank drei Wärmezonen mit verschiedenen Temperaturen – bei Kontakt aktiviert.
- Home Connect ist der Eintritt in die vernetzte Welt von morgen: Noch nie zuvor war Kochen so aufregend (nur in Ländern, in denen Home Connect Service verfügbar ist).
- Komfortable Steuerung der Dunstabzugshaube über die Kochstelle via WiFi, für ein angenehmes Küchenklima (mit passender Haube).

Sonderzubehör
Teppan Yaki für varioInduktion HZ390512 **CHF 524.–** *CHF 486.54*



Glaskeramik-Kochstelle mit Induktion

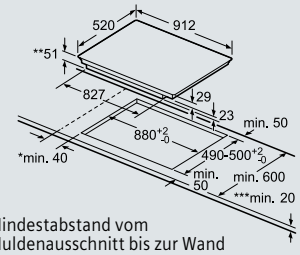

Elektroanschluss:

Festanschluss
400 V / 11,1 kW
3 P + N + E 16 A

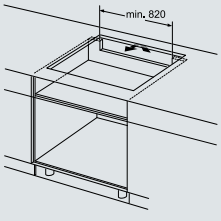

* Mindestabstand vom Muldenausschnitt bis zur Wand
** Maximale Eintauchtiefe
*** Mit untergebautem Backofen, Skizze Seite 116–117

EX975KXW1E Masse in mm

90 cm breit, flächenbündig

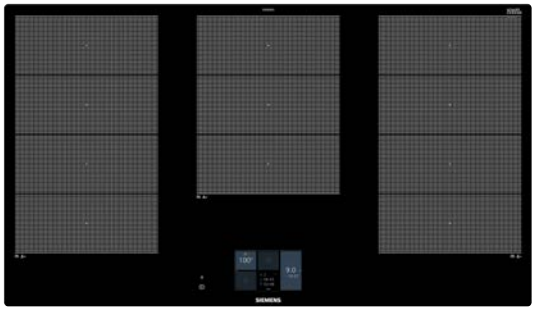



EX901KXW1E **CHF 5’950.–** *CHF 5’524.61*

exkl. vRG **CHF 5.99** / CHF 5.56

Design
- **TFT-Touchdisplay Plus**
- Glaskeramik dekorlos

Komfort
- 3 varioInduktions-Kochzonen
- **Kochsensor Plus ready (Kochsensor nicht im Lieferumfang enthalten)**
- Bratsensor Plus mit 5 Temperaturstufen
- 5 Induktions-Kochzonen
- **Home Connect fähig über WLAN**
- **cookConnect System (mit passender Dunstabzugshaube)**
- powerMove Plus
- reStart
- Topferkennung
- Timer
- countDown-Funktion
- Stoppuhr für Kochfeld
- 17 Leistungsstufen

Sicherheit
- **Energieverbrauchsanzeige**
- 2-stufige Restwärmeanzeige je Kochzone
- powerManagement-Funktion
- Automatische Sicherheitsabschaltung
- Hauptschalter
- Kindersicherung
- Wischschutzfunktion

Schnelligkeit
- powerBoost-Funktion für alle Induktions-Kochzonen möglich
- powerBoost-Funktion für Pfannen

Sonderzubehör
Grillplatte für varioInduktion HZ390522 **CHF 260.–** *CHF 241.41*

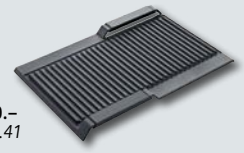

Glaskeramik-Kochstelle mit Induktion

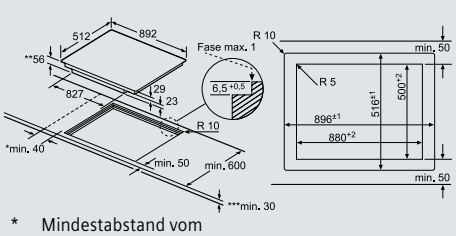

Elektroanschluss:

Festanschluss
400 V / 11,1 kW
3 P + N + E 16 A

* Mindestabstand vom Muldenausschnitt bis zur Wand
** Maximale Eintauchtiefe
*** Mit untergebautem Backofen, Skizze Seite 116–117

EX901KXW1E Masse in mm

Die angegebenen Preise sind unverbindliche Preisempfehlungen; unsere Händler sind in der Gestaltung frei.

Glaskeramik-Kochstellen mit Induktion, 90 cm breit.

90 cm breit, Facetten-Design

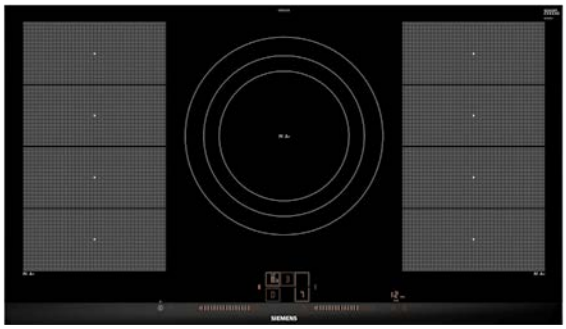

90 cm breit, flächenbündig

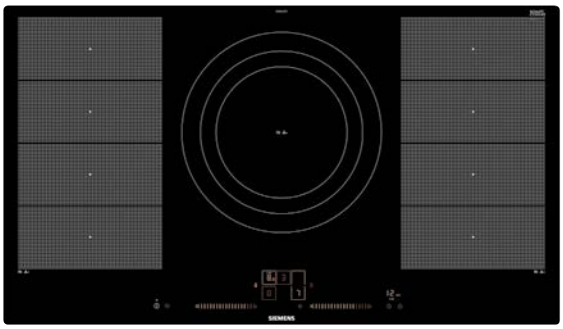

EX975LVV1E

CHF 4’580.–
CHF 4’252.55

Kombinierbar mit Domino-Kochstellen.

exkl. vRG **CHF 5.99** / CHF 5.56

Design
- dual lightSlider
- Facetten-Design vorne, Profile seitlich
- Glaskeramik dekorlos
- Kombinierbar mit Glaskeramik-Kochstellen im Facetten-Design

Komfort
- 5 Induktions-Kochzonen
- 1 Dreikreis-Kochzone, 2 flexInduktions-Kochzonen
- 17 Leistungsstufen
- Digitales Funktionsdisplay
- **powerMove Plus**
- **Home Connect fähig über WLAN**
- **cookConnect System (mit passender Dunstabzugshaube)**
- Bratsensor Plus mit 5 Temperaturstufen
- Kochzone mit extrastarkem 5,5 kW powerBoost
- Timer
- reStart-Funktion
- quickStart-Funktion
- countDown-Funktion

Sicherheit
- **Energieverbrauchsanzeige**
- powerManagement-Funktion
- Restwärmeanzeige je Kochzone
- Sicherheitsabschaltung
- Hauptschalter
- Wischschutzfunktion
- Kindersicherung

Schnelligkeit
- powerBoost-Funktion für alle Induktions-Kochzonen möglich

Leistung und Grösse			**(powerBoost-Leistung)**
L	40×23 cm	3,3 kW	(3,6 kW)
M	21/26/32 cm	2,2/2,6/3,3 kW	(3,4/3,6/3,7 kW)
R	40×23 cm	3,3 kW	(3,6 kW)

Sonderzubehör
Grillplatte für varioInduktion HZ390522 **CHF 260.–** *CHF 241.41*

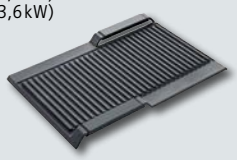

Glaskeramik-Kochstelle mit Induktion

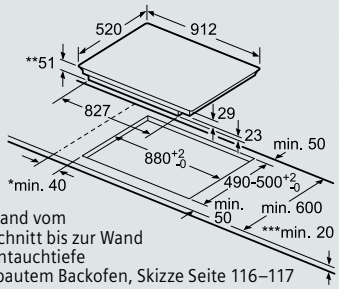

* Mindestabstand vom Muldenausschnitt bis zur Wand
** Maximale Eintauchtiefe
*** Mit untergebautem Backofen, Skizze Seite 116–117

Elektroanschluss:

Festanschluss
400 V / 11,1 kW
3 P + N + E 16A
Anschlusskabel 110 cm

EX975LVV1E Masse in mm

EX901LVV1E

CHF 4’580.–
CHF 4’252.55

exkl. vRG **CHF 5.99** / CHF 5.56

Design
- dual lightSlider
- Flächenbündiges Design
- Glaskeramik dekorlos

Komfort
- 5 Induktions-Kochzonen
- 1 Dreikreis-Kochzone, 2 flexInduktions-Kochzonen
- 17 Leistungsstufen
- Digitales Funktionsdisplay
- **powerMove Plus**
- **Home Connect fähig über WLAN**
- **cookConnect System (mit passender Dunstabzugshaube)**
- Bratsensor Plus mit 5 Temperaturstufen
- Timer
- reStart-Funktion
- quickStart-Funktion
- countDown-Funktion

Sicherheit
- **Energieverbrauchsanzeige**
- powerManagement-Funktion
- Restwärmeanzeige je Kochzone
- Sicherheitsabschaltung
- Hauptschalter
- Wischschutzfunktion
- Kindersicherung

Schnelligkeit
- powerBoost-Funktion für alle Induktions-Kochzonen möglich

Leistung und Grösse			**(powerBoost-Leistung)**
L	40×23 cm	3,3 kW	(3,6 kW)
M	21/26/32 cm	2,2/2,6/3,3 kW	(3,4/3,6/3,7 kW)
R	40×23 cm	3,3 kW	(3,6 kW)

Sonderzubehör
Teppan Yaki für varioInduktion HZ390512 **CHF 524.–** *CHF 486.54*



Glaskeramik-Kochstelle mit Induktion

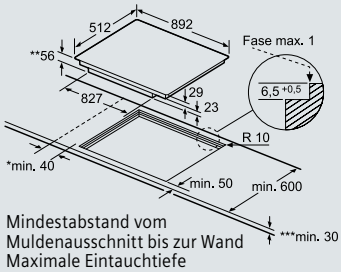

* Mindestabstand vom Muldenausschnitt bis zur Wand
** Maximale Eintauchtiefe
*** Mit untergebautem Backofen, Skizze Seite 116–117

Elektroanschluss:

Festanschluss
400 V / 11,1 kW
3 P + N + E 16A
Anschlusskabel 110 cm

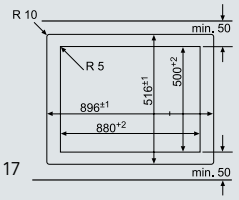

EX901LVV1E Masse in mm

Die angegebenen Preise sind unverbindliche Preisempfehlungen; unsere Händler sind in der Gestaltung frei.

Glaskeramik-Kochstellen mit Induktion, 90 cm breit.

90 cm breit, Facetten-Design



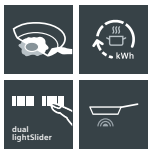

EH975LVC1E

CHF 4’350.–
CHF 4’039.00

Kombinierbar mit Domino-Kochstellen.

exkl. vRG **CHF 5.99** / CHF 5.56

Design
- dual lightSlider
- Facetten-Design vorne, Profile seitlich
- Glaskeramik dekorlos
- Kombinierbar mit Glaskeramik-Kochstellen im Facetten-Design

Komfort
- 5 Induktions-Kochzonen, davon 1 Dreikreis-Kochzone
- 17 Leistungsstufen
- Digitales Funktionsdisplay
- Bratsensor Plus mit 5 Temperaturstufen
- Timer
- reStart-Funktion
- quickStart-Funktion
- countDown-Funktion

Sicherheit
- **Energieverbrauchsanzeige**
- powerManagement-Funktion
- Restwärmeanzeige je Kochzone
- Sicherheitsabschaltung
- Hauptschalter
- Wischschutzfunktion
- Kindersicherung

Schnelligkeit
- powerBoost-Funktion für alle Induktions-Kochzonen möglich

Leistung und Grösse			**(powerBoost-Leistung)**
VL	18 cm	1,8 kW	(2,8 kW)
HL	18 cm	1,8 kW	(2,8 kW)
MH	21/26/32 cm	2,6/2,6/3,3 kW	(3,4/3,6/3,7 kW)
VR	21 cm	2,2 kW	(3,7 kW)
HR	14,5 cm	1,4 kW	(1,8 kW)

Glaskeramik-Kochstelle mit Induktion

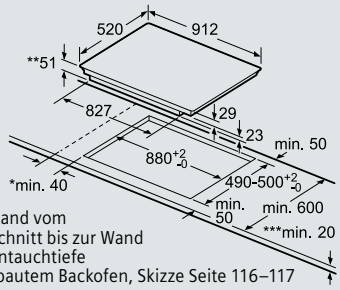

* Mindestabstand vom Muldenausschnitt bis zur Wand
** Maximale Eintauchtiefe
*** Mit untergebautem Backofen, Skizze Seite 116–117

Elektroanschluss:

Festanschluss
400 V / 11,1 kW
3 P + N + E 16A
Anschlusskabel 110 cm

EH975LVC1E — Masse in mm

90 cm breit, Facetten-Design

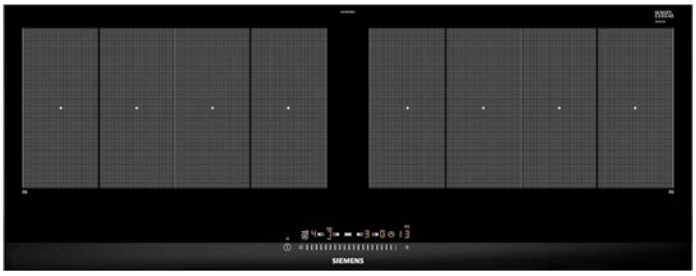



EX275FXB1E

CHF 4’000.–
CHF 3’714.02

Kombinierbar mit Domino-Kochstellen.

exkl. vRG **CHF 2.49** / CHF 2.31

Design
- touchSlider-Bedienung (mono)
- Facetten-Design vorne, Profile seitlich
- Glaskeramik dekorlos
- Kombinierbar mit Glaskeramik-Kochstellen im Facetten-Design

Komfort
- 4 Induktions-Kochzonen, davon 2 flexInduktions-Kochzonen
- 17 Leistungsstufen
- Digitales Funktionsdisplay
- Timer
- reStart-Funktion
- quickStart-Funktion
- countDown-Funktion

Sicherheit
- **Energieverbrauchsanzeige**
- powerManagement-Funktion
- Restwärmeanzeige je Kochzone
- Sicherheitsabschaltung
- Hauptschalter
- Wischschutzfunktion
- Kindersicherung

Schnelligkeit
- powerBoost-Funktion für alle Induktions-Kochzonen möglich

Leistung und Grösse			**(powerBoost-Leistung)**
L	40 × 21 cm	3,3 kW	(3,7 kW)
R	40 × 21 cm	3,3 kW	(3,7 kW)

Sonderzubehör
Teppan Yaki für varioInduktion HZ390512 **CHF 524.–** *CHF 486.54*



Glaskeramik-Kochstelle mit Induktion

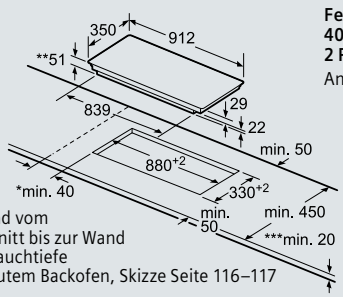

* Mindestabstand vom Muldenausschnitt bis zur Wand
** Maximale Eintauchtiefe
*** Mit untergebautem Backofen, Skizze Seite 116–117

Elektroanschluss:

Festanschluss
400 V / 7,4 kW
2 P + N + E 16A
Anschlusskabel 110 cm

EX275FXB1E — Masse in mm

Die angegebenen Preise sind unverbindliche Preisempfehlungen; unsere Händler sind in der Gestaltung frei.

Glaskeramik-Kochstellen mit Induktion, 80 cm breit.

80 cm breit, Facetten-Design

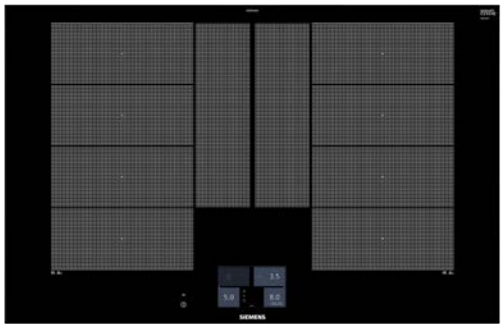



EX875KYW1E **CHF 5’080.–**
CHF 4’716.81

Kombinierbar mit Domino-Kochstellen.

exkl. vRG **CHF 5.99** / CHF 5.56

Design
- Facetten-Design
- Glaskeramik dekorlos

Bedienung
- FullTouch-TFT-Display
- 17 Leistungsstufen
- 2 flexInduction Kochzonen
- Warmhaltefunktion

Profi-Ausstattung:
- Bratsensor Plus mit 5 Temperaturstufen
- **Kochsensor Plus ready (Kochsensor nicht im Lieferumfang enthalten)**
- powerMove Plus
- **cookConnect-System (mit passender Haube)**
- varioMotion
- flexInduction Plus
- panBoost-Funktion für Pfannen

Komfort
- **Home Connect Funktion (WLAN)**
- Timer
- countDown-Funktion
- Stoppuhr, für Kochfeld
- reStart-Funktion

Sicherheit:
- Topferkennung
- powerManagement-Funktion
- Sicherheitsabschaltung
- Kindersicherung
- Wischschutzfunktion
- Restwärmeanzeige je Kochzone
- Hauptschalter

Schnelligkeit
- powerBoost-Funktion für alle Induktions-Kochzonen möglich

Glaskeramik-Kochstelle mit Induktion

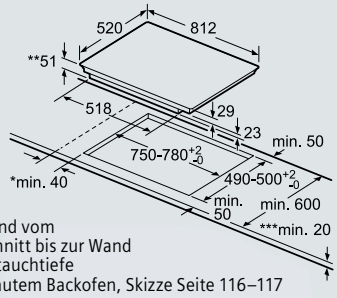

* Mindestabstand vom Muldenausschnitt bis zur Wand
** Maximale Eintauchtiefe
*** Mit untergebautem Backofen, Skizze Seite 116–117

Elektroanschluss:

Festanschluss
400 V/7,4 kW
2 P + N + E 16A
Anschlusskabel 110 cm

EX875KYW1E Masse in mm

80 cm breit, flächenbündig

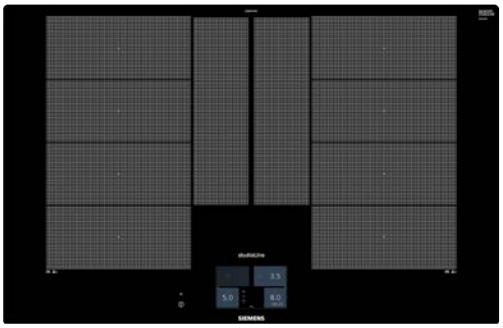



EX801KYW1E **CHF 5’080.–**
CHF 4’716.81

exkl. vRG **CHF 5.99** / CHF 5.56

Design
- Flächenbündiges Design
- Glaskeramik dekorlos

Bedienung
- FullTouch-TFT-Display
- 17 Leistungsstufen
- 2 flexInduction Kochzonen
- Warmhaltefunktion

Profi-Ausstattung:
- Bratsensor Plus mit 5 Temperaturstufen
- **Kochsensor Plus ready (Kochsensor nicht im Lieferumfang enthalten)**
- powerMove Plus
- cookConnect-System (mit passender Haube)
- varioMotion
- flexInduction Plus
- panBoost-Funktion für Pfannen

Komfort
- **Home Connect Funktion (WLAN)**
- Timer
- countDown-Funktion
- Stoppuhr, für Kochfeld
- reStart-Funktion

Sicherheit:
- Topferkennung
- powerManagement-Funktion
- Sicherheitsabschaltung
- Kindersicherung
- Wischschutzfunktion
- Restwärmeanzeige je Kochzone
- Hauptschalter

Schnelligkeit
- powerBoost-Funktion für alle Induktions-Kochzonen möglich

Glaskeramik-Kochstelle mit Induktion

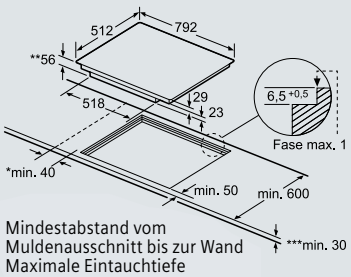

* Mindestabstand vom Muldenausschnitt bis zur Wand
** Maximale Eintauchtiefe
*** Mit untergebautem Backofen, Skizze Seite 116–117

Elektroanschluss:

Festanschluss
400 V/7,4 kW
2 P + N + E 16A
Anschlusskabel 110 cm

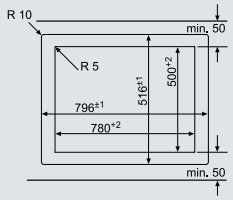

EX801KYW1E Masse in mm

Die angegebenen Preise sind unverbindliche Preisempfehlungen; unsere Händler sind in der Gestaltung frei.

Glaskeramik-Kochstellen mit Induktion, 80 cm breit.

80 cm breit, Facetten-Design

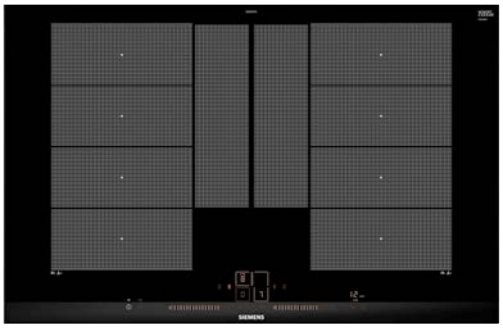



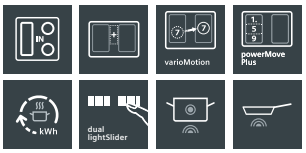

EX875LYE3E

CHF 4'430.–
CHF 4'113.28

Kombinierbar mit Domino-Kochstellen.

exkl. vRG **CHF 5.99** / CHF 5.56

Design
- dual lightSlider
- Facetten-Design vorne, Profile seitlich
- Glaskeramik dekorlos
- Kombinierbar mit Glaskeramik-Kochstellen im Facetten-Design

Komfort
- 4 Induktions-Kochzonen
- **2 erweiterbare varioInduktions-Kochzonen**
- 17 Leistungsstufen
- Digitales Funktionsdisplay
- **powerMove Plus**
- **varioMotion**
- **Kochsensor Plus (im Lieferumfang dabei)**
- Bratsensor Plus mit 5 Temperaturstufen
- Timer
- reStart-Funktion
- quickStart-Funktion
- countDown-Funktion

Sicherheit
- **Energieverbrauchsanzeige**
- powerManagement-Funktion
- Restwärmeanzeige je Kochzone
- Sicherheitsabschaltung
- Hauptschalter
- Wischschutzfunktion
- Kindersicherung

Schnelligkeit
- powerBoost-Funktion für alle Induktions-Kochzonen möglich

Leistung und Grösse			**(powerBoost-Leistung)**
L	40×23 cm	3,3 kW	(3,7 kW)
R	40×23 cm	3,3 kW	(3,7 kW)

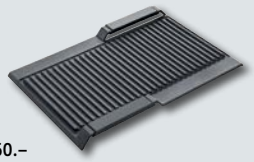

Sonderzubehör
Grillplatte für varioInduktion HZ390522 **CHF 260.–** *CHF 241.41*

Glaskeramik-Kochstelle mit Induktion

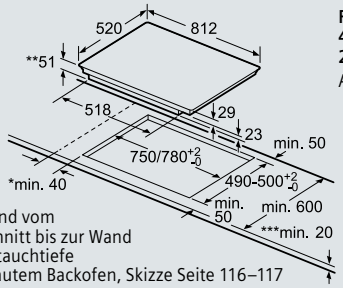

* Mindestabstand vom Muldenausschnitt bis zur Wand
** Maximale Eintauchtiefe
*** Mit untergebautem Backofen, Skizze Seite 116–117

Elektroanschluss:

Festanschluss
400 V/7,4 kW
2 P + N + E 16A
Anschlusskabel 110 cm

EX875LYE3E Masse in mm

80 cm breit, flächenbündig

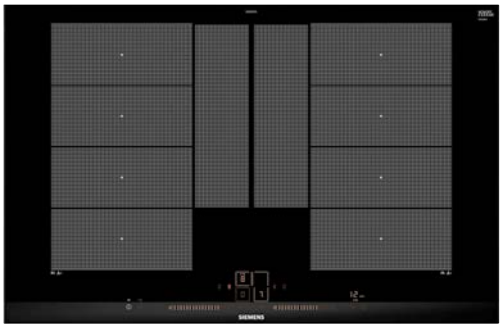



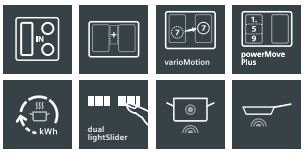

EX801LYE3E

CHF 4'430.–
CHF 4'113.28

exkl. vRG **CHF 5.99** / CHF 5.56

Design
- dual lightSlider
- Flächenbündiges Design
- Glaskeramik dekorlos

Komfort
- 4 Induktions-Kochzonen
- **2 erweiterbare varioInduktions-Kochzonen**
- 17 Leistungsstufen
- Digitales Funktionsdisplay
- **powerMove Plus**
- **varioMotion**
- **Kochsensor Plus (im Lieferumfang dabei)**
- Bratsensor Plus mit 5 Temperaturstufen
- Timer
- reStart-Funktion
- quickStart-Funktion
- countDown-Funktion

Sicherheit
- **Energieverbrauchsanzeige**
- powerManagement-Funktion
- Restwärmeanzeige je Kochzone
- Sicherheitsabschaltung
- Hauptschalter
- Wischschutzfunktion
- Kindersicherung

Schnelligkeit
- powerBoost-Funktion für alle Induktions-Kochzonen möglich

Leistung und Grösse			**(powerBoost-Leistung)**
L	40×23 cm	3,3 kW	(3,7 kW)
R	40×23 cm	3,3 kW	(3,7 kW)



Sonderzubehör
Teppan Yaki für varioInduktion HZ390512 **CHF 524.–** *CHF 486.54*

Glaskeramik-Kochstelle mit Induktion

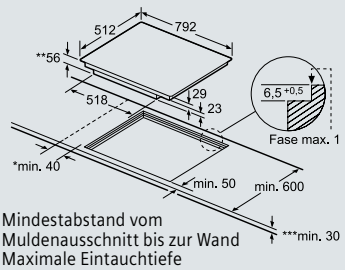

* Mindestabstand vom Muldenausschnitt bis zur Wand
** Maximale Eintauchtiefe
*** Mit untergebautem Backofen, Skizze Seite 116–117

Elektroanschluss:

Festanschluss
400 V/7,4 kW
2 P + N + E 16A
Anschlusskabel 110 cm

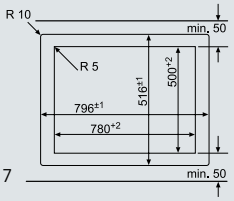

EX801LYE3E Masse in mm

Die angegebenen Preise sind unverbindliche Preisempfehlungen; unsere Händler sind in der Gestaltung frei.


100°
SIEMENS

Glaskeramik-Kochstellen mit Induktion, 80 cm breit.

80 cm breit, Facetten-Design



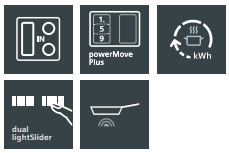

EX875LEC1E

CHF 3’570.–
CHF 3’314.76

Kombinierbar mit Domino-Kochstellen.

exkl. vRG **CHF 5.99** / CHF 5.56

Design
- dual lightSlider
- Facetten-Design vorne, Profile seitlich
- Glaskeramik dekorlos
- Kombinierbar mit Glaskeramik-Kochstellen im Facetten-Design

Komfort
- 4 Induktions-Kochzonen
- 17 Leistungsstufen
- Digitales Funktionsdisplay
- varioInduktion
- **powerMove Plus**
- Bratsensor Plus mit 5 Temperaturstufen
- Timer
- reStart-Funktion
- quickStart-Funktion
- countDown-Funktion

Sicherheit
- **Energieverbrauchsanzeige**
- powerManagement-Funktion
- Restwärmeanzeige je Kochzone
- Sicherheitsabschaltung
- Hauptschalter
- Wischschutzfunktion
- Kindersicherung

Schnelligkeit
- powerBoost-Funktion für alle Induktions-Kochzonen möglich

Leistung und Grösse			**(powerBoost-Leistung)**
L	40×23 cm	3,3 kW	(3,7 kW)
M	28/21 cm	3,3/2,6 kW	(3,7 kW)
V	14,5 cm	1,4 kW	(2,2 kW)

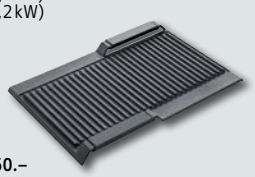

Sonderzubehör

Grillplatte für varioInduktion	HZ390522	**CHF 260.–**	*CHF 241.41*

Glaskeramik-Kochstelle mit Induktion

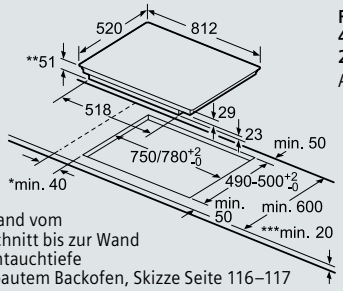

* Mindestabstand vom Muldenausschnitt bis zur Wand
** Maximale Eintauchtiefe
*** Mit untergebautem Backofen, Skizze Seite 116–117

Elektroanschluss:

Festanschluss
400 V/7,4 kW
2 P + N + E 16A
Anschlusskabel 110 cm

EX875LEC1E — Masse in mm

80 cm breit, flächenbündig



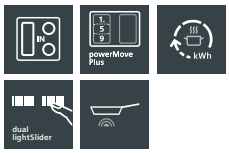

EX801LEC1E

CHF 3’570.–
CHF 3’314.76

exkl. vRG **CHF 5.99** / CHF 5.56

Design
- dual lightSlider
- Flächenbündiges Design
- Glaskeramik dekorlos

Komfort
- 4 Induktions-Kochzonen
- 17 Leistungsstufen
- Digitales Funktionsdisplay
- varioInduktion
- **powerMove Plus**
- Bratsensor Plus mit 5 Temperaturstufen
- Timer
- reStart-Funktion
- quickStart-Funktion
- countDown-Funktion

Sicherheit
- **Energieverbrauchsanzeige**
- powerManagement-Funktion
- Restwärmeanzeige je Kochzone
- Sicherheitsabschaltung
- Hauptschalter
- Wischschutzfunktion
- Kindersicherung

Schnelligkeit
- powerBoost-Funktion für alle Induktions-Kochzonen möglich

Leistung und Grösse			**(powerBoost-Leistung)**
L	40×23 cm	3,3 kW	(3,7 kW)
M	28/21 cm	3,3/1,4 kW	(3,7 kW)
V	14,5 cm	1,4 kW	(2,2 kW)



Sonderzubehör

Teppan Yaki für varioInduktion	HZ390512	**CHF 524.–**	*CHF 486.54*

Glaskeramik-Kochstelle mit Induktion

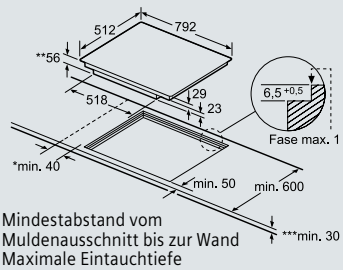

* Mindestabstand vom Muldenausschnitt bis zur Wand
** Maximale Eintauchtiefe
*** Mit untergebautem Backofen, Skizze Seite 116–117

Elektroanschluss:

Festanschluss
400 V/7,4 kW
2 P + N + E 16A
Anschlusskabel 110 cm

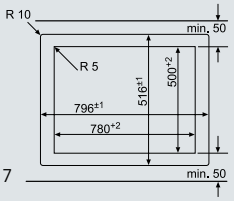

EX801LEC1E — Masse in mm

Die angegebenen Preise sind unverbindliche Preisempfehlungen; unsere Händler sind in der Gestaltung frei.

Glaskeramik-Kochstellen mit Induktion, 80 cm breit.

80 cm breit, Facetten-Design



EH875LVC1E **CHF 3’630.–**
CHF 3’370.47

Kombinierbar mit Domino-Kochstellen.

excl. TAR **CHF 5.99** / CHF 5.56

Design
- dual lightSlider
- Facetten-Design vorne, Profile seitlich
- Glaskeramik dekorlos
- Kombinierbar mit Glaskeramik-Kochstellen im Facetten-Design

Komfort
- 5 Induktions-Kochzonen
- Bratsensor Plus mit 5 Temperaturstufen
- 17 Leistungsstufen
- Digitales Funktionsdisplay
- Timer
- reStart-Funktion
- quickStart-Funktion
- countDown-Funktion

Sicherheit
- **Energieverbrauchsanzeige**
- powerManagement Funktion
- Restwärmeanzeige je Kochzone
- Sicherheitsabschaltung
- Hauptschalter
- Wischschutzfunktion
- Kindersicherung

Schnelligkeit
- powerBoost-Funktion für alle Induktions-Kochzonen möglich

Leistung und Grösse			(powerBoost-Leistung)
VL	18 cm	1,8 kW	(2,5 kW)
HL	14,5 cm	1,4 kW	(1,8 kW)
MH	24 cm	2,2 kW	(3,3 kW)
VR	21 cm	2,2 kW	(3,3 kW)
HR	14,5 cm	1,4 kW	(1,8 kW)

Glaskeramik-Kochstelle mit Induktion

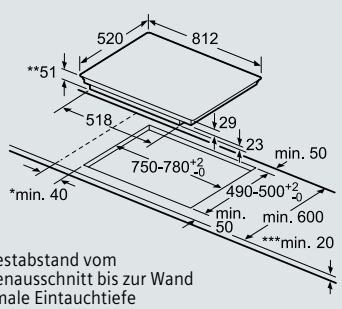

* Mindestabstand vom Muldenausschnitt bis zur Wand
** Maximale Eintauchtiefe
*** Mit untergebautem Backofen, Skizze Seite 116–117

Elektroanschluss:

Festanschluss
400 V/7,4 kW
2-3 P + N + E 16A
Anschlusskabel 110 cm

EH875LVC1E Masse in mm

80 cm breit, flächenbündig

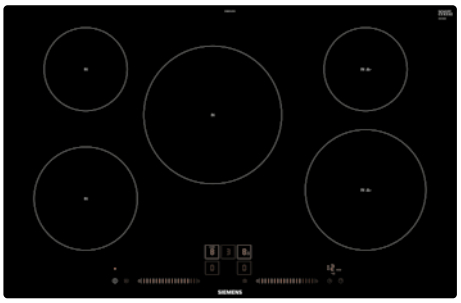

EH801LVC1E **CHF 3’630.–**
CHF 3’370.47

excl. TAR **CHF 5.99** / CHF 5.56

Design
- dual lightSlider
- Flächenbündiges Design
- Glaskeramik dekorlos

Komfort
- 5 Induktions-Kochzonen
- Bratsensor Plus mit 5 Temperaturstufen
- 17 Leistungsstufen
- Digitales Funktionsdisplay
- Timer
- reStart-Funktion
- quickStart-Funktion
- countDown-Funktion

Sicherheit
- **Energieverbrauchanzeige**
- powerManagement Funktion
- Restwärmeanzeige je Kochzone
- Sicherheitsabschaltung
- Hauptschalter
- Wischschutzfunktion
- Kindersicherung

Schnelligkeit
- powerBoost-Funktion für alle Induktions-Kochzonen möglich

Leistung und Grösse			(powerBoost-Leistung)
VL	18 cm	1,8 kW	(2,5 kW)
HL	14,5 cm	1,4 kW	(1,8 kW)
MH	24 cm	2,2 kW	(3,3 kW)
VR	21 cm	2,2 kW	(3,3 kW)
HR	14,5 cm	1,4 kW	(1,8 kW)

Glaskeramik-Kochstelle mit Induktion

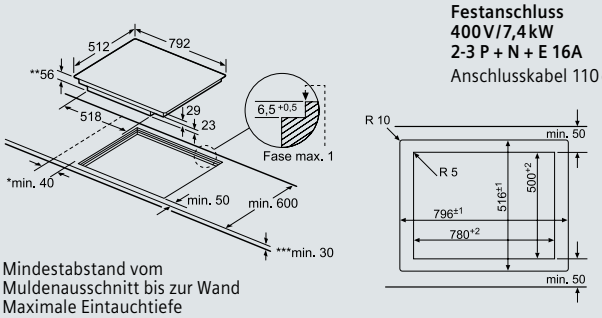

* Mindestabstand vom Muldenausschnitt bis zur Wand
** Maximale Eintauchtiefe
*** Mit untergebautem Backofen, Skizze Seite 116–117

Elektroanschluss:

Festanschluss
400 V/7,4 kW
2-3 P + N + E 16A
Anschlusskabel 110 cm

EH801LVC1E Masse in mm

Die angegebenen Preise sind unverbindliche Preisempfehlungen; unsere Händler sind in der Gestaltung frei.

Glaskeramik-Kochstellen mit Induktion, 80 cm breit.

80 cm breit, Facetten-Design



touchSlider kWh

EH875FVB1E — CHF 3'120.– / *CHF 2'896.94*

Kombinierbar mit Domino-Kochstellen.

excl. TAR **CHF 5.99** / CHF 5.56

Design
- touchSlider-Bedienung (mono)
- Facetten-Design, Profile seitlich
- Glaskeramik dekorlos
- Kombinierbar mit Glaskeramik-Kochstellen im Facetten-Design

Komfort
- 5 Induktions-Kochzonen
- 17 Leistungsstufen
- Digitales Funktionsdisplay
- Timer
- reStart-Funktion
- quickStart-Funktion
- countDown-Funktion

Sicherheit
- **Energieverbrauchsanzeige**
- powerManagement-Funktion
- Restwärmeanzeige je Kochzone
- Sicherheitsabschaltung
- Hauptschalter
- Wischschutzfunktion
- Kindersicherung

Schnelligkeit
- powerBoost-Funktion für alle Induktions-Kochzonen möglich

Leistung und Grösse			(powerBoost-Leistung)
VL	18 cm	1,8 kW	(2,8 kW)
HL	14,5 cm	1,4 kW	(1,8 kW)
MH	24 cm	2,2 kW	(3,7 kW)
VR	21 cm	2,2 kW	(3,7 kW)
HR	14,5 cm	1,4 kW	(1,8 kW)

Glaskeramik-Kochstelle mit Induktion

Elektroanschluss:
Festanschluss
400 V/7,4 kW
2-3 P + N + E 16A
Anschlusskabel 110 cm

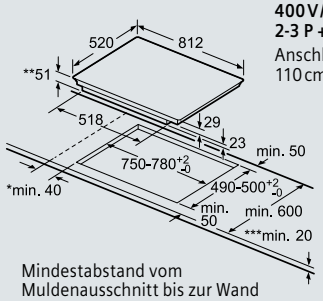

* Mindestabstand vom Muldenausschnitt bis zur Wand
** Maximale Eintauchtiefe
*** Mit untergebautem Backofen, Skizze Seite 116–117

EH875FVB1E — Masse in mm

80 cm breit, flächenbündig



touchSlider kWh

EH801FVB1E — CHF 3'120.– / *CHF 2'896.94*

excl. TAR **CHF 5.99** / CHF 5.56

Design
- touchSlider-Bedienung (mono)
- Flächenbündiges Design
- Glaskeramik dekorlos

Komfort
- 5 Induktions-Kochzonen
- 17 Leistungsstufen
- Digitales Funktionsdisplay
- Timer
- reStart-Funktion
- quickStart-Funktion
- countDown-Funktion

Sicherheit
- **Energieverbrauchsanzeige**
- powerManagement-Funktion
- Restwärmeanzeige je Kochzone
- Sicherheitsabschaltung
- Hauptschalter
- Wischschutzfunktion
- Kindersicherung

Schnelligkeit
- powerBoost-Funktion für alle Induktions-Kochzonen möglich

Leistung und Grösse			(powerBoost-Leistung)
VL	18 cm	1,8 kW	(2,8 kW)
HL	14,5 cm	1,4 kW	(1,8 kW)
MH	24 cm	2,2 kW	(3,7 kW)
VR	21 cm	2,2 kW	(3,7 kW)
HR	14,5 cm	1,4 kW	(1,8 kW)

Glaskeramik-Kochstelle mit Induktion

Elektroanschluss:
Festanschluss
400 V/7,4 kW
2-3 P + N + E 16A
Anschlusskabel 110 cm

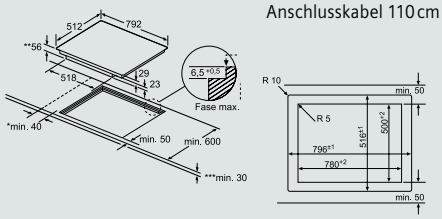

* Mindestabstand vom Muldenausschnitt bis zur Wand
** Maximale Eintauchtiefe
*** Mit untergebautem Backofen, Skizze Seite 116–117

EH801FVB1E — Masse in mm

80 cm breit, Flachrahmen-Design Edelstahl

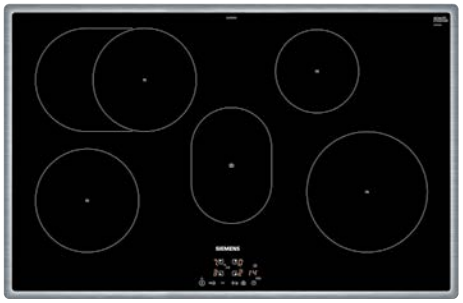

touchControl

EH845BFB1E — CHF 2'800.– / *CHF 2'599.81*

exkl. vRG **CHF 5.99** / CHF 5.56

Design
- touchControl +/- (easyTouch)
- Flachrahmen-Design
- Glaskeramik dekorlos

Komfort
- 4 Induktions-Kochzonen, davon 1 mit automatisch zuschaltender Bräterzone
- Warmhaltezone
- 17 Leistungsstufen
- Digitales Funktionsdisplay
- Timer
- reStart-Funktion
- quickStart-Funktion
- countDown-Funktion

Sicherheit
- powerManagement-Funktion
- Restwärmeanzeige je Kochzone
- Sicherheitsabschaltung
- Hauptschalter
- Wischschutzfunktion
- Kindersicherung

Schnelligkeit
- powerBoost-Funktion für alle Induktions-Kochzonen möglich

Leistung und Grösse			(powerBoost-Leistung)
VL	18 cm	1,8 kW	(3,1 kW)
HL	18/18 × 28 cm	1,8 kW	(3,1/3,7 kW)
M	20 × 14 cm	0,9 kW	
VR	21 cm	2,2 kW	(3,7 kW)
HR	14,5 cm	1,4 kW	(2,1 kW)

Glaskeramik-Kochstelle mit Induktion

Elektroanschluss:
Festanschluss
400 V/7,4 kW
2 P + N + E 16A
Anschlusskabel 110 cm

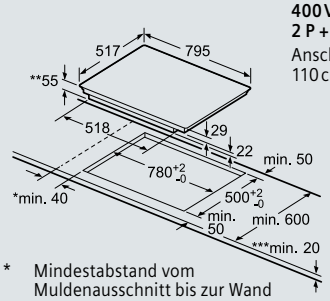

* Mindestabstand vom Muldenausschnitt bis zur Wand
** Maximale Eintauchtiefe
*** Mit untergebautem Backofen, Skizze Seite 116–117

EH845BFB1E — Masse in mm

Die angegebenen Preise sind unverbindliche Preisempfehlungen; unsere Händler sind in der Gestaltung frei.

Glaskeramik-Kochstellen mit Induktion, 60 cm breit.

60 cm breit, Facetten-Design

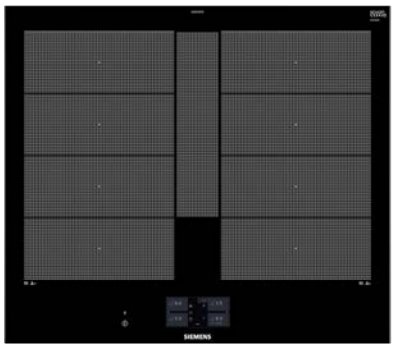



EX675JYW1E

CHF 4’210.–
CHF 3’909.01

exkl. vRG **CHF 2.49** / CHF 2.31

Design
- Facetten-Design
- Glaskeramik dekorlos

Bedienung
- **FullTouch-TFT-Display**
- 17 Leistungsstufen
- 2 flexInduction Kochzonen
- Warmhaltefunktion

Profi-Ausstattung:
- Bratsensor Plus mit 5 Temperaturstufen
- **Kochsensor Plus ready (Kochsensor nicht im Lieferumfang enthalten)**
- powerMove Plus
- **cookConnect-ystem (mit passender Haube)**
- varioMotion
- varioInduktion Plus
- panBoost-Funktion für Pfannen

Komfort
- **Home Connect Funktion (WLAN)**
- Timer
- countDown-Funktion
- Stoppuhr, für Kochfeld

Sicherheit:
- Energieverbrauchsanzeige
- Topferkennung
- powerManagement-Funktion
- Sicherheitsabschaltung
- Kindersicherung
- Wischschutzfunktion
- Restwärmeanzeige je Kochzone

Schnelligkeit
- powerBoost-Funktion für alle Induktions-Kochzonen möglich

Sonderzubehör
Grillplatte für varioInduktion HZ390522 **CHF 260.–** *CHF 241.41*

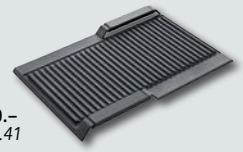

Glaskeramik-Kochstelle mit Induktion

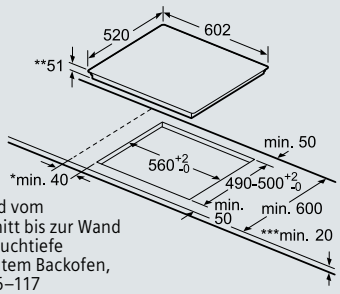

* Mindestabstand vom Muldenausschnitt bis zur Wand
** Maximale Eintauchtiefe
*** Mit untergebautem Backofen, Skizze Seite 116–117

Elektroanschluss:

Festanschluss 400 V/7,4 kW 2 P + N + E 16A
Anschlusskabel 110 cm

EX675JYW1E Masse in mm

60 cm breit, flächenbündig

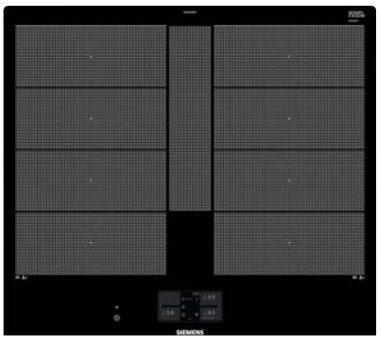



EX601JYW1E

CHF 4’210.–
CHF 3’909.01

exkl. vRG **CHF 2.49** / CHF 2.31

Design
- Flächenbündiges Design
- Glaskeramik dekorlos

Bedienung
- **FullTouch-TFT-Display**
- 17 Leistungsstufen
- 2 flexInduction Kochzonen
- Warmhaltefunktion

Profi-Ausstattung:
- Bratsensor Plus mit 5 Temperaturstufen
- **Kochsensor Plus ready (Kochsensor nicht im Lieferumfang enthalten)**
- powerMove Plus
- **cookConnect-System (mit passender Haube)**
- varioMotion
- varioInduktion Plus
- panBoost-Funktion für Pfannen

Komfort
- **Home Connect Funktion (WLAN)**
- Timer
- countDown-Funktion
- Stoppuhr, für Kochfeld

Sicherheit:
- Energieverbrauchsanzeige
- Topferkennung
- powerManagement-Funktion
- Sicherheitsabschaltung
- Kindersicherung
- Wischschutzfunktion
- Restwärmeanzeige je Kochzone

Schnelligkeit
- powerBoost-Funktion für alle Induktions-Kochzonen möglich

Sonderzubehör
Grillplatte für varioInduktion HZ390522 **CHF 260.–** *CHF 241.41*

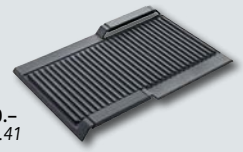

Glaskeramik-Kochstelle mit Induktion

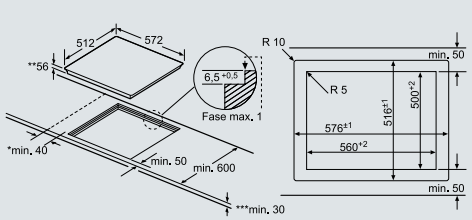

* Mindestabstand vom Muldenausschnitt bis zur Wand
** Maximale Eintauchtiefe
*** Mit untergebautem Backofen, Skizze Seite 116–117

Elektroanschluss:

Festanschluss 400 V/7,4 kW 2 P + N + E 16A
Anschlusskabel 110 cm

EX601JYW1E Masse in mm

Die angegebenen Preise sind unverbindliche Preisempfehlungen; unsere Händler sind in der Gestaltung frei.

Glaskeramik-Kochstellen mit Induktion, 60 cm breit.

60 cm breit, Facetten-Design

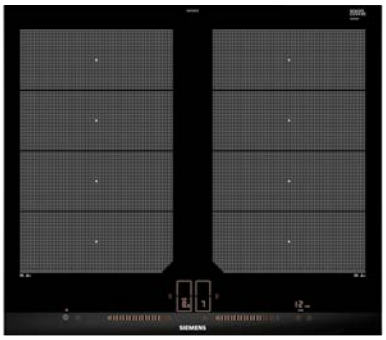



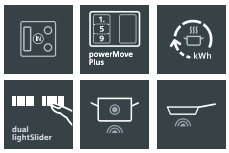

EX675LXE3E

CHF 3’730.–
CHF 3’463.32

exkl. vRG **CHF 2.49** / CHF 2.31

Design
- dual lightSlider
- Facetten-Design vorne, Profile seitlich
- Glaskeramik dekorlos
- Kombinierbar mit Glaskeramik-Kochstellen im Facetten-Design

Komfort
- 4 Induktions-Kochzonen
- 2 varioInduktions-Kochzonen
- 17 Leistungsstufen
- Digitales Funktionsdisplay
- **powerMove Plus**
- Bratsensor Plus mit 5 Temperaturstufen
- **Kochsensor Plus (im Lieferumfang dabei)**
- Timer
- reStart-Funktion
- quickStart-Funktion
- countDown-Funktion

Sicherheit
- **Energieverbrauchsanzeige**
- powerManagement-Funktion
- Restwärmeanzeige je Kochzone
- Sicherheitsabschaltung
- Hauptschalter
- Wischschutzfunktion
- Kindersicherung

Schnelligkeit
- powerBoost-Funktion für alle Induktions-Kochzonen möglich

Leistung und Grösse			**(powerBoost-Leistung)**
L	38×24 cm	3,3 kW	(3,7 kW)
R	38×24 cm	3,3 kW	(3,7 kW)

Sonderzubehör
Grillplatte für varioInduktion HZ390522 **CHF 260.–** *CHF 241.41*

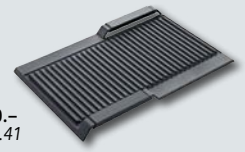

Glaskeramik-Kochstelle mit Induktion

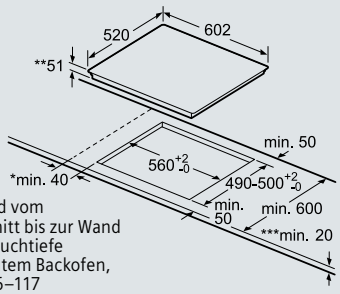

* Mindestabstand vom Muldenausschnitt bis zur Wand
** Maximale Eintauchtiefe
*** Mit untergebautem Backofen, Skizze Seite 116–117

Elektroanschluss:

Festanschluss
400 V/7,4 kW
2 P + N + E 16A
Anschlusskabel
110 cm

EX675LXE3E Masse in mm

60 cm breit, flächenbündig

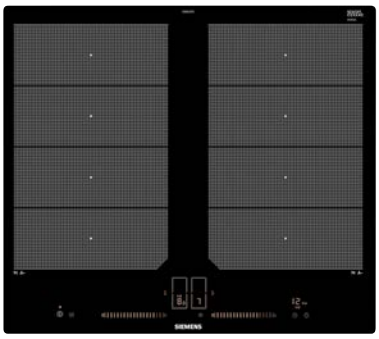

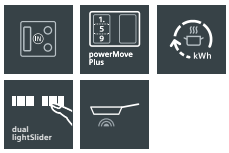

EX601LXC1E

CHF 3’520.–
CHF 3’268.34

exkl. vRG **CHF 2.49** / CHF 2.31

Design
- dual lightSlider
- Flächenbündiges Design
- Glaskeramik dekorlos

Komfort
- 4 Induktions-Kochzonen
- 2 varioInduktions-Kochzonen
- 17 Leistungsstufen
- Digitales Funktionsdisplay
- **powerMove Plus**
- Bratsensor Plus mit 5 Temperaturstufen
- Timer
- reStart-Funktion
- quickStart-Funktion
- countDown-Funktion

Sicherheit
- **Energieverbrauchsanzeige**
- powerManagement-Funktion
- Restwärmeanzeige je Kochzone
- Sicherheitsabschaltung
- Hauptschalter
- Wischschutzfunktion
- Kindersicherung

Schnelligkeit
- powerBoost-Funktion für alle Induktions-Kochzonen möglich

Leistung und Grösse			**(powerBoost-Leistung)**
L	38×24 cm	3,3 kW	(3,7 kW)
R	38×24 cm	3,3 kW	(3,7 kW)

Sonderzubehör
Grillplatte für varioInduktion HZ390522 **CHF 260.–** *CHF 241.41*

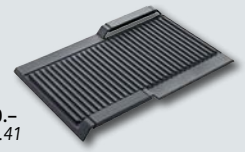

Glaskeramik-Kochstelle mit Induktion

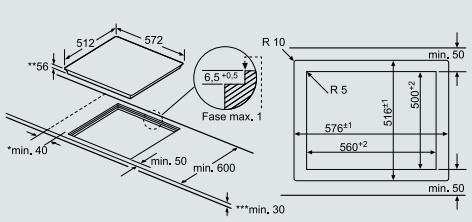

* Mindestabstand vom Muldenausschnitt bis zur Wand
** Maximale Eintauchtiefe
*** Mit untergebautem Backofen, Skizze Seite 116–117

Elektroanschluss:

Festanschluss
400 V/7,4 kW
2 P + N + E 16A
Anschlusskabel
110 cm

EX601LXC1E Masse in mm

Die angegebenen Preise sind unverbindliche Preisempfehlungen; unsere Händler sind in der Gestaltung frei.

Glaskeramik-Kochstellen mit Induktion, 60 cm breit.

60 cm breit, Facetten-Design

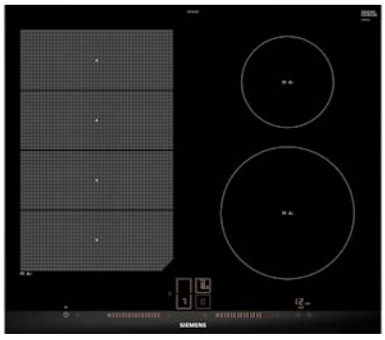



EX675LEC1E

CHF 2’940.–
CHF 2’729.81

exkl. vRG **CHF 2.49** / CHF 2.31

Design
- dual lightSlider
- Facetten-Design vorne, Profile seitlich
- Glaskeramik dekorlos
- Kombinierbar mit Glaskeramik-Kochstellen im Facetten-Design

Komfort
- 4 Induktions-Kochzonen
- 1 varioInduktions-Kochzone
- 17 Leistungsstufen
- Digitales Funktionsdisplay
- **powerMove Plus**
- Bratsensor Plus mit 5 Temperaturstufen
- Timer
- reStart-Funktion
- quickStart-Funktion
- countDown-Funktion

Sicherheit
- **Energieverbrauchsanzeige**
- powerManagement-Funktion
- Restwärmeanzeige je Kochzone
- Sicherheitsabschaltung
- Hauptschalter
- Wischschutzfunktion
- Kindersicherung

Schnelligkeit
- powerBoost-Funktion für alle Induktions-Kochzonen möglich

Leistung und Grösse			(powerBoost-Leistung)
L	38 × 23 cm	3,3 kW	(3,7 kW)
HR	14,5 cm	1,4 kW	(2,2 kW)
VR	21 cm	2,2 kW	(3,7 kW)

Sonderzubehör
Teppan Yaki für varioInduktion HZ390512 **CHF 524.–** *CHF 486.54*



Glaskeramik-Kochstelle mit Induktion

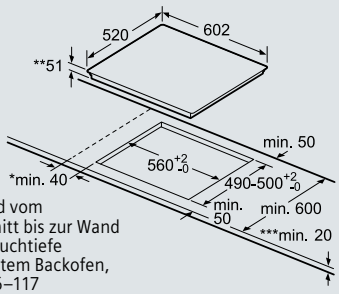

* Mindestabstand vom Muldenausschnitt bis zur Wand
** Maximale Eintauchtiefe
*** Mit untergebautem Backofen, Skizze Seite 116–117

Elektroanschluss:
Festanschluss
400 V/7,4 kW
2-3 P + N + E 16A
Anschlusskabel 110 cm

EX675LEC1E Masse in mm

60 cm breit, Facetten-Design



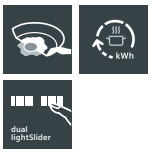

EH675LFV1E (mit Home Connect)

CHF 2’900.–
CHF 2’692.66

exkl. vRG **CHF 2.49** / CHF 2.31

Design
- dual lightSlider
- Facetten-Design vorne, Profile seitlich
- Glaskeramik dekorlos
- Kombinierbar mit Glaskeramik-Kochstellen im Facetten-Design

Komfort
- 4 Induktions-Kochzonen, davon 1 mit automatisch zuschaltender Bräterzone
- 17 Leistungsstufen
- Digitales Funktionsdisplay
- Bratsensor Plus mit 5 Temperaturstufen
- Timer
- reStart-Funktion
- quickStart-Funktion
- countDown-Funktion

Sicherheit
- **Energieverbrauchsanzeige**
- powerManagement-Funktion
- Restwärmeanzeige je Kochzone
- Sicherheitsabschaltung
- Hauptschalter
- Wischschutzfunktion
- Kindersicherung

Schnelligkeit
- powerBoost-Funktion für alle Induktions-Kochzonen möglich

Leistung und Grösse			(powerBoost-Leistung)
VL	18 cm	1,8 kW	(3,1 kW)
HL	18/18 × 28 cm	1,8/2 kW	(3,1/3,7 kW)
VR	21 cm	2,2 kW	(3,7 kW)
HR	14,5 cm	1,4 kW	(2,2 kW)

Glaskeramik-Kochstelle mit Induktion

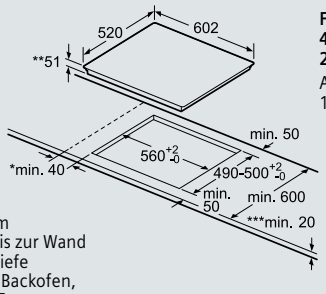

* Mindestabstand vom Muldenausschnitt bis zur Wand
** Maximale Eintauchtiefe
*** Mit untergebautem Backofen, Skizze Seite 116–117

Elektroanschluss:
Festanschluss
400 V/7,4 kW
2 P + N + E 16A
Anschlusskabel 110 cm

EH675LFV1E Masse in mm

Die angegebenen Preise sind unverbindliche Preisempfehlungen; unsere Händler sind in der Gestaltung frei.

Glaskeramik-Kochstellen mit Induktion, 60 cm breit.

60 cm breit, Facetten-Design



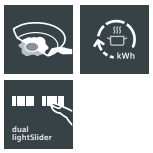

EH675LFC1E

CHF 2’710.–
CHF 2’516.25

exkl. vRG **CHF 2.49** / CHF 2.31

Design
- dual lightSlider
- Facetten-Design vorne, Profile seitlich
- Glaskeramik dekorlos
- Kombinierbar mit Glaskeramik-Kochstellen im Facetten-Design

Komfort
- 4 Induktions-Kochzonen, davon 1 mit automatisch zuschaltender Bräterzone
- 17 Leistungsstufen
- Digitales Funktionsdisplay
- Bratsensor Plus mit 5 Temperaturstufen
- Timer
- reStart-Funktion
- quickStart-Funktion
- countDown-Funktion

Sicherheit
- **Energieverbrauchsanzeige**
- powerManagement-Funktion
- Restwärmeanzeige je Kochzone
- Sicherheitsabschaltung
- Hauptschalter
- Wischschutzfunktion
- Kindersicherung

Schnelligkeit
- powerBoost-Funktion für alle Induktions-Kochzonen möglich

Leistung und Grösse			**(powerBoost-Leistung)**
VL	18 cm	1,8 kW	(3,1 kW)
HL	18/18 × 28 cm	1,8/2 kW	(3,1/3,7 kW)
VR	21 cm	2,2 kW	(3,7 kW)
HR	14,5 cm	1,4 kW	(2,2 kW)

Glaskeramik-Kochstelle mit Induktion

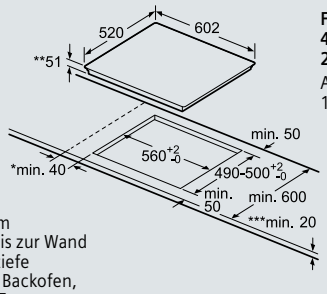

* Mindestabstand vom Muldenausschnitt bis zur Wand
** Maximale Eintauchtiefe
*** Mit untergebautem Backofen, Skizze Seite 116–117

Elektroanschluss:

Festanschluss
400 V/7,4 kW
2 P + N + E 16A
Anschlusskabel 110 cm

EH675LFC1E — Masse in mm

60 cm breit, flächenbündig

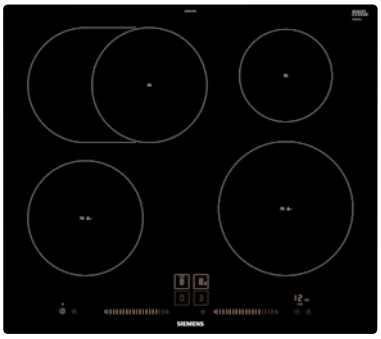

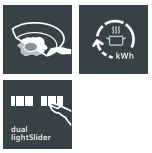

EH601LFC1E

CHF 2’710.–
CHF 2’516.25

exkl. vRG **CHF 2.49** / CHF 2.31

Design
- dual lightSlider
- Flächenbündiges Design
- Glaskeramik dekorlos

Komfort
- 4 Induktions-Kochzonen, davon 1 mit automatisch zuschaltender Bräterzone
- 17 Leistungsstufen
- Digitales Funktionsdisplay
- Bratsensor Plus mit 5 Temperaturstufen
- Timer
- reStart-Funktion
- quickStart-Funktion
- countDown-Funktion

Sicherheit
- **Energieverbrauchsanzeige**
- powerManagement-Funktion
- Restwärmeanzeige je Kochzone
- Sicherheitsabschaltung
- Hauptschalter
- Wischschutzfunktion
- Kindersicherung

Schnelligkeit
- powerBoost-Funktion für alle Induktions-Kochzonen möglich

Leistung und Grösse			**(powerBoost-Leistung)**
VL	18 cm	1,8 kW	(3,1 kW)
HL	18/18 × 28 cm	1,8/2 kW	(3,1/3,7 kW)
VR	21 cm	2,2 kW	(3,7 kW)
HR	14,5 cm	1,4 kW	(2,2 kW)

Glaskeramik-Kochstelle mit Induktion

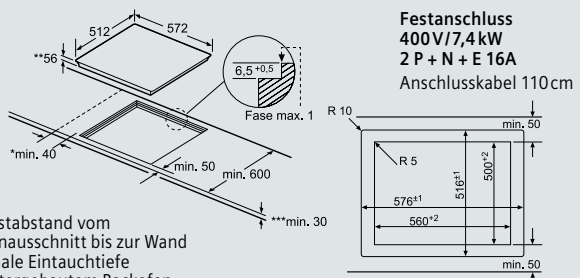

* Mindestabstand vom Muldenausschnitt bis zur Wand
** Maximale Eintauchtiefe
*** Mit untergebautem Backofen, Skizze Seite 116–117

Elektroanschluss:

Festanschluss
400 V/7,4 kW
2 P + N + E 16A
Anschlusskabel 110 cm

EH601LFC1E — Masse in mm

Die angegebenen Preise sind unverbindliche Preisempfehlungen; unsere Händler sind in der Gestaltung frei.

Glaskeramik-Kochstellen mit Induktion, 60 cm breit.

60 cm breit, Facetten-Design

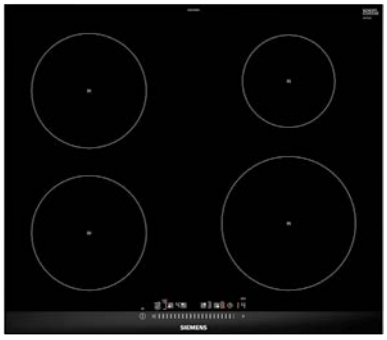

touchSlider

EH675FEB1E

CHF 2’500.–
CHF 2’321.26

exkl. vRG **CHF 2.49** / CHF 2.31

Design
- touchSlider-Bedienung (mono)
- Facetten-Design vorne, Profile seitlich
- Glaskeramik dekorlos

Komfort
- 4 Induktions-Kochzonen
- 17 Leistungsstufen
- Digitales Funktionsdisplay
- Timer
- reStart-Funktion
- quickStart-Funktion
- countDown-Funktion

Sicherheit
- **Energieverbrauchsanzeige**
- powerManagement-Funktion
- Restwärmeanzeige je Kochzone
- Sicherheitsabschaltung
- Hauptschalter
- Wischschutzfunktion
- Kindersicherung

Schnelligkeit
- powerBoost-Funktion für alle Induktions-Kochzonen möglich

Leistung und Grösse			**(powerBoost-Leistung)**
VL	18 cm	1,8 kW	(3,1 kW)
HL	18 cm	1,8 kW	(3,1 kW)
VR	21 cm	2,2 kW	(3,7 kW)
HR	14,5 cm	1,4 kW	(2,2 kW)

Glaskeramik-Kochstelle mit Induktion

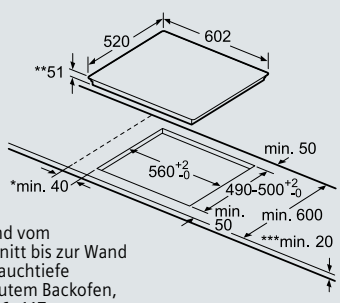

* Mindestabstand vom Muldenausschnitt bis zur Wand
** Maximale Eintauchtiefe
*** Mit untergebautem Backofen, Skizze Seite 116–117

Elektroanschluss:

Festanschluss 400 V/7,4 kW 2-3 P + N + E 16A
Anschlusskabel 110 cm

EH675FEB1E — Masse in mm

60 cm breit, flächenbündig

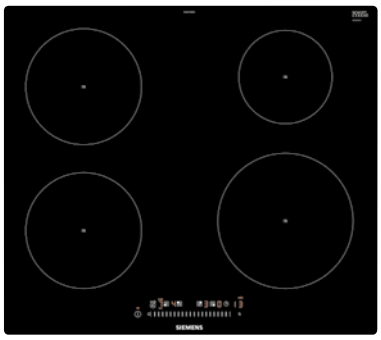

touchSlider

EH601FEB1E

CHF 2’500.–
CHF 2’321.26

exkl. vRG **CHF 2.49** / CHF 2.31

Design
- touchSlider-Bedienung (mono)
- Flächenbündiges Design
- Glaskeramik dekorlos

Komfort
- 4 Induktions-Kochzonen
- 17 Leistungsstufen
- Digitales Funktionsdisplay
- Timer
- reStart-Funktion
- quickStart-Funktion
- countDown-Funktion

Sicherheit
- **Energieverbrauchsanzeige**
- powerManagement-Funktion
- Restwärmeanzeige je Kochzone
- Sicherheitsabschaltung
- Hauptschalter
- Wischschutzfunktion
- Kindersicherung

Schnelligkeit
- powerBoost-Funktion für alle Induktions-Kochzonen möglich

Leistung und Grösse			**(powerBoost-Leistung)**
VL	18 cm	1,8 kW	(3,1 kW)
HL	18 cm	1,8 kW	(3,1 kW)
VR	21 cm	2,2 kW	(3,7 kW)
HR	14,5 cm	1,4 kW	(2,2 kW)

Glaskeramik-Kochstelle mit Induktion

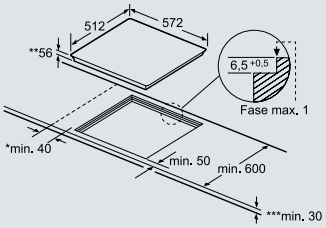

* Mindestabstand vom Muldenausschnitt bis zur Wand
** Maximale Eintauchtiefe
*** Mit untergebautem Backofen, Skizze Seite 116–117

Elektroanschluss:

Festanschluss 400 V/7,4 kW 2-3 P + N + E 16A
Anschlusskabel 110 cm

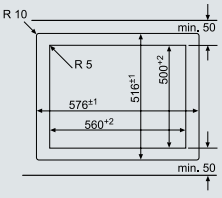

EH601FEB1E — Masse in mm

Die angegebenen Preise sind unverbindliche Preisempfehlungen; unsere Händler sind in der Gestaltung frei.

Glaskeramik-Kochstellen mit Induktion, 60 cm breit.

60 cm breit, Flachrahmen-Design Edelstahl

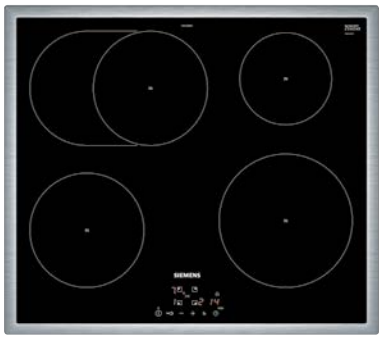

touchControl

EH645BFB1E

CHF 2’360.–
CHF 2’191.27

exkl. vRG **CHF 2.49** / CHF 2.31

Design
- touchControl +/- (easyTouch)
- Flachrahmen-Design
- Glaskeramik dekorlos

Komfort
- 4 Induktions-Kochzonen, davon 1 mit automatisch zuschaltender Bräterzone
- 17 Leistungsstufen
- Digitales Funktionsdisplay
- Timer
- reStart-Funktion
- quickStart-Funktion
- countDown-Funktion

Sicherheit
- powerManagement-Funktion
- Restwärmeanzeige je Kochzone
- Sicherheitsabschaltung
- Hauptschalter
- Wischschutzfunktion

Schnelligkeit
- powerBoost-Funktion für alle Induktions-Kochzonen möglich

Leistung und Grösse			**(powerBoost-Leistung)**
VL	18 cm	1,8 kW	(3,1 kW)
HL	18/18 × 28 cm	1,8/2 kW	(3,1/3,7 kW)
VR	21 cm	2,2 kW	(3,7 kW)
HR	14,5 cm	1,4 kW	(2,2 kW)

Glaskeramik-Kochstelle mit Induktion

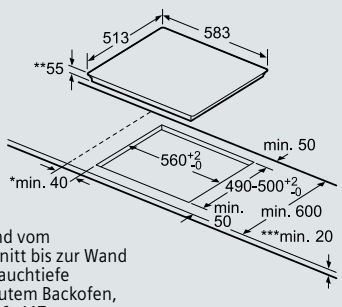

* Mindestabstand vom Muldenausschnitt bis zur Wand
** Maximale Eintauchtiefe
*** Mit untergebautem Backofen, Skizze Seite 116–117

Elektroanschluss:

Festanschluss 400 V/7,4 kW 2-3 P + N + E 16A
Anschlusskabel 110 cm

EH645BFB1E — Masse in mm

60 cm breit, Flachrahmen-Design Edelstahl

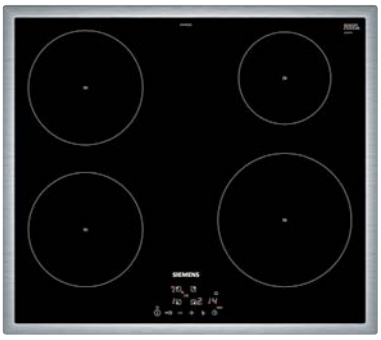

touchControl

EH645BEB1E

CHF 2’210.–
CHF 2’052.00

exkl. vRG **CHF 2.49** / CHF 2.31

Design
- touchControl +/- (easyTouch)
- Flachrahmen-Design
- Glaskeramik dekorlos

Komfort
- 4 Induktions-Kochzonen
- 17 Leistungsstufen
- Digitales Funktionsdisplay
- Timer
- reStart-Funktion
- quickStart-Funktion
- countDown-Funktion

Sicherheit
- powerManagement-Funktion
- Restwärmeanzeige je Kochzone
- Sicherheitsabschaltung
- Hauptschalter
- Wischschutzfunktion

Schnelligkeit
- powerBoost-Funktion für alle Induktions-Kochzonen möglich

Leistung und Grösse			**(powerBoost-Leistung)**
VL	18 cm	1,8 kW	(3,1 kW)
HL	18 cm	1,8 kW	(3,1 kW)
VR	21 cm	2,2 kW	(3,7 kW)
HR	14,5 cm	1,4 kW	(2,2 kW)

Glaskeramik-Kochstelle mit Induktion

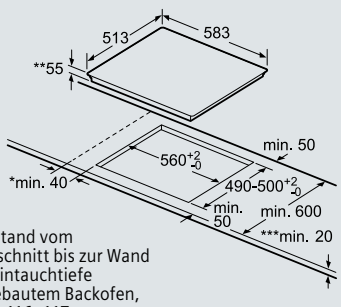

* Mindestabstand vom Muldenausschnitt bis zur Wand
** Maximale Eintauchtiefe
*** Mit untergebautem Backofen, Skizze Seite 116–117

Elektroanschluss:

Festanschluss 400 V/7,4 kW 2-3 P + N + E 16A
Anschlusskabel 110 cm

EH645BEB1E — Masse in mm

Die angegebenen Preise sind unverbindliche Preisempfehlungen; unsere Händler sind in der Gestaltung frei.

Glaskeramik-Kochstellen, 80 cm breit.

80 cm breit, Facetten-Design

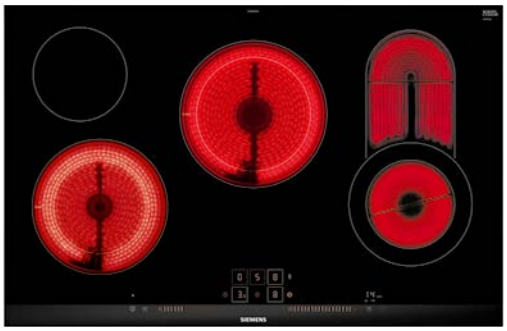

ET875LCP1C

CHF 2’880.–
CHF 2’674.09

Kombinierbar mit Domino-Kochstellen.

exkl. vRG **CHF 2.49** / CHF 2.31

Design
- dual lightSlider
- Facetten-Design vorne, Profile seitlich
- Glaskeramik dekorlos

Komfort
- 4 highSpeed-Kochzonen, davon 1 mit zuschaltbarer Bräterzone und 3 Zweikreis-Kochzonen
- 17 Leistungsstufen
- Warmhaltefunktion
- Timer
- Digitales Funktionsdisplay
- countDown-Funktion
- reStart-Funktion

Sicherheit
- **Energieverbrauchsanzeige**
- Kindersicherung
- Sicherheitsabschaltung
- 2-stufige Restwärmeanzeige je Kochzone
- Betriebsanzeigelampe
- Hauptschalter
- Wischschutzfunktion

Schnelligkeit
- powerBoost-Funktion

Leistung und Grösse

VL	12/21 cm	0,75/2,2 kW
HL	14,5 cm	1,2 kW
MH	18/23 cm	1,5/2,4 kW
VR	14,5/20 × 35 cm	0,9/1,75/2,1 kW

Sonderzubehör
Zwischenboden 80 cm über Schubladen — HZ392800 **CHF 106.–** *CHF 98.42*

Wenn die Kochfeldunterseite berührbar ist, muss ein Zwischenboden montiert werden.

Glaskeramik-Kochstelle

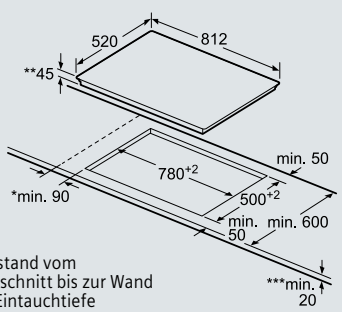

* Mindestabstand vom Muldenausschnitt bis zur Wand
** Maximale Eintauchtiefe
*** Mit untergebautem Backofen, Skizze Seite 116–117

Elektroanschluss:

Festanschluss
400 V/9,3 kW
2-3 P + N + E 16A

ET875LCP1C — Masse in mm

80 cm breit, flächenbündig

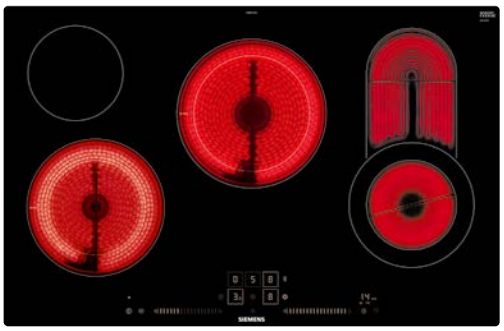

ET801LCP1C

CHF 2’880.–
CHF 2’674.09

exkl. vRG **CHF 2.49** / CHF 2.31

Design
- dual lightSlider
- Flächenbündiges Design
- Glaskeramik dekorlos

Komfort
- 4 highSpeed-Kochzonen und 3 Zweikreis-Kochzonen davon 1 mit zuschaltbarer Bräterzone
- 17 Leistungsstufen
- Warmhaltefunktion
- Timer
- Digitales Funktionsdisplay
- countDown-Funktion
- reStart-Funktion

Sicherheit
- **Energieverbrauchsanzeige**
- Kindersicherung
- Sicherheitsabschaltung
- Restwärmeanzeige je Kochzone
- Betriebsanzeigelampe
- Hauptschalter
- Wischschutzfunktion

Schnelligkeit
- powerBoost-Funktion

Leistung und Grösse

VL	12/21 cm	0,75/2,2 kW
HL	14,5 cm	1,2 kW
MH	18/23 cm	1,5/2,4 kW
VR	14,5/20 × 35 cm	0,9/1,75/2,1 kW

Sonderzubehör
Zwischenboden 80 cm über Schubladen — HZ392800 **CHF 106.–** *CHF 98.42*

Wenn die Kochfeldunterseite berührbar ist, muss ein Zwischenboden montiert werden.

Glaskeramik-Kochstelle

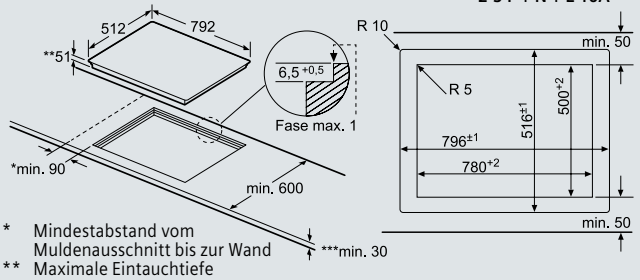

* Mindestabstand vom Muldenausschnitt bis zur Wand
** Maximale Eintauchtiefe
*** Mit untergebautem Backofen, Skizze Seite 116–117

Elektroanschluss:

Festanschluss
400 V/9,3 kW
2-3 P + N + E 16A

ET801LCP1C — Masse in mm

Die angegebenen Preise sind unverbindliche Preisempfehlungen; unsere Händler sind in der Gestaltung frei.

Glaskeramik-Kochstellen, 80 cm breit.

80 cm breit, Flachrahmen-Design Edelstahl

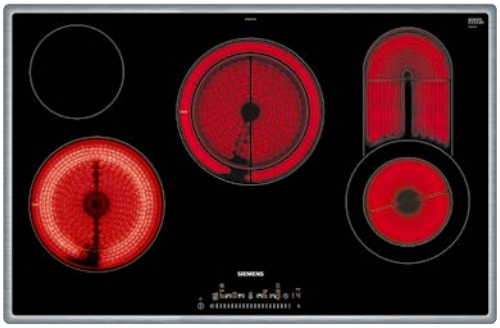

touchSlider

kWh

ET845FCP1C

CHF 2’400.–
CHF 2’228.41

exkl. vRG **CHF 2.49** / CHF 2.31

Design
- touchSlider-Bedienung (mono)
- Flachrahmen-Design
- Glaskeramik dekorlos

Komfort
- 4 highSpeed-Kochzonen und 3 Zweikreis-Kochzonen davon 1 mit zuschaltbarer Bräterzone
- 17 Leistungsstufen
- Digitales Funktionsdisplay
- Timer
- reStart-Funktion
- countDown-Funktion

Sicherheit
- **Energieverbrauchsanzeige**
- Kindersicherung
- Sicherheitsabschaltung
- Restwärmeanzeige je Kochzone
- Hauptschalter
- Wischschutzfunktion

Schnelligkeit
- powerBoost-Funktion

Leistung und Grösse

VL	12/21 cm	0,9/2,2 kW
HL	14,5 cm	1,2 kW
MH	18/23 cm	1,5/2,4 kW
VR	14,5/20 × 35 cm	0,9/1,75/2,1 kW

Sonderzubehör

Zwischenboden 80 cm über Schubladen — HZ392800 **CHF 106.–** *CHF 98.42*

Wenn die Kochfeldunterseite berührbar ist, muss ein Zwischenboden montiert werden.

Glaskeramik-Kochstelle

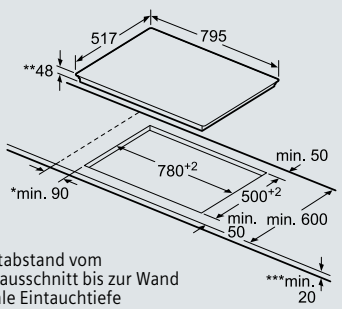

* Mindestabstand vom Muldenausschnitt bis zur Wand
** Maximale Eintauchtiefe
*** Mit untergebautem Backofen, Skizze Seite 116–117

Elektroanschluss:

Festanschluss
400 V/9,3 kW
2-3 P + N + E 16A

ET845FCP1C — Masse in mm

80 cm breit, flächenbündig

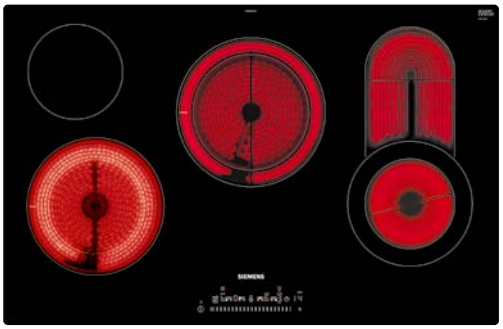

touchSlider

kWh

ET801FCP1C

CHF 2’400.–
CHF 2’228.41

exkl. vRG **CHF 2.49** / CHF 2.31

Design
- touchSlider-Bedienung (mono)
- Flächenbündiges Design
- Glaskeramik dekorlos

Komfort
- 4 highSpeed-Kochzonen und 3 Zweikreis-Kochzonen davon 1 mit zuschaltbarer Bräterzone
- 17 Leistungsstufen
- Digitales Funktionsdisplay
- Timer
- reStart-Funktion
- countDown-Funktion

Sicherheit
- **Energieverbrauchsanzeige**
- Kindersicherung
- Sicherheitsabschaltung
- Restwärmeanzeige je Kochzone
- Hauptschalter
- Wischschutzfunktion

Schnelligkeit
- powerBoost-Funktion

Leistung und Grösse

VL	12/21 cm	0,9/2,2 kW
HL	14,5 cm	1,2 kW
MH	18/23 cm	1,5/2,4 kW
VR	14,5/20 × 35 cm	0,9/1,75/2,1 kW

Sonderzubehör

Zwischenboden 80 cm über Schubladen — HZ392800 **CHF 106.–** *CHF 98.42*

Wenn die Kochfeldunterseite berührbar ist, muss ein Zwischenboden montiert werden.

Glaskeramik-Kochstelle

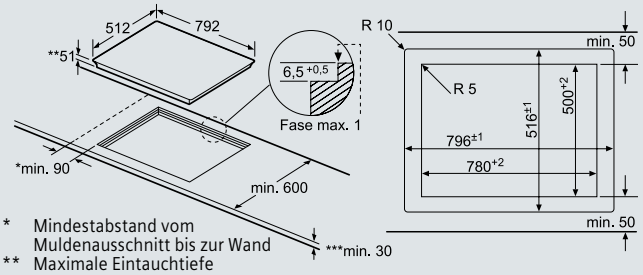

* Mindestabstand vom Muldenausschnitt bis zur Wand
** Maximale Eintauchtiefe
*** Mit untergebautem Backofen, Skizze Seite 116–117

Elektroanschluss:

Festanschluss
400 V/9,3 kW
2-3 P + N + E 16A

ET801FCP1C — Masse in mm

Die angegebenen Preise sind unverbindliche Preisempfehlungen; unsere Händler sind in der Gestaltung frei.

Glaskeramik-Kochstellen, 60 cm breit.

60 cm breit, Facetten-Design

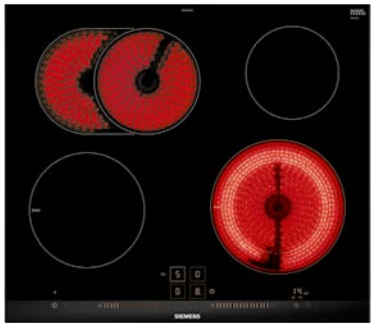

dual lightSlider

kWh

ET675LNP1C

CHF 2’350.–
CHF 2’181.99

Kombinierbar mit Domino-Kochstellen im Facetten-Design.

exkl. vRG **CHF 2.49** / CHF 2.31

Design
- Dual LightSlider
- Facetten-Design vorne, Profile seitlich
- Kombinierbar mit Glaskeramik-Kochstellen im Facetten-Design
- Glaskeramik dekorlos

Komfort
- 4 highSpeed-Kochzonen, davon 1 mit zuschaltbarer Bräterzone und 1 Zweikreis-Kochzone
- 17 Leistungsstufen
- Digitales Funktionsdisplay
- Timer
- reStart-Funktion
- countDown-Funktion

Sicherheit
- **Energieverbrauchsanzeige**
- Restwärmeanzeige je Kochzone
- Sicherheitsabschaltung
- Hauptschalter
- Betriebsanzeigelampe
- Wischschutzfunktion
- Kindersicherung

Schnelligkeit
- powerBoost-Funktion

Leistung und Grösse

VL	18 cm	2,0 kW
HL	17/26,5 cm	1,8/2,6 kW
VR	14,5/21 cm	1,0/2,2 kW
HR	14,5 cm	1,2 kW

Sonderzubehör
Zwischenboden 60 cm über Schubladen — HZ392617 **CHF 72.–** *CHF 66.85*

Wenn die Kochfeldunterseite berührbar ist, muss ein Zwischenboden montiert werden.

Glaskeramik-Kochstelle

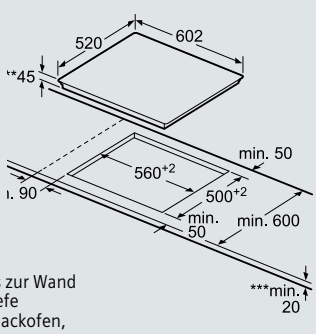

* Mindestabstand vom Muldenausschnitt bis zur Wand
** Maximale Eintauchtiefe
*** Mit untergebautem Backofen, Skizze Seite 116–117

Elektroanschluss:
Festanschluss 400 V/7,9 kW 2-3 P + N + E 16A

ET675LNP1C — Masse in mm

60 cm breit, Flachrahmen-Design Edelstahl

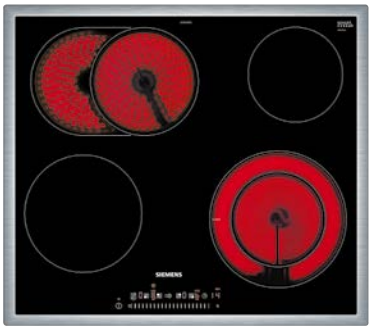

touchSlider

kWh

ET645FNP1C

CHF 1’840.–
CHF 1’708.45

exkl. vRG **CHF 2.49** / CHF 2.31

Design
- touchSlider-Bedienung (mono)
- Flachrahmen-Design
- Glaskeramik dekorlos

Komfort
- 4 highSpeed-Kochzonen, davon 1 mit zuschaltbarer Bräterzone und 1 Zweikreis-Kochzone
- 17 Leistungsstufen
- Digitales Funktionsdisplay
- Timer
- reStart-Funktion
- countDown-Funktion

Sicherheit
- **Energieverbrauchsanzeige**
- Restwärmeanzeige je Kochzone
- Sicherheitsabschaltung
- Hauptschalter
- Betriebsanzeigelampe
- Wischschutzfunktion
- Kindersicherung

Schnelligkeit
- powerBoost-Funktion

Leistung und Grösse

VL	18 cm	2,0 kW
HL	17/26,5 cm	1,8/2,6 kW
VR	14,5/21 cm	1,0/2,2 kW
HR	14,5 cm	1,2 kW

Sonderzubehör
Zwischenboden 60 cm über Schubladen — HZ392617 **CHF 72.–** *CHF 66.85*

Wenn die Kochfeldunterseite berührbar ist, muss ein Zwischenboden montiert werden.

Glaskeramik-Kochstelle

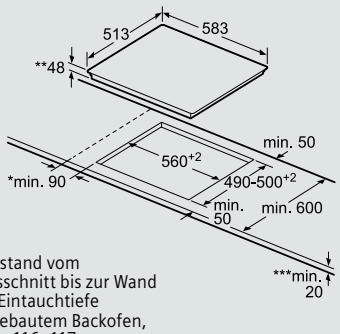

* Mindestabstand vom Muldenausschnitt bis zur Wand
** Maximale Eintauchtiefe
*** Mit untergebautem Backofen, Skizze Seite 116–117

Elektroanschluss:
Festanschluss 400 V/7,9 kW 2-3 P + N + E 16A

ET645FNP1C — Masse in mm

Die angegebenen Preise sind unverbindliche Preisempfehlungen; unsere Händler sind in der Gestaltung frei.

Glaskeramik-Kochstellen, 60 cm breit.

60 cm breit, Facetten-Design



touchSlider

kWh

ET675FNP1C

CHF 2’000.–
CHF 1’857.01

Kombinierbar mit Domino-Kochstellen im Facetten-Design.

exkl. vRG **CHF 2.49** / CHF 2.31

Design
- touchSlider-Bedienung (mono)
- Facetten-Design vorne, Profile seitlich
- Glaskeramik dekorlos
- Kombinierbar mit Glaskeramik-Kochstellen im Facetten-Design

Komfort
- 4 highSpeed-Kochzonen, davon 1 mit zuschaltbarer Bräterzone und 1 Zweikreis-Kochzone
- 17 Leistungsstufen
- Digitales Funktionsdisplay
- Timer
- reStart-Funktion
- countDown-Funktion

Sicherheit
- **Energieverbrauchsanzeige**
- Restwärmeanzeige je Kochzone
- Sicherheitsabschaltung
- Hauptschalter
- Betriebsanzeigelampe
- Wischschutzfunktion
- Kindersicherung

Schnelligkeit
- powerBoost-Funktion

Leistung und Grösse

VL	18 cm	2,0 kW
HL	17/26,5 cm	1,8/2,6 kW
VR	14,5/21 cm	1,0/2,2 kW
HR	14,5 cm	1,2 kW

Sonderzubehör
Zwischenboden 60 cm über Schubladen — HZ392617 **CHF 72.–** *CHF 66.85*

Wenn die Kochfeldunterseite berührbar ist, muss ein Zwischenboden montiert werden.

Glaskeramik-Kochstelle

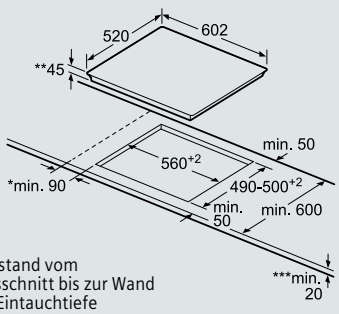

* Mindestabstand vom Muldenausschnitt bis zur Wand
** Maximale Eintauchtiefe
*** Mit untergebautem Backofen, Skizze Seite 116–117

Elektroanschluss:

Festanschluss
400 V/7,9 kW
2-3 P + N + E 16A

ET675FNP1C — Masse in mm

60 cm breit, flächenbündig

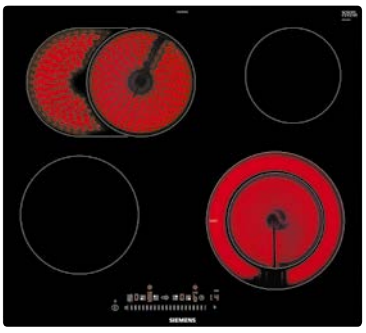

touchSlider

kWh

ET601FNP1C

CHF 2’000.–
CHF 1’857.01

exkl. vRG **CHF 2.49** / CHF 2.31

Design
- touchSlider-Bedienung (mono)
- Flächenbündiges Design
- Glaskeramik dekorlos

Komfort
- 4 highSpeed-Kochzonen, davon 1 mit zuschaltbarer Bräterzone und 1 Zweikreis-Kochzone
- 17 Leistungsstufen
- Digitales Funktionsdisplay
- Timer
- reStart-Funktion
- countDown-Funktion

Sicherheit
- **Energieverbrauchsanzeige**
- Restwärmeanzeige je Kochzone
- Sicherheitsabschaltung
- Hauptschalter
- Betriebsanzeigelampe
- Wischschutzfunktion
- Kindersicherung

Schnelligkeit
- powerBoost-Funktion

Leistung und Grösse

VL	18 cm	2,0 kW
HL	17/26,5 cm	1,8/2,6 kW
VR	14,5/21 cm	1,0/2,2 kW
HR	14,5 cm	1,2 kW

Sonderzubehör
Zwischenboden 60 cm über Schubladen — HZ392617 **CHF 72.–** *CHF 66.85*

Wenn die Kochfeldunterseite berührbar ist, muss ein Zwischenboden montiert werden.

Glaskeramik-Kochstelle

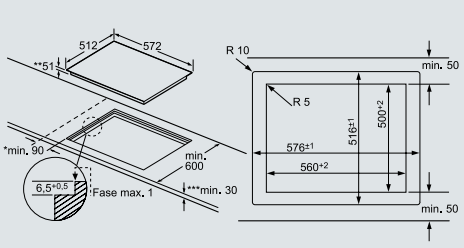

* Mindestabstand vom Muldenausschnitt bis zur Wand
** Maximale Eintauchtiefe
*** Mit untergebautem Backofen, Skizze Seite 116–117

Elektroanschluss:

Festanschluss
400 V/7,9 kW
2-3 P + N + E 16A

ET601FNP1C — Masse in mm

Die angegebenen Preise sind unverbindliche Preisempfehlungen; unsere Händler sind in der Gestaltung frei.

Glaskeramik-Kochstellen, 60 cm breit.

60 cm breit, Flachrahmen-Design Edelstahl



touchSlider

kWh

ET645FFP1C

CHF 1’730.–
CHF 1’606.31

exkl. vRG **CHF 2.49** / CHF 2.31

Design
- touchSlider-Bedienung (mono)
- Flachrahmen-Design
- Glaskeramik dekorlos

Komfort
- 4 highSpeed-Kochzonen, davon 1 Zweikreis-Kochzone
- 17 Leistungsstufen
- Digitales Funktionsdisplay
- Timer
- reStart-Funktion
- countDown-Funktion

Sicherheit
- **Energieverbrauchsanzeige**
- Restwärmeanzeige je Kochzone
- Sicherheitsabschaltung
- Hauptschalter
- Betriebsanzeigelampe
- Wischschutzfunktion
- Kindersicherung

Schnelligkeit
- powerBoost-Funktion

Leistung und Grösse

VL	14,5 cm	1,2 kW
HL	12/21 cm	0,9/2,2 kW
VR	18 cm	2,0 kW
HR	14,5 cm	1,2 kW

Sonderzubehör

Zwischenboden 60 cm über Schubladen	HZ392617	**CHF 72.–** *CHF 66.85*

Wenn die Kochfeldunterseite berührbar ist, muss ein Zwischenboden montiert werden.

Glaskeramik-Kochstelle

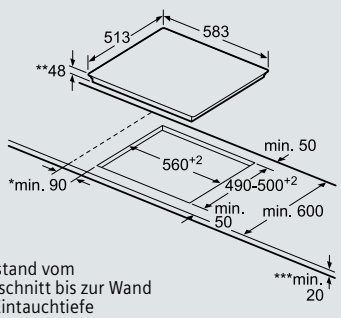

* Mindestabstand vom Muldenausschnitt bis zur Wand
** Maximale Eintauchtiefe
*** Mit untergebautem Backofen, Skizze Seite 116–117

Elektroanschluss:

Festanschluss
400 V / 6,9 kW
2-3 P + N + E 16A

ET645FFP1C

Masse in mm

60 cm breit, Flachrahmen-Design Edelstahl

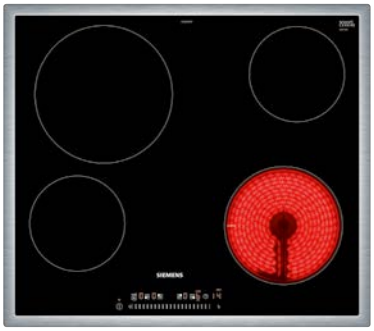

touchSlider

kWh

ET645FEP1C

CHF 1’630.–
CHF 1’513.46

exkl. vRG **CHF 2.49** / CHF 2.31

Design
- touchSlider-Bedienung (mono)
- Flachrahmen-Design
- Glaskeramik dekorlos

Komfort
- 4 highSpeed-Kochzonen
- 17 Leistungsstufen
- Digitales Funktionsdisplay
- Timer
- reStart-Funktion
- countDown-Funktion

Sicherheit
- **Energieverbrauchsanzeige**
- Restwärmeanzeige je Kochzone
- Sicherheitsabschaltung
- Hauptschalter
- Betriebsanzeigelampe
- Wischschutzfunktion
- Kindersicherung

Schnelligkeit
- powerBoost-Funktion

Leistung und Grösse

VL	14,5 cm	1,2 kW
HL	21 cm	2,2 kW
VR	18 cm	2,0 kW
HR	14,5 cm	1,2 kW

Sonderzubehör

Zwischenboden 60 cm über Schubladen	HZ392617	**CHF 72.–** *CHF 66.85*

Wenn die Kochfeldunterseite berührbar ist, muss ein Zwischenboden montiert werden.

Glaskeramik-Kochstelle

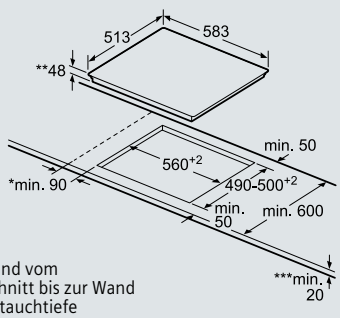

* Mindestabstand vom Muldenausschnitt bis zur Wand
** Maximale Eintauchtiefe
*** Mit untergebautem Backofen, Skizze Seite 116–117

Elektroanschluss:

Festanschluss
400 V / 6,6 kW
2-3 P + N + E 16A

ET645FEP1C

Masse in mm

Glaskeramik-Kochstellen, 60 cm breit.

60 cm breit, flächenbündig

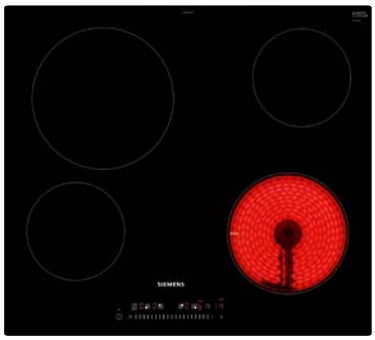

touchSlider

kWh

ET601FEP1C **CHF 1’630.–**
CHF 1’513.46

exkl. vRG **CHF 2.49** / CHF 2.31

Design
- Flächenbündiges Design

Bedienung
- TouchSlider (mono)
- 17 Leistungsstufen
- Digitales Funktionsdisplay
- 4 highSpeed-Kochzonen

Komfort
- Timer
- countDown-Funktion
- Wischschutzfunktion
- reStart-Funktion

Sicherheit:
- Energieverbrauchsanzeige
- Restwärmeanzeige je Kochzone
- Sicherheitsabschaltung
- Hauptschalter
- Betriebsanzeigelampe
- Kindersicherung

Schnelligkeit
- powerBoost-Funktion

Leistung und Grösse

VL	14,5 cm	1,2 kW
HL	21 cm	2,2 kW
VR	18 cm	2,0 kW
HR	14,5 cm	1,2 kW

Sonderzubehör

Zwischenboden 60 cm Touch	HZ392617	**CHF**	**72.–**
		CHF	*66.85*

Wenn die Kochfeldunterseite berührbar ist, muss ein Zwischenboden montiert werden.

Glaskeramik-Kochstelle

Elektroanschluss:

Festanschluss
400 V/6,6 kW
2-3 P + N + E 16A

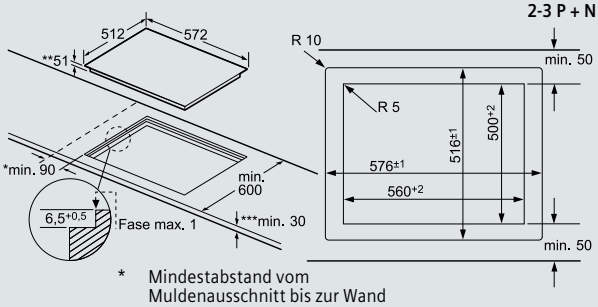

* Mindestabstand vom Muldenausschnitt bis zur Wand
** Maximale Eintauchtiefe
*** Mit untergebautem Backofen, Skizze Seite 116–117

ET601FEP1C Masse in mm

Domino-Kochstellen.

Induktions-Kochstelle

30 cm breit, Facetten-Design

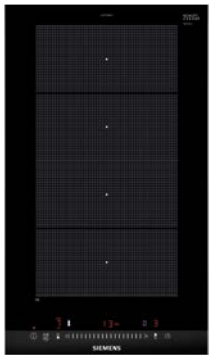

touchSlider

EX375FXB1E — CHF 1’970.– / *CHF 1’829.16*

Kombinierbar mit Glaskeramik- und Gas-Kochstellen im Facetten-Design.

exkl. vRG **CHF 2.49** / CHF 2.31

Design
- touchSlider-Bedienung
- Facetten-Design vorne, Profile seitlich
- Glaskeramik dekorlos

Komfort
- 2 Induktions-Kochzonen
- flexInduktion
- 17 Leistungsstufen
- Digitales Funktionsdisplay
- Timer
- reStart-Funktion
- quickStart-Funktion
- countDown-Funktion

Sicherheit
- Energieverbrauchsanzeige
- powerManagement-Funktion
- Restwärmeanzeige je Kochzone
- Sicherheitsabschaltung
- Hauptschalter
- Wischschutzfunktion
- Kindersicherung

Schnelligkeit
- powerBoost-Funktion

Leistung und Grösse

40 × 21 cm		3,3 kW

Sonderzubehör

Verbindungsleiste zur Kombination HZ394301	**CHF 171.–**	*CHF 158.77*

Induktions-Kochstelle — **Elektroanschluss:**

EX375FXB1E
Festanschluss
230 V/3,6 kW
1 P + N + E 16 A

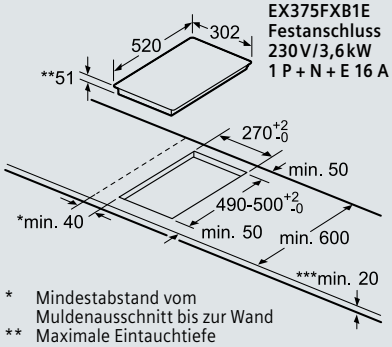

* Mindestabstand vom Muldenausschnitt bis zur Wand
** Maximale Eintauchtiefe
*** Mit untergebautem Backofen, Skizze Seite 117

EX375FXB1E — Masse in mm

Induktions-Kochstelle

30 cm breit, Facetten-Design

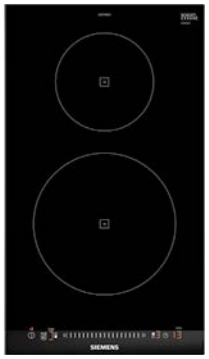

touchSlider

EH375FBB1E — CHF 1’760.– / *CHF 1’634.17*

Kombinierbar mit Glaskeramik- und Gas-Kochstellen im Facetten-Design.

exkl. vRG **CHF 2.49** / CHF 2.31

Design
- touchSlider-Bedienung
- Facetten-Design vorne, Profile seitlich
- Glaskeramik dekorlos
- Kombinierbar mit Glaskeramik-Kochstellen im Facetten-Design

Komfort
- 2 Induktions-Kochzonen
- 17 Leistungsstufen
- Digitales Funktionsdisplay
- Timer
- reStart-Funktion
- quickStart-Funktion
- countDown-Funktion

Sicherheit
- Energieverbrauchsanzeige
- powerManagement-Funktion
- Restwärmeanzeige je Kochzone
- Sicherheitsabschaltung
- Hauptschalter
- Wischschutzfunktion
- Kindersicherung

Schnelligkeit
- powerBoost-Funktion

Leistung und Grösse

V	21 cm	2,2 kW
H	14,5 cm	1,4 kW

Sonderzubehör

Verbindungsleiste zur Kombination HZ394301	**CHF 171.–**	*CHF 158.77*

Induktions-Kochstelle — **Elektroanschluss:**

EH375FBB1E
Festanschluss
230 V/3,6 kW
1 P + N + E 16 A

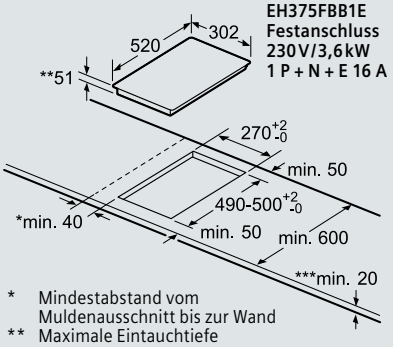

* Mindestabstand vom Muldenausschnitt bis zur Wand
** Maximale Eintauchtiefe
*** Mit untergebautem Backofen, Skizze Seite 117

EH375FBB1E — Masse in mm

Teppan Yaki

40 cm breit, Facetten-Design



touchSlider

ET475FYB1E — CHF 3’350.– / *CHF 3’110.49*

Kombinierbar mit Glaskeramik- und Gas-Kochstellen im Facetten-Design.

exkl. vRG **CHF 2.49** / CHF 2.31

Design
- touchSlider-Bedienung
- Facetten-Design vorne, Profile seitlich
- Glaskeramik dekorlos
- Kombinierbar mit Glaskeramik-Kochstellen im Facetten-Design
- 1 Glasabdeckung

Komfort
- Temperaturregelung von 160–240 °C in 10°-Stufen
- Warmhaltestufe (70 °C)
- easyClean – Reinigungsstufe (40 °C)
- Digitales Funktionsdisplay
- reStart-Funktion
- countDown-Funktion
- Bratfläche ganz oder halb beheizbar

Sicherheit
- Energieverbrauchsanzeige
- 2-stufige Restwärmeanzeige
- Sicherheitsabschaltung
- Hauptschalter
- Betriebsanzeigelampe
- Wischschutzfunktion
- Kindersicherung

Zubehör
2 × Spachtel

Sonderzubehör

Verbindungsleiste zur Kombination HZ394301	**CHF 171.–**	*CHF 158.77*

Teppan Yaki — **Elektroanschluss:**

ET475FYB1E
230 V/1,9 kW
1 P + N + E 10 A

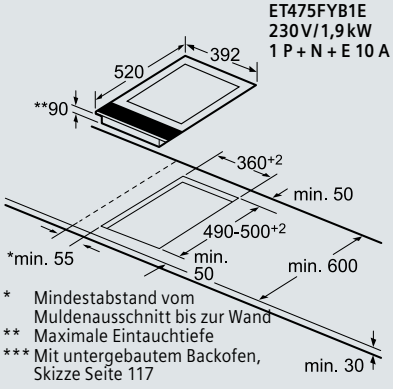

* Mindestabstand vom Muldenausschnitt bis zur Wand
** Maximale Eintauchtiefe
*** Mit untergebautem Backofen, Skizze Seite 117

ET475FYB1E — Masse in mm

Die angegebenen Preise sind unverbindliche Preisempfehlungen; unsere Händler sind in der Gestaltung frei.

Domino-Kochstellen.

Glaskeramik-Kochstelle

30 cm breit, Facetten-Design

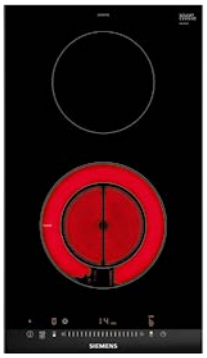

touchSlider

ET375FFP1E — CHF 1'170.– / *CHF 1'086.35*

Kombinierbar mit Glaskeramik- und Gas-Kochstellen im Facetten-Design.

exkl. vRG **CHF 2.49** / CHF 2.31

Design
- touchSlider-Bedienung
- Facetten-Design vorne, Profile seitlich
- Glaskeramik dekorlos
- Kombinierbar mit Glaskeramik-Kochstellen im Facetten-Design

Komfort
- 2 highSpeed-Kochzonen, davon 1 Zweikreis-Kochzone
- 17 Leistungsstufen
- Digitales Funktionsdisplay
- Timer
- reStart-Funktion
- countDown-Funktion

Sicherheit
- Energieverbrauchsanzeige
- Restwärmeanzeige je Kochzone
- Sicherheitsabschaltung
- Hauptschalter
- Betriebsanzeigelampe
- Wischschutzfunktion
- Kindersicherung

Schnelligkeit
- powerBoost-Funktion

Leistung und Grösse

V	12/18 cm	0,8/2,0 kW
H	14,5 cm	1,2 kW

Sonderzubehör

Verbindungsleiste zur Kombination HZ394301 — **CHF 171.–** / *CHF 158.77*

Glaskeramik-Kochstelle — **Elektroanschluss:**

ET375FFP1E
Festanschluss
230 V/3,5 kW
1 P + N + E 16 A

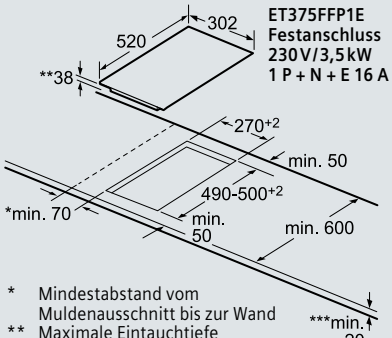

* Mindestabstand vom Muldenausschnitt bis zur Wand
** Maximale Eintauchtiefe
*** Mit untergebautem Backofen, Skizze Seite 117

ET375FFP1E — Masse in mm

Glaskeramik-Kochstelle

30 cm breit, Facetten-Design

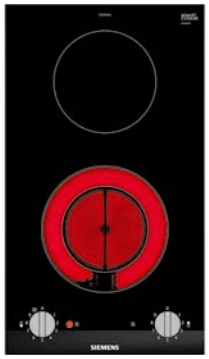

ET375CFA1C — CHF 980.– / *CHF 909.94*

Kombinierbar mit Glaskeramik- und Gas-Kochstellen im Facetten-Design.

exkl. vRG **CHF 2.49** / CHF 2.31

Design
- Bedienung durch oben liegende Knebel
- Facetten-Design
- Glaskeramik dekorlos

Komfort
- 2 highSpeed-Kochzonen, davon 1 Zweikreis-Kochzone
- 9 Leistungsstufen

Sicherheit
- 2 Restwärmeanzeigen
- 2 Betriebsanzeigelampen

Leistung und Grösse

V	12/18 cm	1,0/2,0 kW
H	14,5 cm	1,2 kW

Sonderzubehör

Verbindungsleiste zur Kombination HZ394301 — **CHF 171.–** / *CHF 158.77*

Glaskeramik-Kochstelle — **Elektroanschluss:**

ET375CFA1C
Festanschluss
400 V/3,2 kW
2 P + E 10 A

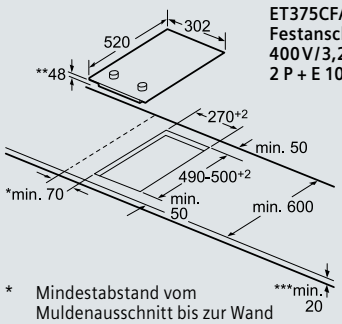

* Mindestabstand vom Muldenausschnitt bis zur Wand
** Maximale Eintauchtiefe
*** Mit untergebautem Backofen, Skizze Seite 117

ET375CFA1C — Masse in mm

Edelstahl-Mulde

29 cm breit, Edelstahl



ET399CEA1C — CHF 510.– / *CHF 473.54*

Keine Domino-Kombination möglich.

exkl. vRG **CHF 2.49** / CHF 2.31

- 2 Blitz-Kochplatten: 1 × 14,5 cm (1,5 kW), 1 × 18 cm (2,0 kW)
- Bedienung durch oben liegende Knebel
- Betriebsanzeigelampe

Edelstahl-Mulde — **Elektroanschluss:**

ET399CEA1C
Festanschluss
400 V/3,5 kW
2 P + E 10 A

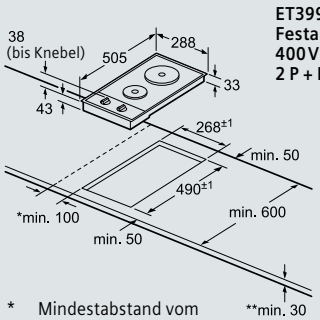

* Mindestabstand vom Muldenausschnitt bis zur Wand
** Maximale Eintauchtiefe
*** Mit untergebautem Backofen, Skizze Seite 117

ET399CEA1C — Masse in mm

Die angegebenen Preise sind unverbindliche Preisempfehlungen; unsere Händler sind in der Gestaltung frei.


SIEMENS



Ihr neuer Funke Inspiration: neun präzise Flammen.

Die Revolution beim Kochen mit Gas: Dank der stepFlame-Technologie können Sie mit neun gleich präzisen Stufen kochen.







Sie müssen sich nicht mehr vorbeugen, um die Grösse der Flamme zu kontrollieren. Oder bangen, ob der gewünschte Hitzegrad erreicht wurde. Kochen mit Gas geht jetzt völlig ohne Anspannung. Egal, welche Stufe Sie wählen – Hitze und Flammengrösse entsprechen immer genau Ihren Vorstellungen. Das ist die neue stepFlame-Technologie: eine bahnbrechende Innovation, durch die sich die Grösse der Flamme präzise regeln lässt. Für köstliche Gerichte und begeisterte Gäste.

Gas-Kochstellen.

90 cm breit, Facetten-Design



stepFlame Technology

dishwasher proof

ER9A6SD70D
Glaskeramik

CHF 3’050.–
CHF 2’831.94

exkl. vRG **CHF 5.99** / CHF 5.56

Design
- Topfträger aus Gusseisen
- Schwertknebel
- spülmaschinenfeste Topfträger

Komfort
- stepFlame-Technologie – Leistungsregelung in 9 Stufen
- Digitales Funktionsdisplay
- Reinigungsfreundliche Glaskeramik-Oberfläche
- Restwärmeanzeige 5-fach

Sicherheit
- Voreingestellt auf Erdgas (20 mbar)

Leistung
- 5 Gasbrenner
- 4 Gasbrenner + 1 Dual-Kombi-Wokbrenner
  – Links: Wokbrenner 6 kW
  – Mitte vorne: Normalbrenner 1,9 kW
  – Mitte hinten: Sparbrenner 1,1 kW
  – Vorne rechts: Normalbrenner 1,9 kW
  – Hinten rechts: Starkbrenner 2,8 kW

SVGW Nr. 16-029-1

Zubehör
1 × Espressokreuz
1 × Simmer plate
1 × Wok-Aufsatzring
Flüssiggas-Düsen (50 mbar) beiliegend

Gas-Kochstelle

Anschlusskabel 1,5 m (für die Zündung) Anschlusswert 0,6 kW/230 V

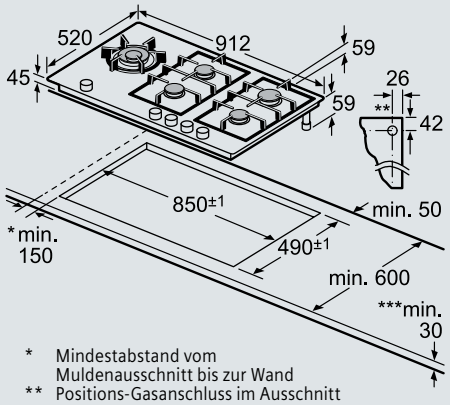

* Mindestabstand vom Muldenausschnitt bis zur Wand
** Positions-Gasanschluss im Ausschnitt
*** Mit untergebautem Backofen, Skizze Seite 116–117

ER9A6SD70D

Masse in mm

60 cm breit, Facetten-Design

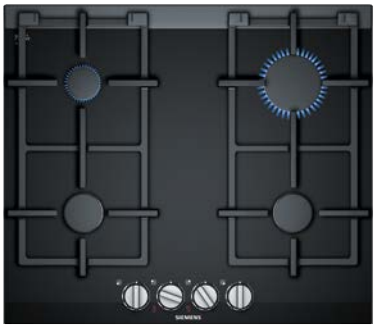

stepFlame Technology

dishwasher proof

ER6A6PD70D
Glaskeramik

CHF 2’270.–
CHF 2’107.71

exkl. vRG **CHF 2.49** / CHF 2.31

Design
- Topfträger aus Gusseisen
- Schwertknebel
- spülmaschinenfeste Topfträger

Komfort
- stepFlame-Technologie – Leistungsregelung in 9 Stufen
- Digitales Funktionsdisplay
- Reinigungsfreundliche Glaskeramik-Oberfläche
- Restwärmeanzeige 4-fach

Sicherheit
- Voreingestellt auf Erdgas (20 mbar)

Leistung
- 4 Gasbrenner: 1 Stark-, 2 Normal-, 1 Sparbrenner
  – Vorne links: Normalbrenner 1,9 kW
  – Hinten links: Sparbrenner 1,1 kW
  – Vorne rechts: Normalbrenner 1,9 kW
  – Hinten rechts: Starkbrenner 2,8 kW

SVGW Nr. 16-029-1

Zubehör
1 × Espressokreuz
1 × Simmer plate
Flüssiggas-Düsen (50 mbar) beiliegend

Gas-Kochstelle

Anschlusskabel 1,5 m (für die Zündung) Anschlusswert 0,6 kW/230 V

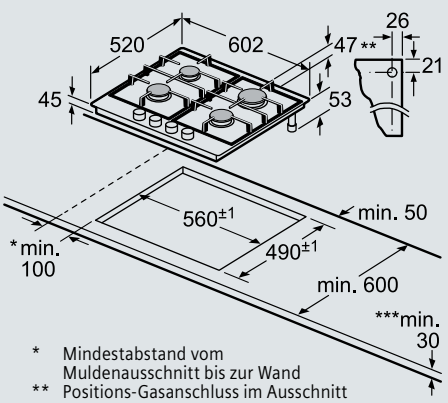

* Mindestabstand vom Muldenausschnitt bis zur Wand
** Positions-Gasanschluss im Ausschnitt
*** Mit untergebautem Backofen, Skizze Seite 116–117

ER6A6PD70D

Masse in mm

Die angegebenen Preise sind unverbindliche Preisempfehlungen; unsere Händler sind in der Gestaltung frei.

Gas-Kochstellen.

60 cm breit

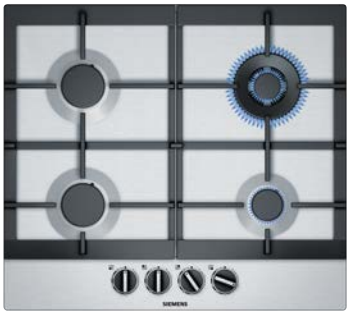

stepFlame Technology

EC6A5HB90 Edelstahl

CHF 1’300.–
CHF 1’207.06

exkl. vRG **CHF 2.49** / CHF 2.31

Design
- Oberfläche aus Edelstahl
- Topfträger aus Gusseisen

Komfort
- stepFlame
- Schwertknebel
- Einhand-Zündung

Sicherheit
- Voreingestellt auf Erdgas (20 mbar)
- Zündsicherung

Leistung
- 4 Gasbrenner: 2 Normal-, 1 Sparbrenner, 1 Wokbrenner
  – Vorne links: Normalbrenner 1,75 kW
  – Hinten links: Normalbrenner 1,75 kW
  – Vorne rechts: Sparbrenner 1 kW
  – Hinten rechts: Wokbrenner 3,5 kW
  Flüssiggas-Düsen (28–30/37 mbar) beiliegend
- Anschlusskabel 100 cm

SVGW Nr. 16-030-1

Sonderzubehör
1 × Espressokreuz
1 × Simmer plate

Gas-Kochstelle

Anschlusskabel 1,5 m (für die Zündung) Anschlusswert 0,6 kW/230 V

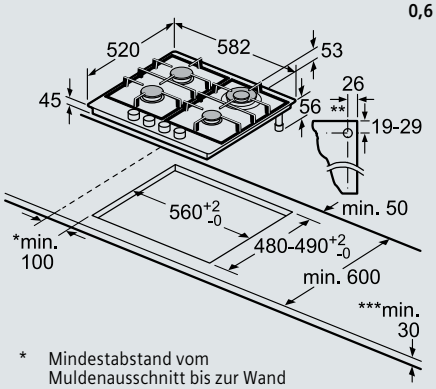

* Mindestabstand vom Muldenausschnitt bis zur Wand
** Positions-Gasanschluss im Ausschnitt
*** Mit untergebautem Backofen, Skizze Seite 116–117

EC6A5HB90 Masse in mm

60 cm breit



EB6B5PB80 Edelstahl

CHF 890.–
CHF 826.37

exkl. vRG **CHF 2.49** / CHF 2.31

Design
- Topfträger aus Stahl

Komfort
- Einhand-Zündung

Sicherheit
- Zündsicherung
- Anschlusskabel 1 m ohne Stecker

Leistung
- 4 Gasbrenner: 1 Stark-, 2 Normal-, 1 Sparbrenner
  – Vorne links: Starkbrenner 3 kW
  – Hinten links: Normalbrenner 1,7 kW
  – Vorne rechts: Sparbrenner 1 kW
  – Hinten rechts: Normalbrenner 1,7 kW
  Voreingestellt auf Erdgas (20 mbar)
- Erdgas-Düsen (25 mbar) beiliegend, Flüssiggas-Düsen (28–30/37 mbar) beiliegend

SVGW Nr. 15-029-1

Sonderzubehör
Simmer plate HZ298105

Gas-Kochstelle

Anschlusskabel 1,5 m (für die Zündung) Anschlusswert 0,6 kW/230 V

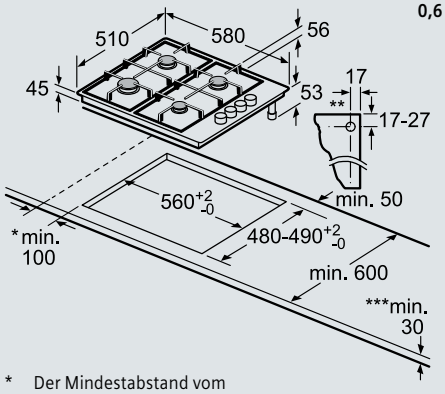

* Der Mindestabstand vom Muldenausschnitt bis zur Wand beträgt 100 mm.
** Positions-Gasanschluss im Ausschnitt
*** Mit untergebautem Backofen, Skizze Seite 116–117

EB6B5PB80 Masse in mm

Die angegebenen Preise sind unverbindliche Preisempfehlungen; unsere Händler sind in der Gestaltung frei.

Montageanleitung.

Induktions-Kochfeld über einer Schublade.

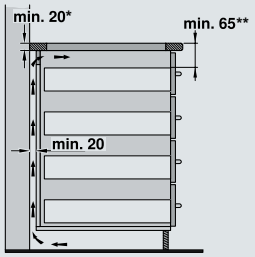

flächenbündig: * min. 30
** min. 70

1 Masse in mm

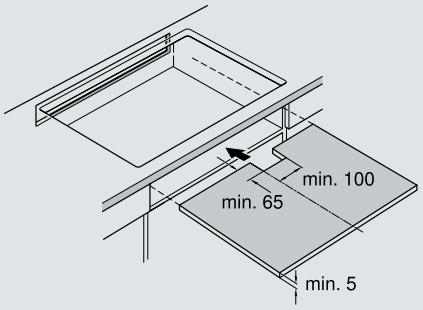

2 Masse in mm

Einbau über dem Schubfach, Abbildung 1.
Sich im Schubfach befindliche Metallgegenstände können durch den Rückstrom der Luft der Belüftung des Kochfelds hohe Temperaturen erreichen. Daher wird empfohlen, einen Zwischenboden einzubauen.
Als Zwischenboden kann eine Holzplatte verwendet werden (Abbildung 2) oder ein geeignetes Zubehörteil, das über unseren technischen Kundendienst bezogen werden kann.
Die Arbeitsplatte muss über eine Dicke von mindestens 20 mm* verfügen. Der Abstand zwischen dem oberen Bereich der Arbeitsplatte und dem oberen Bereich des Schubfachs muss 65 mm** betragen.

Induktions-Kochfelder: 60 cm/80 cm

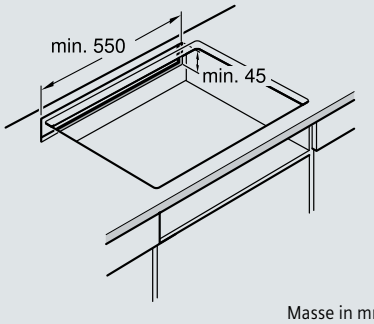

3a Masse in mm

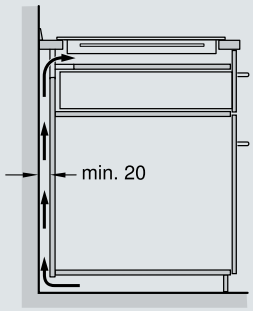

3b Masse in mm

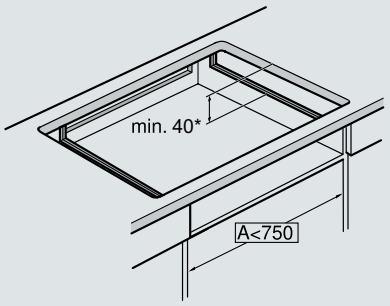

3c * nur bei 80 cm Masse in mm

Induktions-Kochfelder: 90 cm

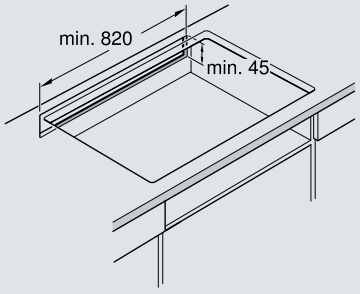

3a Masse in mm

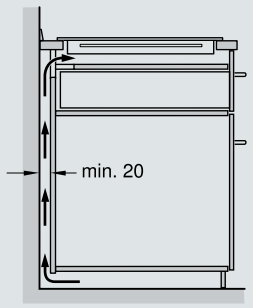

3b Masse in mm

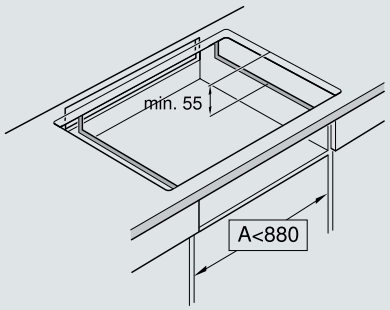

3c Masse in mm

Abbildung 3.
Für die Lüftung des Kochfelds ist Folgendes notwendig:
- Eine Öffnung im oberen Bereich der Rückwand des Möbels (Abbildung 3a).
- Ein Abstand zwischen der Rückwand des Möbels und der Küchenwand (Abbildung 3b).
- Wenn die Breite des Möbels (Innenmass) weniger als 750 mm/880 mm beträgt, müssen die Seitenwände ausgeschnitten werden (Abbildung 3c).

Induktions-Kochfelder-Einbau über Backofen, Kompaktbackofen und Geschirrspüler.

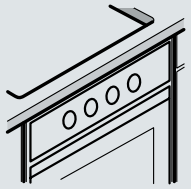

4a

Einbau mit einem Kochfeld.

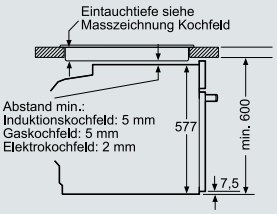

Wird das Gerät unter einem Kochfeld eingebaut, muss folgende Arbeitsplatten-stärke (ggf. inkl. Unterkonstruktion) beachtet werden.

Kochfeld-Typ	min. Arbeitsplattenstärke	
	aufgesetzt	flächenbündig
Induktionskochfeld	37 mm	38 mm
Vollflächen-Induktionskochfeld	43 mm	48 mm
Gaskochfeld	32 mm	42 mm
Elektrokochfeld	22 mm	24 mm

Masse in mm

Einbau mit einem Kochfeld.

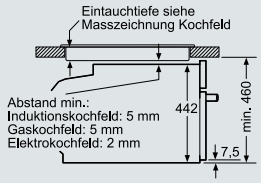

Wird das Kompaktgerät unter einem Kochfeld eingebaut, muss folgende Arbeitsplatten-stärke (ggf. inkl. Unterkonstruktion) beachtet werden.

Kochfeld-Typ	min. Arbeitsplattenstärke	
	aufgesetzt	flächenbündig
Induktionskochfeld	42 mm	43 mm
Vollflächen-Induktionskochfeld	48 mm	53 mm
Gaskochfeld	37 mm	47 mm
Elektrokochfeld	28 mm	30 mm

Masse in mm

Elektroanschlüsse

2L + N + E/16A

220-240V/350-415V 2N

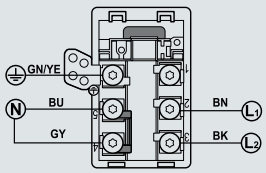

Induktions-Kochfelder: 60 cm/80 cm

3L + N + E/16A

220-240V350-415V 3N

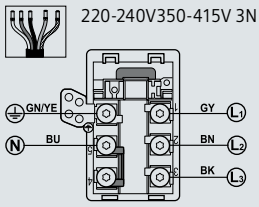

Induktions-Kochfelder: 90 cm

Domino-Kombinationsmöglichkeiten mit Geräte- und Ausschnittmassen.

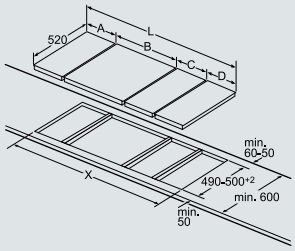

Bei Einbau zweier oder mehrerer Elemente nebeneinander sind ein oder mehrere Montagesätze erforderlich (2 Elemente: 1 Montagesatz; 3 Elemente: 2 Montagesätze usw.).

Ausschnittmasse (X) je nach Kombination siehe Tabelle (Masse in mm).

Breitentyp:	30	40	60	70	80	90	
Gerätebreite:	302	392	602	710	812	912	
	A	B	C	D	L	X
2×30	302	302	–	–	604	572
1×30, 1×40	302	392	–	–	694	662
1×30, 1×60	302	602	–	–	904	872
1×30, 1×70	302	710	–	–	1’012	980
1×30, 1×80	302	812	–	–	1’114	1’082
1×30, 1×90	302	912	–	–	1’214	1’182
2×40	392	392	–	–	784	752
1×40, 1×60	392	602	–	–	994	962
1×40, 1×70	392	710	–	–	1’102	1’070
1×40, 1×80	392	812	–	–	1’204	1’172
1×40, 1×90	392	912	–	–	1’304	1’272
3×30	302	302	302	–	906	874
2×30, 1×40	302	302	392	–	996	964
2×30, 1×60	302	302	602	–	1’206	1’174

Breitentyp:	30	40	60	70	80	90	
Gerätebreite:	302	392	602	710	812	912	
	A	B	C	D	L	X
2×30, 1×70	302	302	710	–	1’314	1’282
2×30, 1×80	302	302	812	–	1’416	1’384
2×30, 1×90	302	302	912	–	1’516	1’484
1×30, 2×40	302	392	392	–	1’086	1’054
1×30, 1×40, 1×60	302	392	602	–	1’296	1’264
1×30, 1×40, 1×70	302	392	710	–	1’404	1’372
1×30, 1×40, 1×80	302	392	812	–	1’506	1’474
1×30, 1×40, 1×90	302	392	912	–	1’606	1’574
3×40	392	392	392	–	1’176	1’144
2×40, 1×60	392	392	602	–	1’386	1’354
4×30	302	302	302	302	1’208	1’176
3×30, 1×40	302	302	302	392	1’298	1’266
2×30, 2×40	302	320	392	392	1’388	1’356
1×30, 3×40	302	392	392	392	1’478	1’446


SIEMENS



Ziehen nicht nur Dunst und Gerüche an. Sondern auch Blicke.

Jede Küche ist anders. Deshalb bietet Siemens ein umfangreiches Portfolio an integrierten Dunstabzügen, die keine Wünsche offenlassen und Ihnen ungeahnte Möglichkeiten bei der Gestaltung Ihrer Küche eröffnen.



inductionAir-System. Die perfekte Verbindung aus varioInduktions-Kochstelle und Dunstabzug.
Durch die innovative, platzsparende Integration des Abzugs in die varioInduktions-Kochstelle geniessen Sie noch mehr Freiheit und Platz beim Kochen – und ein grosszügiges Design für eine moderne Küchengestaltung.



modulAir-System. Maximale Kombinationsmöglichkeiten.
Die Tischlüftung lässt sich mit einer Vielzahl von Siemens-Kochstellen und -Dominos wie varioInduktion Plus, Teppan Yaki kombinieren, ohne dass Sie Abstriche bei der Absaugleistung machen müssen. Das modulAir-System lässt sich sowohl als Abluft- als auch als Umluftsystem einbauen.



downdraftAir-System. Die alternative Lösung: die ausfahrbare Tischlüftung.
Bei Bedarf lässt er sich einfach herausfahren. Mit seiner einzigartigen Form im modern reduzierten Design, vor allem aber seiner ungewöhnlichen Platzierung direkt hinter der Kochstelle lässt sich der ausfahrbare 90 cm breite Tischlüfter selbst an Fensterfronten integrieren. Und bietet Ihnen dadurch volle Kopffreiheit und mehr Spielraum für Ihre Kochkünste.


SIEMENS



inductionAir-System. Kochen mit Superlativen.

Designed, um zu beeindrucken.

Siemens unterstützt den Trend zur offenen Küche mit frei platzierbaren Geräten. Auch mit den neuen, integrierten Dunstabzügen von Siemens können Sie die Freude am Kochen mit allen Sinnen geniessen. Hochwertige Materialien, zentrale Bedienelemente und eine klare Formensprache laden zum Bestaunen ein. Dank der flexiblen Einbaumöglichkeiten hat Siemens für jeden Bedarf eine individuelle Lösung.

Kochen, ohne überzukochen: Kochsensor Plus.
Der innovative Kochsensor Plus wird direkt an Ihrem Topf befestigt und kommuniziert über Bluetooth mit der Kochstelle. Der Sensor erkennt die von Ihnen eingestellte Temperatur, um Überkochen und Verkochen durch intelligentes Gegensteuern zu verhindern.

Lassen Sie nichts anbrennen: Bratsensor Plus.
Ab jetzt können Sie mehrere Pfannen gleichzeitig bedienen, ohne den Überblick zu verlieren. Der eingebaute Bratsensor erlaubt volle Präzision beim Braten und verhindert das Anbrennen oder Überhitzen Ihrer Speisen, indem er die von Ihnen bestimmte Temperatur hält, sobald sie erreicht ist.

Vertrauen Sie Ihrer Intuition: dual lightSlider.
Koordinieren Sie alle Kochzonen mit einem einzigen fortschrittlichen Bedienfeld. Der neue dual lightSlider steht für moderne Technologie, intuitive Bedienbarkeit und ansprechendes Design mit einer herausragenden Besonderheit: Im aktivierten Zustand ist das Bedienfeld ein optisches Highlight – deaktiviert ist es komplett unsichtbar.

Passt die Lüfterleistung automatisch an die Dunstentwicklung an: der Luftgütesensor.
Der innovative Luftgütesensor ist unsichtbar im Lüfterkanal platziert. Während des Kochens misst er die Intensität bzw. den Verschmutzungsgrad des Dunstes und passt dann die benötigte Lüfterleistung automatisch an. Nach Beendigung des Kochvorgangs schaltet er sich für ein nachhaltig frisches Küchenklima 10 Minuten in den Nachlaufmodus, bevor er sich ganz ausschaltet. Der Luftgütesensor wird durch die «auto»-Taste aktiviert.

Test durchgeführt von
SLG Prüf- und Zertifizierungs GmbH
1370-16-WW-17-PB003 2017-04
www.slg.de.com

* Geprüft und zertifiziert vom deutschen Testinstitut SLG. Ausführliche Tests bestätigen «keine kritische Feuchteeinwirkung an Küchenmöbeln durch Einbau des Kochfelds mit Dunstabzug im Umluftbetrieb bei haushaltsüblicher Anwendung in Räumen mit gut gedämmter Aussenwand». Quelle: SLG Zertifikat No.109270A 04/2017

Induktions-Kochfeld mit integriertem Dunstabzug iQ700.

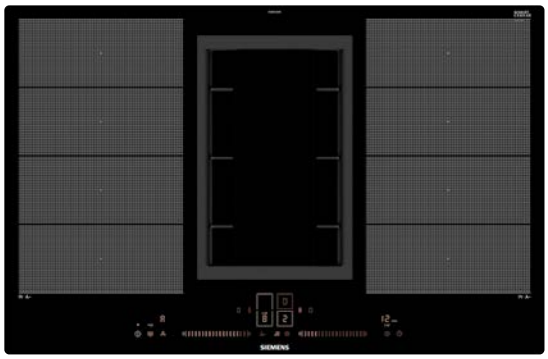



Test durchgeführt von
SLG Prüf- und Zertifizierungs GmbH
1370-16-WW-17-PB003 2017-04
www.slg.de.com

EX801LX34E (flächenbündig)
EX875LX34E (Facetten-Design)

CHF 7’140.–
CHF 6’629.53

exkl. vRG **CHF 11.97** / CHF 11.11

Profi-Ausstattung
- 2 varioInduktion Kochzonen
- **Kochsensor Plus ready** (Kochsensor nicht im Lieferumfang enthalten)
- Bratsensor Plus zum Braten mit integriertem Bratsensor für alle Vario-Zonen 5 Bratbereiche

Design
- flächenbündiges Design (EX801LX34E) oder Facetten-Design (EX875LX34E)
- dual lightSlider-Bedienung

Komfort
- **powerMove Plus**
- quickStart
- reStart
- Wischschutzfunktion
- Timer
- countDown-Funktion
- Warmhaltefunktion
- 17 Leistungsstufen

Sicherheit
- **Energieverbrauchsanzeige**
- Kindersicherung
- 2-stufige Restwärmeanzeige je Kochzone
- powerManagement-Funktion
- Automatische Sicherheitsabschaltung

Schnelligkeit
- powerBoost-Funktion für alle Induktions-Kochzonen möglich

Betriebsart und Leistung
- Wahlweise Abluft- oder Umluftbetrieb (Sonderzubehör wird jeweils benötigt)
- Abluftleistung nach EN 61591:
  – min. Normalbetrieb 150 m³/h
  – max. Normalbetrieb 550 m³/h
  – Intensivstufe 690 m³/h

Komfort
- Leistungsstufen steuerbar durch dual-lightSlider-Touch-Steuerung
- **perfectAir Luftgütesensor**
- 9 Leistungsstufen und 1 Intensivstufe
- Wahlweise vollautomatische Lüfterstufensteuerung oder manuelle Steuerung
- Intensivstufe mit automatischer Rückstellung
- Gebläsenachlauf 30 Minuten
- Sättigungsanzeige für Edelstahlfettfilter
- Sättigungsanzeige für cleanAir-Geruchsfilter

Design
- Lufteinlassgitter aus Gusseisen; hitzebeständig, spülmaschinengeeignet
  Entnehm- und trennbare Fettfilter- & Überlaufschutzeinheit, spülmaschinengeeignet
  – mit integrierten Edelstahlfettfiltern, spülmaschinengeeignet
  – Kondensat- und Überlaufschutzbehälter, ca. 200 ml Aufnahmekapazität, spülmaschinengeeignet

HZ381501	Umluft-Set	**CHF 481.–** / *446.61*
HZ381401	Abluft-Set	**CHF 177.–** / *164.35*

Induktionskochfeld mit integriertem Dunstabzug (EX801LX34E), flächenbündig

Elektroanschluss:
2–3 P + N + E 16 A

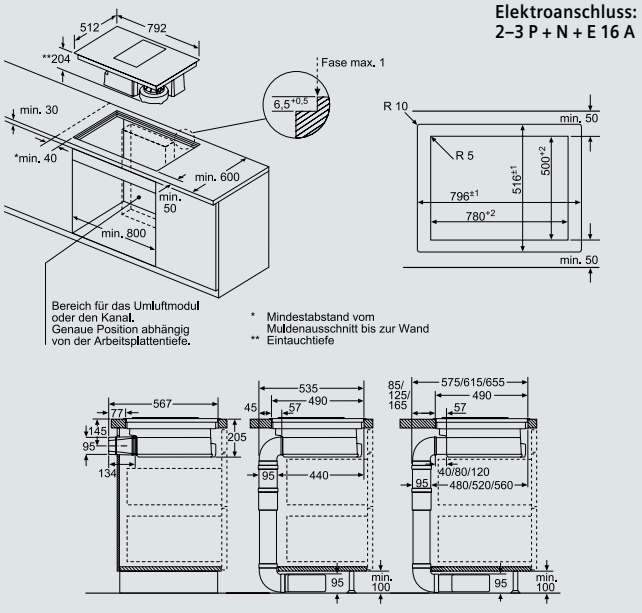

Induktionskochfeld mit integriertem Dunstabzug (EX875LX34E), Facetten-Design

Elektroanschluss:
2–3 P + N + E 16 A

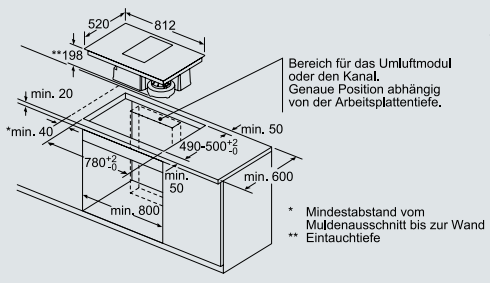

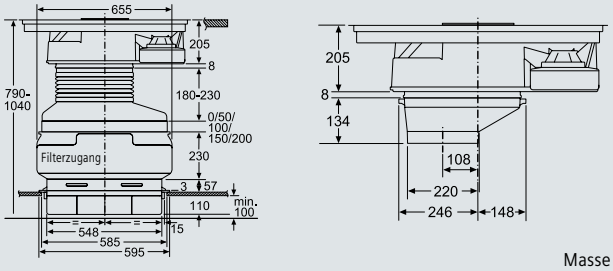

Masse in mm

Die angegebenen Preise sind unverbindliche Preisempfehlungen; unsere Händler sind in der Gestaltung frei.

Induktions-Kochfeld mit integriertem Dunstabzug iQ500.

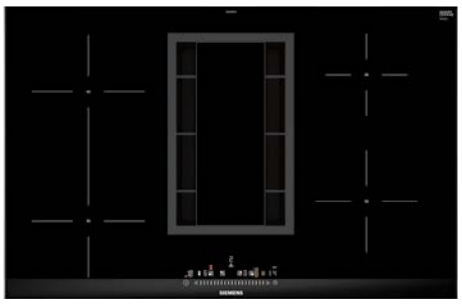

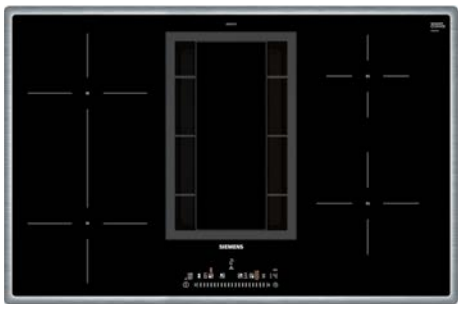

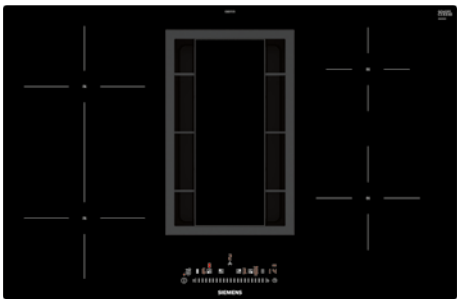



ED875FS11E (Facetten-Design)	**CHF 5'880.–** *CHF 5'459.61*	**ED845FS11E (Flachrahmen-Design)**	**CHF 5'880.–** *CHF 5'459.61*	**ED801FS11E (flächenbündig)**	**CHF 5'880.–** *CHF 5'459.61*
exkl. vRG **CHF 11.97** / CHF 11.11		exkl. vRG **CHF 11.97** / CHF 11.11		exkl. vRG **CHF 11.97** / CHF 11.11	

Profi-Ausstattung
- 4 Induktions-Kochzonen

Design
- touchSlider (mono)

Komfort
- **powerMove**
- quickStart
- Kombi-Zone
- reStart
- Wischschutzfunktion
- Timer
- countDown-Funktion
- Warmhaltefunktion
- 17 Leistungsstufen

Sicherheit
- **Energieverbrauchsanzeige**
- Kindersicherung
- 2-stufige Restwärmeanzeige je Kochzone
- powerManagement-Funktion
- Automatische Sicherheitsabschaltung

Schnelligkeit
- powerBoost-Funktion für alle Induktions-Kochzonen möglich

Betriebsart und Leistung
- Wahlweise Abluft- oder Umluftbetrieb (Sonderzubehör wird jeweils benötigt)
- Abluftleistung nach EN 61591:
  – min. Normalbetrieb 150 m³/h
  – max. Normalbetrieb 550 m³/h
  – Intensivstufe 690 m³/h

Komfort
- Leistungsstufen steuerbar durch touchSlider-Steuerung
- 9 Leistungsstufen und 1 Intensivstufe
- Wahlweise vollautomatische Lüfterstufensteuerung oder manuelle Steuerung
- Intensivstufe mit automatischer Rückstellung
- Gebläsenachlauf 30 Minuten
- Sättigungsanzeige für Edelstahlfettfilter
- Sättigungsanzeige für cleanAir-Geruchsfilter

Design
- Hitzebeständiges Lufteinlassgitter, spülmaschinengeeignet
  Entnehm- und trennbare Fettfilter- & Überlaufschutzeinheit, spülmaschinengeeignet
  – mit integrierten Edelstahlfettfiltern, spülmaschinengeeignet
  – Kondensat- und Überlaufschutzbehälter, ca. 200 ml Aufnahmekapazität, spülmaschinengeeignet

HZ381501	Umluft-Set	**CHF 481.–** / *446.61*
HZ381401	Abluft-Set	**CHF 177.–** / *164.35*

Induktionskochfeld mit integriertem Dunstabzug

Elektroanschluss: 2–3 P + N + E 16 A

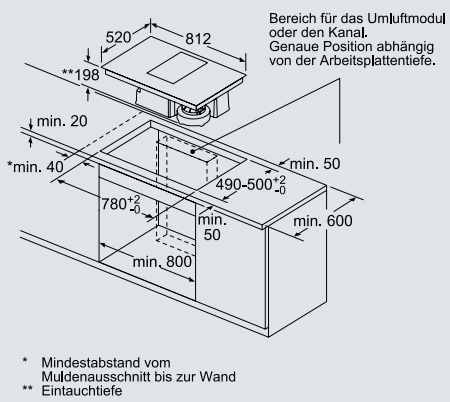

Elektroanschluss: 2–3 P + N + E 16 A

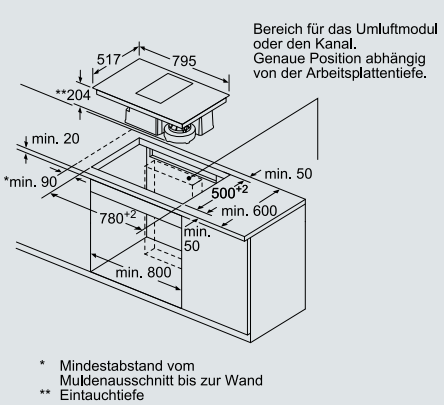

Elektroanschluss: 2–3 P + N + E 16 A

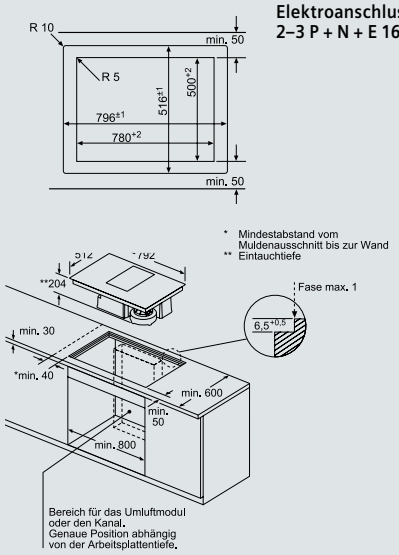

ED875FS11E ED845FS11E

ED801FS11E

Masse in mm

Die angegebenen Preise sind unverbindliche Preisempfehlungen; unsere Händler sind in der Gestaltung frei.

modulAir-System. Maximale Flexibilität bei der Küchenplanung.

Kompromisslos. In Design und Leistung.

Das modulAir-System – wie auch das inductionAir-System – eröffnet viele neue Möglichkeiten bei Ihrer individuellen Küchenplanung durch die Integration des Dunstabzuges in die Arbeitsplatte. Diese integrierte Lösung kommt gerade dem Trend der offenen Küche zugute und garantiert maximale Freiheit bei der Platzierung Ihrer Küchenschränke und der Kochinsel sowie freie Sicht in den Raum.



Höchstleistung für frische Luft: der iQdrive-Motor.
In den leistungsstarken Dunstabzugshauben von Siemens steckt ein konkurrenzlos starker Motor. Der bürstenlose iQdrive-Motor mit patentierter Siemens-Technologie zeigt immer vollen Einsatz beim Beseitigen von unangenehmen Küchendünsten und arbeitet selbst bei höchster Lüfterleistung angenehm leise. Zudem überzeugt er durch seine langlebige Qualität und seinen ausgesprochen niedrigen Stromverbrauch.







Das modulAir-System.

Tischlüftung



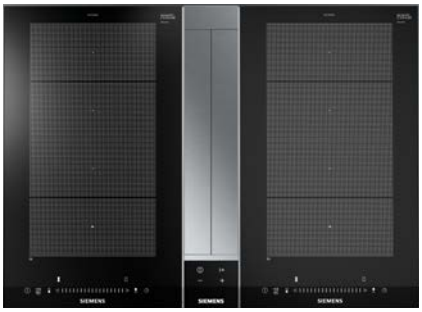

Abbildung enthält Kochstellen. Diese sind nicht im Lieferumfang enthalten.

LF16VA570, aufgesetzt
LF16VA170, flächenbündig

CHF 5'780.–
CHF 5'366.76

exkl. vRG **CHF 2.49** / CHF 2.31

Betriebsart und Leistung
- Wahlweise Abluft- oder Umluftbetrieb
- Für den Umluftbetrieb wird ein Umluftmodul (Sonderzubehör) benötigt
- Abluftleistung nach DIN/EN 61591: max. Normalbetrieb 540 m³/h, Intensivstufe 600 m³/h
- Energiesparender Betrieb durch effiziente BLDC-Technologie

Komfort
- Metallfettfilter, spülmaschinengeeignet
- Sättigungsanzeige für Metall- und Aktivkohlefilter
- Automatischer Gebläsenachlauf 15 min.

Bedienung
- Elektronische Steuerung über touchControl mit 7-Segment-Anzeige
- 3 Leistungsstufen und 1 Intensivstufe
- Intensivstufe mit automatischer Rückstellung

Umwelt und Sicherheit
- Energie-Effizienzklasse: A+*
- Durchschnittlicher Energieverbrauch: 37,4 kWh/Jahr*
- Lüfter-Effizienzklasse: A*
- Fettfilter-Effizienzklasse: C*
- Geräusch min./max. Normalstufe: 62/67 dB*

Technische Informationen
- Zur Montage im Unterschrank / Sockel

Sonderzubehör

LZ58010	Gas Deflektor	**CHF 77.–** / *71.49*
LZ58000	Umluftset	**CHF 455.–** / *422.47*

Tischlüftung – weitere Angaben siehe Seite 126–127

Kombination 1×Lüftungselement 2×Dominos 30 cm

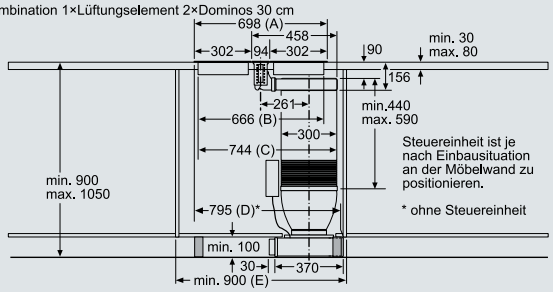

Kombination 2×Lüftungselemente 1×Kochfeld 80 cm

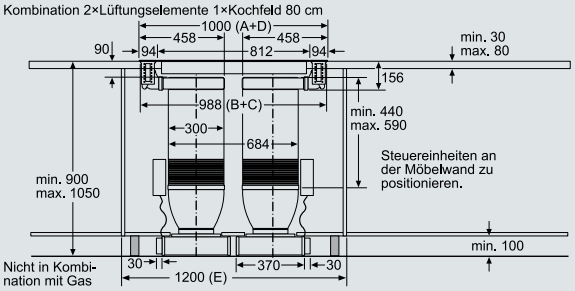

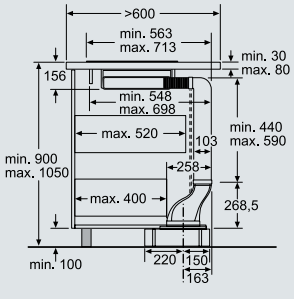

Bei Verwendung von 2 Gebläseeinheiten in Kombination mit Abluft ist der Platzbedarf für die Abluftführung zu beachten.

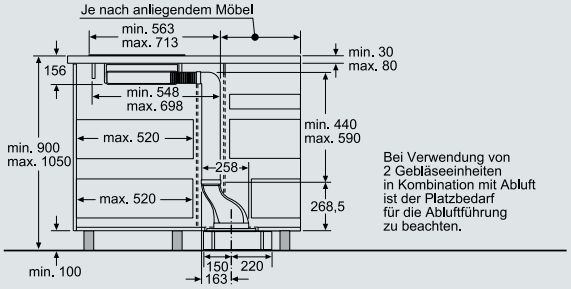

Bei Verwendung von 2 Gebläseeinheiten in Kombination mit Abluft ist der Platzbedarf für die Abluftführung zu beachten.

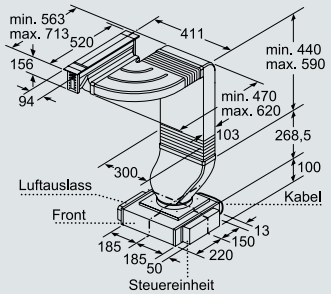

Verrohrung darf nicht unter einem Teppan-Yaki verlaufen.

Luftauslass und Steuereinheit sind gegenseitig austauschbar. Steuereinheit kann bei Bedarf an der Möbelwand befestigt werden.

LF16VA570

Masse in mm

*Gemäss EU-Regulierung Nr. 65/2014
Die angegebenen Preise sind unverbindliche Preisempfehlungen; unsere Händler sind in der Gestaltung frei.

Kombinationsmöglichkeiten des modulAir-Systems mit Siemens-Kochstellen.

Egal, welche Kochstelle Sie planen, hier finden Sie die richtige. Die neue seitliche Tischlüftung kann individuell zusammengestellt werden – egal, ob für Küchenzeile oder Kochinsel.

Induktion



EX375FXB1E



EH375FBB1E

Konventionell



ET375FFP1E



ET375CFA1E

Teppan Yaki



ET475FYB1E

80 cm Glaskeramik-Kochstellen

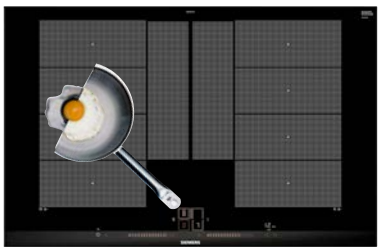

EX875LYE3E

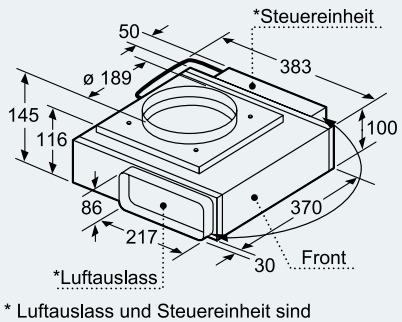

* Luftauslass und Steuereinheit sind gegeneinander austauschbar Steuereinheit kann bei Bedarf an der Möbelwand befestigt werden

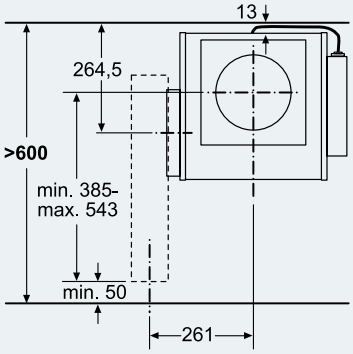

Ansicht Steuereinheit

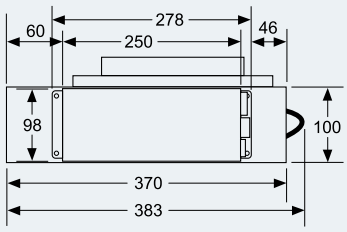

Ansicht Luftauslass

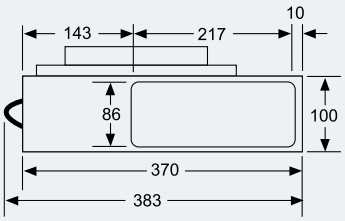

Die wichtigsten Masse im Überblick.

Kombination mit Domino-Kochstellen

Konfiguration	Breiten****	A	B	C	D	E	Luftführung
Domino-Kochstelle / modulAir / Domino-Kochstelle	30/9/30	698	666	744	max. 845*	min. 900	links oder rechts
Domino-Kochstelle / modulAir / Domino-Kochstelle	40/9/30	788	756	834	max. 935*	min. 1000	links oder rechts
Domino-Kochstelle / modulAir / Domino-Kochstelle / modulAir / Domino-Kochstelle	30/9/30/9/30	1094	1062	1218	max. 1388*	2×800	links + rechts
Domino-Kochstelle / modulAir / Domino-Kochstelle / modulAir / Domino-Kochstelle	30/9/40/9/30**	1184	1152	1308	max. 1478*	2×800	links + rechts
Domino-Kochstelle / modulAir / Domino-Kochstelle / modulAir / Domino-Kochstelle	40/9/30/9/40**	1274	1242	1242	max. 1388*	2×800	links + rechts
Domino-Kochstelle / modulAir / Domino-Kochstelle / modulAir / Domino-Kochstelle	0/9/40/9/40**	1364	1332	1308	max. 1478*	2×800	links + rechts

Kombination mit Kochstellen im Facetten-Design

Konfiguration	Breiten****	A	B	C	D	E	Luft-führung
modulAir / Kochstelle / modulAir	9/80/9***	1000	988	988	1000	1200	rechts + links

*Mass verringert sich je nach Position der Steuereinheit.
**Verrohrung darf nicht unter einem Teppan Yaki verlaufen.
***Steuereinheiten müssen an der Möbelwand positioniert werden.
****Gerundete Werte

A = sichtbare Gerätebreite
B = Ausschnittmass
C = Platzbedarf im Unterschrank
D = Gesamtmass Gerätekombination (inklusive Lüfter)
E = empfohlener Unterschrank

Masse in mm

downdraftAir-System.
Zieht alle Blicke auf sich.

Ausfahrbar, leistungsstark und leise. Der ausfahrbare Tischlüfter von Siemens.

Der neue Tischlüfter verbirgt sich elegant unauffällig in einem Edelstahlrahmen direkt hinter der Kochstelle. Bei Bedarf lässt er sich einfach herausfahren.



Das fettarme Rezept für Ihre Küche: die patentierte Randabsaugung.
Die innovative und reinigungsfreundliche Randabsaugung absorbiert beim Entlüften über 90% des Fetts aus dem Küchendunst – und damit wesentlich mehr als andere. Aber auch durch ihr modernes Design mit glatter Edelstahlfläche sticht sie heraus.



Erhellt die Kochstelle optimal und stromsparend: die neue LED-Beleuchtung.
Die neuen, besonders langlebigen LED-Leuchten sparen Energie, aber nicht an ihrer Leuchtleistung. Mit einer um 45% erhöhten Leuchtkraft* sorgen sie für deutlich mehr Helligkeit und damit eine optimale Ausleuchtung der Kochstelle. Und das bei einem um 85% verringerten Stromverbrauch.

* 90-cm-Dunstabzugshauben mit 3 Niedervolt-Halogenleuchten mit je 20 W im Vergleich zu 3 Premium-LED-Leuchten mit je 3 W.



Tischlüfter/Downdraft.

downdraftAir-System iQ700



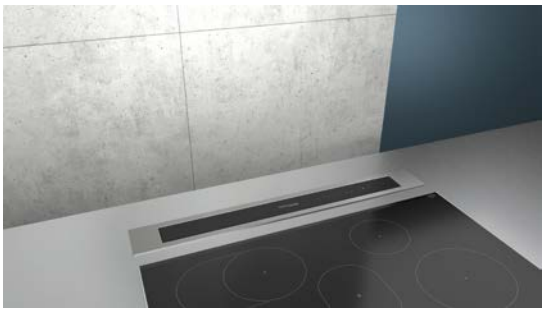

90 cm

LD97DBM60 **CHF 5'570.–**
CHF 5'171.77

exkl. vRG **CHF 11.97** / CHF 11.11

Betriebsart und Leistung
- Wahlweise Abluft- oder Umluftbetrieb
- Für Umluftbetrieb wird ein Aktivkohlefilter benötigt
- Abluftleistung nach EN 61591: max. Normalbetrieb 530 m³/h, Intensivstufe 750 m³/h

Design
- Randabsaugung
- Arbeitsplatzbeleuchtung mit LED-Modul 1 × 7 W
- Dimm-Funktion
- softLight

Komfort
- Metall-Fettfilter, spülmaschinengeeignet
- 3 Leistungsstufen + 2 Intensivstufen
- Doppelflutiges Hochleistungsgebläse
- Elektronische Steuerung über touchControl mit Filterwechselanzeige
- Intensivstufe mit automatischer Rückstellung, 5 oder 10 Minuten
- Automatischer Gebläsenachlauf 15 min.

Umwelt und Sicherheit
- Energie-Effizienzklasse: A*
- Durchschnittlicher Energieverbrauch: 35,5 kWh/Jahr*
- Lüfter-Effizienzklasse: A*
- Beleuchtungs-Effizienzklasse: A*
- Fettfilter-Effizienzklasse: D*
- Geräusch min./max. Normalstufe: 43/62 dB*

Sonderzubehör

Starterset für Umluftbetrieb	LZ29IDP00	**CHF 350.–** / *234.98*
Aktivfilter regenerierbar	LZ29IDQ00	**CHF 260.–** / *241.41*

Downdraft

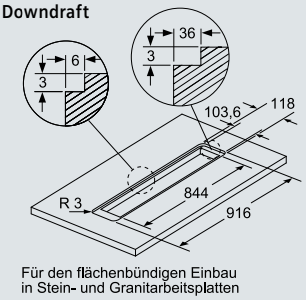

Für den flächenbündigen Einbau in Stein- und Granitarbeitsplatten

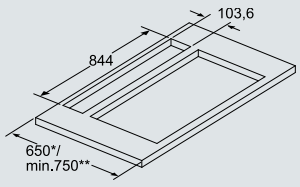

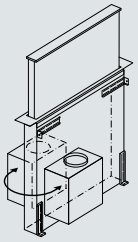

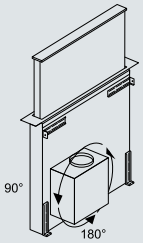

Motoreinheit kann zu allen 4 Seiten gedreht, sowie an der Front- und Rückseite montiert werden.

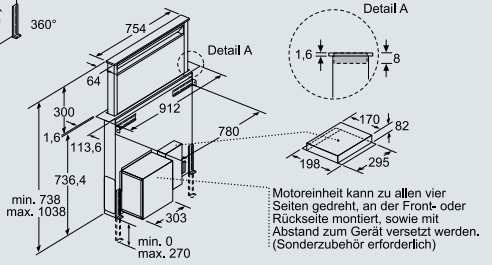

Motoreinheit kann zu allen vier Seiten gedreht, an der Front- oder Rückseite montiert, sowie mit Abstand zum Gerät versetzt werden. (Sonderzubehör erforderlich)

* 650 mm Tiefe nur in Kombination mit schmalen Kochfeldern.
** min. 750 mm für Kochfelder mit 500 mm Ausschnittstiefe.

LD97DBM60

Masse in mm

*Gemäss EU-Regulierung Nr. 65/2014
Die angegebenen Preise sind unverbindliche Preisempfehlungen; unsere Händler sind in der Gestaltung frei.


SIEMENS

Ziehen nicht nur Dunst und Gerüche an. Sondern auch Blicke.

Die innovativen Dunstabzugshauben von Siemens.



Höchstleistung für frische Luft: der iQdrive-Motor.
In den leistungsstarken Dunstabzugshauben von Siemens steckt ein konkurrenzlos starker Motor. Der bürstenlose iQdrive-Motor mit patentierter Siemens Technologie zeigt immer vollen Einsatz beim Beseitigen von unangenehmen Küchendünsten und arbeitet selbst bei höchster Lüfterleistung angenehm leise. Zudem überzeugt er durch seine langlebige Qualität und seinen ausgesprochen niedrigen Stromverbrauch.



Passt die Lüfterleistung automatisch an die Dunstentwicklung an: der Luftgütesensor.
Der innovative Luftgütesensor ist unsichtbar im Lüfterkanal platziert. Während des Kochens misst er die Intensität bzw. den Verschmutzungsgrad des Dunstes und passt dann die benötigte Lüfterleistung automatisch an. Nach Beendigung des Kochvorgangs schaltet er sich für ein nachhaltig frisches Küchenklima 10 Minuten in den Nachlaufmodus, bevor er sich ganz ausschaltet. Der Luftgütesensor wird durch die «auto»-Taste aktiviert.



Spürbar, aber kaum hörbar: die Siemens Dunstabzugshauben.
Die Dunstabzugshauben von Siemens bieten maximale Saugleistung bei minimaler Betriebslautstärke. Modernste Technik und hochwertige Verarbeitung verhindern Vibrationen und Reibungen. Die Lamellen des Motorlüfters sind so geformt, dass sie so gut wie keine Geräusche erzeugen.



Erhellt die Kochstelle optimal und stromsparend: die neue LED-Beleuchtung.
Die neuen, besonders langlebigen LED-Leuchten sparen Energie, aber nicht an ihrer Leuchtleistung. Mit einer um 45% erhöhten Leuchtkraft* sorgen sie für deutlich mehr Helligkeit und damit eine optimale Ausleuchtung der Kochstelle. Und das bei einem um 85% verringerten Stromverbrauch.

* 90-cm-Dunstabzugshauben mit 3 Niedervolt-Halogenleuchten mit je 20 W im Vergleich zu 3 Premium-LED-Leuchten mit je 3 W.





Das ausgezeichnete Design von Siemens.
Beim Thema Design setzt Siemens auf eine hochwertige Optik mit zeitlos klarer Linienführung sowie edle Materialien wie Aluminium, Edelstahl und Glas. Diese Kombination macht aus jedem Siemens Gerät ein attraktives Designobjekt. Kein Wunder, dass unsere Dunstabzugshauben immer wieder mit den renommiertesten Designpreisen ausgezeichnet werden.



Freuen Sie sich auf perfektes Teamwork. Zwischen Kochstelle und Dunstabzugshaube.

Mit Home Connect stimmen sich Ihre Kochstelle und Ihre Dunstabzugshaube aufeinander ab, damit Sie sich auf das Kochen konzentrieren können.

Kochstelle.
Haben Sie auch schon mal Ihre Wohnung verlassen und sind dann noch einmal umgekehrt, um nachzuschauen, ob Sie die Herdplatte wirklich ausgeschaltet haben? Nur um festzustellen, dass sie ausgeschaltet war? Mit WLAN-fähigen Siemens Kochstellen und Home Connect beruhigen Sie Ihr Gewissen jetzt einfach mit einem Klick: In der intuitiven Home Connect App haben Sie z. B. den Status Ihrer Kochstelle, aktive Einstellungen oder die Laufzeit des Timers immer und überall im Blick.

Wenn Sie Ihre WLAN-fähige Siemens Kochstelle mit Home Connect zusammen mit dem Kochsensor oder dem Bratsensor nutzen, können Sie die optimalen Einstellungen für das Rezept Ihrer Wahl bequem auf Ihre Kochstelle übertragen, wo sie nur noch mit einem Klick bestätigt werden müssen.

Dunstabzugshaube.
Mit der Home Connect App können Sie die aktuellen Einstellungen Ihrer Dunstabzugshaube immer und überall einsehen und zum Beispiel die Intensitätsstufe oder den Lüfternachlauf bequem über die intuitive App anpassen, ohne vom Sofa aufzustehen. Zudem können Sie jetzt flexibel das emotionLight Pro Ihrer Dunstabzugshaube anpassen. Zusätzlich zu den Lichtfarben, die Sie direkt am Gerät auswählen können, bietet Ihnen die Home Connect App exklusiv eine breite Farbpalette. So können Sie eine individuelle Raumatmosphäre schaffen, die genau zu Ihrem Wohnstil passt.



cookConnect.
Dank cookConnect können Kochstelle und Dunstabzugshaube auch direkt miteinander kommunizieren und ihre Einstellungen selbständig aufeinander abstimmen.

Ihr Haushalt in einer App: Home Connect.
Bedienen Sie Ihre Siemens Hausgeräte mit Home Connect – von wo Sie wollen, wann Sie wollen. Home is where your app is.



Ihre Dunstabzugshaube ist bereit für mehr.

emotionLight Pro

Erleuchtet die Kochstelle: emotionLight Pro.
Ihre Dunstabzugshaube passt sich jetzt Ihrem Geschmack an. Wählen Sie einfach zwischen zahlreichen verschiedenen Farben für die Hintergrundbeleuchtung. Die Farbpalette kann über die Home Connect App erweitert werden.

Das fettarme Rezept für Ihre Küche: die patentierte Randabsaugung.
Die innovative und reinigungsfreundliche Randabsaugung absorbiert beim Entlüften über 90% des Fetts aus dem Küchendunst – und damit wesentlich mehr als andere. Aber auch durch ihr modernes Design mit glatter Edelstahlfläche sticht sie heraus.

Lassen Sie sich überraschen. Von einem beeindruckenden Design.

Die überzeugende Leistungsstärke der Dunstabzugshauben von Siemens können nur von einer Sache übertroffen werden: ihrem ausgezeichneten Design. Egal, für welche Bauart Sie sich bei Ihrer Dunstabzugshaube entscheiden: Sie lassen sich alle so einbauen und platzieren, dass sie sich perfekt in Ihre Küche einfügen – oder einfach unsichtbar werden.

Design, das aus dem Rahmen fällt.
Die Schräghauben von Siemens sind die richtige Wahl für ein grosszügiges, einheitliches Design, da sie sich perfekt mit den Siemens Backöfen und Kochstellen kombinieren lassen.

Kombinieren Sie individuell.
Die neuen Dunstabzugshauben glänzen durch ein Design mit einer exklusiven Formsprache – und machen Ihre Küche zu einem aussergewöhnlichen Schmuckstück. Gerade in Kombination mit anderen Küchengeräten von Siemens, wie den Backöfen oder den Kaffeevollautomaten, kreieren sie mit ihrer zeitlos klaren Linienführung und dem Einsatz von edlen Materialien eine harmonische, wertige Optik.

Platzsparendes Design.
Die neuen Vertikalhauben bieten jede Menge Kopffreiheit beim Kochen. Dahinter versteckt sich ein leistungsstarker Motor, der für klare Luft sorgt. Dabei brauchen sie sich nicht zu verstecken, denn mit ihrem grosszügigen, eleganten Design sind sie in Ihrer Küche ein wahres Highlight.







Bei frischer Luft haben Sie die Wahl.

Für jeden Dunstabzug das passende Filtersystem.



Designhauben mit Metallfettfilter.
Hier werden mit dem Metallfilter bis 95% des Fetts aus dem Dampf herausgefiltert.

Wenn der Fettfilter gesättigt ist, kann man diesen entnehmen und einfach in der Spülmaschine reinigen. Im Umluftbetrieb ist für die Geruchsreduzierung ein zusätzlicher Aktivkohlefilter erforderlich.

Wenn Sie sich für eine Siemens Designhaube ohne Kamin entscheiden, haben Sie die Wahl zwischen zwei Filtersystemen:



Designhauben mit klassischem Aktivkohlefilter.
Der Aktivkohlefilter reduziert bis zu 80% Geruch und Fett aus der Luft. Je nach Anwendungsart und -häufigkeit sollte der Aktivkohlefilter einmal im Jahr ausgetauscht werden.



Designhauben mit regenerierbarem Aktivkohlefilter.
Der regenerierbare Aktivkohlefilter reduziert Gerüche und Dunst um bis zu 80%. Die Regeneration erfolgt ganz einfach im Backofen bei 200°C. Bei einer durchschnittlichen Regenerierung von einmal pro Jahr beträgt die Lebensdauer des Aktivkohlefilters 7–10 Jahre.

Alles für den guten Geschmack.

Für jeden Bedarf eine innovative Lösung.



Dunstabzugshaubenregelung mit Köpfchen und ohne Knöpfchen: die neue touchSlider-Funktion.
Mit der innovativen touchSlider-Funktion können Sie durch einfaches Antippen oder Entlangstreichen die gewünschte Einstellung mit nur einer Fingerbewegung erreichen. Wählen Sie zwischen drei Standard-, zwei Intensivstufen oder der powerBoost-Funktion. Oder lassen Sie die Luft mithilfe des Luftgütesensors im Automatik-Modus selbst entscheiden, wie intensiv gefiltert werden soll. Die sensiblen Sensoren sorgen für kurze Reaktionszeiten und machen die Bedienung besonders komfortabel. Behalten Sie ständig den Überblick über Fett-, Aktivkohle- und cleanAir-Filter: mit der Sättigungsanzeige. Und selbst das Licht lässt sich mit der Dimmfunktion ganz einfach kontrollieren und bedienen.



Die volle Kontrolle – mit nur einem Finger: die neue touchControl-Funktion.
Noch schneller zur gewünschten Einstellung: mit touchControl. Mit einem Finger regeln Sie im Handumdrehen Ihre Dunstabzugshaube. Egal, welche Einstellung Sie gerade benötigen, touchControl reagiert sofort auf Ihre Berührung. Wählen Sie aus drei Standard- und zwei Intensivstufen oder nutzen Sie die powerBoost-Funktion. Die Sättigungsanzeige von Fett-, Aktivkohle- und cleanAir-Filter zeigt Ihnen den Zustand der einzelnen Filter an. So erkennen Sie auf den ersten Blick, ob einer gewechselt oder gereinigt werden muss.



Intuitiv und präzise: das neue Premium-Elektronik-Bedienkonzept mit 6 Tasten und Display.
Das neue Premium-Elektronik-Bedienkonzept ist durchdacht und intuitiv zu bedienen. Die insgesamt 5 Leistungsstufen sind leicht anwählbar. Das Zuschalten der powerBoost-Funktion zur kurzfristigen Steigerung der Lüfterleistung erfolgt direkt über eine spezielle Taste. Ebenso wie die Aktivierung des innovativen Luftgütesensors, der die Dunstentwicklung misst und dann die Lüfterleistung automatisch anpasst. Und mit dem gut lesbaren Digitaldisplay sind Sie nicht nur bestens über die angewählte Leistungsstufe informiert, sondern werden auch an den Austausch des Kohlefilters sowie die Reinigung des Fettfilters erinnert. Die Premium-Elektronik-Bedienung verfügt darüber hinaus über softLight und eine Dimmfunktion.



Intuitiv leicht einstellbar: die neue Komfort-Elektronik-Bedienung mit 4 Tasten und Display.
Mit der neuen Komfort-Elektronik-Bedienung hat Siemens die intuitiv einfache Leistungsregulierung noch weiter verbessert. Insgesamt sind jetzt 3 Standard- und 2 Intensivstufen anwählbar. Die gewählte Leistungsstufe ist auf dem digitalen Display gut ablesbar, ebenso wie die Sättigungsanzeigen für den Fett- und Kohlefilter. Ein weiterer Bedienkomfort besteht darin, dass bei Anwahl der beiden Intensivstufen diese ganz automatisch nach 6 Minuten auf die Leistungsstufe 2 zurückgeschaltet werden. Des Weiteren verfügt die Komfort-Elektronik-Bedienung über softLight und eine Dimmfunktion.

So löst sich Dampf in Luft auf.

Das besonders effiziente cleanAir-Umluftmodul.



Umluftbetrieb

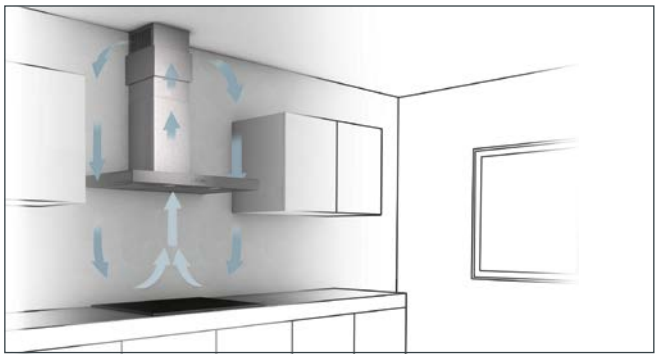

- **Temperatur Ansaugluft: 20 °C**
- **Temperatur Ausblasluft: 20 °C**
- Ansaug- und Ausblasluft mit gleicher Temperatur

Abluftbetrieb

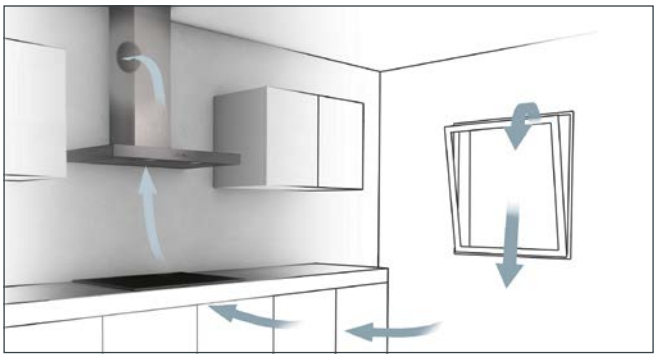

- **Aussentemperatur Ansaugluft: z. B. Winter –5 °C/Sommer 30 °C**
- **Temperatur Ausblasluft: 20 °C**
- Verlust von aufgewärmter bzw. abgekühlter Luft

Geruchsreduzierung

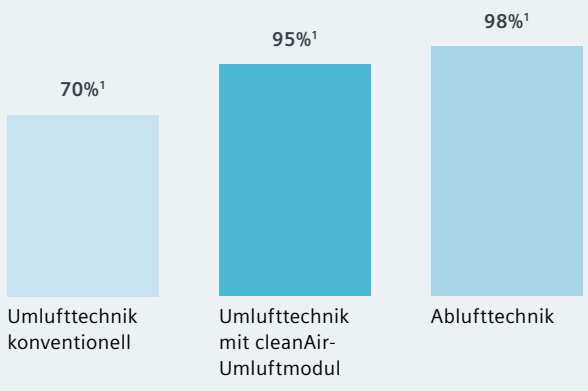

[1] Messung nach Europäischer Norm IEC 61591:1997 + A1:2005.

Mit Stil energiesparend gegen Gerüche und Dunst: das cleanAir-Umluftmodul.
Die effiziente Technik des cleanAir-Umluftmoduls lässt sich in jede Küche harmonisch integrieren. Dank seiner effizienten Umlufttechnik bleibt die Raumluft da, wo sie sein soll – im Raum. Denn ohne Abluftkanal kann weder die erwärmte noch die klimatisierte Luft nach draussen abgeleitet werden. Daher ist das cleanAir-Umluftmodul ideal für ein Niedrigenergiehaus geeignet, in dem nur umluftbetriebene Dunstabzugshauben zugelassen sind.

Lässt Abluftsysteme nach Luft schnappen.
Aufgrund seiner vergrösserten Filteroberfläche kann das cleanAir-Umluftmodul bis zu 90% der Gerüche neutralisieren und in reine Luft umwandeln. Dieser Wert übersteigt alle herkömmlichen Umluftsysteme um ca. 25% und ist fast gleichauf mit dem eines Abluftsystems. Die effiziente Fettabscheidung ist ebenfalls mit einem Abluftsystem vergleichbar.

Dunstabzugs-Hauben – das Sortiment im Überblick.

Nutzen Sie die nachstehende Übersicht und finden Sie schnell und unkompliziert das passende Gerät.

Bauform	Gerätebezeichnung	Breite	Motor	Beleuchtung	Komfort		Bedienung				Filter		Seite
			Home Connect	iQdrive	LED	Randabsaugung	Luftgütesensor	touch-Slider	touch-Control	Tasten + Display	Drucktasten	Kaskadenfilter	Metallfettfilter	
Deckenlüfter zur Schnellmontage	LF26RH560	120 cm	–	–	■	■	–	–	–	–	–	–	–	143
Deckenlüfter	LR97CAQ50	90 cm	■	■	■	–	–	–	–	–	–	–	■	143
	LR97CBS20	90 cm	■	■	■	■	–	–	–	–	–	–	■	142
	LR99CQS20	90 cm	■	■	■	■	–	–	–	–	–	–	■	142
Insel-Hauben	LF91BUV50	90 cm	–	■	■	–	■	–	■	–	–	–	■	144
	LF98BIP50	90 cm	–	■	■	–	–	–	■	–	–	–	■	145
	LF97BCP50	90 cm	–	■	■	–	–	–	■	–	–	–	■	145
Edelstahl-Wand-Hauben	LC91BUV50	90 cm	–	■	■	–	■	–	■	–	–	■	■	146
	LC91BUR50	90 cm	–	■	■	–	–	–	■	–	–	–	■	146
	LC98BIP50	90 cm	–	■	■	–	–	–	■	–	–	–	■	147
	LC97BCP50	90 cm	–	■	■	–	–	–	■	–	–	–	■	148
	LC67BCP50	60 cm	–	■	■	–	–	–	■	–	–	–	■	148
	LC97GHM50	90 cm	–	■	■	–	–	–	–	■	–	–	■	149
	LC96BBM50	90 cm	–	■	■	–	–	–	–	■	–	–	■	150
	LC66BBM50	60 cm	–	■	■	–	–	–	–	■	–	–	■	150
	LC96BBC50	90 cm	–	■	■	–	–	–	–	■	–	–	■	151
	LC66BBC50	60 cm	–	■	■	–	–	–	–	■	–	–	■	151
Flat-Wand-Hauben	LC97FVW60	90 cm	■	■	■	■	■	–	■	–	–	–	■	152
	LC97FLV60	90 cm	■	■	■	■	■	–	■	–	–	–	■	152
Schräghauben	LC91KWW60	90 cm	■	■	■	■	■	–	■	–	–	–	■	153
	LC98KMR60	90 cm	■	■	■	■	■	–	–	–	–	–	■	154
	LC98KLV60	90 cm	■	■	■	■	■	–	■	–	–	–	■	153
	LC87KHM60	80 cm	–	■	■	■	–	–	■	–	–	–	■	155
	LC87KHM20	80 cm	–	■	■	■	–	–	■	–	–	–	■	155

Bauform	Gerätebezeichnung	Breite	Motor	Beleuchtung	Komfort	Bedienung					Filter		Seite
			Home Connect	iQdrive-Motor	LED	Luftgütesensor	touch-Slider	vario-Control	touch-Control	Tasten + Display	Wippenschalter	Metallfettfilter	
Flachschirm-Hauben	LI99SA683	90 cm	–	■	■	■	■	–	–	–	–	■	160
	LI97RA560	90 cm	–	■	■	–	–	■	–	–	–	■	161
	LI97RA530C	90 cm	–	■	■	–	–	■	–	–	–	■	161
	LI67SA670	60 cm	–	■	■	–	–	–	■	–	–	■	162
	LI67RA560	60 cm	–	■	■	–	–	■	–	–	–	■	162
	LI67RA530C	60 cm	–	■	■	–	–	–	–	■	–	■	163
	LI64MA520C	60 cm	–	–	–	–	–	–	–	–	■	■	163
	LI26030CH	60 cm	–	–	■	–	–	–	–	■	–	■	163





Deckenlüfter.

Deckenlüfter zur Schnellmontage können ohne zusätzliche Deckenverkleidung direkt an der Raumdecke montiert werden.

voiceControl

Nutzen Sie zur Steuerung des Lüfters die intuitiv zu bedienende Home Connect App oder die Sprachsteuerung mit gängigen Sprachassistenten.

Passt die Lüfterleistung automatisch an die Dunstentwicklung an: der Luftgütesensor.
Der innovative Luftgütesensor ist unsichtbar im Lüfterkanal platziert. Während des Kochens misst er die Intensität bzw. den Verschmutzungsgrad des Dunstes und passt dann die benötigte Lüfterleistung automatisch an. Nach Beendigung des Kochvorgangs schaltet er sich für ein nachhaltig frisches Küchenklima 10 Minuten in den Nachlaufmodus, bevor er sich ganz ausschaltet. Der Luftgütesensor wird durch die «auto»-Taste aktiviert.

Home connect

Ihr Haushalt in einer App: Home Connect.
Bedienen Sie Ihre Siemens Hausgeräte mit Home Connect – von wo Sie wollen, wann Sie wollen. Home is where your app is.

Deckenlüfter.

90 cm breit, mit Randabsaugung und Luftgütesensor





LR99CQS20
Edelstahl

CHF 6'180.–
CHF 5'738.16

exkl. vRG **CHF 11.97** / CHF 11.11

Betriebsart und Leistung
- Wahlweise Abluft- oder Umluftbetrieb
- Für Umluftbetrieb wird ein CleanAir-Umluftmodul (Sonderzubehör) benötigt
- Abluftleistung nach DIN/EN 61591 max. Normalbetrieb 450 m³/h Intensivstufe 900 m³/h
- Geräusch min./max. Normalstufe: 41/56 dB*

Komfort
- **climateControl. Luftgütesensor**
- Vollautomatische Dunstabzugshaube
- Metallfettfilter, spülmaschinengeeignet
- **cookConnect System. Kochfeldbasierte Haubensteuerung (mit passendem Kochfeld)**
- **HomeConnect-fähig über WLAN für die Vernetzung von Hausgeräten und eine Bedienung per Smartphone oder Tablet**
- **Sprachsteuerung über gängige Sprachassistenten möglich**
- Sättigungsanzeige für Metall- und Aktivkohlefilter
- Einstellbare Farbtemperatur (2.700 K - 5.000 K) für eine Anpassung auf die Raumbeleuchtung über Home Connect verfügbar
- Elektronische Steuerung über Fernbedienung

Design
- **Randabsaugung**
- Filterabdeckung Glas
- Dimm-Funktion
- softLight
- Arbeitsplatzbeleuchtung mit 1 × 17.8 W LED-Panel

Umwelt und Sicherheit
- Energie-Effizienz-Klasse: A*
- Durchschnittlicher Energieverbrauch: 43 kWh/Jahr*
- Lüfter-Effizienz-Klasse: A*
- Beleuchtungs-Effizienz-Klasse: B*
- Fettfilter-Effizienz-Klasse: E*

Sonderzubehör

CleanAir Umluftmodul regenerierbar	LZ20JCD50
CleanAir Umluftmodul	LZ20JCC50
CleanAir Aktivkohlefilter regenerierbar	LZ00XXP00

90 cm breit, mit Randabsaugung und Luftgütesensor





LR97CBS20
Edelstahl

CHF 5'240.–
CHF 4'865.37

exkl. vRG **CHF 11.97** / CHF 11.11

Betriebsart und Leistung
- Wahlweise Abluft- oder Umluftbetrieb
- Für Umluftbetrieb wird ein CleanAir-Umluftmodul (Sonderzubehör) benötigt
- Abluftleistung nach DIN/EN 61591 max. Normalbetrieb 450 m³/h Intensivstufe 760 m³/h
- Geräusch min./max. Normalstufe: 41/56 dB*
- Energiesparender Betrieb durch effiziente BLDC-Technolgie
- Vollautomatische Dunstabzugshaube

Komfort
- Intensivstufe mit automatischer Rückstellung
- Automatischer Gebläsenachlauf 10 Minuten
- **cookConnect System. Kochfeldbasierte Haubensteuerung (mit passendem Kochfeld)**
- **HomeConnect-fähig über WLAN für die Vernetzung von Hausgeräten und eine Bedienung per Smartphone oder Tablet**
- **Sprachsteuerung über gängige Sprachassistenten möglich**
- Intervall-Funktion: über Home Connect verfügbar
- Silence-Funktion: über Home Connect verfügbar
- 3 Leistungsstufen und 2 Intensivstufen
- Metallfettfilter, spülmaschinengeeignet
- Sättigungsanzeige für Metall- und Aktivkohlefilter
- **climateControl. Luftgütesensor**
- Elektronische Steuerung über Fernbedienung
- Infrarot-Fernbedienung

Design
- **Randabsaugung**
- Filterabdeckung Glas
- Dimm-Funktion
- softLight
- Arbeitsplatzbeleuchtung mit 4 × 3W LED-Modul
- mit LED-Anzeige

Umwelt und Sicherheit
- Energie-Effizienz-Klasse: A*
- Durchschnittlicher Energieverbrauch: 32.6kWh/Jahr*
- Lüfter-Effizienz-Klasse: A*
- Beleuchtungs-Effizienz-Klasse: A*
- Fettfilter-Effizienz-Klasse: E*

Sonderzubehör

CleanAir Umluftmodul regenerierbar	LZ20JCD50
CleanAir Umluftmodul	LZ20JCC50
CleanAir Aktivkohlefilter regenerierbar	LZ00XXP00

Deckenlüfter

Lüfterauslass kann in alle vier Richtungen gedreht werden

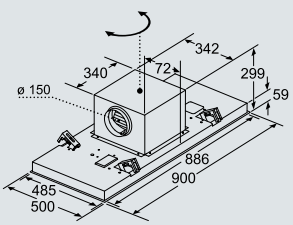

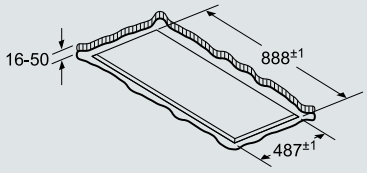

Nicht direkt in die Gipskartonplatte oder ähnliche Leichtbaustoffe der abgehängten Decke montieren. Geeignetes Untergerüst erforderlich, das fest in der Betondecke fixiert ist.

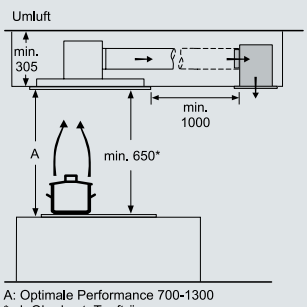

A: Optimale Performance 700-1300
* ab OberkanteTopfträger

LR99CQS20 / LR97CBS20 / LR97CAQ50

Masse in mm

*Gemäss EU-Regulierung Nr. 65/2014
Die angegebenen Preise sind unverbindliche Preisempfehlungen; unsere Händler sind in der Gestaltung frei.

90 cm breit, mit Randabsaugung und Luftgütesensor



cookConnect System · remoteControl · voiceControl · Partnering · interval Function

LR97CAQ50
Edelstahl

CHF 4’310.–
CHF 4’001.86

exkl. vRG **CHF 11.97** / CHF 11.11

Betriebsart und Leistung
- Wahlweise Abluft- oder Umluftbetrieb
- Für Umluftbetrieb wird ein CleanAir-Umluftmodul (Sonderzubehör) benötigt
- Abluftleistung nach DIN/EN 61591 max. Normalbetrieb 450 m³/h Intensivstufe 760 m³/h
- Energiesparender Betrieb durch effiziente BLDC-Technolgie
- Doppelflutiges Hochleistungsgebläse
- Geräusch min./max. Normalstufe: 41/56 dB*

Komfort
- Metallfettfilter, spülmaschinengeeignet
- Sättigungsanzeige für Metall- und Aktivkohlefilter
- cookConnect System
- HomeConnect-fähig über WLAN für die Vernetzung von Hausgeräten und eine Bedienung per Smartphone oder Tablet (nur in Ländern, in denen Home Connect Service verfügbar ist)
- Die Home Connect Funktionalität lässt sich durch die Einbindung zahlreicher
- Anwendungen externer Kooperationspartner (Partnering) beliebig erweitern
- Sprachsteuerung über gängige Sprachassistenten möglich
- Randabsaugung
- Elektronische Steuerung über Fernbedienung
- Infrarot-Fernbedienung
- 3 Leistungsstufen und 2 Intensivstufen
- Intensivstufe mit automatischer Rückstellung
- Automatischer Gebläsenachlauf 10 Minuten

Design
- Filterabdeckung aus Edelstahl
- Arbeitsplatzbeleuchtung mit 4 x 3W LED-Modul
- Dimm-Funktion
- softLight

Umwelt und Sicherheit
- Energie-Effizienzklasse: A*
- Durchschnittlicher Energieverbrauch: 31.8 kWh/Jahr*
- Lüfter-Effizienzklasse: A*
- Beleuchtungs-Effizienzklasse: A*
- Fettfilter-Effizienzklasse: E*

Sonderzubehör

CleanAir Umluftmodul regenerierbar	LZ20JCD50
CleanAir Umluftmodul	LZ20JCC50
CleanAir Aktivkohlefilter regenerierbar	LZ00XXP00

Deckenlüfter

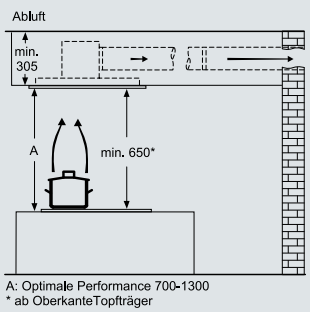

LR99CQS20 / LR97CBS20 / LR97CAQ50 Masse in mm

120 cm breit, mit Randabsaugung und Automatik-Funktion – zur Schnellmontage



LF26RH560
Edelstahl mit Glasschirm

CHF 6’070.–
CHF 5’636.03

exkl. vRG **CHF 11.97** / CHF 11.11

Betriebsart und Leistung
- Für Umluftbetrieb
- Für Umluftbetrieb wird ein Aktivkohlefilter (Sonderzubehör) benötigt
- Aktivkohlefilter bei Erstlieferung enthalten
- Abluftleistung nach DIN/EN 61591: max. Normalbetrieb 780 m³/h, Intensivstufe 850 m³/h
- 2 Hochleistungsgebläse
- Geräuschwerte nach EN 60704-3 und EN 60704-2-13 bei Abluftbetrieb max. Normalstufe: 64 dB(A) re 1 pW, Intensivstufe: 69 dB(A) re 1 pW

Komfort
- Gebläsenachlauf 30 min
- Metallfettfilter, spülmaschinengeeignet
- Sättigungsanzeige für Metall- und Aktivkohlefilter
- **Elektronische Steuerung über Fernbedienung**
- 3 Leistungsstufen und 1 Intensivstufe
- Intervallschaltung
- Intensivstufe mit automatischer Rückstellung

Design
- **Randabsaugung**
- Edelstahl
- Filterabdeckung aus Glas
- Dimm-Funktion
- Indirekte Beleuchtung: 2 × LED-Leiste 6 W

Umwelt und Sicherheit
- Energie-Effizienz-Klasse: A*
- Durchschnittlicher Energieverbrauch: 38,7 kWh/Jahr*
- Lüfter-Effizienz-Klasse: A*
- Beleuchtungs-Effizienz-Klasse: A*
- Fettfilter-Effizienz-Klasse: A*

Sonderzubehör

Aktivkohlefilter	LZ57P10	**CHF 368.–** / 341.69

Deckenlüfter

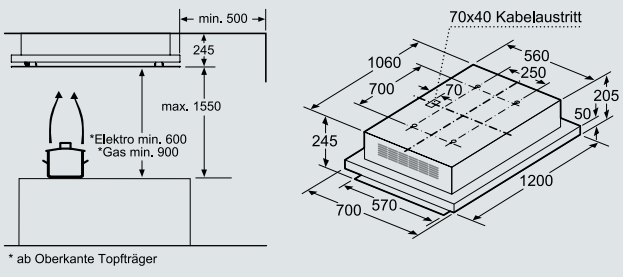

LF26RH560 Masse in mm

Insel-Hauben.

Insel-Haube 90 cm breit





LF91BUV50
Edelstahl

CHF 4'160.–
CHF 3'862.58

exkl. vRG **CHF 11.97** / CHF 11.11

Betriebsart und Leistung
- Wahlweise Abluft- oder Umluftbetrieb
- Für Umluftbetrieb wird ein Starterset oder CleanAir-Umluftmodul (Sonderzubehör benötigt
- Abluftleistung nach DIN/EN 61591 max. Normalbetrieb 590 m³/h, Intensivstufe 940 m³/h
- Extrem geräuscharmer Betrieb durch spezielle Geräuschdämmung
- Energiesparender Betrieb durch effiziente BLDC-Technolgie
- Geräusch min./max. Normalstufe: 43/62 dB*

Komfort
- Vollautomatische Dunstabzugshaube
- Intensivstufe mit automatischer Rückstellung
- Automatischer Gebläsenachlauf 10 Minuten
- **cookConnect System. Kochfeldbasierte Haubensteuerung (mit passendem Kochfeld)**
- **HomeConnect-fähig über WLAN für die Vernetzung von Hausgeräten und eine Bedienung per Smartphone oder Tablet**
- Sprachsteuerung über gängige Sprachassistenten möglich
- Intervall-Funktion: über Home Connect verfügbar
- Silence-Funktion: über Home Connect verfügbar
- Reinigungsfreundlicher Innenrahmen
- **climateControl – Luftgütesensor**
- Sättigungsanzeige für Metall- und Aktivkohlefilter
- Filterabdeckung aus Edelstahl, gelocht und spülmaschinengeeignet
- Metallfettfilter, spülmaschinengeeignet
- touchControl (3 Leistungsstufen und 2 Intensivstufen) mit 7-Segment-Anzeige

Design
- Box-Design
- Dimm-Funktion
- softLight
- Arbeitsplatzbeleuchtung mit 4 × 1,5W LED-Modul

Umwelt und Sicherheit
- Energie-Effizienz-Klasse: A+*
- Durchschnittlicher Energieverbrauch: 37.4 kWh/Jahr*
- Lüfter-Effizienz-Klasse: A*
- Beleuchtungs-Effizienz-Klasse: A*
- Fettfilter-Effizienz-Klasse: B*

Sonderzubehör

cleanAir Umluftkamin	LZ57600
Starterset für Umluftbetrieb	LZ53850
cleanAir Aktivkohlefiter regenerierbar	LZ00XXP00

Preise weiteres Sonderzubehör siehe Seiten 168/169

Insel-Haube

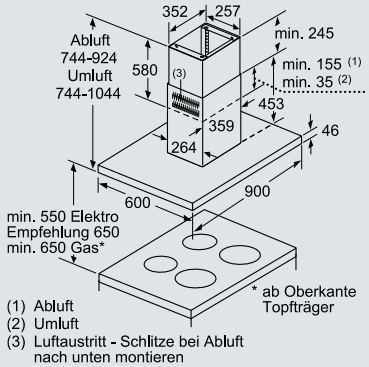

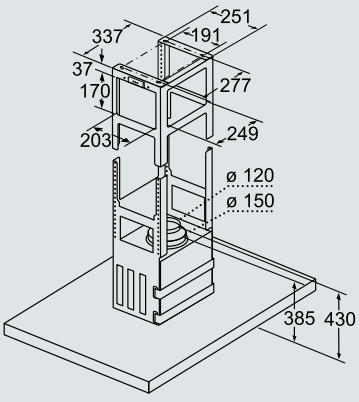

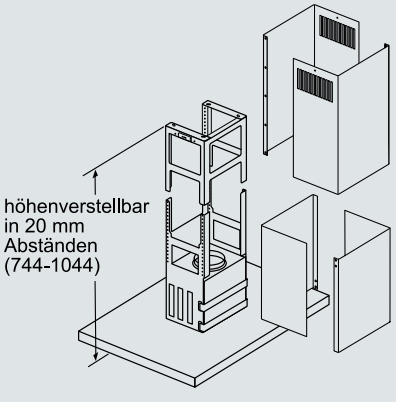

LF91BUV50 **Kamin-Sonderanfertigungen auf Anfrage** Masse in mm

*Gemäss EU-Regulierung Nr. 65/2014
Die angegebenen Preise sind unverbindliche Preisempfehlungen; unsere Händler sind in der Gestaltung frei.

Insel-Hauben.

Insel-Haube 90 cm breit



touchControl

LED

LF98BIP50
Edelstahl

CHF 3 480.–
CHF 3’231.20

exkl. vRG **CHF 11.97** / CHF 11.11

Betriebsart und Leistung
- Wahlweise Abluft- oder Umluftbetrieb
- Für Umluftbetrieb wird ein Starterset oder CleanAir-Umluftmodul (Sonderzubehör) benötigt
- Abluftleistung nach DIN/EN 61591 max. Normalbetrieb 430 m³/h Intensivstufe 810 m³/h
- Energiesparender Betrieb durch effiziente BLDC-Technolgie
- Geräusch min./max. Normalstufe: 44/54 dB*

Komfort
- Automatischer Gebläsenachlauf 10 Minuten
- Metallfettfilter, spülmaschinengeeignet
- Sättigungsanzeige für Metall- und Aktivkohlefilter

Bedienung
- touchControl für 3 Leistungsstufen und 2 Intensivstufen
- Boost-Funktion
- Intensivstufe mit automatischer Rückstellung

Design
- Box-Design
- Filterabdeckung aus Edelstahl, gelocht und spülmaschinengeeignet
- Dimm-Funktion
- softLight
- Arbeitsplatzbeleuchtung mit 4 × 1,5W LED-Modul

Umwelt und Sicherheit
- Energie-Effizienz-Klasse: A+*
- Durchschnittlicher Energieverbrauch: 30.6 kWh/Jahr*
- Lüfter-Effizienz-Klasse: A*
- Beleuchtungs-Effizienz-Klasse: A*
- Fettfilter-Effizienz-Klasse: B*

Sonderzubehör

cleanAir Umluftkamin	LZ57600
Starterset für Umluftbetrieb	LZ53850
cleanAir Aktivkohlefiter regenerierbar	LZ00XXP00

Preise weiteres Sonderzubehör siehe Seiten 168/169

Insel-Haube

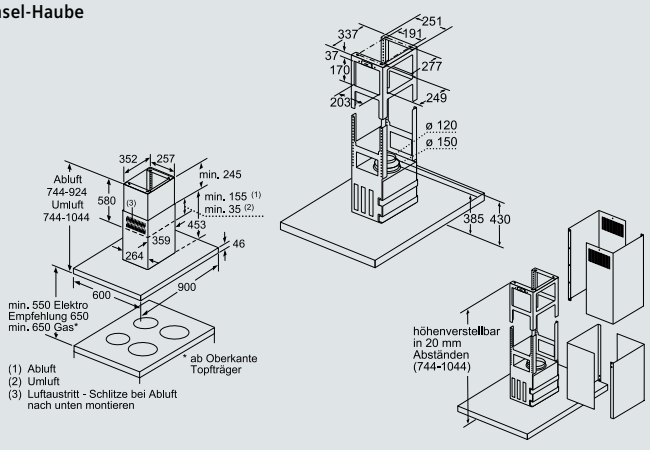

LF98BIP50 **Kamin-Sonderanfertigungen auf Anfrage** Masse in mm

Insel-Haube 90 cm breit



touchControl

LED

LF97BCP50
Edelstahl

CHF 2’840.–
CHF 2’636.95

exkl. vRG **CHF 11.97** / CHF 11.11

Betriebsart und Leistung
- Wahlweise Abluft- oder Umluftbetrieb
- Für Umluftbetrieb wird ein Starterset oder CleanAir-Umluftmodul (Sonderzubehör) benötigt
- Abluftleistung nach DIN/EN 61591 max. Normalbetrieb 440 m³/h Intensivstufe 690 m³/h
- Energiesparender Betrieb durch effiziente BLDC-Technolgie
- Extrem geräuscharmer Betrieb durch spezielle Geräuschdämmung
- Geräusch min./max. Normalstufe: 45/54 dB*

Komfort
- Automatischer Gebläsenachlauf 10 Minuten
- Metallfettfilter, spülmaschinengeeignet
- Sättigungsanzeige für Metall- und Aktivkohlefilter
- Elektronische Steuerung über touchControl mit 7-Segment-Anzeige
- touchControl für 3 Leistungsstufen und 2 Intensivstufen
- Intensivstufe mit automatischer Rückstellung

Design
- Box-Design
- Dimm-Funktion
- softLight
- Arbeitsplatzbeleuchtung mit 4 × 1,5W LED-Modul

Umwelt und Sicherheit
- Energie-Effizienz-Klasse: A+*
- Durchschnittlicher Energieverbrauch: 27.8 kWh/Jahr*
- Lüfter-Effizienz-Klasse: A*
- Beleuchtungs-Effizienz-Klasse: A*
- Fettfilter-Effizienz-Klasse: B*

Sonderzubehör

cleanAir Umluftkamin	LZ57600
Starterset für Umluftbetrieb	LZ53850
cleanAir Aktivkohlefiter regenerierbar	LZ00XXP00

Preise weiteres Sonderzubehör siehe Seiten 168/169

Insel-Haube

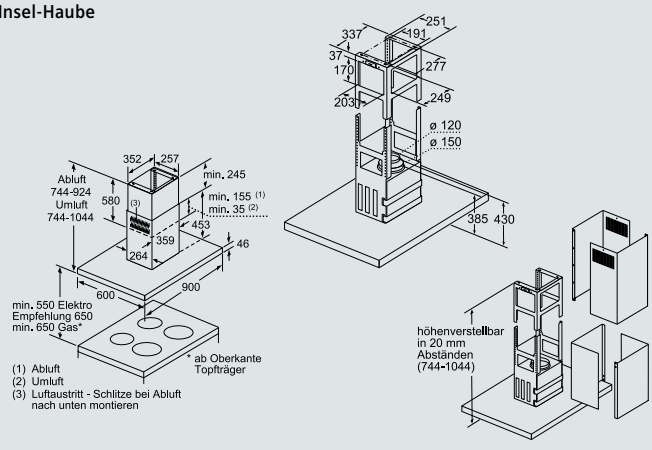

LF97BCP50 **Kamin-Sonderanfertigungen auf Anfrage** Masse in mm

*Gemäss EU-Regulierung Nr. 65/2014
Die angegebenen Preise sind unverbindliche Preisempfehlungen; unsere Händler sind in der Gestaltung frei.

Edelstahl-Wand-Hauben.

Wand-Haube 90 cm



cookConnect System · LED · voiceControl · Partnering

LC91BUV50
Edelstahl

CHF 3’430.–
CHF 3’184.77

exkl. vRG **CHF 11.97** / CHF 11.11

Betriebsart und Leistung
- Wahlweise Abluft- oder Umluftbetrieb
- Für Umluftbetrieb wird ein Starterset oder CleanAir-Umluftmodul (Sonderzubehör) benötigt
- Abluftleistung nach DIN/EN 61591 max. Normalbetrieb 570 m³/h, Intensivstufe 920 m³/h
- Energiesparender Betrieb durch effiziente BLDC-Technolgie
- Extrem geräuscharmer Betrieb durch spezielle Geräuschdämmung
- Geräusch min./max. Normalstufe: 45/64 dB*

Komfort
- Vollautomatische Dunstabzugshaube
- **climateControl – Luftgütesensor**
- **cookConnect System. Kochfeldbasierte Haubensteuerung (mit passendem Kochfeld)**
- **HomeConnect-fähig über WLAN für die Vernetzung von Hausgeräten und eine Bedienung per Smartphone oder Tablet**
- Sprachsteuerung über gängige Sprachassistenten möglich
- Automatischer Gebläsenachlauf 10 Minuten
- Sättigungsanzeige für Metall- und Aktivkohlefilter
- Metallfettfilter, spülmaschinengeeignet

Bedienung
- Elektronische Steuerung über touchControl mit 7-Segment-Anzeige
- touchControl (3 Leistungsstufen und 2 Intensivstufen) mit 7-Segment-Anzeige
- Boost-Funktion
- Intensivstufe mit automatischer Rückstellung
- Intervall-Funktion: über Home Connect verfügbar
- Silence-Funktion: über Home Connect verfügbar

Design
- Box-Design
- Dimm-Funktion
- Filterabdeckung aus Edelstahl, gelocht und spülmaschinengeeignet
- softLight
- Arbeitsplatzbeleuchtung mit 3 × 1,5W LED-Modul

Umwelt und Sicherheit
- Energie-Effizienz-Klasse: A+*
- Durchschnittlicher Energieverbrauch: 35.5 kWh/Jahr*
- Lüfter-Effizienz-Klasse: A*
- Beleuchtungs-Effizienz-Klasse: A*
- Fettfilter-Effizienz-Klasse: B*

Sonderzubehör

cleanAir Umluftkamin	LZ57300
Starterset für Umluftbetrieb	LZ53450
cleanAir Aktivkohlefiter regenerierbar	LZ00XXP00

Preise weiteres Sonderzubehör siehe Seiten 168/169

Wand-Haube 90 cm



cookConnect System · LED · voiceControl · Partnering

LC91BUR50
Edelstahl

CHF 2’830.–
CHF 2’627.67

exkl. vRG **CHF 11.97** / CHF 11.11

Betriebsart und Leistung
- Wahlweise Abluft- oder Umluftbetrieb
- Für Umluftbetrieb wird ein Starterset oder CleanAir-Umluftmodul (Sonderzubehör) benötigt
- Abluftleistung nach DIN/EN 61591 max. Normalbetrieb 570 m³/h Intensivstufe 920 m³/h
- Energiesparender Betrieb durch effiziente BLDC-Technolgie
- Geräusch min./max. Normalstufe: 45/64 dB*

Komfort
- **HomeConnect-fähig über WLAN für die Vernetzung von Hausgeräten und eine Bedienung per Smartphone oder Tablet**
- Intervall-Funktion: über Home Connect verfügbar
- Silence-Funktion: über Home Connect verfügbar
- Automatischer Gebläsenachlauf 10 Minuten
- Metallfettfilter, spülmaschinengeeignet
- Sättigungsanzeige für Metall- und Aktivkohlefilter

Bedienung
- **cookConnect System. Kochfeldbasierte Haubensteuerung (mit passendem Kochfeld)**
- touchControl für 3 Leistungsstufen und 2 Intensivstufen
- Boost-Funktion
- Intensivstufe mit automatischer Rückstellung

Design
- Box-Design
- Filterabdeckung aus Edelstahl, gelocht und spülmaschinengeeignet
- Dimm-Funktion
- softLight
- Arbeitsplatzbeleuchtung mit 3 × 1,5W LED-Modul

Umwelt und Sicherheit
- Energie-Effizienz-Klasse: A+*
- Durchschnittlicher Energieverbrauch: 35.5 kWh/Jahr*
- Lüfter-Effizienz-Klasse: A*
- Beleuchtungs-Effizienz-Klasse: A*
- Fettfilter-Effizienz-Klasse: B*

Sonderzubehör

cleanAir Umluftkamin	LZ57300
Starterset für Umluftbetrieb	LZ53450
cleanAir Aktivkohlefiter regenerierbar	LZ00XXP00

Preise weiteres Sonderzubehör siehe Seiten 168/169

Wand-Haube

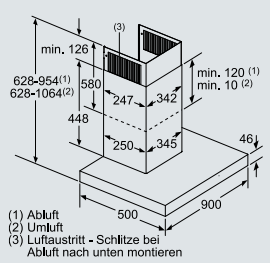

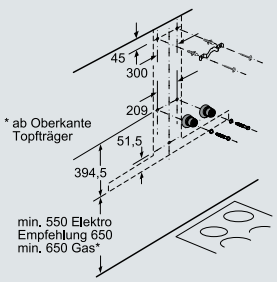

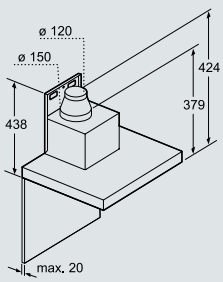

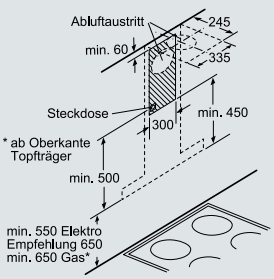

LC91BUV50 / LC91BUR50 **Kamin-Sonderanfertigungen auf Anfrage**

Masse in mm

*Gemäss EU-Regulierung Nr. 65/2014
Die angegebenen Preise sind unverbindliche Preisempfehlungen; unsere Händler sind in der Gestaltung frei.

Edelstahl-Wand-Hauben.

Wand-Haube 90 cm breit



touchControl

LED

LC98BIP50
Edelstahl

CHF 2’180.–
CHF 2’024.14

exkl. vRG **CHF 11.97** / CHF 11.11

Betriebsart und Leistung
- Wahlweise Abluft- oder Umluftbetrieb
- Für Umluftbetrieb wird ein Starterset oder CleanAir-Umluftmodul (Sonderzubehör) benötigt
- Abluftleistung nach DIN/EN 61591 max. Normalbetrieb 420 m³/h, Intensivstufe 790 m³/h
- Energiesparender Betrieb durch effiziente BLDC-Technolgie
- Geräusch min./max. Normalstufe: 46/55 dB*

Komfort
- Automatischer Gebläsenachlauf 10 Minuten
- Metallfettfilter, spülmaschinengeeignet
- Sättigungsanzeige für Metall- und Aktivkohlefilter

Bedienung
- Elektronische Steuerung über touchControl mit 7-Segment-Anzeige
- touchControl für 3 Leistungsstufen und 2 Intensivstufen
- Boost-Funktion
- Intensivstufe mit automatischer Rückstellung

Design
- Box-Design
- Filterabdeckung aus Edelstahl, gelocht und spülmaschinengeeignet
- Dimm-Funktion
- softLight
- Arbeitsplatzbeleuchtung mit 3 × 1,5W LED-Modul

Umwelt und Sicherheit
- Energie-Effizienz-Klasse: A+*
- Durchschnittlicher Energieverbrauch: 29.1 kWh/Jahr*
- Lüfter-Effizienz-Klasse: A*
- Beleuchtungs-Effizienz-Klasse: A*
- Fettfilter-Effizienz-Klasse: B*

Sonderzubehör

cleanAir Umluftkamin	LZ57300
Starterset für Umluftbetrieb	LZ53450
cleanAir Aktivkohlefiter regenerierbar	LZ00XXP00

Preise weiteres Sonderzubehör siehe Seiten 168/169

Wand-Haube

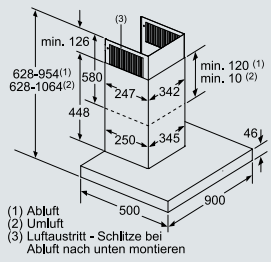

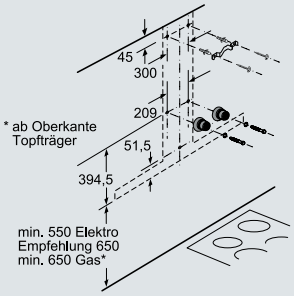

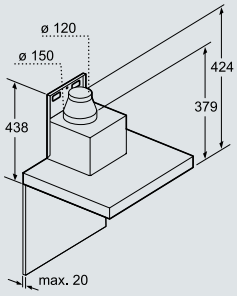

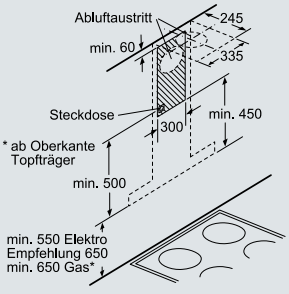

LC98BIP50 **Kamin-Sonderanfertigungen auf Anfrage** Masse in mm

*Gemäss EU-Regulierung Nr. 65/2014
Die angegebenen Preise sind unverbindliche Preisempfehlungen; unsere Händler sind in der Gestaltung frei.

Edelstahl-Wand-Hauben.

Wand-Haube 90 cm breit



touchControl

LED

LC97BCP50
Edelstahl

CHF 1’750.–
CHF 1’624.88

exkl. vRG **CHF 5.99** / CHF 5.56

Betriebsart und Leistung
- Wahlweise Abluft- oder Umluftbetrieb
- Für Umluftbetrieb wird ein Starterset oder CleanAir-Umluftmodul (Sonderzubehör) benötigt
- Abluftleistung nach DIN/EN 61591 max. Normalbetrieb 430 m³/h, Intensivstufe 690 m³/h
- Energiesparender Betrieb durch effiziente BLDC-Technolgie
- Geräusch min./max. Normalstufe: 45/55 dB*

Komfort
- Automatischer Gebläsenachlauf 10 Minuten
- Metallfettfilter, spülmaschinengeeignet
- Sättigungsanzeige für Metall- und Aktivkohlefilter

Bedienung
- Elektronische Steuerung über touchControl mit 7-Segment-Anzeige
- 3 Leistungsstufen und 2 Intensivstufen
- Boost-Funktion
- Intensivstufe mit automatischer Rückstellung

Design
- Box-Design
- Dimm-Funktion
- softLight
- Arbeitsplatzbeleuchtung mit 3 × 1,5W LED-Modul

Umwelt und Sicherheit
- Energie-Effizienz-Klasse: A*
- Durchschnittlicher Energieverbrauch: 30.2 kWh/Jahr*
- Lüfter-Effizienz-Klasse: A*
- Beleuchtungs-Effizienz-Klasse: A*
- Fettfilter-Effizienz-Klasse: B*

Sonderzubehör

cleanAir Umluftkamin	LZ57300
Starterset für Umluftbetrieb	LZ53450
cleanAir Aktivkohlefiter regenerierbar	LZ00XXP00

Preise weiteres Sonderzubehör siehe Seiten 168/169

Wand-Haube

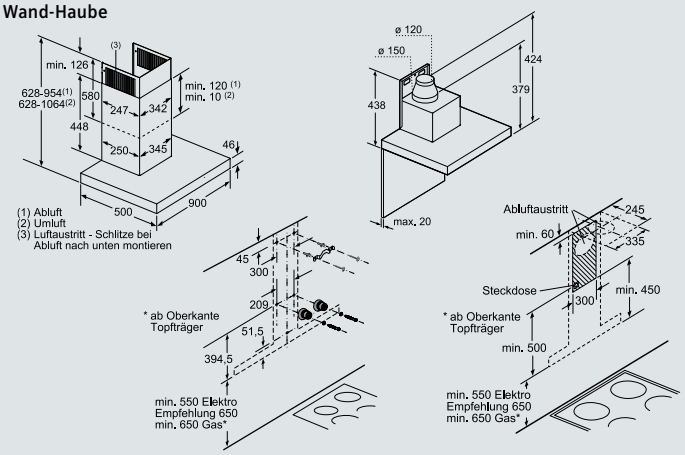

LC97BCP50 **Kamin-Sonderanfertigungen auf Anfrage** Masse in mm

Wand-Haube 60 cm breit



touchControl

LED

LC67BCP50
Edelstahl

CHF 1’610.–
CHF 1’494.89

exkl. vRG **CHF 5.99** / CHF 5.56

Betriebsart und Leistung
- Wahlweise Abluft- oder Umluftbetrieb
- Für Umluftbetrieb wird ein Starterset oder CleanAir-Umluftmodul (Sonderzubehör) benötigt
- Abluftleistung nach DIN/EN 61591 max. Normalbetrieb 410 m³/h, Intensivstufe 640 m³/h
- Energiesparender Betrieb durch effiziente BLDC-Technolgie
- Geräusch min./max. Normalstufe: 47/60 dB*

Komfort
- Automatischer Gebläsenachlauf 10 Minuten
- Metallfettfilter, spülmaschinengeeignet
- Sättigungsanzeige für Metall- und Aktivkohlefilter

Bedienung
- Elektronische Steuerung über touchControl mit 7-Segment-Anzeige
- 3 Leistungsstufen und 2 Intensivstufen
- Boost-Funktion
- Intensivstufe mit automatischer Rückstellung

Design
- Box-Design
- Dimm-Funktion
- softLight
- Arbeitsplatzbeleuchtung mit 2 × 1,5W LED-Modul

Umwelt und Sicherheit
- Energie-Effizienz-Klasse: A*
- Durchschnittlicher Energieverbrauch: 32 kWh/Jahr*
- Lüfter-Effizienz-Klasse: A*
- Beleuchtungs-Effizienz-Klasse: A*
- Fettfilter-Effizienz-Klasse: B*

Sonderzubehör

cleanAir Umluftkamin	LZ57000
Starterset für Umluftbetrieb	LZ53250
cleanAir Aktivkohlefiter regenerierbar	LZ00XXP00

Preise weiteres Sonderzubehör siehe Seiten 168/169

Wand-Haube

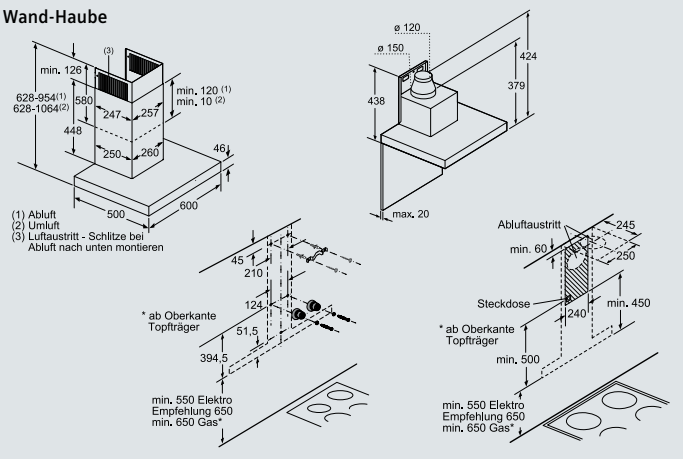

LC67BCP50 **Kamin-Sonderanfertigungen auf Anfrage** Masse in mm

*Gemäss EU-Regulierung Nr. 65/2014
Die angegebenen Preise sind unverbindliche Preisempfehlungen; unsere Händler sind in der Gestaltung frei.

Edelstahl-Wand-Haube.

Wand-Haube 90 cm breit



LC97GHM50
Edelstahl

CHF 1’700.–
CHF 1’578.46

exkl. vRG **CHF 5.99** / CHF 5.56

Betriebsart und Leistung
- Wahlweise Abluft- oder Umluftbetrieb
- Für Umluftbetrieb wird ein Starterset oder cleanAir-Umluftmodul (Sonderzubehör) benötigt
- Abluftleistung nach DIN/EN 61591: max. Normalbetrieb 380 m³/h, Intensivstufe 590 m³/h
- Geräuschwerte nach EN 60704-3 und EN 60704-2-13 bei Abluftbetrieb
  max. Normalstufe: 59 dB(A) re 1 pW, Intensivstufe: 68 dB(A) re 1 pW

Komfort
- touchControl
- 3 Leistungsstufen und 1 Intensivstufe
- Intensivstufe mit automatischer Rückstellung
- Metallfettfilter, spülmaschinengeeignet

Design
- Glas-Design
- Edelstahl mit Glasschirm
- Glasscheibe Klarglas
- Arbeitsplatzbeleuchtung mit LED 2 × 1,5 W

Umwelt und Sicherheit
- Energie-Effizienz-Klasse: A*
- Durchschnittlicher Energieverbrauch: 43,6 kWh/Jahr*
- Lüfter-Effizienz-Klasse: A*
- Beleuchtungs-Effizienz-Klasse: A*
- Fettfilter-Effizienz-Klasse: B*

Sonderzubehör

Starterset für Umluftbetrieb	LZ10DXU00 **CHF 106.–** / 98.42
cleanAir-Umluftmodul	LZ57000 **CHF 741.–** / 688.02

Preise weiteres Sonderzubehör siehe Seiten 168/169

Wand-Haube

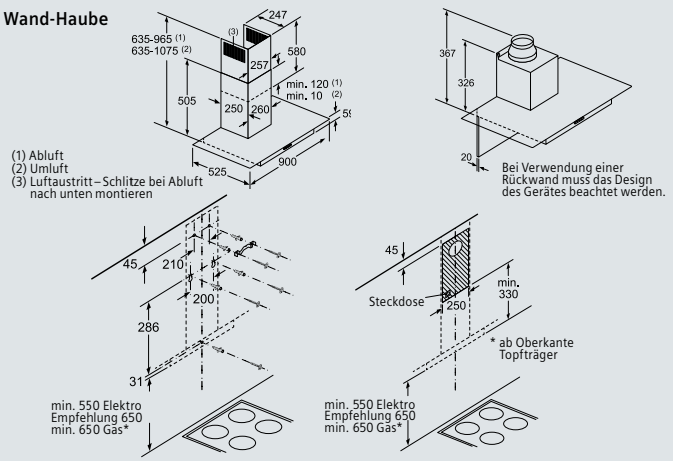

LC97GHM50 **Kamin-Sonderanfertigungen auf Anfrage** Masse in mm

*Gemäss EU-Regulierung Nr. 65/2014
Die angegebenen Preise sind unverbindliche Preisempfehlungen; unsere Händler sind in der Gestaltung frei.

Edelstahl-Wand-Hauben.

Wand-Haube 90 cm breit



LC96BBM50
Edelstahl

CHF 1’300.–
CHF 1’207.06

exkl. vRG **CHF 5.99** / CHF 5.56

Betriebsart und Leistung
- Wahlweise Abluft- oder Umluftbetrieb
- Für Umluftbetrieb wird ein Starterset oder CleanAir-Umluftmodul (Sonderzubehör) benötigt
- Abluftleistung nach DIN/EN 61591 max. Normalbetrieb 360 m³/h Intensivstufe 580 m³/h

Komfort
- Metallfettfilter, spülmaschinengeeignet
- touchControl (3 Leistungsstufen und 1 Intensivstufe) mit LED-Anzeige
- Intensivstufe mit automatischer Rückstellung

Design
- Box-Design
- Arbeitsplatzbeleuchtung mit 2 × 1,5W LED-Modul

Umwelt und Sicherheit
- Energie-Effizienz-Klasse: A*
- Durchschnittlicher Energieverbrauch: 43.9 kWh/Jahr*
- Lüfter-Effizienz-Klasse: A*
- Beleuchtungs-Effizienz-Klasse: A*
- Fettfilter-Effizienz-Klasse: D*
- Geräusch min./max. Normalstufe: 48/60 dB*

Sonderzubehör

Starterset für Umluftbetrieb	LZ10DXU00	**CHF 128.–** / *118.85*
cleanAir-Umluftmodul	LZ57300	**CHF 741.–** / *688.02*
cleanAir Aktivkohlefiter regenerierbar	LZ00XXP00	**CHF 470.–** / *436.40*

Preise weiteres Sonderzubehör siehe Seiten 168/169

Wand-Haube

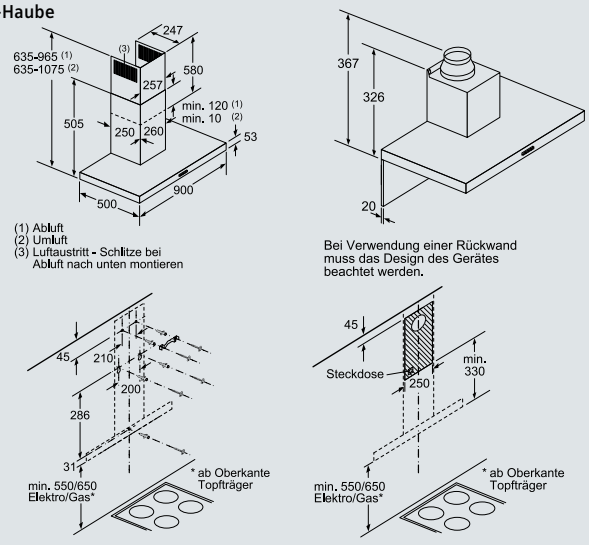

LC96BBM50 **Kamin-Sonderanfertigungen auf Anfrage** Masse in mm

Wand-Haube 60 cm breit



LC66BBM50
Edelstahl

CHF 1’180.–
CHF 1’095.64

exkl. vRG **CHF 5.99** / CHF 5.56

Betriebsart und Leistung
- Wahlweise Abluft- oder Umluftbetrieb
- Für Umluftbetrieb wird ein Starterset oder CleanAir-Umluftmodul (Sonderzubehör) benötigt
- Abluftleistung nach DIN/EN 61591 max. Normalbetrieb 360 m³/h Intensivstufe 580 m³/h

Komfort
- Metallfettfilter, spülmaschinengeeignet

Bedienung
- touchControl (3 Leistungsstufen und 1 Intensivstufe) mit LED-Anzeige
- Intensivstufe mit automatischer Rückstellung

Design
- Arbeitsplatzbeleuchtung mit 2 × 1,5W LED-Modul

Umwelt und Sicherheit
- Energie-Effizienz-Klasse: A*
- Durchschnittlicher Energieverbrauch: 44 kWh/Jahr*
- Lüfter-Effizienz-Klasse: A*
- Beleuchtungs-Effizienz-Klasse: A*
- Fettfilter-Effizienz-Klasse: C*
- Geräusch min./max. Normalstufe: 48/60 dB*

Sonderzubehör

Starterset für Umluftbetrieb	LZ10DXU00	**CHF 128.–** / *118.85*
cleanAir-Umluftmodul	LZ57300	**CHF 741.–** / *688.02*
cleanAir Aktivkohlefiter regenerierbar	LZ00XXP00	**CHF 470.–** / *436.40*

Preise weiteres Sonderzubehör siehe Seiten 168/169

Wand-Haube

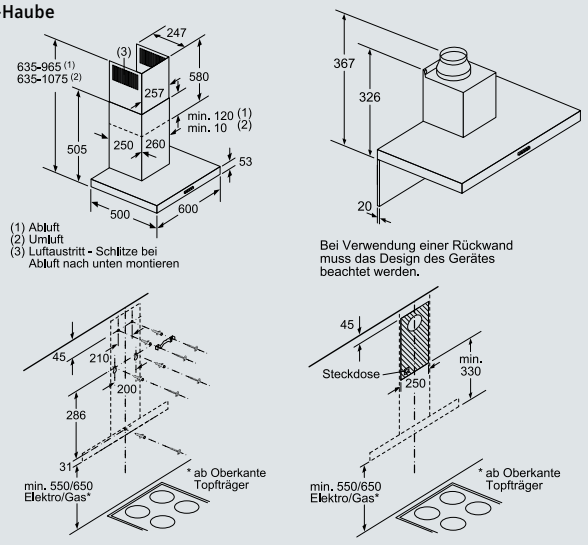

LC66BBM50 **Kamin-Sonderanfertigungen auf Anfrage** Masse in mm

*Gemäss EU-Regulierung Nr. 65/2014
Die angegebenen Preise sind unverbindliche Preisempfehlungen; unsere Händler sind in der Gestaltung frei.

Edelstahl-Wand-Hauben.

Wand-Haube 90 cm breit



LC96BBC50
Edelstahl

CHF 1’050.–
CHF 974.93

exkl. vRG **CHF 5.99** / CHF 5.56

Betriebsart und Leistung
- Wahlweise Abluft- oder Umluftbetrieb
- Für Umluftbetrieb wird ein Starterset oder CleanAir-Umluftmodul (Sonderzubehör) benötigt
- Abluftleistung nach DIN/EN 61591 max. 590 m³/h

Komfort
- Metallfettfilter, spülmaschinengeeignet
- Drucktastenschalter für 3 Leistungsstufen

Design
- Box-Design
- Arbeitsplatzbeleuchtung mit 2 × 1,5W LED-Modul

Umwelt und Sicherheit
- Energie-Effizienz-Klasse: A*
- Durchschnittlicher Energieverbrauch: 43.4 kWh/Jahr*
- Lüfter-Effizienz-Klasse: A*
- Beleuchtungs-Effizienz-Klasse: A*
- Fettfilter-Effizienz-Klasse: C*
- Geräusch min./max. Normalstufe: 49/70 dB*

Sonderzubehör

cleanAir Aktivkohlefilter regenerierbar	LZ00XXP00	**CHF 470.–** / *436.40*
Starterset für Umluftbetrieb	LZ10DXU00	**CHF 128.–** / *118.85*

Preise weiteres Sonderzubehör siehe Seiten 168/169

Wand-Haube

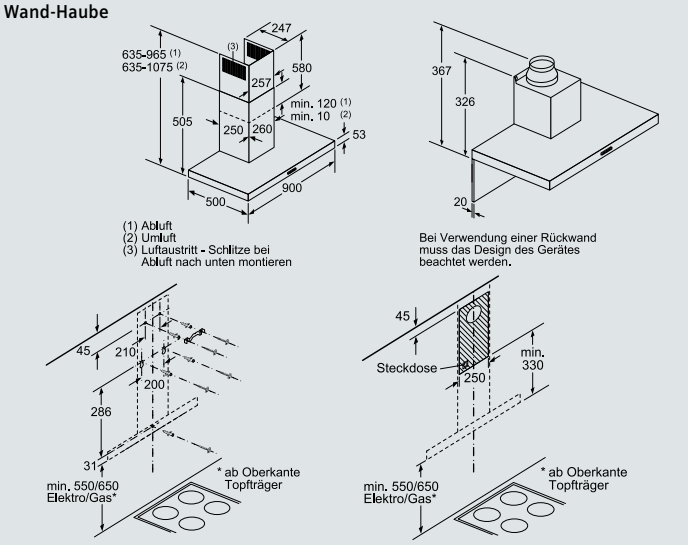

LC96BBC50 **Kamin-Sonderanfertigungen auf Anfrage** Masse in mm

Wand-Haube 60 cm breit



LC66BBC50
Edelstahl

CHF 900.–
CHF 835.65

exkl. vRG **CHF 5.99** / CHF 5.56

Betriebsart und Leistung
- Wahlweise Abluft- oder Umluftbetrieb
- Für Umluftbetrieb wird ein Starterset oder CleanAir-Umluftmodul (Sonderzubehör) benötigt
- Abluftleistung nach DIN/EN 61591 max. 590 m³/h

Komfort
- Metallfettfilter, spülmaschinengeeignet
- Drucktastenschalter für 3 Leistungsstufen

Design
- Box-Design
- Arbeitsplatzbeleuchtung mit 2 × 1,5W LED-Modul

Umwelt und Sicherheit
- Energie-Effizienz-Klasse: A*
- Durchschnittlicher Energieverbrauch: 44.2 kWh/Jahr*
- Lüfter-Effizienz-Klasse: A*
- Beleuchtungs-Effizienz-Klasse: A*
- Fettfilter-Effizienz-Klasse: B*
- Geräusch min./max. Normalstufe: 48/69 dB*

Sonderzubehör

cleanAir Aktivkohlefilter regenerierbar	LZ00XXP00	**CHF 470.–** / *436.40*
Starterset für Umluftbetrieb	LZ10DXU00	**CHF 128.–** / *118.85*

Preise weiteres Sonderzubehör siehe Seiten 168/169

Wand-Haube

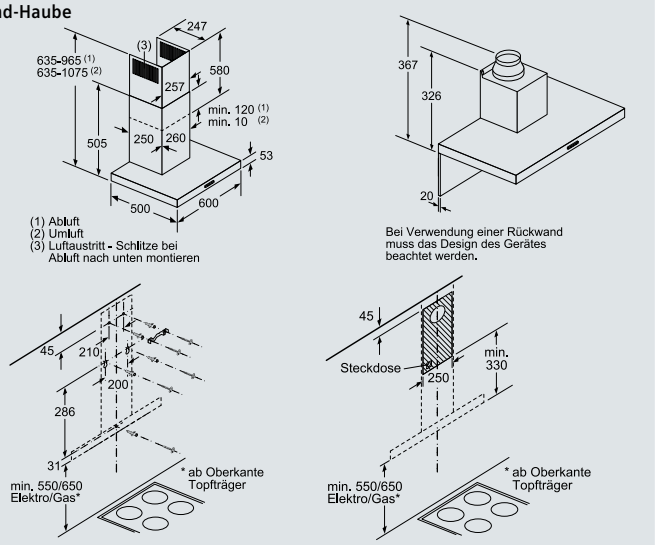

LC66BBC50 **Kamin-Sonderanfertigungen auf Anfrage** Masse in mm

*Gemäss EU-Regulierung Nr. 65/2014
Die angegebenen Preise sind unverbindliche Preisempfehlungen; unsere Händler sind in der Gestaltung frei.

Wand-Hauben.

Wand-Haube 90 cm breit



LED | cookConnect System

LC97FVW60
Schwarz mit Glasschirm

CHF 4'550.–
CHF 4'224.70

exkl. vRG **CHF 11.97** / CHF 11.11

Betriebsart und Leistung
- Wahlweise Abluft- oder Umluftbetrieb
- Bei Umluft kaminloser Betrieb möglich
- Für Umluftbetrieb wird ein Umluftset (Sonderzubehör) benötigt
- Abluftleistung nach DIN/EN 61591: max. Normalbetrieb 420 m³/h, Intensivstufe 730 m³/h
- 2 Hochleistungsgebläse. Energiesparender Betrieb durch effiziente BLDC-Technolgie
- Geräusch min./max. Normalstufe: 43/57 dB*

Komfort
- **climateControl Luftgütesensor**
- 2 Einsaugbereiche: Frontseite und Unterseite
- Automatischer Gebläsenachlauf 10 Minuten
- Sättigungsanzeige für Metall- und Aktivkohlefilter
- Metallfettfilter, spülmaschinengeeignet
- **Home Connect fähig über WLAN**
- **cookConnect System, kochfeldbasierte Haubensteuerung (mit passendem Kochfeld)**
- Elektronische Steuerung über touchControl mit LED-Anzeige
- 3 Leistungsstufen und 2 Intensivstufen
- Boost-Funktion
- powerBoost Stellung
- Intensivstufe mit automatischer Rückstellung

Design
- **Randabsaugung**
- **emotionLight Pro**
- Arbeitsplatzbeleuchtung mit 2 × 3 W-LED-Modulen

Umwelt und Sicherheit
- Energie-Effizienz-Klasse: A*
- Durchschnittlicher Energieverbrauch: 37,2 kWh/Jahr*
- Lüfter-Effizienz-Klasse: A*
- Beleuchtungs-Effizienz-Klasse: A*
- Fettfilter-Effizienz-Klasse: C*

Sonderzubehör siehe Seite 157

Wand-Haube

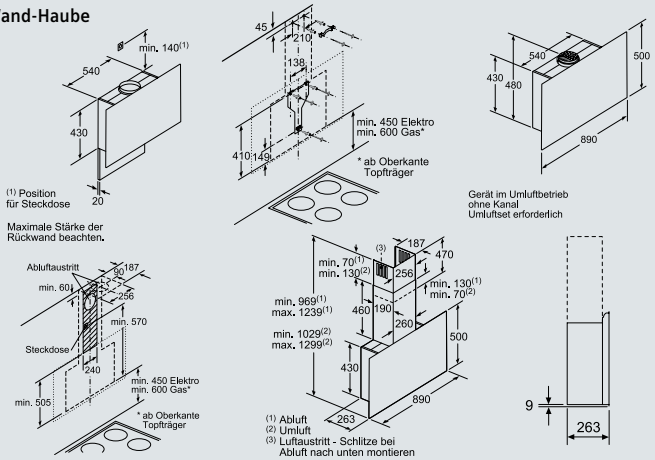

LC97FVW60 **Kamin-Sonderanfertigungen auf Anfrage** Masse in mm

Wand-Haube 90 cm breit



LED | cookConnect System

LC97FLV60
Schwarz mit Glasschirm

CHF 3'570.–
CHF 3'314.76

exkl. vRG **CHF 11.97** / CHF 11.11

Betriebsart und Leistung
- Wahlweise Abluft- oder Umluftbetrieb
- Bei Umluft kaminloser Betrieb möglich
- Für Umluftbetrieb wird ein Umluftset (Sonderzubehör) benötigt
- Abluftleistung nach DIN/EN 61591: max. Normalbetrieb 410 m³/h, Intensivstufe 710 m³/h
- 2 Hochleistungsgebläse. Energiesparender Betrieb durch effiziente BLDC-Technolgie
- Geräusch min./max. Normalstufe: 44/57 dB*

Komfort
- **climateControl Luftgütesensor**
- 2 Einsaugbereiche: Frontseite und Unterseite
- Automatischer Gebläsenachlauf 10 Minuten
- Sättigungsanzeige für Metall- und Aktivkohlefilter
- Metallfettfilter, spülmaschinengeeignet
- **Home Connect fähig über WLAN**
- **cookConnect System, kochfeldbasierte Haubensteuerung (mit passendem Kochfeld)**
- Elektronische Steuerung über touchControl mit LED-Anzeige
- 3 Leistungsstufen und 2 Intensivstufen
- Boost-Funktion
- powerBoost Stellung
- Intensivstufe mit automatischer Rückstellung

Design
- **Randabsaugung**
- Arbeitsplatzbeleuchtung mit 2 × 1,5 W-LED-Modulen

Umwelt und Sicherheit
- Energie-Effizienz-Klasse: A*
- Durchschnittlicher Energieverbrauch: 38,4 kWh/Jahr*
- Lüfter-Effizienz-Klasse: A*
- Beleuchtungs-Effizienz-Klasse: A*
- Fettfilter-Effizienz-Klasse: B*

Sonderzubehör siehe Seite 157

Wand-Haube

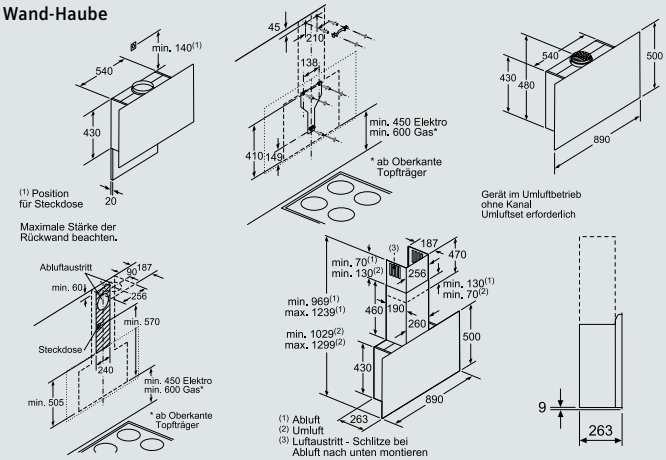

LC97FLV60 **Kamin-Sonderanfertigungen auf Anfrage** Masse in mm

*Gemäss EU-Regulierung Nr. 65/2014
Die angegebenen Preise sind unverbindliche Preisempfehlungen; unsere Händler sind in der Gestaltung frei.

Wand-Hauben.

Wand-Haube 90 cm breit



LED

cookConnect System

LC91KWW60
Schwarz mit Glasschirm

CHF 4’430.–
CHF 4’113.28

exkl. vRG **CHF 11.97** / CHF 11.11

Betriebsart und Leistung
- Wahlweise Abluft- oder Umluftbetrieb
- Bei Umluft kaminloser Betrieb möglich
- Für Umluftbetrieb wird ein Umluftset (Sonderzubehör) benötigt
- Abluftleistung nach DIN/EN 61591: max. Normalbetrieb 540 m³/h, Intensivstufe 980 m³/h
- Energiesparender Betrieb durch effiziente BLDC-Technolgie
- Geräusch min./max. Normalstufe: 41/56 dB*

Komfort
- **climateControl Luftgütesensor**
- 2 Einsaugbereiche: Frontseite und Unterseite
- Automatischer Gebläsenachlauf 10 Minuten
- Sättigungsanzeige für Metall- und Aktivkohlefilter
- Metallfettfilter, spülmaschinengeeignet
- **Home Connect fähig über WLAN**
- **cookConnect System, kochfeldbasierte Haubensteuerung (mit passendem Kochfeld)**
- Elektronische Steuerung über touchControl mit LED-Anzeige
- 3 Leistungsstufen und 2 Intensivstufen
- powerBoost Stellung
- Intensivstufe mit automatischer Rückstellung

Design
- **Randabsaugung**
- Glasscheibe: Klarglas, schwarz bedruckt
- **emotionLight Pro**
- Arbeitsplatzbeleuchtung mit 2 × 3 W-LED-Modulen

Umwelt und Sicherheit
- Energie-Effizienz-Klasse: A+*
- Durchschnittlicher Energieverbrauch: 30,1 kWh/Jahr*
- Lüfter-Effizienz-Klasse: A*
- Beleuchtungs-Effizienz-Klasse: A*
- Fettfilter-Effizienz-Klasse: C*

Sonderzubehör siehe Seite 157

Wand-Haube

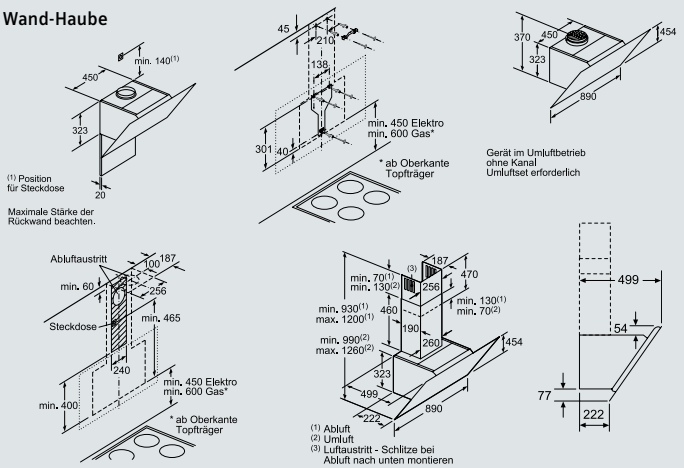

LC91KWW60 **Kamin-Sonderanfertigungen auf Anfrage** Masse in mm

Wand-Haube 90 cm breit



LED

cookConnect System

LC98KLV60
Schwarz mit Glasschirm

CHF 3’900.–
CHF 3’621.17

exkl. vRG **CHF 11.97** / CHF 11.11

Betriebsart und Leistung
- Wahlweise Abluft- oder Umluftbetrieb
- Bei Umluft kaminloser Betrieb möglich
- Für Umluftbetrieb wird ein Umluftset (Sonderzubehör) benötigt
- Abluftleistung nach DIN/EN 61591: max. Normalbetrieb 490 m³/h, Intensivstufe 840 m³/h
- Energiesparender Betrieb durch effiziente BLDC-Technolgie
- Geräusch min./max. Normalstufe: 41/55 dB*

Komfort
- **climateControl Luftgütesensor**
- 2 Einsaugbereiche: Frontseite und Unterseite
- Automatischer Gebläsenachlauf 10 Minuten
- Sättigungsanzeige für Metall- und Aktivkohlefilter
- Metallfettfilter, spülmaschinengeeignet
- **Home Connect fähig über WLAN**
- **cookConnect System, kochfeldbasierte Haubensteuerung (mit passendem Kochfeld)**
- Elektronische Steuerung über touchControl mit LED-Anzeige
- 3 Leistungsstufen und 2 Intensivstufen
- powerBoost Stellung
- Intensivstufe mit automatischer Rückstellung

Design
- **Randabsaugung**
- Glasscheibe: Klarglas, schwarz bedruckt
- Arbeitsplatzbeleuchtung mit 2 × 1,5 W-LED-Modulen

Umwelt und Sicherheit
- Energie-Effizienz-Klasse: A+*
- Durchschnittlicher Energieverbrauch: 25,2 kWh/Jahr*
- Lüfter-Effizienz-Klasse: A*
- Beleuchtungs-Effizienz-Klasse: A*
- Fettfilter-Effizienz-Klasse: C*

Sonderzubehör siehe Seite 157

Wand-Haube

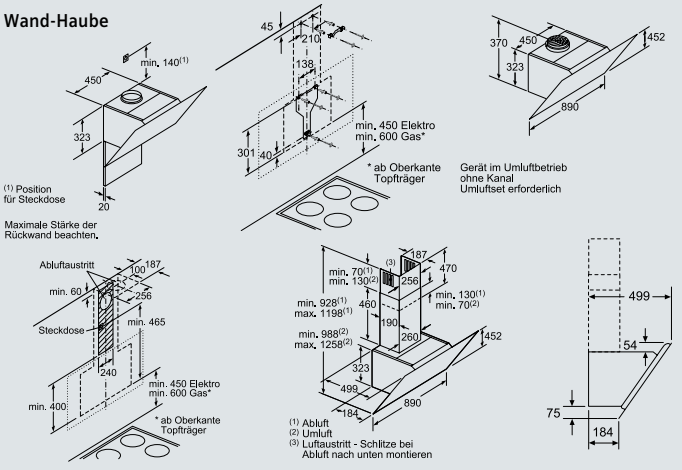

LC98KLV60 **Kamin-Sonderanfertigungen auf Anfrage** Masse in mm

*Gemäss EU-Regulierung Nr. 65/2014
Die angegebenen Preise sind unverbindliche Preisempfehlungen; unsere Händler sind in der Gestaltung frei.

Wand-Hauben.

Wand-Haube 90 cm breit





LC98KMR60
Schwarz mit Glasschirm

CHF 3'680.–
CHF 3'416.90

exkl. vRG **CHF 11.97** / CHF 11.11

Betriebsart und Leistung
- Wahlweise Abluft- oder Umluftbetrieb
- Bei Umluft kaminloser Betrieb möglich
- Für Umluftbetrieb wird ein Umluftset (Sonderzubehör) benötigt
- Abluftleistung nach DIN/EN 61591: max. Normalbetrieb 500 m³/h, Intensivstufe 850 m³/h
- Energiesparender Betrieb durch effiziente BLDC-Technolgie
- Geräusch min./max. Normalstufe: 43/56 dB*

Komfort
- **climateControl Luftgütesensor**
- 2 Einsaugbereiche: Frontseite und Unterseite
- Automatischer Gebläsenachlauf 10 Minuten
- Sättigungsanzeige für Metall- und Aktivkohlefilter
- Metallfettfilter, spülmaschinengeeignet
- **Home Connect fähig über WLAN**
- **cookConnect System, kochfeldbasierte Haubensteuerung (mit passendem Kochfeld)**
- Elektronische Steuerung über touchControl mit LED-Anzeige
- 3 Leistungsstufen und 2 Intensivstufen
- powerBoost Stellung
- Intensivstufe mit automatischer Rückstellung

Design
- **Randabsaugung**
- Glasscheibe: Klarglas, schwarz bedruckt
- Arbeitsplatzbeleuchtung mit 2 × 1,5 W-LED-Modulen

Umwelt und Sicherheit
- Energie-Effizienz-Klasse: A+*
- Durchschnittlicher Energieverbrauch: 24,8 kWh/Jahr*
- Lüfter-Effizienz-Klasse: A*
- Beleuchtungs-Effizienz-Klasse: A*
- Fettfilter-Effizienz-Klasse: B*

Sonderzubehör siehe Seite 157

Wand-Haube

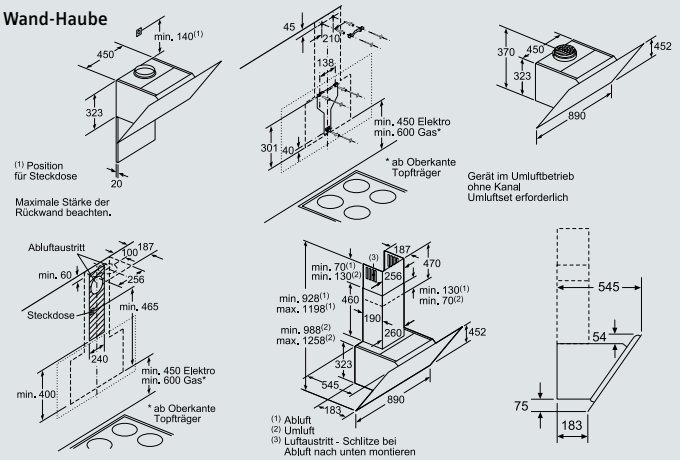

LC98KMR60 **Kamin-Sonderanfertigungen auf Anfrage** Masse in mm

*Gemäss EU-Regulierung Nr. 65/2014
Die angegebenen Preise sind unverbindliche Preisempfehlungen; unsere Händler sind in der Gestaltung frei.

Wand-Hauben.

Wand-Haube 80 cm breit





LC87KHM60
Schwarz mit Glasschirm

CHF 3’020.–
CHF 2’804.09

exkl. vRG **CHF 11.97** / CHF 11.11

Betriebsart und Leistung
- Wahlweise Abluft- oder Umluftbetrieb
- Bei Umluft kaminloser Betrieb möglich
- Für Umluftbetrieb wird ein Umluftset (Sonderzubehör) benötigt
- Abluftleistung nach DIN/EN 61591: max. Normalbetrieb 420 m³/h, Intensivstufe 680 m³/h
- Umluftleistung: max. Normalbetrieb 380 m³/h, Intensivstufe 570 m³/h
- Geräusch min./max. Normalstufe: 48/56 dB*

Komfort
- 2 Einsaugbereiche: Frontseite und Unterseite
- Intensivstufe mit automatischer Rückstellung
- Reinigungsfreundlicher Innenrahmen
- Metallfettfilter, spülmaschinengeeignet
- touchControl (3 Leistungsstufen und 1 Intensivstufe) mit LED-Anzeige

Design
- **Randabsaugung**
- Glasscheibe: Klarglas, schwarz bedruckt
- Arbeitsplatzbeleuchtung mit 2 × 1,5 W-LED-Modulen

Umwelt und Sicherheit
- Energie-Effizienz-Klasse: A*
- Durchschnittlicher Energieverbrauch: 51 kWh/Jahr*
- Lüfter-Effizienz-Klasse: A*
- Beleuchtungs-Effizienz-Klasse: A*
- Fettfilter-Effizienz-Klasse: C*

Sonderzubehör siehe Seite 157

Wand-Haube

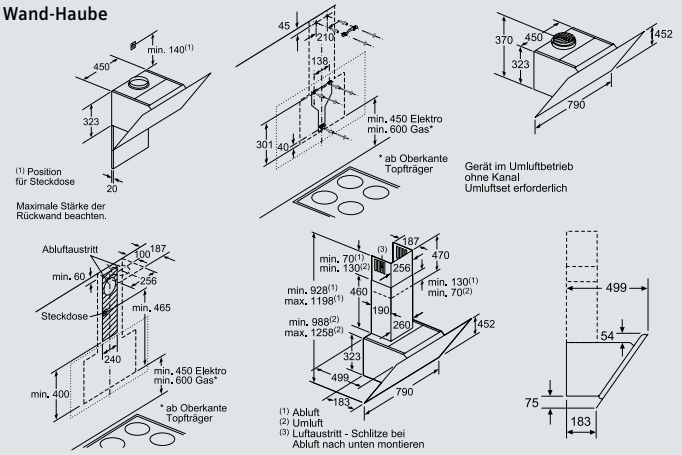

LC87KHM60 **Kamin-Sonderanfertigungen auf Anfrage** Masse in mm

LC87KHM20
Weiss mit Glasschirm

CHF 3’020.–
CHF 2’804.09

exkl. vRG **CHF 11.97** / CHF 11.11

Betriebsart und Leistung
- Wahlweise Abluft- oder Umluftbetrieb
- Bei Umluft kaminloser Betrieb möglich
- Für Umluftbetrieb wird ein Umluftset (Sonderzubehör) benötigt
- Abluftleistung nach DIN/EN 61591: max. Normalbetrieb 420 m³/h, Intensivstufe 680 m³/h
- Umluftleistung: max. Normalbetrieb 380 m³/h, Intensivstufe 570 m³/h
- Geräusch min./max. Normalstufe: 48/56 dB*

Komfort
- 2 Einsaugbereiche: Frontseite und Unterseite
- Intensivstufe mit automatischer Rückstellung
- Reinigungsfreundlicher Innenrahmen
- Metallfettfilter, spülmaschinengeeignet
- touchControl (3 Leistungsstufen und 1 Intensivstufe) mit LED-Anzeige

Design
- **Randabsaugung**
- Glasscheibe: Klarglas, schwarz bedruckt
- Arbeitsplatzbeleuchtung mit 2 × 1,5 W-LED-Modulen

Umwelt und Sicherheit
- Energie-Effizienz-Klasse: A*
- Durchschnittlicher Energieverbrauch: 51 kWh/Jahr*
- Lüfter-Effizienz-Klasse: A*
- Beleuchtungs-Effizienz-Klasse: A*
- Fettfilter-Effizienz-Klasse: C*

Sonderzubehör siehe Seite 157

Wand-Haube

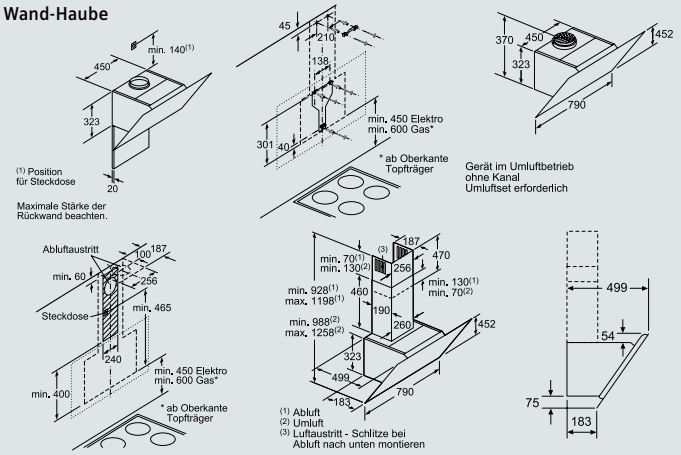

LC87KHM20 **Kamin-Sonderanfertigungen auf Anfrage** Masse in mm


SIEMENS

Sonderzubehör für Wandhauben.

Für die Wand-Hauben auf den Seiten 152–155.

		Preis **inkl. vRG/** exkl. VRG	LC97FVW60	LC97FLV60	LC91KWW60	LC98KLV60	LC98KMR60	LC87KHM.0
cleanAir-Aktivkohlefilter regenerierbar	LZ00XXP00	**470.–**/436.40	■	■	■	■	■	■
Starterset regenerierbar (kaminloser Betrieb)	LZ10AFR00	**584.–**/542.25	■	■				
Starterset regenerierbar für Umluftbetrieb	LZ10AFS00	**584.–**/542.25	■	■				
Starterset für kaminlosen Betrieb	LZ10AFT00	**227.–**/210.77	■	■				
Starterset für Umluftbetrieb	LZ10AFU00	**227.–**/210.77	■	■				
cleanAir-Umluftmodul	LZ10AXC50	**427.–**/396.47	■	■	■	■	■	■
Starterset regenerierbar für Umluftbetrieb	LZ10AKS00	**584.–**/542.25			■	■	■	■
Starterset regenerierbar (kaminloser Betrieb)	LZ10AKR00	**584.–**/542.25			■	■	■	■
Starterset für Umluftbetrieb	LZ10AKU00	**227.–**/210.77			■	■	■	■
Starterset für kaminlosen Betrieb	LZ10AKT00	**227.–**/210.77			■	■	■	■

Punkt setzten nach Reinigungsmittel.







Edelstahlpflegeöl	**Pflegetücher für Edelstahloberflächen**	**Wiener Kalk für Edelstahloberflächen**
00311567	00311944	00311774
Optimale Pflege von Edelstahloberflächen. Hemmt zudem die Auflagerung von Schmutz und Fingerabdrücken. Inhalt: 100 ml	Die Pflegetücher sind mit einem Spezialöl imprägniert, was zu einer optimalen Pflege von Edelstahloberflächen führt. Inhalt: 5 Stk.	Einfach bei der Anwendung und sehr ergiebig dazu – mit dem Reinigungspulver entfernen Sie groben Schmutz und Verunreinigungen. Inhalt: 100 g


SIEMENS

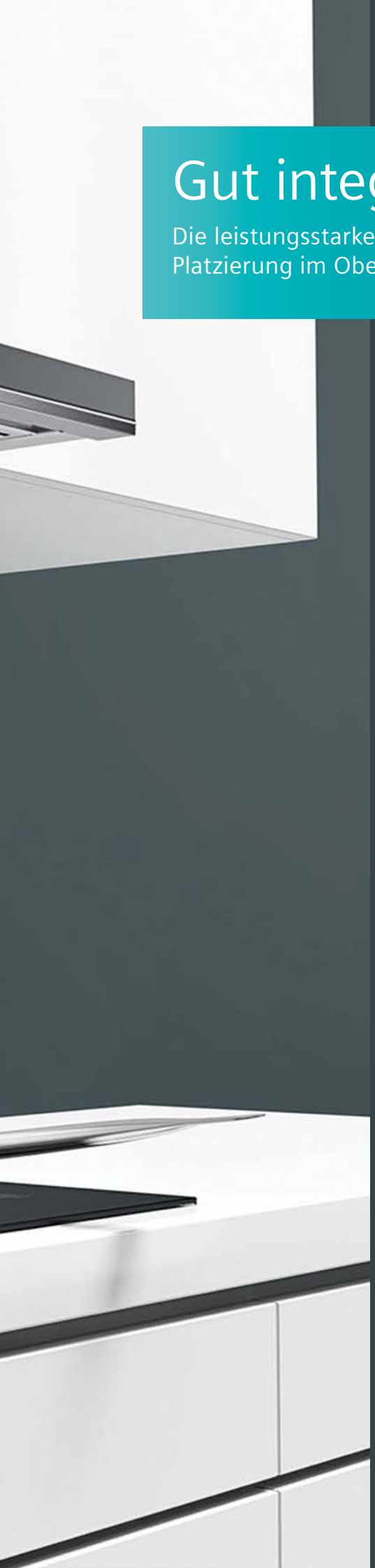

Gut integriert. Gut gelüftet.

Die leistungsstarken Flachschirm-Hauben für eine fast unsichtbare Platzierung im Oberschrank.

Sie sind so gut wie unsichtbar und sorgen trotzdem für ein sauberes Küchenklima: Die kompakten Flachschirm-Hauben von Siemens verschwinden fast vollständig im Oberschrank und lassen dabei noch genügend Platz für andere Dinge – wie zum Beispiel ein Gewürzregal. Zum Kochen ziehen Sie die Abzugshaube einfach heraus – schon befreien Sie die Luft von Dünsten und Gerüchen.

Lassen Sie sich von den Vorteilen der Flachschirm-Hauben überzeugen: Die Fettfilter dieser innovativen Dunstabzugshauben lassen sich ganz einfach herausnehmen und in der Spülmaschine reinigen. Dank drei verschiedener Leistungsstufen können Sie die Leistung bequem dosieren, und manche Modelle bieten Ihnen zusätzlich eine Intensivstufe für noch mehr Frische. Flachschirm-Hauben von Siemens gibt es in 60 oder 90 cm Breite.

Flachschirm-Hauben.
Der Absenkrahmen ist die schönste optische Lösung für eine Flachschirm-Haube, da die Haube im ausgeschalteten Zustand in den Schrank hochgefahren werden kann.

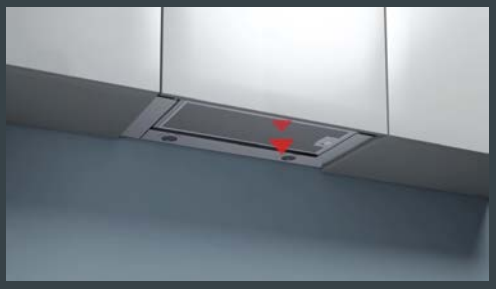





Flachschirm-Haube, 90 cm.

90 cm breit



LI99SA683
Edelstahl

CHF 2’870.–
CHF 2’664.81

exkl. vRG **CHF 2.49** / CHF 2.31

Betriebsart und Leistung
- Wahlweise Abluft- oder Umluftbetrieb
- Für Umluftbetrieb wird ein Starterset oder cleanAir-Umluftmodul (Sonderzubehör) benötigt
- Abluftleistung nach DIN/EN 61591: max. Normalbetrieb 520 m³/h, Intensivstufe 940 m³/h
- Geräuschwerte nach EN 60704-3 und EN 60704-2-13 bei Abluftbetrieb max. Normalstufe: 41 dB(A) re 1 pW, Intensivstufe: 56 dB(A) re 1 pW

Komfort
- **Luftgütesensor**
- Intensivstufe mit automatischer Rückstellung
- Automatischer Gebläsenachlauf 10 min
- Boost-Funktion
- Metallfettfilter, spülmaschinengeeignet
- Sättigungsanzeige für Metall- und Aktivkohlefilter
- **Elektronische Steuerung über touchControl, mit Automatikfunktion**
- 3 Leistungsstufen und 2 Intensivstufen

Design
- Teleskopauszug mit schwarzer Griffleiste
- Filterabdeckung aus Edelstahl, gelocht und spülmaschinengeeignet
- Arbeitsplatzbeleuchtung mit 2 × 3 W-LED-Modulen
- Dimm-Funktion
- softLight

Umwelt und Sicherheit
- Energie-Effizienz-Klasse: A+*
- Durchschnittlicher Energieverbrauch: 41,5 kWh/Jahr*
- Lüfter-Effizienz-Klasse: A*
- Beleuchtungs-Effizienz-Klasse: A*
- Fettfilter-Effizienz-Klasse: B*

Sonderzubehör

Starterset für Umluftbetrieb	LZ45650	CHF	**85.–**/ *78.92*
cleanAir-Umluftmodul	LZ46830	CHF	**584.–**/*542.25*
Montage-Set 90 cm Oberschrank	LZ49200	CHF	**173.–**/*160.63*
Absenkrahmen	LZ49600	CHF	**306.–**/*284.12*
cleanAir Aktivkohlefilter regenerierbar	LZ10ITP00	CHF	**445.–** / *413.18*

Flachschirm-Haube

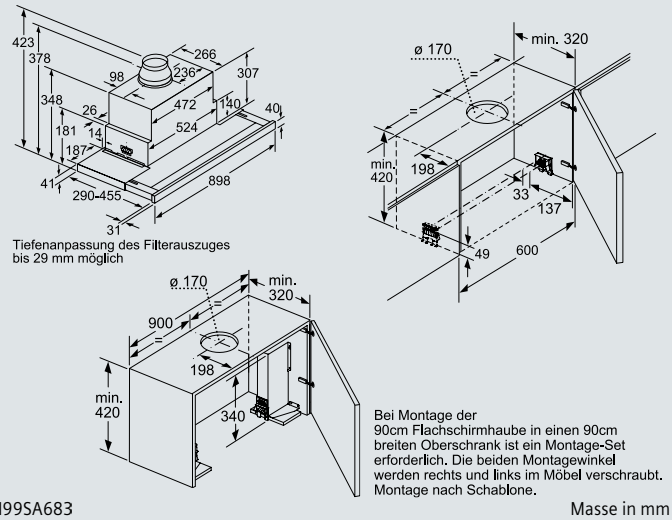

LI99SA683 Masse in mm

Montage cleanAir-Umluftmodul für Flachschirm-Hauben und Absenkrahmen

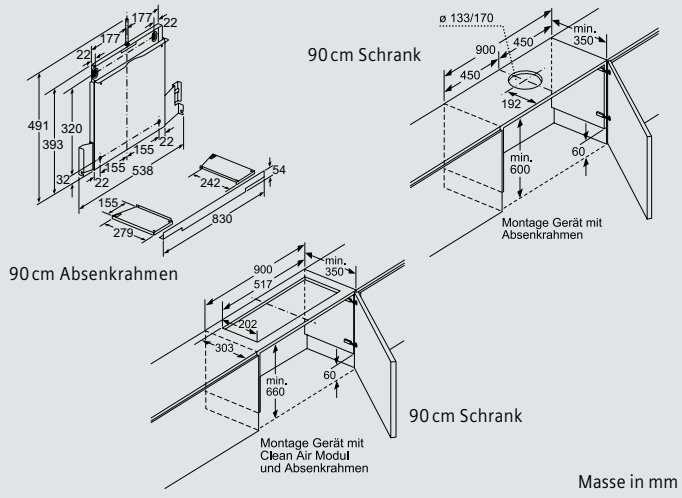

Masse in mm

*Gemäss EU-Regulierung Nr. 65/2014
Die angegebenen Preise sind unverbindliche Preisempfehlungen; unsere Händler sind in der Gestaltung frei.

Flachschirm-Hauben, 90 cm.

90 cm breit



LI97RA560
Edelstahl

CHF 2’030.–
CHF 1’884.87

exkl. vRG **CHF 2.49** / CHF 2.31

Betriebsart und Leistung
- Wahlweise Abluft- oder Umluftbetrieb
- Für Umluftbetrieb wird ein Starterset oder cleanAir-Umluftmodul (Sonderzubehör) benötigt
- Abluftleistung nach DIN/EN 61591: max. Normalbetrieb 400 m³/h, Intensivstufe 700 m³/h
- Geräuschwerte max. Normalstufe: 42 dB(A) re 1 pW, Intensivstufe: 54 dB(A) re 1 pW

Komfort
- Intensivstufe mit automatischer Rückstellung
- Automatischer Gebläsenachlauf 10 min
- Metallfettfilter, spülmaschinengeeignet
- Sättigungsanzeige für Metall- und Aktivkohlefilter
- Kurzhubtasten mit 7-Segment-Anzeige
- 3 Leistungsstufen und 2 Intensivstufen
- **Bedienung vorne oder oben einsetzbar**

Design
- Teleskopauszug ohne Blende, Verblendung durch Griffleiste (Sonderzubehör) oder original Lichtleiste des Küchenmöbelherstellers
- Arbeitsplatzbeleuchtung mit 2 × 3 W-LED-Modulen

Umwelt und Sicherheit
- Energie-Effizienz-Klasse: A*
- Durchschnittlicher Energieverbrauch: 34,7 kWh/Jahr*
- Lüfter-Effizienz-Klasse: A*
- Beleuchtungs-Effizienz-Klasse: A*
- Fettfilter-Effizienz-Klasse: B*

Sonderzubehör

Starterset für Umluftbetrieb	LZ45650	CHF	**85.–**/ *78.92*
cleanAir-Umluftmodul	LZ46830	CHF	**584.–**/*542.25*
Montage-Set 90 cm Oberschrank	LZ49200	CHF	**173.–**/*160.63*
Griffleiste weiss	LZ49520	CHF	**99.–**/ *91.92*
Griffleiste Edelstahl	LZ49550	CHF	**110.–**/*102.14*
Griffleiste schwarz	LZ49560	CHF	**99.–**/ *91.92*
Griffleiste Edelstahl für var. Bedienmodul	LZ49750	CHF	**165.–**/*153.20*
Absenkrahmen	LZ49600	CHF	**306.–**/*284.12*
cleanAir Aktivkohlefilter regenerierbar	LZ10ITP00	CHF	**445.–**/*413.18*

Flachschirm-Haube

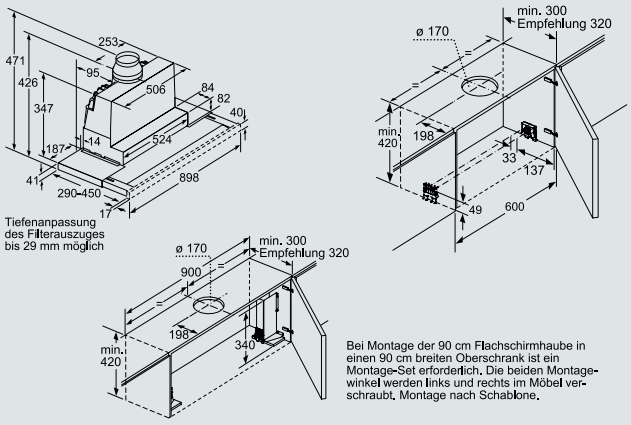

LI97RA560 Masse in mm

90 cm breit



LI97RA530C
Silbermetallic

CHF 1’460.–
CHF 1’355.62

exkl. vRG **CHF 2.49** / CHF 2.31

Betriebsart und Leistung
- Wahlweise Abluft- oder Umluftbetrieb
- Für Umluftbetrieb wird ein Starterset oder cleanAir-Umluftmodul (Sonderzubehör) benötigt
- Abluftleistung nach DIN/EN 61591: max. Normalbetrieb 420 m³/h, Intensivstufe 740 m³/h
- Geräuschwerte max. Normalstufe: 43 dB(A) re 1 pW, Intensivstufe: 55 dB(A) re 1 pW

Komfort
- Intensivstufe mit automatischer Rückstellung
- Automatischer Gebläsenachlauf 10 min
- Metallfettfilter, spülmaschinengeeignet
- Elektronische Steuerung
- Kurzhubtasten mit LED-Anzeige
- 3 Leistungsstufen und 1 Intensivstufe

Design
- Teleskopauszug ohne Blende, Verblendung durch Griffleiste (Sonderzubehör) oder original Lichtleiste des Küchenmöbelherstellers
- Arbeitsplatzbeleuchtung mit 2 × 3 W-LED-Modulen

Umwelt und Sicherheit
- Energie-Effizienz-Klasse: A*
- Durchschnittlicher Energieverbrauch: 35,1 kWh/Jahr*
- Lüfter-Effizienz-Klasse: A*
- Beleuchtungs-Effizienz-Klasse: A*
- Fettfilter-Effizienz-Klasse: B*

Sonderzubehör

Starterset für Umluftbetrieb	LZ45650	CHF	**85.–**/ *78.92*
cleanAir-Umluftmodul	LZ46830	CHF	**584.–**/*542.25*
Montage-Set 90 cm Oberschrank	LZ49200	CHF	**173.–**/*160.63*
Griffleiste weiss	LZ49520	CHF	**99.–**/ *91.92*
Griffleiste Edelstahl	LZ49550	CHF	**110.–**/*102.14*
Griffleiste schwarz	LZ49560	CHF	**99.–**/ *91.92*
Absenkrahmen	LZ49600	CHF	**306.–**/*284.12*
cleanAir Aktivkohlefilter regenerierbar	LZ10ITP00	CHF	**445.–**/*413.18*

Flachschirm-Haube

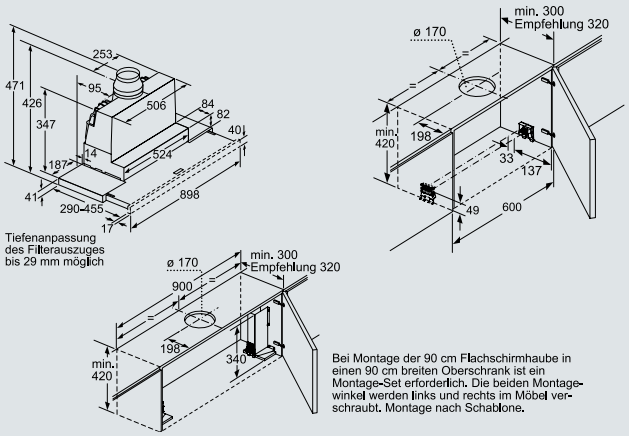

LI97RA530C Masse in mm

*Gemäss EU-Regulierung Nr. 65/2014
Die angegebenen Preise sind unverbindliche Preisempfehlungen; unsere Händler sind in der Gestaltung frei.

Flachschirm-Hauben, 60 cm.

60 cm breit



LI67SA670C
Edelstahl

CHF 2’130.–
CHF 1’977.72

exkl. vRG **CHF CHF 2.49** / CHF 2.31

Betriebsart und Leistung
- Wahlweise Abluft- oder Umluftbetrieb
- Für Umluftbetrieb wird ein Starterset oder cleanAir-Umluftmodul (Sonderzubehör) benötigt
- Abluftleistung nach DIN/EN 61591: max. Normalbetrieb 400 m³/h, Intensivstufe 700 m³/h
- Geräuschwerte nach EN 60704-3 und EN 60704-2-13 bei Abluftbetrieb max. Normalstufe: 40 dB(A) re 1 pW, Intensivstufe: 54 dB(A) re 1 pW

Komfort
- Intensivstufe mit automatischer Rückstellung
- Automatischer Gebläsenachlauf 10 min
- Metallfettfilter, spülmaschinengeeignet
- Sättigungsanzeige für Metall- und Aktivkohlefilter
- **Elektronische Steuerung über touchControl**
- 3 Leistungsstufen und 2 Intensivstufen

Design
- Filterabdeckung aus Edelstahl, gelocht und spülmaschinengeeignet
- Teleskopauszug mit schwarzer Griffleiste
- Arbeitsplatzbeleuchtung mit 2 × 3 W-LED-Modulen
- Dimm-Funktion

Umwelt und Sicherheit
- Energie-Effizienz-Klasse: A*
- Durchschnittlicher Energieverbrauch: 34,1 kWh/Jahr*
- Lüfter-Effizienz-Klasse: A*
- Beleuchtungs-Effizienz-Klasse: A*
- Fettfilter-Effizienz-Klasse: B*

Sonderzubehör

Starterset für Umluftbetrieb	LZ45650	**CHF**	**85.–**/ *78.92*
cleanAir-Umluftmodul	LZ46830	**CHF**	**584.–**/*542.25*
Absenkrahmen	LZ46600	**CHF**	**263.–**/*244.20*
cleanAir Aktivkohlefilter regenerierbar	LZ10ITP00	**CHF**	**445.–** / *413.18*

Flachschirm-Haube

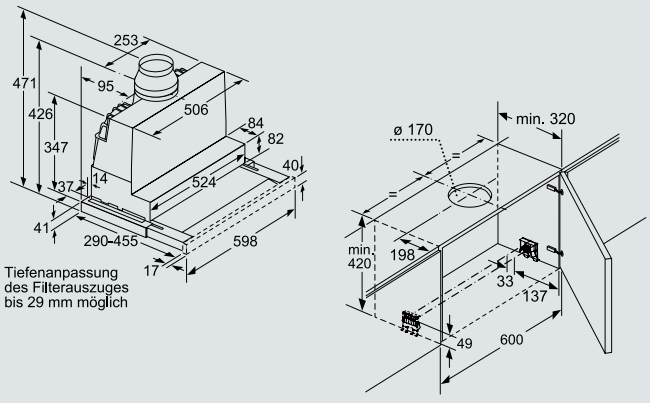

LI67SA670C — Masse in mm

60 cm breit

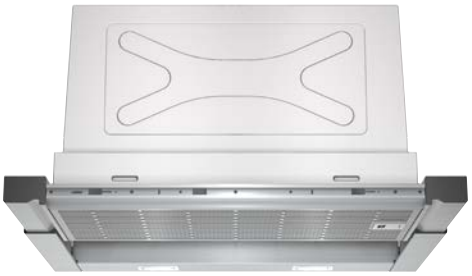

LI67RA560
Edelstahl

CHF 1’480.–
CHF 1’374.19

exkl. vRG **CHF CHF 2.49** / CHF 2.31

Betriebsart und Leistung
- Wahlweise Abluft- oder Umluftbetrieb
- Für Umluftbetrieb wird ein Starterset oder cleanAir-Umluftmodul (Sonderzubehör) benötigt
- Abluftleistung nach DIN/EN 61591: max. Normalbetrieb 400 m³/h, Intensivstufe 700 m³/h
- Geräuschwerte nach EN 60704-3 und EN 60704-2-13 bei Abluftbetrieb max. Normalstufe: 40 dB(A) re 1 pW, Intensivstufe: 54 dB(A) re 1 pW

Komfort
- Intensivstufe mit automatischer Rückstellung
- Automatischer Gebläsenachlauf 10 min
- Metallfettfilter, spülmaschinengeeignet
- Sättigungsanzeige für Metall- und Aktivkohlefilter
- 3 Leistungsstufen und 2 Intensivstufen
- Kurzhubtasten mit 7-Segment-Anzeige
- **Bedienung vorne oder oben einsetzbar**

Design
- Lichtkonzept weiss/blau
- Filterabdeckung aus Edelstahl, gelocht und spülmaschinengeeignet
- Arbeitsplatzbeleuchtung mit 2 × 3 W-LED-Modulen
- Dimm-Funktion

Umwelt und Sicherheit
- Energie-Effizienz-Klasse: A*
- Durchschnittlicher Energieverbrauch: 34,1 kWh/Jahr*
- Lüfter-Effizienz-Klasse: A*
- Beleuchtungs-Effizienz-Klasse: A*
- Fettfilter-Effizienz-Klasse: B*

Sonderzubehör

Starterset für Umluftbetrieb	LZ45650	**CHF**	**85.–**/ *78.92*
cleanAir-Umluftmodul	LZ46830	**CHF**	**584.–**/*542.25*
Griffleiste weiss	LZ46520	**CHF**	**84.–**/ *77.99*
Griffleiste Edelstahl	LZ46550	**CHF**	**97.–**/ *90.06*
Griffleiste schwarz	LZ46560	**CHF**	**84.–**/ *77.99*
Griffleiste Edelstahl für var. Bedienmodul	LZ46750	**CHF**	**122.–**/*113.28*
Absenkrahmen	LZ46600	**CHF**	**263.–**/*244.20*
cleanAir Aktivkohlefilter regenerierbar	LZ10ITP00	**CHF**	**445.–** / *413.18*

Montage cleanAir-Umluftmodul für Flachschirm-Hauben und Absenkrahmen

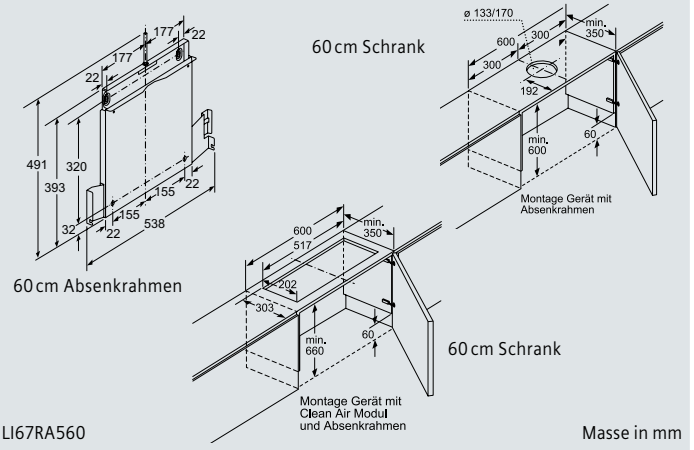

LI67RA560 — Masse in mm

*Gemäss EU-Regulierung Nr. 65/2014
Die angegebenen Preise sind unverbindliche Preisempfehlungen; unsere Händler sind in der Gestaltung frei.

Flachschirm-Hauben, 60 cm.

60 cm breit



LI67RA530C
Silbermetallic
CHF 1'170.–
CHF 1'086.35

exkl. vRG **CHF CHF 2.49** / CHF 2.31

Betriebsart und Leistung
- Wahlweise Abluft- oder Umluftbetrieb
- Für Umluftbetrieb wird ein Starterset oder cleanAir-Umluftmodul (Sonderzubehör) benötigt
- Abluftleistung nach DIN/EN 61591: max. Normalbetrieb 400 m³/h, Intensivstufe 740 m³/h
- Geräuschwerte nach EN 60704-3 und EN 60704-2-13 bei Abluftbetrieb max. Normalstufe: 43 dB(A) re 1 pW, Intensivstufe: 55 dB(A) re 1 pW

Komfort
- Intensivstufe mit automatischer Rückstellung
- Automatischer Gebläsenachlauf 10 min
- Metallfettfilter, spülmaschinengeeignet
- Kurzhubtasten (3 Leistungsstufen und 1 Intensivstufe) mit LED-Anzeige

Design
- Arbeitsplatzbeleuchtung mit 2 × 3 W-LED-Modulen

Umwelt und Sicherheit
- Energie-Effizienz-Klasse: A*
- Durchschnittlicher Energieverbrauch: 35,3 kWh/Jahr*
- Lüfter-Effizienz-Klasse: A*
- Beleuchtungs-Effizienz-Klasse: A*
- Fettfilter-Effizienz-Klasse: B*

Sonderzubehör

Starterset für Umluftbetrieb	LZ45650	**CHF 85.–**	*78.92*
cleanAir-Umluftmodul	LZ46830	**CHF 584.–**	*542.25*
Griffleiste weiss	LZ46520	**CHF 84.–**	*77.99*
Griffleiste Edelstahl	LZ46550	**CHF 97.–**	*90.06*
Griffleiste schwarz	LZ46560	**CHF 84.–**	*77.99*
Absenkrahmen	LZ46600	**CHF 263.–**	*244.20*
cleanAir Aktivkohlefilter regenerierbar	LZ10ITP00	**CHF 445.–**	*413.18*

Flachschirm-Haube

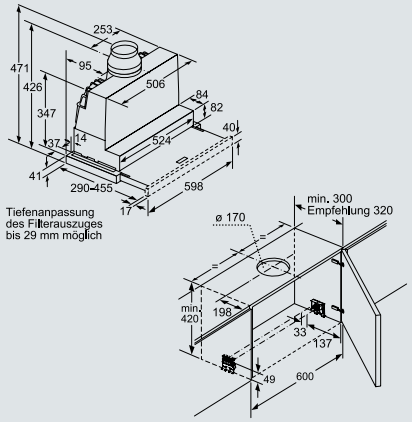

LI67RA530C Masse in mm

LI26030CH
CHF 840.–
CHF 779.94

exkl. vRG **CHF CHF 2.49** / CHF 2.31

Betriebsart und Leistung
- Wahlweise Abluft- oder Umluftbetrieb
- Abluftleistung nach DIN/EN 61591: max. Normalbetrieb 340 m³/h, Intensivstufe 390 m³/h

Komfort
- Metallfettfilter, spülmaschinengeeignet
- 3 Leistungsstufen und 1 Intensivstufe

Design
- Arbeitsplatzbeleuchtung mit 2 × 28 W-Halogenlampen

Umwelt und Sicherheit
- Energie-Effizienz-Klasse: C*
- Durchschnittlicher Energieverbrauch: 64,0 kWh/Jahr*
- Lüfter-Effizienz-Klasse: D*
- Beleuchtungs-Effizienz-Klasse: C*
- Fettfilter-Effizienz-Klasse: C*

Sonderzubehör

Starterset für Umluftbetrieb	LZ32500	**CHF 70.–**	*65.00*
Aktivkohlefilter für Umluftbetrieb	LZ33600	**CHF 85.–**	*78.92*

Flachschirm-Haube

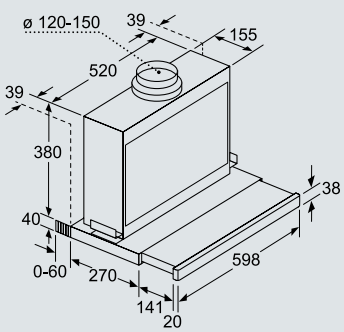

LI26030CH Masse in mm



LI64MA520C
Silbermetallic
CHF 680.–
CHF 631.38

exkl. vRG **CHF CHF 2.49** / CHF 2.31

Betriebsart und Leistung
- Wahlweise Abluft- oder Umluftbetrieb
- Für Umluftbetrieb wird ein Starterset (Sonderzubehör) benötigt
- Abluftleistung nach DIN/EN 61591: max. Normalbetrieb 400 m³/h
- Geräuschwerte nach EN 60704-3 und EN 60704-2-13 bei Abluftbetrieb max. Normalstufe: 59 dB(A) re 1 pW, Intensivstufe: 68 dB(A) re 1 pW

Komfort
- Metallfettfilter, spülmaschinengeeignet
- Wippenschalter
- 3 Leistungsstufen
- Automatisches Ein- und Ausschalten bei Betätigung der beweglichen Filterfläche

Design
- Teleskopauszug mit Edelstahl-Griffleiste
- Arbeitsplatzbeleuchtung mit 2 × 20 W-Halogenlampen

Umwelt und Sicherheit
- Energie-Effizienz-Klasse: C*
- Durchschnittlicher Energieverbrauch: 66,3 kWh/Jahr*
- Lüfter-Effizienz-Klasse: C*
- Beleuchtungs-Effizienz-Klasse: E*
- Fettfilter-Effizienz-Klasse: B*

Sonderzubehör

Starterset für Umluftbetrieb	LZ45450	**CHF 80.–**	*74.28*
Griffleiste weiss	LZ46520	**CHF 84.–**	*77.99*
Griffleiste schwarz	LZ46560	**CHF 84.–**	*77.99*

Flachschirm-Haube

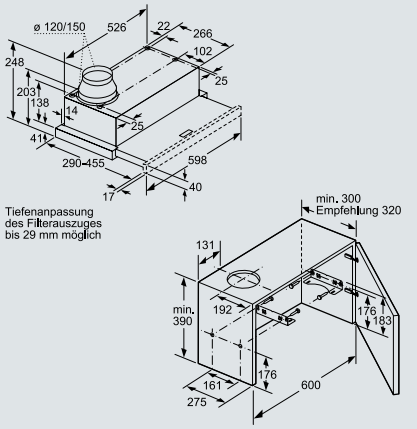

LI64MA520C Masse in mm

*Gemäss EU-Regulierung Nr. 65/2014
Die angegebenen Preise sind unverbindliche Preisempfehlungen; unsere Händler sind in der Gestaltung frei.

Lüfterbausteine.



LB88574 Edelstahl — **CHF 1'850.–** *CHF 1'717.73*

exkl. vRG **CHF 2.49** / CHF 2.31

Betriebsart und Leistung
- Wahlweise Abluft- oder Umluftbetrieb
- Für Umluftbetrieb wird ein Aktivkohlefilter (Sonderzubehör) benötigt
- Abluftleistung nach DIN/EN 61591: max. Normalbetrieb 630 m³/h, Intensivstufe 730 m³/h
- Geräusch bei max. Normalbetrieb 630 m³/h: 52 dB(A), entspricht 65 dB(A) re 1 pW nach DIN/EN 60704-2-13

Komfort
- Metallfettfilter, spülmaschinengeeignet
- Intensivstufe mit automatischer Rückstellung
- Kurzhubtasten mit LED-Anzeige
- 3 Leistungsstufen und 1 Intensivstufe

Design
- **Randabsaugung**
- Filterabdeckung aus Edelstahl
- Arbeitsplatzbeleuchtung mit 2 × LED-Spot 1 W

Umwelt und Sicherheit
- Energie-Effizienz-Klasse: C*
- Durchschnittlicher Energieverbrauch: 105,1 kWh/Jahr*
- Lüfter-Effizienz-Klasse: C*
- Beleuchtungs-Effizienz-Klasse: A*
- Fettfilter-Effizienz-Klasse: D*

Sonderzubehör
Starterset für Umluftbetrieb LZ55750 **CHF 179.–***/166.20*

Lüfterbaustein

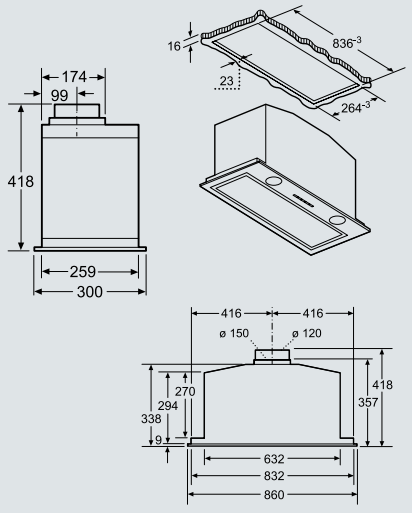

LB88574 Masse in mm

LB78574 Edelstahl — **CHF 1'640.–** *CHF 1'552.75*

exkl. vRG **CHF 2.49** / CHF 2.31

Betriebsart und Leistung
- Wahlweise Abluft- oder Umluftbetrieb
- Für Umluftbetrieb wird ein Aktivkohlefilter (Sonderzubehör) benötigt
- Abluftleistung nach DIN/EN 61591: max. Normalbetrieb 630 m³/h, Intensivstufe 730 m³/h
- Geräusch bei max. Normalbetrieb 630 m³/h: 53 dB(A), entspricht 66 dB(A) re 1 pW nach DIN/EN 60704-2-13

Komfort
- Metallfettfilter, spülmaschinengeeignet
- Intensivstufe mit automatischer Rückstellung
- Kurzhubtasten mit LED-Anzeige
- 3 Leistungsstufen und 1 Intensivstufe

Design
- **Randabsaugung**
- Filterabdeckung aus Edelstahl
- Arbeitsplatzbeleuchtung mit 2 × LED-Spot 1 W

Umwelt und Sicherheit
- Energie-Effizienz-Klasse: C*
- Durchschnittlicher Energieverbrauch: 105,7 kWh/Jahr*
- Lüfter-Effizienz-Klasse: C*
- Beleuchtungs-Effizienz-Klasse: A*
- Fettfilter-Effizienz-Klasse: D*

Sonderzubehör
Starterset für Umluftbetrieb LZ55750 **CHF 179.–***/166.20*

Lüfterbaustein

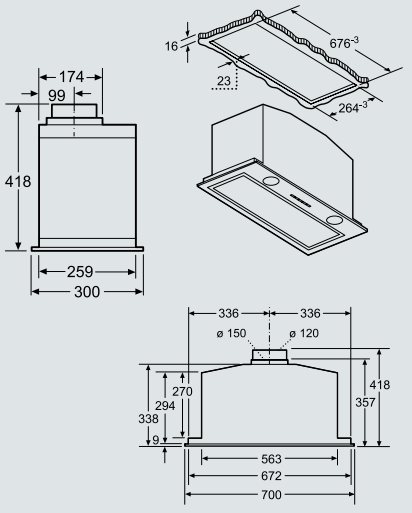

LB78574 Masse in mm

LB57574 Edelstahl — **CHF 1'420.–** *CHF 1'318.48*

exkl. vRG **CHF 2.49** / CHF 2.31

Betriebsart und Leistung
- Wahlweise Abluft- oder Umluftbetrieb
- Für Umluftbetrieb wird ein Aktivkohlefilter (Sonderzubehör) benötigt
- Abluftleistung nach DIN/EN 61591: max. Normalbetrieb 560 m³/h, Intensivstufe 610 m³/h
- Geräusch bei max. Normalbetrieb 560 m³/h: 50 dB(A), entspricht 67 dB(A) re 1 pW nach DIN/EN 60704-2-13

Komfort
- Metallfettfilter, spülmaschinengeeignet
- Intensivstufe mit automatischer Rückstellung
- Kurzhubtasten mit LED-Anzeige
- 3 Leistungsstufen und 1 Intensivstufe

Design
- **Randabsaugung**
- Filterabdeckung aus Edelstahl
- Arbeitsplatzbeleuchtung mit 2 × LED-Spot 1 W

Umwelt und Sicherheit
- Energie-Effizienz-Klasse: C*
- Durchschnittlicher Energieverbrauch: 80,1 kWh/Jahr*
- Lüfter-Effizienz-Klasse: C*
- Beleuchtungs-Effizienz-Klasse: A*
- Fettfilter-Effizienz-Klasse: D*

Sonderzubehör
Starterset für Umluftbetrieb LZ55750 **CHF 179.–***/166.20*

Lüfterbaustein

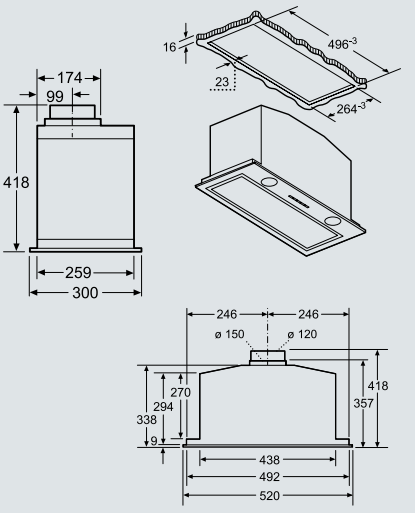

LB57574 Masse in mm

*Gemäss EU-Regulierung Nr. 65/2014
Die angegebenen Preise sind unverbindliche Preisempfehlungen; unsere Händler sind in der Gestaltung frei.

Lüfterbausteine.

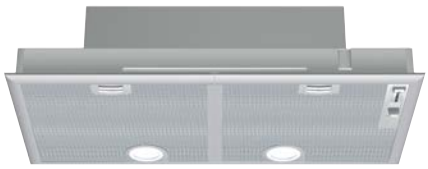

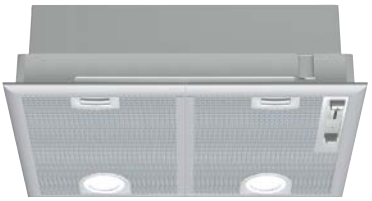



LB75565 Silbermetallic
CHF 1'100.– *CHF 1'021.36*

exkl. vRG **CHF 2.49** / CHF 2.31

Betriebsart und Leistung
- Wahlweise Abluft- oder Umluftbetrieb
- Für Umluftbetrieb wird ein Aktivkohlefilter (Sonderzubehör) benötigt
- Abluftleistung nach DIN/EN 61591 max. Normalbetrieb 370 m³/h Intensivstufe 610 m³/h
- 2 Hochleistungsgebläse
- Geräusch min./max. Normalstufe: 38/56 dB*

Komfort
- Metallfettfilter, spülmaschinengeeignet
- Schiebeschalter
- 3 Leistungsstufen und 1 Intensivstufe

Design
- Arbeitsplatzbeleuchtung mit 2 × LED-Spot 2,15W (Niedervolt)

Umwelt und Sicherheit
- Energie-Effizienz-Klasse: C*
- Durchschnittlicher Energieverbrauch: 79.5 kWh/Jahr*
- Lüfter-Effizienz-Klasse: D*
- Beleuchtungs-Effizienz-Klasse: A*
- Fettfilter-Effizienz-Klasse: C*

Sonderzubehör
Aktivfilter LZ73050 **CHF 64.–**/*59.42*

Lüfterbaustein

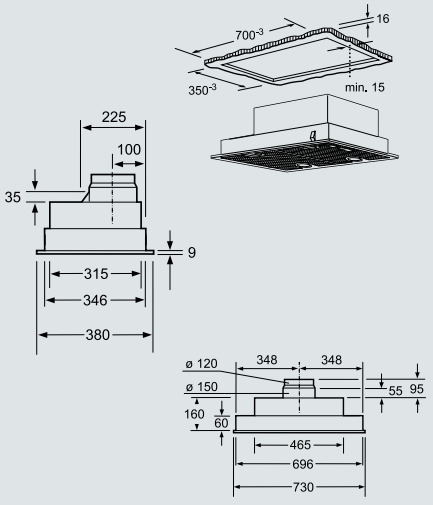

LB75565 Masse in mm

LB55565CH Silbermetallic
CHF 1'030.– *CHF 956.36*

exkl. vRG / CHF 2.31

Betriebsart und Leistung
- Wahlweise Abluft- oder Umluftbetrieb
- Für Umluftbetrieb wird ein Aktivkohlefilter (Sonderzubehör) benötigt
- Abluftleistung nach DIN/EN 61591 max. Normalbetrieb 360 m³/h Intensivstufe 590 m³/h
- 2 Hochleistungsgebläse
- Geräusch min./max. Normalstufe: 38/56 dB*

Komfort
- Metallfettfilter, spülmaschinengeeignet
- Schiebeschalter
- 3 Leistungsstufen und 1 Intensivstufe

Design
- Arbeitsplatzbeleuchtung mit 2 × LED-Spot 2,15W (Niedervolt)

Umwelt und Sicherheit
- Energie-Effizienz-Klasse: C*
- Durchschnittlicher Energieverbrauch: 78.1 kWh/Jahr*
- Lüfter-Effizienz-Klasse: D*
- Beleuchtungs-Effizienz-Klasse: A*
- Fettfilter-Effizienz-Klasse: C*

Sonderzubehör
Aktivfilter LZ73050 **CHF 64.–**/*59.42*

Lüfterbaustein

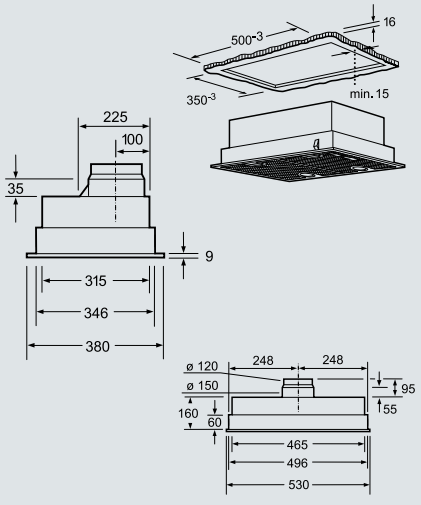

LB55565CH Masse in mm

LB53NAA30 Silbermetallic
CHF 620.– *CHF 575.67*

exkl. vRG **CHF 2.49** / CHF 2.31

Betriebsart und Leistung
- Wahlweise Abluft- oder Umluftbetrieb
- Für Umluftbetrieb wird ein Starterset (Sonderzubehör) benötigt.
- Abluftleistung nach DIN/EN 61591: max. 300 m³/h
- Geräusch min./max. Normalstufe: 46/61 dB*

Komfort
- Metallfettfilter, spülmaschinengeeignet
- 3 Leistungsstufen
- Drucktastenschalter

Design
- Arbeitsplatzbeleuchtung mit 2 xLED 3W E14

Umwelt und Sicherheit
- Energie-Effizienz-Klasse: D*
- Durchschnittlicher Energieverbrauch: 66.7 kWh/Jahr*
- Lüfter-Effizienz-Klasse: E*
- Beleuchtungs-Effizienz-Klasse: D*
- Fettfilter-Effizienz-Klasse: D*

Sonderzubehör
Starterset für Umluftbetrieb LZ10INT00 **CHF 95.–**/*88.21*

Lüfterbaustein

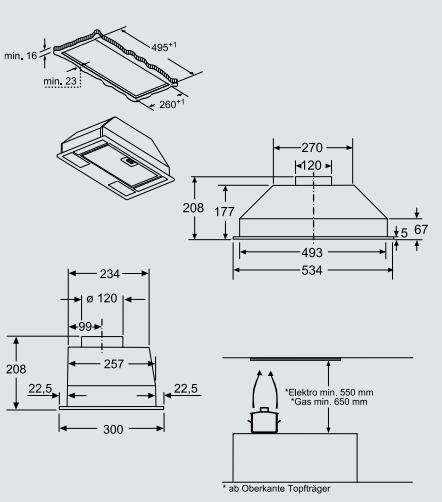

LB53NAA30 Masse in mm

*Gemäss EU-Regulierung Nr. 65/2014
Die angegebenen Preise sind unverbindliche Preisempfehlungen; unsere Händler sind in der Gestaltung frei.

Zwischenbau-Haube.

60 cm breit



LE63MAC00 **CHF 710.–**
Silbermetallic *CHF 659.24*

exkl. vRG / CHF 2.31

Betriebsart und Leistung
- Wahlweise Abluft- oder Umluftbetrieb
- Abluftleistung nach DIN/EN 61591 max. 360 m³/h
- 2 Hochleistungsgebläse

Komfort
- Metallfettfilter, spülmaschinengeeignet

Bedienung
- Drucktastenschalter
- 3 Leistungsstufen

Design
- Arbeitsplatzbeleuchtung mit 2 xLED 3W E14

Umwelt und Sicherheit
- Energie-Effizienz-Klasse: D*
- Durchschnittlicher Energieverbrauch: 65.7 kWh/Jahr*
- Lüfter-Effizienz-Klasse: E*
- Beleuchtungs-Effizienz-Klasse: A*
- Fettfilter-Effizienz-Klasse: C*
- Geräusch min./max. Normalstufe: 52/62 dB*

Sonderzubehör
Aktivkohlefilter LZ10IMA00 **CHF 59.–**/ *54.78*

Zwischenbau-Haube

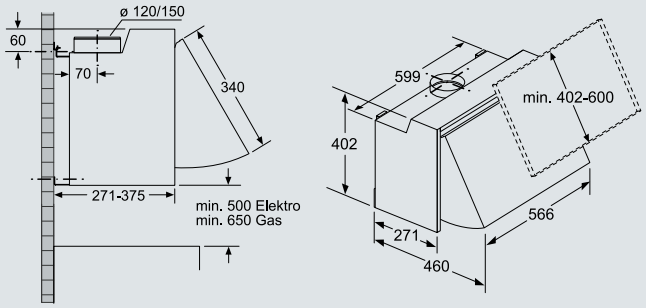

LE63MAC00 Masse in mm

Unterbau-Haube.



LU29051 60 cm **CHF 1'010.–**
Edelstahl *CHF 937.79*

LU29251 90 cm **CHF 1'120.–**
Edelstahl *CHF 1'039.93*

exkl. vRG **CHF 2.49** / CHF 2.31

Betriebsart und Leistung
- Wahlweise Abluft- oder Umluftbetrieb
- Für Umluftbetrieb wird ein Aktivkohlefilter (Sonderzubehör) benötigt
- Abluftleistung nach DIN/EN 61591: max. 360 m³/h

Komfort
- Metallfettfilter, spülmaschinengeeignet

Bedienung
- Elektronische Steuerung über Kurzhubtasten
- 3 Leistungsstufen

Design
- Arbeitsplatzbeleuchtung mit 2 × LED-Spot 2,1W

Umwelt und Sicherheit
- Energie-Effizienz-Klasse: D*
- Durchschnittlicher Energieverbrauch: 96.8 kWh/Jahr*
- Lüfter-Effizienz-Klasse: E*
- Beleuchtungs-Effizienz-Klasse: A*
- Fettfilter-Effizienz-Klasse: C*

Technische Informationen
- Zur Montage unter einem Hängeschrank oder an der Wand
- Abluftstutzen ø 120 mm
- Geräusch min./max. Normalstufe: 48/69 dB*

Sonderzubehör
Aktivkohlefilter LZ24000 **CHF 59.–**/ *54.78*

Unterbau-Haube

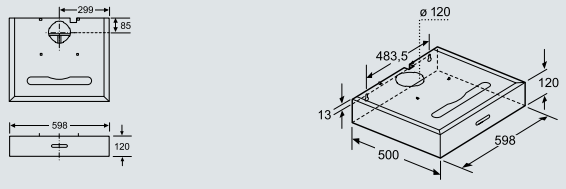

LU29051 60 cm

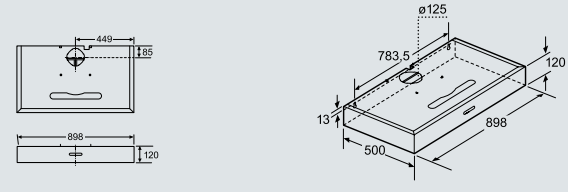

LU29251 90 cm Masse in mm

*Gemäss EU-Regulierung Nr. 65/2014
Die angegebenen Preise sind unverbindliche Preisempfehlungen; unsere Händler sind in der Gestaltung frei.

Unterbau-Hauben.





LU63LCC20 (siehe Abb.) **CHF 500.–**
Weiss *CHF 464.25*

LU63LCC50 **CHF 620.–**
Edelstahl *CHF 575.67*

exkl. vRG / CHF 2.31

Betriebsart und Leistung
- Wahlweise Abluft- oder Umluftbetrieb
- Abluftleistung nach DIN/EN 61591: max. 350 m³/h
- Geräusch min./max. Normalstufe: 56/72 dB(A)

Komfort
- Metallfettfilter, spülmaschinengeeignet
- 3 Leistungsstufen

Design
- Arbeitsplatzbeleuchtung LED 2 × 4 W
- **Zur Montage unter einem Hängeschrank oder an der Wand**

Umwelt und Sicherheit
- Energie-Effizienz-Klasse: D*
- Durchschnittlicher Energieverbrauch: 93,6 kWh/Jahr*
- Lüfter-Effizienz-Klasse: E*
- Beleuchtungs-Effizienz-Klasse: E*
- Fettfilter-Effizienz-Klasse: C*

Sonderzubehör

Aktivkohlefilter	LZ27001	**CHF**	**59.–**/ *54.78*

LU62LFA21C **CHF 370.–**
Weiss *CHF 343.55*

exkl. vRG **CHF 2.49** / CHF 2.31

Betriebsart und Leistung
- Wahlweise Abluft- oder Umluftbetrieb
- Für Umluftbetrieb wird ein Aktivkohlefilter (Sonderzubehör) benötigt
- Abluftleistung nach DIN/EN 61591: max. 250 m³/h
- Geräusch min./max. Normalstufe: 53/68 dB*

Komfort
- Vliesfilter
- 3 Leistungsstufen
- Schiebeschalter
- Stufenlos verstellbarer Luftleitschirm aus Glas

Design
- **Zur Montage unter einem Hängeschrank oder an der Wand**
- Arbeitsplatzbeleuchtung mit 1 xLED 4W E14

Umwelt und Sicherheit
- Energie-Effizienz-Klasse: D*
- Durchschnittlicher Energieverbrauch: 69.3 kWh/Jahr*
- Lüfter-Effizienz-Klasse: E*
- Beleuchtungs-Effizienz-Klasse: E*
- Fettfilter-Effizienz-Klasse: D*

Sonderzubehör

Metallfettfilter	LZ16020	**CHF**	**55.–**/ *51.07*
Fettfilter	LZ23040	**CHF**	**41.–**/ *38.07*
Aktivkohlefilter	LZ27001	**CHF**	**59.–**/ *54.78*

Unterbau-Hauben

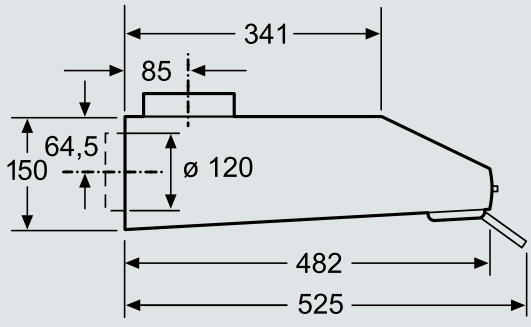

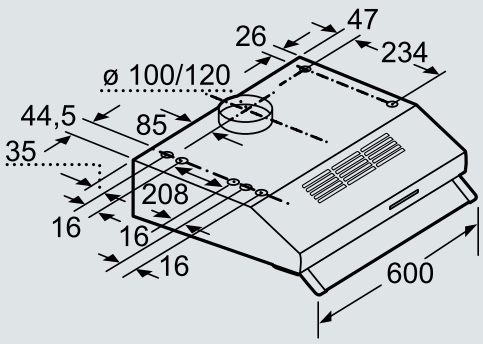

LU63LCC.0 LU62LFA21C

Masse in mm

*Gemäss EU-Regulierung Nr. 65/2014
Die angegebenen Preise sind unverbindliche Preisempfehlungen; unsere Händler sind in der Gestaltung frei.

Das cleanAir-Umluftmodul.

Höhere Leistung, weniger Gerüche: das cleanAir-Umluftmodul.

Der langlebige Filterblock aus mehreren Lagen Aktivkohleschaummatten vergrössert die Filteroberfläche um ein Vielfaches. So werden die Lüfterleistung und die Geruchsreduzierung stark verbessert. Dabei arbeitet das cleanAir-Umluftmodul im Vergleich zu herkömmlichen Umluftlösungen ausgesprochen geräuscharm. Das cleanAir-Umluftmodul kann als Sonderzubehör in ausgewählten Siemens-Dunstabzügen eingesetzt werden.

cleanAir-Umluftmodul LZ57000 **CHF 741.–**



Montage auf dem Aussenkanal

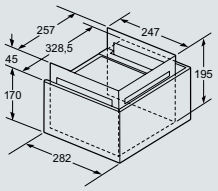

Montage auf dem Innenkanal

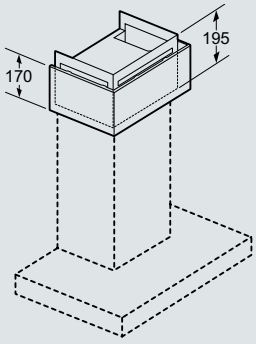

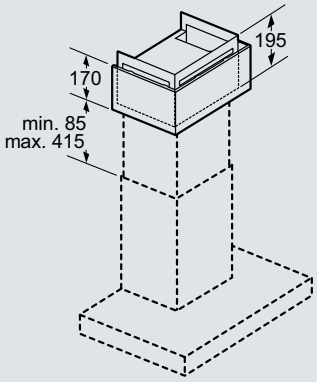

Masse in mm



cleanAir-Umluftmodul LZ57600 **CHF 797.–**
CHF 740.02



Montage auf dem Aussenkanal

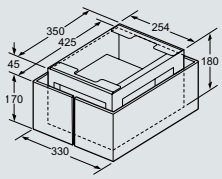

Montage auf dem Innenkanal

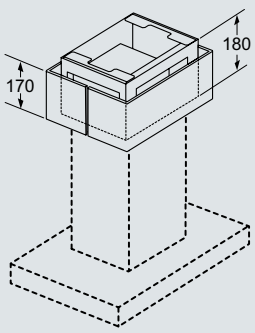

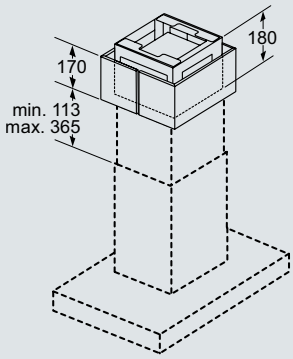

Masse in mm

cleanAir-Umluftmodul LZ57300 **CHF 741.–**
CHF 688.02



Montage auf dem Aussenkanal

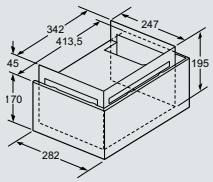

Montage auf dem Innenkanal

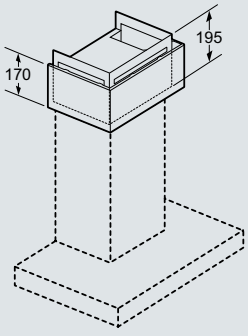

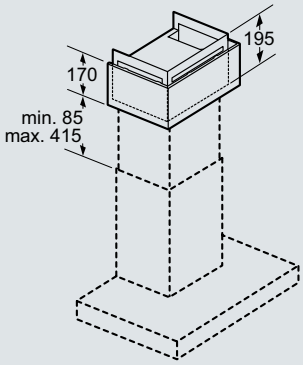

Masse in mm

Sonderzubehör.

Insel-Hauben LF91BUV50/LF98BIP50/LF97BCP50

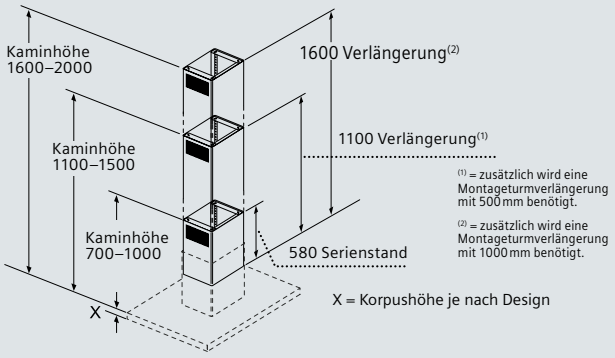

(1) = zusätzlich wird eine Montageturmverlängerung mit 500 mm benötigt.

(2) = zusätzlich wird eine Montageturmverlängerung mit 1000 mm benötigt.

X = Korpushöhe je nach Design

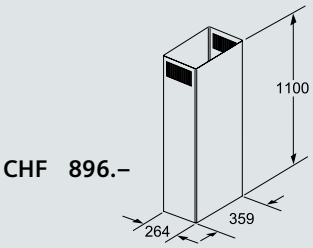

CHF 896.–

Bestell-Nr. LZ12285(1)
Abluft- und Umluftbetrieb

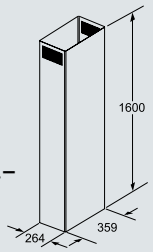

CHF1'093.–

Bestell-Nr. LZ12385(2)
Abluft- und Umluftbetrieb

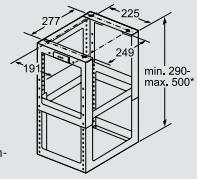

CHF 228.–
CHF 211.70
Bestell-Nr. LZ12510
* höhenverstellbar in 10-mm-Abständen.

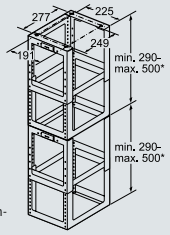

CHF 417.–

Bestell-Nr. LZ12530
* höhenverstellbar in 10-mm-Abständen.

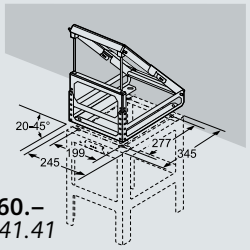

CHF 260.–
CHF 241.41
Bestell-Nr. LZ12310
Adapter für Schrägen links/rechts

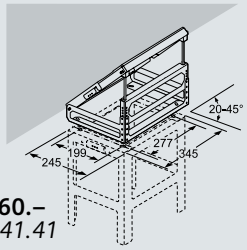

CHF 260.–
CHF 241.41
Bestell-Nr. LZ12410
Adapter für Schrägen vorne/hinten

Masse in mm

Wand-Hauben
LC91BUV50
LC91BUR50
LC98BIP50
LC97BCP50
LC67BCP50

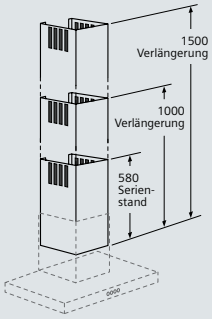

Bestell-Nr. LZ12265
Abluft/Umluft
CHF 480.–
CHF 445.68

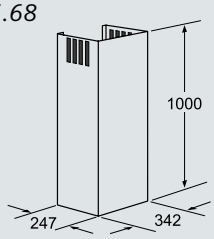

Bestell-Nr. LZ12365
Abluft/Umluft
CHF 628.–
CHF 583.10

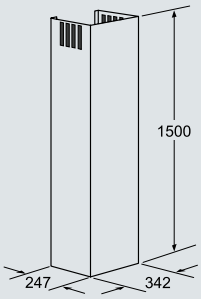

Masse in mm

LC96BBM50
LC66BBM50
LC96BBC80
LC66BBC50
LC97GHM50

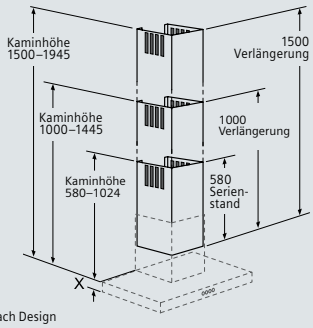

X = Korpushöhe je nach Design

Bestell-Nr. LZ12250
Abluft/Umluft
CHF 480.–

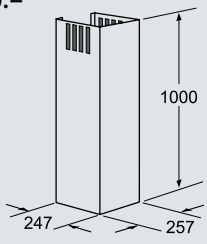

Bestell-Nr. LZ12350
Abluft/Umluft
CHF 628.–

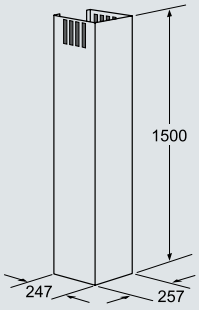

Masse in mm

---

cleanAir-Umluftmodul für Flachschirm-Hauben LZ46830

CHF 584.– *CHF 542.25*

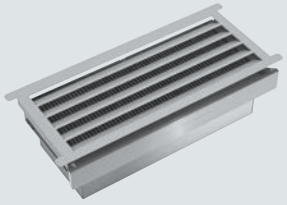

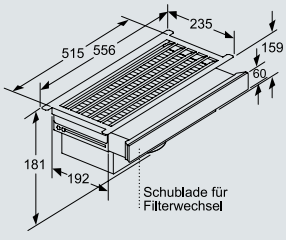

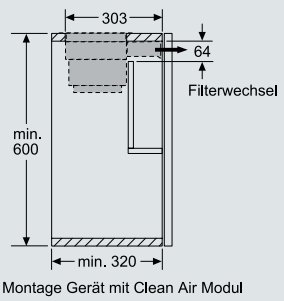

Montage Gerät mit Clean Air Modul

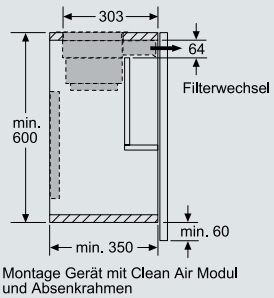

Montage Gerät mit Clean Air Modul und Absenkrahmen

Masse in mm


12:04
SIEMENS
SIEMENS
SIEMENS
hyper
Fresh
hyper
Fresh



Vorteile, die Sie nicht kaltlassen werden.

Die innovativen Kältegeräte von Siemens.

Energie sparen serienmässig: die Kältegeräte mit Energie-Effizienz-Klasse A++ und A+++.
Dank verbrauchsarmen Kompressoren, hochwirksamer Isolierung und optimalem Kältekreislauf verbrauchen Siemens-Kältegeräte beeindruckend wenig Strom. So kühlen alle in der Energie-Effizienz-Klasse A++. Und die besten sind sogar mit A+++ ausgezeichnet.

Lebensmittel bleiben bis zu 3 × länger frisch: hyperFresh premium 0 °C.
Für eine längere Frischhaltung sind sowohl Temperatur als auch Luftfeuchtigkeit entscheidend. Die hyperFresh-premium-0°C-Schubladen – eine für Obst und Gemüse mit Feuchtigkeitsregler sowie eine für Fisch und Fleisch – bieten dank unterschiedlicher Luftfeuchtigkeit überzeugende Vorteile. So bleiben Lebensmittel bis zu 3 × länger frisch und die Vitamine wesentlich länger erhalten. Auch vermeiden die separaten Fächer unangenehme Geruchsübertragungen.

Garantiert länger frische Lebensmittel: freshSense.
Unterschiedliche Umgebungstemperaturen sowie Art und Umfang der gelagerten Lebensmittel führen unter anderem zu Temperaturveränderungen im Inneren des Kühlschranks. Und damit das keine Auswirkungen auf Ihre Lebensmittel hat, reagieren die intelligenten Sensoren von freshSense, sobald ein Temperaturunterschied entsteht. Sie übernehmen dann sofort die Steuerung der Kühlung. Das garantiert stets eine konstante Temperatur im Kühlschrank und erhöht somit die Haltbarkeit und Frische der Lebensmittel.

Ihr Haushalt in einer App: Home Connect.
Bedienen Sie Ihre Siemens Hausgeräte mit Home Connect – von wo Sie wollen, wann Sie wollen. Home is where your app is.



Die Frischesysteme von Siemens.
Fit, unabhängig, nachhaltig. So lauten drei wichtige Wertvorstellungen des modernen Menschen. Im Trend liegt heute der Genuss von frischen Lebensmitteln, auf die man jederzeit zugreifen möchte. Um diesem Bedürfnis in noch höherem Masse gerecht zu werden, führt Siemens in den Privathaushalt ein:

- hyperFresh premium (3 × länger frisch)
- hyperFresh plus (2 × länger frisch)
- hyperFresh

	hyperFresh premium	Kühlen
Kopfsalat	10	3
Pfirsiche	34	12
Spargel	14	3
Kohlrabi	60	7
Hühnerbrust	6	2
Rindfleisch	7	2

Lagerzeiten (in Tagen)

hyperFresh: länger frisch

Ob Aprikosen, Broccoli oder Nüsslisalat – in der hyperFresh-Schublade lässt sich der Feuchtigkeitsgehalt auf das Eingelagerte abstimmen und einfach manuell per Schieberegler einstellen. So bleibt alles länger knackig und frisch.

Temperatur	Bis zu 2 – 4 °C kälter als im restlichen Kühlraum
Feuchtigkeits-kontrolle	Mit einem Schieberegler lässt sich die Feuchtigkeit in der hyperFresh-Schublade an den Inhalt anpassen.
Empfohlene Lebensmittel	Obst und Gemüse
Ihr Nutzen	Obst und Gemüse bleiben in der hyperFresh-Schublade dank Feuchtigkeitsregler länger frisch.



Frisch, frischer, hyperFresh.

hyperFresh plus: bis zu 2 × länger frisch

Mit einem Regler lässt sich die Feuchtigkeit in der hyperFresh-plus-Schublade an den Inhalt anpassen. Bei optimaler Feuchtigkeit bleiben Geschmack, Vitamine und Nährstoffe länger erhalten.

hyperFresh premium: bis zu 3 × länger frisch

Für eine längere Frischhaltung sind sowohl Temperatur als auch Luftfeuchtigkeit entscheidend. Die hyperFresh-premium-0 °C-Schubladen – eine für Obst und Gemüse mit Feuchtigkeitsregler sowie eine für Fisch und Fleisch – bieten dank unterschiedlicher Luftfeuchtigkeit überzeugende Vorteile. So bleiben Lebensmittel bis zu 3 x länger frisch und die Vitamine wesentlich länger erhalten. Auch vermeiden die separaten Fächer unangenehme Geruchsübertragungen.

	Bis zu 2 – 4 °C kälter als im restlichen Kühlraum	Konstant nahe 0 °C
	Mit einem Drückregler lässt sich die Feuchtigkeit in der hyperFresh-plus-Schublade an den Inhalt anpassen.	Mit einem Drehregler lässt sich die Feuchtigkeit in der hyperFresh-premium-Schublade an den Inhalt anpassen.
	Fisch und Fleisch Obst und Gemüse	**Trockene Zone:** niedrige Luftfeuchtigkeit für Fisch, Fleisch und Eier **Feuchte Zone:** hohe Luftfeuchtigkeit für Obst und Gemüse
	Eine Schublade hält Fisch und Fleisch bis zu 2 × länger frisch und lässt sich flexibel entnehmen.	Alle Lebensmittel bleiben bis zu 3 × länger frisch mit den hyperFresh-premium-0 °C-Schubladen.



Gross gedacht bis ins kleinste Detail.

Die neuen Kühl- und Gefriergeräte überzeugen mit ihrer einzigartigen Kombinierbarkeit und integrierten Extras.

easy Installation

Noch einfacher einzubauen durch vormontierte Schrauben: easyInstallation.
Für einen ebenso schnellen wie sicheren und unkomplizierten Einbau der Perfect-Match-Geräte sind fast alle Halterungen einschliesslich der Schrauben zum Fixieren bereits vormontiert. So braucht man nur noch die Schrauben mithilfe eines Schraubenziehers einzudrehen – und das neue Kühlgerät ist perfekt in die Küchenzeile integriert.

Übereinander oder nebeneinander – immer perfekt.

modularFit bietet viele verschiedene Möglichkeiten, um Ihre Geräte übereinander oder nebeneinander einzubauen.

modularFit

Kombinieren Sie Ihre Kühl- und Gefrierschränke, wie es Ihnen passt: modularFit.
Ob über- oder nebeneinander: Stellen Sie, dank Anti Condensation Technology, Ihre individuelle Kombination aus Kühl- und Gefriergerät zusammen. Dabei verhindert die neuartige Technologie die Entstehung von Feuchtigkeit zwischen den Geräten. So passen Sie Ihre Kühlung Ihrer Küche und Ihrem Leben an. Mit modularFit.



160 cm*

KI21RAD30
KI21RAD40
88 cm





72 cm

GI11VAD30H
GI11VAD40

174 cm*

KI31RAD30
KI31RAD40
102 cm





72 cm

GI11VAD30H
GI11VAD40

176 cm*

KI21RAD30
KI21RAD40
88 cm





88 cm

GI21VAD30
GI21VAD40

190 cm*

KI31RAD30
KI31RAD40
102 cm





88 cm

GI21VAD30
GI21VAD40

194 cm*

KI41RAD30
KI41RAD40
KI41FAD30
KI41FAD40
122 cm





72 cm

GI11VAD30H
GI11VAD40

210 cm*

KI41RAD30
KI41RAD40
KI41FAD30
KI41FAD40
122 cm





88 cm

GI21VAD30
GI21VAD40

212 cm*

KI51FAD30
140 cm





72 cm

GI11VAD30H
GI11VAD40

* Alle Höhenangaben ohne Zwischenboden

Die wichtigsten Ausstattungsmerkmale.





Fügt sich passgenau ein: kein Seitenabstand nötig.
Smart-Engineering macht's möglich: Die neuen Siemens-coolFlex-Kühlgeräte sind mit der Skin-Kondensor-Technologie ausgestattet, die es ermöglicht, dass diese passgenau und platzsparend ohne Abstand zu den beiden Seitenwänden aufgestellt werden können.



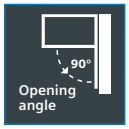

Siemens-Kältegeräte mit 90°-Türöffnungswinkel: passen an jede Wand.
Verschenken Sie keinen Zentimeter Platz mehr. Denn die neuen Kältegeräte von Siemens können Sie jetzt endlich ganz ohne Seitenwandabstand stellen. Ganz gleich, ob auf der linken oder rechten Seite Ihrer Küche – dank innovativer Scharniertechnik lassen sich die Schubladen auch bei einem 90°-Türöffnungswinkel herausziehen. Dies ermöglicht besten Bedienkomfort.





Immer sicher geschlossen:
der softEinzug mit Türdämpfung.
Durch den softEinzug wird die Tür der Kältegeräte immer zuverlässig geschlossen. Zusätzlich ist eine Türdämpfung in den Flachscharnieren integriert. So lassen sich selbst schwere Türfronten ein Geräteleben lang leicht und sicher schliessen.





antiFingerPrint:
weniger putzen.
Die hochwertigen Edelstahlflächen der Kühlschranktüren sind mit einem speziellen Belag überzogen: Die antiFinger-Print-Beschichtung macht Schluss mit den lästigen Fingerabdrücken auf dem Edelstahl.



LED

Alles im Blick: die LED-Kühlraumbeleuchtung.
Die ebenso energieeffizienten wie langlebigen Power-LED-Lampen leuchten den Innenraum von oben bis unten perfekt aus. Und die leicht nach hinten abgeschrägte Lichtführung bietet den Vorteil, dass die Leuchte weder blenden noch zugestellt werden kann.



touchControl

Separate Temperaturregelung mit touchControl.
Alle Kühlschrankfunktionen werden durch eine leichte Berührung des übersichtlichen touchControl-Bedienfelds gesteuert. Besonders praktisch: Die Temperaturregulierung von Gefrier- und Kühlraum ist dank der separaten Kühlkreisläufe getrennt voneinander zu steuern.



multiAirflow-System

multiAirflow-System:
Sorgt für gleichmässige Kühlung auf allen Ebenen
Für konstante Temperaturen verteilt das multiAirflow-System die Luft gleichmässig im Kühlraum. Frisch eingelagerte Lebensmittel werden schneller abgekühlt. Und die frische Qualität der Lebensmittel bleibt damit länger erhalten.



separateControl: Elektronikanzeige und Tür-Elektronik.
Steuern Sie alle Funktionen und Sensoren durch eine leichte Berührung über das übersichtliche und flächenbündige LCD-Bedienfeld. Regeln Sie zum Beispiel die drei Kühlkreisläufe von Kühlschrank, Gefrierfach und hyperFresh-0 °C-premium-Schublade separat. superKühlen und -Gefrieren: Temperatur im Kühl- und Gefrierabteil getrennt einstell- und ablesbar.

Weitere Ausstattungsmerkmale.



flexShelf

flexShelf:
stellt sich flexibel auf Ihren Platzbedarf ein.
Das flexShelf setzt sich aus zwei miteinander verbundenen Abstellflächen zusammen. Unter der oberen Ablage aus bruchsicherem safetyGlas ist eine zweite Ablage mit Metallstreben befestigt. Diese ist flexibel nach unten herauszuziehen und genauso leicht wieder direkt unter der Glasablage zu fixieren.



Alles schnell griffbereit: ausziehbare Glasablagen.
Für mehr Komfort beim Beladen und Entnehmen der Lebensmittel lassen sich die robusten Glasablagen bis zu 15 cm vorziehen – leichtgängig und kippstabil selbst im vollbeladenen Zustand. So behält man alles bestens im Blick.



easyLift

easyLift-Türabsteller:
stufenlos höhenverstellbar.
Die neuen Türabsteller lassen sich jetzt ganz bequem stufenlos in der Höhe verstellen. Und das praktischerweise selbst in beladenem Zustand. Das bietet Ihnen die Möglichkeit, die Innentür problemlos nach Ihren Bedürfnissen zu gestalten.



varioShelf

varioShelf:
Flexibel auf jeden Lagerbedarf einstellbar.
Das varioShelf besteht aus zwei getrennten, 14 cm tiefen Abstellflächen, deren vordere je nach Lagerbedürfnis variabel ist. Nebeneinander platziert ergeben beide eine ganze Abstellfläche. Wird die vordere Glasplatte unter die hintere geschoben, schafft das vorne Raum für hohes Kühlgut.

Kein Raum für Frost …



noFrost

noFrost-Technik:
nie wieder abtauen.
Bei noFrost leitet ein Umluftsystem die Luftfeuchtigkeit aus dem Kühlraum ab. Folge: Die Luft bleibt trocken. Dies verhindert zuverlässig die Bildung von Eis an den Geräteinnenseiten oder von Reif auf den Lebensmitteln. Das spart viel Zeit und viel Energie.



lowFrost

lowFrost-Technik:
Schnelles Abtauen leicht gemacht.
Bei Reif- und Frostbildung erhöht sich der Stromverbrauch der Kältegeräte. Dank innovativer lowFrost-Technik mit speziellem Verdampfer ist bei den neuen Siemens-Kältegeräten nicht nur die Eisbildung deutlich geringer und homogener, sondern auch das Abtauen deutlich schneller als bei herkömmlichen Systemen.



auto superFreezing

auto superFreezing: beste Ergebnisse beim Einlagern kleinerer Mengen neuer Lebensmittel.
Sensoren erkennen einen Temperaturanstieg und das Gerät kühlt automatisch maximal herunter. So unterbrechen neu eingelagerte Speisen den Gefrierprozess nicht, da sie bereits gefrorene Ware nicht auftauen.



Taste superGefrieren:
Supergrosse Mengen superschnell einfrieren.
Um beim Einlagern neuer Lebensmittel ein Antauen bereits gefrorener Waren zu verhindern, aktivieren Sie einfach bis zu 24 Stunden vorher die superGefrieren-Funktion. Das Gerät wird dann auf bis zu – 30 °C automatisch heruntergekühlt, sodass neu eingelagerte warme Speisen den Gefrierprozess nicht unterbrechen.

… aber viel Platz für Komfort.



bigBox

bigBox:
ideal für grosses Gefriergut und vieles mehr.
Die bigBox ist 29 cm hoch und bietet damit Platz z. B. für eine ganze Gans. Aber auch mehrere Pizzen und grosse Gefrierdosen oder Portionen können hier problemlos gestapelt werden.



varioZone

varioZone:
flexible Nutzung des Gefrierraums.
Schubladen und auch die Glasplatten zwischen den Schubladen lassen sich herausnehmen – damit können Sie Ihren Platzbedarf individuell selbst gestalten.

Kälte- und Gefriergeräte – das Einbausortiment im Überblick.

Nutzen Sie die nachstehende Übersicht und finden Sie schnell und unkompliziert das passende Gerät.

Geräte-bezeichnung	Nischen-höhe in mm	Energie	Energie-verbrauch kWh/Jahr	noFrost	LED-Licht	Tür-dämp-fung	hyperFresh plus	hyperFresh premium Nutzinhalt in l	Nutzinhalt in l			Seite
									Gesamt	Kühlen	Gefrieren	
		Energy		noFrost	LED	softClose	hyperFresh plus	hyperFresh premium 0°C				
Kühlschränke mit Gefrierfach												
KI82FPD30H	1775	A++	220	–	■	■	–	83	269	254	15	183
KI52FAD30	1400	A++	197	–	■	■	–	60	207	191	16	185
KI42FAD40	1225	A+++	127	–	■	■	–	59	169	154	15	186
KI42FAD30	1225	A++	184	–	■	■	–	60	172	156	16	186
KI82LAD40H	1775	A+++	141	–	■	■	■	–	287	252	35	192
KI82LAD30H	1775	A++	211	–	■	■	■	–	288	253	35	192
KI72LAD40	1580	A+++	132	–	■	■	■	–	250	215	35	195
KI72LAD30H	1580	A++	198	–	■	■	■	–	250	215	35	195
KI52LAD40	1400	A+++	122	–	■	■	■	–	229	213	16	196
KI42LAD40H	1225	A+++	115	–	■	■	■	–	199	180	16	198
KI42LAD30H	1225	A++	173	–	■	■	■	–	196	180	16	198
KI32LAD40	1025	A+++	106	–	■	■	■	–	156	140	16	200
KI32LAD30H	1025	A++	159	–	■	■	■	–	156	140	16	200
KI22LAD40	880	A+++	99	–	■	■	■	–	127	111	16	202
KI22LAD30	880	A++	149	–	■	■	■	–	127	111	16	202
Kühlschränke ohne Gefrierfach												
KI81FPD30H	1775	A++	131	–	■	■	–	83	284	284	–	182
KI81FPD40H	1775	A+++	87	–	■	■	–	83	284	284	–	182
KI51FAD30	1400	A++	124	–	■	■	–	60	224	224	–	185
KI41FAD40	1225	A+++	80	–	■	■	–	59	187	187	–	187
KI41FAD30	1225	A++	120	–	■	■	–	60	189	189	–	187
KI81RAD30H	1775	A++	116	–	■	■	■	–	319	319	–	193
KI51RAD40	1400	A+++	72	–	■	■	■	–	247	247	–	196
KI41RAD40	1225	A+++	69	–	■	■	■	–	215	215	–	199
KI41RAD30	1225	A++	105	–	■	■	■	–	215	215	–	199
KI31RAD40	1025	A+++	67	–	■	■	■	–	174	174	–	201
KI31RAD30	1025	A++	100	–	■	■	■	–	174	174	–	201
KI21RAD40	880	A+++	65	–	■	■	■	–	145	145	–	203
KI21RAD30	880	A++	97	–	■	■	■	–	145	145	–	203
Kühl-Gefrier-Kombinationen												
KI86FPD40H	1775	A+++	162	■	■	■	–	55	223	156	67	184
KI87FPD30H	1775	A++	226	–	■	■	–	56	238	176	62	184
KI86SHD40	1775	A+++	151	–	■	■	■	–	260	186	74	190
KI86NAD30H	1775	A++	221	■	■	■	■	–	255	188	67	190
KI87SAD40H	1775	A+++	151	–	■	■	■	–	272	211	61	191
KI87SAD30H	1775	A++	226	–	■	■	■	–	272	211	61	191
KI77SAD40	1580	A+++	140	–	■	■	■	–	227	166	61	194
KI77SAD30H	1580	A++	203	–	■	■	■	–	233	172	61	194
Gefrierschränke												
GI81NAC30	1775	A++	243	■	–	–	–	–	211	–	211	205
GI41NAC30	1225	A++	188	■	–	–	–	–	127	–	127	205
GI31NAC30	1025	A++	168	■	–	–	–	–	97	–	97	205
GI21VAD40	880	A+++	104	–	–	■	–	–	95	–	95	206
GI21VAD30	880	A++	157	–	–	■	–	–	97	–	97	206
GI11VAD40	720	A+++	95	–	–	■	–	–	70	–	70	207
GI11VAD30H	720	A++	144	–	–	■	–	–	72	–	72	207
Unterbau-Kühlschränke												
KU15LA65CH	820	A++	140	–	–	■	–	–	125	110	15	204
KU15RA65H	820	A++	92	–	–	■	–	–	138	138	–	204

Kühlautomaten mit hyperFresh premium.

Integrierbar
Flachscharnier-Technik
softEinzug mit
Türdämpfung
hyperFresh premium 0°C





KI81FPD30H
mit Nullgradzone hyperFresh premium

CHF 4'200.–
CHF 3'899.72

Ab April 2019 erhältlich

exkl. vRG **CHF 29.92** / CHF 27.78

Türanschlag rechts, wechselbar
Türanschlag links + CHF 50.– netto

- Energieverbrauch: 131 kWh/Jahr
- Nutzinhalt gesamt: 284 l
- LED-Beleuchtung im Kühlteil

Komfort und Sicherheit
- Elektronische Temperaturregelung digital ablesbar
- freshSense – konstante Temperatur durch intelligente Sensortechnik
- superKühlen mit automatischer Deaktivierung
- Warnton bei offener Tür
- Integrierbar Flachscharnier-Technik, softClose mit Türdämpfung

Kühlteil
- 284 l Nutzinhalt
- 7 Abstellflächen aus Sicherheitsglas (6 höhenverstellbar), davon 1 × varioShelf teilbar und unterschiebbar, 1 × easyAccess shelf, ausziehbar
- 5 Türabsteller, davon 1 × Butter-/Käsefach

Frischhaltesystem
- Nutzinhalt nahe 0° C: 83 l
- 1 hyperFresh premium 0°C Box mit Feuchteregelung – hält Obst und Gemüse bis zu 3 × länger frisch
- 2 hyperFresh premium 0°C Boxen – hält Fisch und Fleisch bis zu 3 × länger frisch

Zubehör
3 × Eierablage
1 × Flaschenkamm in Türabsteller

Einbau-Kühlautomat

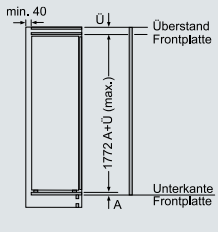

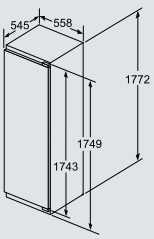

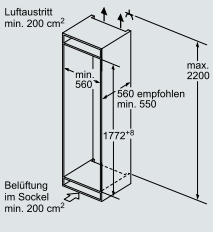

KI81FPD30H

Masse in mm







KI81FPD40H
mit Nullgradzone hyperFresh premium

CHF 4'700.–
CHF 4'363.97

Ab März 2019 erhältlich

exkl. vRG **CHF 29.92** / CHF 27.78

Türanschlag rechts, wechselbar
Türanschlag links + CHF 50.– netto

- Energieverbrauch: 87 kWh/Jahr
- Nutzinhalt gesamt: 284 l
- LED-Beleuchtung im Kühlteil

Komfort und Sicherheit
- Elektronische Temperaturregelung digital ablesbar
- freshSense – konstante Temperatur durch intelligente Sensortechnik – konstante Temperatur durch intelligente Sensortechnik
- Warnton bei offener Tür
- superKühlen mit automatischer Deaktivierung
- Integrierbar Flachscharnier-Technik, softClose mit Türdämpfung

Kühlteil
- Kühlraum: 284 l Nutzinhalt
- 7 Abstellflächen aus Sicherheitsglas (6 höhenverstellbar), davon 1 × varioShelf teilbar und unterschiebbar, 1 × easyAccess shelf, ausziehbar
- 5 Türabsteller, davon 1 × Butter-/Käsefach

Frischhaltesystem
- Nutzinhalt nahe 0° C: 83 l
- 1 hyperFresh premium 0°C Box mit Feuchteregelung – hält Obst und Gemüse bis zu 3 × länger frisch
- 2 hyperFresh premium 0°C Boxen – hält Fisch und Fleisch bis zu 3 × länger frisch

Zubehör
3 × Eierablage
1 × Flaschenkamm in Türabsteller

Einbau-Kühlautomat

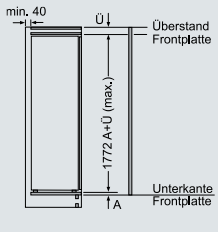

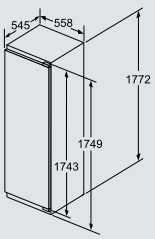

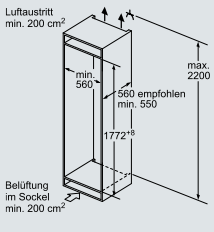

KI81FPD40H

Masse in mm

Die angegebenen Preise sind unverbindliche Preisempfehlungen; unsere Händler sind in der Gestaltung frei.

Kühlautomaten mit hyperFresh premium.

Integrierbar
Flachscharnier-Technik
softEinzug mit Türdämpfung
hyperFresh premium 0°C



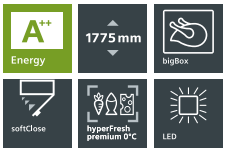

KI82FPD30H
mit Nullgradzone hyperFresh premium

CHF 4'450.–
CHF 4'131.85

Ab April 2019 erhältlich

exkl. vRG **CHF 29.92** / CHF 27.78

Türanschlag rechts, wechselbar
Türanschlag links + CHF 50.– netto

- Energieverbrauch: 220 kWh/Jahr
- Nutzinhalt gesamt: 269 l
- LED-Beleuchtung

Komfort und Sicherheit
- Elektronische Temperaturregelung digital ablesbar
- Getrennte Temperaturregelung für Kühl- und Gefrierraum
- Abtau-Automatik im Kühlteil
- Warnton bei offener Tür
- superKühlen mit automatischer Deaktivierung

Kühlteil
- 254 l Nutzinhalt
- 6 Abstellflächen aus Sicherheitsglas, davon 1 × varioShelf teilbar und unterschiebbar, 1 × easyAccess shelf, ausziehbar
- 5 Türabsteller, davon 1 × Butter-/Käsefach

Frischhaltesystem
- Nutzinhalt nahe 0° C: 83 l
- 1 hyperFresh premium 0°C Box mit Feuchteregelung – hält Obst und Gemüse bis zu 3 × länger frisch
- 2 hyperFresh premium 0°C Boxen – hält Fisch und Fleisch bis zu 3 × länger frisch

Gefrierteil
- ********-Gefrierraum: 15 l Nutzinhalt
- Gefriervermögen: 2.5 kg in 24 Std.
- Lagerzeit bei Störung: 11 Std.
- 1 Gefrierfach mit Klappe

Zubehör
3 × Eierablage
1 × Eiswürfelschale mit Deckel
1 × Flaschenkamm in Türabstellere

Einbau-Kühlautomat

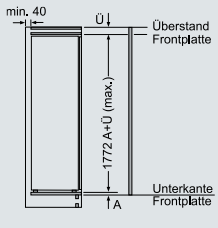

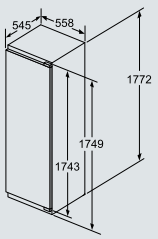

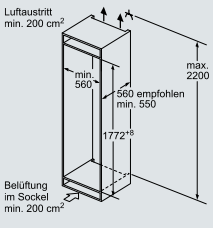

KI82FPD30H

Masse in mm

Die angegebenen Preise sind unverbindliche Preisempfehlungen; unsere Händler sind in der Gestaltung frei.

Kühl-Gefrier-Kombinationen mit hyperFresh premium.

Integrierbar
Flachscharnier-Technik
softEinzug mit
Türdämpfung
hyperFresh premium 0°C





KI86FPD40H
mit Nullgradzone
hyperFresh premium

CHF 5'500.–
CHF 5'153.20

Ab Mai 2019 erhältlich

exkl. vRG **CHF 29.92** / CHF 27.78

Türanschlag rechts, wechselbar
Türanschlag links + CHF 50.– netto

- Energieverbrauch: 162 kWh/Jahr
- Nutzinhalt gesamt: 223 l
- LED-Beleuchtung im Kühlteil

Komfort und Sicherheit
- noFrost – nie wieder abtauen!
- Elektronische Temperaturregelung, exakt digital ablesbar
- freshSense – konstante Temperatur durch intelligente Sensortechnik – konstante Temperatur durch intelligente Sensortechnik
- Getrennte Temperaturregelung für Kühl- und Gefrierraum
- superKühlen mit automatischer Deaktivierung
- Urlaubsschaltung
- Warnton bei offener Tür
- Integrierbar Flachscharnier-Technik, softClose mit Türdämpfung

Kühlteil
- Kühlraum: 156 l Nutzinhalt
- 3 Abstellflächen aus Sicherheitsglas (2 höhenverstellbar), davon 1 × varioShelf teilbar und unterschiebbar
- 2 Türabsteller, davon 1 × Butter-/Käsefach

Frischhaltesystem
- Nutzinhalt nahe 0° C: 55 l
- 1 hyperFresh premium 0°C Box mit Feuchteregelung – hält Obst und Gemüse bis zu 3 × länger frisch
- 1 hyperFresh premium 0°C Box – hält Fisch und Fleisch bis zu 3 × länger frisch

Gefrierteil
- ✱ ✱✱✱-Gefrierraum: 67 l Nutzinhalt
- Gefriervermögen: 8 kg in 24 Std.
- Lagerzeit bei Störung: 13 Std.
- varioZone – herausnehmbare Sicherheitsglasplatten für extra viel Platz!
- 3 transparente Gefriergut-Schubladen, davon 1 bigBox

Zubehör
2 × Kälteakku
3 × Eierablage
1 × Eiswürfelschale mit Deckel
1 × Flaschenkamm in Türabsteller

Kühl-Gefrier-Kombination

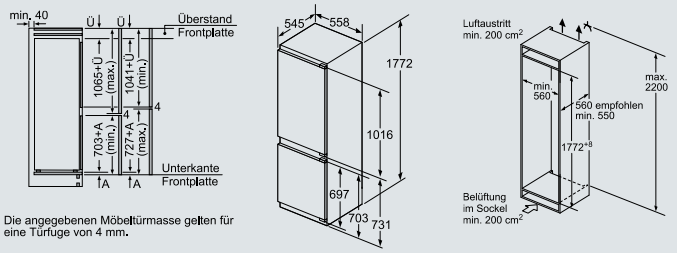

Die angegebenen Möbeltürmasse gelten für eine Türfuge von 4 mm.

KI86FPD40H

Masse in mm

KI87FPD30H
mit Nullgradzone
hyperFresh premium

CHF 4'400.–
CHF 4'085.42

exkl. vRG **CHF 29.92** / CHF 27.78

Türanschlag rechts, wechselbar
Türanschlag links + CHF 50.– netto

- Energieverbrauch: 226 kWh/Jahr
- Nutzinhalt gesamt: 238 l
- LED-Beleuchtung im Kühlteil

Komfort und Sicherheit
- Elektronische Temperaturregelung, exakt digital ablesbar
- freshSense – konstante Temperatur durch intelligente Sensortechnik – konstante Temperatur durch intelligente Sensortechnik
- Getrennte Temperaturregelung für Kühl- und Gefrierraum
- Warnton bei offener Tür
- superKühlen mit automatischer Deaktivierung
- Urlaubsschaltung
- Integrierbar Flachscharnier-Technik, softClose mit Türdämpfung

Kühlteil
- Kühlraum: 176 l Nutzinhalt
- 4 Abstellflächen aus Sicherheitsglas (3 höhenverstellbar), davon 1 × varioShelf teilbar und unterschiebbar, 1 × easyAccess shelf, ausziehbar
- 3 Türabsteller, davon 1 × Butter-/Käsefach

Frischhaltesystem
- Nutzinhalt nahe 0° C: 56 l
- 1 hyperFresh premium 0°C Box mit Feuchteregelung – hält Obst und Gemüse bis zu 3 × länger frisch
- 1 hyperFresh premium 0°C Box – hält Fisch und Fleisch bis zu 3 × länger frisch

Gefrierteil
- Low Frost geringere Eisbildung und schnelleres Abtauen
- ✱ ✱✱✱-Gefrierraum: 62 l Nutzinhalt
- Gefriervermögen: 8 kg in 24 Std.
- Lagerzeit bei Störung: 26 Std.
- varioZone – herausnehmbare Sicherheitsglasplatten für extra viel Platz!
- 2 transparente Gefriergut-Schubladen, davon 1 bigBox

Zubehör
2 × Kälteakku
3 × Eierablage
1 × Eiswürfelschale mit Deckel
1 × Flaschenkamm in Türabsteller

Kühl-Gefrier-Kombination

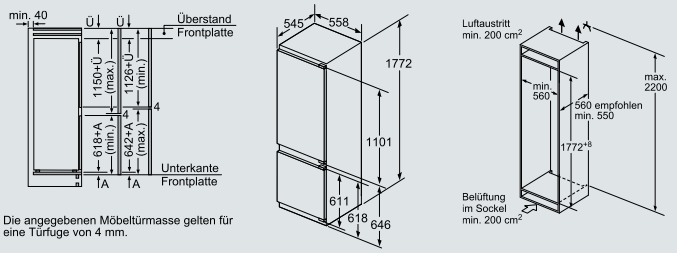

Die angegebenen Möbeltürmasse gelten für eine Türfuge von 4 mm.

KI87FPD30H

Masse in mm

Die angegebenen Preise sind unverbindliche Preisempfehlungen; unsere Händler sind in der Gestaltung frei.

Kühlautomaten mit hyperFresh premium.

Integrierbar
Flachscharnier-Technik
softEinzug mit
Türdämpfung
hyperFresh premium 0°C



Energy · 1400 mm · softClose · hyperFresh premium 0°C · LED

KI52FAD30
mit Nullgradzone
hyperFresh premium

CHF 3'150.–
CHF 2'924.79

exkl. vRG **CHF 29.92** / CHF 27.78

Türanschlag rechts, wechselbar
Türanschlag links + CHF 50.– netto

- Energieverbrauch: 197 kWh/Jahr
- Nutzinhalt gesamt: 207 l
- Innenausstattung mit Metall-applikationen
- LED-Beleuchtung

Komfort und Sicherheit
- touchControl-Elektronik – elektronische Temperaturregelung digital ablesbar
- freshSense – konstante Temperatur durch intelligente Sensortechnik
- Akustischer Türtonwarner
- Abtau-Automatik im Kühlteil
- superKühlen mit automatischer Deaktivierung

Kühlteil
- 191 l Nutzinhalt
- 4 Abstellflächen aus Sicherheitsglas (3 höhenverstellbar), davon 1 × varioShelf teilbar und unterschiebbar, 1 × easyAccess Shelf, ausziehbar
- 4 Türabsteller, davon 1 × Butter-/Käsefach

Gefrierteil
- ✱ ✱✱✱-Gefrierraum: 16 l Nutzinhalt
- Gefriervermögen: 2 kg in 24 Std.
- Lagerzeit bei Störung: 10 Std.
- 1 Gefrierfach mit Klappe

Frischhaltesystem
- Nutzinhalt hyperFresh premium 0°C: 60 l Nutzinhalt
- hyperFresh premium-Schublade «tau-frisch» (bis ca. 95% Luftfeuchtigkeit), mit Teleskop-Vollauszug und automatischer Feuchteregulierung
- hyperFresh premium-Schublade «trocken» (ca. 50% Luftfeuchtigkeit) auf Teleskopauszug

Zubehör
2 × Eierablage
1 × Eiswürfelschale

Einbau-Kühlautomat

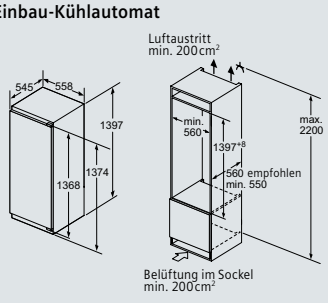

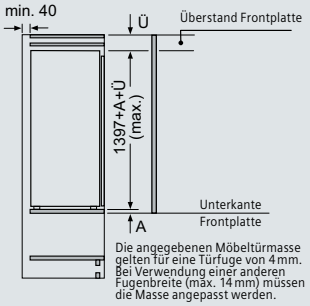

KI52FAD30 — Masse in mm

KI51FAD30
mit Nullgradzone
hyperFresh premium

CHF 3'110.–
CHF 2'887.65

exkl. vRG **CHF 29.92** / CHF 27.78

Türanschlag rechts, wechselbar
Türanschlag links + CHF 50.– netto

- Energieverbrauch: 124 kWh/Jahr
- Nutzinhalt gesamt: 224 l
- Innenausstattung mit Metall-applikationen
- LED-Beleuchtung

Komfort und Sicherheit
- touchControl-Elektronik – elektronische Temperaturregelung digital ablesbar
- freshSense – konstante Temperatur durch intelligente Sensortechnik
- Akustischer Türtonwarner
- Abtau-Automatik im Kühlteil
- superKühlen mit automatischer Deaktivierung

Kühlteil
- 224 l Nutzinhalt
- 5 Abstellflächen aus Sicherheitsglas (4 höhenverstellbar), davon 1 × varioShelf teilbar und unterschiebbar, 1 × easyAccess Shelf, ausziehbar
- 4 Türabsteller, davon 1 × Butter-/Käsefach

Frischhaltesystem
- Nutzinhalt hyperFresh premium 0° C: 60 l Nutzinhalt
- hyperFresh premium-Schublade «tau-frisch» (bis ca. 95% Luftfeuchtigkeit), mit Teleskop-Vollauszug und automatischer Feuchteregulierung
- hyperFresh premium-Schublade «trocken» (ca. 50% Luftfeuchtigkeit) auf Teleskopauszug

Zubehör
2 × Eierablage

Einbau-Kühlautomat

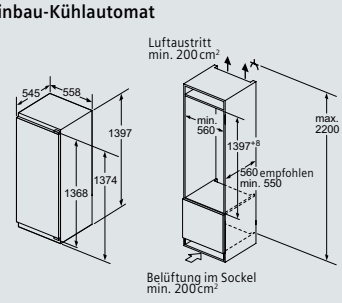

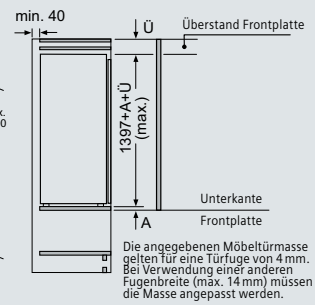

KI51FAD30 — Masse in mm

Die angegebenen Preise sind unverbindliche Preisempfehlungen; unsere Händler sind in der Gestaltung frei.

Kühlautomaten mit hyperFresh premium.

Integrierbar
Flachscharnier-Technik
softEinzug mit
Türdämpfung
hyperFresh premium 0°C

Energie-Effizienz-Klasse
A+++



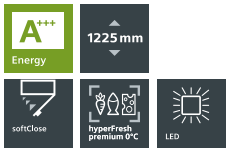

KI42FAD40
mit Nullgradzone
hyperFresh premium

CHF 3'290.–
CHF 3'054.78

exkl. vRG **CHF 29.92** / CHF 27.78

Türanschlag rechts, wechselbar
Türanschlag links + CHF 50.– netto

- Energieverbrauch: 127 kWh/Jahr
- Nutzinhalt gesamt: 169 l
- Innenausstattung mit Metall-applikationen
- LED-Beleuchtung

Komfort und Sicherheit
- touchControl-Elektronik – elektronische Temperaturregelung digital ablesbar
- freshSense – konstante Temperatur durch intelligente Sensortechnik
- Akustischer Türtonwarner
- Abtau-Automatik im Kühlteil
- superKühlen mit automatischer Deaktivierung

Kühlteil
- 154 l Nutzinhalt
- 3 Abstellflächen aus Sicherheitsglas (2 höhenverstellbar), davon 1 × varioShelf teilbar und unterschiebbar, 1 × easyAccess Shelf, ausziehbar
- 3 Türabsteller, davon 1 × Butter-/Käsefach

Gefrierteil
- ✶ ✶✶✶-Gefrierraum: 15 l Nutzinhalt
- Gefriervermögen: 2,5 kg in 24 Std.
- Lagerzeit bei Störung: 13 Std.
- 1 Gefrierfach mit Klappe

Frischhaltesystem
- Nutzinhalt hyperFresh premium 0° C: 59 l Nutzinhalt
- hyperFresh premium-Schublade «tau-frisch» (bis ca. 95% Luftfeuchtigkeit), mit Teleskop-Vollauszug und automatischer Feuchteregulierung
- hyperFresh premium-Schublade «trocken» (ca. 50% Luftfeuchtigkeit) auf Teleskopauszug

Zubehör
2 × Eierablage
1 × Eiswürfelschale

Sonderzubehör
Türfront mit Alu-Dekorrahmen — KF40ZAX0 **CHF 125.–** *CHF 116.06*

Einbau-Kühlautomat

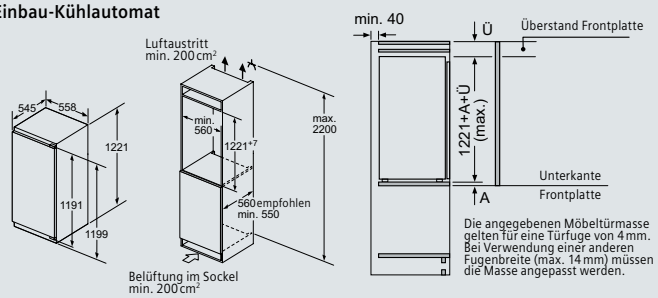

KI42FAD40 — Masse in mm

Integrierbar
Flachscharnier-Technik
softEinzug mit
Türdämpfung
hyperFresh premium 0°C



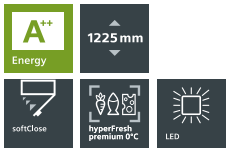

KI42FAD30
mit Nullgradzone
hyperFresh premium

CHF 2'900.–
CHF 2'692.66

exkl. vRG **CHF 29.92** / CHF 27.78

Türanschlag rechts, wechselbar
Türanschlag links + CHF 50.– netto

- Energieverbrauch: 184 kWh/Jahr
- Nutzinhalt gesamt: 172 l
- Innenausstattung mit Metall-applikationen
- LED-Beleuchtung

Komfort und Sicherheit
- touchControl-Elektronik – elektronische Temperaturregelung digital ablesbar
- freshSense – konstante Temperatur durch intelligente Sensortechnik
- Akustischer Türtonwarner
- Abtau-Automatik im Kühlteil
- superKühlen mit automatischer Deaktivierung

Kühlteil
- 156 l Nutzinhalt
- 3 Abstellflächen aus Sicherheitsglas (2 höhenverstellbar), davon 1 × varioShelf teilbar und unterschiebbar, 1 × easyAccess Shelf, ausziehbar
- 3 Türabsteller, davon 1 × Butter-/Käsefach

Gefrierteil
- ✶ ✶✶✶-Gefrierraum: 16 l Nutzinhalt
- Gefriervermögen: 2 kg in 24 Std.
- Lagerzeit bei Störung: 10 Std.
- 1 Gefrierfach mit Klappe

Frischhaltesystem
- Nutzinhalt hyperFresh premium 0° C: 60 l Nutzinhalt
- hyperFresh premium-Schublade «tau-frisch» (bis ca. 95% Luftfeuchtigkeit), mit Teleskop-Vollauszug und automatischer Feuchteregulierung
- hyperFresh premium-Schublade «trocken» (ca. 50% Luftfeuchtigkeit) auf Teleskopauszug

Zubehör
2 × Eierablage
1 × Eiswürfelschale

Sonderzubehör
Türfront mit Alu-Dekorrahmen — KF40ZAX0 **CHF 125.–** *CHF 116.06*

Einbau-Kühlautomat

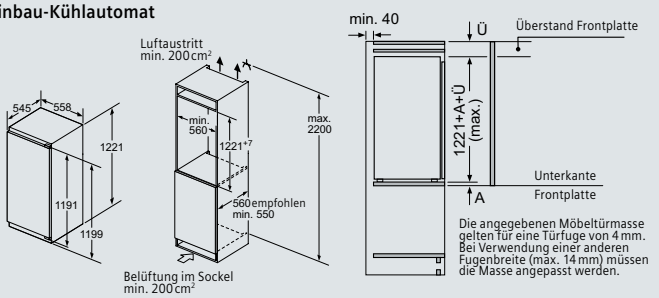

KI42FAD30 — Masse in mm

Die angegebenen Preise sind unverbindliche Preisempfehlungen; unsere Händler sind in der Gestaltung frei.

Kühlautomaten mit hyperFresh premium.

Integrierbar
Flachscharnier-Technik
softEinzug mit
Türdämpfung
hyperFresh premium 0°C

Energie-Effizienz-Klasse
A+++



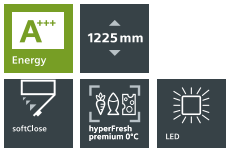

KI41FAD40
mit Nullgradzone
hyperFresh premium

CHF 3'210.–
CHF 2'980.50

exkl. vRG **CHF 29.92** / CHF 27.78

Türanschlag rechts, wechselbar
Türanschlag links + CHF 50.– netto

- Energieverbrauch: 80 kWh/Jahr
- Nutzinhalt gesamt: 187 l
- Innenausstattung mit Metall-applikationen
- LED-Beleuchtung

Komfort und Sicherheit
- touchControl-Elektronik – elektronische Temperaturregelung digital ablesbar
- freshSense – konstante Temperatur durch intelligente Sensortechnik
- Akustischer Türtonwarner
- Abtau-Automatik im Kühlteil
- superKühlen mit automatischer Deaktivierung

Kühlteil
- 187 l Nutzinhalt
- 4 Abstellflächen aus Sicherheitsglas (3 höhenverstellbar), davon 1 × varioShelf teilbar und unterschiebbar, 1 × easyAccess Shelf, ausziehbar
- 3 Türabsteller, davon 1 × Butter-/Käsefach

Frischhaltesystem
- Nutzinhalt hyperFresh premium 0° C: 59 l Nutzinhalt
- hyperFresh premium-Schublade «tau-frisch» (bis ca. 95% Luftfeuchtigkeit), mit Teleskop-Vollauszug und automatischer Feuchteregulierung
- hyperFresh premium-Schublade «trocken» (ca. 50% Luftfeuchtigkeit) auf Teleskopauszug

Zubehör
2 × Eierablage

Sonderzubehör
Türfront mit Alu-Dekorrahmen — KF40ZAX0 **CHF 125.–** *CHF 116.06*

Einbau-Kühlautomat

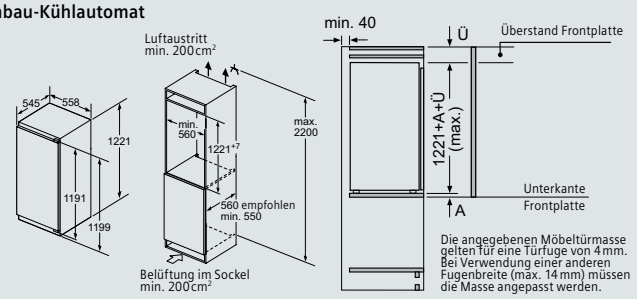

KI41FAD40 — Masse in mm

Integrierbar
Flachscharnier-Technik
softEinzug mit
Türdämpfung
hyperFresh premium 0°C



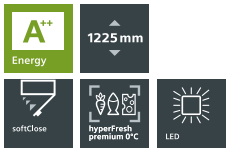

KI41FAD30
mit Nullgradzone
hyperFresh premium

CHF 2'820.–
CHF 2'618.38

exkl. vRG **CHF 29.92** / CHF 27.78

Türanschlag rechts, wechselbar
Türanschlag links + CHF 50.– netto

- Energieverbrauch: 120 kWh/Jahr
- Nutzinhalt gesamt: 189 l
- Innenausstattung mit Metall-applikationen
- LED-Beleuchtung

Komfort und Sicherheit
- touchControl-Elektronik – elektronische Temperaturregelung digital ablesbar
- freshSense – konstante Temperatur durch intelligente Sensortechnik
- Akustischer Türtonwarner
- Abtau-Automatik im Kühlteil
- superKühlen mit automatischer Deaktivierung

Kühlteil
- 189 l Nutzinhalt
- 4 Abstellflächen aus Sicherheitsglas (3 höhenverstellbar), davon 1 × varioShelf teilbar und unterschiebbar, 1 × easyAccess Shelf, ausziehbar
- 3 Türabsteller, davon 1 × Butter-/Käsefach

Frischhaltesystem
- Nutzinhalt hyperFresh premium 0° C: 60 l Nutzinhalt
- hyperFresh premium-Schublade «tau-frisch» (bis ca. 95% Luftfeuchtigkeit), mit Teleskop-Vollauszug und automatischer Feuchteregulierung
- hyperFresh premium-Schublade «trocken» (ca. 50% Luftfeuchtigkeit) auf Teleskopauszug

Zubehör
2 × Eierablage

Sonderzubehör
Türfront mit Alu-Dekorrahmen — KF40ZAX0 **CHF 125.–** *CHF 116.06*

Einbau-Kühlautomat

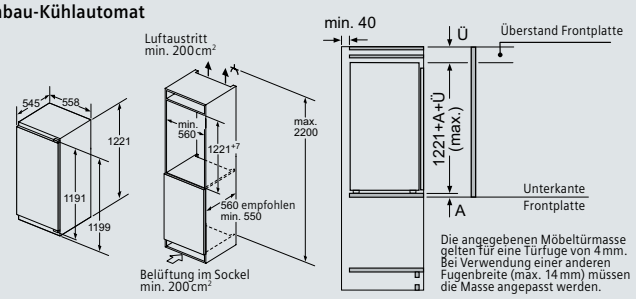

KI41FAD30 — Masse in mm

Die angegebenen Preise sind unverbindliche Preisempfehlungen; unsere Händler sind in der Gestaltung frei.


SIEMENS

Schauen Sie in Ihren Kühlschrank. Während Sie die Welt entdecken.

Mit der Home Connect App haben Sie Ihren Siemens Kühlschrank immer im Blick – ideale Frische ist so leicht zu erreichen wie nie zuvor.

Remote Control: Bedienen Sie Ihren Kühlschrank intuitiv mit der Home Connect App.
Dank der intuitiven Home Connect App können Sie die Temperatur und andere Einstellungen Ihres Kühlschranks jederzeit und von überall her anpassen. Sie müssen dafür nicht einmal die Tür öffnen.

Storage Guide: So finden Sie für jedes Lebensmittel den besten Platz.
Jedes Lebensmittel benötigt eine bestimmte Umgebung, um optimal frisch zu bleiben. Der Storage Guide in der Home Connect App hilft Ihnen dabei: Er sagt Ihnen, wo Sie welches Lebensmittel am besten lagern können. Darüber hinaus werden Sie mit hilfreichen Zusatzinformationen zu den Lebensmitteln in Ihrem Kühlschrank versorgt.

Remote Monitoring: Überprüfen Sie den Status Ihres Geräts per Home Connect App.
Wer immer und überall mit seinem Kühlschrank verbunden ist, muss sich keine Gedanken mehr über die Frische seiner Lebensmittel machen. Dank Home Connect behalten Sie Ihr Gerät immer im Blick und werden sogar automatisch benachrichtigt, falls die Tür nicht richtig geschlossen wurde oder die Temperatur angepasst werden muss.

Home Connect

Bedienen Sie Ihre Siemens Hausgeräte mit Home Connect – von wo Sie wollen, wann Sie wollen. Home is where your app is.

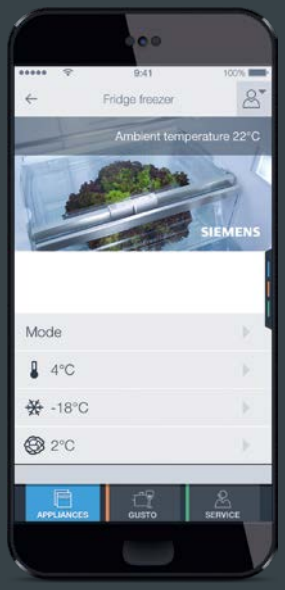

Kühl-Gefrier-Kombinationen.

Integrierbar
Flachscharnier-Technik
softEinzug mit Türdämpfung

Home Connect

Energie-Effizienz-Klasse A+++



A+++ Energy | 1775 mm | Home Connect | softClose | hyperFresh plus | LED

KI86SHD40
Home Connect fähig über WLAN

CHF 4’280.–
CHF 3’974.00

exkl. vRG **CHF 29.92** / CHF 27.78

Türanschlag rechts, wechselbar
Türanschlag links + CHF 50.– netto

- Energieverbrauch: 151 kWh/Jahr
- Nutzinhalt gesamt: 260 l
- Innenausstattung mit Metallapplikationen
- LED-Beleuchtung

Komfort und Sicherheit
- **Home Connect: Fernstart und Fernüberwachung**
- Elektronische Temperaturregelung, exakt digital ablesbar
- freshSense – konstante Temperatur durch intelligente Sensortechnik
- Getrennte Temperaturregelung für Kühl- und Gefrierraum
- Optisches und akustisches Warnsystem bei Temperaturanstieg, mit Memory-Funktion
- Warnton bei offener Tür
- superKühlen mit automatischer Deaktivierung
- superGefrieren mit automatischer Deaktivierung
- Urlaubsschaltung

Zubehör
2 × Eierablage
2 × Kälteakku
1 × Eiswürfelschale

Kühlteil
- 186 l Nutzinhalt
- 5 Abstellflächen aus Sicherheitsglas (4 höhenverstellbar), davon 1 × varioShelf teilbar und unterschiebbar, 1 × easyAccess Shelf, ausziehbar
- 5 Türabsteller, davon 1 × Butter-/Käsefach
- hyperFresh plus-Box mit Feuchteregulierung – hält Obst und Gemüse bis zu 2 × länger frisch!

Gefrierteil
- ✳ ✳✳✳-Gefrierraum: 74 l Nutzinhalt
- Gefriervermögen: 10 kg in 24 Std.
- Lagerzeit bei Störung: 33 Std.
- lowFrost – geringere Eisbildung und schnelleres Abtauen
- 3 transparente Gefriergut-Schubladen, davon 1 bigBox
- varioZone – herausnehmbare Sicherheitsglasplatten für extra viel Platz!
- Gefriergut-Kalender

Einbau-Kühl-Gefrier-Kombination

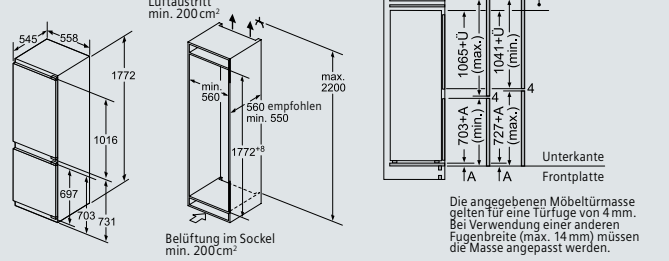

KI86SHD40 — Masse in mm

KI86NAD30H

CHF 3’740.–
CHF 3’472.61

exkl. vRG **CHF 29.92** / CHF 27.78

Integrierbar
Flachscharnier-Technik
softEinzug mit Türdämpfung



A++ Energy | 1775 mm | noFrost | softClose | hyperFresh plus | LED

Türanschlag rechts, wechselbar
Türanschlag links + CHF 50.– netto

- Energieverbrauch: 221 kWh/Jahr
- Nutzinhalt gesamt: 255 l

Komfort und Sicherheit
- noFrost – nie wieder abtauen!
- touchControl-Elektronik – elektronische Temperaturregelung, exakt digital ablesbar
- freshSense – konstante Temperatur durch intelligente Sensortechnik
- Getrennte Temperaturregelung für Kühl- und Gefrierraum
- Optisches und akustisches Warnsystem bei Temperaturanstieg, mit Memory-Funktion
- Warnton bei offener Tür
- superKühlen mit automatischer Deaktivierung
- superGefrieren mit automatischer Deaktivierung
- Urlaubsschaltung
- softEinzug mit Türdämpfung

Zubehör
2 × Kälteakku
2 × Eierablage
1 × Eiswürfelschale

Kühlteil
- 188 l Nutzinhalt
- 5 Abstellflächen aus Sicherheitsglas (4 höhenverstellbar), davon 1 × varioShelf teilbar und unterschiebbar, 1 × easyAccess Shelf, ausziehbar
- 5 Türabsteller, davon 1 × Butter-/Käsefach
- hyperFresh plus-Box mit Feuchteregulierung – hält Obst und Gemüse bis zu 2 × länger frisch!
- Innenausstattung mit Metallapplikationen
- LED-Beleuchtung im Kühlteil

Gefrierteil
- ✳ ✳✳✳-Gefrierraum: 67 l Nutzinhalt
- Gefriervermögen: 8 kg in 24 Std.
- Lagerzeit bei Störung: 13 Std.
- varioZone – herausnehmbare Sicherheitsglasplatten für extra viel Platz!
- 3 transparente Gefriergut-Schubladen, davon 1 bigBox
- Gefriergut-Kalender

Einbau-Kühl-Gefrier-Kombination

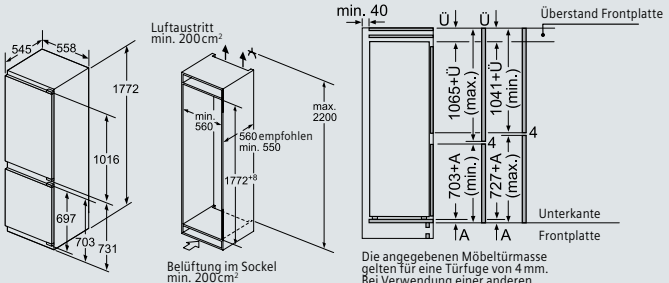

KI86NAD30H — Masse in mm

Die angegebenen Preise sind unverbindliche Preisempfehlungen; unsere Händler sind in der Gestaltung frei.

Kühl-Gefrier-Kombinationen.

Integrierbar
Flachscharnier-Technik
softEinzug mit Türdämpfung

Energie-Effizienz-Klasse A+++



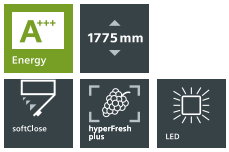

KI87SAD40H

CHF 3’840.–
CHF 3’565.46

exkl. vRG **CHF 29.92** / CHF 27.78

Türanschlag rechts, wechselbar
Türanschlag links + CHF 50.– netto

- Energieverbrauch: 151 kWh/Jahr
- Nutzinhalt gesamt: 272 l

Komfort und Sicherheit
- touchControl-Elektronik – elektronische Temperaturregelung, exakt digital ablesbar
- freshSense – konstante Temperatur durch intelligente Sensortechnik
- Getrennte Temperaturregelung für Kühl- und Gefrierraum
- Akustischer Türtonwarner
- Optisches und akustisches Warnsystem bei Temperaturanstieg, mit Memory-Funktion
- Urlaubsschaltung

Kühlteil
- 211 l Nutzinhalt
- 5 Abstellflächen aus Sicherheitsglas (4 höhenverstellbar), davon 1 teilbar mit Parkmöglichkeit im Gerät, 1 Abstellfläche ausziehbar
- 1 Behälter hyperFresh plus mit Feuchteregulierung – hält Obst und Gemüse bis zu 2 × länger frisch!
- 5 Türabsteller, davon 1 Butter-/Käsefach
- Innenausstattung mit Metallapplikationen
- LED-Beleuchtung im Kühlteil
- superKühlen

Gefrierteil
- ✶ ✶✶✶-Gefrierraum: 61 l Nutzinhalt
- Gefriervermögen: 7 kg in 24 Std.
- Lagerzeit bei Störung: 26 Std.
- lowFrost – geringere Eisbildung und schnelleres Abtauen
- 2 transparente Gefriergut-Schubladen, davon 1 bigBox
- varioZone – herausnehmbare Sicherheitsglasplatten für extra viel Platz!
- Gefriergut-Kalender
- superGefrieren mit automatischer Deaktivierung

Zubehör
2 × Kälteakku
2 × Eierablage
1 × Eiswürfelschale

Einbau-Kühl-Gefrier-Kombination

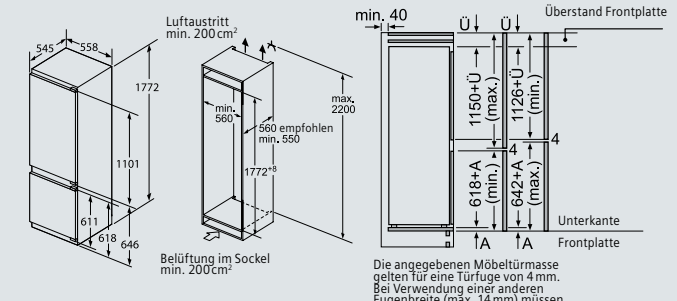

Die angegebenen Möbeltürmasse gelten für eine Türfuge von 4 mm. Bei Verwendung einer anderen Fugenbreite (max. 14 mm) müssen die Masse angepasst werden.

KI87SAD40H

Masse in mm

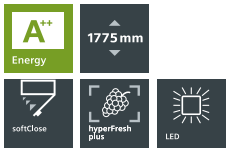

KI87SAD30H

CHF 3’340.–
CHF 3’101.21

exkl. vRG **CHF 29.92** / CHF 27.78

Türanschlag rechts, wechselbar
Türanschlag links + CHF 50.– netto

- Energieverbrauch: 226 kWh/Jahr
- Nutzinhalt gesamt: 272 l

Komfort und Sicherheit
- touchControl-Elektronik – elektronische Temperaturregelung, exakt digital ablesbar
- freshSense – konstante Temperatur durch intelligente Sensortechnik
- Getrennte Temperaturregelung für Kühl- und Gefrierraum
- Akustischer Türtonwarner
- Optisches und akustisches Warnsystem bei Temperaturanstieg, mit Memory-Funktion
- Urlaubsschaltung

Kühlteil
- 211 l Nutzinhalt
- 5 Abstellflächen aus Sicherheitsglas (4 höhenverstellbar), davon 1 teilbar mit Parkmöglichkeit im Gerät, 1 Abstellfläche ausziehbar
- 1 Behälter hyperFresh plus mit Feuchteregulierung – hält Obst und Gemüse bis zu 2 × länger frisch!
- 5 Türabsteller, davon 1 Butter-/Käsefach
- Innenausstattung mit Metallapplikationen
- LED-Beleuchtung im Kühlteil
- superKühlen

Gefrierteil
- ✶ ✶✶✶-Gefrierraum: 61 l Nutzinhalt
- Gefriervermögen: 7 kg in 24 Std.
- Lagerzeit bei Störung: 26 Std.
- lowFrost – geringere Eisbildung und schnelleres Abtauen
- 2 transparente Gefriergut-Schubladen, davon 1 bigBox
- varioZone – herausnehmbare Sicherheitsglasplatten für extra viel Platz!
- Gefriergut-Kalender
- superGefrieren mit automatischer Deaktivierung

Zubehör
2 × Kälteakku
2 × Eierablage
1 × Eiswürfelschale

Einbau-Kühl-Gefrier-Kombination

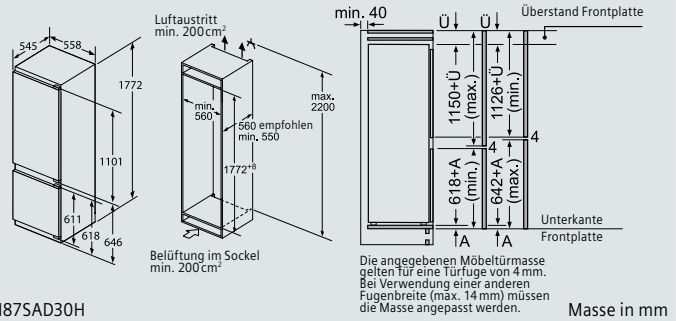

Die angegebenen Möbeltürmasse gelten für eine Türfuge von 4 mm. Bei Verwendung einer anderen Fugenbreite (max. 14 mm) müssen die Masse angepasst werden.

KI87SAD30H

Masse in mm

Die angegebenen Preise sind unverbindliche Preisempfehlungen; unsere Händler sind in der Gestaltung frei.

Kühlautomaten.

Integrierbar
Flachscharnier-Technik
softEinzug mit Türdämpfung

Energie-Effizienz-Klasse A+++



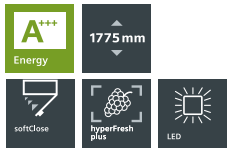

KI82LAD40H

CHF 3’700.–
CHF 3’435.47

exkl. vRG **CHF 29.92** / CHF 27.78

Türanschlag rechts, wechselbar
Türanschlag links + CHF 50.– netto

- Energieverbrauch: 141 kWh/Jahr
- Nutzinhalt gesamt: 287 l

Komfort und Sicherheit
- touchControl- Elektronik – elektronische Temperaturregelung, exakt ablesbar
- freshSense – konstante Temperatur durch intelligente Sensortechnik
- Akustischer Türtonwarner

Kühlteil
- 252 l Nutzinhalt
- 5 Abstellflächen aus Sicherheitsglas (4 höhenverstellbar), davon 1 teilbar mit Parkmöglichkeit im Gerät, 1 Abstellfläche ausziehbar
- hyperFresh plus-Behälter auf Teleskop-schienen mit Feuchteregulierung – hält Obst und Gemüse bis zu 2 × länger frisch!
- Gemüsebehälter auf Teleskopschienen
- 5 Türabsteller, davon 1 × Butter-/Käsefach
- Innenausstattung mit Metallapplikationen
- LED-Beleuchtung im Kühlteil
- Abtau-Automatik

Gefrierteil
- ✶ ✶✶✶-Gefrierraum: 35 l Nutzinhalt
- Gefriervermögen: 4,5 kg in 24 Std.
- Lagerzeit bei Störung: 22 Std.
- superGefrieren mit automatischer Deaktivierung

Zubehör
2 × Eierablage
1 × Eiswürfelschale

Einbau-Kühlautomat

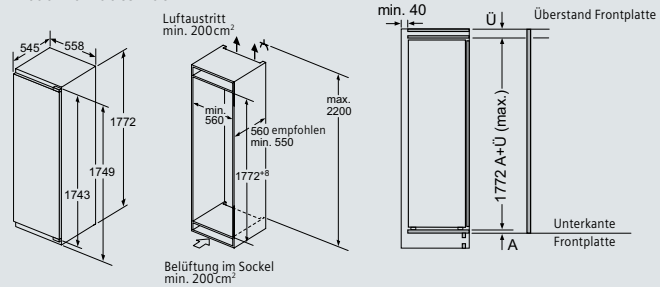

KI82LAD40H — Masse in mm





KI82LAD30H

CHF 3’180.–
CHF 2’952.65

exkl. vRG **CHF 29.92** / CHF 27.78

Türanschlag rechts, wechselbar
Türanschlag links + CHF 50.– netto

- Energieverbrauch: 211 kWh/Jahr
- Nutzinhalt gesamt: 288 l

Komfort und Sicherheit
- touchControl-Elektronik – elektronische Temperaturregelung, exakt ablesbar
- freshSense – konstante Temperatur durch intelligente Sensortechnik
- Akustischer Türtonwarner

Kühlteil
- 253 l Nutzinhalt
- 5 Abstellflächen aus Sicherheitsglas (4 höhenverstellbar), davon 1 teilbar mit Parkmöglichkeit im Gerät, 1 Abstellfläche ausziehbar
- hyperFresh plus-Behälter auf Teleskop-schienen mit Feuchteregulierung – hält Obst und Gemüse bis zu 2 × länger frisch!
- Gemüsebehälter auf Teleskopschienen
- 5 Türabsteller, davon 1 × Butter-/Käsefach
- Innenausstattung mit Metallapplikationen
- LED-Beleuchtung im Kühlteil
- Abtau-Automatik

Gefrierteil
- ✶ ✶✶✶-Gefrierraum: 35 l Nutzinhalt
- Gefriervermögen: 3 kg in 24 Std.
- Lagerzeit bei Störung: 16 Std.
- superGefrieren mit automatischer Deaktivierung

Zubehör
2 × Eierablage
1 × Eiswürfelschale

Einbau-Kühlautomat

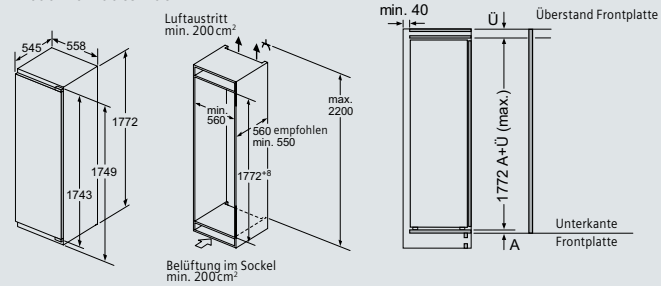

KI82LAD30H — Masse in mm

Die angegebenen Preise sind unverbindliche Preisempfehlungen; unsere Händler sind in der Gestaltung frei.

Kühlautomat.

Integrierbar
Flachscharnier-Technik
softEinzug mit Türdämpfung



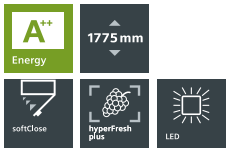

KI81RAD30H

CHF 3’180.–
CHF 2’952.65

exkl. vRG **CHF 29.92** / CHF 27.78

Türanschlag rechts, wechselbar
Türanschlag links + CHF 50.– netto

- Energieverbrauch: 116 kWh/Jahr
- Nutzinhalt gesamt: 319 l

Komfort und Sicherheit
- touchControl-Elektronik – elektronische Temperaturregelung, exakt ablesbar
- freshSense – konstante Temperatur durch intelligente Sensortechnik
- Akustischer Türtonwarner

Kühlteil
- 319 l Nutzinhalt
- 7 Abstellflächen aus Sicherheitsglas (6 höhenverstellbar), davon 1 teilbar mit Parkmöglichkeit im Gerät, 2 Glasplatten ausziehbar
- hyperFresh plus-Behälter auf Teleskop-schienen mit Feuchteregulierung – hält Obst und Gemüse bis zu 2 × länger frisch!
- Gemüsebehälter auf Teleskopschienen
- 6 Türabsteller, davon 1 × Butter-/Käsefach
- Innenausstattung mit Metallapplikationen
- LED-Beleuchtung im Kühlteil
- Power Ventilation mit AirFreshFilter mit AntiBacteria
- superKühlen
- Abtau-Automatik

Zubehör
2 × Eierablage

Einbau-Kühlautomat

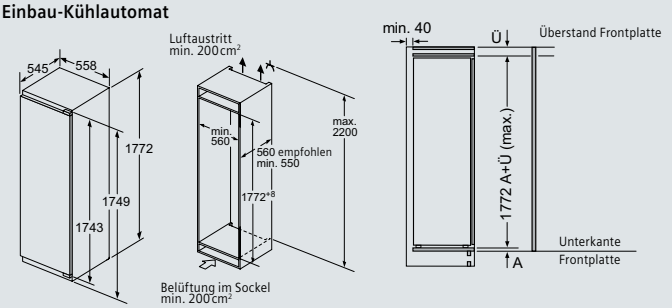

KI81RAD30H

Masse in mm

Die angegebenen Preise sind unverbindliche Preisempfehlungen; unsere Händler sind in der Gestaltung frei.

Kühl-Gefrier-Kombinationen.

Integrierbar
Flachscharnier-Technik
softEinzug mit Türdämpfung

Energie-Effizienz-Klasse A+++



A+++ Energy · 1580 mm · softClose · hyperFresh plus · LED

KI77SAD40

CHF 3’800.–
CHF 3’528.32

exkl. vRG **CHF 29.92** / CHF 27.78

Türanschlag rechts, wechselbar
Türanschlag links + CHF 50.– netto

- Energieverbrauch: 140 kWh/Jahr
- Nutzinhalt gesamt: 227 l

Komfort und Sicherheit
- touchControl-Elektronik – elektronische Temperaturregelung, exakt digital ablesbar
- freshSense – konstante Temperatur durch intelligente Sensortechnik
- Getrennte Temperaturregelung für Kühl- und Gefrierraum
- Akustischer Türtonwarner
- Optisches und akustisches Warnsystem bei Temperaturanstieg, mit Memory-Funktion
- Urlaubsschaltung

Kühlteil
- 166 l Nutzinhalt
- 4 Abstellflächen aus Sicherheitsglas (3 höhenverstellbar), davon 1 teilbar mit Parkmöglichkeit im Gerät, 1 Abstellfläche ausziehbar
- 1 Behälter hyperFresh plus mit Feuchteregulierung – hält Obst und Gemüse bis zu 2 × länger frisch!
- 4 Türabsteller, davon 1 Butter-/Käsefach
- Innenausstattung mit Metallapplikationen
- LED-Beleuchtung im Kühlteil
- Power Ventilation mit AirFreshFilter
- superKühlen

Gefrierteil
- ✱ ✱✱✱-Gefrierraum: 61 l Nutzinhalt
- Gefriervermögen: 9 kg/24 Std.
- Lagerzeit bei Störung: 31 Std.
- lowFrost – geringere Eisbildung und schnelleres Abtauen
- 2 transparente Gefriergut-Schubladen, davon 1 bigBox
- varioZone – herausnehmbare Sicherheitsglasplatten für extra viel Platz!
- Gefriergut-Kalender
- superGefrieren mit automatischer Deaktivierung

Zubehör
2 × Kälteakku
2 × Eierablage
1 × Eiswürfelschale

Einbau-Kühl-Gefrier-Kombination

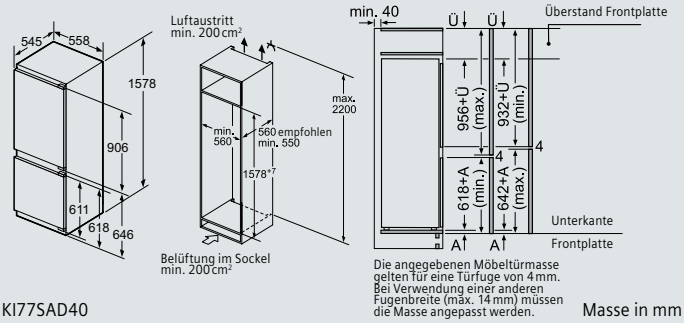

Die angegebenen Möbeltürmasse gelten für eine Türfuge von 4 mm. Bei Verwendung einer anderen Fugenbreite (max. 14 mm) müssen die Masse angepasst werden.

KI77SAD40 — Masse in mm



A++ Energy · 1580 mm · softClose · hyperFresh plus · LED

KI77SAD30H

CHF 3’150.–
CHF 2’924.79

exkl. vRG **CHF 29.92** / CHF 27.78

Türanschlag rechts, wechselbar
Türanschlag links + CHF 50.– netto

- Energieverbrauch: 203 kWh/Jahr
- Nutzinhalt gesamt: 233 l

Komfort und Sicherheit
- touchControl-Elektronik – elektronische Temperaturregelung, exakt digital ablesbar
- freshSense – konstante Temperatur durch intelligente Sensortechnik
- Getrennte Temperaturregelung für Kühl- und Gefrierraum
- Akustischer Türtonwarner
- Optisches und akustisches Warnsystem bei Temperaturanstieg, mit Memory-Funktion
- Urlaubsschaltung

Kühlteil
- 172 l Nutzinhalt
- 4 Abstellflächen aus Sicherheitsglas (3 höhenverstellbar), davon 1 teilbar mit Parkmöglichkeit im Gerät, 1 Abstellfläche ausziehbar
- 1 Behälter hyperFresh plus mit Feuchteregulierung – hält Obst und Gemüse bis zu 2 × länger frisch!
- 4 Türabsteller, davon 1 Butter-/Käsefach
- Innenausstattung mit Metallapplikationen
- LED-Beleuchtung im Kühlteil
- superKühlen

Gefrierteil
- ✱ ✱✱✱-Gefrierraum: 61 l Nutzinhalt
- Gefriervermögen: 7 kg in 24 Std.
- Lagerzeit bei Störung: 27 Std.
- lowFrost – geringere Eisbildung und schnelleres Abtauen
- 2 transparente Gefriergut-Schubladen, davon 1 bigBox
- varioZone-herausnehmbare Sicherheitsglasplatten für extra viel Platz!
- Gefriergut-Kalender
- superGefrieren mit automatischer Deaktivierung

Zubehör
2 × Kälteakku
2 × Eierablage
1 × Eiswürfelschale

Einbau-Kühl-Gefrier-Kombination

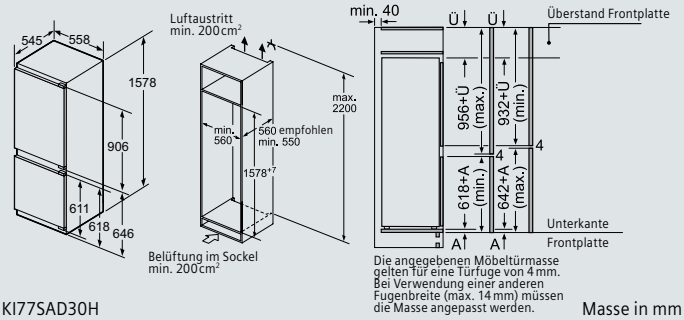

Die angegebenen Möbeltürmasse gelten für eine Türfuge von 4 mm. Bei Verwendung einer anderen Fugenbreite (max. 14 mm) müssen die Masse angepasst werden.

KI77SAD30H — Masse in mm

Die angegebenen Preise sind unverbindliche Preisempfehlungen; unsere Händler sind in der Gestaltung frei.

Kühl-Gefrier-Kombinationen.

Integrierbar
Flachscharnier-Technik
softEinzug mit Türdämpfung

Energie-Effizienz-Klasse A+++



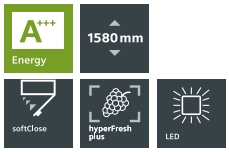

KI72LAD40

CHF 3’240.–
CHF 3’008.36

exkl. vRG **CHF 29.92** / CHF 27.78

Türanschlag rechts, wechselbar
Türanschlag links + CHF 50.– netto

- Energieverbrauch: 130 kWh/Jahr
- Nutzinhalt gesamt: 249 l

Komfort und Sicherheit
- touchControl-Elektronik – elektronische Temperaturregelung, exakt ablesbar
- freshSense – konstante Temperatur durch intelligente Sensortechnik
- Akustischer Türtonwarner

Kühlteil
- 214 l Nutzinhalt
- 4 Abstellflächen aus Sicherheitsglas (3 höhenverstellbar), davon 1 teilbar mit Parkmöglichkeit im Gerät, 1 Abstellfläche ausziehbar
- hyperFresh plus-Behälter auf Teleskopschienen mit Feuchteregulierung – hält Obst und Gemüse bis zu 2 × länger frisch!
- Gemüsebehälter auf Teleskopschienen
- 4 Türabsteller, davon 1 × Butter-/Käsefach
- Innenausstattung mit Metallapplikationen
- LED-Beleuchtung im Kühlteil
- Abtau-Automatik

Gefrierteil
- ✱ ✱✱✱-Gefrierraum: 35 l Nutzinhalt
- Gefriervermögen: 3 kg in 24 Std.
- Lagerzeit bei Störung: 16 Std.
- superGefrieren mit automatischer Deaktivierung

Zubehör
2 × Eierablage
1 × Eiswürfelschale

Einbau-Kühlgerät

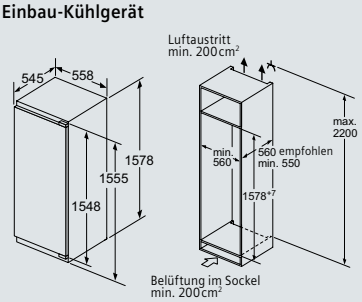

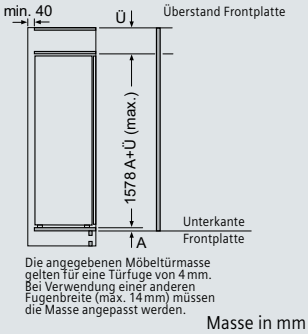

Die angegebenen Möbeltürmasse gelten für eine Türfuge von 4 mm. Bei Verwendung einer anderen Fugenbreite (max. 14 mm) müssen die Masse angepasst werden.

KI72LAD40 — Masse in mm

Integrierbar
Flachscharnier-Technik
softEinzug mit Türdämpfung



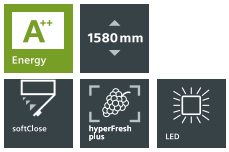

KI72LAD30H

CHF 2’750.–
CHF 2’553.39

exkl. vRG **CHF 29.92** / CHF 27.78

Türanschlag rechts, wechselbar
Türanschlag links + CHF 50.– netto

- Energieverbrauch: 198 kWh/Jahr
- Nutzinhalt gesamt: 249 l

Komfort und Sicherheit
- touchControl-Elektronik – elektronische Temperaturregelung, exakt ablesbar
- freshSense – konstante Temperatur durch intelligente Sensortechnik
- Akustischer Türtonwarner

Kühlteil
- 214 l Nutzinhalt
- 4 Abstellflächen aus Sicherheitsglas (3 höhenverstellbar), davon 1 teilbar mit Parkmöglichkeit im Gerät, 1 Abstellfläche ausziehbar
- hyperFresh plus-Behälter auf Teleskopschienen mit Feuchteregulierung – hält Obst und Gemüse bis zu 2 × länger frisch!
- Gemüsebehälter auf Teleskopschienen
- 4 Türabsteller, davon 1 × Butter-/Käsefach
- Innenausstattung mit Metallapplikationen
- LED-Beleuchtung im Kühlteil
- Abtau-Automatik

Gefrierteil
- ✱ ✱✱✱-Gefrierraum: 35 l Nutzinhalt
- Gefriervermögen: 3 kg in 24 Std.
- Lagerzeit bei Störung: 16 Std.
- superGefrieren mit automatischer Deaktivierung

Zubehör
2 × Eierablage
1 × Eiswürfelschale

Einbau-Kühlgerät

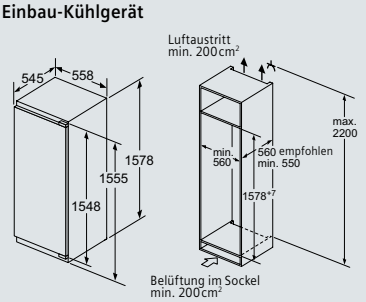

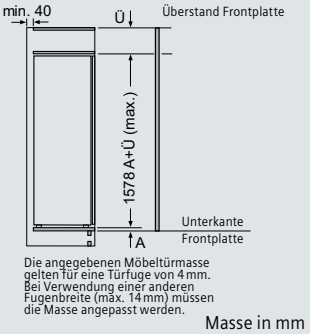

Die angegebenen Möbeltürmasse gelten für eine Türfuge von 4 mm. Bei Verwendung einer anderen Fugenbreite (max. 14 mm) müssen die Masse angepasst werden.

KI72LAD30H — Masse in mm

Die angegebenen Preise sind unverbindliche Preisempfehlungen; unsere Händler sind in der Gestaltung frei.

Kühlautomaten.

Integrierbar
Flachscharnier-Technik
softEinzug mit Türdämpfung

Energie-Effizienz-Klasse A+++



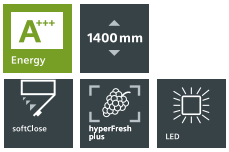

KI52LAD40

CHF 2’820.–
CHF 2’618.38

exkl. vRG **CHF 29.92** / CHF 27.78

Türanschlag rechts, wechselbar
Türanschlag links + CHF 50.– netto

- Energieverbrauch: 122 kWh/Jahr
- Nutzinhalt gesamt: 229 l

Komfort und Sicherheit
- touchControl-Elektronik – elektronische Temperaturregelung, exakt ablesbar
- Warnton bei offener Tür
- superKühlen mit automatischer Deaktivierung

Kühlteil
- 213 l Nutzinhalt
- 5 Abstellflächen aus Sicherheitsglas, davon 1 × varioShelf teilbar und unterschiebbar, 1 × easyAccess Shelf, ausziehbar
- hyperFresh plus-Box mit Feuchteregulierung – hält Obst und Gemüse bis zu 2 × länger frisch!
- 5 Türabsteller, davon 1 × Butter-/Käsefach
- Innenausstattung mit Metallapplikationen
- LED-Beleuchtung
- Abtau-Automatik

Gefrierteil
- ✻ ✻✻✻-Gefrierraum: 16 l Nutzinhalt
- Gefriervermögen: 2,5 kg in 24 Std.
- Lagerzeit bei Störung: 13 Std.

Zubehör
2 × Eierablage
1 × Eiswürfelschale

Einbau-Kühlautomat

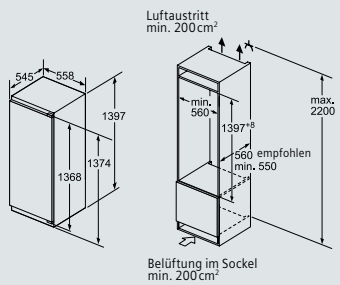

KI52LAD40 Masse in mm

Integrierbar
Flachscharnier-Technik
softEinzug mit Türdämpfung

Energie-Effizienz-Klasse A+++





KI51RAD40

CHF 2’820.–
CHF 2’618.38

exkl. vRG **CHF 29.92** / CHF 27.78

Türanschlag rechts, wechselbar
Türanschlag links + CHF 50.– netto

- Energieverbrauch: 72 kWh/Jahr
- Nutzinhalt gesamt: 247 l

Komfort und Sicherheit
- touchControl-Elektronik – elektronische Temperaturregelung, exakt ablesbar
- Warnton bei offener Tür
- superKühlen mit automatischer Deaktivierung

Kühlteil
- 247 l Nutzinhalt
- 6 Abstellflächen aus Sicherheitsglas, davon 1 × varioShelf teilbar und unterschiebbar, 1 × easyAccess Shelf, ausziehbar
- hyperFresh plus-Box mit Feuchteregulierung – hält Obst und Gemüse bis zu 2 × länger frisch!
- 5 Türabsteller, davon 1 × Butter-/Käsefach
- LED-Beleuchtung
- Abtau-Automatik

Zubehör
2 × Eierablage

Einbau-Kühlautomat

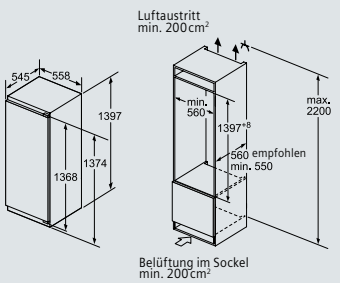

KI51RAD40 Masse in mm

Die angegebenen Preise sind unverbindliche Preisempfehlungen; unsere Händler sind in der Gestaltung frei.


hyper Fresh
hyper Fresh
hyper Fresh

Kühlautomaten.

Integrierbar
Flachscharnier-Technik
softEinzug mit Türdämpfung

Energie-Effizienz-Klasse A+++



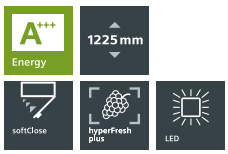

KI42LAD40H

CHF 2'590.–
CHF 2'404.83

exkl. vRG **CHF 29.92** / CHF 27.78

Türanschlag rechts, wechselbar
Türanschlag links + CHF 50.– netto

- Energieverbrauch: 114 kWh/Jahr
- Nutzinhalt gesamt: 195 l

Komfort und Sicherheit
- touchControl-Elektronik – elektronische Temperaturregelung, exakt ablesbar
- freshSense – konstante Temperatur durch intelligente Sensortechnik
- Akustischer Türtonwarner

Kühlteil
- 180 l Nutzinhalt
- 5 Abstellflächen aus Sicherheitsglas (4 höhenverstellbar), davon 1 teilbar mit Parkmöglichkeit im Gerät, 1 Abstellfläche ausziehbar
- hyperFresh plus-Behälter mit Feuchteregulierung – hält Obst und Gemüse bis zu 2 × länger frisch!
- 4 Türabsteller, davon 1 × Butter-/Käsefach
- Innenausstattung mit Metallapplikationen
- LED-Beleuchtung im Kühlteil
- Abtau-Automatik

Gefrierteil
- * *** -Gefrierraum: 15 l Nutzinhalt
- Gefriervermögen: 2,5 kg in 24 Std.
- Lagerzeit bei Störung: 13 Std.
- superGefrieren mit automatischer Deaktivierung

Zubehör
2 × Eierablage
1 × Eiswürfelschale

Sonderzubehör
Türfront mit Alu-Dekorrahmen

KF40ZAX0 **CHF 125.–**
CHF 116.06

Einbau-Kühlautomat

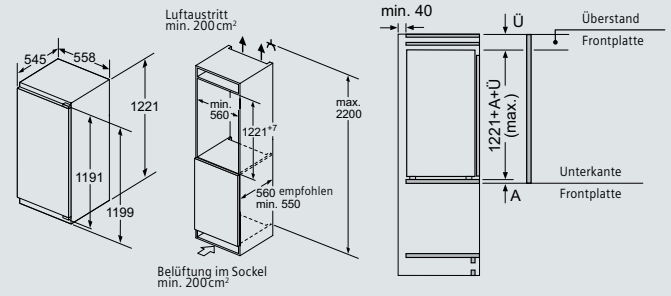

KI42LAD40H

Masse in mm



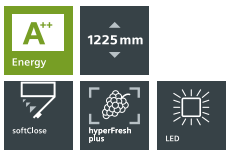

KI42LAD30H
Türanschlag rechts

KI42LAE30H
Türanschlag links

CHF 2'080.–
CHF 1'931.29

exkl. vRG **CHF 29.92** / CHF 27.78

- Energieverbrauch: 173 kWh/Jahr
- Nutzinhalt gesamt: 196 l

Komfort und Sicherheit
- touchControl-Elektronik – elektronische Temperaturregelung, exakt ablesbar
- freshSense – konstante Temperatur durch intelligente Sensortechnik
- Akustischer Türtonwarner

Kühlteil
- 180 l Nutzinhalt
- 5 Abstellflächen aus Sicherheitsglas (4 höhenverstellbar), davon 1 teilbar mit Parkmöglichkeit im Gerät, 1 Abstellfläche ausziehbar
- hyperFresh plus-Behälter mit Feuchteregulierung – hält Obst und Gemüse bis zu 2 × länger frisch!
- 4 Türabsteller, davon 1 × Butter-/Käsefach
- Innenausstattung mit Metallapplikationen
- LED-Beleuchtung im Kühlteil
- Abtau-Automatik

Gefrierteil
- * *** -Gefrierraum: 16 l Nutzinhalt
- Gefriervermögen: 2,4 kg in 24 Std.
- Lagerzeit bei Störung: 13 Std.
- superGefrieren mit automatischer Deaktivierung

Zubehör
2 × Eierablage
1 × Eiswürfelschale

Sonderzubehör
Türfront mit Alu-Dekorrahmen

KF40ZAX0 **CHF 125.–**
CHF 116.06

Einbau-Kühlautomat

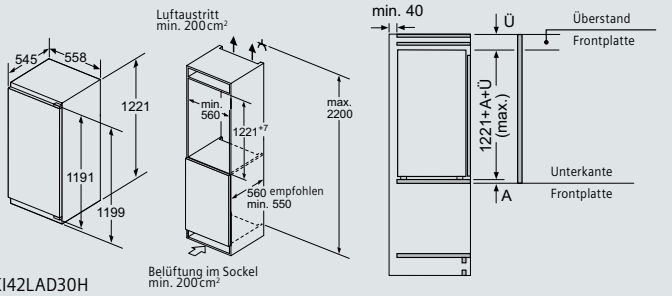

KI42LAD30H
KI42LAE30H

Masse in mm

Die angegebenen Preise sind unverbindliche Preisempfehlungen; unsere Händler sind in der Gestaltung frei.

Kühlautomaten.

Integrierbar
Flachscharnier-Technik
softEinzug mit Türdämpfung

Energie-Effizienz-Klasse A+++



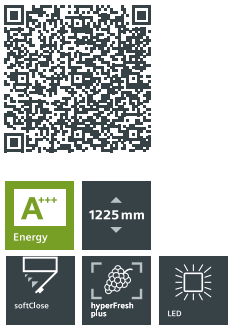

KI41RAD40

CHF 2’590.–
CHF 2’404.83

exkl. vRG **CHF 29.92** / CHF 27.78

Türanschlag rechts, wechselbar
Türanschlag links + CHF 50.– netto

- Energieverbrauch: 69 kWh/Jahr
- Nutzinhalt gesamt: 215 l

Komfort und Sicherheit
- touchControl-Elektronik – elektronische Temperaturregelung, exakt ablesbar
- freshSense – konstante Temperatur durch intelligente Sensortechnik
- Akustischer Türtonwarner

Kühlteil
- 215 l Nutzinhalt
- 6 Abstellflächen aus Sicherheitsglas (5 höhenverstellbar), davon 1 teilbar mit Parkmöglichkeit im Gerät, 1 Abstellfläche ausziehbar
- hyperFresh plus-Behälter mit Feuchteregulierung – hält Obst und Gemüse bis zu 2 × länger frisch!
- 4 Türabsteller, davon 1 × Butter-/Käsefach
- Innenausstattung mit Metallapplikationen
- LED-Beleuchtung im Kühlteil
- Abtau-Automatik
- superKühlen

Zubehör
2 × Eierablage

Sonderzubehör
Türfront mit Alu-Dekorrahmen — KF40ZAX0 **CHF 125.–** *CHF 116.06*

Einbau-Kühlautomat

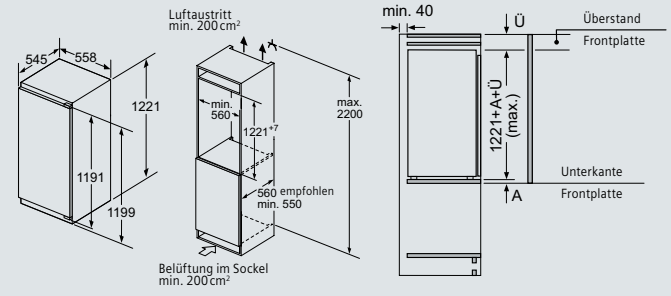

KI41RAD40 — Masse in mm

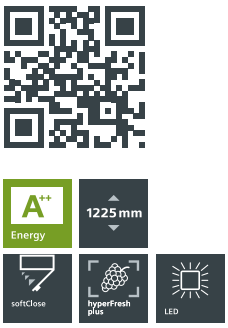

KI41RAD30

CHF 2’080.–
CHF 1’931.29

exkl. vRG **CHF 29.92** / CHF 27.78

Türanschlag rechts, wechselbar
Türanschlag links + CHF 50.– netto

- Energieverbrauch: 105 kWh/Jahr
- Nutzinhalt gesamt: 215 l

Komfort und Sicherheit
- touchControl-Elektronik – elektronische Temperaturregelung, exakt ablesbar
- freshSense – konstante Temperatur durch intelligente Sensortechnik
- Akustischer Türtonwarner

Kühlteil
- 215 l Nutzinhalt
- 6 Abstellflächen aus Sicherheitsglas (5 höhenverstellbar), davon 1 teilbar mit Parkmöglichkeit im Gerät, 1 Abstellfläche ausziehbar
- hyperFresh plus-Behälter mit Feuchteregulierung – hält Obst und Gemüse bis zu 2 × länger frisch!
- 4 Türabsteller, davon 1 × Butter-/Käsefach
- Innenausstattung mit Metallapplikationen
- LED-Beleuchtung im Kühlteil
- Abtau-Automatik
- superKühlen

Zubehör
2 × Eierablage

Sonderzubehör
Türfront mit Alu-Dekorrahmen — KF40ZAX0 **CHF 125.–** *CHF 116.06*

Einbau-Kühlautomat

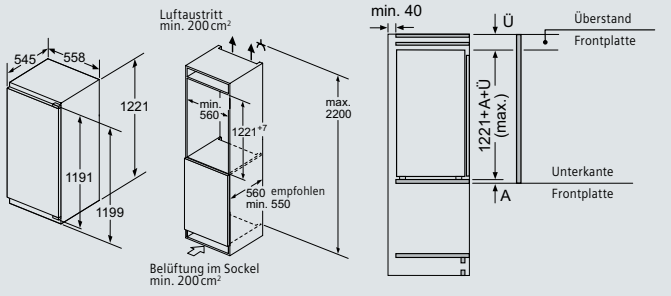

KI41RAD30 — Masse in mm

Die angegebenen Preise sind unverbindliche Preisempfehlungen; unsere Händler sind in der Gestaltung frei.

Kühlautomaten.

Integrierbar
Flachscharnier-Technik
softEinzug mit Türdämpfung

Energie-Effizienz-Klasse A+++



KI32LAD40

CHF 2’450.–
CHF 2’274.84

exkl. vRG **CHF 29.92** / CHF 27.78

Türanschlag rechts, wechselbar
Türanschlag links + CHF 50.– netto

- Energieverbrauch: 106 kWh/Jahr
- Nutzinhalt gesamt: 156 l

Komfort und Sicherheit
- touchControl-Elektronik – elektronische Temperaturregelung, exakt ablesbar
- freshSense – konstante Temperatur durch intelligente Sensortechnik
- Akustischer Türtonwarner

Kühlteil
- 140 l Nutzinhalt
- 4 Abstellflächen aus Sicherheitsglas (3 höhenverstellbar), davon 1 teilbar mit Parkmöglichkeit im Gerät, 1 Abstellfläche ausziehbar
- hyperFresh plus-Behälter mit Feuchteregulierung – hält Obst und Gemüse bis zu 2 × länger frisch!
- 5 Türabsteller, davon 1 × Butter-/Käsefach
- Innenausstattung mit Metallapplikationen
- LED-Beleuchtung im Kühlteil
- Abtau-Automatik

Gefrierteil
- ✳ ✳✳✳-Gefrierraum: 16 l Nutzinhalt
- Gefriervermögen: 2 kg in 24 Std.
- Lagerzeit bei Störung: 11 Std.
- superGefrieren mit automatischer Deaktivierung

Zubehör
2 × Eierablage
1 × Eiswürfelschale

Sonderzubehör
Türfront mit Alu-Dekorrahmen — KF30ZAX0 **CHF 106.–** *CHF 98.42*

Einbau-Kühlautomat

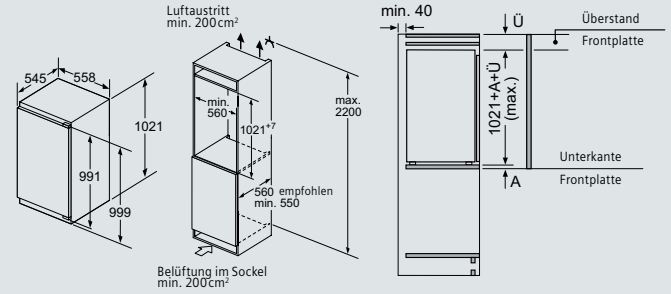

KI32LAD40 — Masse in mm



KI32LAD30H

CHF 1’930.–
CHF 1’792.01

exkl. vRG **CHF 29.92** / CHF 27.78

Türanschlag rechts, wechselbar
Türanschlag links + CHF 50.– netto

- Energieverbrauch: 157 kWh/Jahr
- Nutzinhalt gesamt: 154 l

Komfort und Sicherheit
- touchControl-Elektronik – elektronische Temperaturregelung, exakt ablesbar
- freshSense – konstante Temperatur durch intelligente Sensortechnik
- Akustischer Türtonwarner

Kühlteil
- 139 l Nutzinhalt
- 4 Abstellflächen aus Sicherheitsglas (3 höhenverstellbar), davon 1 × varioShelf teilbar und unterschiebbar, 1 × easyAccess shelf, ausziehbar
- 1 hyperFresh plus Box mit Feuchteregelung - hält Obst und Gemüse bis zu 2 × länger frisch
- 5 Türabsteller, davon 1 × Butter-/Käsefach
- Innenausstattung mit Metallapplikationen
- LED-Beleuchtung im Kühlteil
- Abtau-Automatik

Gefrierteil
- ✳ ✳✳✳-Gefrierraum: 15 l Nutzinhalt
- Gefriervermögen: 2,4 kg in 24 Std.
- Lagerzeit bei Störung: 13 Std.

Zubehör
2 × Eierablage
1 × Eiswürfelschale

Sonderzubehör
Türfront mit Alu-Dekorrahmen — KF30ZAX0 **CHF 106.–** *CHF 98.42*

Einbau-Kühlautomat

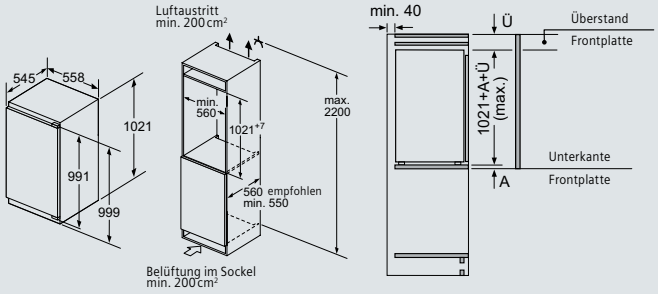

KI32LAD30H — Masse in mm

Die angegebenen Preise sind unverbindliche Preisempfehlungen; unsere Händler sind in der Gestaltung frei.

Kühlautomaten.

Integrierbar
Flachscharnier-Technik
softEinzug mit Türdämpfung

Energie-Effizienz-Klasse A+++



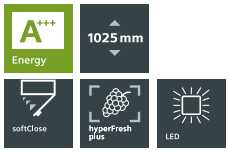

KI31RAD40

CHF 2’450.–
CHF 2’274.84

exkl. vRG **CHF 29.92** / CHF 27.78

Türanschlag rechts, wechselbar
Türanschlag links + CHF 50.– netto

- Energieverbrauch: 67 kWh/Jahr
- Nutzinhalt gesamt: 174 l

Komfort und Sicherheit
- touchControl-Elektronik – elektronische Temperaturregelung, exakt ablesbar
- freshSense – konstante Temperatur durch intelligente Sensortechnik
- Abtau-Automatik im Kühlteil
- superKühlen mit automatischer Deaktivierung
- Akustischer Türtonwarner

Kühlteil
- 174 l Nutzinhalt
- 5 Abstellflächen aus Sicherheitsglas (4 höhenverstellbar), davon 1 × varioShelf teilbar und unterschiebbar, 1 × easyAccess Shelf, ausziehbar
- hyperFresh plus-Behälter mit Feuchteregulierung – hält Obst und Gemüse bis zu 2 × länger frisch!
- 5 Türabsteller, davon 1 × Butter-/Käsefach

Zubehör
2 × Eierablage

Sonderzubehör
Türfront mit Alu-Dekorrahmen — KF30ZAX0 **CHF 106.–** *CHF 98.42*

Einbau-Kühlautomat

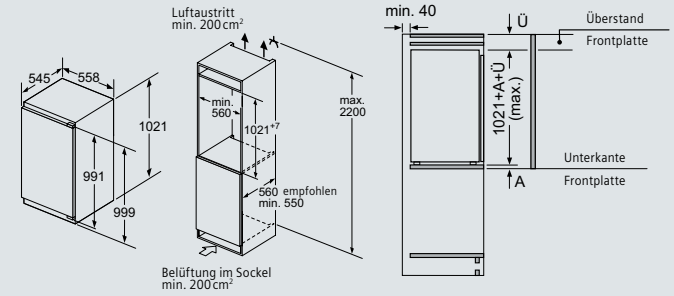

KI31RAD40 — Masse in mm

KI31RAD30

CHF 1’930.–
CHF 1’792.01

exkl. vRG **CHF 29.92** / CHF 27.78

Türanschlag rechts, wechselbar
Türanschlag links + CHF 50.– netto

- Energieverbrauch: 100 kWh/Jahr
- Nutzinhalt gesamt: 174 l

Komfort und Sicherheit
- touchControl-Elektronik – elektronische Temperaturregelung, exakt ablesbar
- freshSense – konstante Temperatur durch intelligente Sensortechnik
- Abtau-Automatik im Kühlteil
- superKühlen mit automatischer Deaktivierung
- Akustischer Türtonwarner

Kühlteil
- 174 l Nutzinhalt
- 5 Abstellflächen aus Sicherheitsglas (4 höhenverstellbar), davon 1 × varioShelf teilbar und unterschiebbar, 1 × easyAccess Shelf, ausziehbar
- hyperFresh plus-Behälter mit Feuchteregulierung – hält Obst und Gemüse bis zu 2 × länger frisch!
- 5 Türabsteller, davon 1 × Butter-/Käsefach

Zubehör
2 × Eierablage

Sonderzubehör
Türfront mit Alu-Dekorrahmen — KF30ZAX0 **CHF 106.–** *CHF 98.42*

Einbau-Kühlautomat

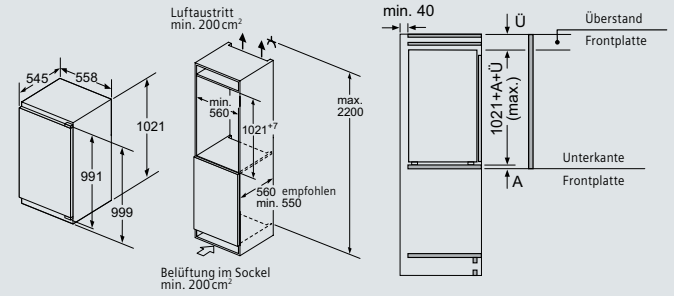

KI31RAD30 — Masse in mm

Die angegebenen Preise sind unverbindliche Preisempfehlungen; unsere Händler sind in der Gestaltung frei.

Kühlautomaten.

Integrierbar
Flachscharnier-Technik
softEinzug mit Türdämpfung

Energie-Effizienz-Klasse A+++



KI22LAD40

CHF 2’320.–
CHF 2’154.13

exkl. vRG **CHF 29.92** / CHF 27.78

Türanschlag rechts, wechselbar
Türanschlag links + CHF 50.– netto

- Energieverbrauch: 99 kWh/Jahr
- Nutzinhalt gesamt: 127 l

Komfort und Sicherheit
- touchControl-Elektronik – elektronische Temperaturregelung, exakt ablesbar
- freshSense – konstante Temperatur durch intelligente Sensortechnik
- Akustischer Türtonwarner

Kühlteil
- 111 l Nutzinhalt
- 3 Abstellflächen aus Sicherheitsglas (2 höhenverstellbar), davon 1 teilbar mit Parkmöglichkeit im Gerät
- hyperFresh plus-Behälter mit Feuchteregulierung – hält Obst und Gemüse bis zu 2 × länger frisch!
- 3 Türabsteller, davon 1 × Butter-/Käsefach
- Innenausstattung mit Metallapplikationen
- LED-Beleuchtung im Kühlteil
- Abtau-Automatik

Gefrierteil
- ✱ ✱✱✱-Gefrierraum: 16 l Nutzinhalt
- Gefriervermögen: 2 kg in 24 Std.
- Lagerzeit bei Störung: 11 Std.
- superGefrieren mit automatischer Deaktivierung

Zubehör
2 × Eierablage
1 × Eiswürfelschale

Sonderzubehör
Türfront mit Alu-Dekorrahmen — KF20ZAX0 **CHF 85.–** *CHF 78.92*

Einbau-Kühlautomat

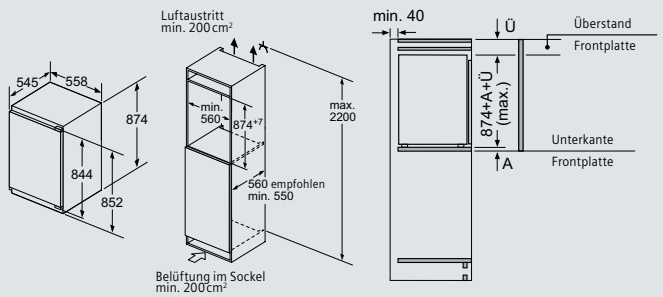

KI22LAD40 — Masse in mm

Integrierbar
Flachscharnier-Technik
softEinzug mit Türdämpfung



KI22LAD30H

CHF 1’830.–
CHF 1’699.16

exkl. vRG **CHF 29.92** / CHF 27.78

Türanschlag rechts, wechselbar
Türanschlag links + CHF 50.– netto

- Energieverbrauch: 149 kWh/Jahr
- Nutzinhalt gesamt: 127 l

Komfort und Sicherheit
- touchControl-Elektronik – elektronische Temperaturregelung, exakt ablesbar
- freshSense – konstante Temperatur durch intelligente Sensortechnik
- Akustischer Türtonwarner

Kühlteil
- 111 l Nutzinhalt
- 3 Abstellflächen aus Sicherheitsglas (2 höhenverstellbar), davon 1 teilbar mit Parkmöglichkeit im Gerät
- hyperFresh plus-Behälter mit Feuchteregulierung – hält Obst und Gemüse bis zu 2 × länger frisch!
- 3 Türabsteller, davon 1 × Butter-/Käsefach
- Innenausstattung mit Metallapplikationen
- LED-Beleuchtung im Kühlteil
- Abtau-Automatik

Gefrierteil
- ✱ ✱✱✱-Gefrierraum: 16 l Nutzinhalt
- Gefriervermögen: 2 kg in 24 Std.
- Lagerzeit bei Störung: 10 Std.
- superGefrieren mit automatischer Deaktivierung

Zubehör
2 × Eierablage
1 × Eiswürfelschale

Sonderzubehör
Türfront mit Alu-Dekorrahmen — KF20ZAX0 **CHF 85.–** *CHF 78.92*

Einbau-Kühlautomat

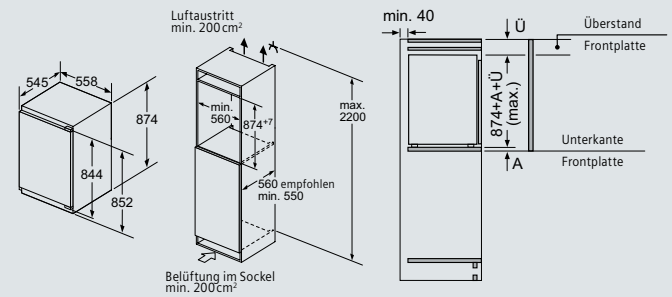

KI22LAD30H — Masse in mm

Die angegebenen Preise sind unverbindliche Preisempfehlungen; unsere Händler sind in der Gestaltung frei.

Kühlautomaten.

Integrierbar
Flachscharnier-Technik
softEinzug mit Türdämpfung

Energie-Effizienz-Klasse A+++



KI21RAD40 **CHF 2’320.–**
CHF 2’154.13

exkl. vRG **CHF 29.92** / CHF 27.78

Türanschlag rechts, wechselbar
Türanschlag links + CHF 50.– netto

- Energieverbrauch: 65 kWh/Jahr
- Nutzinhalt gesamt: 145 l

Komfort und Sicherheit
- touchControl-Elektronik – elektronische Temperaturregelung, exakt ablesbar
- freshSense – konstante Temperatur durch intelligente Sensortechnik
- Akustischer Türtonwarner

Kühlteil
- 145 l Nutzinhalt
- 4 Abstellflächen aus Sicherheitsglas (3 höhenverstellbar), davon 1 teilbar mit Parkmöglichkeit im Gerät, 1 Abstellfläche ausziehbar
- hyperFresh plus-Behälter mit Feuchteregulierung – hält Obst und Gemüse bis zu 2 × länger frisch!
- 3 Türabsteller, davon 1 × Butter-/Käsefach
- Innenausstattung mit Metallapplikationen
- LED-Beleuchtung im Kühlteil
- Abtau-Automatik
- superKühlen

Zubehör
2 × Eierablage

Türfront mit Alu-Dekorrahmen KF20ZAX0 **CHF 85.–** *CHF 78.92*

Einbau-Kühlautomat

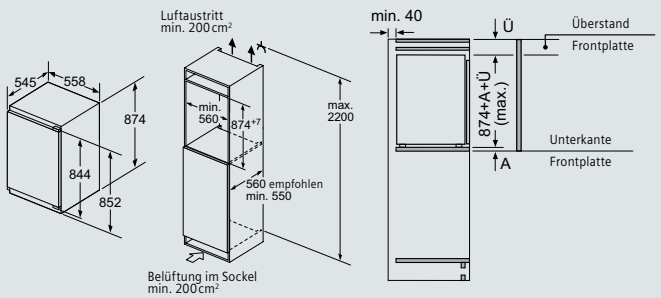

KI21RAD40 Masse in mm

Integrierbar
Flachscharnier-Technik
softEinzug mit Türdämpfung



KI21RAD30 **CHF 1’830.–**
CHF 1’699.16

exkl. vRG **CHF 29.92** / CHF 27.78

Türanschlag rechts, wechselbar
Türanschlag links + CHF 50.– netto

- Energieverbrauch: 97 kWh/Jahr
- Nutzinhalt gesamt: 145 l

Komfort und Sicherheit
- touchControl-Elektronik – elektronische Temperaturregelung, exakt ablesbar
- freshSense – konstante Temperatur durch intelligente Sensortechnik
- Akustischer Türtonwarner

Kühlteil
- 145 l Nutzinhalt
- 4 Abstellflächen aus Sicherheitsglas (3 höhenverstellbar), davon 1 teilbar mit Parkmöglichkeit im Gerät, 1 Abstellfläche ausziehbar
- hyperFresh plus-Behälter mit Feuchteregulierung – hält Obst und Gemüse bis zu 2 × länger frisch!
- 3 Türabsteller, davon 1 × Butter-/Käsefach
- Innenausstattung mit Metallapplikationen
- LED-Beleuchtung im Kühlteil
- Abtau-Automatik
- superKühlen

Zubehör
2 × Eierablage

Türfront mit Alu-Dekorrahmen KF20ZAX0 **CHF 85.–** *CHF 78.92*

Einbau-Kühlautomat

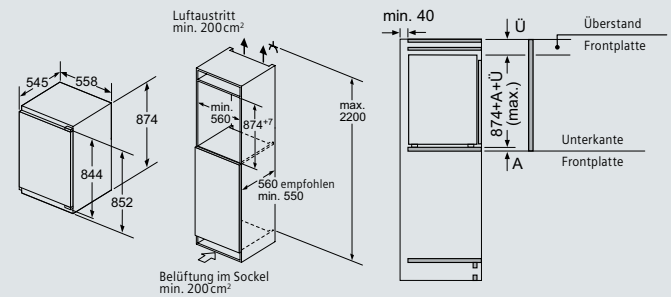

KI21RAD30 Masse in mm

Die angegebenen Preise sind unverbindliche Preisempfehlungen; unsere Händler sind in der Gestaltung frei.

Unterbau-Kühlautomaten.

Integrierbar
Flachscharnier-Technik
softEinzug mit Türdämpfung



820 mm

softClose

A++ Energy

KU15LA65CH

CHF 1’950.–
CHF 1’810.58

exkl. vRG **CHF 29.92** / CHF 27.78

Türanschlag rechts, wechselbar
Türanschlag links + CHF 50.– netto

- Energieverbrauch: 140 kWh/Jahr
- Nutzinhalt gesamt: 125 l

Gefrierteil
- ✻✻✻-Gefrierraum: 15 l Nutzinhalt
- Gefriervermögen: 2 kg in 24 Std.
- Lagerzeit bei Störung: 12 Std.

Kühlteil
- 110 l Nutzinhalt
- 2 Abstellflächen aus Sicherheitsglas, davon 1 höhenverstellbar
- Transparenter Gemüsebehälter mit Deckel
- Butter-/Käsefach
- 1 Türabsteller gross, 2 Türabsteller klein
- Helle Innenraumbeleuchtung
- Abtau-Automatik
- Be- und Entlüftung im Sockelbereich

Zubehör
1 × Eierablage
1 × Eiswürfelschale

Unterbau-Kühlautomat

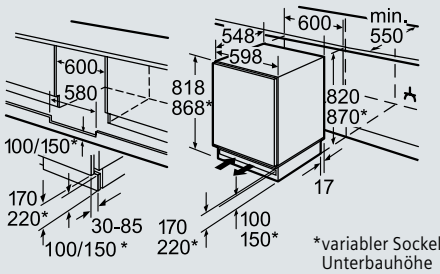

Platz für elektrischen Anschluss seitlich rechts oder links neben dem Gerät. Be- und Entlüftung im Sockel.

*variabler Sockel / Unterbauhöhe

KU15LA65CH

Masse in mm



820 mm

softClose

A++ Energy



KU15RA65H

CHF 1’860.–
CHF 1’727.02

exkl. vRG **CHF 29.92** / CHF 27.78

Türanschlag rechts, wechselbar
Türanschlag links + CHF 50.– netto

- Energieverbrauch: 92 kWh/Jahr
- Nutzinhalt gesamt: 137 l

Kühlteil
- 3 Abstellflächen aus Sicherheitsglas, davon 2 höhenverstellbar
- Transparenter Gemüsebehälter mit Deckel
- Helle Innenraumbeleuchtung
- Abtau-Automatik
- Be- und Entlüftung im Sockelbereich

Zubehör
1 × Eierablage

Unterbau-Kühlautomat

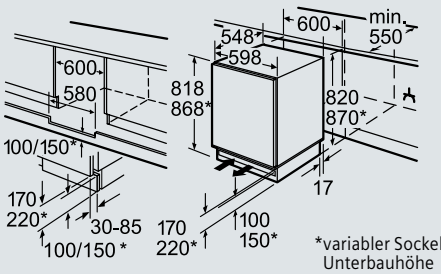

Platz für elektrischen Anschluss seitlich rechts oder links neben dem Gerät. Be- und Entlüftung im Sockel.

*variabler Sockel / Unterbauhöhe

KU15RA65H

Masse in mm

Die angegebenen Preise sind unverbindliche Preisempfehlungen; unsere Händler sind in der Gestaltung frei.

Gefrierschränke, noFrost.

Integrierbar
Flachscharnier-Technik



1775 mm

noFrost

A++ Energy

GI81NAC30 — CHF 3’210.– / *CHF 2’980.50*

exkl. vRG **CHF 29.92** / CHF 27.78

Türanschlag links, wechselbar
Türanschlag rechts + CHF 50.– netto

- Energieverbrauch: 243 kWh/Jahr
- Akustischer Alarm, optische Warnanzeige bei Temperaturanstieg
- **noFrost – nie wieder abtauen!**
- Elektronische Temperaturregelung digital ablesbar
- freshSense – konstante Temperatur durch intelligente Sensortechnik

Gefrierteil
- ✱✱✱-Gefrierraum: 211 l Nutzinhalt
- Gefriervermögen: 20 kg in 24 Std.
- Lagerzeit bei Störung: 22 Std.
- superGefrieren mit automatischer Deaktivierung
- 5 transparente Gefriergut-Schubladen, davon 2 × bigBox
- 2 Intensiv-Gefrierfächer mit transparenter Klappe
- varioZone – herausnehmbare Sicherheitsglasplatten für extra viel Platz!
- Gefriergut-Kalender

Zubehör
2 × Kälteakku
1 × Eiswürfelschale

Einbau-Gefrierschrank

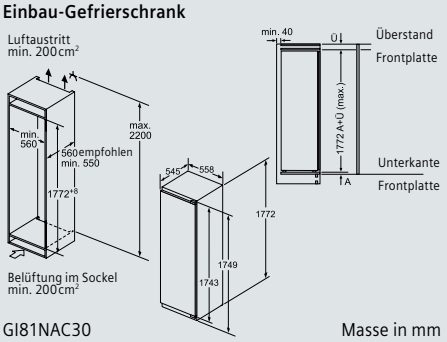

GI81NAC30 Masse in mm



1225 mm

noFrost

A++ Energy

GI41NAC30 — CHF 2’890.– / *CHF 2’683.38*

exkl. vRG **CHF 29.92** / CHF 27.78

Türanschlag links, wechselbar
Türanschlag rechts + CHF 50.– netto

- Energieverbrauch: 188 kWh/Jahr
- Akustischer Alarm, optische Warnanzeige bei Temperaturanstieg
- **noFrost – nie wieder abtauen!**
- Elektronische Temperaturregelung digital ablesbar
- freshSense – konstante Temperatur durch intelligente Sensortechnik

Gefrierteil
- ✱✱✱-Gefrierraum: 127 l Nutzinhalt
- Gefriervermögen: 16 kg in 24 Std.
- Lagerzeit bei Störung: 21 Std.
- superGefrieren mit automatischer Deaktivierung
- 4 transparente Gefriergut-Schubladen, davon 1 × bigBox
- 1 Intensiv-Gefrierfach mit Glasablage und transparenter Klappe
- varioZone – herausnehmbare Sicherheitsglasplatten für extra viel Platz!
- Gefriergut-Kalender

Zubehör
2 × Kälteakku
1 × Eiswürfelschale

Sonderzubehör
Türfront mit Alu-Dekorrahmen KF40ZAX0 **CHF 125.–** / *CHF 116.06*

Einbau-Gefrierschrank

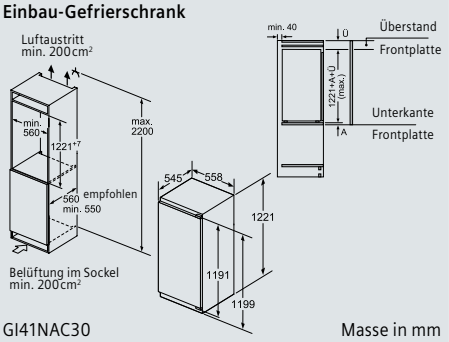

GI41NAC30 Masse in mm



1025 mm

noFrost

A++ Energy

GI31NAC30 — CHF 2’760.– / *CHF 2’562.67*

exkl. vRG **CHF 29.92** / CHF 27.78

Türanschlag links, wechselbar
Türanschlag rechts + CHF 50.– netto

- Energieverbrauch: 168 kWh/Jahr
- Akustischer Alarm, optische Warnanzeige bei Temperaturanstieg
- **noFrost – nie wieder abtauen!**
- Elektronische Temperaturregelung digital ablesbar
- freshSense – konstante Temperatur durch intelligente Sensortechnik
- softClose mit Türdämpfung

Gefrierteil
- ✱✱✱-Gefrierraum: 97 l Nutzinhalt
- Gefriervermögen: 12 kg in 24 Std.
- Lagerzeit bei Störung: 24 Std.
- superGefrieren mit automatischer Deaktivierung
- 3 transparente Gefriergut-Schubladen, davon 1 × bigBox
- 1 Intensiv-Gefrierfach mit transparenter Klappe
- varioZone – herausnehmbare Sicherheitsglasplatten für extra viel Platz!
- Gefriergut-Kalender

Zubehör
2 × Kälteakku
1 × Eiswürfelschale

Sonderzubehör
Türfront mit Alu-Dekorrahmen KF30ZAX0 **CHF 106.–** / *CHF 98.42*

Einbau-Gefrierschrank

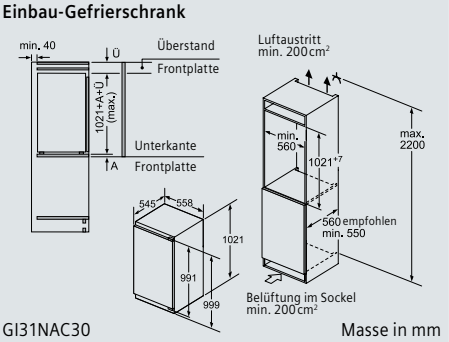

GI31NAC30 Masse in mm

Die angegebenen Preise sind unverbindliche Preisempfehlungen; unsere Händler sind in der Gestaltung frei.

Gefrierschränke.

Integrierbar
Flachscharnier-Technik
softEinzug mit Türdämpfung

Energie-Effizienz-Klasse A+++



GI21VAD40

CHF 2’460.–
CHF 2’284.12

exkl. vRG **CHF 29.92** / CHF 27.78

Türanschlag rechts, wechselbar
Türanschlag links + CHF 50.– netto

- Energieverbrauch: 104 kWh/Jahr
- Nutzinhalt gesamt: 95 l

Komfort und Sicherheit
- Elektronische Temperaturregelung über LED ablesbar
- freshSense – konstante Temperatur durch intelligente Sensortechnik
- Akustischer Alarm bei Temperaturanstieg
- superGefrieren mit automatischer Deaktivierung
- softClose mit Türdämpfung

Gefrierteil
- ✱ ✱✱✱-Gefrierraum: 95 l Nutzinhalt
- Gefriervermögen: 12 kg in 24 Std.
- Lagerzeit bei Störung: 22 Std.
- 3 transparente Gefriergut-Schubladen, davon 1 bigBox

Zubehör
2 × Kälteakku
1 × Eiswürfelschale

Sonderzubehör
Türfront mit Alu-Dekorrahmen — KF20ZAX0 **CHF 85.–** *CHF 78.92*

Einbau-Gefrierschrank

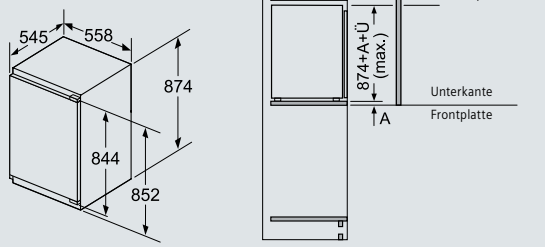

GI21VAD40 — Masse in mm



GI21VAD30

CHF 1’950.–
CHF 1’810.58

exkl. vRG **CHF 29.92** / CHF 27.78

Türanschlag rechts, wechselbar
Türanschlag links + CHF 50.– netto

- Energieverbrauch: 157 kWh/Jahr
- Nutzinhalt gesamt: 97 l

Komfort und Sicherheit
- Elektronische Temperaturregelung über LED ablesbar
- freshSense – konstante Temperatur durch intelligente Sensortechnik
- Akustischer Alarm bei Temperaturanstieg
- superGefrieren mit automatischer Deaktivierung
- softClose mit Türdämpfung

Gefrierteil
- ✱ ✱✱✱-Gefrierraum: 97 l Nutzinhalt
- Gefriervermögen: 8 kg in 24 Std.
- Lagerzeit bei Störung: 22 Std.
- 3 transparente Gefriergut-Schubladen, davon 1 bigBox

Zubehör
2 × Kälteakku
1 × Eiswürfelschale

Sonderzubehör
Türfront mit Alu-Dekorrahmen — KF20ZAX0 **CHF 85.–** *CHF 78.92*

Einbau-Gefrierschrank

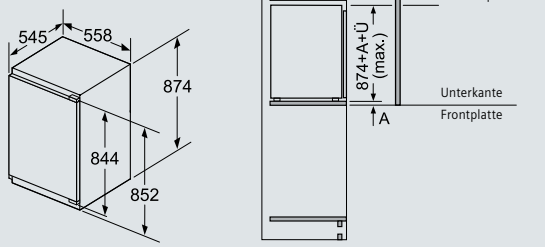

GI21VAD30 — Masse in mm

Die angegebenen Preise sind unverbindliche Preisempfehlungen; unsere Händler sind in der Gestaltung frei.

Gefrierschränke.

Integrierbar
Flachscharnier-Technik
softEinzug mit Türdämpfung

Energie-Effizienz-Klasse A+++



GI11VAD40

CHF 2’250.–
CHF 2’089.14

exkl. vRG **CHF 29.92** / CHF 27.78

Türanschlag rechts, wechselbar
Türanschlag links + CHF 50.– netto

- Energieverbrauch: 95 kWh/Jahr
- Nutzinhalt gesamt: 70 l

Komfort und Sicherheit
- Elektronische Temperaturregelung über LED ablesbar
- freshSense – konstante Temperatur durch intelligente Sensortechnik
- Akustischer Alarm bei Temperaturanstieg
- superGefrieren mit automatischer Deaktivierung
- softClose mit Türdämpfung

Gefrierteil
- ✱ ✱✱✱-Gefrierraum: 70 l Nutzinhalt
- Gefriervermögen: 12 kg in 24 Std.
- Lagerzeit bei Störung: 21 Std.
- 3 transparente Gefriergut-Schubladen

Zubehör
2 × Kälteakku
1 × Eiswürfelschale

Sonderzubehör
Türfront mit Alu-Dekorrahmen — KF10ZAX0 **CHF 72.–** *CHF 66.85*

Einbau-Gefrierschrank

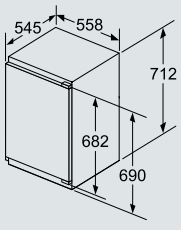

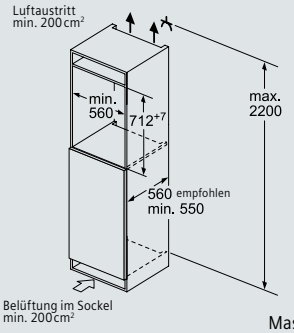

GI11VAD40 — Masse in mm



GI11VAD30H

CHF 1’750.–
CHF 1’624.88

exkl. vRG **CHF 29.92** / CHF 27.78

Türanschlag rechts, wechselbar
Türanschlag links + CHF 50.– netto

- Energieverbrauch: 144 kWh/Jahr
- Nutzinhalt gesamt: 72 l

Komfort und Sicherheit
- Elektronische Temperaturregelung über LED ablesbar
- freshSense – konstante Temperatur durch intelligente Sensortechnik
- Akustischer Alarm bei Temperaturanstieg
- superGefrieren mit automatischer Deaktivierung
- softClose mit Türdämpfung

Gefrierteil
- ✱ ✱✱✱-Gefrierraum: 72 l Nutzinhalt
- Gefriervermögen: 8 kg in 24 Std.
- Lagerzeit bei Störung: 21 Std.
- 3 transparente Gefriergut-Schubladen

Zubehör
2 × Kälteakku
1 × Eiswürfelschale

Sonderzubehör
Türfront mit Alu-Dekorrahmen — KF10ZAX0 **CHF 72.–** *CHF 66.85*

Einbau-Gefrierschrank

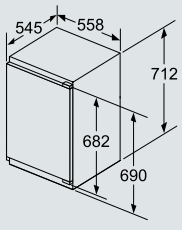

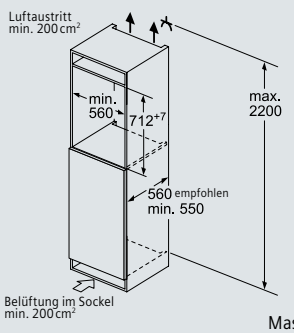

GI11VAD30H — Masse in mm

Die angegebenen Preise sind unverbindliche Preisempfehlungen; unsere Händler sind in der Gestaltung frei.

side-by-side:
Kühlen und Gefrieren in neuer Dimension.

Ganz viel Raum für Ihre Lebensmittel: die side-by-side-Kühlgeräte.
Die doppeltürigen side-by-side-Kühlgeräte bieten einen grossen Innen-Lagerraum und viel Platz für attraktive technische Extras.

easyLift-Glasplatten und -Absteller: ohne Aus- und Umräumen höhenverstellbar.
Allein mithilfe der Stellhebel – und nur mit einer Hand – lässt sich die Abstellfläche um bis zu 6 cm in der Höhe verändern. Und das ohne lästiges Aus- oder Umräumen, selbst voll beladen.



antiFingerPrint: weniger putzen.
Die hochwertigen Edelstahlflächen der Kühlschranktüren sind mit einem speziellen Belag überzogen: Die antiFingerPrint-Beschichtung macht Schluss mit den lästigen Fingerabdrücken auf dem Edelstahl.

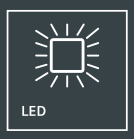

LED-Kühlraumbeleuchtung: alles im Blick.
Die ebenso energieeffizienten wie langlebigen Power-LED-Leuchten leuchten den Innenraum von oben bis unten perfekt aus. Und die leicht nach hinten abgeschrägte Lichtführung bietet den Vorteil, dass die Leuchte weder blendet noch zugestellt werden kann.

Kühl-Gefrier-Kombination side-by-side.

Nutzinhalt: 541 l

Jahresverbrauch: 348 kWh

Nutzinhalt Kühlen: 367 l

Nutzinhalt Gefrieren: 158 l

Trinkwasser- und Eis-Dispenser





KA92DHB31
iQ700 Glastüren schwarz
noFrost – nie wieder abtauen!

CHF 8'550.–
CHF 7'938.72

exkl. vRG **CHF 49.87** / CHF 46.30

Leistung und Verbrauch
- Energie-Effizienz-Klasse: A++
- Energieverbrauch: 348 kWh/Jahr
- Nutzinhalt gesamt: 541 l
- Geräuschwert: 42 dB(A) re 1 pW
- Klimaklasse: SN-T

Design
- Tür schwarz, Seitenwände silberfarben
- Vertikaler Stangengriff
- Verchromter Flaschenrost
- LED-Beleuchtung

Komfort und Sicherheit
- noFrost – nie wieder abtauen!
- **Home Connect: Kamera im Hausgerät, Home Connect fähig über WLAN**
- Elektronische Temperaturregelung, exakt über LCD ablesbar
- Getrennte Temperaturregelung für Kühl- und Gefrierraum
- Dispenser für Trinkwasser, Crushed Eis, Eiswürfel. Mit Kindersicherung, LED-Licht und Wasserfilter-Austauschanzeige
- Optisches und akustisches Warnsystem bei Temperaturanstieg, mit Memory-Funktion
- Warnton bei offener Tür
- superKühlen mit automatischer Deaktivierung
- SuperGefrieren mit automatischer Deaktivierung
- Automatischer Eiswürfelbereiter
- Wasserfilter innenliegend

Kühlteil
- Kühlraum: 367 l Nutzinhalt
- Multi Airflow-System
- 4 Abstellflächen aus Sicherheitsglas, davon 3 höhenverstellbar
- Butter-/Käsefach
- 2 durchgehende Türabsteller, 3 kleine Türabsteller

Frischhaltesystem
- 1 hyperFresh plus Box mit Feuchteregelung auf Teleskopschienen – hält Obst und Gemüse bis zu 2 × länger frisch
- 1 Fresh Box auf Teleskopschienen
- 1 hyperFresh <0°C> Box – Fisch und Fleisch bleiben länger frisch

Gefrierteil
- ✻✻✻-Gefrierraum: 158 l Nutzinhalt
- Gefriervermögen: 12 kg in 24 Std.
- Lagerzeit bei Störung: 12 Std.
- 3 varioZone – herausnehmbare Glasplatten für extra viel Platz!, davon 2 höhenverstellbar
- 2 transparente Gefriergut-Schubladen
- 4 Türabsteller, herausnehmbar und klappbar

Zubehör
2 × Kälteakku, 1 × Anschlussschlauch, 1 × Eierablage

Kühl-Gefrier-Kombination side-by-side

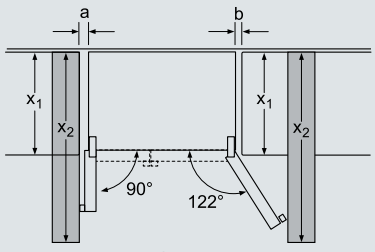

x1 (Möbeltiefe)	a	b
600	39	39
650	39	53
700	39	85
x2 (Wand)	105	337

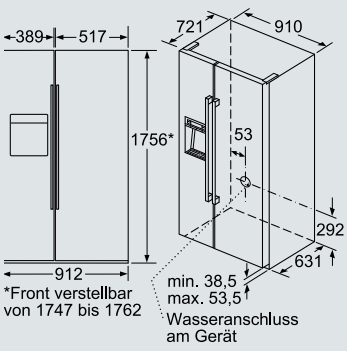

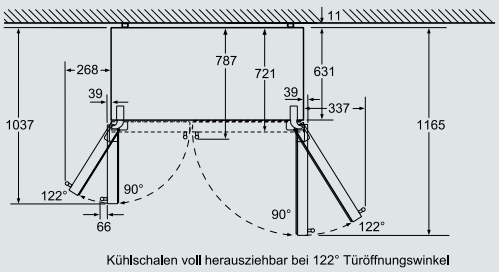

Kühlschalen voll herausziehbar bei 122° Türöffnungswinkel

KA92DHB31

Masse in mm

Die angegebenen Preise sind unverbindliche Preisempfehlungen; unsere Händler sind in der Gestaltung frei.

Kühl-Gefrier-Kombination side-by-side.

Nutzinhalt: 541 l

Jahresverbrauch: 348 kWh

Nutzinhalt Kühlen: 368 l

Nutzinhalt Gefrieren: 173 l

Trinkwasser- und Eis-Dispenser





KA92DSB30
iQ700 Glastüren schwarz
noFrost – nie wieder abtauen!

CHF 7'350.–
CHF 6'824.51

exkl. vRG **CHF 49.87** / CHF 46.30

Design
- **Glastüren schwarz, Seitenwände silberfarben**
- Vertikaler Stangengriff
- Leuchtband
- LED-Beleuchtung

Komfort und Sicherheit
- **noFrost – nie wieder abtauen!**
- Elektronische Temperaturregelung, exakt über LCD ablesbar
- Getrennte Temperaturregelung für Kühl- und Gefrierraum
- superKühlen
- superGefrieren
- Warnton bei offener Tür
- Optisches und akustisches Warnsystem bei Temperaturanstieg
- **Home Connect fähig über WLAN (mit Sonderzubehör)**

Montage
- Festwasseranschluss mit Wasserschlauch 3 m, ¾"
- Frontbelüftung
- Gerät auf 4 Rollen, justierbar

Eis und Wasser
- **Dispenser für Trinkwasser, Crushed Eis, Eiswürfel**
- LED-Licht
- Wasserfilter-Austauschanzeige
- Kindersicherung

Kühlteil
- Nutzinhalt Kühlen gesamt: 368 l
- Dynamische Kühlung durch Innenventilator
- multiAirflow-System
- 4 Abstellflächen aus Sicherheitsglas, davon 3 höhenverstellbar
- Butter-/Käsefach
- 2 durchgehende Türabsteller, 3 kleine Türabsteller
- hyperFresh plus-Box mit Feuchteregelung auf Teleskopschienen – hält Obst und Gemüse bis zu 2 × länger frisch
- hyperFresh <0 °C> Box – Fisch und Fleisch bleiben länger frisch
- freshBox auf Teleskopschienen

Gefrierteil
- Nutzinhalt Gefrieren: ✶ *** – 173 l
- Lagerzeit bei Störung: 12 Std.
- Gefriervermögen: 12 kg/24 Std.
- 3 varioZone – herausnehmbare Glasplatten für extra viel Platz!, davon 2 höhenverstellbar
- 2 transparente Gefriergut-Schubladen mit Vollauszug, davon 1 bigBox
- 4 Türabsteller, herausnehmbar und klappbar

Zubehör
1 × Anschlussschlauch
2 × Kälteakku
1 × Eierablage

Sonderzubehör
KS10ZHC00 WiFi-Dongle **CHF 132.–** *CHF 122.56*

Kühl-Gefrier-Kombination side-by-side

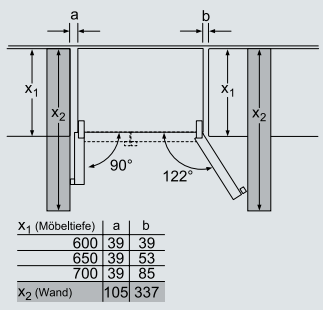

x_1 (Möbeltiefe)	a	b
600	39	39
650	39	53
700	39	85
x_2 (Wand)	105	337

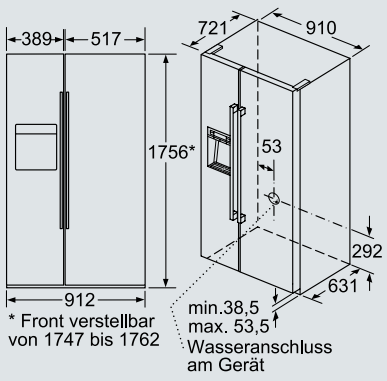

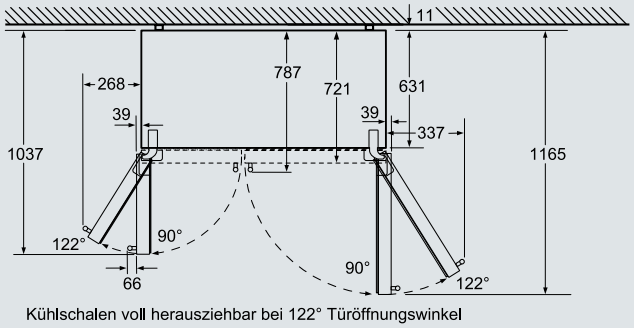

Kühlschalen voll herausziehbar bei 122° Türöffnungswinkel

KA92DSB30

Masse in mm

Die angegebenen Preise sind unverbindliche Preisempfehlungen; unsere Händler sind in der Gestaltung frei.

Kühl-Gefrier-Kombination side-by-side.

Nutzinhalt: 541 l

Jahresverbrauch: 348 kWh

Nutzinhalt Kühlen: 368 l

Nutzinhalt Gefrieren: 173 l

Trinkwasser- und Eis-Dispenser





KA92DSW30
iQ700 Glastüren weiss
noFrost – nie wieder abtauen!

CHF 7'350.–
CHF 6'824.51

exkl. vRG **CHF 49.87** / CHF 46.30

Design
- **Glastüren weiss, Seitenwände silberfarben**
- Vertikaler Stangengriff
- Leuchtband
- LED-Beleuchtung

Komfort und Sicherheit
- **noFrost – nie wieder abtauen!**
- Elektronische Temperaturregelung, exakt über LCD ablesbar
- Getrennte Temperaturregelung für Kühl- und Gefrierraum
- superKühlen
- superGefrieren
- Warnton bei offener Tür
- Optisches und akustisches Warnsystem bei Temperaturanstieg
- **Home Connect fähig über WLAN (mit Sonderzubehör)**

Montage
- Festwasseranschluss mit Wasserschlauch 3 m, ¾"
- Frontbelüftung
- Gerät auf 4 Rollen, justierbar

Eis und Wasser
- **Dispenser für Trinkwasser, Crushed Eis, Eiswürfel**
- LED-Licht
- Wasserfilter-Austauschanzeige
- Kindersicherung

Kühlteil
- Nutzinhalt Kühlen gesamt: 368 l
- Dynamische Kühlung durch Innenventilator
- multiAirflow-System
- 4 Abstellflächen aus Sicherheitsglas, davon 3 höhenverstellbar
- Butter-/Käsefach
- 2 durchgehende Türabsteller, 3 kleine Türabsteller
- hyperFresh plus-Box mit Feuchteregelung auf Teleskopschienen – hält Obst und Gemüse bis zu 2 × länger frisch
- hyperFresh <0 °C> Box – Fisch und Fleisch bleiben länger frisch
- freshBox auf Teleskopschienen

Gefrierteil
- Nutzinhalt Gefrieren: ******** – 173 l
- Lagerzeit bei Störung: 12 Std.
- Gefriervermögen: 12 kg/24 Std.
- 3 varioZone – herausnehmbare Glasplatten für extra viel Platz!, davon 2 höhenverstellbar
- 2 transparente Gefriergut-Schubladen mit Vollauszug, davon 1 bigBox
- 4 Türabsteller, herausnehmbar und klappbar

Zubehör
1 × Anschlussschlauch
2 × Kälteakku
1 × Eierablage

Sonderzubehör
KS10ZHC00 WiFi-Dongle **CHF 132.–** *CHF 122.56*

Kühl-Gefrier-Kombination side-by-side

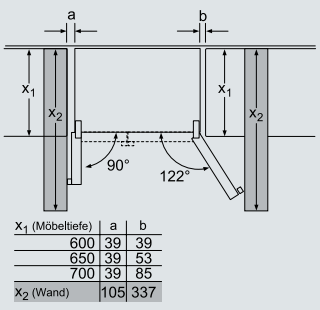

x_1 (Möbeltiefe)	a	b
600	39	39
650	39	53
700	39	85
x_2 (Wand)	105	337

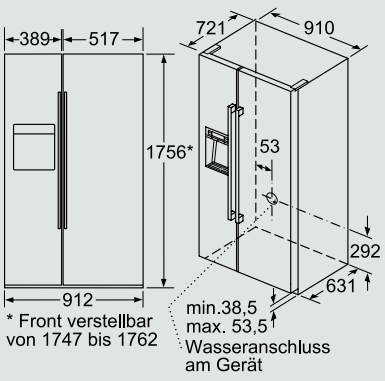

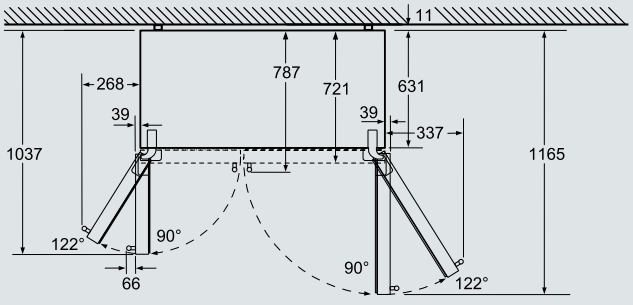

Kühlschalen voll herausziehbar bei 122° Türöffnungswinkel

KA92DSW30

Masse in mm

Die angegebenen Preise sind unverbindliche Preisempfehlungen; unsere Händler sind in der Gestaltung frei.

Kühl-Gefrier-Kombination side-by-side.

Nutzinhalt: 533 l

Jahresverbrauch: 341 kWh

Nutzinhalt Kühlen: 370 l

Nutzinhalt Gefrieren: 163 l

Trinkwasser- und Eis-Dispenser





KA90DVI30
iQ500 Türen Edelstahl antiFingerPrint
noFrost – nie wieder abtauen!

CHF 6'870.–
CHF 6'378.83

exkl. vRG **CHF 49.87** / CHF 46.30

Design
- **Türen Edelstahl mit antiFingerPrint, Seitenwände grau**
- Stangengriff, Aluminium
- LED-Beleuchtung
- Innenausstattung mit Metallapplikationen

Komfort und Sicherheit
- **noFrost – nie wieder abtauen!**
- In Tür integrierte touchControl-Elektronik mit Digitalanzeige – alles im Blick und perfekt unter Kontrolle!
- Getrennte Temperaturregelung für Kühl- und Gefrierraum
- superKühlen
- superGefrieren
- Warnton bei offener Tür
- Optische und akustische Warnung bei unzulässigem Temperaturanstieg im Gefrierteil

Montage
- Festwasseranschluss mit Wasserschlauch 3 m, ¾"
- Frontbelüftung
- Gerät auf 4 Rollen, justierbar

Eis und Wasser
- **Per Tastendruck Eiswürfel, Crushed Ice oder kaltes Trinkwasser, Beleuchtung bei Betätigung der Spender-Taste**
- Eiswürfelproduktion ca. 0,9 kg/24 Std.
- Wasserfilter innenliegend
- Automatischer Eiswürfelbereiter

Kühlteil
- Nutzinhalt Kühlen gesamt: 370 l
- multiAirflow-System
- 4 Abstellflächen aus Sicherheitsglas, davon 1 höhenverstellbar
- 3 Türabsteller
- multiBox – das besondere Fach in der Tür
- 2 × freshBox auf Rollen

Gefrierteil
- Nutzinhalt Gefrieren: 163 l, davon 151 l ******** und 12 l ******
- Gefriervermögen: 11 kg/24 Std.
- Lagerzeit bei Störung: 4 Std.
- 2 transparente Gefriergut-Schubladen
- 4 Türabsteller im Gefrierraum
- 4 Abstellflächen aus Sicherheitsglas, davon 2 höhenverstellbar

Zubehör
1 × Anschlussschlauch
1 × Eierablage

Kühl-Gefrier-Kombination side-by-side

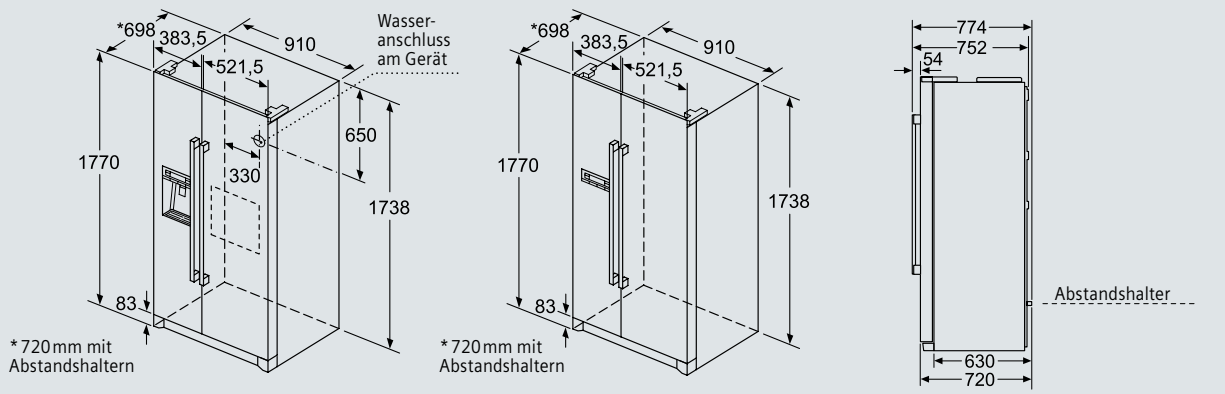

KA90DVI30
KA90NVI30

Masse in mm

Die angegebenen Preise sind unverbindliche Preisempfehlungen; unsere Händler sind in der Gestaltung frei.

Kühl-Gefrier-Kombination side-by-side.

Nutzinhalt: 573 l

Jahresverbrauch: 373 kWh

Nutzinhalt Kühlen: 373 l

Nutzinhalt Gefrieren: 200 l





KA90NVI30 **CHF 4'920.–**
iQ300 Türen Edelstahl antiFingerPrint *CHF 4'568.25*
noFrost – nie wieder abtauen!

exkl. vRG **CHF 49.87** / CHF 46.30

Design
- **Türen Edelstahl mit antiFingerPrint, Seitenwände grau**
- Stangengriff, Aluminium
- LED-Beleuchtung
- Innenausstattung mit Metallapplikationen

Komfort und Sicherheit
- **noFrost – nie wieder abtauen!**
- In Tür integrierte touchControl-Elektronik mit Digitalanzeige – alles im Blick und perfekt unter Kontrolle!
- Getrennte Temperaturregelung für Kühl- und Gefrierraum
- superKühlen
- superGefrieren
- Warnton bei offener Tür
- Optische und akustische Warnung bei unzulässigem Temperaturanstieg im Gefrierteil

Montage
- Frontbelüftung
- Gerät auf 4 Rollen, justierbar

Kühlteil
- Nutzinhalt Kühlen gesamt: 373 l
- multiAirflow-System
- 4 Abstellflächen aus Sicherheitsglas, davon 1 höhenverstellbar
- 3 Türabsteller
- multiBox – das besondere Fach in der Tür
- 2 × freshBox auf Rollen

Gefrierteil
- Nutzinhalt Gefrieren: 200 l, davon 195 l ***** ***** und 5 l ******
- Gefriervermögen: 12 kg/24 Std.
- Lagerzeit bei Störung: 4 Std.
- 2 transparente Gefriergut-Schubladen
- 5 Abstellflächen aus Sicherheitsglas, davon 2 höhenverstellbar
- 5 Türabsteller im Gefrierraum

Zubehör
1 × Eierablage

Kühl-Gefrier-Kombination side-by-side

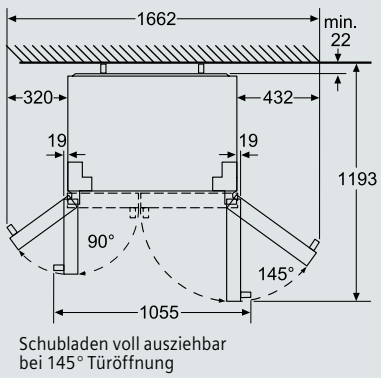

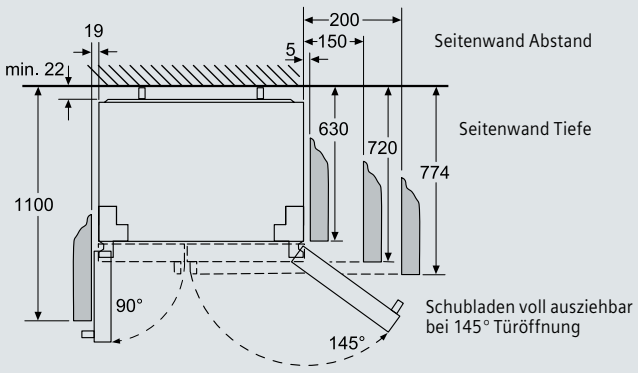

KA90DVI30
KA90NVI30

Masse in mm

Die angegebenen Preise sind unverbindliche Preisempfehlungen; unsere Händler sind in der Gestaltung frei.

Kühl-Gefrier-Kombination European side-by-side, mit Trinkwasser-Dispenser.





KA99WPI30, bestehend aus KS36WBI3P + GS36NAI3P + Verbindungssatz

CHF 6'700.–
CHF 6'220.98

KS36WBI3P
iQ700 Kühlschrank mit Dispenser Türen Edelstahl antiFingerPrint

CHF 3'760.–
CHF 3'491.18

exkl. vRG **CHF 29.92** / CHF 27.78

Design
- **Edelstahl mit antiFingerPrint, Seitenwände silberfarben**
- Vertikaler Stangengriff, Edelstahl
- Innenausstattung mit Metall-Applikationen

Komfort und Sicherheit
- touchControl – elektronische Temperaturregelung, über LED ablesbar
- freshSense – konstante Temperatur durch intelligente Sensortechnik
- **In Tür integrierter Trinkwasser-Dispenser, mit LED-Beleuchtung, flächenbündig integriert**
- Festwasseranschluss mit Wasserschlauch 2 m, ¾"
- aquaStop®: eine Siemens Hausgeräte Garantie bei Wasserschäden – ein Geräteleben lang*

Kühlteil
- Nutzinhalt: 346 l
- 7 Abstellflächen aus Sicherheitsglas, davon 5 höhenverstellbar, 4 Glasplatten, ausziehbar
- 5 Türabsteller, davon 1 Butter-/Käsefach
- Dynamische Kühlung durch Innenventilator
- superKühlen
- Abtau-Automatik
- LED-Beleuchtung
- hyperFresh plus-Box mit Feuchteregelung – hält Obst und Gemüse bis zu 2 × länger frisch
- 1 freshBox auf Teleskopschienen

Technische Informationen
- Energie-Effizienz-Klasse: A++
- Energieverbrauch: 112 kWh/Jahr
- Nutzinhalt gesamt: 346 l
- Geräuschwert: 39 dB(A) re 1 pW
- Türanschlag links
- Höhenverstellbare Füsse vorne, Rollen hinten
- Gerätemasse (H × B × T): 186 × 60 × 65 cm

Zubehör
1 × Eierablage

Sonderzubehör
KS39ZAL00 Verbindungssatz **CHF 51.–** *CHF 47.35*

GS36NAI3P
iQ500 Gefrierschrank noFrost Türen Edelstahl antiFingerPrint

CHF 2'890.–
CHF 2'683.38

exkl. vRG **CHF 29.92** / CHF 27.78

Design
- **Edelstahl mit antiFingerPrint, Seitenwände silberfarben**
- Vertikaler Stangengriff, Edelstahl
- Innenausstattung mit Metall-Applikationen

Komfort und Sicherheit
- **noFrost – nie wieder abtauen!**
- touchControl – elektronische Temperaturregelung, über LED ablesbar
- freshSense – konstante Temperatur durch intelligente Sensortechnik
- Optische und akustische Warnung bei unzulässigem Temperaturanstieg
- Akustischer Türtonwarner

Gefrierteil
- ✱ ✱✱✱-Gefrierraum: 237 l Nutzinhalt
- Gefriervermögen: 20 kg in 24 Std.
- Lagerzeit bei Störung: 25 Std.
- 5 transparente Gefriergut-Schubladen, davon 2 × bigBox
- 2 Intensiv-Gefrierfächer mit Glasablagen und transparenter Klappe
- varioZone – herausnehmbare Sicherheitsglasplatten für extra viel Platz!
- superGefrieren
- **iceTwister**
- LED-Beleuchtung

Technische Informationen
- Energie-Effizienz-Klasse: A++
- Energieverbrauch: 234 kWh/Jahr
- Nutzinhalt gesamt: 237 l
- Geräuschwert: 42 dB(A) re 1 pW
- Türanschlag rechts, wechselbar
- Höhenverstellbare Füsse vorne, Rollen hinten
- Gerätemasse (H × B × T): 186 × 60 × 65 cm

Zubehör
2 × Kälteakku

Die angegebenen Preise sind unverbindliche Preisempfehlungen; unsere Händler sind in der Gestaltung frei.
* Garantiebedingungen finden Sie unter https://www.siemens-home.bsh-group.com/ch/de/rechtliche-hinweise/garantiebedingungen

Kühl-Gefrier-Kombination European side-by-side.





KA99NVI30, bestehend aus KS36VVI3P + GS36NVI3P + Verbindungssatz

CHF 5’540.–
CHF 5’143.92

KS36VVI3P
iQ300 Kühlschrank
Türen Edelstahl antiFingerPrint

CHF 2’710.–
CHF 2’516.25

exkl. vRG **CHF 29.92** / CHF 27.78

Design
- **Edelstahl mit antiFingerPrint, Seitenwände edelstahlfarben**
- Vertikaler Stangengriff, Edelstahl

Komfort und Sicherheit
- Elektronische Temperaturregelung, über LED ablesbar
- freshSense – konstante Temperatur durch intelligente Sensortechnik

Kühlteil
- Nutzinhalt: 346 l
- 7 Abstellflächen aus Sicherheitsglas, davon 5 höhenverstellbar, 6 easyAccess Shelf, ausziehbar
- hyperFresh-Box mit Feuchteregelung – hält Obst und Gemüse länger frisch
- Verchromter Flaschenrost
- 5 Türabsteller, davon 1 Butter-/Käsefach
- Dynamische Kühlung durch Innenventilator
- superKühlen
- Abtau-Automatik
- LED-Beleuchtung

Technische Informationen
- Energie-Effizienz-Klasse: A++
- Energieverbrauch: 112 kWh/Jahr
- Nutzinhalt gesamt: 346 l
- Geräuschwert: 39 dB(A) re 1 pW
- Türanschlag links, wechselbar
- Höhenverstellbare Füsse vorne, Rollen hinten
- Gerätemasse (H × B × T): 186 × 60 × 65 cm

Zubehör
3 × Eierablage

Sonderzubehör
KS39ZAL00 Verbindungssatz **CHF 51.–** *CHF 47.35*

GS36NVI3P
iQ300 Gefrierschrank noFrost
Türen Edelstahl antiFingerPrint

CHF 2’780.–
CHF 2’581.24

exkl. vRG **CHF 29.92** / CHF 27.78

Design
- **Edelstahl mit antiFingerPrint, Seitenwände edelstahlfarben**
- Vertikaler Stangengriff, Edelstahl

Komfort und Sicherheit
- **noFrost – nie wieder abtauen!**
- Elektronische Temperaturregelung, über LED ablesbar
- freshSense – konstante Temperatur durch intelligente Sensortechnik
- Optische und akustische Warnung bei unzulässigem Temperaturanstieg
- Akustischer Türtonwarner

Gefrierteil
- ✱✱✱-Gefrierraum: 237 l Nutzinhalt
- Gefriervermögen: 20 kg in 24 Std.
- Lagerzeit bei Störung: 19 Std.
- 4 transparente Gefriergut-Schubladen, davon 2 × bigBox
- 2 Intensiv-Gefrierfächer mit Glasablagen und transparenter Klappe
- varioZone – herausnehmbare Sicherheitsglasplatten für extra viel Platz!
- superGefrieren

Technische Informationen
- Energie-Effizienz-Klasse: A++
- Energieverbrauch: 234 kWh/Jahr
- Nutzinhalt gesamt: 237 l
- Geräuschwert: 42 dB(A) re 1 pW
- Türanschlag rechts, wechselbar
- Höhenverstellbare Füsse vorne, Rollen hinten
- Gerätemasse (H × B × T): 186 × 60 × 65 cm

Zubehör
2 × Kälteakku
1 × Eiswürfelschale

Die angegebenen Preise sind unverbindliche Preisempfehlungen; unsere Händler sind in der Gestaltung frei.


SIEMENS
SIEMENS



Brilliante Ideen für glänzendes Geschirr.

Die Geschirrspüler-Innovationen von Siemens.

Fernsteuerung und Überwachung.
Mit Home Connect können Sie jederzeit nachschauen, wie weit fortgeschritten der Spülvorgang ist – egal, wo Sie gerade sind. Sie brauchen nicht mehr ständig selbst nachzusehen, ob das Gerät noch läuft oder nicht.
Und wenn das Geschirr sauber ist, werden Sie von der Home Connect App automatisch benachrichtigt.

brilliantShine-System: innovative Features für inspirierende Geschirrspülerlebnisse.
Erleben Sie vier innovative Features in einem einzigen Spülgang: Das Zusammenspiel von Zeolith®, Glanztrocknen, Rohwasserventil und Glas-40°C-Programm garantiert einen brillanten Glanz direkt aus dem Geschirrspüler. Für einen Alltag voller strahlender Highlights.

Verkürzt die Spülzeit um bis zu 66%: varioSpeed Plus.
In der kürzest möglichen Zeit eine grosse Menge Geschirr optimal reinigen und trocknen – varioSpeed Plus macht es möglich. Ein kurzer Tastendruck reicht und schon verkürzt sich die Spülzeit um bis zu 66%*. Damit ist varioSpeed Plus ideal für alle Familienfeiern und Parties.

*gilt nicht für Vorspülen und Schnellprogramm.

Leichtlaufauszug.
Dank des Leichtlaufauszuges lassen sich selbst vollbeladene Oberkörbe einfach und bequem ein- und ausladen.

Extra-60°C-Programm.
Das Extra-60°C-Programm liefert auch bei stark verschmutztem Geschirr optimale Spülergebnisse. Durch den höheren Wasserdruck im Innenraum werden Schmutzreste rückstandslos entfernt. Gleichzeitig erzielt das Programm eine hervorragende Trocknungsleistung.


SIEMENS
SIEMENS
SIEMENS

Spülen Sie Ihr Geschirr. Während Sie Ihren Hobbys nachgehen.

Es gibt viele Dinge, die aufregender sind, als Geschirr zu spülen. Home Connect gibt Ihnen die Möglichkeit, sich um den Abwasch zu kümmern, während Sie spannende Dinge unternehmen.

Geschirrspüler.
Mit Home Connect können Sie jederzeit nachschauen, wie weit fortgeschritten der Spülvorgang ist – egal, wo Sie gerade sind. Sie brauchen nicht mehr ständig selbst nachzusehen, ob das Gerät noch läuft oder nicht. Und wenn das Geschirr sauber ist, werden Sie von der Home Connect App automatisch benachrichtigt.

Der Tab-Zähler bringt Komfort und Entspannung. Geben Sie in Ihrer Home Connect App einfach ein, wenn Sie neue Spülmaschinentabs gekauft haben. Auf Ihrem Smartphone wird Ihnen dann angezeigt, wie viele Tabs Sie noch vorrätig haben, egal, wo Sie sich aufhalten. Sollte Ihr Vorrat zur Neige gehen, werden Sie automatisch daran erinnert, für Nachschub zu sorgen.

Bedienen Sie Ihre Siemens Hausgeräte mit Home Connect – von wo Sie wollen, wann Sie wollen. Home is where your app is.

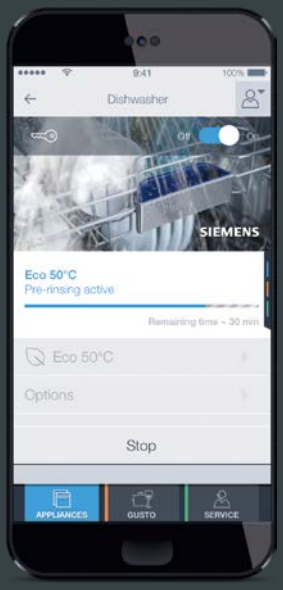



Zeolith®

Brillante Aussichten für Ihr Geschirr.
Sauberes Spülen und perfekt glänzende Trocknungsergebnisse: die einzigartigen Siemens Geschirrspüler mit Zeolith®-Technologie. Und nicht nur die Ergebnisse sind Top, auch die Energieeffizienz kann sich sehen lassen. Vor allem aber begeistern die Zeolith-Geschirrspüler mit ihren gleichermassen exzellenten Trocknungs- und Glanzergebnissen: bei edlen Gläsern ebenso wie bei hochwertigem Porzellan, Edelstahltöpfen oder praktischem Kunststoffgeschirr.

Auf Knopfdruck noch mehr Glanz: die Option Glanztrocknen.
Mit der einzigartigen Funktion Glanztrocknen erreichen Sie noch mehr Brillanz. Durch die innovative Zeolith®-Technologie werden Ihr Geschirr und besonders Ihre Gläser äusserst schonend und effizient getrocknet.



Bringen Sie den Alltag zum Strahlen. Mit brillant trockenen Gläsern.

Das brilliantShine-System ist das perfekte Zusammenspiel von Zeolith®, Glanztrocknen, Rohwasserventil und Glas 40° für aussergewöhnlich trockene und glänzende Gläser.

brilliantShine System

Raw Water Valve

Lässt Ihre Gläser jetzt noch länger glänzen: das Rohwasserventil.
Das Rohwasserventil ist ein System zur automatischen Wasserhärteregulierung, das für einen nie endenden Glanz sorgt. Es beugt Glaskorrosion vor und optimiert den gesamten Spülvorgang, indem es frisches Wasser in den Spülzyklus pumpt.

glass 40

Spezialisiert für schonendes Spülen: das Glas-40 °C-Programm.
Das Glas-40 °C-Programm ist speziell entwickelt worden, um hochwertige Gläser so zu behandeln, wie sie es verdienen: mit grösster Sorgfalt. Es reduziert Zeit und Temperatur des Spülgangs und ermöglicht dadurch glänzende Resultate.

Glänzende Ideen für sauberes Geschirr.

Die exklusiven Geräte für die Schweiz.

Die exklusiven Geräte für die Schweiz: suisse series.
Die Geräte mit dem Label «suisse series» überzeugen durch ihre ästhetischen, energieeffizienten und zuverlässigen Merkmale und treffen somit die Bedürfnisse der Schweizer.

Schenkt Ihnen mehr Zeit für die wichtigen Dinge: swissExpress.
Ob ein Essen im Familienkreis oder eine Party mit Freunden – Siemens-Spülmaschinen bescheren Ihnen einen unvergesslichen Abend. Das exklusive Schweizer Programm swissExpress sorgt für sauberes Geschirr in nur einer Stunde. Erleben Sie die Schweizer Tugenden Schnelligkeit, Gründlichkeit und Effizienz jetzt auch in Ihrem Geschirrspüler.

Umweltpreis
Die Siemens-Geschirrspüler mit Zeolith-Technologie® wurden 2012 für den Umweltpreis der Schweiz in der Kategorie «Innovation» nominiert. Die Innovation überzeugte durch eine beeindruckende Energieeffizienz.





Nach dem Dinner: das nächste Highlight.

Funktionen, die nicht nur das Geschirr zum Strahlen bringen.





timeLight

timeLight:
Anzeige aller Programminfos auf dem Boden.
Auch bei den vollintegrierten Top-Modellen von Siemens ist es möglich, die Restzeit- und Programmanzeige zu sehen – und das, ohne den Geschirrspüler zu öffnen: Das innovative timeLight projiziert im Wechsel minutengenau die Restlaufzeit, den Programmstatus und sogar mögliche Fehlermeldungen auf Ihren Küchenfussboden. So entgeht Ihnen absolut nichts mehr. Denn das hell leuchtende Licht der Projektion ist zu jeder Tageszeit und auf jedem Bodenbelag gut sichtbar.

TFT-Display

TFT-Display:
Top Display. Top Performance.
Eine intelligente Anzeige für ganz einfache Bedienung. Mit dem TFT-Display wird das Bedienen des Geschirrspülers intuitiv erledigt. Das TFT-Display des vollintegrierten Geschirrspülers ist in die Türoberkante eingebaut und zeigt neben den Programmoptionen auch den Programmstatus und weitere wichtige Informationen an. Beim integrierten Gerät gibt es zusätzlich ein TFT-Display an der Vorderseite des Geräts.





infoLight

infoLight bei vollintegrierten Geräten:
Blauer Punkt zeigt Geräteaktivität an.
Während des gesamten Spülvorgangs wird ein blauer Punkt auf den Fussboden projiziert. So sehen Sie schon von Weitem, ob das Gerät noch spült oder schon fertig ist.

emotionLight

emotionLight:
Lichtshow für Ihr Geschirr.
Zwei LED-Leuchten oben im Türrahmen tauchen den Spülerinnenraum und das Geschirr in stimmungsvolles blaues Licht. Das Licht schaltet sich automatisch beim Öffnen der Tür an und beim Schliessen wieder aus.



Beeindruckende Flexibilität.

Das Korb- und Schubladensystem von Siemens.

varioFlex-Pro-Körbe.



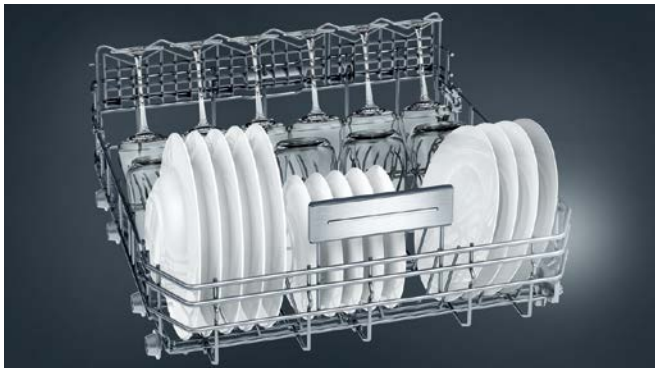

varioFlex Pro

Jedes Geschirrteil findet seinen Platz: die varioFlex-Pro-Körbe.
Die varioFlex-Pro-Körbe bieten reichlich Platz für hohen Bedienkomfort. Hierzu dienen die 3 umlegbaren und teilbaren Etageren im Oberkorb wie auch die jeweils 6 oder 8 Klappstachelreihen im Ober- und Unterkorb. Jedes Besteck- oder Geschirrteil von klein bis gross findet hier den richtigen Platz.

varioFlex-Körbe.





varioFlex

Lassen sich gut und flexibel beladen: die varioFlex-Körbe.
Der Oberkorb ist mit 3 klappbaren und teilbaren Etageren sowie 2 Klappstachelreihen bestückt, der Unterkorb mit 4 Klappstachelreihen. Das schafft Freiraum beim Beladen. Zudem erleichtern die Griffe an beiden Körben das Herausziehen.

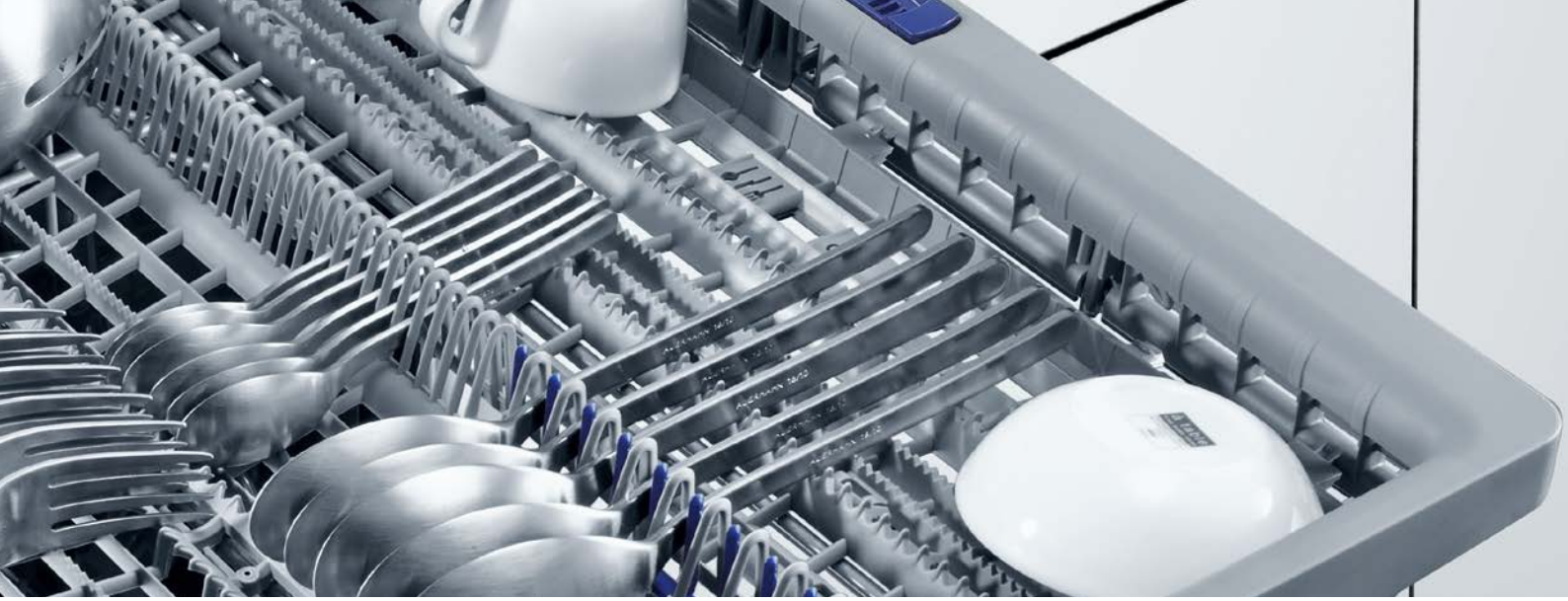

varioSchublade Pro.



Mehr Flexibilität. Mehr Beladungsmöglichkeiten: die höhenverstellbare varioSchublade Pro.
Die varioSchublade Pro gestaltet nicht nur das Beladen des Geschirrspülers flexibler, sondern ist sogar selbst flexibel zu verstellen. Mit den höhenverstellbaren Seitenteilen und den umlegbaren Klappstachelreihen im vorderen Mittelbereich bietet sie Platz für Messer mit breiten Griffen, Suppenkellen, Tee- und kleine Kaffeetassen. In der optimierten varioSchublade Pro ist genug Platz für alle da. Und durch diese zusätzliche Beladungsebene haben Sie automatisch auch mehr Platz für grosses Geschirr.

varioSchublade.



Nicht nur für Ihr Besteck, sondern auch für Ihre Espressotassen: die varioSchublade.
Die varioSchublade ist eine zusätzliche Beladungsebene. Durch ihre spezielle Form bietet sie nicht nur Platz für Besteck, sondern auch für Suppenkellen, Salatbesteck und sogar kleine Geschirrteile, wie zum Beispiel Espressotassen. Und da im Unterkorb kein Besteckkorb mehr notwendig ist, finden jetzt insgesamt bis zu 14 Massgedecke Platz.

Ganz leicht ganz viel aufladen: rackMatic mit Vollauszug.

An den Korboberseiten befinden sich spezielle Vorrichtungen. Werden diese gedrückt, lässt sich der Oberkorb bequem in 3 Stufen in der Höhe verstellen. Das erleichtert das Be- und Entladen, gerade auch bei grossen Töpfen oder Tellern.

Die wichtigsten Geschirrspülprogramme.



auto
45°–65°

Automatikprogramm auto 45°–65°:
optimales Spülergebnis auf Knopfdruck.
Einfach die spezielle Automatiktaste drücken – und schon überwacht der aquaSensor die Verschmutzung des Wassers. Für ein perfektes Ergebnis in kürzester Laufzeit steuert er zudem Menge und Zeitpunkt der Wasserzugabe sowie die Reinigungstemperatur.



Intensive 70°

Intensiv 70°:
bei hartnäckiger Verschmutzung.
Für stark verschmutztes Geschirr, insbesondere für Töpfe und Pfannen. Optimale Reinigungsleistung wird aufgrund der erhöhten Spültemperatur erzielt.



Quick 45°

Schnellprogramm 45°: 29 Minuten, keine Zeit verlieren.
Das effiziente Schnell-45 °C-Programm verkürzt die Dauer des Spülvorgangs auf ein Minimum: Es liefert optimale Ergebnisse in nur 29 Minuten und ist somit ideal für leicht verschmutztes Geschirr, das kurzfristig verfügbar sein soll. Damit sind Sie zum Beispiel perfekt vorbereitet, wenn bei einer Dinnerparty mehr Gäste als erwartet erscheinen und Sie zusätzliche Gläser benötigen.



Eco 50°

Eco 50°:
sparsam im Verbrauch.
Normal verschmutztes Geschirr wird bei nur 50 °C mit reduziertem Verbrauch perfekt und sauber gespült.





1h Programme

20 min.
turboSpeed

1h-Programm: hervorragende Reinigung bei voller Beladung in 60 Minuten.
Das Alltagsprogramm mit sensationeller Laufzeit. Selbst bei voller Beladung von bis zu 14 Massgedecken reinigt und trocknet das Programm in nur einer Stunde und ist somit hervorragend für die tagtägliche Beladung und Verschmutzung aller anfallenden Geschirrteile geeignet.

turboSpeed 20 min.:
reinigen in Rekordzeit.
Ideal für frisch verschmutztes Geschirr und Gläser, die schnell wieder benutzt werden sollen. Die rekordverdächtige Programmlaufzeit von nur 20 Minuten wird durch das Vorheizen des Wassers im Wasserspeicher ermöglicht. Das optimale Programm z. B. für die zahlreichen Gläser einer grossen Geburtstagsparty.





Machine Care

hygienePlus-Funktion:
Antibakteriell spülen.
Die hygienePlus-Funktion ist ideal für die Reinigung von Behältern und Utensilien mit besonderen Ansprüchen wie z.B. Babyflaschen oder Schneidbrettern. Während des Klarspülens werden ein hohes Temperaturniveau von circa 70 °C über 10 Minuten konstant beibehalten und dabei 99,99 % aller Bakterien und Keime beseitigt.

Maschinenpflege:
das Reinigungsprogramm für Ihren Geschirrspüler.
Auf Knopfdruck ist Ihr Geschirrspüler wieder so gut wie neu: Einfach spezielles Reinigungsmittel in das leere Gerät geben und das Maschinenpflege-Programm starten. Nach nur 90 Minuten ist der Innenraum komplett von Kalk- und Fettablagerungen befreit.

Die wichtigsten Geschirrspülfunktionen.



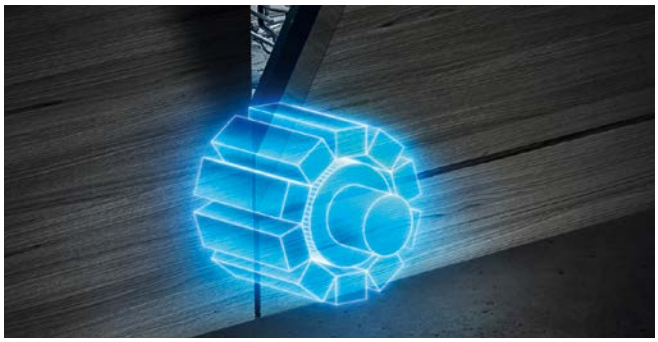

Fernsteuerung und Überwachung.
Mit Home Connect können Sie jederzeit nachschauen, wie weit der Spülvorgang fortgeschritten ist – egal, wo Sie gerade sind. Sie brauchen nicht mehr ständig selbst nachzusehen, ob das Gerät noch läuft oder nicht. Und wenn das Geschirr sauber ist, werden Sie von der Home Connect App automatisch benachrichtigt.

iQdrive-Motor:
Effizient, langlebig und leise.
Ob weniger Energieverbrauch bei gleicher Leistung, kurze Programmzeiten mit besten Spülergebnissen oder in allen Programmen immer angenehm leise – das alles ist für den iQdrive-Motor kein Problem. Und bei all diesen Vorteilen läuft er noch nahezu verschleissfrei.

10 Jahre Garantie gegen Durchrostung des Innenbehälters eines Siemens-Geschirrspülers.
Die Innenbehälter aller Siemens-Geschirrspüler zeichnen sich durch den Einsatz hochwertiger Edelstahl-Feinbleche, materialspezifisch angepasster Fertigungs- und Verbindungstechnologien sowie einer speziellen Oberflächenbehandlung aus. Deswegen gewähren wir Ihnen als einer von wenigen Herstellern gegen die Durchrostung des Innenbehälters auch volle 10 Jahre Garantie.

aquaStop®: eine Siemens Hausgeräte Garantie bei Wasserschäden – ein Geräteleben lang.
Das aquaStop®-Sicherheitssystem verhindert jede Art von Wasserschaden – ob am Zulaufschlauch oder durch eine undichte Stelle im Gerät. Garantiebedingungen finden Sie unter siemens-home.bsh-group.com/ch/de/rechtliche-hinweise/garantiebedingungen.

Reiniger-Automatik:
automatisch perfekter Glanz mit jedem Reiniger.
Egal ob Tabs, Flüssig- oder Pulverreiniger: Für ein perfektes Reinigungs- und Trocknungsergebnis bei kürzesten Laufzeiten passen Siemens-Geschirrspüler den Spülvorgang automatisch dem verwendeten Reiniger an.

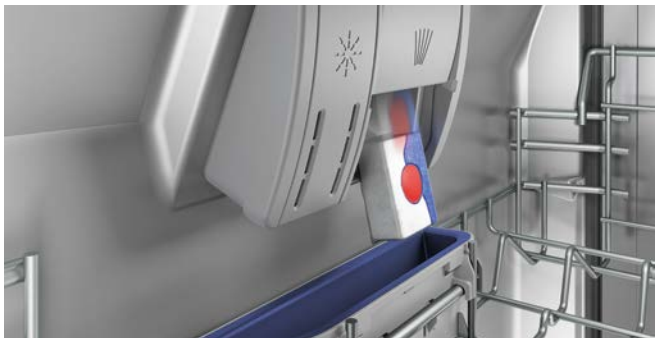

DosierAssistent:
Entfaltet die volle Kraft des Reinigers.
Dank des dosierAssistenten fällt das Spültab direkt in eine kleine Auffangschale. Ein gezielter Wasserstrahl löst das Tab kontrolliert und schnell auf. Das Reinigungsmittel verteilt sich gleichmässig in der gesamten Maschine, und Sie erhalten immer ein optimales Reinigungsergebnis. Natürlich können Sie mit dem dosierAssistenten auch weiterhin Pulver- und Gelreiniger benutzen.

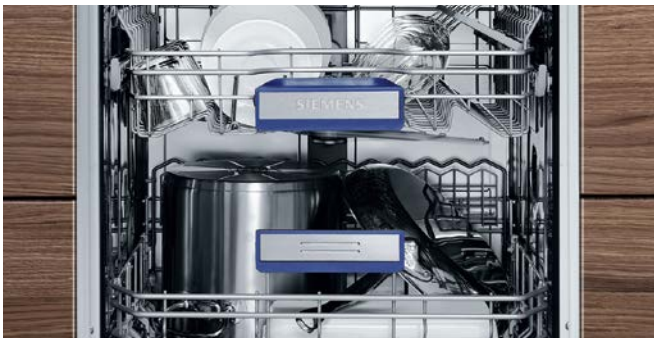

intensiveZone:
oben schonend, unten Hochdruck.
Die Funktion intensiveZone sorgt für besonders starken Sprühdruck und erhöhte Reinigungstemperatur im gesamten Unterkorb. So werden stark verschmutzte Töpfe und Pfannen perfekt sauber, während im Oberkorb auch empfindliches Spülgut platziert werden kann.



varioSpeed Plus:
verkürzt die Spülzeit um bis zu 66%.
In der kürzestmöglichen Zeit eine grosse Menge Geschirr optimal reinigen und trocknen – varioSpeed Plus macht es möglich. Ein kurzer Tastendruck reicht, und schon verkürzt sich die Spülzeit um bis zu 66% *. Damit ist varioSpeed Plus ideal für alle Familienfeiern und Partys.

* Gilt nicht für Vorspülen und Schnellprogramm.



Extra Trocknen:
für besonders trockenes Geschirr.
Diese Funktion ist zum Beispiel besonders für grosse und kleine Plastikgeschirrteile geeignet. Eine erhöhte Spültemperatur und die längere Trocknungsphase erzielen eine verbesserte Trocknungsleistung, sodass auch Kunststoff oder Plastikgeschirr glänzend sauber getrocknet wird und fast kein Nachtrocknen mehr erforderlich ist.

Sichtbar klarer, spürbar komfortabler: die Siemens Bedienkonzepte.





iQ700

Innovative Technologie in hochwertigem Design für brillant glänzendes Geschirr.





iQ500

Intelligente Technologie in modernem Design für brillant glänzendes Geschirr.





iQ300

Fortschrittliche Technologie in funktionalem Design.

Geschirrspüler – das Sortiment im Überblick.

Nutzen Sie die nachstehende Übersicht und finden Sie schnell und unkompliziert das passende Gerät.

Geräte-bezeichnung Gerätehöhe 86,5 cm	 Gerätehöhe 81,5 cm	Energie	Home Connect	Zeolith	Wasser in l	Geräusch in dB	Geschirrkörbe	Dritte Beladungs-ebene	emotion-Light	timeLight/ infoLight	vario-Speed	suisse series	Seite
													
Einbau-Geschirrspüler, integriert, 60 cm breit													
SX578S36TE	SN578S36TE	A+++	■	■	7,5	42	varioFlex **Pro**	varioSchublade **Pro**	■	–	**Plus**	–	232
SX558S00TH	SN558S00TH	A+++	–	■	9,5	42	varioFlex **Pro**	varioSchublade **Pro**	–	–	**Plus**	■	232
SX536W00IH	SN536W00IH	A++	–	–	9,5	44	varioFlex	–	–	–	**Plus**	■	233
SX536B00IH	SN536B00IH												
SX536S00IH	SN536S00IH												
Einbau-Geschirrspüler, vollintegriert, 60 cm breit													
SX778D86TE	SN778D86TE	A+++	■	■	9,5	41	varioFlex **Pro**	varioSchublade **Pro**	**Pro**	infoLight	**Plus**	–	235
SX678X36TE	SN678X36TE	A+++	■	■	7,5	42	varioFlex **Pro**	varioSchublade **Pro**	■	timeLight	**Plus**	–	236
SX658X00TH	SN658X00TH	A+++	–	■	9,5	42	varioFlex **Pro**	varioSchublade **Pro**	–	timeLight	**Plus**	■	236
SX658X00IH	SN658X00IH	A+++	–	–	9,5	44	varioFlex	–	–	infoLight	**Plus**	■	238
SX636X00IH	SN636X00IH	A++	–	–	9,5	44	varioFlex	–	–	infoLight	**Plus**	■	238
SX758X02TH	SN758X02TH	A++	–	–	9,5	41	varioFlex **Pro**	varioSchublade **Pro**	–	infoLight	**Plus**	■	239
SX736X02IH	SN736X02IH	A++	–	–	9,5	44	varioFlex	–	–	infoLight	**Plus**	■	239
Modular-Geschirrspüler													
	SC76M541EU	A+	–	–	9,0	45	Flex	–	–	–	**Plus**	–	240
	SK75M521EU	A+	–	–	8	47	Flex	–	–	–	**Plus**	–	240
Einbau-Geschirrspüler, Unterbau, 60 cm breit													
SN336W00GH		A++	–	–	9,5	46	varioFlex	–	–	–	**Plus**	■ / –	241
SN336M00GH	SN436S01GE												
	SN436S03ME	A++	–	–	9,5	44	varioFlex	varioSchublade	–	–	**Plus**	–	241
Einbau-Geschirrspüler mit varioScharnier, vollintegriert, 45 cm breit													
	SR736D11IE	A++	–	–	8,5	44	varioFlex	–	–	infoLight	**Plus**	–	244
Einbau-Geschirrspüler, vollintegriert, 45 cm breit													
	SR656X01TE	A+++	–	■	9,5	43	varioFlex Pro	varioSchublade Pro	■	infoLight	**Plus**	–	244
	SR656D00TE	A++	–	–	9,5	45	varioFlex Pro	varioSchublade Pro	■	timeLight	**Plus**	–	245
	SR615X00CH	A+	–	–	9,5	48	vario	–	–	–	–	■	245
Einbau-Geschirrspüler, integriert, 45 cm breit													
	SR536S01ME	A++	–	–	9,5	44	varioFlex	varioSchublade	–	–	**Plus**	■	246
	SR556S00PE	A++	–	–	8,5	44	varioFlex Pro	–	–	–	**Plus**	–	246
	SR515W03CE	A+	–	–	8,5	46	vario	–	–	–	**Plus**	–	247

Einbau-Geschirrspüler 60 cm.

suisse series

speedMatic-Geschirrspüler 60 cm integrierbar, mit Home Connect







SX578S36TE
Edelstahl (86,5–92,5 cm)

CHF 3'690.–
CHF 3'426.18

SN578S36TE
Edelstahl (81,5–87,5 cm)
Home Connect-fähig über WLAN

CHF 3'690.–
CHF 3'426.18

exkl. vRG **CHF 11.97** / CHF 11.11

Leistung und Verbrauch
- Fassungsvermögen: 13 Massgedecke
- [1.] Energieverbrauch 211 kWh/Jahr
- [1.] Wasserverbrauch 2'100 l/Jahr
- [2.] Energieverbrauch 0,73 kWh
- [2.] Wasserverbrauch 7,5 l
- Geräusch: 42 dB(A) re 1 pW

Programme und Sonderfunktionen
- 8 Programme: Intensiv 70°, auto 45°–65°, Eco 50°, Silence 50°, Kurz 60°, Glas 40°, Schnell 45°, Vorspülen
- 5 Sonderfunktionen: Glanztrocknen, intensivZone, varioSpeed Plus, hygienePlus, Fernstart
- Maschinenpflegeprogramm

Spül-/Trocknungstechnologie
- speedMatic-Hydrauliksystem
- **Zeolith®-Trocknen**
- aquaSensor, Beladungssensor
- dosierAssistent
- Glasschonsystem
- Selbstreinigendes Sieb mit 3-fach-Wellenfilter

Sicherheit
- aquaStop®, eine Siemens Hausgeräte Garantie bei Wasserschäden – ein Geräteleben lang*
- Türverriegelung

Korbsystem
- **varioFlex-Pro-Korbsystem mit blauen Verstellmarkierungen**
- **varioSchublade Pro**
- Höhenverstellbarer Oberkorb mit rackMatic (3-stufig)

Komfort
- **Hochauflösendes TFT-Display mit farbiger Symbol- und Klartext-Anzeige**
- **Home Connect: Steuerung und Zugriff auf Ihren Geschirrspüler**
- emotionLight
- Echtzeituhr
- Startzeitvorwahl: 1–24 Stunden
- Akustisches Programmende-Signal
- Salz-Nachfüllanzeige
- Klarspüler-Nachfüllanzeige

Sonderzubehör
Für SX- und SN-Geschirrspüler

Schlauchverlängerung Zu- und Ablauf	SZ72010
Klappscharnier für hohe Korpusmasse	SZ73010
Silberglanzkassette	SZ73001
Besteckkorb	SZ73100
Korbeinsatz für Langstielgläser	SZ73640
Spülhilfe-Set	SZ73000
Weinglaskorb	SZ73300

Für SN578S36TE

Verblendungs- und Befestigungssatz	SZ73005
Befestigungssatz für Dekor und Dekorrahmen Edelstahl	SZ73115
Türfront und Sockel Edelstahl	SZ73125

Für SX578S36TE

Verblendungs- und Befestigungssatz	SZ73015

Sonderzubehör siehe Seite 252
Massskizzen siehe Seite 248

speedMatic-Geschirrspüler 60 cm integrierbar, suisse series





SX558S00TH
Edelstahl, suisse series (86,5–92,5 cm)

CHF 2'760.–
CHF 2'562.67

SN558S00TH
Edelstahl, suisse series (81,5–87,5 cm)

CHF 2'760.–
CHF 2'562.67

exkl. vRG **CHF 11.97** / CHF 11.11

Leistung und Verbrauch
- Fassungsvermögen: 14 Massgedecke
- [1.] Energieverbrauch 237 kWh/Jahr
- [1.] Wasserverbrauch 2'660 l/Jahr
- [2.] Energieverbrauch 0,83 kWh
- [2.] Wasserverbrauch 9,5 l
- Geräusch: 42 dB(A) re 1 pW

Programme und Sonderfunktionen
- 8 Programme: Intensiv 70°, auto 45°–65°, Eco 50°, Glas 40°, Silence 50°,Schnell 45°, swissExpress 1 h, Vorspülen
- 4 Sonderfunktionen: Glanztrocknen, intensivZone, varioSpeed Plus, hygienePlus
- Maschinenpflegeprogramm

Spül-/Trocknungstechnologie
- **Zeolith®-Trocknen**
- speedMatic-Hydrauliksystem
- dosierAssistent
- aquaSensor, Beladungssensor
- Glasschonsystem
- Selbstreinigendes Sieb mit 3-fach-Wellenfilter

Sicherheit
- aquaStop®, eine Siemens Hausgeräte Garantie bei Wasserschäden – ein Geräteleben lang*
- Türverriegelung

Korbsystem
- **varioFlex-Pro-Korbsystem mit blauen** Verstellmarkierungen
- **varioSchublade Pro**
- Höhenverstellbarer Oberkorb mit rackMatic (3-stufig)

Komfort
- **Hochauflösendes TFT-Display mit farbiger Symbol- und Klartext-Anzeige**
- Programmablaufanzeige
- Elektronische Restzeitanzeige in Min.
- Farbe Anzeigeelemente: blau/weiss
- Salz-Nachfüllanzeige
- Klarspüler-Nachfüllanzeige
- Startzeitvorwahl: 1–24 Stunden

Sonderzubehör
Für SX- und SN-Geschirrspüler

Schlauchverlängerung Zu- und Ablauf	SZ72010
Klappscharnier für hohe Korpusmasse	SZ73010
Silberglanzkassette	SZ73001
Besteckkorb	SZ73100
Korbeinsatz für Langstielgläser	SZ73640
Spülhilfe-Set	SZ73000
Weinglaskorb	SZ73300

Für SN558S00TH

Verblendungs- und Befestigungssatz	SZ73005
Befestigungssatz für Dekor und Dekorrahmen Edelstahl	SZ73115
Türfront und Sockel Edelstahl	SZ73125

Für SX558S00TH

Verblendungs- und Befestigungssatz	SZ73015

Sonderzubehör siehe Seite 252
Massskizzen siehe Seite 248

[1.] Verbrauch pro Jahr Kaltwasserbefüllung im Programm Eco 50° (inkl. Stand-by-Verbrauch) [2.] Verbrauch pro Spülgang Kaltwasserbefüllung im Programm Eco 50°
Die angegebenen Preise sind unverbindliche Preisempfehlungen; unsere Händler sind in der Gestaltung frei.
* Garantiebedingungen finden Sie unter https://www.siemens-home.bsh-group.com/ch/de/rechtliche-hinweise/garantiebedingungen

Einbau-Geschirrspüler 60 cm.

suisse series

speedMatic-Geschirrspüler 60 cm integrierbar, suisse series







SX536W00IH Weiss (86,5–92,5 cm) CHF 2'280.– *CHF 2'116.99*

SX536S00IH Edelstahl (86,5–92,5 cm) CHF 2'440.– *CHF 2'265.55*

SX536B00IH Schwarz (siehe Abb.) (86,5–92,5 cm) CHF 2'280.– *CHF 2'116.99*

exkl. vRG **CHF 11.97** / CHF 11.11

Leistung und Verbrauch
- Fassungsvermögen: 13 Massgedecke
- [1.] Energieverbrauch 262 kWh/Jahr
- [1.] Wasserverbrauch 2'660 l/Jahr
- [2.] Energieverbrauch 0,92 kWh
- [2.] Wasserverbrauch 9,5 l
- Geräusch: 44 dB(A) re 1 pW

Programme und Sonderfunktionen
- 6 Programme: Intensiv 70°, auto 45°–65°, Eco 50°, Glas 40°, swissExpress 1 h, Schnell 45°C
- 3 Sonderfunktionen: intensivZone, varioSpeed Plus, Extra trocken
- Maschinenpflegeprogramm

Spül-/Trocknungstechnologie
- speedMatic-Hydrauliksystem
- dosierAssistent
- aquaSensor, Beladungssensor
- Selbstreinigendes Sieb mit 3-fach-Wellenfilter
- Glasschonsystem

Sicherheit
- aquaStop®, eine Siemens Hausgeräte Garantie bei Wasserschäden – ein Geräteleben lang*
- Türverriegelung

Korbsystem
- varioFlex-Körbe
- Höhenverstellbarer Oberkorb mit rackMatic (3-stufig)
- Besteckablage im Oberkorb
- Variabler Besteckkorb im Unterkorb

Komfort
- Elektronische Restzeitanzeige in Min.
- Farbe Anzeigeelemente: blau/weiss
- Salz-Nachfüllanzeige
- Klarspüler-Nachfüllanzeige
- Startzeitvorwahl: 1–24 Stunden

Sonderzubehör
Für SX-Geschirrspüler

Schlauchverlängerung Zu- und Ablauf	SZ72010
Klappscharnier für hohe Korpusmasse	SZ73010
Silberglanzkassette	SZ73001
Korbeinsatz für Langstielgläser	SZ73640
Spülhilfe-Set	SZ73000
Weinglaskorb	SZ73300
Verblendungs- und Befestigungssatz	SZ73015

Sonderzubehör siehe Seite 252
Massskizzen siehe Seite 248

speedMatic-Geschirrspüler 60 cm integrierbar, suisse series

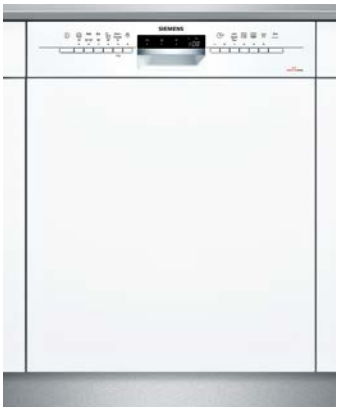



SN536W00IH Weiss (siehe Abb.) (81,5–87,5 cm) CHF 2'280.– *CHF 2'116.99*

SN536S00IH Edelstahl (81,5–87,5 cm) CHF 2'440.– *CHF 2'265.55*

SN536B00IH Schwarz (81,5–87,5 cm) CHF 2'280.– *CHF 2'116.99*

exkl. vRG **CHF 11.97** / CHF 11.11

Leistung und Verbrauch
- Fassungsvermögen: 13 Massgedecke
- [1.] Energieverbrauch 262 kWh/Jahr
- [1.] Wasserverbrauch 2'660 l/Jahr
- [2.] Energieverbrauch 0,92 kWh
- [2.] Wasserverbrauch 9,5 l
- Geräusch: 44 dB(A) re 1 pW

Programme und Sonderfunktionen
- 6 Programme: Intensiv 70°, auto 45°–65°, Eco 50°, Glas 40°, swissExpress 1 h, Schnell 45°C
- 3 Sonderfunktionen: intensivZone, varioSpeed Plus, Extra trocken
- Maschinenpflegeprogramm

Spül-/Trocknungstechnologie
- speedMatic-Hydrauliksystem
- dosierAssistent
- aquaSensor, Beladungssensor
- Selbstreinigendes Sieb mit 3-fach-Wellenfilter
- Glasschonsystem

Sicherheit
- aquaStop®, eine Siemens Hausgeräte Garantie bei Wasserschäden – ein Geräteleben lang*
- Türverriegelung

Korbsystem
- varioFlex-Körbe
- Höhenverstellbarer Oberkorb mit rackMatic (3-stufig)
- Besteckablage im Oberkorb
- Variabler Besteckkorb im Unterkorb

Komfort
- Elektronische Restzeitanzeige in Min.
- Farbe Anzeigeelemente: blau/weiss
- Salz-Nachfüllanzeige
- Klarspüler-Nachfüllanzeige
- Startzeitvorwahl: 1–24 Stunden

Sonderzubehör
Für SN-Geschirrspüler

Schlauchverlängerung Zu- und Ablauf	SZ72010
Klappscharnier für hohe Korpusmasse	SZ73010
Silberglanzkassette	SZ73001
Korbeinsatz für Langstielgläser	SZ73640
Spülhilfe-Set	SZ73000
Weinglaskorb	SZ73300
Verblendungs- und Befestigungssatz	SZ73005

Sonderzubehör siehe Seite 252
Massskizzen siehe Seite 248

[1.] Verbrauch pro Jahr Kaltwasserbefüllung im Programm Eco 50° (inkl. Stand-by-Verbrauch) [2.] Verbrauch pro Spülgang Kaltwasserbefüllung im Programm Eco 50°
Die angegebenen Preise sind unverbindliche Preisempfehlungen; unsere Händler sind in der Gestaltung frei.
* Garantiebedingungen finden Sie unter https://www.siemens-home.bsh-group.com/ch/de/rechtliche-hinweise/garantiebedingungen



Weitere Funktions-Highlights.

Der openAssist und das varioScharnier.

openAssist.
Ein modernes Küchendesign lebt von einer geradlinigen Formensprache und schlichten, grifflosen Möbelfronten. Mit openAssist lassen sich die speedMatic-Geschirrspüler ganz einfach und komfortabel öffnen. Nach leichtem Druck auf die Front des Geschirrspülers wird der Türöffnungsassistent elektrisch aktiviert und öffnet die Spülmaschine einen Spalt weit. Ohne Griff und ohne sichtbare Spalten.

varioScharnier: maximale Einbauflexibilität.
Das varioScharnier ist die optimale Lösung für kleinste Spaltmasse zwischen den Möbelfronten, niedrige Sockelmasse und hohe Arbeitshöhen. Bei Geräten mit varioScharnier verschiebt sich die vollintegrierte Möbelfront beim Öffnen des Gerätes leicht nach oben. Somit sind beim Hocheinbau von Geschirrspülern grössere Spaltmasse sowie Kollisionen mit Sockel und Bodenwanne passé.







Einbau-Geschirrspüler 60 cm, mit openAssist und varioScharnier.

speedMatic-Geschirrspüler 60 cm
vollintegrierbar, mit openAssist und varioScharnier





SX778D86TE
(86,5–92,5 cm)

CHF 4'200.–
CHF 3'899.72

SN778D86TE
(81,5–87,5 cm)

CHF 4'200.–
CHF 3'899.72

Home Connect fähig über WLAN

exkl. vRG **CHF 11.97** / CHF 11.11

Leistung und Verbrauch
- Fassungsvermögen: 13 Massgedecke
- [1.] Energieverbrauch 234 kWh/Jahr
- [1.] Wasserverbrauch 2'660 l/Jahr
- [2.] Energieverbrauch 0,82 kWh
- [2.] Wasserverbrauch 9,5 l
- Geräusch: 42 dB(A) re 1 pW

Programme und Sonderfunktionen
- 8 Programme: Intensiv 70°, auto 45°–65°, Eco 50°, Silence 50°, Kurz 60°, Glas 40°, Schnell 45°, Vorspülen
- 5 Sonderfunktionen: Glanztrocknen, intensivZone, varioSpeed Plus, hygienePlus, Fernstart
- Maschinenpflegeprogramm

Spül-/Trocknungstechnologie
- **Zeolith®-Trocknen**
- speedMatic-Hydrauliksystem
- aquaSensor, Beladungssensor
- dosierAssistent
- Glasschonsystem
- Selbstreinigendes Sieb mit 3-fach-Wellenfilter

Sicherheit
- aquaStop®, eine Siemens Hausgeräte Garantie bei Wasserschäden – ein Geräteleben lang*
- Türverriegelung

Korbsystem
- **varioFlex-Pro-Korbsystem mit blauen Verstellmarkierungen**
- Korbfarbe: silber
- **varioSchublade Pro**
- Höhenverstellbarer Oberkorb mit rackMatic (3-stufig)
- **Leichtlaufauszug auf allen drei Korbebenen**
- Gläseranlagebügel im Unterkorb

Komfort
- **openAssist**
- **Hochauflösendes TFT-Display mit farbiger Symbol- und Klartext-Anzeige**
- **Home Connect: Steuerung und Zugriff auf Ihren Geschirrspüler**
- **emotionLight Pro (Lichtvorhang mehrfarbig)**
- infoLight blau
- Echtzeituhr
- Startzeitvorwahl: 1–24 Stunden
- Akustisches Programmende-Signal
- Salz-Nachfüllanzeige
- Klarspüler-Nachfüllanzeige

Sonderzubehör
Für SX- und SN-Geschirrspüler

Schlauchverlängerung Zu- und Ablauf	SZ72010
Klappscharnier für hohe Korpusmasse	SZ73010
Silberglanzkassette	SZ73001
Besteckkorb	SZ73100
Korbeinsatz für Langstielgläser	SZ73640
Spülhilfe-Set	SZ73000
Weinglaskorb	SZ73300

Für SN778D86TE

Verblendungs- und Befestigungssatz Türfront Edelstahl	SZ73005 SZ73055

Für SX778D86TE

Verblendungs- und Befestigungssatz	SZ73015

Sonderzubehör siehe Seite 252
Massskizzen siehe Seite 248

[1.] Verbrauch pro Jahr Kaltwasserbefüllung im Programm Eco 50° (inkl. Stand-by-Verbrauch) [2.] Verbrauch pro Spülgang Kaltwasserbefüllung im Programm Eco 50°
Die angegebenen Preise sind unverbindliche Preisempfehlungen; unsere Händler sind in der Gestaltung frei.
* Garantiebedingungen finden Sie unter https://www.siemens-home.bsh-group.com/ch/de/rechtliche-hinweise/garantiebedingungen

Einbau-Geschirrspüler 60 cm.

suisse series

speedMatic-Geschirrspüler 60 cm vollintegrierbar, mit Home Connect





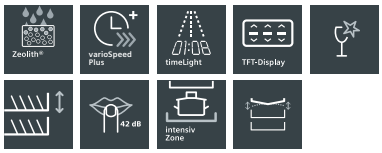

SX678X36TE (86,5–92,5 cm)
CHF 3’680.–
CHF 3’416.90

SN678X36TE (81,5–87,5 cm) Home Connect fähig über WLAN
CHF 3’680.–
CHF 3’416.90

exkl. vRG **CHF 11.97** / CHF 11.11

Leistung und Verbrauch
- Fassungsvermögen: 13 Massgedecke
- [1.] Energieverbrauch 211 kWh/Jahr
- [1.] Wasserverbrauch 2’100 l/Jahr
- [2.] Energieverbrauch 0,73 kWh
- [2.] Wasserverbrauch 7,5 l
- Geräusch: 42 dB(A) re 1 pW

Programme und Sonderfunktionen
- 8 Programme: Intensiv 70°, auto 45°–65°, Eco 50°, Silence 50°, Kurz 60°, Glas 40°, Schnell 45°, Vorspülen
- 5 Sonderfunktionen: Glanztrocknen, intensivZone, varioSpeed Plus, hygienePlus, Fernstart
- Maschinenpflegeprogramm

Spül-/Trocknungstechnologie
- **Zeolith®-Trocknen**
- speedMatic-Hydrauliksystem
- dosierAssistent
- aquaSensor, Beladungssensor
- Glasschonsystem
- Selbstreinigendes Sieb mit 3-fach-Wellenfilter

Sicherheit
- aquaStop®, eine Siemens Hausgeräte Garantie bei Wasserschäden – ein Geräteleben lang*
- Türverriegelung

Korbsystem
- varioFlex-Pro-Korbsystem mit blauen Verstellmarkierungen
- Korbfarbe: silber
- **varioSchublade Pro**
- Höhenverstellbarer Oberkorb mit rackMatic (3-stufig)

Komfort
- **Hochauflösendes TFT-Display mit farbiger Symbol- und Klartext-Anzeige**
- **Home Connect: Steuerung und Zugriff auf Ihren Geschirrspüler**
- **timeLight**
- emotionLight
- Echtzeituhr
- Startzeitvorwahl: 1–24 Stunden
- Akustisches Programmende-Signal
- Salz-Nachfüllanzeige
- Klarspüler-Nachfüllanzeige

Sonderzubehör
Für SX- und SN-Geschirrspüler

Schlauchverlängerung Zu- und Ablauf	SZ72010
Klappscharnier für hohe Korpusmasse	SZ73010
Silberglanzkassette	SZ73001
Besteckkorb	SZ73100
Korbeinsatz für Langstielgläser	SZ73640
Spülhilfe-Set	SZ73000
Weinglaskorb	SZ73300

Für SN678X36TE

Verblendungs- und Befestigungssatz	SZ73005
Türfront Edelstahl	SZ73055

Für SX678X36TE

Verblendungs- und Befestigungssatz	SZ73015

Sonderzubehör siehe Seite 252
Massskizzen siehe Seite 248



speedMatic-Geschirrspüler 60 cm vollintegrierbar, suisse series





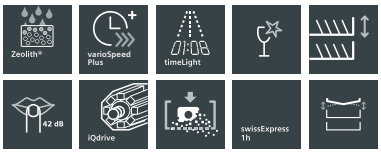

SX658X00TH (86,5–92,5 cm) suisse series
CHF 2’840.–
CHF 2’636.95

SN658X00TH (81,5–87,5 cm) suisse series
CHF 2’840.–
CHF 2’636.95

exkl. vRG **CHF 11.97** / CHF 11.11

Leistung und Verbrauch
- Fassungsvermögen: 14 Massgedecke
- [1.] Energieverbrauch 237 kWh/Jahr
- [1.] Wasserverbrauch 2’660 l/Jahr
- [2.] Energieverbrauch 0,83 kWh
- [2.] Wasserverbrauch 9,5 l
- Geräusch: 42 dB(A) re 1 pW

Programme und Sonderfunktionen
- 8 Programme: Intensiv 70°, auto 45°–65°, Eco 50°, Glas 40°, Silence 50°, swissExpress 1 h, Vorspülen, Schnell 43°
- 4 Sonderfunktionen: Glanztrocknen, intensivZone, varioSpeed Plus, hygienePlus
- Maschinenpflegeprogramm

Spül-/Trocknungstechnologie
- **Zeolith®-Trocknen**
- speedMatic-Hydrauliksystem
- dosierAssistent
- aquaSensor, Beladungssensor
- Glasschonsystem
- Selbstreinigendes Sieb mit 3-fach-Wellenfilter

Sicherheit
- aquaStop®, eine Siemens Hausgeräte Garantie bei Wasserschäden – ein Geräteleben lang*
- Türverriegelung

Korbsystem
- varioFlex-Pro-Korbsystem mit blauen Verstellmarkierungen
- **varioSchublade Pro**
- Höhenverstellbarer Oberkorb mit rackMatic (3-stufig)

Komfort
- Elektronische Restzeitanzeige in Min.
- **timeLight**
- Farbe Anzeigeelemente: rot
- Startzeitvorwahl: 1–24 Stunden
- Salz-Nachfüllanzeige
- Klarspüler-Nachfüllanzeige
- Akustisches Programmende-Signal

Sonderzubehör
Für SX- und SN-Geschirrspüler

Schlauchverlängerung Zu- und Ablauf	SZ72010
Klappscharnier für hohe Korpusmasse	SZ73010
Silberglanzkassette	SZ73001
Korbeinsatz für Langstielgläser	SZ73640
Spülhilfe-Set	SZ73000
Weinglaskorb	SZ73300

Für SN658X00TH

Verblendungs- und Befestigungssatz	SZ73005
Türfront Edelstahl	SZ73055

Für SX658X00TH

Verblendungs- und Befestigungssatz	SZ73015

Sonderzubehör siehe Seite 252
Massskizzen siehe Seite 248



[1.] Verbrauch pro Jahr Kaltwasserbefüllung im Programm Eco 50° (inkl. Stand-by-Verbrauch) [2.] Verbrauch pro Spülgang Kaltwasserbefüllung im Programm Eco 50°
Die angegebenen Preise sind unverbindliche Preisempfehlungen; unsere Händler sind in der Gestaltung frei.
* Garantiebedingungen finden Sie unter https://www.siemens-home.bsh-group.com/ch/de/rechtliche-hinweise/garantiebedingungen

Einbau-Geschirrspüler 60 cm.

speedMatic-Grossraum-Geschirrspüler 60 cm vollintegrierbar



SX636X02CE (86,5–92,5 cm)

CHF 2’640.–
CHF 2’451.25

exkl. vRG **CHF 11.97** / CHF 11.11

Leistung und Verbrauch
- Fassungsvermögen: 13 Massgedecke
- [1.] Energieverbrauch 234 kWh/Jahr
- [1.] Wasserverbrauch 2’660 l/Jahr
- [2.] Energieverbrauch 0,82 kWh
- [2.] Wasserverbrauch 9,5 l
- Geräusch: 44 dB(A) re 1 pW

Programme und Sonderfunktionen
- 6 Programme: Intensiv 70 °C, Auto 45–65 °C, Eco 50 °C, Silence 50 °C, Kurz 60 °C, Glas 40 °C
- 3 Sonderfunktionen: varioSpeed Plus, intensiveZone, Glanztrocknen
- Maschinenpflegeprogramm

Spül-/Trocknungstechnologie
- **Zeolith®-Trocknen**
- speedMatic Hydrauliksystem
- dosierAssistent
- Aqua-Sensor, Beladungs-Sensor
- Reiniger-Automatik
- Selbstreinigendes Sieb mit 3-fach Wellen-Filter
- Innenbehälter: Edelstahl
- Wärmetauscher
- iQdrive-Motor
- Glasschon-System

Sicherheit
- aquaStop®, eine Siemens Hausgeräte Garantie bei Wasserschäden – ein Geräteleben lang*

Korbsystem
- Höhenverstellbarer Oberkorb mit rackMatic (3-stufig)
- Besteckablage im Oberkorb
- Tassenablage im Oberkorb (2x)
- Umklappbare Tellerreihen im Unterkorb (2x)
- Besteckkorb im Unterkorb

Anzeige und Bedienung
- Elektronische Restzeit-Anzeige in Minuten
- infoLight
- Farbe Anzeige-Elemente: blau/weiss
- Startzeitvorwahl: 1-24 Stunden
- Salz-Nachfüllanzeige
- Klarspüler-Nachfüllanzeige
- inkl. Dampfschutz-Blech

Sonderzubehör

Korbeinsatz f.Langstielgläser	SZ73640
Weinglas-Korb	SZ73300
Edelstahlverblendungssatz 86,5cm Höhe	SZ73045
Verblendungs-u.Befestigungssatz 86,5 cm	SZ73015
Klappscharnier für hohe Korpusmasse	SZ73010
Silberglanzkassette	SZ73001
Spülhilfe-Set	SZ73000
Schlauchverlängerung Zu- und Ablauf	SZ72010

Sonderzubehör siehe Seite 252
Massskizzen siehe Seite 248

[1.] Verbrauch pro Jahr Kaltwasserbefüllung im Programm Eco 50° (inkl. Stand-by-Verbrauch) [2.] Verbrauch pro Spülgang Kaltwasserbefüllung im Programm Eco 50°
Die angegebenen Preise sind unverbindliche Preisempfehlungen; unsere Händler sind in der Gestaltung frei.
* Garantiebedingungen finden Sie unter https://www.siemens-home.bsh-group.com/ch/de/rechtliche-hinweise/garantiebedingungen

Einbau-Geschirrspüler 60 cm.

suisse series

speedMatic-Geschirrspüler 60 cm vollintegrierbar

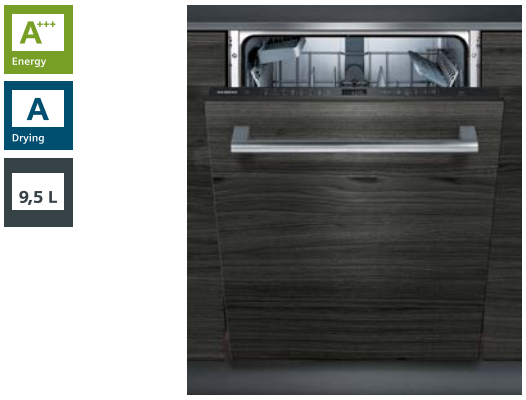



SX658X00IH (86,5–92,5 cm) suisse series — CHF 2’580.– / *CHF 2’395.54*

SN658X00IH (81,5–87,5 cm) suisse series — CHF 2’580.– / *CHF 2’395.54*

exkl. vRG **CHF 11.97** / CHF 11.11

Leistung und Verbrauch
- Fassungsvermögen: 13 Massgedecke
- [1.] Energieverbrauch 234 kWh/Jahr
- [1.] Wasserverbrauch 2’660 l/Jahr
- [2.] Energieverbrauch 0,82 kWh
- [2.] Wasserverbrauch 9,5 l
- Geräusch: 44 dB(A) re 1 pW

Programme und Sonderfunktionen
- 8 Programme: Intensiv 70°, auto 45°–65°, Eco 50°, Glas 40°, Silence 50°, Schnell 45°, Vorspülen, 1h 60°
- 4 Sonderfunktionen: intensivZone, varioSpeed Plus, hygienePlus, Extra trocken
- Maschinenpflegeprogramm

Spül-/Trocknungstechnologie
- ecoTrocknung
- speedMatic-Hydrauliksystem
- dosierAssistent
- aquaSensor, Beladungssensor
- Glasschonsystem
- Selbstreinigendes Sieb mit 3-fach-Wellenfilter

Sicherheit
- aquaStop®, eine Siemens Hausgeräte Garantie bei Wasserschäden – ein Geräteleben lang*
- Türverriegelung

Korbsystem
- varioFlex-Körbe
- Höhenverstellbarer Oberkorb mit rackMatic (3-stufig)
- Besteckablage im Oberkorb
- Variabler Besteckkorb im Unterkorb

Komfort
- infoLight blau
- Elektronische Restzeitanzeige in Min.
- Farbe Anzeigeelemente: rot
- Akustisches Programmende-Signal
- Salz-Nachfüllanzeige
- Klarspüler-Nachfüllanzeige
- Startzeitvorwahl: 1–24 Stunden

Sonderzubehör

Für SX- und SN-Geschirrspüler

Schlauchverlängerung Zu- und Ablauf	SZ72010
Klappscharnier für hohe Korpusmasse	SZ73010
Silberglanzkassette	SZ73001
Besteckkorb	SZ73100
Korbeinsatz für Langstielgläser	SZ73640
Spülhilfe-Set	SZ73000
Weinglaskorb	SZ73300

Für SN658X00IE

Verblendungs- und Befestigungssatz	SZ73005
Türfront Edelstahl	SZ73055

Für SX658X00IE

Verblendungs- und Befestigungssatz	SZ73015

Sonderzubehör siehe Seite 252
Massskizzen siehe Seite 248

speedMatic-Geschirrspüler 60 cm vollintegrierbar, suisse series

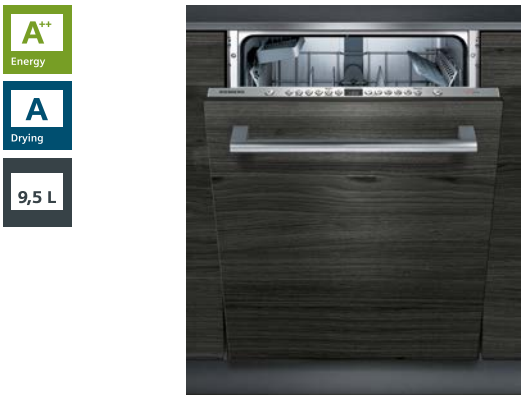

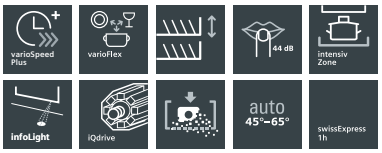

SX636X00IH (86,5–92,5 cm) suisse series — CHF 2’430.– / *CHF 2’256.27*

SN636X00IH (81,5–87,5 cm) suisse series — CHF 2’430.– / *CHF 2’256.27*

exkl. vRG **CHF 11.97** / CHF 11.11

Leistung und Verbrauch
- Fassungsvermögen: 13 Massgedecke
- [1.] Energieverbrauch 262 kWh/Jahr
- [1.] Wasserverbrauch 2’660 l/Jahr
- [2.] Energieverbrauch 0,92 kWh
- [2.] Wasserverbrauch 9,5 l
- Geräusch: 44 dB(A) re 1 pW

Programme und Sonderfunktionen
- 6 Programme: Intensiv 70°, auto 45°–65°, Eco 50°, Glas 40°, swissExpress 1 h, Schnell 45°
- 3 Sonderfunktionen: intensivZone, varioSpeed Plus, Extra trocken
- Maschinenpflegeprogramm

Spül-/Trocknungstechnologie
- speedMatic-Hydrauliksystem
- dosierAssistent
- aquaSensor, Beladungssensor
- Glasschonsystem
- Selbstreinigendes Sieb mit 3-fach-Wellenfilter

Sicherheit
- aquaStop®, eine Siemens Hausgeräte Garantie bei Wasserschäden – ein Geräteleben lang*
- Türverriegelung

Korbsystem
- varioFlex-Körbe
- Höhenverstellbarer Oberkorb mit rackMatic (3-stufig)
- Besteckablage im Oberkorb
- Variabler Besteckkorb im Unterkorb

Komfort
- infoLight blau
- Elektronische Restzeitanzeige in Min.
- Farbe Anzeigeelemente: rot
- Akustisches Programmende-Signal
- Salz-Nachfüllanzeige
- Klarspüler-Nachfüllanzeige
- Startzeitvorwahl: 1–24 Stunden

Sonderzubehör

Für SX- und SN-Geschirrspüler

Schlauchverlängerung Zu- und Ablauf	SZ72010
Klappscharnier für hohe Korpusmasse	SZ73010
Silberglanzkassette	SZ73001
Korbeinsatz für Langstielgläser	SZ73640
Spülhilfe-Set	SZ73000
Weinglaskorb	SZ73300

Für SN636X00IH

Verblendungs- und Befestigungssatz	SZ73005
Türfront Edelstahl	SZ73055

Für SX636X00IH

Verblendungs- und Befestigungssatz	SZ73015

Sonderzubehör siehe Seite 252
Massskizzen siehe Seite 248

[1.] Verbrauch pro Jahr Kaltwasserbefüllung im Programm Eco 50° (inkl. Stand-by-Verbrauch) [2.] Verbrauch pro Spülgang Kaltwasserbefüllung im Programm Eco 50°
Die angegebenen Preise sind unverbindliche Preisempfehlungen; unsere Händler sind in der Gestaltung frei.
* Garantiebedingungen finden Sie unter https://www.siemens-home.bsh-group.com/ch/de/rechtliche-hinweise/garantiebedingungen

Vollintegrierbare Geschirrspüler mit varioScharnier.

suisse series

speedMatic-Geschirrspüler 60 cm
vollintegrierbar, mit varioScharnier, suisse series

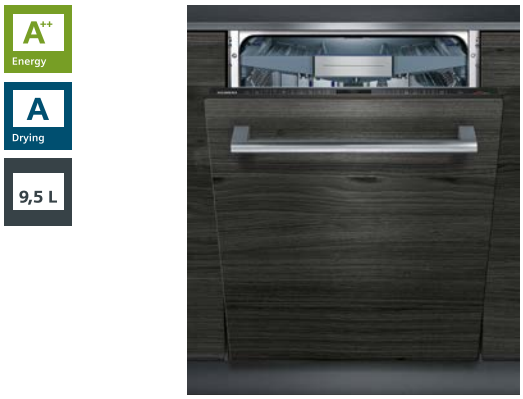

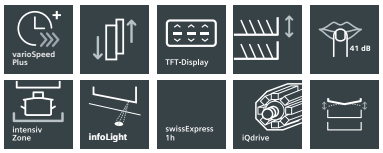

SX758X02TH
(86,5–92,5 cm)
suisse series
CHF 2’800.–
CHF 2’599.81

SN758X02TH
(81,5–87,5 cm)
suisse series
CHF 2’800.–
CHF 2’599.81

exkl. vRG **CHF 11.97** / CHF 11.11

Leistung und Verbrauch
- Fassungsvermögen: 14 Massgedecke
- [1.] Energieverbrauch 266 kWh/Jahr
- [1.] Wasserverbrauch 2’660 l/Jahr
- [2.] Energieverbrauch 0,93 kWh
- [2.] Wasserverbrauch 9,5 l
- Geräusch: 41 dB(A) re 1 pW

Programme und Sonderfunktionen
- 8 Programme: Intensiv 70°, auto 45°–65°, Eco 50°, Glas 40°, Silence 50°, swissExpress 1 h, Schnell 45°, Vorspülen
- 4 Sonderfunktionen: intensivZone, varioSpeed Plus, hygienePlus, Extra Trocknen
- Maschinenpflegeprogramm

Spül-/Trocknungstechnologie
- ecoTrocknung
- speedMatic-Hydrauliksystem
- dosierAssistent
- aquaSensor, Beladungssensor
- Glasschonsystem
- Selbstreinigendes Sieb mit 3-fach-Wellenfilter

Sicherheit
- aquaStop®, eine Siemens Hausgeräte Garantie bei Wasserschäden – ein Geräteleben lang*

Korbsystem
- **varioFlex-Pro-Korbsystem mit blauen Verstellmarkierungen**
- **varioSchublade Pro**
- Höhenverstellbarer Oberkorb mit rackMatic (3-stufig)

Komfort
- **Hochauflösendes TFT-Display mit farbiger Symbol- und Klartext-Anzeige**
- Echtzeituhr
- infoLight blau
- Akustisches Programmende-Signal
- Salz-Nachfüllanzeige
- Klarspüler-Nachfüllanzeige
- Startzeitvorwahl: 1–24 Stunden

Sonderzubehör
Für SX- und SN-Geschirrspüler

Schlauchverlängerung	
Zu- und Ablauf	SZ72010
Silberglanzkassette	SZ73001
Besteckkorb	SZ73100
Korbeinsatz für Langstielgläser	SZ73640
Spülhilfe-Set	SZ73000
Weinglaskorb	SZ73300

Für SN758X02TH

Verblendungs- und Befestigungssatz	SZ73005
Türfront Edelstahl	SZ73055

Für SX736X02IH

Verblendungs- und Befestigungssatz	SZ73015

Sonderzubehör siehe Seite 252
Massskizzen siehe Seite 248

speedMatic-Geschirrspüler 60 cm
vollintegrierbar, mit varioScharnier, suisse series





SX736X02IH
(86,5–92,5 cm)
suisse series
CHF 2’450.–
CHF 2’274.84

SN736X02IH
(81,5–87,5 cm)
suisse series
CHF 2’450.–
CHF 2’274.84

exkl. vRG **CHF 11.97** / CHF 11.11

Leistung und Verbrauch
- Fassungsvermögen: 13 Massgedecke
- [1.] Energieverbrauch 262 kWh/Jahr
- [1.] Wasserverbrauch 2’660 l/Jahr
- [2.] Energieverbrauch 0,92 kWh
- [2.] Wasserverbrauch 9,5 l
- Geräusch: 44 dB(A) re 1 pW

Programme und Sonderfunktionen
- 6 Programme: Intensiv 70°, auto 45°–65°, Eco 50°, Glas 40°, Schnell 45°, swissExpress 1 h
- 3 Sonderfunktionen: intensivZone, varioSpeed Plus, Extra Trocknen
- Maschinenpflegeprogramm

Spül-/Trocknungstechnologie
- speedMatic-Hydrauliksystem
- dosierAssistent
- aquaSensor, Beladungssensor
- Glasschonsystem
- Selbstreinigendes Sieb mit 3-fach-Wellenfilter

Sicherheit
- aquaStop®, eine Siemens Hausgeräte Garantie bei Wasserschäden – ein Geräteleben lang*
- Türverriegelung

Korbsystem
- varioFlex-Körbe
- Höhenverstellbarer Oberkorb mit rackMatic (3-stufig)
- Besteckablage im Oberkorb
- Variabler Besteckkorb im Unterkorb

Komfort
- Elektronische Restzeitanzeige in Min.
- infoLight blau
- Farbe Anzeigeelemente: rot
- Akustisches Programmende-Signal
- Salz-Nachfüllanzeige
- Klarspüler-Nachfüllanzeige
- Startzeitvorwahl: 1–24 Stunden

Sonderzubehör
Für SX- und SN-Geschirrspüler

Schlauchverlängerung	
Zu- und Ablauf	SZ72010
Silberglanzkassette	SZ73001
Korbeinsatz für Langstielgläser	SZ73640
Spülhilfe-Set	SZ73000
Weinglaskorb	SZ73300

Für SN736X02IH

Verblendungs- und Befestigungssatz	SZ73005
Türfront Edelstahl	SZ73055

Für SX736X02IH

Verblendungs- und Befestigungssatz	SZ73015

Sonderzubehör siehe Seite 252
Massskizzen siehe Seite 248

[1.] Verbrauch pro Jahr Kaltwasserbefüllung im Programm Eco 50° (inkl. Stand-by-Verbrauch) [2.] Verbrauch pro Spülgang Kaltwasserbefüllung im Programm Eco 50°
Die angegebenen Preise sind unverbindliche Preisempfehlungen; unsere Händler sind in der Gestaltung frei.
* Garantiebedingungen finden Sie unter https://www.siemens-home.bsh-group.com/ch/de/rechtliche-hinweise/garantiebedingungen

Modular-Geschirrspüler speedMatic.

speedMatic-Modular-Geschirrspüler 60 cm Edelstahl



SC76M541EU Edelstahl

CHF 2’380.–
CHF 2’209.84

exkl. vRG **CHF 11.97** / CHF 11.11

Leistung und Verbrauch
- Fassungsvermögen: 8 Massgedecke
- [1.)] Energieverbrauch 205 kWh/Jahr
- [1.)] Wasserverbrauch 2’520 l/Jahr
- [2.)] Energieverbrauch 0,72 kWh
- [2.)] Wasserverbrauch 9 l
- Geräusch: 45 dB(A) re 1 pW
- Trocknungswirkungsklasse A

Programme und Sonderfunktionen
- 6 Programme: Intensiv 70°, auto 45°–65°, Eco 50°, Sanft 40°, Schnell 45°, Vorspülen
- 4 Sonderfunktionen: intensiveZone, varioSpeed Plus, hygienePlus, Extra trocken

Spül-/Trocknungstechnologie
- aquaSensor, Beladungssensor

Sicherheit
- aquaStop®, eine Siemens Hausgeräte Garantie bei Wasserschäden – ein Geräteleben lang*

Komfort
- Flexibles Korbsystem: 2 Geschirrkörbe, Korbfarbe: silber, Klappstachelreihen im Unterkorb, variabler Besteckkorb im Unterkorb, Tassenetagere im Unterkorb
- Elektronische Restzeitanzeige in Min.
- Salz-Nachfüllanzeige
- Klarspüler-Nachfüllanzeige
- Startzeitvorwahl: 1–24 Stunden
- Tür mit Servo-Schloss
- Farbe Anzeigeelemente: blau/weiss

Zubehör
- Inkl. Dampfschutz-Blech
- Inkl. aquaStop-Verlängerung
- Edelstahleinbauleisten

Sonderzubehör

Dekorleiste	HZ86X500
Dekorleiste	HZ86X600

Einbau-Modular-Geschirrspüler

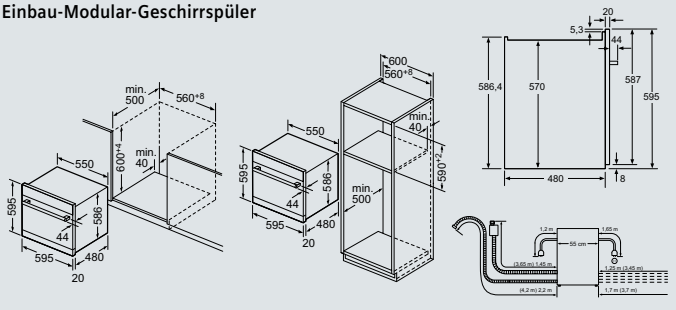

SC76M541EU — Masse in mm

speedMatic-Modular-Geschirrspüler 45 cm Edelstahl



SK75M521EU Edelstahl

CHF 2’180.–
CHF 2’024.14

exkl. vRG **CHF 5.99** / CHF 5.56

Leistung und Verbrauch
- Fassungsvermögen: 6 Massgedecke
- [1.)] Energieverbrauch 174 kWh/Jahr
- [1.)] Wasserverbrauch 2’240 l/Jahr
- [2.)] Energieverbrauch 0,61 kWh
- [2.)] Wasserverbrauch 8 l
- Geräusch: 47 dB(A) re 1 pW
- Trocknungswirkungsklasse A

Programme und Sonderfunktionen
- 5 Programme: Intensiv 70°, auto 45°–65°, Eco 50°, Sanft 40°, Schnell 45°
- 2 Sonderfunktionen: varioSpeed Plus, hygienePlus

Spül-/Trocknungstechnologie
- aquaSensor, Beladungssensor

Sicherheit
- aquaStop®, eine Siemens Hausgeräte Garantie bei Wasserschäden – ein Geräteleben lang*
- Tastensperre

Komfort
- Flexibles Korbsystem, Korbfarbe: silber, Klappstachelreihen, variabler Besteck-korb, Tassenetageren
- Elektronische Restzeitanzeige in Min.
- Salz-Nachfüllanzeige
- Klarspüler-Nachfüllanzeige
- Startzeitvorwahl: 1–24 Stunden
- Tür mit Servo-Schloss
- Farbe Anzeigeelemente: blau/weiss

Zubehör
- Inkl. Dampfschutz-Blech
- Inkl. aquaStop-Verlängerung
- Edelstahleinbauleisten

Sonderzubehör

Dekorleiste	HZ86X500
Dekorleiste	HZ86X600

Einbau-Modular-Geschirrspüler

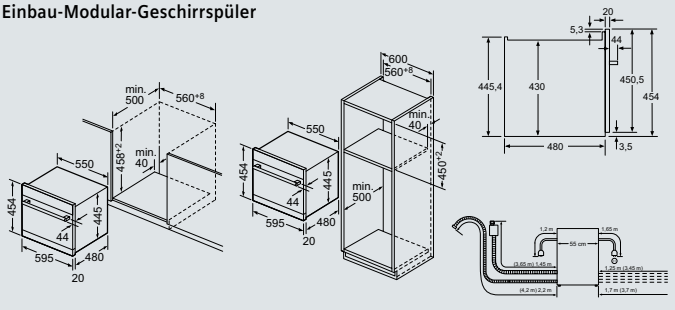

SK75M521EU — Masse in mm

[1.)] Verbrauch pro Jahr Kaltwasserbefüllung im Programm Eco 50° (inkl. Stand-by-Verbrauch) [2.)] Verbrauch pro Spülgang Kaltwasserbefüllung im Programm Eco 50°
Die angegebenen Preise sind unverbindliche Preisempfehlungen; unsere Händler sind in der Gestaltung frei.
* Garantiebedingungen finden Sie unter https://www.siemens-home.bsh-group.com/ch/de/rechtliche-hinweise/garantiebedingungen

Einbau-Geschirrspüler 60 cm.

speedMatic-Geschirrspüler 60 cm
Unterbaugerät, suisse series

suisse series



speedMatic-Geschirrspüler 60 cm
Unterbaugerät



SN336W00GH
Weiss (siehe Abb.)
(81,5–87,5 cm)

SN336M00GH
Umbra
(81,5–87,5 cm)

SN436S01GE
Edelstahl
(81,5–87,5 cm)

CHF 2'070.–
CHF 1'922.01

exkl. vRG **CHF 11.97** / CHF 11.11

Leistung und Verbrauch
- Fassungsvermögen: 12 Massgedecke
- [1.] Energieverbrauch 258 kWh/Jahr
- [1.] Wasserverbrauch 2'600 l/Jahr
- [2.] Energieverbrauch 0,90 kWh
- [2.] Wasserverbrauch 9,5 l
- Geräusch: 46 dB(A) re 1 pW
- Trocknungswirkungsklasse A

Programme und Sonderfunktionen
- 6 Programme: Intensiv 70°, auto 45°–65°, Eco 50°, Glas 40°, 1h 65°, Vorspülen
- 3 Sonderfunktionen: intensiveZone, varioSpeed Plus, Glanztrocknen
- Maschinenpflegeprogramm

Spül-/Trocknungstechnologie
- aquaSensor, Beladungssensor

Sicherheit
- aquaStop®, eine Siemens Hausgeräte Garantie bei Wasserschäden – ein Geräteleben lang*
- Türverriegelung
- Tastensperre

Komfort
- varioFlex-Körbe
- Höhenverstellbarer Oberkorb mit rackMatic (3-stufig)
- dosierAssistent
- Startzeitvorwahl: 1–24 Stunden
- Elektronische Restzeitanzeige in Min.
- Salz-Nachfüllanzeige
- Klarspüler-Nachfüllanzeige
- Tür mit Servo-Schloss
- Farbe Anzeigeelemente: rot

Zubehör
- Inkl. Dekorrahmen/-platte
- Inkl. Sockelblech
- Inkl. Dampfschutz-Blech

Sonderzubehör siehe Seite 252

Sonderzubehör

Korbeinsatz für Langstielgläser	SZ73640
Schlauchverlängerung Zu- und Ablauf	SZ72010
Silberglanzkassette	SZ73001
Verblendungs- und Befestigungssatz	SZ73006
Weinglaskorb	SZ73300

Unterbaugerät

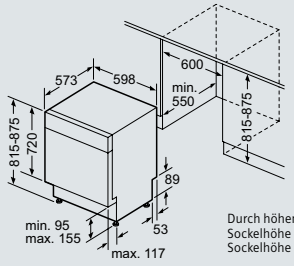

Durch höhenverstellbare Schraubfüsse
Sockelhöhe bei Gerätehöhe 815 90–160 mm
Sockelhöhe bei Gerätehöhe 875 150–220 mm

Elektroanschluss
230 V/10 A
Steckerfertig

SN336W00GH / SN436S01GE

Masse in mm

SN436S03ME
Edelstahl
(81,5–87,5 cm)

CHF 2'370.–
CHF 2'200.56

exkl. vRG **CHF 11.97** / CHF 11.11

Leistung und Verbrauch
- Fassungsvermögen: 14 Massgedecke
- [1.] Energieverbrauch 266 kWh/Jahr
- [1.] Wasserverbrauch 2'660 l/Jahr
- [2.] Energieverbrauch 0,93 kWh
- [2.] Wasserverbrauch 9,5 l
- Geräusch: 44 dB(A) re 1 pW
- Trocknungswirkungsklasse A

Programme und Sonderfunktionen
- 6 Programme: Intensiv 70°, auto 45°–65°, Eco 50°, Glas 40°, 1h 65°, Vorspülen
- 3 Sonderfunktionen: intensivZone, varioSpeed Plus, Glanztrocknen
- Maschinenpflegeprogramm

Spül-/Trocknungstechnologie
- speedMatic-Hydrauliksystem
- dosierAssistent
- aquaSensor, Beladungssensor
- Glasschonsystem
- Selbstreinigendes Sieb mit 3-fach-Wellenfilter

Sicherheit
- aquaStop®, eine Siemens Hausgeräte Garantie bei Wasserschäden – ein Geräteleben lang*
- Tastensperre

Korbsystem
- varioFlex-Körbe
- varioSchublade
- Höhenverstellbarer Oberkorb mit rackMatic (3-stufig)
- Besteckablage im Oberkorb
- Gläseranlagebügel im Unterkorb

Komfort
- Elektronische Restzeitanzeige in Min.
- Farbe Anzeigeelemente: blau/weiss
- Salz-Nachfüllanzeige
- Klarspüler-Nachfüllanzeige
- Startzeitvorwahl: 1–24 Stunden

Zubehör
- Inkl. Sockelblech
- Inkl. Dampfschutz-Blech

Sonderzubehör siehe Seite 252

Sonderzubehör

Korbeinsatz für Langstielgläser	SZ73640
Schlauchverlängerung Zu- und Ablauf	SZ72010
Silberglanzkassette	SZ73001
Besteckkorb	SZ73100
Verblendungs- und Befestigungssatz	SZ73005
Spülhilfe-Set	SZ73000
Weinglaskorb	SZ73300

Unterbaugerät

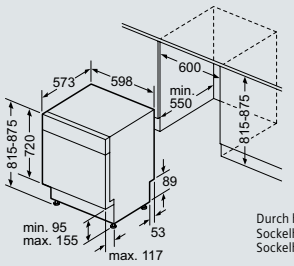

Durch höhenverstellbare Schraubfüsse
Sockelhöhe bei Gerätehöhe 815 95 mm
Sockelhöhe bei Gerätehöhe 875 155 mm

Elektroanschluss
230 V/10 A
Steckerfertig

SN436S03ME

Masse in mm

[1.] Verbrauch pro Jahr Kaltwasserbefüllung im Programm Eco 50° (inkl. Stand-by-Verbrauch) [2.] Verbrauch pro Spülgang Kaltwasserbefüllung im Programm Eco 50°
Die angegebenen Preise sind unverbindliche Preisempfehlungen; unsere Händler sind in der Gestaltung frei.
* Garantiebedingungen finden Sie unter https://www.siemens-home.bsh-group.com/ch/de/rechtliche-hinweise/garantiebedingungen



Minimaler Platzbedarf. Maximale Leistung.

Die 45er-Geschirrspüler.

45 cm

60-cm-Ausstattung. Jetzt auf nur 45 cm Breite: der 45-cm-Geschirrspüler von Siemens.
Der neue 45-cm-Geschirrspüler beweist, dass es beim Spülen nicht mehr allein auf die Grösse ankommt. Zwar ist er 15 cm kleiner und damit platzsparender als ein 60-cm-Spüler, aber in seiner Ausstattung steht er dem grossen in nichts nach. Angefangen von varioSpeed über die Automatikprogramme Auto 45 °C – 65 °C und die modernen Korbsysteme wie die varioSchublade bis hin zum weltweit ersten duoPower®-Doppelsprüharm – mit seiner innovativen Technik sorgt er für beeindruckende Glanzleistungen und für Bestwerte bei der Ressourceneffizienz. Mehr Leistung passt wirklich in keinen 45-cm-Geschirrspüler.

Unerhört glänzend: extrem leise spülen.
Dank neuester Erkenntnisse aus der Schalltechnik wurde die Geräuschentwicklung deutlich reduziert. Eine spezielle Schallisolierung und eine neuartige Pumpe sorgen für extrem leise Spülvorgänge – leiser als ein Regenschauer. Ideal für den Betrieb in offenen Küchen, egal, ob Sie tagsüber oder nachts spülen wollen.

duoPower

Das Doppel für mehr Spülleistung: der duoPower®-Doppelsprüharm.
Der weltweit erste doppelte Sprüharm sorgt dank seiner zwei sich überschneidenden Wirkungskreise für eine komplette Abdeckung des um 4 cm in der Tiefe vergrösserten Oberkorbs. Das gewährleistet eine optimale Verteilung des Wassers – und sorgt so für eine effizientere Spülleistung mit glänzend sauberem Geschirr.

Mehr Flexibilität, mehr Beladungsmöglichkeiten: die höhenverstellbare varioSchublade Pro.
Die varioSchublade Pro gestaltet nicht nur das Beladen des Geschirrspülers flexibler, sondern ist sogar selbst flexibel zu verstellen. Mit den höhenverstellbaren Seitenteilen und den umlegbaren Klappstachelreihen im vorderen Mittelbereich bietet sie Platz für Messer mit breiten Griffen, Suppenkellen, Tee- und kleine Kaffeetassen.



varioFlex Pro

Jedes Geschirrteil findet seinen Platz: die varioFlex-Pro-Körbe.
Die varioFlex-Pro-Körbe bieten reichlich Platz für hohen Beladekomfort. Hierzu dienen die 3 umlegbaren und teilbaren Etageren im Oberkorb wie auch die jeweils 3 oder 4 (modellabhängig) Klappstachelreihen im Ober- und Unterkorb. Jedes Besteck oder Geschirrteil von klein bis gross findet hier den richtigen Platz. Zusätzlich sorgen die blauen Verstellmarkierungen für ein schnelles und individuelles Anpassen der Körbe an Ihre Geschirrauswahl. Alle varioFlex-Pro-Körbe in einem iQ700 Geschirrspüler verfügen darüber hinaus über flexible Klappstachelreihen.

Flexibler Komfort beim Einräumen: die Verstellmarkierungen.
Das Premium-Design der Siemens-Geschirrspüler überzeugt nicht nur von aussen. Blaue Markierungen im Innenraum lassen sofort alle Anpassungsmöglichkeiten der Körbe an Ihr Geschirr erkennen. So sind auch grosse Töpfe im Handumdrehen verstaut und Sie schneller fertig. Auch Wein- und Champagnergläser erhalten wesentlich mehr Stabilität.

Zeolith®

Glanz liegt in der Luft: mit der neuen Airflow-Technologie.
Mit der neuen Zeolith®-Airflow-Technologie kommt frischer Wind in Ihren Haushalt und echter Fortschritt in Ihren Geschirrspüler: Kleine, intelligente Anpassungen im Inneren sorgen für eine aussergewöhnlich effiziente Luftverteilung. Zum ersten Mal wird so jedes Geschirr- und Besteckstück mit gleichmässig verteilter Luft behandelt. Darüber hinaus ermöglicht der neue Zeolith-Behälter eine bis zu 15 % höhere Feuchtigkeitsaufnahme, während Optimierungen des Gehäuses einen angenehm niedrigen Geräuschpegel bewirken. Geniessen Sie ein Maximum an Komfort mit einer Spül- und Trocknungsleistung auf ungeahntem Niveau.



Geschirrspüler 45 cm vollintegrierbar.

speedMatic-Geschirrspüler 45 cm vollintegrierbar, mit Zeolith®

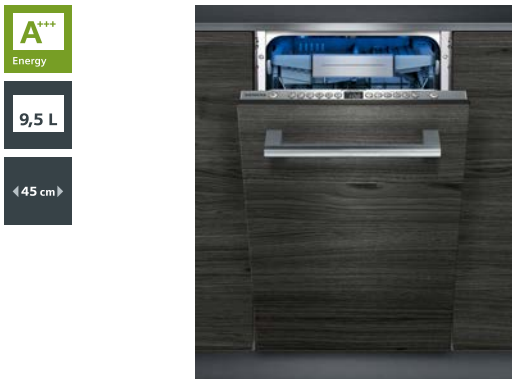



SR656X01TE (81,5–87,5 cm)

CHF 2’730.–
CHF 2’534.82

exkl. vRG **CHF 11.97** / CHF 11.11

Leistung und Verbrauch
- Fassungsvermögen: 10 Massgedecke
- [1.)] Energieverbrauch 188 kWh/Jahr
- [1.)] Wasserverbrauch 2’660 l/Jahr
- [2.)] Energieverbrauch 0,66 kWh
- [2.)] Wasserverbrauch 9,5 l
- Geräusch: 43 dB(A) re 1 pW

Programme und Sonderfunktionen
- 6 Programme: Intensiv 70 °C, Auto 45-65 °C, Eco 50 °C, Silence 50 °C, Kurz 60 °C, Glas 40 °C
- 3 Sonderfunktionen: varioSpeed Plus, intensiveZone, Glanztrocknen
- Maschinenpflegeprogramm

Spül-/Trocknungstechnologie
- **Zeolith®-Trocknen**
- speedMatic Hydrauliksystem
- Aqua-Sensor, Beladungs-Sensor

Sicherheit
- aquaStop®: eine Siemens Hausgeräte Garantie bei Wasserschäden - ein Geräteleben lang*
- Tür mit Servo-Schloss

Komfort
- duoPower®-Sprüharme im Oberkorb
- infoLight
- emotionLight
- varioFlex pro Korbsystem mit blauen Verstellmarkierungen
- **varioSchublade pro**
- Höhenverstellbarer Oberkorb mit rack-Matic (3-stufig)
- Umklappbare Tellerreihen im Oberkorb (3 ×)
- Umklappbare Tellerreihen im Unterkorb (4x)
- dosierAssistent
- Salz-Nachfüllanzeige
- Klarspüler-Nachfüllanzeige
- Startzeitvorwahl: 1–24 Stunden

Zubehör
- Inkl. Dampfschutz-Blech

Sonderzubehör siehe Seite 252
Massskizzen siehe Seite 248

speedMatic-Geschirrspüler 45 cm vollintegrierbar, mit varioScharnier und openAssist

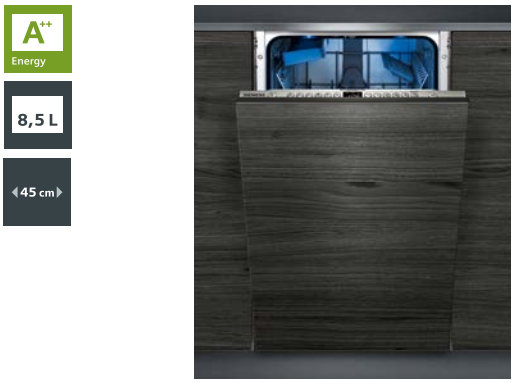



SR736D11IE (81,5–87,5 cm)

CHF 2’560.–
CHF 2’376.97

exkl. vRG **CHF 11.97** / CHF 11.11

Leistung und Verbrauch
- Fassungsvermögen: 9 Massgedecke
- [1.)] Energieverbrauch 197 kWh/Jahr
- [1.)] Wasserverbrauch 2’380 l/Jahr
- [2.)] Energieverbrauch 0,695 kWh
- [2.)] Wasserverbrauch 8,5 l
- Geräusch: 44 dB(A) re 1 pW

Programme und Sonderfunktionen
- 6 Programme: Intensiv 70 °C, Auto 45-65 °C, Eco 50 °C, Silence 50 °C, Glas 40 °C, 1h 65 °C
- 3 Sonderfunktionen: varioSpeed Plus, intensiveZone, Extra Trocknen
- Maschinenpflegeprogramm

Spül-/Trocknungstechnologie
- speedMatic Hydrauliksystem
- Aqua-Sensor, Beladungs-Sensor

Sicherheit
- aquaStop®: eine Siemens Hausgeräte Garantie bei Wasserschäden - ein Geräteleben lang*

Komfort
- duoPower®-Sprüharme im Oberkorb
- infoLight
- emotionLight
- varioFlex-Körbe
- Höhenverstellbarer Oberkorb mit rack-Matic (3-stufig)
- Umklappbare Tellerreihen im Oberkorb (2 ×)
- dosierAssistent
- Salz-Nachfüllanzeige
- Klarspüler-Nachfüllanzeige
- Startzeitvorwahl: 1–24 Stunden
- Eco Trocknung
- **openAssist**

Zubehör
- Inkl. Dampfschutz-Blech

Sonderzubehör siehe Seite 252
Massskizzen siehe Seite 248

[1.)] Verbrauch pro Jahr Kaltwasserbefüllung im Programm Eco 50° (inkl. Stand-by-Verbrauch) [2.)] Verbrauch pro Spülgang Kaltwasserbefüllung im Programm Eco 50°
Die angegebenen Preise sind unverbindliche Preisempfehlungen; unsere Händler sind in der Gestaltung frei.
* Garantiebedingungen finden Sie unter https://www.siemens-home.bsh-group.com/ch/de/rechtliche-hinweise/garantiebedingungen

Geschirrspüler 45 cm vollintegrierbar.

speedMatic-Geschirrspüler 45 cm vollintegrierbar, mit openAssist

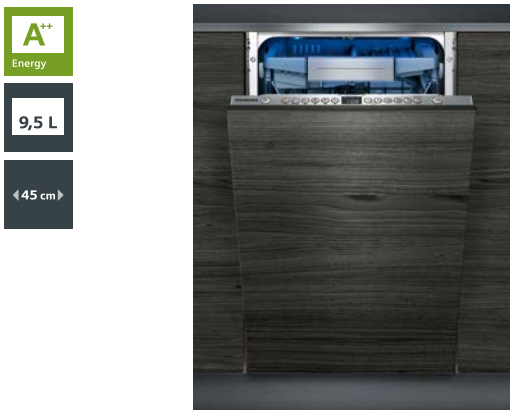



SR656D00TE (81,5–87,5 cm)

CHF 2’530.–
CHF 2’349.12

exkl. vRG **CHF 11.97** / CHF 11.11

Leistung und Verbrauch
- Fassungsvermögen: 10 Massgedecke
- [1.)] Energieverbrauch 211 kWh/Jahr
- [1.)] Wasserverbrauch 2’660 l/Jahr
- [2.)] Energieverbrauch 0,74 kWh
- [2.)] Wasserverbrauch 9,5 l
- Geräusch: 44 dB(A) re 1 pW
- Trocknungswirkungsklasse A

Programme und Sonderfunktionen
- 6 Programme: auto 65°–75°, auto 45°–65°, auto 35°–45°, Eco 50°, Schnell 45°, Vorspülen
- 3 Sonderfunktionen: intensivZone, varioSpeed Plus, hygienePlus, extra Trocken, Maschinenpflegeprogramm

Spül-/Trocknungstechnologie
- aquaSensor, Beladungssensor

Sicherheit
- aquaStop®, eine Siemens Hausgeräte Garantie bei Wasserschäden – ein Geräteleben lang*
- Türverriegelung

Komfort
- duoPower®-Sprüharme im Oberkorb
- varioSchublade pro
- varioFlex-Pro-Körbe
- Höhenverstellbarer Oberkorb mit rackMatic (3-stufig)
- dosierAssistent
- Startzeitvorwahl: 1–24 Stunden
- Eco Trocknung
- Elektronische Restzeitanzeige in Min.
- Salz-Nachfüllanzeige
- Klarspüler-Nachfüllanzeige
- **timeLight**
- Tür mit Servo-Schloss
- Farbe Anzeige-Elemente: rot
- emotionLight
- openAssist

Zubehör
- Inkl. Backblech-Sprühkopf
- Inkl. Dampfschutz-Blech

Sonderzubehör

Schlauchverlängerung Zu- und Ablauf	SZ72010
Silberglanzkassette	SZ73001
Verblendungs- und Befestigungssatz	SZ73005
Klappscharnier für hohe Korpusmasse	SZ73010
Spülhilfe-Set	SZ73000
Ausgleichsblende in Edelstahl für SMS-Höhen	SZ80010
Weinglaskorb	SZ73300

Sonderzubehör siehe Seite 252
Massskizzen siehe Seite 248



speedMatic-Geschirrspüler 45 cm vollintegrierbar, suisse series

suisse series

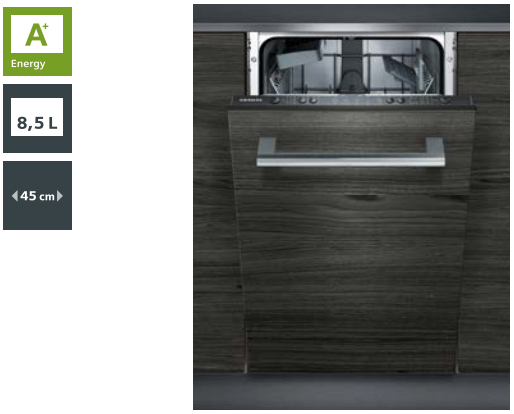



SR615X00CH (81,5–87,5 cm)

CHF 1’940.–
CHF 1’801.30

exkl. vRG **CHF 11.97** / CHF 11.11

Leistung und Verbrauch
- Fassungsvermögen: 9 Massgedecke
- [1.)] Energieverbrauch 220 kWh/Jahr
- [1.)] Wasserverbrauch 2380 l/Jahr
- [2.)] Energieverbrauch 0,78 kWh
- [2.)] Wasserverbrauch 8,5 l
- Geräusch: 44 dB(A) re 1 pW
- Trocknungswirkungsklasse A

Programme und Sonderfunktionen
- 5 Programme: auto 65°–75°, auto 45°–65°, auto 35°–45°, Eco 50°, 1h 65°, Schnell 45°
- 1 Sonderfunktion: varioSpeed Plus

Spül-/Trocknungstechnologie
- aquaSensor, Beladungssensor

Sicherheit
- aquaStop®, eine Siemens Hausgeräte Garantie bei Wasserschäden – ein Geräteleben lang*

Komfort
- duoPower®-Sprüharme im Oberkorb
- vario-Körbe
- Höhenverstellbarer Oberkorb
- Variabler Besteckkorb im Unterkorb
- dosierAssistent
- Startzeitvorwahl: 3, 6 oder 9 Stunden
- Akustisches Programmende-Signal
- Salz-Nachfüllanzeige
- Klarspüler-Nachfüllanzeige
- Tür mit Servo-Schloss
- Farbe Anzeige-Elemente: rot

Zubehör
- Inkl. Dampfschutz-Blech

Sonderzubehör

Schlauchverlängerung Zu- und Ablauf	SZ72010
Silberglanzkassette	SZ73001
Verblendungs- und Befestigungssatz	SZ73005
Klappscharnier für hohe Korpusmasse	SZ73010
Spülhilfe-Set	SZ73000
Ausgleichsblende in Edelstahl für SMS-Höhen	SZ80010
Weinglaskorb	SZ73300

Sonderzubehör siehe Seite 252
Massskizzen siehe Seite 248

[1.)] Verbrauch pro Jahr Kaltwasserbefüllung im Programm Eco 50° (inkl. Stand-by-Verbrauch) [2.)] Verbrauch pro Spülgang Kaltwasserbefüllung im Programm Eco 50°
Die angegebenen Preise sind unverbindliche Preisempfehlungen; unsere Händler sind in der Gestaltung frei.
* Garantiebedingungen finden Sie unter https://www.siemens-home.bsh-group.com/ch/de/rechtliche-hinweise/garantiebedingungen

Einbau-Geschirrspüler für die 45-cm-Nische.

speedMatic-Geschirrspüler 45 cm integrierbar





SR556S00PE
Edelstahl
(81,5–87,5 cm)

CHF 2’480.–
CHF 2’302.69

exkl. vRG **CHF 11.97** / CHF 11.11

Leistung und Verbrauch
- Fassungsvermögen: 9 Massgedecke
- [1.] Energieverbrauch 197 kWh/Jahr
- [1.] Wasserverbrauch 2’380 l/Jahr
- [2.] Energieverbrauch 0,7 kWh
- [2.] Wasserverbrauch 8,5 l
- Geräusch: 44 dB(A) re 1 pW
- Trocknungswirkungsklasse A

Programme und Sonderfunktionen
- 6 Programme: Intensiv 70 °, auto 45 °–65 °, Eco 50°, Silence 50 °, Glas 40°, 1h 65 °
- 3 Sonderfunktionen: intensivZone, varioSpeed Plus, hygienePlus

Spül-/Trocknungstechnologie
- aquaSensor, Beladungssensor

Sicherheit
- aquaStop®, eine Siemens Hausgeräte Garantie bei Wasserschäden – ein Geräteleben lang*
- Türverriegelung
- Tastensperre

Komfort
- duoPower®-Sprüharme im Oberkorb
- varioFlex-Pro-Körbe
- Höhenverstellbarer Oberkorb mit rackMatic (3-stufig)
- dosierAssistent
- Startzeitvorwahl: 1–24 Stunden
- Eco Trocken
- Elektronische Restzeitanzeige in Min.
- Salz-Nachfüllanzeige
- Klarspüler-Nachfüllanzeige
- Tür mit Servo-Schloss
- Farbe Anzeige-Elemente: blau/weiss

Zubehör
- Inkl. Backblech-Sprühkopf
- Inkl. Dampfschutz-Blech

Sonderzubehör

Schlauchverlängerung Zu- und Ablauf	SZ72010
Silberglanzkassette Verblendungs- und Befestigungssatz	SZ73001
	SZ73005
Klappscharnier für hohe Korpusmasse	SZ73010
Spülhilfe-Set	SZ73000
Weinglaskorb	SZ73300

Sonderzubehör siehe Seite 252
Massskizzen siehe Seite 248

speedMatic-Geschirrspüler 45 cm integrierbar





SR536S01ME
Edelstahl
(81,5–87,5 cm)

CHF 2’440.–
CHF 2’265.55

exkl. vRG **CHF 11.97** / CHF 11.11

Leistung und Verbrauch
- Fassungsvermögen: 10 Massgedecke
- [1.] Energieverbrauch 237 kWh/Jahr
- [1.] Wasserverbrauch 2’660 l/Jahr
- [2.] Energieverbrauch 0,84 kWh
- [2.] Wasserverbrauch 9,5 l
- Geräusch: 44 dB(A) re 1 pW

Programme und Sonderfunktionen
- 6 Programme: Intensiv 70 °, auto 45 °–65 °, Eco 50°, Silence 50 °, Glas 40°, 1h 65 °
- 3 Sonderfunktionen: intensivZone, varioSpeed Plus, Extra trocken

Spül-/Trocknungstechnologie
- aquaSensor, Beladungssensor

Sicherheit
- aquaStop®, eine Siemens Hausgeräte Garantie bei Wasserschäden – ein Geräteleben lang*
- Türverriegelung
- Tastensperre

Komfort
- duoPower®-Sprüharme im Oberkorb
- **varioSchublade**
- varioFlex-Körbe
- Höhenverstellbarer Oberkorb mit rackMatic (3-stufig)
- dosierAssistent
- Startzeitvorwahl: 1–24 Stunden
- Eco Trocken
- Elektronische Restzeitanzeige in Min.
- Salz-Nachfüllanzeige
- Klarspüler-Nachfüllanzeige
- Tür mit Servo-Schloss
- Farbe Anzeige-Elemente: blau/weiss

Zubehör
- Inkl. Dampfschutz-Blech

Sonderzubehör

Schlauchverlängerung Zu- und Ablauf	SZ72010
Silberglanzkassette Verblendungs- und Befestigungssatz	SZ73001
	SZ73005
Klappscharnier für hohe Korpusmasse	SZ73010
Spülhilfe-Set	SZ73000
Weinglaskorb	SZ73300

Sonderzubehör siehe Seite 252
Massskizzen siehe Seite 248

[1.] Verbrauch pro Jahr Kaltwasserbefüllung im Programm Eco 50° (inkl. Stand-by-Verbrauch) [2.] Verbrauch pro Spülgang Kaltwasserbefüllung im Programm Eco 50°
Die angegebenen Preise sind unverbindliche Preisempfehlungen; unsere Händler sind in der Gestaltung frei.
* Garantiebedingungen finden Sie unter https://www.siemens-home.bsh-group.com/ch/de/rechtliche-hinweise/garantiebedingungen

Einbau-Geschirrspüler für die 45-cm-Nische.

speedMatic-Geschirrspüler 45 cm integrierbar



SR515W03CE
Weiss
(81,5–87,5 cm)

CHF 2’080.–
CHF 1’931.29

exkl. vRG **CHF 11.97** / CHF 11.11

Leistung und Verbrauch
- Fassungsvermögen: 9 Massgedecke
- [1.] Energieverbrauch 220 kWh/Jahr
- [1.] Wasserverbrauch 2’380 l/Jahr
- [2.] Energieverbrauch 0,78 kWh
- [2.] Wasserverbrauch 8,5 l
- Geräusch: 46 dB(A) re 1 pW

Programme und Sonderfunktionen
- 5 Programme: Intensiv 70 °C, Auto 45-65 °C, Eco 50 °C, 1h 65 °C, Schnell 45 °C
- 2 Sonderfunktionen: varioSpeed Plus, Extra Trocknen

Spül-/Trocknungstechnologie
- Aqua-Sensor, Beladungs-Sensor

Sicherheit
- aquaStop®: eine Siemens Hausgeräte Garantie bei Wasserschäden – ein Geräteleben lang*
- Tür mit Servo-Schloss

Komfort
- duoPower®-Sprüharme im Oberkorb
- vario-Körbe
- dosierAssistent
- Startzeitvorwahl: 1–24 Stunden
- Drehwähler mit integrierter Start-Taste
- Elektronische Restzeitanzeige in Min.
- Salz-Nachfüllanzeige
- Klarspüler-Nachfüllanzeige
- Farbe Anzeige-Elemente: blau/weiss

Zubehör
- Inkl. Dampfschutz-Blech

Sonderzubehör siehe Seite 252
Massskizzen siehe Seite 248

[1.] Verbrauch pro Jahr Kaltwasserbefüllung im Programm Eco 50° (inkl. Stand-by-Verbrauch) [2.] Verbrauch pro Spülgang Kaltwasserbefüllung im Programm Eco 50°
Die angegebenen Preise sind unverbindliche Preisempfehlungen; unsere Händler sind in der Gestaltung frei.
* Garantiebedingungen finden Sie unter https://www.siemens-home.bsh-group.com/ch/de/rechtliche-hinweise/garantiebedingungen

Geschirrspüler. Die Skizzen im Überblick.

Integrierbare Geschirrspüler 60 cm (Seite 232–233).

Fronthöhen:
512–611 mm

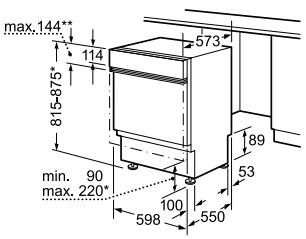

** Edelstahlblende bis max. 143 mm
* Durch höhenverstellbare Schraubfüsse

Sockelhöhe bei Gerätehöhe 815	90–160 mm
Sockelhöhe bei Gerätehöhe 875	150–220 mm

SN-Typen — Masse in mm

Fronthöhen:
561–661 mm

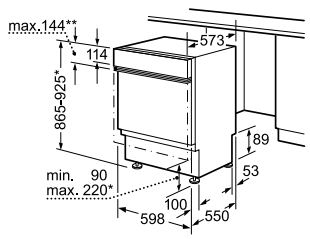

** Edelstahlblende bis max. 143 mm
* Durch höhenverstellbare Schraubfüsse

Sockelhöhe bei Gerätehöhe 865	90–160 mm
Sockelhöhe bei Gerätehöhe 925	150–220 mm

SX-Typen — Masse in mm

Anschlussmasse für alle 60-cm-Geschirrspüler.

Elektroanschluss
230 V/10 A
Steckerfertig

Wasseranschluss
Zulauf: G ¾"

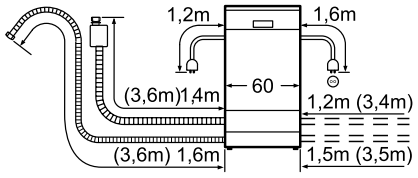

() Werte mit Verlängerungssatz SZ72010

Vollintegrierbare Geschirrspüler 60 cm (Seite 236–238).

Fronthöhen
655–725 mm

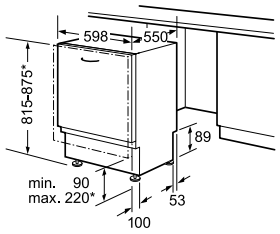

* Durch höhenverstellbare Schraubfüsse

Sockelhöhe bei Gerätehöhe 815	90–160 mm
Sockelhöhe bei Gerätehöhe 875	150–220 mm

SN-Typen — Masse in mm

Fronthöhen
705–775 mm

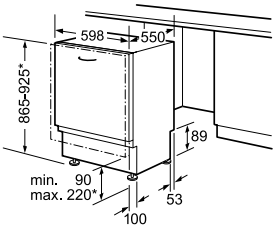

* Durch höhenverstellbare Schraubfüsse

Sockelhöhe bei Gerätehöhe 865	90–160 mm
Sockelhöhe bei Gerätehöhe 925	150–220 mm

SX-Typen — Masse in mm

Informationen zu Türfedern

SR... (45 cm breite Spüler)

- Alle **vollintegrierten Spüler** können im Auslieferungszustand Türfronten von 2,5–7,5 kg tragen. Ersatzfedern für eine Belastung bis 11,5 kg sind über den Kundendienst erhältlich.
- Alle **integrierten Spüler** können im Auslieferungszustand Türfronten von 2,5–6,5 kg tragen. Ersatzfedern für eine Belastung bis 11,5 kg sind über den Kundendienst erhältlich.

SN... / SX... (60 cm breite Spüler)

- Alle **86,5 cm** hohen **vollintegrierten Spüler** können im Auslieferungszustand Türfronten von 3,0–10,0 kg tragen. Ersatzfedern für eine Belastung bis 11,5 kg für Geräte ≥ 40 dB sind über den Kundendienst erhältlich. Für Geräte ≤ 39 dB sind keine Ersatzfedern über den Kundendienst erhältlich.
- Alle **anderen Spüler** können im Auslieferungszustand Türfronten von 2,5–8,5 kg tragen. Ersatzfedern für eine Belastung bis 11,5 kg sind über den Kundendienst erhältlich.

Allgemeiner Hinweis:
Der Federntausch darf nur durch einen BSH-Kundendiensttechniker durchgeführt werden. **Das Gewicht der Türfront muss annähernd gleich verteilt sein.**

Vollintegrierbare Geschirrspüler 60 cm mit varioScharnier (Seite 239).

Fronthöhen
655–750 mm

nur 1-teilige Fronten möglich.

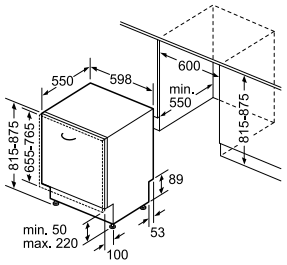

* Durch höhenverstellbare Schraubfüsse

Sockelhöhe bei Gerätehöhe 815	65–160 mm
Sockelhöhe bei Gerätehöhe 875	125–220 mm

SN-Typen — Masse in mm

Fronthöhen
705–800 mm

nur 1-teilige Fronten möglich.

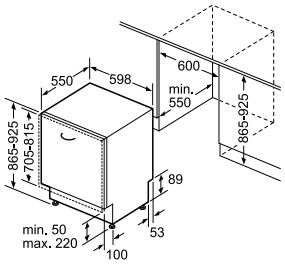

* Durch höhenverstellbare Schraubfüsse

Sockelhöhe bei Gerätehöhe 865	65–160 mm
Sockelhöhe bei Gerätehöhe 925	125–220 mm

SX-Typen — Masse in mm

Vollintegrierbare Geschirrspüler 45 cm (Seite 244–245).

Fronthöhen
655–725 mm

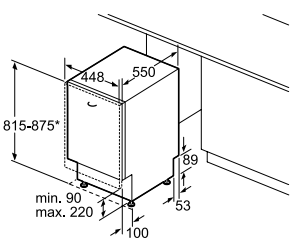

* Durch höhenverstellbare Schraubfüsse

Sockelhöhe bei Gerätehöhe 815	90–160 mm
Sockelhöhe bei Gerätehöhe 875	150–220 mm

Einbau in SMS-Höhen nur mit Ausgleichsblende SZ80000.

SR-Typen — Masse in mm

Integrierbare Geschirrspüler 45 cm (Seite 246–247).

Fronthöhen:
512–611 mm

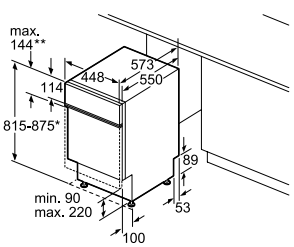

* Durch höhenverstellbare Schraubfüsse

Sockelhöhe bei Gerätehöhe 815	90–160 mm
Sockelhöhe bei Gerätehöhe 875	150–220 mm

** Edelstahlblende bis max. 143 mm

Einbau in SMS-Höhen nur mit Klappscharnier SZ73010 (Front 2-teilig).

SR-Typen — Masse in mm

Anschlussmasse für alle 45-cm-Geschirrspüler.

Elektroanschluss
230 V/10 A
Steckerfertig

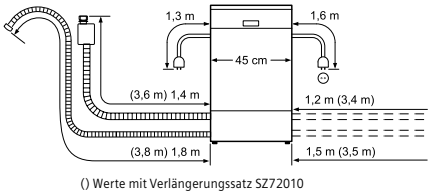

() Werte mit Verlängerungssatz SZ72010

Geschirrspüler. Die Masse im Überblick.

Nutzen Sie die nachstehende Übersicht und finden Sie schnell und unkompliziert das passende Gerät.

Für 60 cm und 45 cm breite Geschirrspüler:

Korpushöhe 655–765 mm | Korpushöhe 705–815 mm

Nischenhöhe in mm*

Sockelhöhe in mm	815	820	825	830	835	840	845	850	855	860	865	870	875	880	885	890	895	900	905	910	915	920	925
50	81,5	81,5	81,5	81,5	81,5	81,5	81,5	81,5	81,5	81,5	86,5	86,5	86,5	86,5	86,5	86,5	86,5	86,5	86,5	86,5	86,5	86,5	86,5
55	81,5	81,5	81,5	81,5	81,5	81,5	81,5	81,5	81,5	81,5	86,5	86,5	86,5	86,5	86,5	86,5	86,5	86,5	86,5	86,5	86,5	86,5	86,5
60	81,5	81,5	81,5	81,5	81,5	81,5	81,5	81,5	81,5	81,5	86,5	86,5	86,5	86,5	86,5	86,5	86,5	86,5	86,5	86,5	86,5	86,5	86,5
65	81,5	81,5	81,5	81,5	81,5	81,5	81,5	81,5	81,5	81,5	86,5	86,5	86,5	86,5	86,5	86,5	86,5	86,5	86,5	86,5	86,5	86,5	86,5
70	81,5	81,5	81,5	81,5	81,5	81,5	81,5	81,5	81,5	81,5	86,5	86,5	86,5	86,5	86,5	86,5	86,5	86,5	86,5	86,5	86,5	86,5	86,5
75	81,5	81,5	81,5	81,5	81,5	81,5	81,5	81,5	81,5	81,5	86,5	86,5	86,5	86,5	86,5	86,5	86,5	86,5	86,5	86,5	86,5	86,5	86,5
80	81,5	81,5	81,5	81,5	81,5	81,5	81,5	81,5	81,5	81,5	86,5	86,5	86,5	86,5	86,5	86,5	86,5	86,5	86,5	86,5	86,5	86,5	86,5
85	81,5	81,5	81,5	81,5	81,5	81,5	81,5	81,5	81,5	81,5	86,5	86,5	86,5	86,5	86,5	86,5	86,5	86,5	86,5	86,5	86,5	86,5	86,5
90	81,5	81,5	81,5	81,5	81,5	81,5	81,5	81,5	81,5	81,5	86,5	86,5	86,5	86,5	86,5	86,5	86,5	86,5	86,5	86,5	86,5	86,5	86,5
95	81,5	81,5	81,5	81,5	81,5	81,5	81,5	81,5	81,5	81,5	86,5	86,5	86,5	86,5	86,5	86,5	86,5	86,5	86,5	86,5	86,5	86,5	86,5
100	81,5	81,5	81,5	81,5	81,5	81,5	81,5	81,5	81,5	81,5	81,5 86,5	86,5	86,5	86,5	86,5	86,5	86,5	86,5	86,5	86,5	86,5	86,5	86,5
105	81,5	81,5	81,5	81,5	81,5	81,5	81,5	81,5	81,5	81,5	81,5 86,5	81,5 86,5	86,5	86,5	86,5	86,5	86,5	86,5	86,5	86,5	86,5	86,5	86,5
110	81,5	81,5	81,5	81,5	81,5	81,5	81,5	81,5	81,5	81,5	81,5 86,5	81,5 86,5	81,5 86,5	86,5	86,5	86,5	86,5	86,5	86,5	86,5	86,5	86,5	86,5
115	81,5	81,5	81,5	81,5	81,5	81,5	81,5	81,5	81,5	81,5	81,5 86,5	81,5 86,5	81,5 86,5	86,5	86,5	86,5	86,5	86,5	86,5	86,5	86,5	86,5	86,5
120	81,5	81,5	81,5	81,5	81,5	81,5	81,5	81,5	81,5	81,5	81,5 86,5	81,5 86,5	81,5 86,5	86,5	86,5	86,5	86,5	86,5	86,5	86,5	86,5	86,5	86,5
125	81,5	81,5	81,5	81,5	81,5	81,5	81,5	81,5	81,5	81,5	81,5 86,5	81,5 86,5	81,5 86,5	86,5	86,5	86,5	86,5	86,5	86,5	86,5	86,5	86,5	86,5
130	81,5	81,5	81,5	81,5	81,5	81,5	81,5	81,5	81,5	81,5	81,5 86,5	81,5 86,5	81,5 86,5	86,5	86,5	86,5	86,5	86,5	86,5	86,5	86,5	86,5	86,5
135	81,5	81,5	81,5	81,5	81,5	81,5	81,5	81,5	81,5	81,5	81,5 86,5	81,5 86,5	81,5 86,5	86,5	86,5	86,5	86,5	86,5	86,5	86,5	86,5	86,5	86,5
140	81,5	81,5	81,5	81,5	81,5	81,5	81,5	81,5	81,5	81,5	81,5 86,5	81,5 86,5	81,5 86,5	86,5	86,5	86,5	86,5	86,5	86,5	86,5	86,5	86,5	86,5
145	81,5	81,5	81,5	81,5	81,5	81,5	81,5	81,5	81,5	81,5	81,5 86,5	81,5 86,5	81,5 86,5	86,5	86,5	86,5	86,5	86,5	86,5	86,5	86,5	86,5	86,5
150	81,5	81,5	81,5	81,5	81,5	81,5	81,5	81,5	81,5	81,5	81,5 86,5	81,5 86,5	81,5 86,5	86,5	86,5	86,5	86,5	86,5	86,5	86,5	86,5	86,5	86,5
155	81,5	81,5	81,5	81,5	81,5	81,5	81,5	81,5	81,5	81,5	81,5 86,5	81,5 86,5	81,5 86,5	86,5	86,5	86,5	86,5	86,5	86,5	86,5	86,5	86,5	86,5
160	81,5	81,5	81,5	81,5	81,5	81,5	81,5	81,5	81,5	81,5	81,5 86,5	81,5 86,5	81,5 86,5	86,5	86,5	86,5	86,5	86,5	86,5	86,5	86,5	86,5	86,5
165		81,5	81,5	81,5	81,5	81,5	81,5	81,5	81,5	81,5	81,5	81,5 86,5	81,5 86,5	86,5	86,5	86,5	86,5	86,5	86,5	86,5	86,5	86,5	86,5
170			81,5	81,5	81,5	81,5	81,5	81,5	81,5	81,5	81,5	81,5	81,5 86,5	86,5	86,5	86,5	86,5	86,5	86,5	86,5	86,5	86,5	86,5
175				81,5	81,5	81,5	81,5	81,5	81,5	81,5	81,5	81,5	81,5	86,5	86,5	86,5	86,5	86,5	86,5	86,5	86,5	86,5	86,5
180					81,5	81,5	81,5	81,5	81,5	81,5	81,5	81,5	81,5		86,5	86,5	86,5	86,5	86,5	86,5	86,5	86,5	86,5
185						81,5	81,5	81,5	81,5	81,5	81,5	81,5	81,5			86,5	86,5	86,5	86,5	86,5	86,5	86,5	86,5
190							81,5	81,5	81,5	81,5	81,5	81,5	81,5				86,5	86,5	86,5	86,5	86,5	86,5	86,5
195								81,5	81,5	81,5	81,5	81,5	81,5					86,5	86,5	86,5	86,5	86,5	86,5
200									81,5	81,5	81,5	81,5	81,5						86,5	86,5	86,5	86,5	86,5
205										81,5	81,5	81,5	81,5							86,5	86,5	86,5	86,5
210											81,5	81,5	81,5								86,5	86,5	86,5
215												81,5	81,5									86,5	86,5
220													81,5										86,5

* Gilt bis zu Möbelfrontstärke von 22 mm

81,5 cm Legende

81,5 Einbau 81,5-cm-Geschirrspüler mit «normalem» Scharnier

81,5 Einbau 81,5-cm-Geschirrspüler mit varioScharnier

81,5 Einbau 81,5-cm-Geschirrspüler mit geteilter Möbelfront und Sonderzubehör Klappscharnier

Einbausituation unterhalb Markierung ist für Geräte mit timeLight-Feature nicht sinnvoll, da timeLight nicht sichtbar

86,5 cm Legende

86,5 Einbau 86,5-cm-Geschirrspüler mit «normalem» Scharnier

86,5 Einbau 86,5-cm-Geschirrspüler mit varioScharnier

86,5 Einbau 86,5-cm-Geschirrspüler mit geteilter Möbelfront und Sonderzubehör Klappscharnier

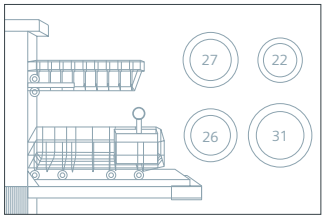

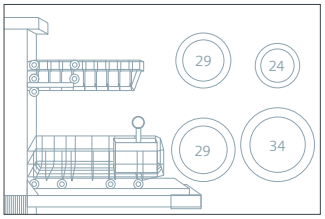

Zusätzliche Planungshinweise für den Hocheinbau von Geschirrspülern mit flexiblem Scharnier.

Hocheinbau von Geschirrspülern mit flexiblem Scharnier mit Anschrägung der Schubladenblende.
Die Tabelle enthält die notwendige Spaltbreite zwischen Möbelfront und Schubladenblende in Abhängigkeit von Nischenhöhe, Sockelhöhe und Frontdicke bei Verwendung einer Standard-Möbelfront für Unterbau-Geschirrspüler.

Nischenhöhe (mm)	Frontdicke (mm)	Sockelhöhe (mm)					
		50	55	60	65	70	75
815	16	2,5	2,5	2,5	2,5	2,5	2,5
	19	2,5	2,5	2,5	2,5	2,5	2,5
	22	2,5	2,5	2,5	2,5	2,5	2,5
820	16		2,5	2,5	2,5	2,5	2,5
	19		2,5	2,5	2,5	2,5	2,5
	22		2,5	2,5	2,5	2,5	2,5
825	16			2,5	2,5	2,5	2,5
	19			2,5	2,5	2,5	2,5
	22			2,5	2,5	2,5	2,5
830	16				2,5	2,5	2,5
	19				2,5	2,5	2,5
	22				2,5	2,5	2,5
835	16					2,5	2,5
	19					2,5	2,5
	22					2,5	2,5
840	16						2,5
	19						2,5
	22						2,5
845	16						
	19						
	22						
850	16						
	19						
	22						
855	16						
	19						
	22						
860	16						
	19						
	22						
865	16	2,5	2,5	2,5	2,5	2,5	2,5
	19	2,5	2,5	2,5	2,5	2,5	2,5
	22	2,5	2,5	2,5	2,5	2,5	2,5
870	16		2,5	2,5	2,5	2,5	2,5
	19		2,5	2,5	2,5	2,5	2,5
	22		2,5	2,5	2,5	2,5	2,5
875	16			2,5	2,5	2,5	2,5
	19			2,5	2,5	2,5	2,5
	22			2,5	2,5	2,5	2,5
880	16				2,5	2,5	2,5
	19				2,5	2,5	2,5
	22				2,5	2,5	2,5
885	16					2,5	2,5
	19					2,5	2,5
	22					2,5	2,5
890	16						2,5
	19						2,5
	22						2,5
895	16						
	19						
	22						
900	16						
	19						
	22						
905	16						
	19						
	22						
910	16						
	19						
	22						
915	16						
	19						
	22						
920	16						
	19						
	22						
925	16						
	19						
	22						

	80	85	90	95	100	105	110	115	120	125	130	135	140	145	150	155	160	165	170
	2,5	2,5	2,5	2,5	2,5	2,5	2,5	2,5	3	3	3	3,5	6						
	2,5	2,5	2,5	2,5	2,5	3	3	3	3	3	3,5	4	8						
	2,5	3	3	3	3	3	3	3	3	3,5	3,5	5	11						
	2,5	2,5	2,5	2,5	2,5	2,5	2,5	2,5	2,5	3	3	3	3,5	6					
	2,5	2,5	2,5	2,5	2,5	2,5	3	3	3	3	3	3,5	4	8					
	2,5	2,5	3	3	3	3	3	3	3	3	3,5	3,5	5	11					
	2,5	2,5	2,5	2,5	2,5	2,5	2,5	2,5	2,5	2,5	3	3	3	3,5	6				
	2,5	2,5	2,5	2,5	2,5	2,5	2,5	3	3	3	3	3	3,5	4	8				
	2,5	2,5	2,5	3	3	3	3	3	3	3	3	3,5	3,5	5	11				
	2,5	2,5	2,5	2,5	2,5	2,5	2,5	2,5	2,5	2,5	2,5	3	3	3	3,5	6			
	2,5	2,5	2,5	2,5	2,5	2,5	2,5	2,5	3	3	3	3	3	3,5	4	8			
	2,5	2,5	2,5	2,5	3	3	3	3	3	3	3	3	3,5	3,5	5	11			
	2,5	2,5	2,5	2,5	2,5	2,5	2,5	2,5	2,5	2,5	2,5	2,5	3	3	3	3,5	6		
	2,5	2,5	2,5	2,5	2,5	2,5	2,5	2,5	2,5	2,5	2,5	3	3	3	3	4	8		
	2,5	2,5	2,5	2,5	2,5	2,5	3	3	3	3	3	3	3	3	3,5	5	11		
	2,5	2,5	2,5	2,5	2,5	2,5	2,5	2,5	2,5	2,5	2,5	2,5	2,5	2,5	3	3	3	3,5	6
	2,5	2,5	2,5	2,5	2,5	2,5	2,5	2,5	2,5	2,5	2,5	3	3	3	3	3	3,5	4	8
	2,5	2,5	2,5	2,5	2,5	2,5	2,5	3	3	3	3	3	3	3	3	3,5	3,5	5	11
		2,5	2,5	2,5	2,5	2,5	2,5	2,5	2,5	2,5	2,5	2,5	2,5	2,5	2,5	3	3	3	3,5
		2,5	2,5	2,5	2,5	2,5	2,5	2,5	2,5	2,5	2,5	2,5	3	3	3	3	3	3,5	4
		2,5	2,5	2,5	2,5	2,5	2,5	2,5	3	3	3	3	3	3	3	3	3,5	3,5	5
			2,5	2,5	2,5	2,5	2,5	2,5	2,5	2,5	2,5	2,5	2,5	2,5	2,5	2,5	3	3	3
			2,5	2,5	2,5	2,5	2,5	2,5	2,5	2,5	2,5	2,5	2,5	3	3	3	3	3	3,5
			2,5	2,5	2,5	2,5	2,5	2,5	2,5	3	3	3	3	3	3	3	3	3,5	3,5
				2,5	2,5	2,5	2,5	2,5	2,5	2,5	2,5	2,5	2,5	2,5	2,5	2,5	2,5	3	3
				2,5	2,5	2,5	2,5	2,5	2,5	2,5	2,5	2,5	2,5	2,5	3	3	3	3	3
				2,5	2,5	2,5	2,5	2,5	2,5	2,5	3	3	3	3	3	3	3	3	3,5
	2,5	2,5	2,5	2,5	2,5	2,5	2,5	2,5	3	3	3	3,5	6						
	2,5	2,5	2,5	2,5	2,5	3	3	3	3	3	3,5	4	8						
	2,5	3	3	3	3	3	3	3	3	3,5	3,5	5	11						
	2,5	2,5	2,5	2,5	2,5	2,5	2,5	2,5	2,5	3	3	3	3,5	6					
	2,5	2,5	2,5	2,5	2,5	2,5	3	3	3	3	3	3,5	4	8					
	2,5	2,5	3	3	3	3	3	3	3	3	3,5	3,5	5	11					
	2,5	2,5	2,5	2,5	2,5	2,5	2,5	2,5	2,5	2,5	3	3	3	3,5	6				
	2,5	2,5	2,5	2,5	2,5	2,5	2,5	3	3	3	3	3	3,5	4	8				
	2,5	2,5	2,5	3	3	3	3	3	3	3	3	3,5	3,5	5	11				
	2,5	2,5	2,5	2,5	2,5	2,5	2,5	2,5	2,5	2,5	2,5	3	3	3	3,5	6			
	2,5	2,5	2,5	2,5	2,5	2,5	2,5	2,5	3	3	3	3	3	3,5	4	8			
	2,5	2,5	2,5	2,5	3	3	3	3	3	3	3	3	3,5	3,5	5	11			
	2,5	2,5	2,5	2,5	2,5	2,5	2,5	2,5	2,5	2,5	2,5	2,5	3	3	3	3,5	6		
	2,5	2,5	2,5	2,5	2,5	2,5	2,5	2,5	2,5	3	3	3	3	3	3,5	4	8		
	2,5	2,5	2,5	2,5	2,5	3	3	3	3	3	3	3	3	3	3,5	5	11		
	2,5	2,5	2,5	2,5	2,5	2,5	2,5	2,5	2,5	2,5	2,5	2,5	2,5	3	3	3	3,5	6	
	2,5	2,5	2,5	2,5	2,5	2,5	2,5	2,5	2,5	2,5	3	3	3	3	3	3,5	4	8	
	2,5	2,5	2,5	2,5	2,5	2,5	3	3	3	3	3	3	3	3	3,5	3,5	5	11	
	2,5	2,5	2,5	2,5	2,5	2,5	2,5	2,5	2,5	2,5	2,5	2,5	2,5	2,5	2,5	3	3	3	3,5
		2,5	2,5	2,5	2,5	2,5	2,5	2,5	2,5	2,5	2,5	2,5	2,5	2,5	2,5	3	3	3	3,5
		2,5	2,5	2,5	2,5	2,5	2,5	2,5	2,5	2,5	2,5	2,5	3	3	3	3	3	3,5	4
		2,5	2,5	2,5	2,5	2,5	2,5	2,5	3	3	3	3	3	3	3	3	3,5	3,5	5
			2,5	2,5	2,5	2,5	2,5	2,5	2,5	2,5	2,5	2,5	2,5	2,5	2,5	2,5	2,5	3	3
			2,5	2,5	2,5	2,5	2,5	2,5	2,5	2,5	2,5	2,5	2,5	3	3	3	3	3	3,5
			2,5	2,5	2,5	2,5	2,5	2,5	2,5	3	3	3	3	3	3	3	3	3,5	3,5
				2,5	2,5	2,5	2,5	2,5	2,5	2,5	2,5	2,5	2,5	2,5	2,5	2,5	2,5	3	3
				2,5	2,5	2,5	2,5	2,5	2,5	2,5	2,5	2,5	2,5	2,5	2,5	2,5	2,5	3	3
				2,5	2,5	2,5	2,5	2,5	2,5	2,5	3	3	3	3	3	3	3	3	3,5
					2,5	2,5	2,5	2,5	2,5	2,5	2,5	2,5	2,5	2,5	2,5	2,5	2,5	2,5	3
					2,5	2,5	2,5	2,5	2,5	2,5	2,5	2,5	2,5	2,5	2,5	3	3	3	3
					2,5	2,5	2,5	2,5	2,5	2,5	2,5	3	3	3	3	3	3	3	3
						2,5	2,5	2,5	2,5	2,5	2,5	2,5	2,5	2,5	2,5	2,5	2,5	2,5	2,5
						2,5	2,5	2,5	2,5	2,5	2,5	2,5	2,5	2,5	2,5	2,5	3	3	3
						2,5	2,5	2,5	2,5	2,5	2,5	2,5	3	3	3	3	3	3	3
							2,5	2,5	2,5	2,5	2,5	2,5	2,5	2,5	2,5	2,5	2,5	2,5	2,5
							2,5	2,5	2,5	2,5	2,5	2,5	2,5	3	3	3	3	3	3

Sonderzubehör Geschirrspüler.

Das Zubehör von Siemens: ganz schön praktisch.



Abb. 1 SZ73640

Spezialkorb für langstielige Gläser und Bürogeschirr (SZ73640)

Für ausgewählte, 60 cm breite Geschirrspüler mit umklappbaren Tellerreihen im Unterkorb: Mit diesem Spezialkorb können Sie sowohl langstielige Gläser als auch Kaffeegeschirrteile sicher und schonend spülen.



Abb. 2 SZ73001

Silberglanzkassette (SZ73001)

Das Alu-Material der Kassette schützt Ihr kostbares Silberbesteck vor dem Anlaufen. Einfach die Silberglanzkassette mit dem Tafelsilber in den Besteckkorb stellen.



Abb. 3 SZ73125

Türfront und Sockelblende für integrierbare Geschirrspüler (SZ73125)

Türfront und Sockelblende in Edelstahl können als Ersatz bzw. im Austausch für die Originalmöbelfront eines integrierbaren 60-cm-Geschirrspülers verwendet werden. Voraussetzung: Korpusmass von 72 cm (Nischenhöhe 81–87 cm).



Abb. 10a SZ73010

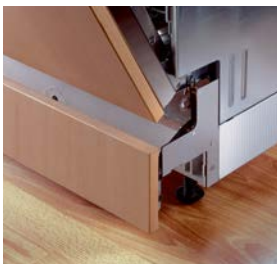

Abb. 10b SZ73010

Klappscharnier (SZ73010)

Auch bei einer Nischenhöhe von bis zu 92 cm lässt sich so die Tür des vollintegrierbaren Geschirrspülers problemlos öffnen: Das Scharnier wird an der Geräte-Unterkante befestigt; auf die Vorderseite wird der untere Teil der geteilten Möbelfront montiert.

Spülhilfe-Set (SZ73000)



Abb. 4 SZ73000

Flaschenhalter

Mit diesem Halter, der in allen Unterkörben von Siemens-Geschirrspülern befestigt werden kann, kippen Ihnen Flaschen und Vasen nicht mehr um.

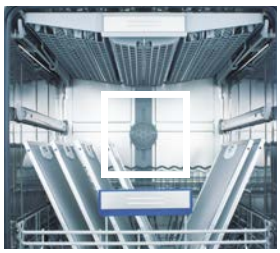

Abb. 5 SZ73000

Backblechsprühkopf

Eine besondere Siemens-Erfindung: Einfach den Oberkorb entnehmen und den Sprühkopf auf die Zulauföffnung setzen. Backbleche, Fettfilter oder übergrosse Küchenutensilien können dann gereinigt werden.



Abb. 6 SZ73000

Zusatzbesteckkorb

Dieser kleine Korb ist besonders flexibel, denn er lässt sich an jeder Stelle im Oberkorb unterbringen.



Abb. 7 SZ73000

Kleinteilehalter

Kleine, leichte Kunststoffteile wie z. B. Trinkbecher oder Deckel werden während des Spülens oftmals durch Wasserstrahlen von ihrem Platz «weggesprüht». Der Halteclip für Kleinteile, am Oberkorb befestigt, fixiert nun diese Teile optimal.



Abb. 11 SZ73300

Weinglaskorb (SZ73300)

Der Weinglaskorb fixiert bis zu vier Gläser sicher und komfortabel. Und da insgesamt bis zu vier Weinglaskörbe im Unterkorb platziert werden können, ergibt das maximal 16 Gläser in nur einem Spülgang.



Abb. 8 SZ73055

Türfront für vollintegrierbare Geschirrspüler (SZ73055)

Türfront kann als Ersatz bzw. im Austausch für die Originalmöbelfront eines vollintegrierbaren Geschirrspülers verwendet werden.
Breite 59 cm, Höhe 71,9 cm



Abb. 9a SZ73005/SZ73015

Verblendungsleisten Edelstahl

Mit diesem Sonderzubehör können Sie den Spalt zwischen Gerät und Möbelseite formschön und stabil verblenden.



Abb. 9b SZ73035/SZ73045

Verblendungsleisten Edelstahl für Hocheinbau

Mit diesem Sonderzubehör können Sie den Spalt zwischen Gerät und Möbelseite formschön und stabil verblenden.

Sonderzubehör für alle Geschirrspüler (siehe auch Angabe bei den jeweiligen Geräten)			60 cm speedMatic		45 cm	60 cm Modular
Art.-Nr.	Sonderzubehör		SN5/SN6/SN7	SX5/SX6/SX7	SR5/SR6/SR7	SK7/SC7
SZ73640	Spezialkorb für langstielige Gläser und Bürogeschirr	Abb. 1	■	■	–	–
SZ73100	Variabler Besteckkorb		■	■	–	–
SZ73005	Verblendungsleisten Edelstahl speedMatic (81,5 cm)	Abb. 9a	■	–	■	–
SZ73015	Verblendungsleisten Edelstahl speedMatic (86,5 cm)	Abb. 9a	–	■	–	–
SZ73035	Verblendungsleisten Edelstahl speedMatic (81,5 cm) für Hocheinbau	Abb. 9b	■	–	–	–
SZ73045	Verblendungsleisten Edelstahl speedMatic (86,5 cm) für Hocheinbau	Abb. 9b	–	■	–	–
SZ73115/SZ73112/SZ73114	Deko-Umrüstsatz speedMatic		■[1)]	–	–	–
SZ73010	Klappscharnier für hohe Korpusmasse speedMatic	Abb. 10a/10b	■	■	■	–
SZ72010	Schlauchverlängerung für getrennten Zu- und Ablauf (2-m-Schlauch)		■	■	■	■
SZ73000	Spülhilfe-Set speedMatic	Abb. 4/5/6/7	■	■	■	–
SZ73001	Silberglanzkassette speedMatic	Abb. 2	■	■	■	–
SZ73125	Türfront und Sockelblende	Abb. 3	■[1)]	–	–	–
SZ73055	Türfront	Abb. 8	■[2)]	–	–	–
SZ73300	Weinglaskorb	Abb. 11	■	■	■	–

■ Zubehör geeignet für genannte Geschirrspüler

[1)] Gilt nicht für vollintegrierte Geschirrspüler

[2)] Nur für vollintegrierte Geschirrspüler



Deko-Umrüstsatz (SZ73112/SZ73114/SZ73115) H × B: 60,2 × 58,9 cm

Möchten Sie sich demnächst eine neue Küche kaufen, benötigen aber bereits heute einen neuen integrierbaren Einbau-Geschirrspüler, so ist der Deko-Umrüstsatz die ideale Zwischenlösung: ob in Weiss, Umbra oder Edelstahl – durch den Umrüstsatz, der Sockelhöhen von 10 bis 17 cm ausgleicht, passt sich Ihr neuer Geschirrspüler mit ein paar Handgriffen in die bestehende und auch in Ihre zukünftige Küche ein.

Preise auf Seite 275

Die perfekte Lösung für den Einbauschrank.





Viel Platz für Ihre Wäsche: die 1–8-kg-Grossraumtrommel.
Mit der extragrossen varioSoft-Trommel waschen Sie bis zu 8 kg Wäsche auf einmal. Das ist nicht nur gut für grosse Wäschemengen oder einzelne grosse Wäschestücke, sondern auch für kleine Wäschemengen, da sich Ihre Wäsche in der geräumigen Trommel perfekt entfalten kann. So müssen Sie deutlich weniger bügeln. Die asymmetrischen Mitnehmer mit einer steilen und einer flachen Seite sorgen je nach Programm für eine intensive oder sanfte Bewegung der Wäsche, die einzigartige Tropfenform der Trommeloberfläche ergänzt die Mitnehmer perfekt – für eine schnellere, schonendere und energiesparende Wäschepflege.

Wasch- und Trocknungs-vollautomat.

Wasch- und Trocknungsvollautomat vollintegrierbar



WK14D541CH
Wash & Dry
Vollwaschtrockner, vollintegrierbar

CHF 4’360.–
CHF 4’048.28

exkl. vRG **CHF 19.95** / CHF 18.52

- Fassungsvermögen: 7 kg Waschen – 4 kg Trocknen
- Schleudertouren: 1’400–600 U/min
- aquaStop®: eine Siemens Hausgeräte Garantie bei Wasserschäden – ein Geräteleben lang*
- Vollelektronische Einknopf-Bedienung für alle Wasch- und Spezialprogramme
- Nonstop-Wasch- und Trockenprogramme für 4 kg
- Spezialprogramme: Nachtwaschen, Mix, Outdoor, Hemden/Business, Super 15, Wolle-Handwäsche, Fein/Seide
- Spezialprogramm: Flusenspülen
- Grosses Display für Programmablauf, Temperatur, Drehzahl, Restzeit- und 24-h-Endzeitvorwahl
- Schaumerkennung
- Unwuchtkontrolle
- Signal am Programmende
- Kindersicherung
- 30-cm-Bullauge mit 95°-Türöffnungswinkel
- Möbeltür-Anschlag links, wechselbar
- Bullaugen-Anschlag links, nicht wechselbar
- vollintegrierbar

Sonderzubehör
Bodenbefestigung WX975600

Sonderzubehör: WX975600



Wasch- und Trockenvollautomat, vollintegrierbar

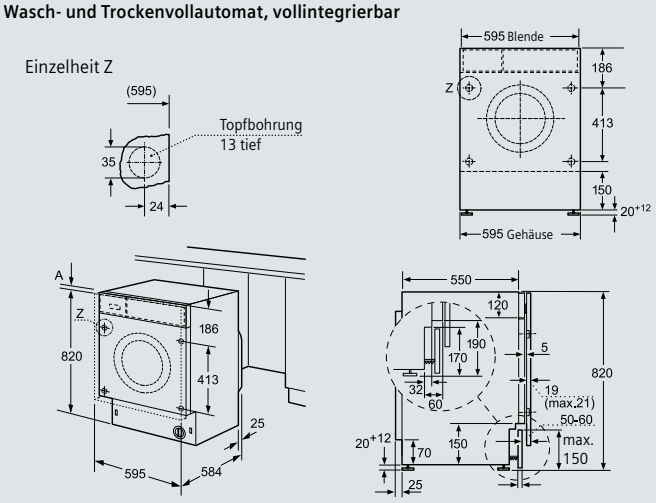

WK14D541CH

Masse in mm

WI14W540EU
Vollintegrierbar

CHF 3’790.–
CHF 3’519.03

exkl. vRG **CHF 19.95** / CHF 18.52

- Fassungsvermögen: 1–8 kg
- Schleudertouren: 1’400–400 U/min
- Schleuderwirkungsklasse B
- aquaStop®: eine Siemens Hausgeräte Garantie bei Wasserschäden – ein Geräteleben lang*
- Vollelektronische Einknopf-Bedienung für alle Waschprogramme
- Tasten: Start/Pause, Knitterschutz, Extra-spülen, Temperatur, Drehzahlabwahl, Startzeit
- Spezialprogramme: Schnell/Mix, Steppdecken, Super 15/30, dunkle Wäsche, Outdoor/Imprägnieren, Intensiv, Hemden, Trommelreinigung (mit Erinnerungsfunktion), Hygiene
- Grosses Display für Programmablauf, Temperatur, Drehzahl, Restzeit- und Zeitvorwahl
- varioSoft-Trommelsystem
- Schaumerkennung
- Stabilisierungsautomatik
- Selbstreinigungsschublade
- Möbeltüranschlag wechselbar
- Bullaugen-Anschlag links
- 30-cm-Bullauge mit 130°-Türöffnungswinkel

Sonderzubehör
Bodenbefestigung WX975600
Höhenanpassung Gerätefüsse 5 cm WZ20441

Sonderzubehör: WZ20441



Waschvollautomat, vollintegrierbar

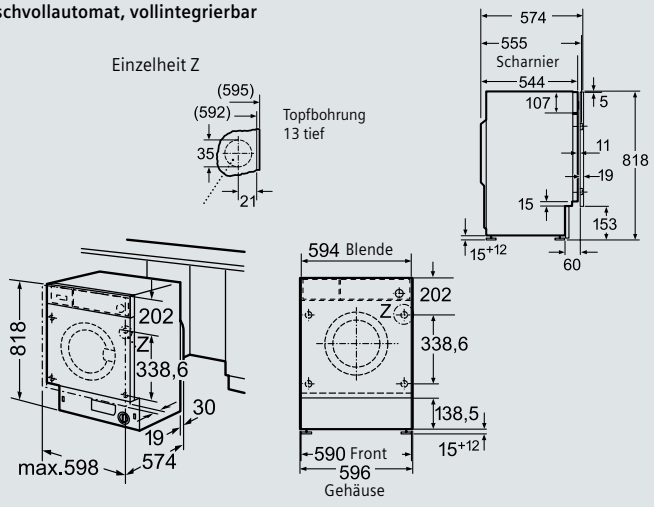

WI14W540EU

Masse in mm

Die angegebenen Preise sind unverbindliche Preisempfehlungen; unsere Händler sind in der Gestaltung frei.
* Garantiebedingungen finden Sie unter https://www.siemens-home.bsh-group.com/ch/de/rechtliche-hinweise/garantiebedingungen

Waschvollautomat.

Waschvollautomat vollintegrierbar



Warendeklaration für Herde und Backöfen.

Die nachstehende standardisierte Warendeklaration entspricht den vom FEA FACHVERBAND ELEKTROAPPARATE für Haushalt und Gewerbe Schweiz in Zusammenarbeit mit Konsumentenorganisationen herausgegebenen Richtlinien. Die Warendeklaration basiert auf den Normen der IEC INTERNATIONAL ELECTROTECHNICAL COMMISSION (Fachkommission TC 59).

Markenname		**Siemens**					**Siemens**								
Kategorie / Geräteart		**Einbauherde**					**Einbaubacköfen**								
Modellbezeichnung		HE579GBS6	HE557HBS1C HE557HBW1C	HE557GBS1C HE557GBW1C	HE517ABS0C	HE510ABR0C HE510ABV0C	HB673GCS1C	HB675GBS1	HB655GBS1C HB655GBW1C	HB634GBS1 HB634GBW1	CB635GBS3	VB558C0S0	HB578G5S0	HB557A5S0C	HB510ABR1
Abbildung Seite		72	72	72	74	74	40	40	41	41	50	66	66	67	67
Effizienz und Verbrauch [1]															
Energieeffizienzklasse		A	A	A	A	A	A+	A+	A+	A+	A+	A	A	A	A
Energieverbrauch, konventionell [5]	kWh/Zyklus	0,99	0,97	0,97	0,97	0,97	0,87	0,87	0,87	0,87	0,73	1,10	0,99	0,97	0,97
Energieverbrauch, Heissluft/Umluft [6]	kWh/Zyklus	0,81	0,81	0,81	0,81	0,81	0,69	0,69	0,69	0,69	0,61	0,990	0,81	0,81	0,81
Standby-Verbrauch ein-/ ausgeschalteter Zustand	W														
Energieverbrauch pyrolytische Selbstreinigung	kWh/Zyklus	3,3-4,7					3,3-4,8	3,3-4,8					3,3-4,8		
Anzahl Garräume		1	1	1	1	1	1	1	1	1	1	1	1	1	1
Volumen pro Garraum	L	71	71	71	71	71									
Gebrauchseigenschaften [1]															
max. einstellbare Temperatur bei Ober-/Unterhitze, Umluft	°C	275	275	275	275	275	300/275	300/275	300/275	300/275	300/275	250/250	275	275	275
Temperatur bei Dampfbetrieb	°C														
Mikrowellen-Ausgangsleistung	W														
Nutzbare Grillfläche	cm2	1'330	1'330	1'330	1'330	1'330	1'330	1'330	1'330	1'330	1'330	1'779	1'330	1'330	1'330
Nutzbares Garraumvolumen	L	71	71	71	71	71	71	71	71	71	47	77	71	71	71
Abmessungen Gerät [2]															
Höhe	cm	59,5	59,5	59,5	59,5	59,5	59,5	59,5	59,5	59,5	45,5	47,8	59,5	59,5	59,5
Breite	cm	59,4	59,4	59,4	59,4	59,4	59,5	59,5	59,5	59,5	59,5	89,6	59,5	59,5	59,5
Tiefe (ab Möbelfront)	cm	54,8	54,8	54,8	54,8	54,8	54,8	54,8	54,8	54,9	54,8	57	54,9	54,9	54,9
Tiefe bei offener Tür (vor Möbelfront)	cm	104,0	104,0	104,0	104,0	104,0	104,0	104,0	104,0	104,0	92	98	104,0	104,0	104,0
Leergewicht [3]															
Gewicht des Gerätes SMS 55/ EURO 60	kg	42,0	40,0	35,0	32,0	32,0	39	38	40	35	31	48	38	34	31
Ausstattung															
Backofen		–/–/•	–/–/•	–/–/•	–/–/•	–/–/•	–/–/•	–/–/•	–/–/•	–/–/•	–/•/–	–/–/•	–/–/•	–/–/•	–/–/•
Innenabmessungen	cm	35,7/48,0/41,5	35,7/48,0/41,5	35,7/48,0/41,5	35,7/48,0/41,5	35,7/48,0/41,5	35,7/48,0/41,5	35,7/48,0/41,5	35,7/48,0/41,5	35,7/48,0/41,5	23,7/48,0/41,50	30,8/61,5/40,5	35,7/48,0/41,5	35,7/48,0/41,5	35,7/48,0/41,5
Beleuchtung / Sichtfenster		•/•	•/•	•/•	•/•	•/•	•/•	•/•	•/•	•/•	•/•	•/•	•/•	•/•	•/•
Beheizungsart Ober- und Unterhitze		•	•	•	•	•	•	•	•	•	•	•	•	•	•
Umluft		•	•	•	•	•	•	•	•	•	•	•	•	•	•
Heissluft		•	•	•	•	•	•	•	•	•	•	•	•	•	•
Dampf		–	–	–	–	–									
Mikrowelle		–	–	–	–	–	–	–	–	–		–	–	–	–
Katalytische Reinigungshilfe		–	•	•	–	–	–	–	•	•		•	–	–	–
Pyrolytische Reinigungshilfe		•	–	–	–	–	•	•					–	•	–
Grillheizkörper vorhanden/nachrüstbar		•/–	•/–	•/–	•/–	•/–	•/–	•/–	•/–	•/–	•/–	•/–	•/–	•/–	•/–
Grillmotor/Umluftgrillieren		–	–	–	–	–	–/•	–/•	–/•	–/•	–/•	–/•	–/•	–/•	–/•
Zeitschaltuhr/Schaltuhr		•	•	•	•	–	•	•	•	•	•	–	•	•	–
Geräteschublade/Gerätsschublade beheizbar															
Elektrischer Anschluss															
Max. Nennleistung	kW														
Max. Gesamtanschlusswert	kW						3,6	3,6	3,6	3,6	3,0	3,00	3,6	3,6	3,6
Spannung	V	230	400	400	400	400	400	1P N E 230	1-3 PNE / 400V/230V	1P N E 230	1P N E 230	1P N E 230	1P N E 230	400	1P N E 230
Absicherung	A	3*16	3*16	3*16	3*16	3*16	3*16	16	10 / 16	16	16	16	16	3*16	16
Sicherheit und Service															
Entspricht den schweizerischen Sicherheitsbestimmungen															
Herkunftsland		DE	ES	ES	ES	ES	DE	DE	DE	DE	DE	IT	ES	ES	DE
Garantie	2 Jahre	•	•	•	•	•	•	•	•	•	•	•	•	•	•
Service durch		•	•	•	•	•	•	•	•	•	•	•	•	•	•
Name und Adresse des Anbieters		**BSH Hausgeräte AG, 8954 Geroldswil**													

Erläuterungen

– / ∘ / • nicht vorhanden / optional / vorhanden

1) Werte ermittelt nach der gültigen Norm EN 50304/60350
2) Bei Einbaugeräten siehe Massangaben auf den Instruktionsblättern und im Prospekt.
3) Beachten Sie bei Geräten für Schrankeinbau, dass der Schrank für das Gerät tragfähig ist.
4) Bei der Erhitzung einer Standardbeladung pro Garraum.
5) Bei der Erhitzung einer Standardbeladung pro Garraum.
6) Messmethoden siehe EU-Verordnung Nr. 66/2014, Anhang II, Kap. 1

Hinweis: Stand der Tabellenangaben 12/2018. Weiterentwicklungen vorbehalten.

	Siemens							Siemens			Siemens						Siemens		
	Backöfen mit Mikrowelle							Kompaktbacköfen mit Mikrowelle			Dampfgarer						Wärmeschublade		
	HN678G4S6	HM678G4S1C	HM676GBS1C	HM656GBS1C	CM678G4.1	CM676G0S6	CP565AGS0	CM656GBS1	CM633GBS1 CM633GBW1	CM585AMS0	HS658GXS6C	HS636GDS1C	CS658GRS7 CS658GRS2	CS656GBS2	CS636GBS2	CD634GBS1 CD634GBW1	BI630DNS1	BI630CNS1 BI630CNW1	BI510CNR0
	38	39	39	39	48	48	68	49	49	68	35	35	44	45	45	46	57	57	68
											A+	A+	A+	A+	A+				
											0,87	0,87	0,73	0,73	0,73				
											0,69	0,69	0,61	0,61	0,61				
	3,0																		
	1	1	1	1	1	1	1	1	1	1	1	1	1	1	1	1	1	1	1
	300/275	300/275	300/275	300/275	300/275	300/275	230	300/275	–/275		250/250	250/250	250/250	250/250	250/250	100/–	80/–	80/–	
	100										100	100	100	100	100	100			
	900	900	900	900	1000	1000	1000	1000	1000	900									
	1'070	1'070	1'070	1'070	1'070	1'070		1'070	1'070	960	1'330	1'330	1'330	1'330	1'330				
	67	67	67	67	45	45	36	45	45	44	71	71	47	47	47	38	52	20	
	59,5	59,5	59,5	59,5	45,5	45,5	45	45,5	45,5	45,4	59,5	59,5	45,5	45,5	45,5	45,5	29	14	14
	59,5	59,5	59,5	59,5	59,5	59,5	56,8	59,5	59,5	59,4	59,5	59,5	59,5	59,5	59,5	59,5	59,4	59,4	59,4
	54,8	54,8	54,8	54,8	54,8	54,8	55	54,8	54,8	57,0	54,8	54,8	54,8	54,8	54,8	54,8	54,8	54,8	54,0
	104	104	104	104	92	92	89,5	92	92	60,3	104	104	92	92	92	92			
	50,0	47,0	44,0	41,0	28	28		41	41	35	39	43	33	28	33	24	19	16	15
	–/–/•	–/–/•	–/–/•	–/–/•	–/•/–	–/•/–	–/–/•	–/•/–	–/•/–	–/•/–	–/–/•	–/–/•	–/•/–	–/•/–	–/•/–	–/•/–			
	35,7/48,0/41,5	35,7/48,0/39,2	35,7/48,0/39,2	35,7/48,0/39,2	23,7/48,0/39,2	23,7/48,0/39,2	23,6/43,2/35,0	23,7/48,0/39,2	23,7/48,0/39,2	25,0/42,0/42,0	35,5/48,0/41,5	35,5/48,0/41,5	23,5/48,0/41,5	23,5/48,0/41,5	23,5/48,0/41,5	26,5/32,5/43,9			
	• / •	• / •	• / •	• / •	• / •	• / •	• / •	• / •	• / •	• / •	• / •	• / •	• / •	• / •	• / •	• / •			
	•	•	•	•	•	•	•	•	•	•	•	•	•	•	•				
	•	•	•	•	•	•	•	•	•	•	•	•	•	•	•	•			
	•	•	•	•	•	•	•	•	•	•	•	•	•	•	•	•			
	•	•	•	•	•	•	•	•	•	•									
				•				•		•	•		•	•					
	•	•	•		•	•													
	• / –	• / –	• / –	• / –	• / –	• / –	• / –	• / –	• / –	• / –	• / –	• / –	• / –	• / –	• / –				
	– / •	– / •	– / •	– / •	– / •	– / •	– / •	– / •	– / •	– / •	– / •	– / •	– / •	– / •	– / •				
	•	•	•	•	•	•	•	•	•	•	•	•	•	•	•	•			
	3,6	3,6	3,6	3,6	3,6	3,6	3,1	3,6	3,6	3,3	3,6	3,6	3,3	3,3	3,3	1,9	0,81	0,81	
	1P N E 230	1-3 PNE / 400V/230V	1-3 PNE / 400V/230V	1-3 PNE / 400V/230V	1P N E 230	1P N E 230	1P N E 230	1P N E 230	1P N E 230	1P N E 230	1-3 PNE / 400V/230V	1-3 PNE / 400V/230V	1P N E 230	1P N E 230	1P N E 230	1P N E 230	1P N E 230	1P N E 230	1P N E 230
	16	10 / 16	10 / 16	10 / 16	16	16	10	16	16	16	10 / 16	10 / 16	16	16	16	16	10	10	6
	DE	DE	DE	DE	DE	DE	GB	DE	DE	CN	DE	DE	DE	DE	DE	FR	SK	SK	SK
	•	•	•	•	•	•	•	•	•	•	•	•	•	•	•	•	•	•	•
	•	•	•	•	•	•	•	•	•	•	•	•	•	•	•	•	•	•	•
	BSH Hausgeräte AG, 8954 Geroldswil																		

Dunstabzüge.

Die nachstehende standardisierte Warendeklaration entspricht den vom FEA FACHVERBAND ELEKTROAPPARATE für Haushalt und Gewerbe Schweiz in Zusammenarbeit mit Konsumentenorganisationen herausgegebenen Richtlinien. Die Warendeklaration basiert auf den Normen der IEC INTERNATIONAL ELECTROTECHNICAL COMMISSION (Fachkommission TC 59).

Markenname		**Siemens**					**Siemens**			
Kategorie / Geräteart		**Tischlüfter**					**Deckenlüfter**			
Modellbezeichnung		EX801LX34E EX875LX34E	ED875FS11E ED845FS11E ED801FS11E	LF16VA170	LF16VA570	LD97DBM60	LR97CAQ50	LR97CBS20	LR99CQS20	LF26RH560
Abbildung Seite		122	123	125	125	129	142	142	143	143
Effizienz und Verbrauch [1]										
Jahres-Energieverbrauch (AEC hood)	kWh/annum	53,5	19,8/19,8//20,4	37,4	37,4	53.5	31.8	32.6	43	
Energieeffizienzklasse	von A++ bis E	A	A	A+	A+	A	A	A	A	
Fluiddynamische Effizienz (FDE hood)		29.6	29,6	33,3	33,3	31	36.4	36.4	36.6	
Fluiddynamische Effizienzklasse	von A bis G	A	A	A	A	A	A	A	A	
Leistung [2]										
Beleuchtungseffizienz (LE hood)						29	57	57	25	
Beleuchtungseffizienzklasse	von A bis G	-	-		-	A	A	A	B	
Fettabscheidegrad	%	90	90	75,1	75,1	66	60.9	60.9	60.9	
Fettabscheidegradklasse	von A bis G	B	B	C	C	D	E	E	E	
Leistungsdaten Abluft [2] [3]										
Luftvolumenstrom min. Abluft	m3/h	400	169	410	410	250	260	260	260	
Luftvolumenstrom max. Abluft	m3/h	570	551	540	540	530	450	450	450	
Luftvolumenstrom intensiv Abluft	m3/h	730	689	600	600	750	760	760	900	
Luftschallemission Stufe min. Abluft	dB(A)	58	42	62	51	29	29	29	29	
Luftschallemission Stufe max. Abluft	dB(A)	66	70	64	57	48	44	44	44	
Luftschallemission Stufe intensiv Abluft	dB(A)	75	75	67	56	53	56	56	58	
Stand-off (Aus-Zustand) Verbrauch [5]	Watt		0,42	0.49		0.49	0.3	0.3	0.5	
Standby Verbrauch (ohne Informationsanzeige) [5]	Watt		-							
Druckvermögen Stufe min. Abluft	Pa	7		320	320	327	222	222	226	174
Druckvermögen Stufe max. Abluft	Pa	45		550	550	555	300	300	304	456
Druckvermögen Stufe intensiv Abluft	Pa	63		725	725	558	374	374	416	448
Leistungsdaten Umluft										
Luftvolumenstrom min. Umluft	m3/h	300	139	320	320	230	190	190	190	440
Luftvolumenstrom max. Umluft	m3/h	480	557	430	430	460	420	420	410	780
Luftvolumenstrom intensiv Umluft	m3/h	600	620		480	510	560	560	640	850
Luftschallemission Stufe min. Umluft	dB(A)	54	42	51	48	40	34	34	35	43
Luftschallemission Stufe max Umluft	dB(A)	67	73	57	53	58	51	51	51	56
Luftschallemission Stufe intensiv Umluft	dB(A)	75	75	59	59	61	57	57	60	58
Beleuchtungsangaben										
Leistung total (Kochfeldbeleuchtung)	Watt									12
Lichtstärke [2]	Lux						659	726	439	58
Art						LED	LED	LED	LED	LED
Abmessungen Gerät [4]										
Breite	cm			11	9,4	91,2	90	90	90	120
Höhe	cm			90-105			30	30	31.5	24,5
Tiefe	cm			50	52,0		50	50	50	70
min. Abstand über Kochfläche Elektro / Gas	cm						65/65	65/65	65/65	90/60
Leergewicht (Inkl. allen Filtern)	kg	27	24	15	14		20	23	35	28
Elektrischer Anschluss										
Gesamtanschlusswert (bei 230V / 50Hz)	Watt			145	145		160	160	250	192
Betriebsart		–/–/•	–/–/•	–/–/•	–/–/•	–/–/•	–/–/•	–/–/•	–/–/•	–/–/•
Bedienung		•/	•/		•/		•/•	•/•	•/•	REMOTE
Regulierung							REMOTE	REMOTE	REMOTE	
Leistungsstufen		3/	9/		3/		5 /	5 /	5 /	4 /
Sicherheit und Service										
Herkunftsland		FR	FR	IT	IT	IT	DE	DE	DE	IT
Gewährleistung	2 Jahre	•	•	•	•	•	•	•	•	•
Name und Adresse des Anbieters		**BSH Hausgeräte AG, 8954 Geroldswil**								
Service durch		•	•	•	•	•	•	•	•	•
Ausstattung										
Abluftstutzen Durchmesser	mm			150/-	150/-	150/-	150/-	150/-	150/-	
Filterart/Anzahl		Kassette/1	Kassette/1	Kassette/1	Kassette/1	Kassette/2	Kassette/2	Kassette/2	Kassette/2	Kassette/3
Material des Fettfilters		Metall/1	Metall/1	Metall/1	Metall/1	Aluminium	Edelstahl waschbar	Edelstahl waschbar	Edelstahl waschbar	Aluminium

Erläuterungen

– / • / • nicht vorhanden / optional / vorhanden

[1] Werte ermittelt nach der gültigen Kennzeichnungsvorschriften EU 65/2014

[2] Werte ermittelt nach EN 61591

[3] Schallleistungspegel in dB(A) re 1 pW nach EN 60704-3

[4] Detaillierte Masszeichnungen des Herstellers beachten

[5] Gemäss gültiger Vorschrift zur Gestaltung umweltgerechter Produkte EU 66/2014

Hinweis: Stand der Tabellenangaben 12/2018. Weiterentwicklungen vorbehalten.

	Siemens Inselhauben			Siemens Wand-Hauben										
	LF91BUV50	LF97BCP50	LF98BIP50	LC91BUV50	LC91BUR50	LC98BIP50	LC97BCP50	LC67BCP50	LC97GHM50	LC96BBM50	LC66BBM50	LC96BBC50	LC66BBC50	LC97FVW60
	144	145	145	146	146	147	148	148	149	150	150	151	151	152
	37.4	27.8	30.6	35.5	35.5	29.1	30.2	32		43,9	44,0	43,4	44,2	37,2
	A+	A+	A+	A+	A+	A+	A	A	B	A	A	A	A	A
	36.4	35,2	36.2	35.7	35.7	35.8	33.9	30.8	29,1	31	29,6	30.9	31.3	30.1
	A	A	A	A	A	A	A	A	A	A	A	A	A	B
	57	61	61	62	62	62	65	61		74	83	90	33	79
	A	A	A	A	A	A	A	A		A	A	A	A	A
	91.7	89.4	89.2	88.7	91.3	88.7	88.5	88.3	89,8	72,6	82,4	82.4	85.6	86,1
	B	B	B	B	B	B	B	B	B	D	C	C	B	A
	280	300	280	270	270	270	290	250	260	210	230	240	240	280
	590	440	430	570	570	420	430	410	450	360	360	590	590	480
	940	690	810	920	920	790	690	640	720	580	580			800
	31	33	32	33	33	34	33	35	52	48	48	52	52	43
	50	42	42	52	52	43	43	48	64	60	60	70	69	57
	61	53	57	61	61	57	54	59		70	69			69
	0.46	0.2	0.25	0.3	0.3	0.25	0.2	0.2		0,25	0,25		0,0	0,41
										0,0	0,0		0,0	0,0
	221	199	219	224	224	227	196	187				143	173	
	354	312	313	364	364	311	307	294				251	281	
	448	376	404	463	463	409	368	358						
	160	160	160	160	160	160	160	140	170	140	140	170	170	120
	350	320	310	360	360	300	320	270	310	280	270	350	360	290
	420	380	380	420	420	380	380	320		350	340			520
	47	45	47	46	46	46	44	46		57	57	59	59	43
	60	59	59	61	61	57	58	60		71	71	75	75	59
	64	62	62	64	64	62	61	63		75	75			72
									3,0	3	3	3	3	6
	425	425	425	373	373	373	373	276	221	221	250	90	99	460
	LED	LED	LED	LED	LED	LED	LED	LED	LED	LED	LED	LED	LED	LED
	90	90	90	90	90	90	90	60	90	90	60,0	90	60	89
	74.4-92.4	74.4-92.4	74.4-92.4	62.8-95.4	62.8-95.4	62.8-95.4	62.8-95.4	62.8-95.4	63,5-96,5/63,5-107,5	63,5-96,5/63,5-107,5	63,5-96,5/63,5-107,5	63,5-96,5/63,5-107,5	63,5-96,5/63,5-107,5	96,9-123,9/102,9-129,9
	60	60	60	50	50	50	50	50	52,5	50,0	50,0	90	50	26,3
	65/55	65/55	65/55	65/55	65/55	65/55	65/55	65/55		55/65	55/65	65/55	65/55	60/45
	31	30	32	20	20	21	19	15	22,0	12	11	14	12	28
	266	146	166	265	265	165	145	143	255	220	220	215	215	150
	– / – / •	– / – / •	– / – / •	– / – / •	– / – / •	– / – / •	– / – / •	– / – / •	– / – / •	– / – / •	– / – / •	– / – / •	– / – / •	– / – / •
	• /	• /	• /	• /	• /	• /	• /	• /				• /	• /	• /
	• / – / –	• / – / –	• / – / –	• / – / –	• / - / -	• / – / –	• / – / –	• / – / –	/ – / –	• / – / –	• / – / –	Tasten	Tasten	TouchControl
	6 /	6 /	6 /	6 /	6 /	6 /	6 /	6 /				3 /	3 /	3 /
	DE	DE	DE	DE	DE	DE	DE	DE	DE	DE	DE	DE	DE	DE
	•	•	•	•	•	•	•	•	•	•	•	•	•	•
	BSH Hausgeräte AG, 8954 Geroldswil													
	•	•	•	•	•	•	•	•	•			•	•	•
	150/120	150/120	150/120	120 / 150	120 / 150	150 / 120	150/120	150/120	150/120	150/120	120 / 150	120 / 150	120 / 150	120 / 150
	Kassette/3	Kassette/3	Kassette/3	Kassette/3	Kassette/3	Mattel/3	Kassette/3	Kassette/2	Kassette/2	Kassette/3	Kassette/2	Kassette / 3	Kassette / 2	Kassette
	Edelstahl waschbar	Aluminium	Edelstahl waschbar	Aluminium	Aluminium	Edelstahl waschbar	Aluminium	Aluminium	Edelstahl waschbar	Aluminium	Aluminium	Aluminium	Aluminium	Aluminium

Dunstabzüge.

Die nachstehende standardisierte Warendeklaration entspricht den vom FEA FACHVERBAND ELEKTROAPPARATE für Haushalt und Gewerbe Schweiz in Zusammenarbeit mit Konsumentenorganisationen herausgegebenen Richtlinien. Die Warendeklaration basiert auf den Normen der IEC INTERNATIONAL ELECTROTECHNICAL COMMISSION (Fachkommission TC 59).

Markenname		**Siemens**					**Siemens**			
Kategorie / Geräteart		**Wand-Hauben**					**Flachschirmhauben**			
Modellbezeichnung		**LC97FLV60**	**LC91KWW60**	**LC98KLV60**	**LC98KMR60**	**LC87KHM.0**	**LI99SA683**	**LI97RA560**	**LI97RA530C**	**LI67SA670C**
Abbildung Seite		152	153	153	154	155	160	161	161	162
Effizienz und Verbrauch [1]										
Jahres-Energieverbrauch (AEC hood)	kWh/annum	38,4	30,1	25,2	24,8	51,7	41,5	34,7	35,1	34,1
Energieeffizienzklasse	von A++ bis E	A	A+	A+	A+	A	A+	A	A	A
Fluiddynamische Effizienz (FDE hood)		28.6	37.5	38.9	40	31,4	36,2	29,7	30,7	29,4
Fluiddynamische Effizienzklasse	von A bis G	A	A	A	A	A	A	A	A	A
Leistung [2]										
Beleuchtungseffizienz (LE hood)					76	90	95	95	95	114
Beleuchtungseffizienzklasse	von A bis G	B	A	C	A	A	A	A	A	A
Fettabscheidegrad	%				85,2		87,2	88,7	86,2	87,2
Fettabscheidegradklasse	von A bis G	A	B	A	B	C	B	B	B	B
Leistungsdaten Abluft [2] [3]										
Luftvolumenstrom min. Abluft	m3/h	230	280	290	290	260	290	210	230	210
Luftvolumenstrom max. Abluft	m3/h	410	530	490	500	420	520	400	420	400
Luftvolumenstrom intensiv Abluft	m3/h	710	950	840	850	680	940	700	740	700
Luftschallemission Stufe min. Abluft	dB(A)	44	41	41	43	48	27	28	29	26
Luftschallemission Stufe max. Abluft	dB(A)	57	56	55	56	56	42	40	41	40
Luftschallemission Stufe intensiv Abluft	dB(A)	70	69	67	67	65	56	52	54	52
Stand-off (Aus-Zustand) Verbrauch [5]	Watt				0,43		0,42	0,26	0,19	0,3
Standby Verbrauch (ohne Informationsanzeige) [5]	Watt				0,0			0,0	0,0	0,0
Druckvermögen Stufe min. Abluft	Pa				230		229	66	42	67
Druckvermögen Stufe max. Abluft	Pa				347		360	303	285	295
Druckvermögen Stufe intensiv Abluft	Pa				430		484	404	404	399
Leistungsdaten Umluft										
Luftvolumenstrom min. Umluft	m3/h	130	190	200	190	210	190	130	140	140
Luftvolumenstrom max. Umluft	m3/h	290	450	420	430	380	460	290	300	290
Luftvolumenstrom intensiv Umluft	m3/h	520	630	590	580	570	700	480	510	480
Luftschallemission Stufe min. Umluft	dB(A)	44	51	50	50	54	35	31	29	45
Luftschallemission Stufe max Umluft	dB(A)	60	69	69	67	65	54	47	47	61
Luftschallemission Stufe intensiv Umluft	dB(A)	73	78	77	74	75	65	60	60	73
Beleuchtungsangaben										
Leistung total (Kochfeldbeleuchtung)	Watt	3	6	3	3	3	6	6	6	6
Lichtstärke [2]	Lux	230	460	210	220		569	569	569	683
Art		LED	LED	LED	LED	LED	LED	LED	LED	LED
Abmessungen Gerät [4]										
Breite	cm	89	89	89	89	79	89,8	89,8	89,8	59,8
Höhe	cm	96,9-123,9/102,9-129,9	93,0-120,0/99,0-126,0	928-1198/988-1258	92,8-119,8/98,8-125,8	92,8-119,8/98,8-125,8	37,8	42,6	42,6	42,6
Tiefe	cm	26,3	49,9	49,9	54,5	49,9	29	29	29	29
min. Abstand über Kochfläche Elektro / Gas	cm	60/45	60/45	60/45	60/45	60/45	65/43	65/43	65/43	43/65
Leergewicht (Inkl. allen Filtern)	kg	27	27	27	22	27	14	13	13	12
Elektrischer Anschluss										
Gesamtanschlusswert (bei 230V / 50Hz)	Watt	143	270	163	163	260	266	146	146	146
Betriebsart		– / – / •	– / – / •	– / – / •	– / – / •	– / – / •	– / – / •	– / – / •	– / – / •	– / – / •
Bedienung		• /	• /	• /	• /	• /	• /	• /	• /	• /
Regulierung		TouchControl	TouchControl	TouchControl	/ – / –		/ – / –	–/•/–	–/•/–	/ – / –
Leistungsstufen		3 /	3 /	3 /	5 /	3 /	5 /	5 /	4 /	5 /
Sicherheit und Service										
Herkunftsland		DE	DE	DE	DE	DE	DE	DE	DE	DE
Gewährleistung	2 Jahre	•	•	•	•	•	•	•	•	•
Name und Adresse des Anbieters		**BSH Hausgeräte AG, 8954 Geroldswil**								
Service durch		•	•	•	•	•	•	•	•	•
Ausstattung										
Abluftstutzen Durchmesser	mm	120 / 150	120 / 150	150 / 120	150/120	120 / 150	120 / 150	120 / 150	150 / 120	120 / 150
Filterart/Anzahl		Kassette	Kassette	Kassette	Kassette / 2	Kassette / 2	Kassette / 3	Kassette / 3	Kassette / 3	Kassette / 2
Material des Fettfilters		Aluminium	Aluminium	Aluminium	Aluminium	Aluminium	Edelstahl waschbar	Edelstahl waschbar	Aluminium	Edelstahl waschbar

Erläuterungen

– / ∘ / • nicht vorhanden / optional / vorhanden

[1] Werte ermittelt nach der gültigen Kennzeichnungsvorschriften EU 65/2014

[2] Werte ermittelt nach EN 61591

[3] Schallleistungspegel in dB(A) re 1 pW nach EN 60704-3

[4] Detaillierte Masszeichnungen des Herstellers beachten

[5] Gemäss gültiger Vorschrift zur Gestaltung umweltgerechter Produkte EU 66/2014

Hinweis: Stand der Tabellenangaben 12/2018. Weiterentwicklungen vorbehalten.

	Siemens				Siemens						Siemens	Siemens			
	Flachschirmhauben				Lüfterbausteine						Zwischenbauhaube	Unterbauhaube			
	LI67RA560	LI67RA530C	LI26030CH	LI64MA520C	LB88574	LB78574	LB57574	LB75565	LB55565CH	LB53NAA30	LE63MAC00	LU29051	LU29251	LU63LCC.0	LU62LFA21C
	162	163	163	163	164	164	164	165	165	165	166	166	166	167	167
	34,1	35,3	75.4	66,3	105,1	105,7	80,1	79.5	78.1	66.7		96.8	96.8	93,6	69,3
	A	A	C	C	C	C	C	C	C	D	D	D	D	D	D
	29,4	29,6	13.3	21,3	18.7	18.9	18.1	17.2	16.9	9.3	10,9	11.6	11.6	8.7	8,1
	A	A	D	C	C	C	C	D	D	E	E	C	E	E	E
			16					72	79	13		76	76	11	11
	A	A	C	E	A	A	A	A	A	D	A	A	A	E	E
	87,2	85,3	75.1	86,6				87.7	90.7	66	76,0	76	76	75,1	65,1
	B	B	C	B	D	D	D	C	C	D	C	C	C	C	D
	210	220	180	280	340	340	290	190	190	120	180	150	150	170	130
	400	400	340	400	630	630	560	370	360	300	360	360	360	350	250
	700	740	390		730	730	610	610	590		-				
	26	29	37	45	38	39	36	26	26	32		34	34	56	39
	40	41	52	54	51	52	53	44	44	47		45	45	72	54
	52	54	54		54	55	56	56	56						
	67	56		346	310	310	360							191	106
	295	262		413	430	430	470							262	187
	399	407			460	460	500								
	140	140	130	160	200	210	210	130	120	110		40	40	70	40
	290	300	320	190	300	300	290	270	260	300	250	70	70	110	80
	480	490	360		310	310	300	400	390		-				
	45	30	43	56	53	53	52	37	37	35		47	47	66	48
	61	47	58	60	59	59	60	53	52	51		58	58	77	63
	73	59	61		60	60	61	60	60						
	6	6	8	40	2	2	2			6	6	4	4	8	4
	683	683	130	403	266	244	244	438	438	78	188	381	381	45	45
	LED	LED	LED	Halogen	LED	LED	LED	LED	LED	LED	LED	LED	LED		
	59,8	59,8	59.8	59,8	86	70	52	73	53	53	59,9	59,8	89,8	60	60
	42,6	42,6	42	20,3	41,8	41,8	41,8	25,5	25,5	20.8	40,2	12,0	12,0	15,0	15,0
	29	29	29	29	30	30	30	38	38	30	27,1	50,0	50,0	48,2	48,2
	65/43	65/43	45/65	65/43	65/50	65/50	65/50	65/65	65/65	65/65	65/50	65/50	65/65	65/65	65/65
	13	10	10	9	10	10	8	9	8	4	10	7	10	5	6
	146	146	196	145	277	277	252	206	206	121	120	164	164	146	119
	–/–/•	–/–/•	-/-/•	–/–/•	–/–/•	–/–/•	–/–/•	-/-/•	-/-/•	-/-/•	–/–/•	-/-/•	-/-/•	–/–/•	-/-/•
	•/	•/	•/	•/	•/–	•/–	•/–	•/	•/	•/		•/	•/	•/	•/
	–/•/–	–/•/–	Schiebeschalter	–/•/–				Schiebeschalter	Schiebeschalter	–/•/–	–/•/–	Kurzhubtasten	Kurzhubtasten	Drucktasten	Schiebeschalter
	5 /	4 /	4 /	3 /	4/	4/	4/	4 /	4 /	3 /	3 /	3 /	3 /	3 /	3 /
	DE	DE	TR	DE	DE	DE	DE	DE	DE	DE	PL	IT	IT	TR	TR
	•	•	•	•	•	•	•	•	•	•	•	•	•	•	•
	BSH Hausgeräte AG, 8954 Geroldswil														
	•	•	•	•	•	•	•	•	•	•	•	•	•	•	•
	120 / 150	150 / 120	150 / 120	150 / 120	150 / 120	120 / 150	120 / 150	120 / 150	120 / 150	120	150/120	120	120	100 / 120	100 / 120
	Kassette / 2	Kassette / 2	Kassette / 2	Kassette / 2	Kassette / 2	Kassette / 2	Kassette / 1	Kassette / 2	Kassette / 2	Kassette / 1	Kassette / 2	Kassette/2	Kassette/3	Kassette/2	Mattel/1
	Edelstahl waschbar	Aluminium	Aluminium	Aluminium	Aluminium	Aluminium	Aluminium	Aluminium	Aluminium	Aluminium	Aluminium	Aluminium	Aluminium	Aluminium	Nicht waschbare Synthetik

Gas-Kochfelder.

Die nachstehende standardisierte Warendeklaration entspricht den vom FEA FACHVERBAND ELEKTROAPPARATE für Haushalt und Gewerbe Schweiz in Zusammenarbeit mit Konsumentenorganisationen herausgegebenen Richtlinien. Die Warendeklaration basiert auf den Normen der IEC INTERNATIONAL ELECTROTECHNICAL COMMISSION (Fachkommission TC 59).

Firmenmarke		**Siemens**			
Bauform		**Gas-Kochstellen**			
Verkaufsbezeichnung		**ER9A6SD70D**	**ER6A6PD70D**	**EC6A5HB90**	**EB6B5PB80**
Abbildung Seite		114	114	115	115
Abmessungen (Nischenmasse)					
Einbauhöhe	cm	4,5	4,5	4,2	4,5
Breite	cm	85	56	56	56
Tiefe	cm	49	49-50	48–49	48–49
Gewicht (netto) Al-Druckguss	kg	18	11	18	10
Elektrischer Anschluss					
Spannung	V~	230	230	230	230
Anschlusswert Gas/Elektro	kW	13,7/0,6	7,7/0,6	9/0,6	7,4/0,6
Gas-Kochfelder					
Vorne linksLeistung	kW	6,0 Wok	1,9 Normalbrenner	3,3 Wok	3,0 Starkbrenner
Vorne rechtsLeistung	kW	1,9 Normalbrenner	1,9 Normalbrenner	1,0 Sparbrenner	1,0 Sparbrenner
Hinten linksLeistung	kW	1,1 Sparbrenner	1,1 Sparbrenner	1,7 Normalbrenner	1,7 Normalbrenner
Hinten mitteLeistung	kW	1,9 Normalbrenner			
Hinten rechtsLeistung	kW	2,8 Starkbrenner	2,8 Starkbrenner	3,0 Starkbrenner	1,7 Normalbrenner
Thermoelektrische Zündsicherung		•	•	•	
Taktfunkenzündung		•	•	•	
Gusstopfträger		•	•	•	
Flachstahltopfträger					
Erdgasdüsen (20 mbar) voreingestellt		•	•	•	
Flüssiggasdüsen (28–30/37 mbar)				Beiliegend	Beiliegend
Flüssiggasdüsen (50 mbar)		Beiliegend	Beiliegend		
Einbau/Montage:					
von oben		•	•	•	•
von unten					
Werkstoffe					
Glaskeramik		•	•		
Edelstahl				•	•
Funkentstört		•	•	•	•
Sicherheit und Service					
Entspricht den schweiz. Sicherheitsbest.		•	•	•	•
Herkunftsland		ES	ES	ES	ES
Garantie	2 Jahre	•	•	•	•
Service durch BSH Kundendienst		•	•	•	•
Bedienungsanleitung	d/f/i	•/•/•	•/•/•	•/•/•	•/•/•
Aufstell-/Einbauanweisung	d/f/i	•/•/•	•/•/•	•/•/•	•/•/•
Name/Adresse des Anbieters		**BSH Hausgeräte AG, 8954 Geroldswil**			

Mikrowellengeräte.

Die nachstehende standardisierte Warendeklaration entspricht den vom FEA FACHVERBAND ELEKTROAPPARATE für Haushalt und Gewerbe Schweiz in Zusammenarbeit mit Konsumentenorganisationen herausgegebenen Richtlinien. Die Warendeklaration basiert auf den Normen der IEC INTERNATIONAL ELECTROTECHNICAL COMMISSION (Fachkommission TC 59).

Firmenmarke/Bauform			**Siemens**				
			Mikrowellengeräte mit Grill				**Mikrowellengeräte**
Verkaufsbezeichnung			CF634AGS1	BE634LGS1 BE634RGS1	CP565AGS0	BE555LMS0	BF555LMS0
Abbildung Seite			50	51	68	69	69
Abmessungen (Nischenmasse)	Höhe	cm	45,5	38,2	45,2	38,2	38,2
	Breite	cm	59,5	56,8	56,8	56,8	56,8
	Tiefe (ab Möbelfront)	cm	54,5	300	55,0	55	55
Gewicht	netto	kg	26	19	35	19	19
Elektrischer Anschluss	Spannung	V ~ 50 Hz	230	230	230	230	230
Anschlusswert		W	1220	1990	3100	1450	1'450
Absicherung		A	10	10	10	10	10
Max. Mikrowellenleistung (W)		W	900	900	1000	900	900
Anzahl Leistungsstufen			5	5	5	5	5
Garraum/Backofen-Abmessungen	Höhe	cm	24,2	22	23,6	20,8	20,8
	Breite	cm	46	35	43,2	32,8	32,8
	Tiefe	cm	34,5	27	35,0	36,9	36,9
Garraumvolumen		Liter	36	25	36	25	25
Sicherheit und Service							
Entspricht den schweiz. Sicherheitsbestimmungen			•/•/•	•/•/•	•/•/•	•/•/•	•/•/•
Herkunftsland			GB	GB	GB	CN	CN
Garantie		2 Jahre	•	•	•	•	•
Service durch BSH Kundendienst			•	•	•	•	•
Bedienungsanleitung		d/f/i	•/•/•	•/•/•	•/•/•	•/•/•	•/•/•
Aufstell-/Einbauanweisung		d/f/i	•/•/•	•/•/•	•/•/•	•/•/•	•/•/•
Name und Adresse des Anbieters			**BSH Hausgeräte AG, 8954 Geroldswil**				

Kaffeevollautomaten.

Firmen- oder Markenname		**Siemens**	
Typ- bzw. Verkaufsbezeichnung		CT636LES.	CT636LEW1
Abbildung auf Seite		56	56
Verbrauchsdaten			
Energieeffizienzklasse		A	A
Energieverbrauch	kWh	51,46	51,46
Energiesparfunktion		•	•
Autom. Abschaltung programmierbar	min	30	30
Gebrauchseigenschaften für			
Vollautomaten		•	•
Kapselmaschinen / Einzelportionenmaschinen			
Siebträgermaschinen			
Heisswasserdüse		•	•
Dampfdüse			
Capuccino Aufschäumdüse		•	•
Milchschokoladenfunktion			
Bauform			
Standgerät			
Einbaugerät		•	•
Abmessungen			
Höhe	cm	45,5	45,5
Breite	cm	59,4	59,4
Tiefe	cm	37,5	37,5
Einbaumasse B/H/T (Breite / Höhe / Tiefe)	cm	55,8/44,9/35,6	55,8/44,9/35,6
Leergewicht	kg	19,8	19,7
Technische Daten			
Stromversorgung			
Elektrischer Anschluss gemäss Typenschild			
Spannung	(V)	220-240	220-240
Leistung	(W)	1600	1600
Fassungsvermögen			
Wassertank	Liter (L)	2.4	2.4
BohnenbehälterGramm (G)		500	500
Milchbehälter	Liter (L)	0.5	0.5
Kaffee- / Milchauslauf			
Höhenverstellbar von / bis	cm	7 bis 15	7 bis 15
Sicherheit und Service			
Entspricht den schweizerischen Sicherheitsbestimmungen		•	•
Herkunftsland / Fertigung		SL	SL
Garantie		2 Jahre	2 Jahre
Servie durch BSH Kundendienst		•	•
Name und Adresse des Anbieters		**BSH Hausgeräte AG, 8954 Geroldswil**	

Geschirrspüler.

Die nachstehende standardisierte Warendeklaration entspricht den vom FEA FACHVERBAND ELEKTROAPPARATE für Haushalt und Gewerbe Schweiz in Zusammenarbeit mit Konsumentenorganisationen herausgegebenen Richtlinien. Die Warendeklaration basiert auf den Normen der IEC INTERNATIONAL ELECTROTECHNICAL COMMISSION (Fachkommission TC 59).

Markenname		**Siemens**															
Modellbezeichnung		**SN578S36TE**	**SX578S36TE**	**SN558S00TH**	**SX558S00TH**	**SN536W00IH**	**SN536M00IH**	**SN536S00IH**	**SN536B00IH**	**SX536W00IH**	**SX536S00IH**	**SX536B00IH**	**SN778D86TE**	**SX778D86TE**	**SN678X36TE**	**SX678X36TE**	**SN658X00TH**
Fassungsvermögen (Massgedecke) [1]	Anzahl	13	13	14	14	13	13	13	13	13	13	13	13	13	13	13	14
Abbildung Seite		232	232	232	232	233		233	233	233	233	233	235	235	236	236	236
Effizienz und Verbrauch																	
Energieeffizienzklasse [1]	von A+++ bis D	A+++	A+++	A+++	A+++	A++	A++	A++	A++	A++	A++	A++	A+++	A+++	A+++	A+++	A+++
Energieverbrauch pro Jahr [1]	kWh	211	211	237	237	262	262	262	262	262	262	262	234	234	211	211	237
Energieverbrauch pro Zyklus [1]	kWh	0,73	0,73	0,83	0,83	0,92	0,92	0,92	0,92	0,92	0,92	0,92	0,82	0,82	0,73	0,73	0,83
Energieverbrauch Standby (eingeschaltet / ausgeschaltet)	W	0,1/0,1	0,1/0,1	0,1/0,1	0,1/0,1	0,1/0,1	0,1/0,1	0,1/0,1	0,1/0,1	0,1/0,1	0,1/0,1	0,1/0,1	0,5/0,5	0,5/0,5	0,5/0,5	0,5/0,5	0,1/0,1
Wasserverbrauch pro Jahr [1]	L	2'100	2'100	2'660	2'660	2'660	2'660	2'660	2'660	2'660	2'660	2'660	2'660	2'660	2'100	2'100	2'660
Trocknungswirkungsklasse [1]	von A bis G	A	A	A	A	A	A	A	A	A	A	A	A	A	A	A	A
Gebrauchseigenschaften																	
Dauer (Programm ECO) [1]	min	225	225	195	195	210	210	210	210	210	210	210	195	195	225	225	195
Automatische Ausschaltzeit	min	0	0	0	0	0	0	0	0	0	0	0	0	0	0	0	0
Geräuschemission (Gerät eingebaut) [2]	dB (A) re 1pW	42	42	42	42	44	44	44	44	44	44	44	42	42	42	42	42
Bauform																	
Einbaugerät	Ja / –	•	•	•	•	•	•	•	•	•	•	•	•	•	•	•	•
Standgerät mit Arbeitsplatte	Ja / –	–	–	–	–	–	–	–	–	–	–	–	–	–	–	–	–
Standgerät unterbaufähig	Ja / –	–	–	–	–	–	–	–	–	–	–	–	–	–	–	–	–
Hocheinbau	Ja / –	•	•	•	•	•	•	•	•	•	•	•	•	•	•	•	•
dekorierbar	Ja / –	–	–	–	–	–	–	–	–	–	–	–	–	–	–	–	–
integriertbar	Ja / –	•	•	•	•	•	•	•	•	•	•	•	–	–	–	–	–
vollintegrierbar	Ja / –	–	–	–	–	–	–	–	–	–	–	–	•	•	•	•	•
Abmessungen Gerät [3]																	
Höhe	cm	**81,5–87,5**	**86,5–92,5**	**81,5–87,5**	**86,5–92,5**	**81,5–87,5**	**81,5–87,5**	**81,5–87,5**	**81,5–87,5**	**86,5–92,5**	**86,5–92,5**	**86,5–92,5**	**81,5–87,5**	**86,5–92,5**	**81,5–87,5**	**86,5–92,5**	**81,5–87,5**
Breite	cm	60	60	60	60	60	60	60	60	60	60	60	60	60	60	60	60
Tiefe (einschliesslich Wandabstand)	cm	57,3	57,3	57,3	57,3	57,3	57,3	57,3	57,3	57,3	57,3	57,3	55	55	55	55	55
Höhe für Unterbau	cm	–	–	–	–	–	–	–	–	–	–	–	–	–	–	–	–
Tiefe bei geöffneter Tür	cm	115,5	120,5	115,5	120,5	115,5	115,5	115,5	115,5	120,5	120,5	120,5	115,5	120,5	115,0	120,0	115,0
Höhe verstellbar	mm	–	–	–	–	–	–	–	–	–	–	–	–	–	60	60	60
Leergewicht	kg	44	45	44	45	40	40	40	40	40	41	40	57	59	45	47	46
Elektrischer Anschluss																	
Spannung (50 Hz, V)	V	230	230	230	230	230	230	230	230	230	230	230	230	230	230	230	230
Anschlusswerte [4]	kW	2,3	2,3	2,3	2,3	2,3	2,3	2,3	2,3	2,3	2,3	2,3	2,3	2,3	2,4	2,4	2,4
Absicherung [4]	A	10	10	10	10	10	10	10	10	10	10	10	10	10	10	10	10
Wasseranschluss																	
Druckschlauch G3/4	m	1,65	1,65	1,65	1,65	1,65	1,65	1,65	1,65	1,65	1,65	1,65	1,65	1,65	1,65	1,65	1,65
anschliessbar an Kalt-/Warmwasser	°C	< 60°C	< 60°C	< 60°C	< 60°C	< 60°C	< 60°C	< 60°C	< 60°C	< 60°C	< 60°C	< 60°C	< 60°C	< 60°C	< 60°C	< 60°C	< 60°C
Wasserdruck	bar	1–10	1–10	1–10	1–10	1–10	1–10	1–10	1–10	1–10	1–10	1–10	1–10	1–10	1–10	1–10	1–10
Wasserablauf	m	1,9	1,9	1,9	1,9	1,9	1,9	1,9	1,9	1,9	1,9	1,9	1,9	1,9	1,9	1,9	1,9
Sicherheit und Service																	
Herkunftsland		DE	DE	DE	DE	DE	DE	DE	DE	DE	DE	DE	DE	DE	DE	DE	DE
Garantie	2 Jahre	•	•	•	•	•	•	•	•	•	•	•	•	•	•	•	•
Name und Adresse des Anbieters		**BSH Hausgeräte AG, 8954 Geroldswil**															
Service durch BSH Kundendienst		•	•	•	•	•	•	•	•	•	•	•	•	•	•	•	•
Ausstattung																	
Spühlbehälter Edelstahl/Polinox		• / –	• / –	• / –	• / –	• / –	• / –	• / –	• / –	• / –	• / –	• / –	• / –	• / –	• / –	• / –	• / –
Anzahl Spülprogramme		8	8	8	8	6	6	6	6	6	6	6	8	8	8	8	8
Home Connect		•	–	–	–	–	–	–	–	–	–	–	•	•	•	•	–
Anzeige für Salznachfüllung		– / •	– / •	– / •	– / •	– / •	– / •	– / •	– / •	– / •	– / •	– / •	– / •	– / •	– / •	– / •	– / •
Vorratsanzeige für Klarspüler		– / •	– / •	– / •	– / •	– / •	– / •	– / •	– / •	– / •	– / •	– / •	– / •	– / •	– / •	– / •	– / •
AquaStop-Sicherheitssystem		•	•	•	•	•	•	•	•	•	•	•	•	•	•	•	•
Startzeitvorwahl		1–24	1–24	1–24	1–24	1–24	1–24	1–24	1–24	1–24	1–24	1–24	1–24	1–24	1–24	1–24	1–24

Erläuterungen

– / ∘ / • nicht vorhanden / optional / vorhanden

1) Werte ermittelt nach der gültigen Norm EN 50242 im Standardprogramm «ECO»
2) Gemessen nach der gültigen Norm IEC 60704-2-3 im Standardprogramm «ECO»
3) Bei Einbaugeräten Nischenmasse. Weitere Massangaben sind den Prospekten zu entnehmen.
4) Angaben über Umschaltmöglichkeiten sind ggf. den Prospekten zu entnehmen.

Hinweis: Stand der Tabellenangaben 12/2018. Weiterentwicklungen vorbehalten.

	Siemens																							
	SX658X00TH	SX636X02CE	SX658X00IH	SN658X00IH	SN636X00IH	SX636X00IH	SN758X02TH	SX758X02TH	SN736X02IH	SX736X02IH	SC76M541EU	SK75M521EU	SN336W00GH	SN336M00GH	SN436S01GE	SN436S03ME	SR656X01TE	SR736D11IE	SR656D00TE	SR615X00CH	SR556S00PE	SR536S01ME	SR515W03CE
	14	13	13	13	13	13	14	14	13	13	6	6	12	12	12	14	10	9	10	9	9	10	9
	236	237	238	238	238	238	239	239	239	239	240	240	241	241	241	241	244	244	245	245	246	246	247
	A+++	A+++	A+++	A+++	A++	A++	A++	A++	A++	A++	A+	A+	A++	A++	A++	A++	A+++	A++	A++	A+	A++	A+	A+
	237	234	234		262	262	266	266	262	262	205	174	258	258	258	266	188	197	211	220	197	237	220
	0,83	0,82	0,82	0,82	0,92	0,92	0,93	0,93	0,92	0,92	0,72	0,61	0,90	0,90	0,90	0,93	0,66	0,695	0,74	0,78	0,70	0,84	0,78
	0,1/0,1	0,1/0,1	0,5/0,5	0,5/0,5	0,1/0,1	0,1/0,1	0,5/0,5	0,5/0,5	0,1/0,1	0,1/0,1	0,1/0,1	0,1/0,1	0,1/0,1	0,1/0,1	0,1/0,1	0,1/0,1	0,1/0,1	0,2/0,2	0,2/0,2	0,1/0,1	0,1/0,1	0,1/0,1	0,1/0,1
	2’660	2’660	2’660	2’660	2’660	2’660	2’660	2’660	2’660	2’660	2’520	2’240	2’660	2’660	2’660	2’660	2’660	2’380	2’660	2’380	2’380	2’660	2’380
	A	A	A	A	A	A	A	A	A	A	A	A	A	A	A	A	A	A	A	A	A	A	A
	195	195	235	235	210	210	195	195	210	210	215	200	210	210	210	210	195	195	195	195	195	195	195
	0	0	0	0	0	0	0	0	0	0	0	0	0	0	0	0	0	0	0	0	0	0	0
	42	44	44	44	44	44	41	41	44	44	45	47	46	46	46	44	43	44	44	48	44	44	46
	•	•	•	•	•	•	•	•	•	•	•	•	•	•	•	•	•	•	•	•	•	•	•
	–	–	–	–	–	–	–	–	–	–	–	–	–	–	–	–	–	–	–	–	–	–	–
	–	–	–	–	–	–	–	–	–	–	–	–	•	•	•	•	–	–	–	–	–	–	–
	•	•	•	•	•	•	•	•	•	•	•	•	•	•	•	•	•	•	•	•	•	•	•
	–	–	–	–	–	–	–	–	–	–	–	–	•	•	–	–	–	–	–	–	–	–	–
	–	–	–	–	–	–	–	–	–	–	•	•	–	–	–	–	–	–	–	–	•	•	•
	•	•	•	•	•	•	•	•	•	•	–	–	–	–	–	–	•	•	•	•	–	–	–
	86,5–92,5	**86,5–92,5**	**86,5–92,5**	**81,5–87,5**	**81,5–87,5**	**86,5–92,5**	**81,5–87,5**	**86,5–92,5**	**81,5–87,5**	**86,5–92,5**	**59–59,2**	**45–45,2**	**81,5–87,5**	**81,5–87,5**	**81,5–87,5**	**81,5–87,5**	**81,5–87,5**	**81,5–87,5**	**81,5–87,5**	**81,5–87,5**	**81,5–87,5**	**81,5–87,5**	**81,5–87,5**
	60	60	60	60	60	60	60	60	60	60	56	56	60	60	60	60	45	45	45	45	45	45	45
	55	55	55	55	55	55	55	55	55	55	50	50	55	55	55	55	55	55	55	55	55	55	55
	–	–	–	–	–	–	–	–	–	–	–	–	–	–	–	–	–	–	–	–	–	–	–
	120,0	120,0	120,0	115,0	115,0	120,0	115,0	120,0	115,0	120,0	99,5	84,5	115,0	115,0	115,0	115,5	115,5	115,5	115,5	115,5	115,5	115,5	115,5
	60	60	60	60	60	60	60	60	60	60	–	–	60	60	60	60	60	60	60	60	60	60	60
	48	45	39	38	35	36	46	48	35	37	26	22	40	40	39	39	40	32	33	30	32	32	32
	230	230	230	230	230	230	230	230	230	230	230	230	230	230	230	230	230	230	230	230	230	230	230
	2,4	2,4	2,4	2,4	2,4	2,4	2,4	2,4	2,4	2,4	2,4	2,4	2,4	2,4	2,4	2,4	2,4	2,4	2,4	2,4	2,4	2,4	2,4
	10	10	10	10	10	10	10	10	10	10	10	10	10	10	10	10	10	10	10	10	10	10	10
	1,65	1,65	1,65	1,65	1,65	1,65	1,65	1,65	1,65	1,65	1,65	1,65	1,65	1,65	1,65	1,65	1,65	1,65	1,65	1,65	1,65	1,65	1,65
	< 60°C	< 60°C	< 60°C	< 60°C	< 60°C	< 60°C	< 60°C	< 60°C	< 60°C	< 60°C	< 60°C	< 60°C	< 60°C	< 60°C	< 60°C	< 60°C	< 60°C	< 60°C	< 60°C	< 60°C	< 60°C	< 60°C	< 60°C
	1–10	1–10	1–10	1–10	1–10	1–10	1–10	1–10	1–10	1–10	1–10	1–10	1–10	1–10	1–10	1–10	1–10	1–10	1–10	1–10	1–10	1–10	1–10
	1,9	1,9	1,9	1,9	1,9	1,9	1,9	1,9	1,9	1,9	2,3	2,3	1,9	1,9	1,9	1,9	2,1	2,1	2,1	2,1	2,1	2,1	2,1
	DE	DE	DE	DE	DE	DE	DE	DE	DE	DE	ES	ES	PL	PL	PL	DE	DE	DE	DE	DE	DE	DE	DE
	•	•	•	•	•	•	•	•	•	•	•	•	•	•	•	•	•	•	•	•	•	•	•
	BSH Hausgeräte AG, 8954 Geroldswil																						
	•	•	•	•	•	•	•	•	•	•	•	•	•	•	•	•	•	•	•	•	•	•	•
	•/–	•/–	•/–	•/–	•/–	•/–	•/–	•/–	•/–	•/–	•/•	•/•	•/•	•/•	•/–	•/–	•/–	•/–	•/–	•/–	•/–	•/–	•/–
	8	6	8	8	6	6	8	8	6	6	6	5	6	6	6	6	6	6	6	5	6	6	6
	–	–	–	–	–	–	–	–	–	–	–	–	–	–	–	–	–	–	–	–	–	–	–
	–/•	–/•	–/•	–/•	–/•	–/•	–/•	–/•	–/•	–/•	–/•	–/•	–/•	–/•	–/•	–/•	–/•	–/•	–/•	–/•	–/•	–/•	–/•
	–/•	–/•	–/•	–/•	–/•	–/•	–/•	–/•	–/•	–/•	–/•	–/•	–/•	–/•	–/•	–/•	–/•	–/•	–/•	–/•	–/•	–/•	–/•
	•	•	•	•	•	•	•	•	•	•	•	•	•	•	•	•	•	•	•	•	•	•	•
	1–24	1–24	1–24	1–24	1–24	1–24	1–24	1–24	1–24	1–24	1–24	1–24	1–24	1–24	1–24	1–24	1–24	1–24	3,6,9	1–24	1–24	1–24	1–24

Glaskeramik-Kochfelder und Edelstahl-Kochfelder.

Firmenmarke/Bauform			Siemens Kochfelder zu Herden					Siemens Kochfelder Induktion										
Verkaufsbezeichnung			EF645HFA2C	EF645HNA2C	EF601HNA2C	EA645GFA1C	EA645GEA1C	EX901LVV1E	EX975LVV1E	EH975LVC1E	EX275FXB1E	EX801KYW1E	EX875KYW1E	EX875LX34E	EX801LX34E	ED845FS11E	ED875FS11E	ED801FS11E
Abbildung Seite			73	73	73	73	75	90	90	91	91	92	92	122	122	123	123	123
Nischenmasse	Einbauhöhe	cm	4,3	4,3	4,3	4,3	4,3	5,1	5,1	5,1	5,1	5,6	51	19.8	20.4	20.4	19.8	19.8
	Breite	cm	56	56	56	56	56	88	88	88	88	79,6-78,0	75-70	78	78-79.6	78	78	78
	Tiefe	cm	49-50	49-50	49-50	49-50	49-50	49–50	49–50	49–50	33	50,0-51,6	49-50	49-50	50-51.6	50	49-50	49-50
	Gewicht	kg	8	9	8	7	7	21	18	21	15	19	19	27	26	24	24	24
Elekt.Anschluss	Spannung	400V	•	•	•	•	•	• 3PNE [1]	• 2-3PNE [1]	• 3PNE [1]	• 2PNE [1]	• 2PNE [1]	• 2PNE [1]	• 2-3PNE [1]	• 2-3PNE [1]	• 2-3PNE [1]	• 2-3PNE [1]	
	Anschlusswert	kW	6,6	7,5	7,5	6,6	6,6	11,1	10,8	11,1	7,4	7,4	7,4	7.4	7.4	6.9	6.9	
Kochzonen	hinten links	Ø cm	18	17/26,5	17/26,5	18	18	40x23	18	40x23	40x21	40x23/30x9	40x23/30x9	38x23	38x23	21	21	21
	Leistung	kW	2,0	1,5/2,4	1,5/2,4	2,0	2,0	3,3	1,8	3,3	3,3	3,3	3,3	3.3	3.3	2.2	2.2	2.2
	hinten rechts/mitte	Ø cm	14,5	14,5	14,5	14,5	14,5	21/26/32	14,5/18/28**	21/26/32		40x23/30x9	40x23/30x9	38x23	38x23	14.5	14.5	14.5
	Leistung	kW	1,2	1,2	1,2	1,2	1,2	2,2/2,6/3,3	1,4/1,8/2,8	2,2/2,6/3,3		3,3	3,3	3.3	3.3	1.4	1.4	1.4
	vorne links	Ø cm	14,5	18	18	14,5	14,5	18	18							21	21	21
	Leistung	kW	1,2	2,0	2,0	1,2	1,2	1,8	1,8							2.2	2.2	2.2
	vorne rechts	Ø cm	12/21**	21/14,5	21/14,5	12/21**	21	21	21	40x23	40x21					18	18	18
	Leistung	kW	0,9/2,2	1,0/2,2	1,0/2,2	0,9/2,2	2,2	2,2	2,2	3,3	3,3					1.8	1.8	1.8
Abdeckung	Glaskeramik		•	•	•	•	•	•	•	•	•	•	•	•	•	•	•	•
	Edelstahl rostfrei																	
Sicherheit und Service																		
Entspricht den schweiz. Sicherheitsbest.			•	•	•	•	•	•	•	•	•	•	•	•	•	•	•	•
Herkunftsland			DE	DE	DE	DE	DE	ES	ES	ES	ES	ES	ES	FR	FR	FR	FR	FR
Garantie		2 Jahre	•	•	•	•	•	•	•	•	•	•	•	•	•	•	•	•
Service durch		BSH Kundendienst	•	•	•	•	•	•	•	•	•	•	•	•	•	•	•	•
Bedienungsanleitung		d/f/i	•	•	•	•	•	•	•	•	•	•	•	•	•	•	•	•
Aufstell-/Einbauanweisung		d/f/i	•	•	•	•	•	•	•	•	•	•	•	•	•	•	•	•
Name/Adresse des Anbieters			**BSH Hausgeräte AG, , 8954 Geroldswil**															

Firmenmarke/Bauform			Siemens Kochfelder Induktion																
Verkaufsbezeichnung			EX875LYE3E	EX801LYE3E	EX875LEC1E	EX801LEC1E	EX601JYW1E	EX675LXE3E	EX601LXC1E	EX675LEC1E	EH675LFV1E	EH675LFC1E	EH601LFC1E	EH601FEB1E	EH675FEB1E	EH645BFB1E	EH645BEB1E	EH375FBB1E	EX375FXB1E
Abbildung Seite			93	93	95	95	98	99	99	100	100	101	101	102	102	103	103	110	110
Nischenmasse	Einbauhöhe	cm	5,1	5,6	5,1	5,6	5,6	5,1		5,1	5,1	5,1	5,6	5,6	5,1	5,5	5,4	5,3	6,0
	Breite	cm	78	78	78	78	56-57,6	56	56-57,6	56	56	56	56	56	56	56	56	27	27
	Tiefe	cm	49-50	50	49-50	50	50-51,6	49–50	50	49–50	49-50	49-50	50–51	50–51	49-50	49-50	49-50	49–50	49–50
	Gewicht	kg	17	17	16	16	15	13	14	14	15	12	12	11	11	12	12	6	6
Elekt.Anschluss	Spannung	400V	• 3PNE [1]	• 3PNE [1]	• 2PNE [1]	• 2PNE [1]	• 2PNE [1]	• 2PNE [1]		• 2PNE [1]	• 2PNE [1]	• 2PNE [1]	• 2-3PNE [1]	• 2-3PNE [1]	• 2-3PNE [1]	• 2PNE [1]	230V 1PNE	230V 1PNE	230V 1PNE
	Anschlusswert	kW	7,4	7,4	7,4	7,4	7,4	7,4	7,4	7,4	7,4	7,4	7,4	7,4	7,4	7,4	7,4	3,6	3,6
Kochzonen	hinten links	Ø cm	40x23	40x23	40x24	40x24	38x23/30x9	40x24	38x24	40x24	18/28	18/28	18/28	18	18	18/28	18	21	40x21
	Leistung	kW	3,3	3,3	3,3	3,3	3,3	3,3	3,3	3,3	1,8/1,8	1,8/2,0	1,8/2,0	1,8	1,8	1,8/1,8	1,8	2,2	3,3
	hinten rechts/mitte	Ø cm			28	28	38x23/30x9		38x24	14,5	14,5	14,5	14,5	14,5	14,5	14,5	14,5	14,5	
	Leistung	kW			2,6	2,6	3,3		3,3	1,4	1,4	1,4	1,4	1,4	1,4	1,4	1,4	1,4	
	vorne links	Ø cm								18	21	18	18		18	21			
	Leistung	kW								1,8	2,2	1,8	1,8		1,8	2,2			
	vorne rechts	Ø cm	40x23	40x23	14,5	14,5		40x24		21	28	21	21		21	28			
	Leistung	kW	3,3	3,3	1,4	1,4		3,3		2,2	1,8	2,2	2,2		2,2	1,8			
Abdeckung	Glaskeramik		•	•	•	•	•	•		•	•	•	•		•	•	•	•	
	Edelstahl rostfrei																		
Sicherheit und Service																			
Entspricht den schweiz. Sicherheitsbest.			•	•	•	•	•	•	•	•	•	•	•	•	•	•	•	•	•
Herkunftsland			ES	ES	ES	ES	ES	ES	ES	ES	ES	ES	ES	ES	ES	ES	ES	ES	ES
Garantie	2 Jahre		•	•	•	•	•	•	•	•	•	•	•	•	•	•	•	•	•
Service durch		BSH Kundendienst	•	•	•	•	•	•	•	•	•	•	•	•	•	•	•	•	•
Bedienungsanleitung		d/f/i	•	•	•	•	•	•	•	•	•	•	•	•	•	•	•	•	•
Aufstell-/Einbauanweisung		d/f/i	•	•	•	•	•	•	•	•	•	•	•	•	•	•	•	•	•
Name/Adresse des Anbieters			**BSH Hausgeräte AG, F8954 Geroldswil**																

Firmenmarke/Bauform			Siemens Kochfelder								
Verkaufsbezeichnung			ET675FNP1C	ET601FNP1C	ET645FFP1C	ET645FEP1C	ET601FEP1C	ET475FYB1E	ET375FFP1E	ET375CFA1C	ET399CEA1C
Abbildung Seite			107	107	108	108	109	110	111	111	111
Nischenmasse	Einbauhöhe	cm	4,5	5,1	4,9	4,9	5,1	4,9	3,8	4,8	4,2
	Breite	cm	56	56	56	56	56-57,6	56	27	27	26,8
	Tiefe	cm	49–50	50	49-50	50	50-51,6	49-50	49–50	49–50	49
	Gewicht	kg	8	8	7	8	8	7	5	5	5
Elekt.Anschluss	Spannung	400V	• 2-3PNE	• 2-3PNE	• 2-3PNE	• 2-3PNE	• 2-3PNE	• 2-3PNE	230V 1PNE	400V 2PNE	• 2PE
	Anschlusswert	kW	7,9	7,9	6,9	6,6	6,6	6,9	3,5	3,2	3,5
Kochzonen	hinten links	Ø cm	17/26,5×17*	17/17×26,5*	18	18	18	18	12/18**	12/18**	18
	Leistung	kW	1,8/2,6	1,8/2,6	2,0	2,0	2,0	2,0	0,8/2,0	0,8/2	2
	hinten rechts/mitte	Ø cm	14,5	14,5	14,5	14,5	14,5	14,5	14,5	14,5	14,5
	Leistung	kW	1,2	1,2	1,2	1,2	1,2	1,2	1,2	1,2	1,5
	vorne links	Ø cm	18	18	14,5	14,5	14,5	14,5			
	Leistung	kW	2,0	2,0	1,2	1,2	1,2	1,2			
	vorne rechts	Ø cm	14,5/21**	14,5/21**	12/21**	21	21	12/21**			
	Leistung	kW	1,0/2,2	1,0/2,2	0,9/2,2	2,2	2,2	0,9/2,2			
Abdeckung	Glaskeramik		•	•	•	•	•	•	•	•	
	Edelstahl rostfrei									•	
Sicherheit und Service											
Entspricht den schweiz. Sicherheitsbest.			•	•	•	•	•	•	•	•	•
Herkunftsland			DE	DE	DE	DE	DE	DE	ES	ES	ES
Garantie	2 Jahre		•	•	•	•	•	•	•	•	•
Service durch		BSH Kundendienst	•	•	•	•	•	•	•	•	•
Bedienungsanleitung		d/f/i	•	•	•	•	•	•	•	•	•
Aufstell-/Einbauanweisung		d/f/i	•	•	•	•	•	•	•	•	•
Name/Adresse des Anbieters			**BSH Hausgeräte AG, 8954 Geroldswil**								

Erläuterungen für Kochfelder

* Erweiterbar als Bräterzone
** Erweiterbar als Zweikreiszone
[1] Betriebsspannung 230V, 2P, N, E

Waschautomaten.

Die nachstehende standardisierte Warendeklaration entspricht den vom FEA FACHVERBAND ELEKTROAPPARATE für Haushalt und Gewerbe Schweiz in Zusammenarbeit mit Konsumentenorganisationen herausgegebenen Richtlinien. Die Warendeklaration basiert auf den Normen der IEC INTERNATIONAL ELECTROTECHNICAL COMMISSION (Fachkommission TC 59).

Markenname		**Siemens**	
Bezeichnung	**Einheit**	**Vollwaschtrockner**	
Modellbezeichnung		WK14D541CH	WI14W540EU
Produktnummer			
Nennkapazität		7/4	8
Kategorie / Geräteart		Frontlader	Frontlader
Abbildung Seite		255	255
Effizienz und Verbrauch [1]			
Energieeffizienzklasse	von A+++ bis D	B	A+++
Energieverbrauch pro Jahr	kWh	1100	137
Energieverbrauch Standardprogramm [8]	kWh		
60 / 60 ½ / 40 ½	kWh	5.05 (wash&dry)	0.78/0.58/0.38
Leistungsaufnahme im			
ausgeschalteten / unausgeschalteten Zustand	W	–	0.12/0.5
Wasserverbrauch pro Jahr	L	21000	9900
Gebrauchseigenschaften			
Schleudereffizienzklasse [1]	von A bis G	B	B
Maximale Schleuderdrehzahl [1]	U/min	1'400	1400
Restfeuchte [1] [2]	%	50	53
Standardprogramm, auf das sich die			
Informationen auf dem Etikett und im Datenblatt beziehen			
Programmdauer des Standardprogramms [7]			
60 / 60 ½ / 40 ½	min	129 (wash&dry)	270/270/255
Automatische Ausschaltzeit	min	-	-
Luftschallemission [6]			
Waschen	dB (A) re 1pW	57	41
Schleudern	dB (A) re 1pW	74	67
Bauform			
Einbaugerät	• / –	•	•
Standgerät mit Arbeitsplatte	• / –	–	–
Standgerät unterbaufähig	• / –	•	•
Türanschlag [3]	l / r / w	l/w	l
Abmessungen Gerät [4]			
Höhe	cm	82,0	81,8
Breite	cm	59,5	59,6
Tiefe (einschliesslich Wandabstand)	cm	58,4	57,4
Höhe für Unterbau	cm	82,0	82,0
Tiefe bei geöffneter Tür (einschliesslich Wandabstand)	cm	96,0	95,6
Höhe verstellbar	mm	15	12
Leergewicht	kg	82	73
Elektrischer Anschluss [5]			
Spannung	V/Hz	230/50	230/50
Anschlusswerte	kW	2,3	2,3
Absicherung	A	10	10
Wasseranschluss			
Druckschlauch G¾	m	1,5	1,5
anschliessbar an Kalt-/Warmwasser	• / –	• / –	• / –
Wasserdruck	bar	1-10	1-10
Sicherheit und Service			
Herkunftsland		IT	DE
Garantie	Jahre	2	2
Name und Adresse des Anbieters		**BSH Hausgeräte AG, 8954 Geroldswil**	
Service durch BSH Kundendienst		•	•
Ausstattung			
Waschprogramme		17	17
Zusatzprogramme		Individuell	Individuell
Wasser plus		•	•
Vorwäsche wählbar (ausser bei Wolle)		•	•
Programmstart wählbar	von...bis...Std.	1-24	1-24
Programm-Ablaufanzeige		Display	Display
Restzeitanzeige		•	•
AquaStop-Sicherheitssystem		•	•
Trommel/Bottich	Edelstahl	•	•

Erläuterungen für Waschgeräte

- • Vorhanden bzw. ja
- – Nicht vorhanden bzw. nein

[1] Werte ermittelt nach Norm EN 60456 im Standard-Programm Baumwolle 60°C und EN 60456/A 11.

[2] Entwässerungsgrad 100% bedeutet, dass 1 kg Wäsche (Trockengewicht) nach dem Schleudern noch 1 kg Wasser gebunden ist. Je kleiner der %-Wert, desto weniger feucht ist die Wäsche. Das ist wichtig für den Stromverbrauch beim Trocknen im Wäschetrockner.

[3] Türanschlag: l=links, r=rechts, w=wechselbar. Beispiel: l/w entspricht Anlieferungszustand, Türanschlag links, Anschlag wechselbar.

[4] Bei Unterbaugeräten Nischenmasse. Weitere Massangaben sind den Prospekten zu entnehmen.

Hinweis: Stand der Tabellenangaben 12/2018. Weiterentwicklungen/Modelländerungen vorbehalten.

Erläuterungen für Kühl-/Gefriergeräte

- • Vorhanden bzw. ja

[1] Der Energieverbrauch in 365 Tagen wurde nach DIN EN 153, Ausgabe 1990, ermittelt. Die Angaben beziehen sich auf 230 V, 50 Hz. Die Verbrauchsangaben ermöglichen den Vergleich verschiedener Geräte. Im praktischen Betrieb können sich Abweichungen ergeben.
Die Verbrauchsangaben ermöglichen den Vergleich verschiedener Geräte. Im praktischen Betrieb können sich Abweichungen ergeben.

[2] Einschliesslich Kellerfach und Kaltlagerfach sowie Eisfach, soweit diese Fächer vorhanden sind.

[3] Fach zum Lagern bei höheren Temperaturen zwischen +8 und +14 °C

[4] Fach zum Lagern bei niedrigen Temperaturen zwischen +3 und –2 °C

[5] * Fach mit –6 °C oder kälter.
** Fach mit –12 °C oder kälter.
*** Tiefkühl-Lagerfach mit –18 °C oder kälter.
* *** Gefrier-und Tiefkühlgerät mit –18 °C oder kälter und einem Mindestgefriervermögen.

[6] Das Gefriervermögen ist in der angegebenen Menge je nach Bauart nur nach Schaltung auf Dauerbetrieb erreichbar und nicht nach 24 h wiederholbar, Gebrauchsanweisung beachten.

[7] Temperaturanstiegszeit auf –9 °C bei vollbeladenem Gefrierteil. Bei Teilbeladung ergeben sich kürzere Zeiten.

[8] Klimaklasse SN: Umgebungstemperaturen von +10 bis +32 °C.
Klimaklasse N: Umgebungstemperaturen von +16 bis +32 °C.
Klimaklasse ST: Umgebungstemperaturen von +18 bis +38 °C.
Klimaklasse T: Umgebungstemperaturen von +18 bis +43 °C.

[9] Gemessen nach der gültigen Norm EN 60704-2-14.

[10] Entnahme des Tiefkühlgutes vor dem Abtauen erforderlich.

[11] Integrierbar unter Verwendung einer Möbeltüre.

[12] Türanschlag: l = links, r = rechts, w = wechselbar

[13] Bei Einbaugeräten und Unterbaugeräten erforderliche Nischenmasse (Mindestmasse)

[14] Beachten Sie, dass Schrank oder Wand tragfähig für das Gerät mit Inhalt ist.

Hinweis: Stand der Tabellenangaben 12/2018. Weiterentwicklungen vorbehalten.

Kühl-/Gefriergeräte.

Die nachstehende standardisierte Warendeklaration entspricht den vom FEA FACHVERBAND ELEKTROAPPARATE für Haushalt und Gewerbe Schweiz in Zusammenarbeit mit Konsumentenorganisationen herausgegebenen Richtlinien. Die Warendeklaration basiert auf den Normen der IEC INTERNATIONAL ELECTROTECHNICAL COMMISSION (Fachkommission TC 59).

Markenname		**Siemens**						
Kategorie / Geräteart								
Modellbezeichnung		KI81FPD40H	KI81FPD30H	KI82FPD30H	KI86FPD40H	KI87FPD30H	KI52FAD30	KI51FAD30
Bauart		**Einbau**						
Abbildung Seite		182	182	183	184	184	185	185
Effizienz und Verbrauch								
Energieeffizienzklasse	von A+++ bis D	A+++	A++	A++	A+++	A++	A++	A++
Energieverbrauch pro Jahr [1]	kWh/annum	87	131	220	162	226	197	124
Nutzinhalt								
gesamt	L	284	284	269	223	238	207	224
- Kühlteil	L	201	201	254	156	119	131	164
- Kaltlagerfach	L	83	83	83	55	56	60	60
- Kellerfach	L							
- Weinlagerfach	Anz. Flaschen							
- Gefrierfach	L			15	67	63	16	
Sternekennzeichen Gefrierteil [2]				****	****	****	****	
Frostfrei Kühl / Gefrierteil (No Frost)				–	•	–		
Leistung								
Lagerzeit bei Störungen [3]	h			11	13	13	10	
Gefriervermögen [4]	kg/24 h			2,5	8	8	2	
Klimaklasse		SN-T	SN-T	SN-ST	SN-T	SN-ST	SN-ST	SN–T
Umgebungstemperatur (min > max.)	C°	10 > 43	10 > 43	10 > 38		10 > 38		
Luftschallemission [5]	dB	36	37	37	37	34	37	37
Bauform								
Standgerät		–	–	–	–	–	–	–
Einbaugerät (Breitennorm)		•	•	•	•	•	•	•
Unterbaugerät		–	–	–	–	–	–	–
Integrierbar [6]		•	•	•	•	•	•	•
Anzahl der Aussenüren/Auszüge		1/0	1/0	1/0	2/0	2/0	1/0	1/0
Türanschlag (L links / R rechts / w wechselbar		r/w	r/w	r/w	r/w	r/w	r/w	r/w
Dekorrahmen vorhanden/nachrüstbar		–	–	–	–	–	–	–
Abmessungen Nische [7]	cm							
Höhe	cm	177,5	177,5	177,5	177,5	177,5	140	140
Breite	cm	56	56	56	56	56	56	56
Tiefe	cm	55	55	55	55	55	55	55
Leergewicht [8]	kg	81	68	60	73	68	56	54
Elektrischer Anschlus								
Spannung/Frequenz	V/Hz	230/50	230/50	230/50	230/50	230/50	230/50	230/50
Anschlusswert	W	120	90	90	120	90	90	90
Absicherung	A	10	10	10	10	10	10	10
Sicherheit und Service								
Herkunftsland		DE	DE	DE	DE	DE	DE	DE
Garantie	2 Jahre	•	•	•	•	•	•	•
Name und Adresse des Anbieters		**BSH Hausgeräte AG, Fahrweidstrasse 80, 8954 Geroldswil**						
Service durch	BSH-Kundendienst	•	•	•	•	•	•	•
Ausstattung								
Bedienung Temperatureinstellung								
Temperaturanzeige Kühlschrank		•/–	•/–	•/–	•/–	•/–	•/–	
Temperaturanzeige Gefrierteil		–	–	–	•/–	•/–		
Temperatur für Gefrierteil einstellbar								
- unabhängig von der Kühltemperatur	– / •	–	–	–	•	•	–	–
- zusammen mit Kühltemperatur	– / •	–	–	•	–	–	•	–
Schnellgefrierschalter mit automatischer Rückstellung	– / •	–	–	–	•	•		
Warnsignal / Störung Gefrierteil		–	–	–	•/•	•/•	•/•	
Warnsignal: Tür offen		–/•	–/•	–/•	•/•	–/•		
Ausstattung Kühlschrank								
- Anzahl Glastablare		7	7	6	3	3	4	5
- Anzahl Türfächer		5	5	5	2	3	4	5
- Anzahl Gemüseschubladen		3	3	3	4	3	3	2
Ausstattung Gefrierteil								
- Anzahl Fächer		–	–	–		2		–
- Anzahl Körbe; Behälter; Schubladen		–	–	–	3	2		–
Wasseranschluss		–	–	–	–	–	–	–
Aquastopp		–	–	–	–	–	–	–

Erläuterungen

– / ∘ / • nicht vorhanden / optional / vorhanden

[1] Jahres-Energieverbrauch ermittelt nach DIN EN 153, Ausgabe 1990. Im praktischen Betrieb können sich Abweichungen ergeben

[2] * -6 °C oder kälter | *** -18°C oder kälter | ** -12 °C oder kälter | **** -18 °C oder kälter und Mindestgefriervermögen

[3] Temperaturanstiegszeit auf -9 °C bei vollbeladenem Gefrierteil – Bei Teilbeladung ergeben sich kürzere Zeiten

[4] Weitere Angaben zum Gefriervermögen in der Gebrauchsanweisung

[5] Gemessen nach der gültigen Norm EN 60704-2-14 in dB(A) re 1pW

[6] Integrierbar unter Verwendung einer Möbeltüre

[7] Benötigte Nischengrösse in den Masszeichnungen ersichtlich

[8] Beachten Sie die Tragfähigkeit der Wand oder des Schrankes für das Gerät UND dessen Inhalt.

Hinweis: Stand der Tabellenangaben 12/2018. Weiterentwicklungen vorbehalten.

	Siemens										
	KI42FAD40	KI42FAD30	KI41FAD40	KI41FAD30	KI86SHD40	KI86NAD30H	KI87SAD40H	KI87SAD30H	KI82LAD40H	KI82LAD30H	KI81RAD30H
							Einbau				
	186	186	187	187	190	190	191	191	192	192	193
	A+++	A++	A+++	A++	A+++	A++	A+++	A++	A+++	A++	A++
	127	184	80	120	151	221	151	226	141	211	116
	169	172	187	189	260	255	272	272	287	288	319
	94	96	128	129	186	188	211	211	252	253	319
	60	60	59	60							
	15	16			74	67	61	61	35	35	
	****	****			****	****	****	****	****	****	
						•					
	13	13			33	13	26	26	22	16	
	2,5	2			10	8	7	7	4,5	3	
	SN-ST	SN-ST	SN-T	SN–T	SN–T	SN-ST	SN-T	SN-T	SN–ST	SN–ST	SN-T
	37	37	38	37	38	39	35	37	37	37	37
	–	–	–	–	–	–	–	–	–	–	–
	•	•	•	•	•	•	•	•	•	•	•
	–	–	–	–	–	–	–	–	–	–	–
	•	•	•	•	•	•	•	•	•	•	•
	1/0	1/0	1/–	1/0	2/-	2/0	2/0	2/0	1/0	1/0	1/0
	r/w	r/w	r/w	r/w	r/w	r/w	r/w	r/w	r/w	r/w	r/w
	–	–	–	–	–	–	–	–	–	–	–
	122,5	122,5	122,5	122,5	177,5	177,5	177,5	177,5	177,5	177,5	177,5
	56	56	56	56	56	56	56	56	56	56	56
	55	55	55	55	55	55	55	55	55	55	55
	51	51	46	50	72	69	67	67	65	65	70
	230/50	230/50	230/50	230/50	230/50	230/50	230/50	230/50	230/50	230/50	230/50
	90	90	90	90	90	90	120	120	90	90	90
	10	10	10	10	10	10	10	10	10	10	10
	DE	DE	DE	DE	DE	DE	DE	DE	DE	DE	DE
	•	•	•	•	•	•	•	•	•	•	•
	BSH Hausgeräte AG, Fahrweidstrasse 80, 8954 Geroldswil										
	•	•	•	•	•	•	•	•	•	•	•
	•/–	•/–	•/–		•/–	•/–	•/–	•/–	•/–	•/–	•/–
						•/•	•/–	•/–	•/–	•/–	
	–	–	–	–	•	•	•	•	–	–	–
	•	•	•	–	–	–	–	–	•	•	•
						•					
	•/•	•/•	•/–		•/•	•/•	•/•	•/•			
	4	4	4	5	3	5	5	5	5	5	7
	3	3	2	4	4	3	5	5	6	6	6
	3	3	5	2	4	1	1	1	2	2	2
			–	–		3			1	1	–
			–	–			3	3			–
	–	–	–	–	–	–	–	–	–	–	–
	–	–	–	–	–	–	–	–	–	–	–

Kühl-/Gefriergeräte.

Die nachstehende standardisierte Warendeklaration entspricht den vom FEA FACHVERBAND ELEKTROAPPARATE für Haushalt und Gewerbe Schweiz in Zusammenarbeit mit Konsumentenorganisationen herausgegebenen Richtlinien. Die Warendeklaration basiert auf den Normen der IEC INTERNATIONAL ELECTROTECHNICAL COMMISSION (Fachkommission TC 59).

Markenname		**Siemens**						
Kategorie / Geräteart								
Modellbezeichnung		KI77SAD40	KI77SAD30H	KI72LAD40	KI72LAD30H	KI52LAD40	KI51RAD40	KI42LAD40H
Bauart		**Einbau**						
Abbildung Seite		194	194	195	195	196	196	198
Effizienz und Verbrauch								
Energieeffizienzklasse	von A+++ bis D	A+++	A++	A+++	A++	A+++	A+++	A+++
Energieverbrauch pro Jahr [1]	kWh/annum	140	203	132	198	122	72	115
Nutzinhalt								
gesamt	L	227	233	250	250	229	247	196
- Kühlteil	L	166	172	215	214	214	247	180
- Kaltlagerfach	L							
- Kellerfach	L							
- Weinlagerfach	Anz. Flaschen							
- Gefrierfach	L	61	61	35	36	15		16
Sternekennzeichen Gefrierteil [2]		****	****	****	****	****		****
Frostfrei Kühl / Gefrierteil (No Frost)								
Leistung								
Lagerzeit bei Störungen [3]	h	31	27	22	18	24		13
Gefriervermögen [4]	kg/24 h	9	11	4,5	3	2.5		2.5
Klimaklasse		SN-T	SN-T	SN-ST	SN-ST	SN-ST	SN-T	SN-ST
Umgebungstemperatur (min > max.)	C°							
Luftschallemission [5]	dB	37	38	35	39	36	37	35
Bauform								
Standgerät		–	–	–	–	–	–	–
Einbaugerät (Breitennorm)		•	•	•	•	•	•	•
Unterbaugerät		–	–	–	–	–	–	–
Integrierbar [6]		•	•	•	•	•	•	•
Anzahl der Aussentüren/Auszüge		2/0	2/0	1/0	1/0	1/0	1/0	1/0
Türanschlag (L links / R rechts / w wechselbar		r/w	r/w	r/w	r/w	r/w	r/w	r/w
Dekorrahmen vorhanden/nachrüstbar		–	–	–	–	–	–	–
Abmessungen Nische [7]	cm							
Höhe	cm	158	158	158	158	140	140	122,5
Breite	cm	55	56	56	56	56	56	56
Tiefe	cm	55	55	55	55	55	55	55
Leergewicht [8]	kg	65	62	65	62	54	54	52
Elektrischer Anschlus								
Spannung/Frequenz	V/Hz	230/50	230/50	230/50	230/50	230/50	230/50	230/50
Anschlusswert	W	120	120	90	90	90	90	90
Absicherung	A	10	10	10	10	10	10	10
Sicherheit und Service								
Herkunftsland		DE	DE	DE	DE	DE	DE	DE
Garantie	2 Jahre	•	•	•	•	•	•	•
Name und Adresse des Anbieters		**BSH Hausgeräte AG, Fahrweidstrasse 80, 8954 Geroldswil**						
Service durch	BSH-Kundendienst	•	•	•	•	•	•	•
Ausstattung								
Bedienung Temperatureinstellung								
Temperaturanzeige Kühlschrank		•/–	•/•	•/–	•/–	•/–	•/–	•/–
Temperaturanzeige Gefrierteil				•/–				
Temperatur für Gefrierteil einstellbar								
- unabhängig von der Kühltemperatur	–/•	–	•	•	•			
- zusammen mit Kühltemperatur	–/•	•	–	–	–	•	•	•
Schnellgefrierschalter mit automatischer Rückstellung	–/•							
Warnsignal / Störung Gefrierteil				•/•				
Warnsignal: Tür offen								
Ausstattung Kühlschrank								
- Anzahl Glastablare		7	4	4	4	4	4	4
- Anzahl Türfächer		6	3	4	4	5	5	5
- Anzahl Gemüseschubladen		2		1	2	2	2	2
Ausstattung Gefrierteil								
- Anzahl Fächer		–			2	1	–	1
- Anzahl Körbe; Behälter; Schubladen		–		3			–	
Wasseranschluss		–	–	–	–	–	–	–
Aquastopp		–	–	–	–	–	–	–

Erläuterungen

–/○/• nicht vorhanden/optional/vorhanden

[1] Jahres-Energieverbrauch ermittelt nach DIN EN 153, Ausgabe 1990. Im praktischen Betrieb können sich Abweichungen ergeben

[2] * -6 °C oder kälter | *** -18°C oder kälter | ** -12 °C oder kälter | **** -18 °C oder kälter und Mindestgefriervermögen

[3] Temperaturanstiegszeit auf -9 °C bei vollbeladenem Gefrierteil – Bei Teilbeladung ergeben sich kürzere Zeiten

[4] Weitere Angaben zum Gefriervermögen in der Gebrauchsanweisung

[5] Gemessen nach der gültigen Norm EN 60704-2-14 in dB(A) re 1pW

[6] Integrierbar unter Verwendung einer Möbeltüre

[7] Benötigte Nischengrösse in den Masszeichnungen ersichtlich

[8] Beachten Sie die Tragfähigkeit der Wand oder des Schrankes für das Gerät UND dessen Inhalt.

Hinweis: Stand der Tabellenangaben 12/2018. Weiterentwicklungen vorbehalten.

	Siemens												
	KI42LAD30H KI42LAE30H	KI41RAD40	KI41RAD30	KI32LAD40	KI32LAD30H	KI31RAD40	KI31RAD30	KI22LAD40	KI22LAD30H	KI21RAD40	KI21RAD30	KU15LA65CH	KU15RA65H
	Einbau												
	198	199	199	200	200	201	201	202	202	203	203	204	204
	A++	A+++	A++	A+++	A++	A+++	A++	A+++	A++	A+++	A++	A++	A++
	173	69	105	106	159	67	100	99	149	65	97	140	92
	196	215	215	156	156	174	174	127	127	145	145	125	138
	180	215	215	140	140	174	174	111	111	145	145	110	138
	16			16	16			16	16			15	
	****			****	****			****	****			****	
	13			11	10			11	10			12	
	2.4			2,5	2			2,5	2			2	
	SN-ST	SN-ST	SN-ST	SN-ST	SN-ST	SN-T	SN-T	SN-ST	SN-ST	SN-T	SN-T	SN-ST	SN-ST
	37	37	37	37	36	36	36	37	36	36	36	38	38
	–	–	–	–	–	–	–	–	–	–	–	–	–
	•	•	•	•	•	•	•	•	•	•	•	•	•
	–	–	–	–	–	–	–	–	–	–	–	–	–
	•	•	•	•	•	•	•	•	•	•	•	•	•
	1/0	1/0	1/0	1/0	1/0	1/0	1/0	1/0	1/0	1/0	1/0	1/0	1/0
	r/l	r/w	r/w	r/w	r/w	r/w	r/w	r/w	r/w	r/w	r/w	r/w	r/w
	–	–	–	–	–	–	–	–	–	–	–	–	–
	122,5	122,5	122,5	102,5	102,5	102,5	102,5	88	88	88	88	82	82
	56	56	56	56	56	56	56	56	56	56	56	60	60
	55	55	55	55	55	55	55	55	55	55	55	55	55
	47	45	45	45	45	45	45	46	46	46	36	34	34
	230/50	230/50	230/50	230/50	230/50	230/50	230/50	230/50	230/50	230/50	230/50	230/50	230/50
	90	90	90	90	90	90	90	90	90	90	90	90	90
	10	10	10	10	10	10	10	10	10	10	10	10	10
	DE	DE	DE	DE	DE	DE	DE	DE	DE	DE	DE	DE	DE
	•	•	•	•	•	•	•	•	•	•	•	•	•
	BSH Hausgeräte AG, Fahrweidstrasse 80, 8954 Geroldswil												
	•	•	•	•	•	•	•	•	•	•	•	•	•
	•/–	•/–	•/–	•/–	•/–	•/–	•/–	•/–	•/–	•/–	•/–		
				•/–	•/–			•/–	•/–				
	•	•			•	•			•	•			•
	4	4	4	4	4	4	4	3	3	3	3	3	3
	5	6	6	4	4	5	5	3	3	3	3	2	3
	2	1	1	1	1	1	1	1	1	1	1	1	1
	1	–	–			–	–			–	–		–
		–	–			–	–			–	–		–
	–	–	–	–	–	–	–	–	–	–	–	–	–
	–	–	–	–	–	–	–	–	–	–	–	–	–

Warendeklaration für Haushalt-Gefriergeräte.

Die nachstehende standardisierte Warendeklaration entspricht den vom FEA FACHVERBAND ELEKTROAPPARATE für Haushalt und Gewerbe Schweiz in Zusammenarbeit mit Konsumentenorganisationen herausgegebenen Richtlinien. Die Warendeklaration basiert auf den Normen der IEC INTERNATIONAL ELECTROTECHNICAL COMMISSION (Fachkommission TC 59).

Markenname		**Siemens**						
Kategorie / Geräteart		**Gefrierschränke**						
Modellbezeichnung		GI81NAC30	GI41NAC30	GI31NAC30	GI21VAD40	GI21VAD30	GI11VAD40	GI11VAD30H
Bauart		**Einbau**						
Abbildung Seite		205	205	205	206	206	207	207
Effizienz und Verbrauch								
Energieeffizienzklasse	von A+++ bis D	A++	A++	A++	A+++	A++	A+++	A++
Energieverbrauch pro Jahr [1]	kWh/annum	243	188	168	104	157	95	144
Nutzinhalt								
gesamt	L	211	127	97	95	97	70	72
Gefrierteil 4 Stern	L							
sonstige Fächer	L							
Sternekennzeichen sonstige Fächer		★ ***	★ ***	★ ***	★ ***	★ ***	★ ***	★ ***
Gefrierteil No Frost								
Leistung								
Lagerzeit bei Störungen [3]	h	22	23	25	22	22	21	21
Gefriervermögen [4]	kg/24 h	20	20	20	12	8	12	8
Klimaklasse		SN-T	SN-T	SN-T	SN-T	SN-T	SN-T	SN-T
Umgebungstemperatur (min > max.)	C°	10 > 43	10 > 43	10 > 43	10 > 43	11 > 43	12 > 43	13 > 43
Luftschallemission [5]	dB	36	36	37	37	36	37	36
Bauform								
Standgerät		–	–	–	–	–	–	–
Einbaugerät (Breitennorm)		• EURO	• EURO	• EURO	• EURO	• EURO	• EURO	• EURO
Unterbaugerät		–	–	–	–	–	–	–
Integrierbar [6]		•	•	•	•	•	•	•
Anzahl der Aussentüren/Auszüge		1/–	1/–	1/–	1/–	1/–	1/–	1/–
Türanschlag (L links / R rechts / w wechselbar		l/w	l/w	l/w	r/w	r/w	r/w	r/w
Dekorrahmen vorhanden/nachrüstbar		–	–	–	–	–	–	–
Abmessungen Gerät								
Höhe	cm	177,2	122,1	102,1	87,4	87,4	71,2	71,2
Breite	cm	55,8	55,8	55,8	55,8	55,8	55,8	55,8
Tiefe	cm	54,5	54,5	54,5	54,5	54,5	54,5	54,5
Abmessungen Nische [7]	cm							
Höhe	cm	177,5	122,5	102,5	88,0	88,0	72,0	72,0
Breite	cm	56,0	56,0	56,0	56,0	56,0	56,0	56,0
Tiefe	cm	55,0	55,0	55,0	55,0	55,0	55,0	55,0
Leergewicht [8]	kg	68	48	42	37	37	34	36
Elektrischer Anschluss								
Spannung/Frequenz	V/Hz	230/50	230/50	230/50	230/50	230/50	230/50	230/50
Anschlusswert	W	120	120	120	90	90	90	90
Absicherung	A	10	10	10	10	10	10	10
Sicherheit und Service								
Herkunftsland		DE	DE	DE	DE	DE	DE	DE
Garantie	Jahre	2	2	2	2	2	2	2
Name und Adresse des Anbieters		**BSH Hausgeräte AG, 8954 Geroldswil**						
Service durch	BSH-Kundendienst	•	•	•	•	•	•	•
Ausstattung								
Bedienung Temperatureinstellung								
Temperaturanzeige Gefrierteil								
Schnellgefrierschalter mit automatischer Rückstellung		•	•	•	•	•	•	•
Warnsignal / Störung Gefrierteil		•/•	•/•	•/•	•/•	•/•	•/•	•/•
Warnsignal: Tür offen		–/•	–/•	–/•				
Warnsignal: Temperatur								
- Anzahl Fächer total		7	5	4	3	3	3	3
- Anzahl Körbe; Behälter; Schubladen		5	4	3	3	3	3	3
Wasseranschluss		–	–	–	–	–	–	–
Aquastopp		–	–	–	–	–	–	–

Erläuterungen

– / ∘ / • nicht vorhanden / optional / vorhanden

1) Jahres-Energieverbrauch ermittelt nach DIN EN 153, Ausgabe 1990. Im praktischen Betrieb können sich Abweichungen ergeben

2) ★ –6 °C oder kälter
★★ –12 °C oder kälter
★★★ –18°C oder kälter
★ *** –18 °C oder kälter und Mindestgefriervermögen

3) Temperaturanstiegszeit auf –9 °C bei vollbeladenem Gefrierteil
Bei Teilbeladung ergeben sich kürzere Zeiten

4) Weitere Angaben zum Gefriervermögen in der Gebrauchsanweisung

5) Gemessen nach der gültigen Norm EN 60704-2-14 in dB(A) re 1pW

6) Integrierbar unter Verwendung einer Möbeltüre

7) Benötigte Nischengrösse in den Masszeichnungen ersichtlich

8) Beachten Sie die Tragfähigkeit der Wand oder des Schrankes für das Gerät UND dessen Inhalt.

Hinweis: Stand der Tabellenangaben 12/2018. Weiterentwicklungen vorbehalten.

Preisliste Zubehör und Sonderzubehör.

Typ	Bezeichnung	Preis CHF inkl. MwSt	Preis CHF exkl. MwSt.
Backen			
HZ531000	Backblech, emailliert grau	58.00	53.85
HZ531010	Backblech Antihaft	129.00	119.78
HZ532000	Universalpfanne, emailliert grau	58.00	53.85
HZ532010	Universalpfanne Antihaft	129.00	119.78
HZ533000	Profi-Pfanne	71.00	65.92
HZ538S00	3fach Teleskop-Auszug davon 1 varioClip	131.00	121.63
HZ538000	varioClip Rail	80.00	74.28
HZ538200	2fach Teleskop-Auszug	91.00	84.49
HZ541000	Backblech für Backwagen	58.00	53.85
HZ541600	Backblech emailliert, seitlich ausziehbar	58.00	53.85
HZ542000	Universalpfanne für Backwagen	58.00	53.85
HZ544000	Kombirost Backwagen	36.00	33.43
HZ915003	Glasbräter 5,4 Liter	83.00	77.07
HZ638D10	Teleskop-Vollauszug 1-fach, dampffähig	152.00	141.13
HZ638D30	Teleskop-Vollauszug 3-fach, dampffähig	336.00	311.98
HZ638170	Teleskop-Vollauszug 1-fach, pyrolysefähig	155.00	143.92
HZ638370	Teleskop-Vollauszug 3-fach, pyrolysefähig	343.00	318.48
HZ638100	Teleskop-Vollauszug 1-fach	142.00	131.85
HZ638300	Teleskop-Vollauszug 3-fach	315.00	292.48
HZ638D18	Teleskop-Vollauszug 1-fach, dampffähig für Kompaktgeräte	152.00	141.13
HZ324000	Einlegerost für Universalpfanne	34.00	31.57
HZ327000	Backstein	256.00	237.70
HZ617000	Pizzaform	51.00	47.35
HZ625071	Grillblech, emailliert	66.00	61.28
HZ631070	Backblech, emailliert	60.00	55.71
HZ632010	Universalpfanne, antihaft-beschichtet	133.00	123.49
HZ632070	Universalpfanne, emailliert	60.00	55.71
HZ6BMA00	Zwischenbodenset für Kombinationen	103.00	95.64
HZ633001	Deckel für Profi-Pfanne	111.00	103.06
HZ633070	Profi-Pfanne, emailliert	144.00	133.70
HZ636000	Glaspfanne	98.00	90.99
HZ664000	Back- und Brotrost (Dampf)	39.00	36.21
HZ86S000	Glasschale	89.00	82.64
HZ66X600	Dekorleiste schwarz	50.00	46.43
HZ638108	Teleskop-Vollauszug 1-fach, für Kompaktgeräte 45 cm	142.00	131.85
HZ36D613	Dampfbehälter ungelocht, Grösse S	66.00	61.28
HZ36D613G	Dampfbehälter gelocht, Grösse S	80.00	74.28
HZ36D663G	Dampfbehälter gelocht, Grösse XL	98.00	90.99
HZ36D643	Dampfbehälter ungelocht, Grösse L	80.00	74.28
HZ36D643G	Dampfbehälter gelocht, Grösse L	91.00	84.49
HZ36DR4	Kombirost für Dampfgeräte	80.00	74.28
Kochen			
HZ381401	Abluft Set (zu Induktionskochfeld mit int. Dunstabzug)	177.00	164.35
HZ381501	Umluft Set (zu Induktionskochfeld mit int. Dunstabzug)	481.00	446.61
HZ381700	Aktivkohlefilter (zu Induktionskochfeld mit int. Dunstabzug)	206.00	191.27
HZ390512	Teppan Yaki für varioInduktion	524.00	486.54
HZ39050	Kochsensor	227.00	210.77
HZ390522	Grillplatte für varioInduktion	260.00	241.41
HZ391000	Verbindungskabel	47.00	43.64
HZ391002	Verbindungskabel	63.00	58.50
HZ392800	Zwischenboden 80 cm für Schubladen	106.00	98.42
HZ392617	Zwischenboden 60 cm für Schubladen	71.00	65.92
Dunstabzüg			
LZ11000	Aktivfilter	59.00	54.78
LZ12250	Teleskop-Verlängerung 1000mm	480.00	445.68
LZ12265	Teleskop-Verlängerung 1000mm	480.00	445.68
LZ12285	Teleskop-Verlängerung 1100mm	896.00	831.94
LZ12310	Adapter für Schrägen links/rechts	260.00	241.41
LZ12350	Teleskop-Verlängerung 1500mm	628.00	583.10
LZ12365	Teleskop-Verlängerung 1500mm	628.00	583.10
LZ12385	Teleskop-Verlängerung 1500mm	1'093.00	1014.86
LZ12410	Adapter für Schrägen links/rechts	260.00	241.41
LZ12510	Montageturmverlängerung 500mm	228.00	211.70
LZ23000	Fettfilter	41.00	38.07
LZ24000	Aktivkohlefilter	59.00	54.78
LZ57P10	Aktivkohlefilter regenerierbar für Deckenlüfter LF26RH560	368.00	341.69
LZ57600	cleanAir-Umluftmodul	797.00	740.02
LZ53850	Starterset für Umluftbetrieb	138.00	128.13
LZ57300	cleanAir-Umluftmodul	741.00	688.02
LZ53450	Starterset für Umluftbetrieb	138.00	128.13
LZ53250	Starterset für Umluftbetrieb	106.00	98.42
LZ53750	Aktivkohlefilter	128.00	118.85
LZ57000	cleanAir-Umluftmodul	741.00	688.02
LZ00XXP00	CleanAir Aktivkohlefilter regenerierbar	470.00	436.40
LZ10AFR00	Starterset regenerierbar (kaminl.Betr.)	584.00	542.25
LZ10AFS00	Starterset regenerierbar für Umluftbetr.	584.00	542.25
LZ10AFT00	Starterset für kaminlosen Betrieb	227.00	210.77
LZ10AFU00	Starterset für Umluftbetrieb	227.00	210.77
LZ10AXC50	CleanAir Umluftmodul	427.00	396.47
LZ10AKS00	Starterset regenerierbar für Umluftbetr.	584.00	542.25
LZ10AKR00	Starterset regenerierbar (kaminl. Betrieb)	584.00	542.25
LZ10AKU00	Starterset für Umluftbetrieb	227.00	210.77
LZ10AKT00	Starterset für kaminlosen Betrieb	227.00	210.77
LZ58000	Umluftmodul (zu LF16VA)	455.00	422.47
LZ58010	Gas deflector	77.00	71.49
Flachschirmhauben, Lüfterbausteine und Unterbau-Hauben			
LZ45650	Starterset für Umluftbetrieb	85.00	78.92
LZ46830	clean-Air-Umluftmodul	584.00	542.25
LZ49200	Montage-Set 90 cm Oberschrank	173.00	160.63
LZ49520	Griffleiste weiss	99.00	91.92
LZ49550	Griffleiste Edelstahl	110.00	102.14
LZ49560	Griffleiste schwarz	99.00	91.92
LZ49750	Griffleiste Edelstahl für var. Bedienmodul 90 cm	165.00	153.20
LZ49600	Absenkrahmen 90cm	306.00	284.12
LZ46600	Absenkrahmen 60cm	263.00	244.20
LZ46520	Griffleiste weiss	84.00	77.99
LZ46550	Griffleiste Edelstahl	97.00	90.06
LZ46560	Griffleiste schwarz	84.00	77.99
LZ46750	Griffleiste Edelstahl für var. Bedienmodul 60cm	122.00	113.28
LZ45450	Starterset für Umluftbetrieb	80.00	74.28
LZ55750	Starterset für Umluftbetrieb	179.00	166.20
LZ73050	Aktivkohlefilter	64.00	59.42
LZ73040	Aktivkohlefilter	67.00	62.21
LX300000	Aktivkohlefilter	66.00	61.28
LZ65010	Montageteile für Wandbefestigung	148.00	137.42
LZ24000	Aktivkohlefilter	59.00	54.78
LZ27001	Aktivkohlefilter	59.00	54.78
LZ23040	Fettfilter	41.00	38.07
LZ16020	Metallfettfilter	55.00	51.07
Spülen			
SZ72010	Schlauchverlängerung Zu-/Ablauf	62.00	57.57
SZ73000	Spülhilfe-Set für speedMatic	62.00	57.57
SZ73001	Silberglanzkassette	55.00	51.07
SZ73005	Verblendungsleisten Edelstahl 81,5 cm für SN	66.00	61.28
SZ73010	Klappscharnier für SN/SX	249.00	231.20
SZ73015	Verblendungsleisten Edelstahl 86,5 cm für SX	66.00	61.28
SZ73035	Verblendungsleisten Edelstahl für Hocheinbau 81,5 cm für SX	142.00	131.85
SZ73045	Verblendungsleisten Edelstahl für Hocheinbau 86,5 cm für SX	142.00	131.85
SZ73055	Vorsatztür Edelstahl für vollintegrierte SN	353.00	327.76
SZ73100	Besteckkorb für SN/SX	66.00	61.28
SZ73112	Dekoumrüstsatz weiss für SN	174.00	161.56
SZ73114	Dekoumrüstsatz umbra für SN	174.00	161.56
SZ73115	Dekoumrüstsatz Edelstahl für SN	206.00	191.27
SZ73125	Edelstahl- Aussentür und Sockelblende für SN	292.00	271.12
SZ73300	Weinglaskorb	41.00	38.07
SZ73640	Spezialkorb für langstielige Gläser	84.00	77.99
SZ80010	SMS Einbausatz für SF	114.00	105.85
Kühlen			
KS39ZAL00	Verbindungssatz KS36, GS36N, inox	51.00	47.35
KF10ZAX0	Türfront mit Alu-Dekorrahmen - 72cm	72.00	66.85
KF20ZAX0	Türfront mit Alu-Dekorrahmen - 88cm	85.00	78.92
KF30ZAX0	Türfront mit Alu-Dekorrahmen - 102cm	106.00	98.42
KF40ZAX0	Türfront mit Alu-Dekorrahmen - 122cm	125.00	116.06
KS10ZHC00	WiFi-Dongle für HomeConnect	132.00	122.56
Waschen			
WX975600	Bodenbefestigung	28.00	26.00
WZ20440	Höhenanpassung Gerätefüsse +5 cm	118.00	109.56
WZ20441	Höhenanpassung Gerätefüsse +5 cm	118.00	109.56

Mehr Klarheit für weniger Energieverbrauch.

Die Energielabel.

Das Energielabel für Elektro-Backöfen.

Seit dem 1. 1. 2015 müssen alle in Verkehr gebrachten Backöfen ein neues Label tragen. Ebenso betroffen sind die Backöfen von Standherden. Zur Ermittlung der Effizienzklasse wird beim Backofen der Energieverbrauch in einem standardisierten Zyklus im konventionellen Modus und – sofern vorhanden – im Umluftmodus gemessen. Dabei wird eine standardisierte, mit Wasser getränkte Prüfbeladung so lange erhitzt, bis diese im Kern eine bestimmte Temperatur erreicht hat. Aus dem dafür benötigten Energieverbrauch wird unter Einbeziehung des Garraumvolumens die Effizienzklasse abgeleitet. Die neue Einstufungsmethode kann zu einer Änderung der Energie-Effizienz-Klasse gegenüber dem derzeitigen Energielabel führen. Nicht im Anwendungsbereich sind u. a. Backöfen mit Mikrowellenfunktion, Dampfgarer (ohne Backofenheizarten) sowie bestimmte kleine und tragbare Backöfen.

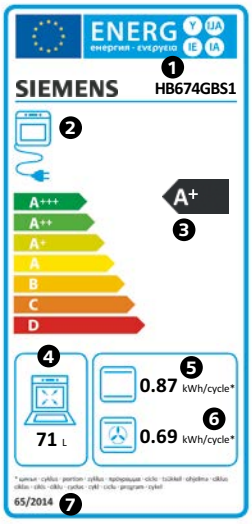

1. Name oder Marke des Herstellers, Typenbezeichnung
2. Energiequelle
3. Energie-Effizienz-Klasse
4. Volumen des Garraums in Litern
5. Energieverbrauch (Leistungsaufnahme) für konventionelle Beheizung (kWh/Zyklus) bei Standardbeladung, ermittelt nach Prüfverfahren
6. Energieverbrauch (Leistungsaufnahme) für Beheizungsart Umluft (kWh/Zyklus) bei Standardbeladung, ermittelt nach Prüfverfahren
7. Bezeichnung der Regulierung

Das Energielabel für Dunstabzugshauben.

Die Skala für die Energieeffizienz reicht von G bis A+++, wobei die «Plusklassen» stufenweise in Kraft treten.

- 1. 1. 2015: A bis G
- 1. 1. 2016: A+ bis F
- 1. 1. 2018: A++ bis E
- 1. 1. 2020: A+++ bis D

Die Energie-Effizienz-Klasse basiert auf einem Index. Dieser ist das Verhältnis zwischen dem jährlichen Energieverbrauch des Geräts und einem Standardenergieverbrauch (Referenzwert). Dabei werden eine tägliche durchschnittliche Betriebszeit von 60 Minuten sowie eine tägliche Beleuchtungszeit von 120 Minuten unterstellt.
Entscheidend für das Label sind:

- die Energieeffizienz
- die Gebläseeffizienz (ein Mass für den Einsatz von elektrischer Energie zum Transport der Abluft)
- der Fettabscheidegrad (der Prozentsatz an Fett, der in den Fettfiltern einer Dunstabzugshaube aufgenommen wird)
- die Geräuschentwicklung
- die Beleuchtungseffizienz

Auch bei den Dunstabzugshauben tritt zeitgleich mit der Einführung der Labelpflicht eine Ecodesign-Massnahme in Kraft. Diese stellt u. a. Mindestanforderungen an die Energieeffizienz, die Gebläseeffizienz, die minimale Beleuchtungsstärke, den Standby-Energieverbrauch und den Fettabscheidegrad.

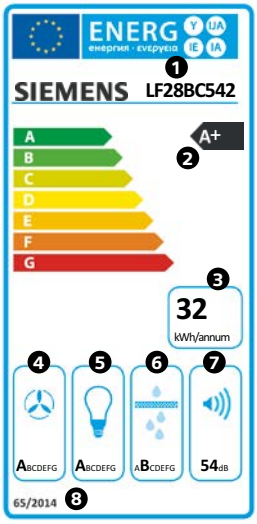

1. Name oder Marke des Herstellers, Typenbezeichnung
2. Energie-Effizienz-Klasse
3. Jährlicher Energieverbrauch (kWh/Jahr)
4. Klasse für die fluiddynamische Effizienz (Gebläseeffizienz)
5. Klasse für die Beleuchtungseffizienz
6. Klasse für den Fettabscheidegrad
7. Geräuschentwicklung: Schallleistungspegel in dB(A), gemessen bei höchster Einstellung für den normalen Gebrauch (ohne Boosterstufe)
8. Bezeichnung der Regulierung

Das Energielabel für Kühl- und Gefriergeräte.

Seit 2013 müssen alle Kühl- und Gefriergeräte in der Schweiz die Anforderungen der Energie-Effizienz-Klasse A++ erfüllen. Die europäischen Vorschriften zu den Hausgeräten sind teilweise noch nicht in Kraft oder weniger streng als die Schweizer Anforderungen. Gemäss dieser Verordnung dürfen Hersteller nur noch Kühl- und Gefriergeräte der Energie-Effizienz-Klasse A++ oder höher verkaufen.
Weitere Informationen finden Sie unter www.bfe.admin.ch/energie.

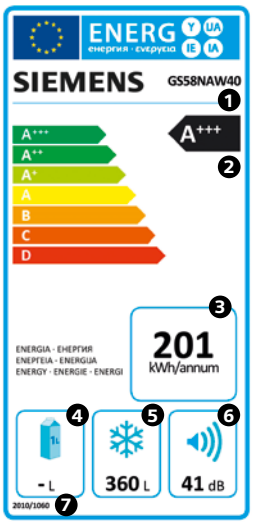

1. Name oder Marke des Herstellers, Typenbezeichnung
2. Energie-Effizienz-Klasse
3. Energieverbrauch in kWh/Jahr (auf Grundlage der Ergebnisse der Normprüfung). Der tatsächliche Energieverbrauch hängt von der Nutzung des Geräts ab.
4. Gesamtnutzinhalt aller Kühlfächer (Fächer ohne Sternekennzeichnung)
5. Gesamtnutzinhalt aller Tiefkühlfächer (Fächer mit Sternekennzeichnung)
6. Geräuschemission in dB(A) re 1 pW (Schallleistung)
7. Bezeichnung der Regulierung

Das Energielabel für Waschmaschinen.

Das Energielabel für Waschmaschinen hat drei zusätzliche Effizienzklassen oberhalb von A: A+, A++ und A+++ mit bis zu 24% weniger Stromverbrauch für A++ und mit bis zu 32% weniger Energieverbrauch für A+++ -Geräte, jeweils gegenüber der Klasse A. Nicht mehr vermerkt ist die Waschwirkungsklasse. Diese wurde auf eine Mindestwaschwirkung nach ehemaliger Waschwirkungsklasse A vorgeschrieben. Für die jährlichen Energie- und Wasserverbrauchswerte wurden verschiedene Betriebszustände zugrunde gelegt: Energieverbrauch im 60°-Waschprogramm sowohl bei voller Beladung als auch bei Teilbeladung und im 40°-Waschprogramm bei Teilbeladung. Zusätzlich wird auch der Energieverbrauch im «ausgeschalteten» (off-mode) und «nicht ausgeschalteten» (left-on mode) Betriebszustand mit berücksichtigt.

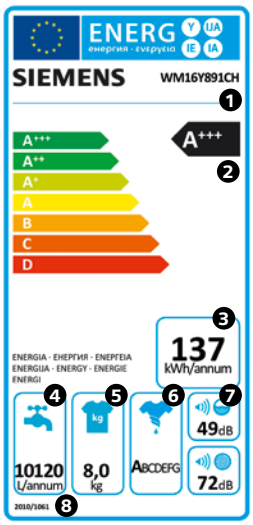

1. Name oder Marke des Herstellers, Typenbezeichnung
2. Energie-Effizienz-Klasse
3. Jahresenergieverbrauch in kWh, basierend auf 220 Standard-Waschvorgängen. Der tatsächliche Energieverbrauch hängt von der Nutzung des Geräts ab.
4. Wasserverbrauch (Liter/Jahr), basierend auf 220 Standard-Waschvorgängen. Der tatsächliche Wasserverbrauch hängt von der Nutzung des Geräts ab.
5. Maximale Füllmenge im Standard-Waschprogramm 60°C oder 40°C Baumwolle (je nachdem, welcher Wert niedriger ist)
6. Klassifizierung der Schleuderleistung
7. Geräuschemission in dB(A) re 1 pW (Schallleistung) während der Wasch- bzw. Schleuderphase im Standard-Waschprogramm 60°C Baumwolle bei voller Beladung
8. Bezeichnung der Regulierung

Das Energielabel für Geschirrspülmaschinen.

Für Geschirrspülmaschinen wurden ebenfalls drei zusätzliche Effizienzklassen A+, A++ und A+++ eingeführt, wobei die beste Energie-Effizienz-Klasse A+++ sogar um bis zu 30% sparsamer ist als die Klasse A. Geräte der Klasse A++ verbrauchen bis zu 21% weniger Strom gegenüber der Effizienzklasse A. Die Angabe der Reinigungswirkungsklasse wurde auf Mindestreinigungswirkungsklasse nach ehemaliger Klasse A vorgeschrieben und ist nun nicht mehr aufgeführt. Für die jährlichen Energieverbrauchswerte wurde bei Geschirrspülmaschinen neben dem Verbrauch im Standard-Spülprogramm auch der Energieverbrauch im «ausgeschalteten» (off-mode) und «nicht ausgeschalteten» (left-on mode) Betriebszustand mit berücksichtigt.

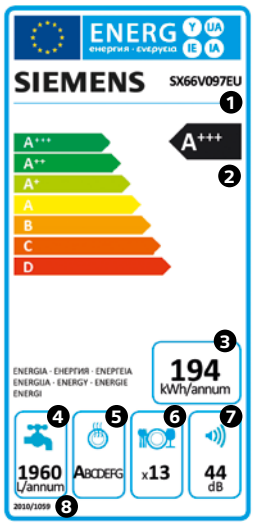

1. Name oder Marke des Herstellers, Typenbezeichnung
2. Energie-Effizienz-Klasse
3. Jahresenergieverbrauch in kWh, basierend auf 280 Standard-Spülgängen. Der tatsächliche Energieverbrauch hängt von der Nutzung des Geräts ab.
4. Jährlicher Wasserverbrauch in Litern, basierend auf 280 Standard-Spülgängen. Der tatsächliche Wasserverbrauch hängt von der Nutzung des Geräts ab.
5. Klassifizierung der Trocknungswirkung
6. Anzahl der Massgedecke bei Standard-Beladung
7. Geräuschemission in dB(A) re 1 pW (Schallleistung)
8. Bezeichnung der Regulierung

My Siemens.

Entdecken Sie Ihre Welt der Möglichkeiten.





My Siemens bietet Ihnen verschiedene Vorteile. Wir arbeiten stets daran, unsere Services und die Vorteile für Sie zu verbessern und auszuweiten.

Ihre Vorteile – My Siemens:

- Rabatte in unserem Online-Shop
- Zugriff auf Bedienungsanleitungen Ihrer registrierten Geräte
- Attraktive Garantieoptionen

Sparen Sie 10% beim Kauf von Zubehör.

Erstellen Sie ein My Siemens Konto und freuen Sie sich über einen Rabatt von 10 % auf alle Ersatzteile und Zubehör im Siemens Hausgeräte Online-Shop.

Einfacher Service.

Fragen zu Ihren Geräten? Wir sind gerne für Sie da. Mit Ihrem My Siemens Konto behalten Sie stets den Überblick über den Status Ihrer Garantien und können den Kundendienst direkt kontaktieren, um dafür zu sorgen, dass bei Ihnen zu Hause alles weiterhin ohne Probleme funktioniert.

Tradeplace. Die Online-Plattform für Ihren Geschäftserfolg.

Alle Funktionen für den Fachhandel – an einem Ort.



Tradeplace unterstützt Sie bei Ihren Marketing-Aktionen. Ab sofort stehen ausgewählte Siemens Marketingmaterialien zum Download für Sie als Fachhändler zur Verfügung.

Hier finden Sie:
- Aktuelle Informationen zu Siemens Marketing-Aktivitäten
- Übersicht der Stiftung Warentest Produkte und Logos
- Filme und Feature Videos
- Digitale Banner für Ihren Web-Auftritt

Mehr Wert: Nutzen Sie die vielen Vorteile von Tradeplace für Ihr Verkaufsgeschäft.
- Eine Online-Bestellplattform für alle wichtigen Hausgeräte-Hersteller
- Online-Bestellung rund um die Uhr mit Abfrage der Lieferbereitschaft
- Tradeplace ist 100%ig kostenfrei.[1]

Mehr Service: Nutzen Sie die vielen Vorteile des Tradeplace Kundendienst-Marktplatzes für Ihr Service-Geschäft.
- Komfortable Such- und Zoomfunktionen für Ersatzteile und Zubehör
- Umfassende aktuelle technische Dokumentationen für kompetenten Service
- Kostengünstige Online-Ersatzteilbestellung mit Prüfung der Verfügbarkeit

[1] Alle Services mit Ausnahme des Kundendienst-Marktplatzes sind kostenlos. Klicken Sie auf «Registrierung», um weitere Informationen abzurufen.

Ausgezeichneter Service inklusive.

Das vielfältige Siemens Service-Angebot: Entdecken Sie individuelle Möglichkeiten für eine optimale Geräteleistung.



Info-Line

Mehr Beratungsqualität vor und nach dem Kauf.
Die Mitarbeiter der Siemens Info-Line beantworten gerne und fachkundig alle Ihre Fragen zu den modernen Hausgeräten von Siemens. Ob vor oder nach dem Kauf – hier erhalten Sie alle Informationen zu unseren Geräten, deren Funktionen, Leistungen und Handhabung.

Schneller vor Ort: die Siemens Service-Spezialisten.
Mit rund 100 eigenen, bestens ausgebildeten Technikern ist der Siemens Werkskundendienst flächendeckend im Reparaturfall schnellstmöglich vor Ort.

Rund um die Uhr für Sie da: der Siemens Reparaturservice.
Damit Sie niemals auf die ausgezeichneten Leistungen von Siemens verzichten müssen, sind unsere Mitarbeiter telefonisch, 365 Tage rund um die Uhr für Sie da, um Ihren individuellen Wunschtermin zu vereinbaren.

Der Siemens Hausgeräte Service interessiert sich sehr dafür, wie zufrieden Sie sind.
84,1% der Kunden würden den Siemens Hausgeräte Service weiterempfehlen!
(Befragung 2018, RIM Marktforschung)



Das Service-Plus: 3 Jahre Garantieverlängerung.
Siemens Hausgeräte gehören zu den besten und innovativsten ihrer Klasse. Passend dazu entscheiden Sie sich mit einer Garantieverlängerung über die Standardgarantie hinaus für ein Plus an Service auf höchstem Siemens Niveau. Verlängern Sie Ihre Zufriedenheit um weitere drei Jahre – für die beste Performance auch in Zukunft.

Optimal abgestimmt: Original-Zubehör.
Wer ein Siemens Hausgerät kauft, entscheidet sich bewusst für Markenqualität und möchte auch beim Zubehör keine Kompromisse machen. Im Siemens Online-Shop finden Sie Original-Zubehör für alle Siemens Hausgeräte-Kategorien, die an den Geräten von Siemens getestet und perfekt auf deren Anforderungen abgestimmt wurden.

Sofort verfügbar: Original-Ersatzteile von Siemens.
Die meisten Original-Ersatzteile von Siemens sind für jedes Hausgerät für mindestens zehn Jahre auf Lager und jederzeit online oder telefonisch bestellbar.

Kontakt

Telefon	0848 888 500
Reparaturservice	ch-service@bshg.com
Ersatzteil / Zubehör	ch-spareparts@bshg.com
Online-Shop	siemens-home.bsh-group.ch



Willkommen in der Erlebniswelt von Siemens.

In den Kochstudios von Siemens können Sie und Ihre Gäste lernen, wie die Profis zu kochen. Lassen Sie sich zeigen, wie man mit wenigen Zutaten und der hochwertigen Küchenausstattung von Siemens ein Gericht der Spitzenklasse zaubert.

Steamer-Demo.
Sie sind in der Planung Ihrer neuen Küche und können sich noch nicht entscheiden, ob Sie einen Steamer möchten? Dann ist die Steamer-Demo die optimale Entscheidungshilfe. Sehen Sie sich unsere Geräte an und erleben Sie in unserem Kochstudio, wie vielseitig sie eingesetzt werden können. Steamer und Combi-Steamer sind die Stars in der anspruchsvollen Küche. Wir zeigen Ihnen, was diese Geräte alles können. Sie werden begeistert sein. Und da die Liebe ja bekanntlich durch den Magen geht, servieren wir Ihnen anschliessend ein 3-Gang-Menü. Mit Sicherheit ist spätestens dann auch Ihr Gaumen vom Können unserer Geräte begeistert.

Diese Steamer-Demo offerieren wir Ihnen kostenlos.

Kochkurs.
Steamen bietet viele Vorteile: Einerseits schmecken im heissen Dampf gegarte Speisen besonders zart und saftig. Andererseits werden Gemüse, Fleisch und Fisch schonend gegart. So bleiben Vitamine und Mineralstoffe erhalten. Um Steamer und Combi-Steamer optimal nutzen zu können, muss man die Geräte gut kennen. Im Siemens-Kochkurs müssen Sie selber Hand anlegen und lernen, mit den Geräten umzugehen wie ein Profi: damit auch Sie zukünftig Ihre Lieblingsrezepte auswendig zubereiten können. Nach getaner Arbeit geniessen Sie das gemeinsam zubereitete 5-Gang-Menü.

Der Unkostenbeitrag für den Kochkurs beträgt CHF 100.–.

Detaillierte Informationen über unsere Kochkurse sowie die Übersicht aller verfügbaren Daten und Standorte finden Sie unter siemens-home.bsh-group.ch.

Melden Sie sich noch heute auf unserer Webseite siemens-home.bsh-group.ch oder unter ch-fachberatung@bshg.com an.



Ausstellungen.

In unseren Ausstellungen können Sie sich über die neusten Siemens Hausgeräte unverbindlich während der angegebenen Öffnungszeiten informieren. Für eine fundierte Beratung bitten wir Sie um eine telefonische Voranmeldung.

Geroldswil
BSH Hausgeräte AG
Fahrweidstrasse 80, 8954 Geroldswil

Öffnungszeiten
Mo. – Fr. 08.00–12.00 h
13.00–17.00 h
Sa. 08.30–13.00 h

Tel. 0848 888 500

ch-info.hausgeraete@bshg.com

Crissier
BSH Electroménager SA
Chemin de Mongevon 4, 1023 Crissier

Öffnungszeiten
Mo./Di./Mi./Fr. 08.00–17.30 h
Do. 08.00–19.30 h
Sa. 09.00–14.00 h

Tel. 0848 888 500

ch-info.menagers@bshg.com

Bern
BSH Hausgeräte AG
Steigerhubelstrasse 3, 3008 Bern

Öffnungszeiten
Di. – Fr. 13.30–17.30 h
Sa. 09.00–13.00 h

Tel. 0848 888 500

ch-info.hausgeraete@bshg.com

Bioggio
BSH Elettrodomestici SA
Via Campagna 30, 6934 Bioggio

Öffnungszeiten
Mo. – Fr. 08.00–12.00 h
13.30–17.00 h

Tel. 0848 888 500

ch-info.elettrodom@bshg.com

Die aufgeführten Preise sind in Schweizer Franken inkl. MwSt. / exkl. MwSt.
Alle Preise sind exkl. der obligatorischen vorgezogenen Recyclinggebühr (vRG).
Die angegebenen Preise sind unverbindliche Preisempfehlungen; unsere Händler sind in der Gestaltung frei. Modell-, Preisänderungen sowie Farbschwankungen vorbehalten (Stand Dezember 2018).
© Copyright BSH Hausgeräte AG, 8954 Geroldswil
Die BSH Gruppe ist eine Markenlizenznehmerin der Siemens AG.

Nur für unseren Küchen- und Elektrofachhandel.
Siemens-Händlerportal: www.tradeplace.com

FSC www.fsc.org
MIX
Papier aus verantwortungsvollen Quellen
FSC® C022647

Tel. 0848 888 500

siemens-home.bsh-group.ch

Aus chlorfrei gebleichtem Papier hergestellt.
Q8A0010845 12/2018

Energie/Wasser

- Wasserverbrauch
- Energie-Effizienz-Klasse A++
- Energie-Effizienz-Klasse –10%
- Energie-Effizienz-Klasse A+++
- Energie-Effizienz-Klasse A+

Backöfen, Herde und Steamer

- 4D-Heissluft
- Heissluft eco
- Pizzastufe
- vario-Gross-flächengrill
- 3-fach-Vollauszug
- Intensivhitze
- softMove
- vario-Klein-flächengrill
- activeClean
- Kindersicherung
- Steamer
- Home Connect
- Backsensor
- Halogen
- TFT-Display
- Bratenthermo-meter Plus
- LED
- TFT-Touchdisplay
- coolStart
- Mehrebenen-LED
- TFT-Touchdisplay Plus
- Dampfstoss-Funktion
- Mikrowelle mit varioSpeed
- Umluft-Infra-Grill
- ecoClean Plus
- Ober-/Unterhitze
- Unterhitze

Glaskeramik-Kochstellen, Induktion und Dunstabzugshauben

- dual lightSlider
- LED-Beleuchtung
- Randabsaugung
- varioInduktion
- Energiever-brauchsanzeige
- Luftgütesensor
- reStart
- varioInduktion Plus
- iQdrive-Motor
- powerMove Plus
- touchControl
- varioMotion
- Kochsensor Plus
- quickStart
- touchSlider

Kühl- und Gefriergeräte

- antiFingerPrint
- hyperFresh premium
- noFrost
- Home Connect
- bigBox
- hyperFresh plus
- safetyGlass
- bottleRack
- hyperFresh
- softClose
- Nischenmasse
- LED-Licht
- superGefrieren

Geschirrspüler

- aquaStop®
- infoLight
- Reiniger-Automatik
- varioSchublade Plus
- auto 45°–65°
- intensivZone
- TFT-Display
- varioSchublade Pro
- dosierAssistent
- iQdrive-Motor
- timeLight
- varioSpeed Plus
- duoPower
- Massgedecke
- varioFlex-Körbe
- Zeolith®-Trocknen
- emotionLight
- Leise
- varioFlex Plus
- suisse series
- Glanztrocknen
- openAssist
- varioFlex Pro
- swissExpress
- hygienePlus
- rackMatic
- varioScharnier
- Home Connect