SIEMENS

Oplev studioLine. Siemens mest innovative køkkenløsninger.

studioLine

Vejledende priser inkl. 25% moms og miljøgebyr.
Gældende fra 1. april til 30. september 2018.
siemens-home.bsh-group.com/dk

Fremtiden flytter ind.

Siemens Hvidevarer

Lav køkkenet om til en stjernerestaurant med studioLine fra Siemens.

Filosofien bag Siemens studioLine serie er meget enkel: **Kun det bedste af alt**. Vi har udviklet en serie af premiumprodukter til dig, der vil have perfekt balance mellem innovation og stilrent, tidløst design.

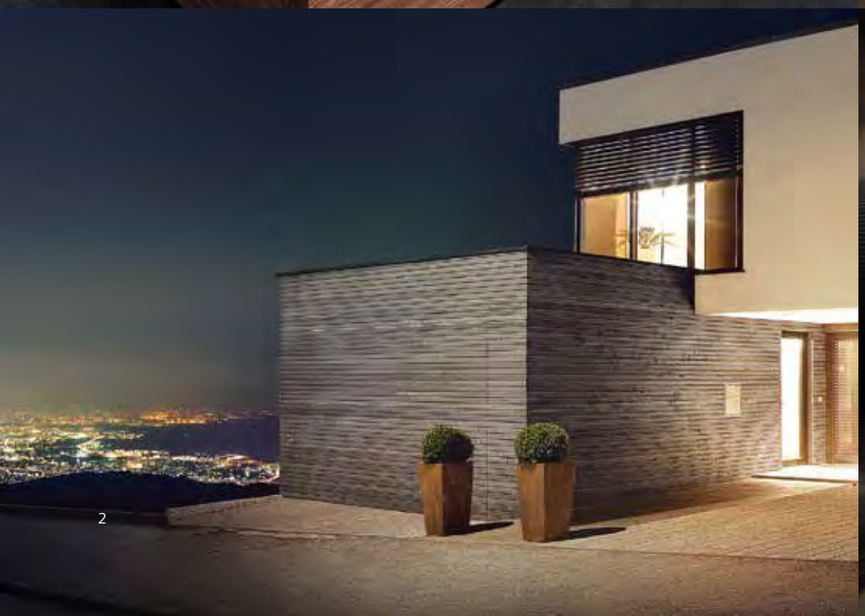

Innovation
Med produkter fra studioLine serien tilbereder du dejlige retter lettere og hurtigere end nogensinde før. Nye smarte funktioner giver dig mulighed for at skabe perfekte resultater.

Kompetence
studioLine serien sælges kun i certificerede køkkenbutikker. Butikken gennemgår løbende en grundig produktuddannelse, og har lang erfaring med køkkenplanlægning.

Som studioLine kunde får du blandt andet et direkte nummer til vores professionelle produktrådgivere, tips og inspiration til dine produkter og eksklusive tilbud.

Service
God service gør livet nemmere. Tryg assistance og kompetence, til køkkenet står færdigt efter dine ønsker.

Prøv studioLine i 150 dage.

150 dage
studioLine

Vi vil leve op til dine forventninger. Derfor tilbyder vi dig et unikt kundetilfredshedstilbud, som giver dig tid til at sætte dine nye studioLine produkter på prøve. Du får hele 150 dages returret. Du skal blot registrere dig selv og dine studioLine produkter på My Siemens. Læs mere om tilbuddet og vilkår på side 42.

My Siemens – mere af det hele.

My Siemens

Ud over den unikke Kundetilfredshedsaftale der giver dig tid til at prøve dine nye studioLine produkter i 150 dage, vil vi også give dig mere af alt. Mere service. Mere inspiration. Mere tryghed. Registrer dig på siemens-home.bsh-group.com/dk/mysiemenshome og få del i de eksklusive fordele.

Læs mere om studioLine på vores hjemmeside.

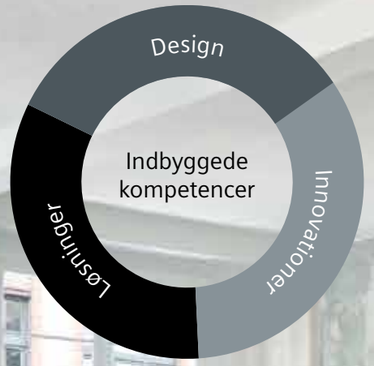

Gør hver dag til noget særligt.

Oplev Siemens indbygningsserie med innovative funktioner og nye spændende muligheder.

Produkterne skiller sig ud på tre forskellige måder: exceptionel teknologi, stilrent design og banebrydende, indbyggede løsninger.

Siemens sammensatte en gruppe kreative og visionære mennesker fra helt forskellige erhverv. Deres opgave var at samarbejde og inspirere hinanden til at sprænge grænserne og gå et skridt videre. Efter at have sammensat alle ideer, tog et køkken form, som er lige så usædvanligt, som det er ekstraordinært.

Få alt at vide om de fem hovedpersoner, deres enestående visioner og projekt: siemens-home.bsh-group.com/dk

Innovationer efter din smag.

Madlavning er ikke kun et job, men en passion for Jos Timmer. Han fokuserer på de funktionelle aspekter af plads og produkter, alt det der er vigtigt for ham, når han skal lave mad. Han er konstant på udkig efter de seneste teknologier og nyder Siemens forskellige innovationer til fulde.

JOS TIMMER
Kok fra Holland

Design går aldrig af mode.

Dobbelt passion for design med indretningsarkitekterne og søstrene Katriina og Anna-Riikka Nuutinen. De sætter fokus på vigtigheden af synlige elementer, alle de små detaljer, der gør køkkenets udseende fuldendt. For dem er udseende og følelser meget vigtige aspekter – ikke kun i køkkenet, men i alle livets aspekter.

KATRIINA OG ANNA-RIIKKA NUUTINEN
Indretningsarkitekter fra Finland

Køkkentilpassede løsninger.

Andrea Balonier ved alt om at skabe køkkener. Hun har lang erfaring som køkkendesigner, og hendes udfordring var ikke kun at koge alle ideerne sammen, men også at sætte fokus på de skjulte helte i et køkken, der fungerer perfekt: Indbygningsløsningerne der giver fleksibilitet til at placere produkterne efter personlig smag og ønske.

ANDREA BALONIER
Køkkendesigner fra Tyskland

Køkkenet: Et øjebliksbillede af en personlighed.

Fabrice Fouillet er arkitekturfotograf fra Paris, der ser verden med andre øjne – gennem en kameralinse. Han fanger former, farver og øjeblikke, der varer evigt. For ham er det samlede billede vigtigst. I sit arbejde og sit køkken.

FABRICE FOUILLET
Arkitekturfotograf fra Frankrig

Check ind hjemme når du er ude.

Med nye innovationer opstår der nye muligheder. Betjen dine nye Siemens hvidevarer med appen Home Connect, uanset hvor du er, og hvad du laver. Kombinationen af Wi-Fi-tilsluttede hvidevarer, smart software og den intuitive Home Connect-app giver masser af praktiske muligheder, som gør livet meget lettere, så får du mere tid til at gøre det, du har mest lyst til.

Se ind i køleskabet fra supermarkedet.
Er du løbet tør for mælk derhjemme? Ved hjælp af kameraer i køleskabet KG36NHI32 kan du kontrollere køleskabets indhold på mobiltelefonen, når du er på arbejde eller er ude at handle. Du har også mulighed for at ændre indstillingerne for køleskabet samt tænde eller slukke det. Perfekt, hvis du er i sommerhus eller ude at rejse.

Luk fremtiden ind i dit hjem.

Nu kan Home Connect-teknologien forbinde dine hvidevarer med tjenester fra forskellige partnere – og du får ét Wi-Fi tilsluttet hjem. Hvorfor ikke spørge Alexa, hvornår din Home Connect ovn har middagen klar? Eller når du har haft en dårlig nattesøvn, så sender dit pulsur informationer til kaffemaskinen, at den skal lave en dobbelt espresso.

Det Wi-Fi tilsluttede hjem skaber helt nye muligheder og beriger din dagligdag. Åbn op for en innovativ livsstil og lad fremtiden komme ind i dit hjem.

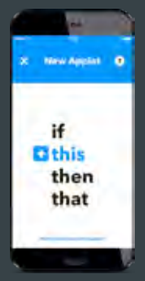

IFTTT
Alle dine Siemens hvidevarer med Home Connect giver dig mulighed for at oprette forbindelse til forskellige scenarier ved hjælp af appen IFTTT. Brug eksisterende scenarier i appen IFTTT eller opret dit eget, for eksempel: "Forvarm ovnen når jeg går fra jobbet" eller "Start opvaskemaskinen hver aften, når jeg går i seng".

Hvordan har du sovet i nat? Er det nødvendigt med en dobbelt espresso, for at du kan komme igennem dagen?
Pulsuret kan fortælle din Siemens kaffemaskine med Home Connect, hvor godt du har sovet. Kaffemaskinen doser kaffens styrke alt efter, hvordan du har sovet. En almindelig espresso eller en dobbelt?

Amazon Alexa
"Alexa, spørg Home Connect ovnen, hvornår middagen er klar ". Gør dig klar til en ny livsstil. Nu kan du ikke kun betjene dine Siemens Wi-Fi-hvidevarer via din mobil eller tablet. Du kan også kontrollere dem med stemmekommandoer til Amazon Alexa.

Med få ord kan du tjekke status på vaskemaskinen, forvarme ovnen eller få din yndlingskaffe. Du har kun brug for at sige "Alexa".

"Alexa, fortæl Home Connect ovnen at den skal indstilles på 120 grader. "

Home Connect i samarbejde med Amazon Alexa og IFTTT. Amazon Alexa er i øjeblikket tilgængelig på engelsk, og kan købes i udvalgte butikker eller online. IFTTT-appen er på engelsk, og du downloader den gratis via Google Play Store eller App Store.

Pakkeforslag – Siemens studioLine.

God

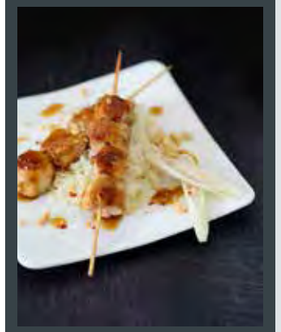

Hurtig og enkel kogesektion med assisterende ovn og en stille opvaskemaskine med indvendig belysning.

ED677FSB1E 60 cm **8 899 kr**

- comfortDesign, betjening med touchSlider
- 4 induktionszoner, heraf 1 combiZone
- 2-trin powerMove
- Timer med stopfunktion på hver kogezone, minutur
- reStart/quickStart

HB478GCB0S **9 999 kr**
Sort/blackSteel
HB478GCW0S **9 999 kr**
Hvid/blackSteel

- Digitalt display og belyste cylinderknapper
- 71 l, softClose – dæmper lukningen af ovnlågen
- activeClean – automatisk pyrolyse-program til rengøring af ovn
- 9 ovnfunktioner, 3D-varmluft, temp.interval 30–275°C
- coolStart – tilbered frosne færdig-retter hurtigt, uden forvarmning
- Stegetermometer

SN836X00ME **9 499 kr**
SX836X00ME Høj model **9 499 kr**

- Lydniveau: 44 dB
- 14 kuverter, energiklasse: A++
- varioFlex kurvesystem med topkurv og bestikkurv
- varioSpeed Plus – forkorter opvasketiden med 66 %
- machineCare – et specialprogram som holder din maskine i form
- extraDry – til en ekstra tør opvask
- emotionLight – indvendig belysning
- infoLight – lys på gulvet indikerer at opvasken er i gang

Bedre

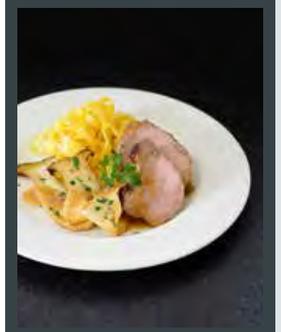

Fleksibel placering af gryder og pander på flexInduction kogesektion, slip for at gøre ovnen ren – den har selvrens. Opvaskemaskinen tørrer ekstra godt ved hjælp af Zeolith®-tørring, og projekterer resttiden på gulvet.

EX677LYV1E 60 cm **14 499 kr**
comfortDesign
EX607LYV1E 60 cm **14 499 kr**
planoDesign

- Betjening med Dual lightSlider
- 4 induktionszoner, heraf 2 flexInductionzoner der kan udvides – flexInduction Plus
- flexMotion – gør det muligt at flytte kogegrejet frit rundt
- fryingSensor Plus – stegesensor med 5 temperaturindstillinger
- powerMove Plus – automatisk varmeregulering i tre trin
- Home Connect – trådløs betjening via app
- cookConnect – gør det muligt at betjene emfanget direkte fra kogesektionen
- Timer med stopfunktion på hver kogezone, minutur
- reStart/quickStart

HB876GDB6S **14 499 kr**
Sort/blackSteel
HB876GDW6S **14 499 kr**
Hvid/blackSteel

- TFT touchdisplay Medium med klartekst
- 71 l, softMove – blid åbning/lukning af lågen
- activeClean – automatisk pyrolyse program til rengøring af ovn
- 13 ovnfunktioner, temp.interval 30–300°C
- roastingSensor Plus – stege-termometer med 3 målepunkter
- cookControl Plus – automatik-programmer med vejledning til et perfekt resultat
- Home Connect – trådløs betjening via app

SN858X03TE **11 299 kr**
SX858X03TE Høj model **11 299 kr**

- Lydniveau: 44 dB (silenceProgram 42 dB)
- 14 kuverter, energiklasse: A+++
- Zeolith®-tørring – en mere tør opvask
- varioFlex Pro kurvesystem med topkurv og bestikkurv
- varioSpeed Plus – forkorter opvasketiden med 66 %
- machineCare – et specialprogram som holder din maskine i form
- emotionLight – indvendig belysning
- Lyn 60° – hurtigprogram med perfekt tørring
- timeLight – viser tiden på gulvet

Bedst

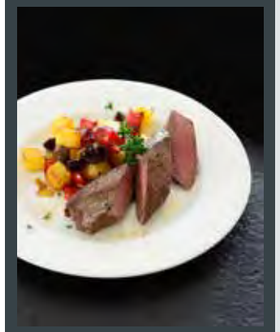

Slip for brændt mad – fryingSensor Plus holder dig på banen. Ovnen er selvrensende og kan lave mad på den halve tid. Opvaskemaskinen åbnes med et tryk med hånden – alt for at moderne design kan tage plads i dit køkken.

EX877LYV1E 80 cm **18 599 kr**
comfortDesign
EX807LYV1E 80 cm **18 599 kr**
planoDesign

- Betjening med Dual lightSlider
- 4 induktionszoner, heraf 2 flexInductionzoner der kan udvides – flexInduction Plus
- flexMotion – gør de muligt frit at flytte kogegrejet
- fryingSensor Plus – stegesensor med 5 temperaturindstillinger
- powerMove Plus – automatisk varmeregulering i tre trin
- Home Connect – trådløs betjening via app
- cookConnect – gør det muligt at betjene emfanget direkte fra kogesektionen

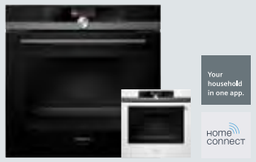

HM876GDB6S **18 199 kr**
Sort/blackSteel
HM876GDW6S **18 199 kr**
Hvid/blackSteel

- TFT touchdisplay Medium med klartekst
- 67 l, softMove – blid åbning/lukning af lågen
- activeClean – automatisk pyrolyse-program til rengøring af ovn
- varioSpeed – kombiner mikro og ovnfunktion, tilberedningstiden reduceres med op til 50 %
- 13 ovnfunktioner, temp.interval 30–300°C
- roastingSensor Plus – stege-termometer med 3 målepunkter
- cookControl Plus – automatik-programmer med vejledning til et perfekt resultat
- Home Connect – trådløs betjening via app

SN858D03TE **12 799 kr**
SX858D03TE **12 799 kr**
Høj model

- Lydniveau: 44 dB (silenceProgram 42 dB)
- 14 kuverter, energiklasse: A+++
- Zeolith®-tørring – en mere tør opvask
- varioFlex Pro kurvesystem med topkurv og bestikkurv
- varioSpeed Plus – forkorter opvasketiden med 66 %
- emotionLight – indvendig belysning
- Lyn 60° – hurtigprogram med perfekt tørring
- machineCare – et specialprogram som holder din maskine i form
- timeLight – viser tiden på gulvet
- openAssist – til grebsløse fronter

Professionel

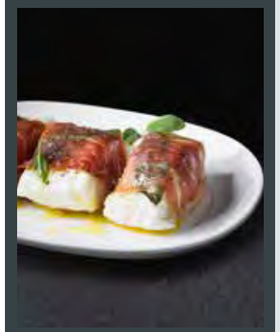

Fleksibel placering af gryder og pander på ekstra bred flexInduction kogesektion, ovn med alle kombinations muligheder så som pulseSteam og indbygget mikroovn. Ekstra stille opvaskemaskine med motordreven åbning af lågen samt Home Connect – kan betjenes via en app.

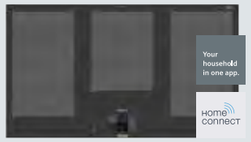

EX977KXX1E 90 cm **22 599 kr**
comfortDesign
EX907KXX1E 90 cm **22 599 kr**
planoDesign

- Betjening med fullTouch TFT display
- 5 induktionszoner med gryderegistrering, heraf 3 flexInductionzoner der kan udvides
- fryingSensor Plus – stegesensor med 5 temperaturindstillinger
- powerMove Plus – automatisk varmeregulering i tre trin
- cookingSensor Plus – så undgår du at gryden koger over eller saucen brænder på
- Home Connect – trådløs betjening via app
- cookConnect – gør det muligt at betjene emhætten direkte fra kogesektionen
- Timer med stopfunktion på hver kogezone, minutur
- reStart/quickStart

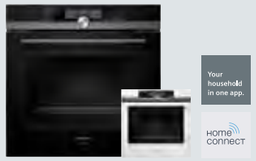

HN878G4B6S **26 899 kr**
Sort/blackSteel
HN878G4W6S **26 899 kr**
Hvid/blackSteel

- TFT touchdisplay Plus med klartekst
- 67 l, softMove – blid åbning/lukning af lågen
- activeClean – automatisk pyrolyse-program til rengøring af ovn
- varioSpeed – kombiner mikro og ovnfunktion, tilberedningstiden reduceres med op til 50 %
- pulseSteam – med dampskud bliver maden sprød udvendig og saftig indvendig
- 15 ovnfunktioner, temp.interval 30–300°C
- roastingSensor Plus – stege-termometer med 3 målepunkter
- bakingSensor – ovnen beregner selv, hvornår brødet er færdigbagt
- cookControl Plus – automatikpro grammer me vejledning til et perfekt resultat
- Teleskopudtræk, et niveau – let at tage pladen ud, eller sætte den i
- Home Connect – trådløs betjening via app

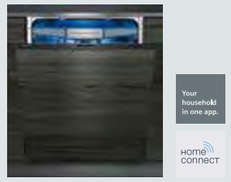

SN858D16TE **14 199 kr**
SX858D16TE **14 199 kr**
Høj model

- Lydniveau: 42 dB (silenceProgram 40 dB)
- 14 kuverter, energiklasse: A+++
- Zeolith®-tørring – en mere tør opvask
- varioFlex Pro kurvesystem med topkurv og bestikkurv
- varioSpeed Plus – forkorter opvasketiden med 66 %
- emotionLight – indvendig belysning
- Lyn 60° – hurtigprogram med perfekt tørring
- machineCare – et specialprogram som holder din maskine i form
- timeLight – viser tiden på gulvet
- openAssist – til grebsløse fronter
- Home Connect – trådløs betjening via app

Yderligere produktinformationer findes på siemens-home.bsh-group.com/dk

Indbygningsovne

Med Siemens indbygningsserie iQ700 får dit køkken et stilrent, moderne og tidløst design. Da produkterne harmoniserer optimalt med hinanden, kan du placere dem præcis, som du vil. Du får ikke bare et fantastisk design, men også innovativ teknologi.

4D-varmluft.
Alle iQ700 ovne har 4D-varmluft. En innovativ teknologi i ovnens ventilatormotor, giver en jævn varme i hele ovnen. Dine retter bliver tilberedt på bedst mulige måde, uanset hvor i ovnen, du placerer din ret.

Slow food, hurtigt.
Op til 50 % kortere tilberedningstid med varioSpeed i serie iQ700 indbygningsovne.

Indbygningsovne med digitalt display og belyste cylinderknapper

iQ500

HB437GCB0S	Sort/blackSteel	**8 199 kr**
HB437GCW0S	Hvid/blackSteel	**8 199 kr**

- Digitalt display og belyste cylinderknapper
- 71 l, softClose – dæmper lukningen af ovnlågen
- ecoClean Rear – plade på bagvæggen med belægning der absorberer og nedbryder smuds, reducerer ubehagelig lugt og letter rengøringen
- 7 ovnfunktioner, 3D-varmluft, temp.interval 30–275°C
- coolStart – tilbered frosne færdigretter hurtigt, uden forvarmning
- Stegetermometer

iQ500

HB478GCB0S	Sort/blackSteel	**9 999 kr**
HB478GCW0S	Hvid/blackSteel	**9 999 kr**

- Digitalt display og belyste cylinderknapper
- 71 l, softClose – dæmper lukningen af ovnlågen
- activeClean – automatisk pyrolyseprogram til rengøring af ovn
- 9 ovnfunktioner, 3D-varmluft, temp.interval 30–275°C
- coolStart – tilbered frosne færdigretter hurtigt, uden forvarmning
- Stegetermometer

Det bedste tilbehør

HZ327000	**1 177 kr**

- Bage- og pizzasten med brødspade af bøgetræ
- Perfekt til pizza, brød og dybfrossen bagværk
- Pizzastenen kan rengøres med activeClean – pyrolytisk selvrens

HZ631010	**432 kr**

- Bageplade med non-stick belægning, slut med smørelse og bagepapir
- Bagværket slipper let, og pladen er derfor nem at rengøre
- Tåler temperatur op til 300°C – tåler ikke pyrolytisk selvrens
- Passer til iQ700 indbygningsovne og kompaktovne

Indbygningsovne – TFT display Small med klartekst

iQ700

HB834GCB1S	Sort/blackSteel	**10 399 kr**

- TFT display Small med klartekst
- 71 l, softMove – blid åbning/lukning af lågen
- ecoClean Plus – belægning der absorberer og nedbryder smuds, reducerer ubehagelig lugt og letter rengøringen
- 13 ovnfunktioner, temp.interval 30–300°C
- Stegetermometer

iQ700

HB874GCB1S	Sort/blackSteel	**12 399 kr**
HB874GCW1S	Hvid/blackSteel	**12 399 kr**

- TFT display Small med klartekst
- 71 l, softMove – blid åbning/lukning af lågen
- activeClean – automatisk pyrolyseprogram til rengøring af ovn
- 13 ovnfunktioner, temp.interval 30–300°C
- Stegetermometer

HZ638370	**1 177 kr**

- Teleskopudtræk – 3 niveauer
- Kan renses med pyrolyse
- Passer til iQ700 ovne uden mikro

HZ538000	**574 kr**

- varioClip teleskopudtræk, 1 niveau
- Kan nemt flyttes til et andet niveau
- Passer til iQ500 ovne

Yderligere produktinformationer findes på siemens-home.bsh-group.com/dk

Indbygningsovne – TFT touchdisplay Medium med klartekst

iQ700

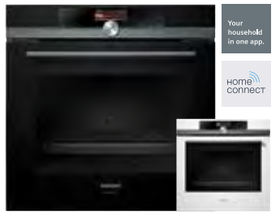

HB876GDB6S	Sort/blackSteel	**14 499 kr**
HB876GDW6S	Hvid/blackSteel	**14 499 kr**

- TFT touchdisplay Medium med klartekst
- 71 l, softMove – blid åbning/lukning af lågen
- activeClean – automatisk pyrolyseprogram til rengøring af ovn
- 13 ovnfunktioner, temp.interval 30–300°C
- roastingSensor Plus – stegetermometer med 3 målepunkter
- cookControl Plus – automatikprogrammer med vejledning til et perfekt resultat
- Home Connect – trådløs betjening via app

iQ700

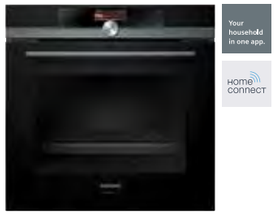

HR876GDB6S	Sort/blackSteel	**16 599 kr**

- TFT touchdisplay Medium med klartekst
- 71 l, softMove – blid åbning/lukning af lågen
- activeClean – automatisk pyrolyseprogram til rengøring af ovn
- pulseSteam – med dampskud bliver maden sprød udvendig og saftig indvendig
- 13 ovnfunktioner, temp.interval 30–300°C
- roastingSensor Plus – stegetermometer med 3 målepunkter
- cookControl Plus – automatikprogrammer med vejledning til et perfekt resultat
- Home Connect – trådløs betjening via app

iQ700

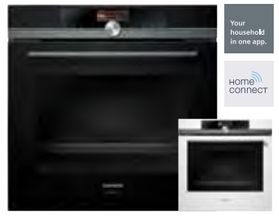

HM876GDB6S	Sort/blackSteel	**18 199 kr**
HM876GDW6S	Hvid/blackSteel	**18 199 kr**

- TFT touchdisplay Medium med klartekst
- 67 l, softMove – blid åbning/lukning af lågen
- activeClean – automatisk pyrolyseprogram til rengøring af ovn
- varioSpeed – kombiner mikro og ovnfunktion, tilberedningstiden reduceres med op til 50 % med 5 effektttrin: 90–800 W
- 13 ovnfunktioner, temp.interval 30–300°C
- roastingSensor Plus – stegetermometer med 3 målepunkter
- cookControl Plus – automatikprogrammer med vejledning til et perfekt resultat
- Home Connect – trådløs betjening via app

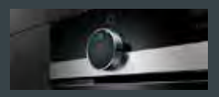

iQ500 LCD display
Betjenes med belyste cylinderknapper med lightControl.

iQ700 TFT display Small med klartekst
68 x 20 mm display, betjenes via touch taster.

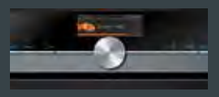

iQ700 TFT touchdisplay Medium med klartekst
90 x 30 mm display, let og enkel navigering via interaktiv menu.

iQ700 TFT touchdisplay Plus med klartekst
140 x 40 mm display, let og enkel navigering via stor interaktiv menu.

activeClean – ovnen, som rengør sig selv.
Pyrolyseprogrammet activeClean gør ovnen skinnende ren. Rester forvandles til aske ved høj temperatur. Bagefter skal asken blot tørres væk med en klud. Kemikalier er unødvendige.

varioSpeed – dobbelt så hurtigt.
Ved at kombinere den innovative mikrofunktion varioSpeed med de almindelige ovnfunktioner reducerer du tilberedningstiden med op til 50 % – og får stadig de samme gode resultater.

studioLine

Stjernerestauranten flytter ind til dig.

Sous-vide: Damp kød, grøntsager eller fisk i vakuumforseglede poser på lav temperatur. Det intensiverer smag og giver enestående smag og konsistens.
Fuld damp/dampskud: Med fuld damp bevares vitaminer og mineraler bedre i maden. Dampskud (pulseSteam) er restaurant-trickset der giver en lækker sprød overflade på stegen eller brødet.

Det handler om bønner. Det handler om forberedelser. Og det handler om maskinen der forvandler vand og bønner til den fantastiske drik, som vi kalder kaffe.

Med en konstant høj vandtemperatur bliver forvandlingen til en fuldendt proces.
Der findes ingen genvej til den perfekte espresso eller cappuccino. Et faktum der har styret udviklingen på vores mesterværker af kaffemaskiner til indbygning. Vil du have innovation og enkelhed i én maskine? Så har du fundet det rigtige produkt i Siemens kaffemaskine til indbygning.

Indbygningsovne – TFT touchdisplay Medium med klartekst

iQ700

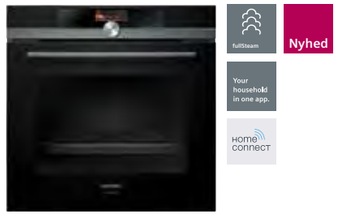

HS836GVB6 Sort/blackSteel **18 599 kr**

- TFT touchdisplay Medium med klartekst
- 71 l, softMove – blid åbning/lukning af lågen
- ecoClean Plus – belægning der absorberer og nedbryder smuds, reducerer ubehagelig lugt og letter rengøringen
- fullSteam – skånsom dampning bevarer smag, mineraler og farver, 30–100°C
- Sous-vide program 50–95°C med en grads interval for perfekte resultater
- pulseSteam – med dampskud bliver maden sprød udvendig og saftig indvendig
- 13 uovnfunktioner, temp.interval 30–250°C
- roastingSensor Plus – stegetermometer med 3 målepunkter
- cookControl Plus – automatikprogrammer med vejledning til et perfekt resultat
- Teleskopudtræk, tre niveauer – let at tage plader ud, eller sætte dem i
- Home Connect – trådløs betjening via app

Indbygningsovne – fullSteam og TFT touchdisplay Plus med klartekst

iQ700

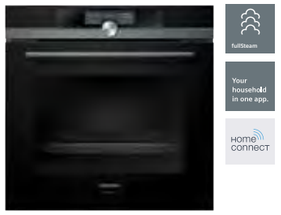

HS858GXB6S Sort/blackSteel **22 299 kr**

- TFT touchdisplay Plus med klartekst
- 71 l, softMove – blid åbning/lukning af lågen
- ecoClean Plus – belægning der absorberer og nedbryder smuds, reducerer ubehagelig lugt og letter rengøringen
- fullSteam – skånsom dampning bevarer smag, mineraler og farver, 30–100°C
- Sous-vide program 50–95°C med en grads interval for perfekte resultater
- pulseSteam – med dampskud bliver maden sprød udvendig og saftig indvendig
- 15 ovnfunktioner, temp.interval 30–250°C
- roastingSensor Plus – stegetermometer med 3 målepunkter
- bakingSensor – ovnen beregner selv, hvornår brødet er færdigbagt
- cookControl Plus – automatikprogrammer med vejledning til et perfekt resultat
- Teleskopudtræk, tre niveauer – let at tage plader ud, eller sætte dem i
- Home Connect – trådløs betjening via app

Indbygningsovne – TFT touchdisplay Plus med klartekst

iQ700

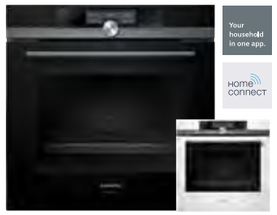

HN878G4B6S Sort/blackSteel **26 899 kr**
HN878G4W6S Hvid/blackSteel **26 899 kr**

- TFT touchdisplay Plus med klartekst
- 67 l, softMove – blid åbning/lukning af lågen
- activeClean – automatisk pyrolyseprogram til rengøring af ovn
- varioSpeed – kombiner mikro og ovnfunktion, tilberedningstiden reduceres med op til 50 % med 5 effekttrin: 90–800 W
- pulseSteam – med dampskud bliver maden sprød udvendig og saftig indvendig
- 15 ovnfunktioner, temp.interval 30–300°C
- roastingSensor Plus – stegetermometer med 3 målepunkter
- bakingSensor – ovnen beregner selv, hvornår brødet er færdigbagt
- cookControl Plus – automatikprogrammer med vejledning til et perfekt resultat
- Teleskopudtræk, et niveau – let at tage pladen ud, eller sætte den i
- Home Connect – trådløs betjening via app

Varmeskuffer

iQ700

BI830CNB1 Sort **6 099 kr**
BI630CNW1* Hvid, uden studioLine logo **6 099 kr**

- Højde 14 cm, sammen med en kompaktovn opstår samme højde som en standardovn
- Varmeskuffe: Til hævning af gærdej – optøning, varmholdning af mad, forvarmning af service, langtidsstegning
- 4 temperaturniveauer, 30–80 °C (temperatur på glasbunden)
- Push & Pull-åbning uden greb
- Passar endast iQ 700-ugnar

Findes som opbevaringsskuffe uden varme, sort, BI630ENS1*: **3 399 kr**

Findes også til kompaktovnen iQ500, sort, BI510CNR0*: **4 399 kr**

Sous-vide vakuumskuffe

iQ700

BV830ENB1 Sort **19 699 kr**

- Højde 14 cm, vakuumkammare: BxL: 21 x 27,5 cm
- Vakuumskuffe til Sous-vide, placer posen med ingredienser og lad maskinen vakuumforsegle indholdet
- 3 niveauer af vakuumforsegling
- Push & Pull-åbning uden greb
- 50 stk. almindelige og 50 stk. store vakuumposer medfølger

Vakuumposer:
HZ66D910 almindelige, 180 x 200 mm (100 stk.)
HZ66D920 store, 240 x 350 mm (100 stk.)

Fuldautomatisk espressomaskine

iQ700

CT836LEB6 45 cm, Sort/blackSteel **24 499 kr**

- TFT-farvedisplay
- sensoFlow System – innovativt varmesystem serverer hurtig og perfekt kaffe hver gang
- oneTouch DoubleCup – tilbered to kopper kaffe, cappucino eller latte macchiato samtidigt
- silentCeram Drive – keramisk kaffekværn
- Vandpumpe med 19 bar tryk
- autoMilkClean – automatisk damprengøring af mælkesystemet hver gang efter brug
- Fuldautomatisk rengørings- og afkalkningsprogram
- Home Connect – trådløs betjening via app

TZ80002 Afkalkningstabletter til 3 gange afkalkning
TZ80001 Rengøringstabletter, 10 stk.

Yderligere produktinformationer findes på siemens-home.bsh-group.com/dk
*Dette er ikke et studioLine produkt, og er derfor ikke en del af 150 dages Kundetilfredshedsaftalen

fullSteam – 100 % damp.
Damp er det bedste til at bevare råvarernes naturlige smag, farve, næringsstoffer og konsistens. I professionelle køkkener er dampovnen en selvfølgelighed. Perfekt til skånsom tilberedning af grøntsager og fisk. Nu også med Sous-vide program. Eventyrligt godt og nemt.

pulseSteam – dampskud.
Ved hjælp af pulseSteam-funktionen bliver stegen crispy og saftig, og brødet bliver sprødt og luftigt. pulseSteam funktionen kan kombineres med de fleste ovnfunktioner, og har 3 niveauer, minimum, middel og maksimum.

bakingSensor – ovnen finder selv ud af, hvornår brødet er færdigt.
Den innovative bakingSensor teknologi måler fugtindholdet i ovnen og registrerer, hvornår brødet eller kagen er færdig. Glem alt om strikkepinden!

roastingSensor Plus – innovativt stegetermometer med 3 målepunkter.
roastingSensor Plus giver perfekt resultat, uanset hvilken mad, brød eller kage, du laver. Termometeret kan anvendes i ovn, mikroovn og dampovn.

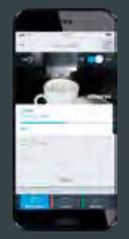

Espressomaskine med coffeePlayliste.
Lad gæsterne vælge deres kaffe, og send bestillingen direkte til espressomaskinen via coffeePlaylisten.

Oplev dampovnen der både laver god og sund mad.

Hjemmelavet gnocchi med brunet salvie smør – en ren fornøjelse!

Hvis du ikke tidligere har prøvet en dampovn, så har du en lille revolution foran dig. Dampovnen tilbereder maden skånsomt. Det betyder, at smag og næringsstoffer bevares bedre, kød forbliver saftigt og grøntsagerne bevarer sprødheden, helt enkelt et bedre og sundere måltid.

Ovn-funktion	Temperatur	Tid
	100 °C 100 % damp	Koge kartofler 20–25 minutter
	100 °C 100 % damp	Tilberedning gnocchi 6–8 minutter

Hjemmelavet gnocchi med brunet salvie smør.
4 portioner

Gnocchi:
900 g melet kartofler
Ca. 2,5–3 dl hvedemel
2 æg
1 tsk. salt
Friskkværnet peber
Revet muskatnød

Brunet smør:
150 g smør
1 krukke salvie blade

Til servering:
90 g revet parmesan

1. Skræl kartoflerne, del dem i 4 og dampkog dem på den perforerede plade, 100 °C, 100 % damp, 20–25 min. (Sæt en lukket plade under, så får du ikke kartoffelstivelse på bunden).

2. Pres de varme kartofler igennem en kartoffelpresse. Bland med æg og smag til med salt, peber og muskat. Tilsæt melet, lidt ad gangen, til en smidig dej.

3. Rul dejen til fingertykke ruller og skær dem i 2 cm stykker. Tryk dem let med en gaffel. Læg stykkerne på en olieret perforeret plade og dampkog ved 100 °C, 100 % damp, 6–8 minutter.

4. Smelt smørret i en kasserolle på høj varme. Fortsæt med at varme smørret under omrøring, til det har en gyldenbrun farve og en nøddeagtig duft. Kom salvie bladene i.

5. Hæld gnocchin i det brunede smør, riv parmesan hen over, riv muskatnød i og server.

Kog ris – slip for overkogning.
Hæld ønsket mængde ris i den lukkede plade, fyld vand i så det dækker risene, ca. 1 cm. Sæt pladen i ovnen og anvend autoprogrammet: Kogning af ris eller dampkog 100 °C, 100 % damp i 20–25 minutter.

Hævning af gærdej – hurtigt og effektivt.
Indstil ovnen på hæveprogrammet og sæt dejen ind. Det er svært at sige nøjagtig hævetid, men en tommelfingerregel er, at dejen skal vokse til dobbelt størrelse og være elastisk, så er den klar til at blive bagt.

Bag brød som de professionelle.
Har du har tænkt over, hvorfor brødet ofte er bedre på restauranter? På restauranter får man ofte et brød, der er luftigt indeni og sprødt uden på, her kan hemmeligheden ofte være en dampovn. At bage brød med dampskud giver en herlig sprød skorpe, og det bliver luftigt og saftigt indvendig.

Kokkenes stressfrie tricks, der giver perfekte resultater, hver gang: Sous-vide.

Sous-vide er en madlavningsmetode i to step, først vakuumpakker man råvarerne i en vakuumskuffe, herefter tilbereder man dem på lav jævn temperatur i dampovnen. At maden vakuumpakkes gør, at saft og smag bevares. Når man herefter dampkoger vakuumpakningen indebærer det, at man opnår den samme temperatur hele vejen igennem maden fra ydersiden helt ind til midten. Dette intensiverer smag, gør kødet mørt, og fisken perfekt. For at få en sprød overflade på kødet, skal det steges eller grilles lige inden serveringen. Samme metode kan anvendes til fisk og grøntsager.

Her er en opskrift på en lækker salat med mørt og perfekt stegt oksekød:

Salat med sous-vide entrecôte

Du skal bruge:
Et stort stykke entrecôte, ca. 400 gram
Blandet salat
Cashewnødder
Forårsløg
Agurk
Tomater
Koriander
Ponzu-sauce (se opskrift)

1. Vakummér bøffen på trin 3 og forseglingsniveau 2 (position to er altid standard med vores vakuumposer). Først foldes posens overkant ned (4–5 cm), inden du lægger kødet i posen, herefter foldes kanten op igen. Det er vigtigt at posen er tør, uden fedt og væske i overkanten, når den skal forsegles.

2. Anvend sous-vide programmet eller damp med 100 % damp på 55 °C i 90 min.

3. Åbn posen, tør kødet lidt af med køkkenrulle og steg kødet hurtigt, eller brun det på stærk varme i neutral olie på stegepanden, grillpladen eller grillen.

4. Skær kødet i skiver og server det sammen med den blandede salat, cashewnødder, forårsløg, agurk, tomat, koriander og hjemmelavet ponzu-sauce.

Ponzu-saucen skal helst laves dagen i forvejen. Ingredienserne blandes godt sammen. Dette skal du bruge:

¾ dl sojasauce
2 spsk. fiskesauce
1 dl limejuice
1 spsk. sukker
½ kop hakket koriander
1 lille finthakket chili
1 tsk. revet eller fint hakket hvidløg
1 tsk. revet eller hakket ingefær
1 tsk. hakket citrongræs, den hårde nederste del
1 tsk. sesamolie

Hvis det er for salt, kan saucen tyndes med lidt vand.

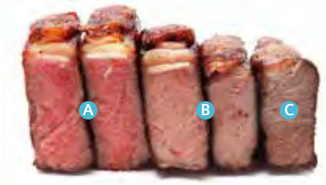

		Temperatur	Tid
Rød	A	49–53 °C	1–2½ t
Medium	B	57–62 °C	1–3½ t
Well done	C	69–71 °C	1–3 t

Sous-vide – hele processen:

Indkøb 1
Køb altid friske råvarer i den bedste kvalitet.

Forberedelse 2
Posens overkant foldes ned. Placer kødet, fisken eller grøntsagerne med salt, peber og f.eks. lidt ferske krydderier.

Vakuum-pakning 3
Posens overkant foldes op, anvend vakuumskuffen for at opnå 99 % vakuum og forsegl poserne.

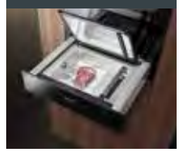

Opbevaring 4
Opbevar poserne i køleskabet til de skal anvendes.

Sous-vide tilberedning 5
Placer poserne ved siden af hinanden på risten i dampovnen, og tilbered maden ved den ønskede temperatur.

Stegning 6
Steg kødet på højeste varme for at opnå en sprød overflade. Fisken og grøntsagerne kan sauteres i panden med lidt smør, for at opnå det bedste resultat. Serveres med det samme.

En stor ovn i kompakt format.

Siemens kompaktserie har revolutioneret designet og planlægningen af moderne køkkener. iQ700 kompaktovne er kun 45 cm i højden og spækket med intelligente funktioner. Kompaktovnen giver dig plads til at eksperimentere i køkkenet, uden den optager mere plads end nødvendigt. Pladerne kan anvendes i både stor ovn og kompaktovn.

Siemens mikro- og kompakte ovne anvender inverterteknik. Her er det antennen der roterer, ikke fadet. Teknologien gør det også muligt at nedsætte effekten, så der ikke anvendes højere watt, end det du vælger. Det giver ekstra nænsom madlavning, med 30 % mindre energi og tid.

Kompaktovne – TFT touchdisplay Medium

iQ700

CM836GDB6S	Sort/blackSteel	**15 999 kr**

- TFT touchdisplay Medium
- 45 l, softMove – blid åbning/lukning af lågen
- ecoClean Rear – plade på bagvæggen med belægning der absorberer og nedbryder smuds, reducerer ubehagelig lugt og letter rengøringen
- varioSpeed – kombiner mikro og ovnfunktion, tilberedningstiden reduceres med op til 50 % med 5 effekttrin: 90–900 W
- 13 ovnfunktioner, temp.interval 30–300°C
- cookControl Plus – automatikprogrammer med individuelle anbefalinger og vejledning til et perfekt resultat
- Home Connect – trådløs betjening via app

iQ700

CM876GDB6S	Sort/blackSteel	**16 799 kr**
CM876GDW6S	Hvid/blackSteel	**16 799 kr**

- TFT touchdisplay Medium
- 45 l, softMove – blid åbning/lukning af lågen
- activeClean – automatisk pyrolyseprogram til rengøring af ovn
- varioSpeed – kombiner mikro og ovnfunktion, tilberedningstiden reduceres med op til 50 % med 5 effekttrin: 90–900 W
- 13 ovnfunktioner, temp.interval 30–300°C
- cookControl Plus – automatikprogrammer med individuelle anbefalinger og vejledning til et perfekt resultat
- Home Connect – trådløs betjening via app

Mikroovn med digitalt display

iQ500

BF425LMB0	Sort/blackSteel, venstreh.	**4 399 kr**
BF425LMW0	Hvid/blackSteel, venstreh.	**4 399 kr**

- Digital touchcontrol
- 20 l, højde: 38 cm
- 5 effekttrin: 90, 180, 360, 600, 800 W
- 7 automatikprogrammer
- Roterende drejetallerken
- Til indbygning i et 60 cm bredt over- eller højskab (min. 30 cm dybt)
- Kan ikke vendes

Mikroovn med TFT display Small

iQ700

BF834RGB1	Sort/blackSteel, højreh.	**7 699 kr**
BF834LGB1	Sort/blackSteel, venstreh.	**7 699 kr**
BF834RGW1	Hvid/blackSteel, højreh.	**7 699 kr**
BF834LGW1	Hvid/blackSteel, venstreh.	**7 699 kr**

- TFT display Small
- 21 l, højde: 38 cm
- 5 effekttrin med inverterteknologi: 90, 180, 360, 600, 900 W
- 7 automatikprogrammer
- Til indbygning i et 60 cm bredt over- eller højskab (min. 30 cm dybt)

Yderligere produktinformationer findes på siemens-home.bsh-group.com/dk

Kompaktovne – fullSteam og TFT touchdisplay Medium

iQ700

CS856GDB6S	Sort/blackSteel	**18 599 kr**
CS856GDW6S	Hvid/blackSteel	**18 599 kr**

- TFT touchdisplay Medium
- 47 l, softMove – blid åbning/lukning af lågen
- ecoClean Plus – belægning der absorberer og nedbryder smuds, reducerer ubehagelig lugt og letter rengøringen
- fullSteam – skånsom dampning bevarer smag, mineraler og farver. Naturligt i restaurant-køkkenet, 30–100°C
- pulseSteam – med dampskud bliver maden sprød udvendig og saftig indvendig
- 13 ovnfunktioner, temp.interval 30–275°C, vandtank 1,0 l
- cookControl Plus – automatikprogrammer med individuelle anbefalinger og guidening for et perfekt resultat
- Home Connect – trådløs betjening via app

Kompaktovne – fullSteam og TFT touchdisplay Plus

iQ700

CS858GRB6S	Sort/blackSteel	**21 699 kr**

- TFT touchdisplay Plus
- 47 l, softMove – blid åbning/lukning af lågen
- ecoClean Plus – belægning der absorberer og nedbryder smuds, reducerer ubehagelig lugt og letter rengøringen
- fullSteam – skånsom dampning bevarer smag, mineraler og farver, 30–100°C
- Sous-vide program 50–95°C med en grads interval for perfekte resultater
- pulseSteam – med dampskud bliver maden sprød udvendig og saftig indvendig
- 15 ovnfunktioner, temp.interval 30–275°C, vandtank 1,0 l
- roastingSensor – stegetermometer med 3 målepunkter
- bakingSensor – ovnen beregner selv, hvornår brødet er færdigbagt
- cookControl Plus – automatikprogrammer med individuelle anbefalinger og guidening for et perfekt resultat
- Teleskopudtræk, et niveau – let at tage pladen ud, eller sætte den i
- Home Connect – trådløs betjening via app

Kompaktovne – pulseSteam og TFT touchdisplay Plus

iQ700

CN878G4B6S	Svart/blackSteel	**23 599 kr**

- TFT touchdisplay Plus
- 45 l, softMove – blid åbning/lukning af lågen
- activeClean – automatisk pyrolyseprogram til rengøring af ovn
- varioSpeed – kombiner mikro og ovnfunktion, tilberedningstiden reduceres med op til 50 % med 5 effekttrin: 90–900 W
- pulseSteam – dampskud i 3 niveauer
- 15 ovnfunktioner, temp.interval 30–300°C, vandtank 1,0 l
- roastingSensor Plus – stegetermometer med 3 målepunkter
- bakingSensor – ovnen beregner selv, hvornår brødet er færdigbagt
- cookControl Plus – automatikprogrammer med individuelle anbefalinger og vejledning til et perfekt resultat
- Teleskopudtræk, et niveau – let at tage pladen ud, eller sætte den i
- Home Connect – trådløs betjening via app

Ovnen giver dig tips til middagen.
Få hjælp af funktionen RecipeWorld der indeholder en række lækre opskrifter – vælg din favorit og send de korrekte indstillinger direkte til ovnen.

fullSteam – 100 % damp.
Damp er det bedste til at bevare råvarernes naturlige smag, farve, næringsstoffer og konsistens. I professionelle køkkener er dampovnen en selvfølgelighed. Perfekt til skånsom tilberedning af grøntsager og fisk. Nu også med Sous-vide program. Eventyrligt godt og nemt.

varioSpeed – dobbelt så hurtigt.
Ved at kombinere den innovative mikrofunktion varioSpeed med de almindelige ovnfunktioner reducerer du tilberedningstiden med op til 50 % – og får stadig de samme gode resultater.

pulseSteam – dampskud.
Ved hjælp af pulseSteam-funktionen bliver stegen crispy og saftig, og brødet bliver sprødt og luftigt. pulseSteam funktionen kan kombineres med de fleste ovnfunktioner, og har 3 niveauer, minimum, middel og maksimum.

studioLine

Ovnen der får en mandag til at smage som en lørdag.

Siemens iQ700 indbygningsovne med varioSpeed giver dig op til 50 % kortere tilberedningstid.

Enhver, der venter på noget godt, behøver ikke at vente længe.
Hemmeligheden med den innovative teknologi varioSpeed er, at ovnens valgte funktion, f.eks. varmluft boostes med lav mikrofrekvens, for at opnå en kortere tilberedningstid, med samme perfekte resultat.

Nedenstående tabel viser, hvor meget tid du kan spare, når du skal tilberede en hel kylling.

Ovn-funktion	Temperatur + Effekt	Tid
	175 °C	1 ½ t
	175 °C	1 t
	240 °C + 360 W	20–25 minuter

Ovnstegt kylling med rodfrugter

4 pers.

Kylling:
1 bundt persille
3 fed hvidløg, skåret i skiver
1 citron, skallen
2 spsk. timian
2 spsk. rosmarin
1 spsk. olivenolie
salt og sort peber

Rodfrugter:
1 bundt gulerødder
2 pastinakker
1 fennikel
500 g kartofler (gerne babykartofler eller andre små kartofler)
2 spsk. olivenolie
2 spsk. sherryeddike
salt og sort peber

1. Lav små snit i kyllingelårene, og skær mellem låret og brystet.

2. Hak persille, timian og rosmarin og bland med hvidløg og reven citronskal. Tilsæt salt og peber og gnid kyllingen med urteblandingen.

3. Læg kyllingen i midten af en plade, og sæt termometeret ind i den tykkeste del af fileten.

4. Vask gulerødderne og skær dem i små stykker. Snit pastinakkerne og fenniklen. Læg rodfrugterne og de hele kartofler rundt om kyllingen på pladen. Hæld olivenolie og sherryeddike over rodfrugterne og tilsæt salt og peber.

Sådan indstiller du:
Sæt ovnen på kombinationen af mikro og varmluft 240 °C (varmere eller varmluft/impulsgrill, hvis du vil have mere farve) og 360 W mikro. Indstil termometeret til 68–72 °C.

Alt efter kyllingens størrelse er retten klar efter ca. 20–25 minutter. Lad kyllingen hvile (efter stege) nogle minutter, inden du serverer. Hæld skyen over rodfrugterne, tilsæt salt og peber og server.

Flere eksempler på, hvor hurtigt det går med varioSpeed:

Sukkerkage: ca 22 min.
175 °C over- og undervarme kombineret med 90 W mikro.
(Stor ovn: rille 2, kompaktovn: rille 1)

Kyllingelår, 4 pers, 1 kg: ca 16 min.
250 °C varmluft/impulsgrill kombineret med 180 W mikro. Kernetemp. 86–87 °C.
(Stor ovn: rille 3, kompaktovn: rille 1)

Kartoffelbåde, 4 pers, 800 g: ca 15 min.
250 °C varmluft + grill kombineret med 360 W mikro.
(Stor ovn: rille 3, kompaktovn: rille 1)

Siemens kogesektioner med sensorteknik giver dig fuld kontrol over temperaturen.

Asparges med pocheret æg og røget laks

1. Skær eller knæk den hårde bund af de grønne asparges.

2. Sæt grillristen i midten og en plade uden huller i bunden af dampovnen for at lette rengøringen.

3. Forvarm dampovnen til 100 °C, 100 %, damp aspargesene 5–6 minutter på grillristen. Køl ned i koldt vand for at stoppe kogningen, og for at bibeholde den grønne farve, tør dem af med køkkenrulle eller et viskestykke.

4. Pocher æggene, se opskrift og tips ved siden af.

5. Forvarm grillpanden på kogezonen, hæld lidt olivenolie ud over og grill aspargesene på begge sider inden serveringen.

Pocherede æg:
cookingSensoren er yderst anvendelig til dette, da det er vigtigt at vandet simrer og ikke koger

1. Brug en bred, ikke for høj gryde, hæld 8–10 cm vand i, indstil cookingSensor på trin 2 (=90 °C) vandet opvarmes automatisk til korrekt temperatur. Tilføj vandet et par spiseskefulde eddike og lidt salt.

2. Slå æggene ud. Et tip: Slå dem ud i en si, et ad gangen, og drej det forsigtigt rundt for at fjerne den løse æggehvide, det giver bedre form på ægget, og et pænere resultat. Tag en grydeske og rør en hvirvel i vandet. Hæld forsigtigt ægget ned i det hvirvlende vand. Lad det simre 4–5 minutter, blommen skal være cremet.

Server asparges, pocheret æg og røget laks med et par drys af friskmalet peber og salt. God fornøjelse!

Flere eksempler, hvor teknikken gør madlavningen lettere:

cookingSensor, trin 5, 170 °C:
Friterede rodfrugtchips.

fryingSensor, trin 4:
Bag pandekager med jævn farve.

fryingSensor, trin 5:
Steg bøffen perfekt og saftig.

Vær lige så fleksibel som livet er omskifteligt.

Induktionskogesektioner

iQ500

EU631BEB2E 60 cm **5 899 kr**

- frontFacette, betjening med touchControl
- 4 induktionszoner
- Timer med stopfunktion på hver kogezone, minutur
- reStart/quickStart
- Bemærk: 1-fase, 1 x 230 V, 20 amp. Max. 4 600 W

iQ500

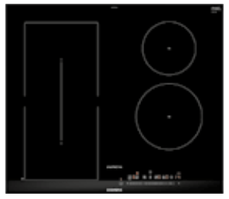

ED677FSB1E 60 cm **8 899 kr**

- comfortDesign, betjening med touchSlider
- 4 induktionszoner, heraf 1 combiZone
- 2-trin powerMove
- Timer med stopfunktion på hver kogezone, minutur
- reStart/quickStart

Gaskogesektion

iQ700

Nyhed

ER6A6PB70S 60 cm **8 299 kr**

- Lav mad på gas, comfortDesign
- Betjening med cylinderknapper, 4 gasbrændere
- stepFlame-teknik, nøjagtig varmeregulering i ni trin
- Enhåndstænding af gasbrænderne
- Gryderiste i støbejern, kan rengøres i opvaskemaskinen
- Kan anvendes til naturgas (20 mbar) og bygas G110 (8 mbar)

flexInduction

iQ700

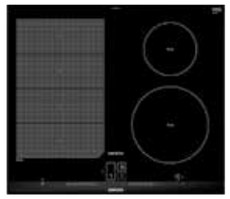

EX677LEC1E 60 cm **12 199 kr**

- comfortDesign, betjening med Dual lightSlider
- 4 induktionszoner, heraf 1 flexInductionzone
- fryingSensor Plus – stegesensor med 5 temperaturindstillinger
- powerMove Plus – automatisk varmeregulering i tre trin
- Timer med stopfunktion på hver kogezone, minutur
- reStart/quickStart

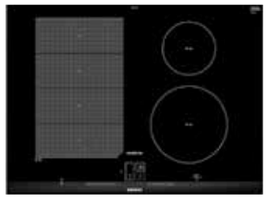

EX777LEC1E 70 cm **13 299 kr**

- comfortDesign, betjening med Dual lightSlider
- 4 induktionszoner, heraf 1 flexInductionzone
- fryingSensor Plus – stegesensor med 5 temperaturindstillinger
- powerMove Plus – automatisk varmeregulering i tre trin
- Timer med stopfunktion på hver kogezone, minutur
- reStart/quickStart
- Kan monteres i et udskæringshul på 560 mm

flexInduction med fullFlex

iQ700

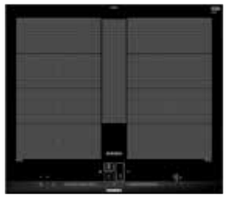

Your household in one app.

home connect

EX677LYV1E 60 cm, comfortDesign **14 499 kr**
EX607LYV1E 60 cm, planoDesign **14 499 kr**

- Betjening med Dual lightSlider
- 4 induktionszoner, heraf 2 flexInductionzoner der kan udvides – flexInduction Plus
- flexMotion – gør det muligt at flytte kogegrejet frit rundt
- fryingSensor Plus – stegesensor med 5 temperaturindstillinger
- powerMove Plus – automatisk varmeregulering i tre trin
- Home Connect – trådløs betjening via app
- cookConnect – gør det muligt at betjene emfanget direkte fra kogesektionen
- Timer med stopfunktion på hver kogezone, minutur
- reStart/quickStart

Induktion – hvordan fungerer det?

- Induktion anvender elektromagnetisme til at generere varme.
- Varmen genereres direkte i bunden af gryden
- Varmen i kogezonen forsvinder med det samme, når den slukkes
- Temperaturen kan justeres hurtigt og nøjagtigt
- Induktion er energieffektivt, specielt når noget skal koge hurtigt

powerMove Plus – tre varmezoner.
Tilbered på maksimal temperatur forrest, og hold maden varm bagerst – de forskellige zoner aktiveres, når du stiller gryder og pander på dem.

fryingSensor Plus.
Sensorerne registrerer og måler temperaturen under hele tilberedningen, så maden ikke brænder på. Du kan trygt overlade stegningen til Siemens fryingSensor Plus. Det er faste temperaturindstillinger til alle typer retter.

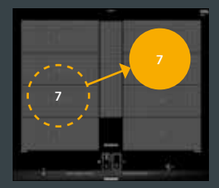

flexMotion.
flexMotion husker varmeindstillingen for kogegrejet, så du kan flytte det frit på kogesektionen – temperaturen tilpasses automatisk.

flexInduction Plus.
Med flexInduction Plus registrerer zonerne automatisk størrelsen og formen på gryder og pander.
Hvis du kommer uden for en zone tilsluttes automatisk en ny zone, så gryder og pander opvarmes jævnt.

cookConnect.
For at gøre madlavningen lettere, har Siemens opfundet cookConnect, som gør det muligt at styre emhætten direkte fra kogesektionen.

Aldrig mere overkogning.

Siemens induktionskogezoner har også andre smarte funktioner, som fryingSensor Plus og cookingSensor Plus. Med disse funktioner kan du lave noget andet, uden at bekymre dig om noget koger over eller brænder på.

Hvis du vil lave virkelig lækker mad, kræves der bestemte ingredienser, en fornemmelsen for timing, præcision og fleksibilitet. Med vores flexInduction kogesektioner er du parat til de hele, og kan slippe kreativiteten fri i køkkenet, når du har lyst.

Induktionskogesektion

iQ500

ED877FSB1E 80 cm **12 699 kr**

- comfortDesign, betjening med touchSlider
- 4 induktionszoner, heraf 1 combiZone
- 2-trin powerMove
- Timer med stopfunktion på hver kogezone, minutur
- reStart/quickStart

flexInduction

iQ700

EX877LEC1E 80 cm **14 299 kr**

- comfortDesign, betjening med Dual lightSlider
- 4 induktionszoner, heraf 1 flexInductionzone
- fryingSensor Plus – stegesensor med 5 temperaturindstillinger
- powerMove Plus – automatisk varmeregulering i tre trin
- Timer med stopfunktion på hver kogezone, minutur
- reStart/quickStart

iQ700

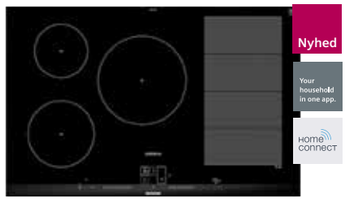

EX877LVV1E 80 cm **15 899 kr**

- comfortDesign, betjening med Dual lightSlider
- 5 induktionszoner, heraf 1 flexInductionzone
- fryingSensor Plus – stegesensor med 5 temperaturindstillinger
- powerMove Plus – automatisk varmeregulering i tre trin
- Home Connect – trådlös fjärrstyrning via app
- Timer med stopfunktion på hver kogezone, minutur
- reStart/quickStart

Det bedste tilbehør

HZ390522 **1 600 kr**

- Grillpande, 40 x 23 cm med praktiske håndtag

HZ390512 40 x 23 cm **2 635 kr**

- Teppanyaki med praktiske håndtag

HZ390230 Ø 21 cm, uden håndtag **714 kr**
HZ390250 Ø 28 cm, med åandtag **1 146 kr**

- WMF stegepande til stegeSensor

Q8C0000901 **1 408 kr**

- WMF Grydesæt, 3 dele: Stegepande 23 cm, gryde 24 cm, kasserolle 16 cm

Yderligere produktinformationer findes på siemens-home.bsh-group.com/dk

flexInduction med fullFlex

iQ700

EX877LYV1E 80 cm, comfortDesign **18 599 kr**
EX807LYV1E 80 cm, planoDesign **18 599 kr**

- Betjening med Dual lightSlider
- 4 induktionszoner, heraf 2 flexInductionzoner der kan udvides – flexInduction Plus
- flexMotion – gør de muligt frit at flytte kogegrejet
- fryingSensor Plus – stegesensor med 5 temperaturindstillinger
- powerMove Plus – automatisk varmeregulering i tre trin
- Home Connect – trådløs betjening via app
- cookConnect – gør det muligt at betjene emfanget direkte fra kogesektionen

iQ700

EX877KYX1E 80 cm **21 199 kr**

- comfortDesign, betjening med fullTouch TFT-display
- 4 induktionszoner, heraf 2 flexInductionzoner der kan udvides – flexInduction Plus
- flexMotion – gør de muligt frit at flytte kogegrejet
- fryingSensor Plus – stegesensor med 5 temperaturindstillinger
- powerMove Plus – automatisk varmeregulering i tre trin
- cookingSensor Plus – så undgår du at gryden koger over eller saucen brænder på
- Home Connect – trådløs betjening via app
- cookConnect – gør det muligt at betjene emfanget direkte fra kogesektionen

freeInduction

iQ700

EH875KU12E 80 cm **37 799 kr**

- comfortDesign, betjening med intuitivt TFT-Touchdisplay i farver
- Fri placering af kogegrej med hjælp fra 48 induktionsspoler
- Når kogegrejet flyttes følger indstillingerne automatisk med
- Timer med stopfunktion på hver kogezone, minutur

fryingSensor Plus.
Sensorerne registrerer og måler temperaturen under hele tilberedningen, så maden ikke brænder på. Du kan trygt overlade stegningen til Siemens fryingSensor Plus. Det er faste temperaturindstillinger til alle typer retter.

cookingSensor Plus.
Slip for gryder, der koger over, eller mad, der brænder på. Fastgør blot sensoren på gryden, så interagerer den med kogesektionen og afgiver et signal, når en bestemt temperatur er opnået og bibeholder denne temperatur.

TFT-touch display.
Det tog årtier at udvikle, sekunder at forstå. Intuitiv betjening der gør madlavningen lettere.

cookConnect.
For at gøre madlavningen lettere, har Siemens opfundet cookConnect, som gør det muligt at styre emhætten direkte fra kogesektionen.

studioLine

Et genialt træk – induktionskogesektion med indbygget emfang.

Aldrig mere mad der brænder på.
fryingSensor Plus registrerer og måler temperaturen under hele tilberedningen, så intet brænder på, helt enkelt stressfri madlavning.

Siemens inductionAir System – kogesektionen med indbygget emfang.

Siemens inductionAir Systemet forener det bedste fra to verdener: En overlegen flexInduction kogesektion og et kraftfuldt emfang. En kombination, som giver dig endnu flere valgmuligheder til at skabe et køkken, der passer lige til din drøm.

inductionAir er let at installere, den kræver ikke meget plads i underskabet, og kan kombineres med almindelige standardskuffer. Installer inductionAir med vores kulfilterløsning cleanAir og placer kogesektionen, hvor du vil og slip for kostbare rørføringer.

combi inductionAir – kogesektion med integreret emfang

iQ500

ED877FS21E 80 cm — **26 299 kr**

- comfortDesign, betjening med touchSlider
- 4 induktionszoner heraf 1 combiZone
- fryingSensor – stegesensor med 4 temperaturindstillinger
- powerMove – automatisk varmeregulering i to trin
- Timer med stopfunktion på hver kogezone, minutur
- reStart/quickStart

- **Emfanget** har kapacitet normal 550m³/h, Intensiv 690m³/h
- Lydniveau 59 dB(A)
- Energibesparende og stille drift takket være kulfri iQdrive-motor
- Varmebestandigt ventilationsgitter i matsort
- Opsamlingsbeholder til overkogning: 200 ml + 2000 ml
- Let at skifte filter
- Simpel installation – almindeligt 80-skab kun den øverste skuffe forsvinder

Startsæt kulfilterdrift/cleanAir: HZ381501
Tilbehør til aftræk: HZ381401

inductionAir – kogesektion med integreret emfang

iQ700

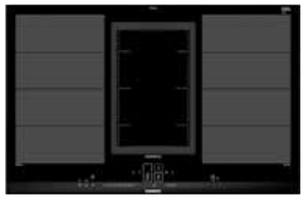

EX877LX33E 80 cm — **33 699 kr**

- comfortDesign, betjening med Dual lightSlider
- 4 induktionszoner heraf 2 flexInductionzoner
- flexMotion gør det muligt at flytte kogegrejet frit rundt
- fryingSensor Plus – stegesensor med 5 temperaturindstillinger
- cookingSensor Plus – så undgår du at gryden koger over eller saucen brænder på
- powerMove Plus – automatisk varmeregulering i tre trin
- Timer med stopfunktion på hver kogezone, minutur
- reStart/quickStart

- **Emfanget** har kapacitet normal 550m³/h, Intensiv 690m³/h
- Lydniveau 55 dB(A)
- Energibesparende og stille drift takket være kulfri iQdrive-motor
- climateControl Sensor – tilpasser automatiskt hastigheden efter mængden af mados
- Ventilationsgitter i sort støbejern
- Opsamlingsbeholder til overkogning: 200 ml + 2000 ml
- Let at skifte filter
- Simpel installation – almindeligt 80-skab kun den øverste skuffe forsvinder

Yderligere produktinformationer findes på siemens-home.bsh-group.com/dk

flexInduction

iQ700

EX275FXB1E 90 cm — **16 099 kr**

- Panoramakogesektion 51 x 91 cm
- comfortDesign, betjening med touchSlider
- 4 separate induktionszoner eller 2 flexInductionzoner
- Timer med stopfunktion på hver kogezone, minutur
- reStart/quickStart
- Passer perfekt sammen med bordemfanget LD97DBM69

iQ700

EX977LVC1E 90 cm — **18 599 kr**

- comfortDesign, betjening med Dual lightSlider
- 5 induktionszoner, heraf 2 flexInductionzoner og en Trippel ringzone
- fryingSensor Plus – stegesensor med 5 temperaturindstillinger
- powerMove Plus – automatisk varmeregulering i tre trin
- Timer med stopfunktion på hver kogezone, minutur
- reStart/quickStart

iQ700

EX977KXX1E 90 cm, comfortDesign — **22 599 kr**
EX907KXX1E 90 cm, planoDesign — **22 599 kr**

- Betjening med fullTouch TFT display
- 5 induktionszoner med gryderegistrering, heraf 3 flexInductionzoner der kan udvides
- fryingSensor Plus – stegesensor med 5 temperaturindstillinger
- powerMove Plus – automatisk varmeregulering i tre trin
- cookingSensor Plus – så undgår du at gryden koger over eller saucen brænder på
- Home Connect – trådløs betjening via app
- cookConnect – gør det muligt at betjene emhætten direkte fra kogesektionen
- Timer med stopfunktion på hver kogezone, minutur
- reStart/quickStart

fryingSensor Plus.
Sensorerne registrerer og måler temperaturen under hele tilberedningen, så maden ikke brænder på. Du kan trygt overlade stegningen til Siemens fryingSensor Plus. Det er faste temperaturindstillinger til alle typer retter.

cookingSensor Plus.
Slip for gryder, der koger over, eller mad, der brænder på. Fastgør blot sensoren på gryden, så interagerer den med kogesektionen og afgiver et signal, når en bestemt temperatur er opnået og bibeholder denne temperatur.

TFT-touch display.
Det tog årtier at udvikle, sekunder at forstå. Intuitiv betjening der gør madlavningen lettere.

cookConnect.
For at gøre madlavningen lettere, har Siemens opfundet cookConnect, som gør det muligt at styre emhætten direkte fra kogesektionen.

studioLine

Emhætter

"Glemte det næsten. Men vi har også brug for en emhætte"

Intelligente emhætter, som ved, hvad der skal til.

5 tips ved valg af emhætte.

Køkkenindretning handler om harmoni. Derfor er det vigtigt, at du tænker over, hvordan dit køkken ser ud, når du skal vælge en emhætte. Forskellige emhætter passer til forskellige køkkener og planlægninger. Det gælder både funktion og design.

Vores emhætter skaber nye indretningsmuligheder for dit køkken. Alt fra innovative bordemfang der forsvinder ned i bordpladen, til de klassiske vægmonterede emhætter, eller emhætter der gemmes helt væk i skabet.

Siemens cleanAir. Planlæg og byg dit køkken helt uden begrænsninger. Læs mere på næste side.

1 **Hvilken bredde har du behov for?**
Bredden på kogesektionen afgør bredden på din emhætte. For optimalt resultat skal emhætten være mindst lige så bred som kogesektionen.

2 **Hvilket design passer til din smag og til dit køkken?**
Alle køkkener er forskellige, og vi tilbyder attraktive emhætter, der opfylder alle behov, og giver nye muligheder til din køkkenindretning. Uanset dit valg, har alle vores emhætter moderne motorer og kombinerer høj ydeevne med minimal støj. Vores filtersystemer fjerner problemfrit mados, fedt og lugt.

3 **Hvor stort er dit køkken?**
Jo større køkken desto mere kraftfuld skal motoren være. Anbefalingen er, at luften skiftes i køkkenet mindst 6 gange eller maksimum 12 gange i timen. For at beregne luftudskiftningen, skal køkkenet omregnes til kubikmeter (L × B × H), og ganges med mellem 6 og 12.

4 **Til aftræk eller recirkulation med kulfilter. Hvilken type passer bedst til dig?**
Ved aftræk suges damp og mados direkte fra kogesektionen og ud i det fri via en aftrækskanal. Ved recirkulation renses mados og damp af et kulfilter, og luften recirkuleres og forbliver i rummet. Siemens kulfilterløsning cleanAir har en filtreringsgrad på hele 93 %, og kan effektivt konkurrere med aftrækssystemet.

5 **Hvad er et godt lydniveau?**
Mange ser i dag i køkkenet som et sted at samle sig, og lydniveauet er en vigtig faktor. Siemens bedste emhætter har et lydniveau helt ned til 40 dB(A). Det kan sammenlignes med:
- En hårtørrer har et lydniveau på ca. 85 dB(A)
- En fugl der synger op til 75 dB(A)
- Når du vasker hænderne går lyden op til 45 dB(A)

Vil du vide mere, kan du downloade vores komplette emhættehåndbog:
siemens-home.bsh-group.com/dk/oplev-siemens/brochurer

Væghængte emfang, boxmodel

iQ500

LC68BA572S **7 999 kr**
- 60 cm, maks. kapacitet: 760 m³/t
- Lydniveau min/maks trin: 45/60 dB
- Betjening med touchControl
- iQdrive – ekstra stille og energibesparende motor
- LED-belysning
- Energiklasse: A+ (på en skala fra A++ til E)

cleanAir komplet kulfilterindsats:
60 cm, LZ57000 90 cm, LZ57300

iQ500

LC98BA572S **9 299 kr**
- 90 cm, maks. kapacitet: 860 m³/t
- Lydniveau min/maks trin: 46/55 dB
- Betjening med touchControl
- iQdrive – ekstra stille og energibesparende motor
- LED-belysning
- Energiklasse: A+ (på en skala fra A++ til E)

iQ700

LC91BA582S **11 899 kr**
- 90 cm, maks. kapacitet: 690 m³/t
- Lydniveau min/maks trin: 45/66 dB
- Betjening med touchSlider
- iQdrive – ekstra stille og energibesparende motor
- rimVentilation – effektivt kantsug
- Climate controlSensor – tilpasser automatisk hastigheden efter os- og dampudviklingen
- LED-belysning
- Energiklasse: A (på en skala fra A++ til E)

Frithængende emfang, boxmodel

iQ500

LF98BA572S **14 499 kr**
- 90 cm, maks. kapacitet: 870 m³/t
- Lydniveau min/maks trin: 44/54 dB
- Betjening med touchControl
- iQdrive – ekstra stille og energibesparende motor
- LED-belysning
- Energiklasse: A+ (på en skala fra A++ til E)

cleanAir komplet kulfilterindsats:
90 cm, LZ57600

iQ700

LF91BA582S **16 899 kr**
- 90 cm, maks. kapacitet: 710 m³/t
- Lydniveau min/maks trin: 41/63 dB
- Betjening med touchSlider
- iQdrive – ekstra stille og energibesparende motor
- rimVentilation – effektivt kantsug
- Climate controlSensor – tilpasser automatisk hastigheden efter os- og dampudviklingen
- LED-belysning
- Energiklasse: A+ (på en skala fra A++ til E)

Byg køkken uden begrænsninger med cleanAir.

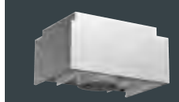

Glem komplicerede rørgennemføringer til udluftningen. Placer emhætten efter ønske, monter cleanAir** og få frisk luft inden døre med den kostbare varme i behold. Findes også til udtræksemhætter.

Statens energimyndighed i Sverige giver emhættesystemet topkarakter. cleanAir renser luften for mados med op til 93%, mens tidligere tester af emhætter med kulfilter kun kom op på 80%.

** Iflg. bygningsreglementet (kap. 6.3.1.2) 1. januar 2014, skal der søges dispensation hos respektive kommune for at benytte recirkulation. Se evt. Byggelovens §22, stk.1.

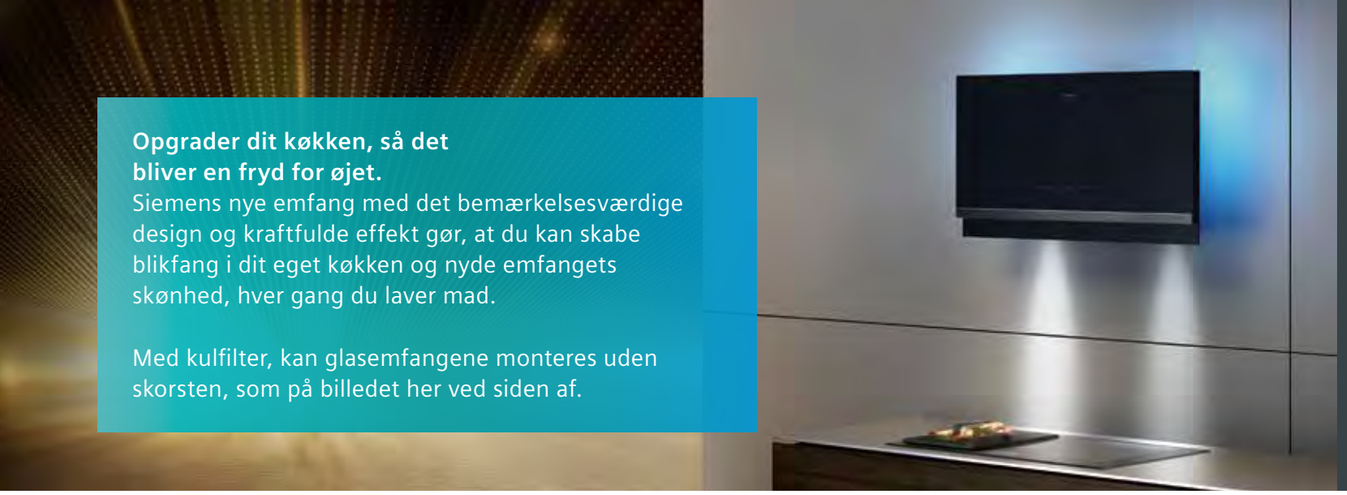

Opgrader dit køkken, så det bliver en fryd for øjet.
Siemens nye emfang med det bemærkelsesværdige design og kraftfulde effekt gør, at du kan skabe blikfang i dit eget køkken og nyde emfangets skønhed, hver gang du laver mad.

Med kulfilter, kan glasemfangene monteres uden skorsten, som på billedet her ved siden af.

emotionLight Pro:
Dit emfang, din stil, dit lys.
Tilpas emfanget efter din personlige smag. Vælg mellem forskellige baggrundsfarver, der passer dig. Foruden prædefinerede farver kan man vælge mellem flere forskellige nuancer. Alt dette kan gøres via Home Connect-appen. Du kan også vælge at betjene alle emfangets funktioner via appen.

Emfang til vægmontering – skråt design

iQ300

LC87KIM60S **9 299 kr**

- 80 cm, maks. kapacitet: 670 m³/t
- Lydniveau min/maks trin: 47/56 dB
- Betjening med touchControl
- LED-belysning
- Energiklasse: A (på en skala fra A++ til E)

iQ500

LC98KPP60S **10 399 kr**

- 90 cm, maks. kapacitet: 850 m³/t
- Lydniveau min/maks trin: 43/56 dB
- iQdrive – ekstra stille og energibesparende motor
- Betjening med touchControl
- LED-belysning
- Energiklasse: A+ (på en skala fra A++ til E)

iQ700

LC91KWQ60S **12 999 kr**

- 90 cm, maks. kapacitet: 980 m³/t
- Lydniveau min/maks trin: 41/55 dB
- iQdrive – ekstra stille og energibesparende motor
- Betjening med touchControl
- emotionLight Pro – vælg baggrundsfarve efter dine ønsker
- Energiklasse: A+ (på en skala fra A++ til E)

Kulfilter til installation uden skorsten:
Komplet kulfilterindsats: LZ10AKT00
Komplet kulfilterindsats, regenererbart: LZ10AKR00
Gælder alle skrå modeller.

cleanAir komplet kulfilterindsats til installation med skorsten: LZ10AXC50
Gælder alle skrå og plano design glas emhætter.

iQ700

LC91KWW60S	Sort	**14 399 kr**
LC91KWW20S	Hvid	**14 399 kr**

- 90 cm, maks. kapacitet: 980 m³/t
- Lydniveau min/maks trin: 41/55 dB
- iQdrive – ekstra stille og energibesparende motor
- Betjening med touchSlider – for præcision og komfort
- Climate controlSensor – tilpasser automatisk hastigheden efter mængden af damp og os
- emotionLight Pro – vælg baggrundsfarve efter dine ønsker
- Home Connect – trådløs betjening via app
- cookConnect – gør det muligt at betjene emfanget direkte fra kogesektionen
- Energiklasse: A+ (på en skala fra A++ til E)

Emfang til montering i bordpladen

iQ700

LD97DBM69 **22 299 kr**

- 90 cm, maks. kapacitet: 750 m³/t
- Lydniveau min/maks trin: 48/62 dB
- Betjening med touchControl
- rimVentilaton – effektivt kantsug
- LED-belysning
- Fleksibel montering, hvilket betyder, at der kan være en skuffe direkte under bordpladen
- Energiklasse: A (på en skala fra A++ til E)

Regenererbart kulfilter: LZ29IDP00
Monteringskit til montering af motoren separat: LZ29IDM00

iQ700

LF16VA570 **22 299 kr**

- Rustfrit bordemfang til kombination mellem kogesektioner
- 9 cm, maks. kapacitet: 600 m³/t
- Lydniveau min/maks trin: 62/67 dB
- iQdrive – ekstra stille og energibesparende motor
- Betjening med touchControl
- Energiklasse: A+ (på en skala fra A++ til E)

Kulfilter: LZ58000

Emfang til vægmontering – plano design

iQ500

LC97FQP60S **11 399 kr**

- 90 cm, maks. kapacitet: 730 m³/t
- Lydniveau min/maks trin: 43/57 dB
- iQdrive – ekstra stille og energibesparende motor
- Betjening med touchControl
- LED-belysning
- Energiklasse: A (på en skala fra A++ til E)

iQ700

LC97FVQ60S **13 499 kr**

- 90 cm, maks. kapacitet: 730 m³/t
- Lydniveau min/maks trin: 43/57 dB
- iQdrive – ekstra stille og energibesparende motor
- Betjening med touchControl
- emotionLight Pro – vælg baggrundsfarve efter dine ønsker
- Energiklasse: A+ (på en skala fra A++ til E)

iQ700

LC97FVW60S	Sort	**14 899 kr**
LC97FVW20S	Hvid	**14 899 kr**

- 90 cm, maks. kapacitet: 730 m³/t
- Lydniveau min/maks trin: 43/57 dB
- iQdrive – ekstra stille og energibesparende motor
- Betjening med touchSlider – for præcision og komfort
- Climate controlSensor – tilpasser automatisk hastigheden efter mængden af damp og os
- emotionLight Pro – vælg baggrundsfarve efter dine ønsker
- Home Connect – trådløs betjening via app
- cookConnect – gør det muligt at betjene emfanget direkte fra kogesektionen
- Energiklasse: A+ (på en skala fra A++ til E)

Kulfilter til installation uden skorsten:
Komplet kulfilterindsats: LZ10AFT00
Komplet kulfilterindsats, regenererbart: LZ10AFR00
Gælder alle plano design modeller.

cleanAir komplet kulfilterindsats til installation med skorsten: LZ10AXC50
Gælder alle skrå og plano design glas emhætter.

Yderligere produktinformationer findes på siemens-home.bsh-group.com/dk

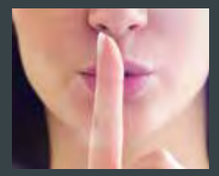

iQdrive teknologi – effektiv og stille.
iQdrive motoren er udviklet med patenteret teknologi. Den unikke iQdrive motor drives uden kul, hvilket giver en mere stillegående motor, med betydeligt lavere energiforbrug sammenlignet med traditionelle emfangmotorer.

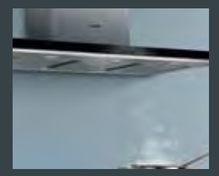

Det intelligente emfang, som ved hvad der skal til.
climateControl Sensor justerer automatisk effekten efter behov. Når emfanget aldrig bruger mere energi end der er behov for, sparer den energi og støjer mindre.

Montering med kulfilter:

Stilren montering uden skorsten.
De vinklede og plane glasemhætter kan stilrent monteres med et kulfiltersæt bestående af to aktive filtre og et spjæld, der spreder luften. Absorberingsevne: > 85 %.

Alt 1: Regenererbart kulfilter, 10 måneders holdbarhed. Regenereres i ovnen ved 200 °C i 2 timer hver 4:e måned.

Alt 2: Standard kulfilter, 12 måneders holdbarhed.

cleanAir recirkulationskit – altid med skorsten.
Første gang du monterer, skal du bruge et komplet cleanAir kulfiltersæt, som består af en ramme og et filter. Herefter er det blot kulfilteret, der skal skiftes. Absorberingsevne: ~95 %.

Alt 1: Regenererbart cleanAir filter LZ00XXP00, 10 års holdbarhed. Regenereres i ovnen ved 200 °C i 2 timer hver 4:e måned.

Alt 2: cleanAir filter LZ56200, 12 måneders holdbarhed.

studioLine

Frisk luft. Fra loftet.
Hvis emfanget skal være lidt mere diskret, anbefaler Siemens emfang til montering i loftet. De passer elegant ind i køkkenets design, fordi de flugter med loftet, og giver dig uhindret overblik i køkkenet.

Spar på pladsen. Gør det praktisk.
Med Siemens underbyggede emfang kan du udnytte pladsen optimalt. De passer fint under overskabe, så du fortsat har meget plads til køkkengrejet.

Udtræksemhætter til montering i overskabe

iQ300

LI67RC530 **4 699 kr**

- 60 cm, maks. kapacitet: 700 m³/t
- Lydniveau min/maks trin: 42/55 dB
- iQdrive – ekstra stille og energibesparende motor
- Betjening med trykknapper
- LED-belysning
- Energiklasse: A (på en skala fra A++ til E)

Gribeliste i stål: LZ46550
Gribeliste i hvid: LZ46520

iQ500

LI67RB540 **5 199 kr**

- 60 cm, maks. kapacitet: 740 m³/t
- Lydniveau min/maks trin: 42/55 dB
- iQdrive – ekstra stille og energibesparende motor
- Betjening med trykknapper
- LED-belysning
- Energiklasse: A (på en skala fra A++ til E)

Gribeliste i stål: LZ46550
Gribeliste i hvid: LZ46520
Sort gribeliste i glas: LZ46560

iQ500

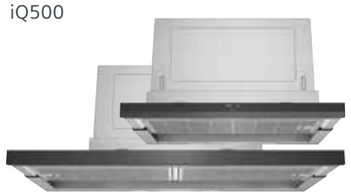

LI67SA560S 60 cm **6 499 kr**
LI97SA560S 90 cm **7 499 kr**

- 90 cm, maks. kapacitet: 700 m³/t
- Lydniveau min/maks trin:
  90 cm: 42/54 dB, 60 cm: 40/54 dB
- iQdrive – ekstra stille og energibesparende motor
- Betjening med touchControl
- LED-belysning
- Energiklasse: A (på en skala fra A++ til E)

cleanAir komplet kulfilterindsats: LZ46830
Gælder alle udtræksemhætter.

iQ700

LI67SA680S **7 799 kr**

- 60 cm, maks. kapacitet: 700 m³/t
- Lydniveau min/maks trin: 40/54 dB
- iQdrive – ekstra stille og energibesparende motor
- Betjening med touchSlider – for præcision og komfort
- climateControl sensor – tilpasser automatisk hastigheden efter os- og dampudviklingen
- LED-belysning
- Energiklasse: A (på en skala fra A++ til E)

Integrerede emhætter til overskabe

iQ500

LB57574 **4 699 kr**

- 52 cm, maks. kapacitet: 610 m³/t
- Lydniveau min/maks trin: 50/67 dB
- Betjening med trykknapper og LED indikator
- rimVentilation – effektivt kantsug
- LED-belysning
- Energiklasse: C (på en skala fra A++ til E)

iQ500

LB78574 **5 199 kr**

- 70 cm, maks. kapacitet: 730 m³/t
- Lydniveau min/maks trin: 53/66 dB
- Betjening med trykknapper og LED indikator
- rimVentilation – effektivt kantsug
- LED-belysning
- Energiklasse: C (på en skala fra A++ til E)

Loftmonterede emfang

iQ700

LF959RB51 **13 499 kr**

- 90 cm, maks. kapacitet: 780 m³/t
- Lydniveau min/maks trin: 49/64 dB
- Betjening med fjernbetjening
- rimVentilation – effektivt kantsug
- LED-belysning
- Energiklasse: A (på en skala fra A++ til E)

cleanAir komplet kulfilterindsats: LZ56700
Gælder alle loftmonterede emhætter.

iQ700

LF959RF55 **20 699 kr**

- 90 cm, maks. kapacitet: 710 m³/t
- Lydniveau min/maks trin: 41/56 dB
- iQdrive – ekstra stille og energibesparende motor
- Betjening med fjernbetjening
- rimVentilation – effektivt kantsug
- LED-belysning med RGB farver giver mulighed for at vælge stemningsfulde farver (hvid, rød, grøn, cyan, gul og magenta)
- Energiklasse: A (på en skala fra A++ til E)

iQ700

LF159RF50 **23 299 kr**

- 120 cm, maks. kapacitet: 750 m³/t
- Lydniveau min/maks trin: 41/57 dB
- iQdrive – ekstra stille og energibesparende motor
- Betjening med fjernbetjening
- rimVentilation – effektivt kantsug
- LED-belysning med RGB farver giver mulighed for at vælge stemningsfulde farver (hvid, rød, grøn, cyan, gul og magenta)
- Energiklasse: A (på en skala fra A++ til E)

Yderligere produktinformationer findes på siemens-home.bsh-group.com/dk

Hvilket design passer i dit køkken?

Vinklet eller plant emfang
til vægmontering

Emfang til loftmontering

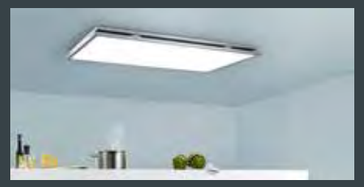

Frithængende emfang

Udtræksemhætte
til indbygning i overskab

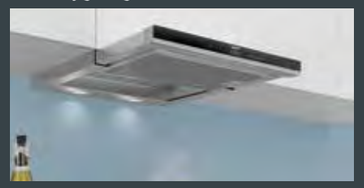

Bordemfang
til montering i bordpladen

Kogesektion med integreret
emfang – inductionAir

studioLine

Yderligere produktinformationer findes på siemens-home.bsh-group.com/dk

varioSpeed Plus – forkorter opvasketiden med 66 %.

Skal bestikket i topkurven eller bestikkurven?
Uanset hvad du foretrækker, så har du begge alternativer i alle vores fuldt integrerbare opvaskemaskiner.

Topkarakter i tørreevne.
Zeolith®-tørring absorberer fugt og omdanner den til varmeenergi. Resultatet bliver hurtigere og mere effektiv tørring med et lavere energiforbrug. Zeolith®-tørring gør også, at plast tørrer bedre.

Fuldt integrerbare opvaskemaskiner, 60 cm

iQ300

SN836X00KE		**8 599 kr**
SX836X00KE	Høj model	**8 599 kr**

- Lydniveau: 44 dB
- 13 kuverter
- Energiklasse: A++ (på en skala fra A+++ til D)
- varioFlex kurvesystem med topkurv og bestikkurv
- varioSpeed Plus – forkorter opvasketiden 66 %
- machineCare – pg. som holder maskinen i form
- extraDry – til en ekstra tør opvask
- infoLight – lys på gulvet indikerer at opvasken er i gang

iQ300

SN836X00ME		**9 499 kr**
SX836X00ME	Høj model	**9 499 kr**
SX836X01ME	Med varioHinge	**9 899 kr**

- Lydniveau: 44 dB
- 14 kuverter
- Energiklasse: A++ (på en skala fra A+++ til D)
- varioFlex kurvesystem med topkurv og bestikkurv
- varioSpeed Plus – forkorter opvasketiden 66 %
- machineCare – pg. som holder maskinen i form
- extraDry – til en ekstra tør opvask
- emotionLight – indvendig belysning
- infoLight – lys på gulvet indikerer at opvasken er i gang

med LED-display

iQ500

Nyhed

SN858D01ME		**10 599 kr**
SX858D01ME	Høj model	**10 599 kr**

- Lydniveau: 44 dB (silenceProgram 42 dB)
- 14 kuverter
- Energiklasse: A++ (på en skala fra A+++ til D)
- varioFlex Pro kurvesystem med topkurv og bestikkurv
- varioSpeed Plus – forkorter opvasketiden 66 %
- machineCare – pg. som holder maskinen i form
- emotionLight – indvendig belysning
- timeLight – viser tiden på gulvet
- openAssist – til grebsløse fronter

Drypbakke
60 cm, Q8CNPG0060
45 cm, Q8CNPG0045

Sidelister i stål til fuldt integrerbare opvaskemaskiner
Ved sidelister i stål får du en flot og stabil montering. Og det bliver meget lettere at tørre af i siderne.

Sidelister lav opvaskemaskine, SZ73005
Sidelister høj opvaskemaskine, SZ73015

openAssist – opvaskemaskinen, der åbner døren for dig.
Grebsløs åbning med openAssist. Med et let tryk på lågen åbnes lågen automatisk, så du nemt kan sætte i og tage ud.

timeLight holder dig oplyst!
timeLight viser tid og programvalg i form af en lysende projektion på gulvet foran maskinen. Det spiller ingen rolle, hvilken slags køkkengulv, du har – timeLight holder dig oplyst.

Let og fleksibelt.
Vil du have mere plads i opvaskemaskinen, f.eks. til større gryder? Så kan du vælge en høj opvaskemaskine (nichemål 86,5–92,5 cm), og få hele 5 cm ekstra plads i din maskine. Vores maskiner med varioFlex Pro kurve har en extra fleksibel indretning, som du enkelt kan tilpasse efter dine behov.

varioHinge – fleksibel installation.
Under tiden kræver skabslågens og soklens dimension, at man har en fleksibel låge, for at den ikke rammer soklen, når den åbnes. Med varioHinge glider lågen op over kanten af opvaskemaskinen, når den åbnes, takket være de variable lågehængsler.

studioLine

iQ500

SN858X03TE		**11 299 kr**
SX858X03TE	Høj model	**11 299 kr**

- Lydniveau: 44 dB (silenceProgram 42 dB)
- 14 kuverter
- Energiklasse: A+++ (på en skala fra A+++ til D)
- Zeolith®-tørring – en mere tør opvask
- varioFlex Pro kurvesystem med topkurv og bestikkurv
- varioSpeed Plus – forkorter opvasketiden 66 %
- machineCare – pg. som holder maskinen i form
- emotionLight – indvendig belysning
- Lyn 60° – hurtigprogram med perfekt tørring
- timeLight – viser tiden på gulvet

iQ500

SN858D03TE		**12 799 kr**
SX858D03TE	Høj model	**12 799 kr**

- Lydniveau: 44 dB (silenceProgram 42 dB)
- 14 kuverter
- Energiklasse: A+++ (på en skala fra A+++ til D)
- Zeolith®-tørring – en mere tør opvask
- varioFlex Pro kurvesystem med topkurv og bestikkurv
- varioSpeed Plus – forkorter opvasketiden 66 %
- emotionLight – indvendig belysning
- Lyn 60° – hurtigprogram med perfekt tørring
- machineCare – pg. som holder maskinen i form
- timeLight – viser tiden på gulvet
- openAssist – til grebsløse fronter

med TFT-display

iQ500

Your household in one app.
Home connect

SN858D16TE		**14 199 kr**
SX858D16TE	Høj model	**14 199 kr**
SX858D26TE	Med varioHinge, uden timeLight	**14 599 kr**

- Lydniveau: 42 dB (silenceProgram 40 dB)
- 14 kuverter
- Energiklasse: A+++ (på en skala fra A+++ til D)
- Zeolith®-tørring – en mere tør opvask
- varioFlex Pro kurvesystem med topkurv og bestikkurv
- varioSpeed Plus – forkorter opvasketiden 66 %
- emotionLight – indvendig belysning
- Lyn 60° – hurtigprogram med perfekt tørring
- machineCare – pg. som holder maskinen i form
- timeLight – viser tiden på gulvet
- openAssist – til grebsløse fronter
- Home Connect – trådløs betjening via app

Fuldt integrerbare opvaskemaskiner, 60 cm, med TFT-display

iQ700

Your household in one app.
Home connect

SN878D36TE		**16 099 kr**
SX878D36TE	Høj model	**16 099 kr**

- Lydniveau: 41 dB (silenceProgram 39 dB)
- 13 kuverter
- Energiklasse: A+++ (på en skala fra A+++ til D)
- Zeolith®-tørring – en mere tør opvask
- varioFlex Pro kurvesystem med easyGlide skinner samt top- og bestikkurv
- varioSpeed Plus – forkorter opvasketiden 66 %
- emotionLight Pro – indvendig belysning med valgfri farve
- Lyn 60° – hurtigprogram med perfekt tørring
- machineCare – pg. som holder maskinen i form
- timeLight – viser tiden på gulvet
- openAssist – til grebsløse fronter
- Home Connect – trådløs betjening via app

Fuldt integrerbare opvaskemaskiner, 45 cm

iQ500

SR656X01TE	**11 799 kr**

- Lydniveau: 43 dB (silenceProgram 41 dB)
- 10 kuverter
- Energiklasse: A+++ (på en skala fra A+++ til D)
- varioFlex Pro kurvesystem med topkurv
- varioSpeed Plus – forkorter opvasketiden 66 %
- machineCare – pg. som holder maskinen i form
- Zeolith®-tørring – en mere tør opvask
- emotionLight – indvendig belysning
- duoPower – effektiv opvask
- timeLight – viser tiden på gulvet

Opvaskemaskin blackSteel, 60 cm

iQ500

Nyhed
Your household in one app.
Home connect

SN458B06TS	**11 699 kr**

- Lydniveau: 44 dB (silenceProgram 42 dB)
- 14 kuverter
- Energiklasse: A+++ (på en skala fra A+++ til D)
- Zeolith®-tørring – en mere tør opvask
- varioFlex Pro kurvesystem med top- og bestikkurv
- varioSpeed Plus – forkorter opvasketiden 66 %
- machineCare – pg. som holder maskinen i form
- emotionLight – indvendig belysning
- Lyn 60° – hurtigprogram med perfekt tørring
- Home Connect – trådløs betjening via app

Lige så friskt som direkte fra landmanden.

Nyd din mad længere.

Friske råvarer er en forudsætning for god mad. Siemens køleskabe har forskellige freshness-systemer, som gør det enkelt og fleksibelt at holde maden frisk. Derfor kan du altid nyde din mad, uanset hvornår du har haft tid til at handle.

Integrerbart køle-/fryseskab 70/30-fordeling

iQ300

KI87VVS30 **9 099**

- Hængsler med glideskinner, vendbar
- Effektiv LED-belysning i køledelen
- Elektronisk temperaturstyring, via digitalt panel
- Indretning med rustfrie detaljer
- Grøntsagsskuffe
- Volumen køl: 209 l, frys: 63 l
- Energiklasse: A++ (på en skala fra A+++ til D), 227 kWh/år

iQ500

KI87SAD30 **12 699 kr**

- softClose – køleskabsdør med blød og dæmpet lukning og fladhængsler der giver stabil montering, vendbar
- Effektiv LED-belysning i køledelen
- hyperFresh-skuffe for længere holdbarhed
- Elektronisk temperaturstyring, via digitalt panel
- Indretning med rustfrie detaljer
- Volumen køl: 209 l, frys: 61 l
- Energiklasse: A++ (på en skala fra A+++ til D), 225 kWh/år

iQ700

KI39FP60 **21 199 kr**

- softClose – køleskabsdør med blød og dæmpet lukning og fladhængsler der giver stabil montering, vendbar
- hyperFresh Premium-skuffe for længere holdbarhed
- Volumen køl: 184 l, frys: 61 l
- Energiklasse: A++ (på en skala fra A+++ til D), 247 kWh/år

Integrerbart køle-/fryseskab 60/40-fordeling

iQ300

KI86NVF30 **11 799 kr**

- Integrerbart køle-/fryseskab, 60/40-fordeling
- Med fladhængsler – for en mere stabil dør, vendbar
- Effektiv LED-belysning i køledelen
- Elektronisk temperaturstyring touchControl
- Indretning med rustfrie detaljer
- Grøntsagsskuffe
- Fryser med noFrost
- Volumen køl: 188 l, frys: 67 l
- Energiklasse: A++ (på en skala fra A+++ til D), 222 kWh/år
- Se separat tegning for dørmål

iQ500

KI86NHD30 **13 399 kr**

- Integrerbart køle-/fryseskab, 60/40-fordeling
- WiFi ready til Home Connect
- softClose – køleskabsdør med blød og dæmpet lukning og fladhængsler der giver stabil montering, vendbar
- Effektiv LED-belysning i køledelen
- Elektronisk temperaturstyring via LED-panel
- hyperFresh-skuffe
- Indretning med rustfrie detaljer
- Fryser med noFrost
- Volumen køl: 188 l, frys: 67 l
- Energiklasse: A++ (på en skala fra A+++ til D), 221 kWh/år
- Se separat tegning for dørmål

Underbygningskøleskab, integrerbart

iQ500

KU15RA65 **7 899 kr**

- Køleskab til underbygning, nichehøjde 82–87 cm
- Grøntsagsskuffe og 3 hylder
- softClose – dør med blød og dæmpet lukning og fladhængsler der giver stabil montering, vendbar
- Ventilation via soklen, ikke nødvendigt med ventilation i toppen
- Volumen: 137 l
- Energiklasse: A++ (på en skala fra A+++ til D), 92 kWh/år

iQ500

KU15LA65 **6 499 kr**

- Køleskab til underbygning, nichehøjde 82–87 cm
- Fryseboks 15 l, grøntsagsskuffe og 3 hylder
- softClose – dør med blød og dæmpet lukning og fladhængsler der giver stabil montering, vendbar
- Ventilation via soklen, ikke nødvendigt med ventilation i toppen
- Volumen: 123 l
- Energiklasse: A++ (på en skala fra A+++ til D), 140 kWh/år

Underbygningsfryseskab, integrerbart

iQ500

GU15DA55 **7 899 kr**

- Fryseskab til underbygning, nichehøjde 82–87 cm
- 3 transparente fryseskuffer
- softClose – dør med blød og dæmpet lukning og fladhængsler der giver stabil montering, vendbar
- Ventilation via soklen, ikke nødvendigt med ventilation i toppen
- Volumen: 98 l
- Energiklasse: A+ (på en skala fra A+++ til D), 184 kWh/år

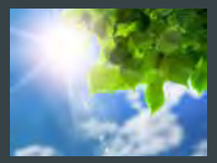

freshSense – jævn temperatur gennem intelligent sensorteknologi.
Temperaturen i køleskabet kan variere, f.eks. afhængig af rumtemperatur, og hvor ofte du åbner køleskabsdøren. De smarte freshSense-sensorer reagerer, så snart temperaturen ændres og tager styringen over kølningen.

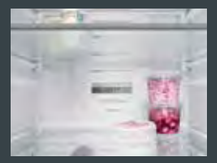

noFrost – frossen ja, is nej.
Med noFrost teknik kommer der ingen is på indervæggene, eller is på din mad. Et luftcirkuleringssystem fjerner overskydende fugt og holder fugtigheden på det optimale niveau. Is og rim har ikke en chance. Og hvad skal du så gøre? Ingenting.

hyperFresh Premium – holder fødevarerne friske op til tre gange så lang tid.
Fødevarerne får tre gange så lang levetid i en zone i køleskabet, som konstant holder 0,5 °C. Nulzonen er fordelt på tre separate skuffer. En mindre skuffe til nødder, ost og æg. En større til fisk og kød. Og en fugtighedsregulerende skuffe til frugt og grøntsager.

softClose – smæk med døren, hvis du kan.
Med det smarte softClose lukker køleskabsdøren automatisk og dæmpet, selvom du kommer til at smække med den. Faste hængsler giver en stabil låge.

studioLine

modularFit – maksimer din køleplads og kombiner som du vil.
Med den innovative antikondensations-teknik forhindres dannelsen af fugt mellem produkterne. Kombiner som du vil – over og under eller side by side. Tilpas løsningen dit køkken og dit liv – med modularFit.

Fuldt integrerbare køleskabe

iQ300

KI81RVS30 **7 799 kr**

- Integrerbart køleskab med glideskinner, vendbar
- 2 grøntsagsskuffer
- LED-belysning
- Volumen: 319 l
- Energiklasse: A++ (på en skala fra A+++ til D), 116 kWh/år

iQ500

KI81RAD30 **9 399 kr**

- Integrerbart køleskab med touchControl
- hyperFresh – skuffe for længere holdbarhed til frugt og grønt
- softClose – låge med blød og dæmpet lukning og fladhængsler der giver stabil montering, vendbar
- Effektiv LED-belysning i køledelen
- Volumen: 319 l
- Energiklasse: A++ (på en skala fra A+++ til D), 116 kWh/år
- Kan kombineres med: GI81NAC30

iQ500

KI82LAD30 **10 599 kr**

- Integrerbart køleskab med fryseboks 34 l
- Elektronisk temperaturstyring touchControl
- hyperFresh – skuffe for længere holdbarhed til frugt og grønt
- softClose – låge med blød og dæmpet lukning og fladhængsler der giver stabil montering, vendbar
- Effektiv LED-belysning i køledelen
- Volumen: 286 l
- Energiklasse: A++ (på en skala fra A+++ til D), 209 kWh/år

iQ700

KI42FP60 **21 199 kr**

- Integrerbart køleskab med LED-panel
- hyperFresh Premium med hele 77 l 0 °C zone – maden holder op til 3 gange så lang tid
- softClose – låge med blød og dæmpet lukning og fladhængsler der giver stabil montering, vendbar
- Effektiv LED-belysning i køledelen
- Volumen: 302 l
- Energiklasse: A++ (på en skala fra A+++ til D), 133 kWh/år
- Kompressor i soklen
- Kan kombineres med: GI38NP60 och GI38NA55

Fuldt integrerbare fryseskab

iQ500

GI81NAC30 **11 899 kr**

- Integrerbart fryseskab med noFrost
- Elektronisk temperaturstyrning med touchControl
- 2 hylder og 5 fryseskuffer heraf 2 bigBoxes
- softClose – låge med blød og dæmpet lukning og fladhængsler der giver stabil montering, vendbar
- Volumen: 211 l
- Energiklasse: A++ (på en skala fra A+++ til D), 243 kWh/år
- Kan kombineres med: KI81RAD30

iQ700

GI38NA55 **15 899 kr**

- Integrerbart fryseskab med noFrost
- 2 hylder og 5 fryseskuffer heraf 1 bigBox
- softClose – låge med blød og dæmpet lukning og fladhængsler der giver stabil montering, vendbar
- Effektiv LED-belysning
- Volumen: 213 l
- Energiklasse: A+ (på en skala fra A+++ til D), 310 kWh/år
- Kompressor i soklen
- Kan kombineres med: KI81RAD30 och KI42FP60

modularFit – kombiner som du vil.

modularFit

modularFit – kombiner som du vil.
Den innovative antikondensations-teknik gør det muligt at kombinere produkterne i forskellige højder.

easy Installation

Enkel installation.
For at lette installationen er stort set alle konsoller inklusive skruer til fast-montering påmonteret.

Der skal være en hylde mellem produkterne.

Eksempler på kombination med modularFit, total højde uden skabskorpus:

KI41RAD30 GI11VAD30	KI41RAD30 GI21VAD30	KI51FAD30 GI11VAD30
194 cm	**210 cm**	**212 cm**

modularFit – fuld fleksibilitet

iQ500

KI41RAD30 Køl 122 cm **8 699 kr**

- Integrerbart køleskab med fladhængsler
- hyperFresh – skuffe for længere holdbarhed til frugt og grønt
- softClose – låge med blød og dæmpet lukning og fladhængsler der giver stabil montering, vendbar
- LED-belysning
- Volumen: 211 l
- Energiklasse: A++ (på en skala fra A+++ til D), 105 kWh/år

iQ700

KI51FAD30 Køl 140 cm **9 499 kr**

- Integrerbart køleskab med fladhængsler
- hyperFresh Premium – op til 3 gange længere holdbarhed for frugt og grønt
- softClose – låge med blød og dæmpet lukning og fladhængsler der giver stabil montering, vendbar
- LED-belysning
- Volumen: 222 l
- Energiklasse: A++ (på en skala fra A+++ til D), 124 kWh/år

iQ500

GI11VAD30 Frys 72 cm **7 799 kr**

- Integrerbart fryseskab med fladhængsler
- 3 fryseskuffer
- softClose – låge med blød og dæmpet lukning og fladhængsler der giver stabil montering, vendbar
- LED-belysning
- Volumen 72 l
- Energiklasse: A++ (på en skala fra A+++ til D), 144 kWh/år

iQ500

GI21VAD30 Frys 88 cm **8 099 kr**

- Integrerbart fryseskab med fladhængsler
- 3 fryseskuffer, heraf 1 bigBox
- softClose – låge med blød og dæmpet lukning og fladhængsler der giver stabil montering, vendbar
- Volumen: 97 l
- Energiklasse: A++ (på en skala fra A+++ til D), 157 kWh/år

Yderligere produktinformationer findes på siemens-home.bsh-group.com/dk

Hvor skal hvad være?

I Home Connect appen kan du se, hvor dine fødevarer opbevares optimalt.

Se ind i køleskabet med mobilen.

Køleskabet KG36NHI32 har indbygget kamera, så kan du tjekke, hvad du har i køleskabet, både i lågen og på hylderne.

KS36VAX3P + GS36NAX3V

KS36VAI3P + GS36NAI3V

KS36VAW3P + GS36NAW3V

Køle- og fryseskabe med noFrost

iQ500

KS36VAX3P	blackSteel	**12 099 kr**
KS36VAI3P	easyClean stål	**10 599 kr**
KS36VAW3P	Hvid	**10 099 kr**

- Køleskab – bredde 60 cm, højde 186,5 cm, vendbar låge
- hyperFresh-skuffe – længere holdbarhed for frugt og grønt
- LED-belysning – giver godt lys i hele køleskabet
- Volumen: 346 l
- Energiklasse: A++ (på en skala fra A+++ til D), 112 kWh/år

GS36NAX3V	blackSteel	**12 599 kr**
GS36NAI3V	easyClean stål	**11 099 kr**
GS36NAW3V	Hvid	**10 599 kr**

- Fryseskab med noFrost – bredde 60 cm, højde 186,5 cm, vendbar låge
- 5 fryseskuffer, heraf 2 bigBox
- LED-belysning – giver godt lys i hele skabet
- iceTwister – altid is tilgængelig
- Volumen: 237 l
- Energiklasse: A++ (på en skala fra A+++ til D), 234 kWh/år

Køle- og fryseskabe med noFrost samt is og vand dispenser

iQ500

KS36WBI3P*	easyClean stål	**14 099 kr**

- Køleskab – bredde 60 cm, højde 187 cm
- hyperFresh-skuffe – længere holdbarhed for frugt og grønt
- Dispenser for koldt vand med belysning og aquaStop®
- LED-belysning – giver godt lys i hele køleskabet
- Volumen: 346 l
- Energiklasse: A++ (på en skala fra A+++ til D), 112 kWh/år
- Leveres venstrehængt, kan ikke vendes
- Trykbegrænser er nødvendig til installationen

GS36DBI2V*	easyClean stål	**19 099 kr**

- Fryseskab med noFrost – bredde 60 cm, højde 187 cm
- 5 fryseskuffer og 2 fag
- Dispenser til isterninger eller knust is, med LED-belysning og aquaStop®
- LED-belysning – giver godt lys i hele skabet
- Volumen: 210 l
- Energiklasse: A++ (på en skala fra A+++ til D), 279 kWh/år
- Leveres højrehængt, kan ikke vendes
- Trykbegrænser er nødvendig til installationen

Drypbakke
60 cm, Q8C0000782
120 cm, Q8C0000786

Monteringslister
inox, KS36ZAL00
hvid, KS36ZAW00

Yderligere produktinformationer findes på siemens-home.bsh-group.com/dk
*Dette er ikke et studioLine produkt, og er derfor ikke en del af 150 dages Kundetilfredshedsaftalen.

Køle-/fryseskabe

iQ500

KG36NAI3Q	easyClean stål	**12 399 kr**
KG36NAW3Q	Hvid	**11 899 kr**

- Køle-/fryseskab – bredde 60 cm, højde 187 cm, vendbar låge
- WiFi ready, Home Connect via adapter (ekstra tilbehør)
- 1 + 2 hyperFresh-skuffer – længere holdbarhed
- LED-belysning – giver godt lys i hele køleskabet
- Fryser med noFrost
- Volumen køl: 237 l, frys: 87 l
- Energiklasse: A++ (på en skala fra A+++ til D), 260 kWh/år

WiFi-tillbehør: KS10ZHC00

iQ500

KG36NHI32*	easyClean stål	**14 399 kr**

- Køle-/fryseskab – bredde 60 cm, højde 187 cm
- Leveres højrehængt, kan ikke vendes
- Home Connect – trådløs betjening via app **med 2 kameraer i køledelen**
- 2 hyperFresh-skuffer heraf 1 med 0 °C zone – længere holdbarhed
- Fryser med noFrost
- LED-belysning giver godt lys i hele skabet
- Volumen køl: 234 l, frys: 86 l
- Energiklasse: A++ (på en skala fra A+++ til D), 258 kWh/år

iQ500

KG39NAI36	easyClean stål	**13 599 kr**

- Køle-/fryseskab – bredde 60 cm, højde 203 cm, vendbar låge
- WiFi ready, Home Connect via adapter (ekstra tilbehør)
- 1 + 2 hyperFresh-skuffer – længere holdbarhed
- Fryser med noFrost
- LED-belysning – giver godt lys i hele køleskabet
- Volumen køl: 279 l, frys: 87 l
- Energiklasse: A++ (på en skala fra A+++ til D), 273 kWh/år

WiFi-tillbehør: KS10ZHC00

iQ500

KG49NAI31	easyClean stål	**14 999 kr**

- Køle-/fryseskab – bredde **70 cm**, højde 203 cm, vendbar låge
- 1 + 2 hyperFresh-skuffer – længere holdbarhed
- Fryser med noFrost
- LED-belysning – giver godt lys i hele køleskabet
- Volumen køl: 330 l, frys: 105 l
- Energiklasse: A++ (på en skala fra A+++ til D), 303 kWh/år

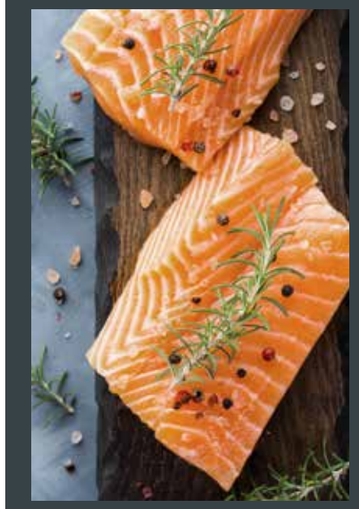

hyperFresh – hvad er fordelen?
Temperatur såvel som luftfugtighed er afgørende for at bevare madvarernes friskhed længere. Grøntsager, fisk eller kød – hyperFresh-skuffen holder madvarerne friske i længere tid under de rette betingelser.

Færre indkøbsture.
Én stor indkøbstur om ugen er nu nok til at sikre, at du altid har friske madvarer i køleskabet. Det sparer tid og gør madlavningen mere fleksibel.

Sundt for tegnebogen.
Du smider mindre væk, fordi dine madindkøb holder sig friske i meget længere tid.

studioLine

Det perfekte par.

Skab det perfekte miljø i dit hjem. Modellerne inden for respektive iQ serier fra Siemens komplementerer hinanden perfekt, både funktionelt og visuelt.

Vaskemaskinen der holder kontakten.

Du kan nemt vælge programmer og funktioner samt starte vaskemaskinen via Home Connect-appen.
Med i-Dos doseres flydende vaskemiddel automatisk. Sensorer registrerer mængde, tekstiltype og tilsmudsningsgrad og doserer den rigtige mængde vaskemiddel. i-Dos vaskemaskinen med Home Connect sender dig endda pushmeddelelser, når vaskemidlet er ved at være opbrugt.

Vaske- og tørresæt
iQ300

WM14N2O8DN **7 499 kr**

- Kapacitet: 8 kg
- iQdrive motor med 10 års motorgaranti
- 1400 omdr./minut
- Stor LED-display der viser programforløbet
- varioPerfect – tids- eller energioptimering af programmer med perfekt resultat
- Energiklasse: A+++ (på en skala fra A+++ til D)

WT45M2C8DN **7 499 kr**

- Kapacitet: 8 kg
- Kondenstørretumbler med varmepumpe
- Stor LED-display der viser programforløbet
- Selvrensende kondensator
- Specialprogram, bl. a. Uld finish, Outdoor, super hurtigt 40 og skjorter
- Energiklasse: A++ (på en skala fra A+++ til D)

Vaske- og tørresæt
iQ700

Nyhed

WM14W5O9DN **11 899 kr**

- Kapacitet: 9 kg
- Stor LED-display
- iQdrive-motor med 10 års garanti
- Bl.a. Outdoor/Imprægnering, Uldprogram och Superlyn 15-program
- varioSpeed – tidsoptimering af programmer med perfekt resultat
- 1400 omdr./minut
- Energiklasse: A+++ (på en skala fra A+++ til D)

Nyhed

WT45W5O9DN **10 899 kr**

- Kapacitet: 9 kg
- Värmepumpstumlare
- Stor LED-display
- Självrengörande kondensor
- autoDry – elektronisk fuktavkänning
- Outdoor-program, Skontork, Ylletorkning i korg
- Super 40
- Energiklass: A++ (på en skala fra A+++ til D)

Vaske- og tørresæt
iQ800

Your household in one app.

home connect

WMH4Y8S9DN **15 099 kr**

- Kapacitet: 9 kg
- Home Connect – trådløs betjening via app
- Højtopløst TFT-display med touchControl-taster
- i-Dos: automatisk dosering af flydende vaskemiddel
- iQdrive-motor med 10 års motorgaranti
- Bl.a. Outdoor, Superlyn 15-program
- varioPerfect – tids- eller energioptimering af programmer med perfekt resultat
- 1400 omdr./minut
- Energiklasse: A+++ (på en skala fra A+++ til D)

Nyhed

Your household in one app.

home connect

WT4HY779DN **12 599 kr**

- Kapacitet: 9 kg
- Kondenstørretumbler med varmepumpe
- Selvrensende kondensator
- Home Connect – trådløs betjening via app
- autoDry – elektronisk fugtkontrol
- Outdoor-program, uld- og lynprogram
- Stort LED-display med touchControl-knapper
- Energiklasse: A++ (på en skala fra A+++ til D)

Fuldt integrerbar vaskemaskine
iQ800

WI14W540EU* **9 799 kr**

- Kapacitet: 8 kg
- iQdrive motor med 10 års motorgaranti
- 1400 omdr./minut
- powerWash 60
- timeLight – viser tiden på gulvet
- Energiklasse: A+++ (på en skala fra A+++ til D)

Fuldt integrerbar vaske-/tørremaskine
iQ800

WK14D321EU* **12 799 kr**

- Kombineret vaske-/tørremaskine
- Fuldt integrerbar
- 7 kg vask, tørrer 4 kg nonstop
- 1400 omdr./minut
- Energiklasse: B (på en skala fra A til G)

Kombineret vaske-/tørremaskine
iQ500

Nyhed

WD14U5O1DN **12 699 kr**

- Kombineret vaske-/tørremaskine 10/6 kg
- Bl.a. Outdoor/Imprægnering, Uld/håndvask og Superlyn 15-program
- Vask og tør 1 kg på en time med programmet wash & dry 60
- Vasker og tørrer 6 kg nonstop
- varioSpeed – tidsoptimering af programmer med perfekt resultat
- 1400 omdr./minut
- Energiklasse: B (på en skala fra A til G)

Yderligere produktinformationer findes på siemens-home.bsh-group.com/dk
*Dette er ikke et studioLine produkt, og er derfor ikke en del af 150 dages Kundetilfredshedsaftalen.

i-Dos.
- Den korrekte mængde vaskemiddel med automatisk dosering betyder, at du sparer op til 7000 l vand/år.
- Påfyld kun vaskemiddel 12 gange/år, og spar op til 12 l vaskemiddel/år.
- Perfekte vaskeresultater hver gang.
- Let at bruge, sparer energi og beskytter miljøet.

Tørretumblere med varmepumpe.
For en optimal tørreproces kræves der to ting: Varme til at trække fugten ud af tekstilerne, og kulde for at kondensere vandet fra luften. Varmepumpen producerer både varme og kulde gennem et innovativt system. Hele processen overvåges af sensorer for optimale resultater og stor ydeevne. Den energi, der anvendes til at tørre vasketøjet genbruges, hvilket gør systemet yderst energibesparende.

iQdrive-motor – 10 års motorgaranti.
En effektiv holdbar og stille motor uden kul. Motoren drives af en permanentmagnet, der minimerer slitage, og gør den bedre end konventionelle vaskemaskinemotorer, når det kommer til ydelse og holdbarhed.

10 Year Warranty iQdrive motor

Selvrensende kondensator.
Kondensatoren rengøres automatisk under tørringen og tørretumbleren bevarer på denne måde sit lave energiforbrug tørring efter tørring, i hele maskinens levetid.

Outdoor/Imprægnering.
Med funktionen Outdoor/Imprægnering kan sportstøj så som GORE-TEX® vaskes rent og imprægneres i en vask.

studioLine

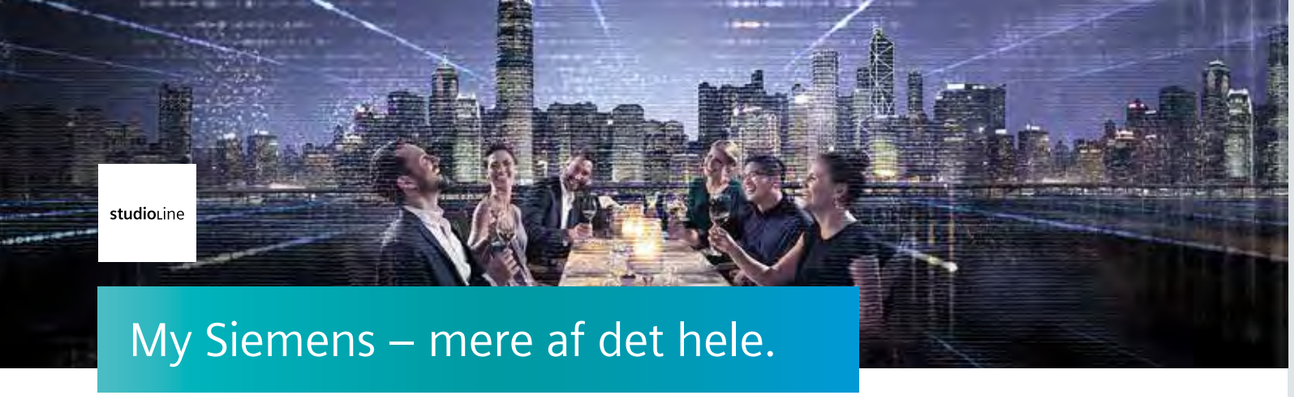

My Siemens – mere af det hele.

Eksklusive fordele med My Siemens.

150 dage studioLine

Prøv studioLine i 150 dage. Du får hele 150 dages returret. Hvis studioLine produkterne ikke lever op til dine forventninger, får du pengene tilbage (med fradrag af administrationsomkostninger). Bemærk, du skal registrere dit produkt på My Siemens.

Inspiration

Inspiration. Vi giver dig tips og inspiration til, hvordan du får det optimale ud af dine studioLine produkter.

Alt på et sted

Alt på et sted. I My Siemens finder du alt til netop dine produkter f.eks manualer og plejeråd. Hurtigt og nemt.

24/7 Året rundt

Service 24/7. Du kan booke et servicebesøg 24 timer i døgnet, 7 dage om ugen, 365 dage om året – online eller telefonisk. En god service gør livet nemmere.

VIP Vipnummer

VIP-nummer. Du får eksklusivt et direkte nummer til vores professionelle produktrådgivere. Ingen kender dit Siemens produkt bedre.

Tilbud

Eksklusive tilbud. Som medlem af My Siemens modtager du nyhedsbreve med gode tilbud fra vores eShop og opskriftsforslag.

10 % rabat i eShop

10 % rabat i eShop. Når du registrerer dig og dine produkter i My Siemens, får du altid 10 % rabat i vores eShop. I vores eShop findes tilbehør, reservedele og rengøringsmidler til dine produkter. Desuden får du fragtfrie leverancer.

Vilkår for Siemens studioLine 150 dages kundetilfredshed.
Siemens studioLine tilbud om 150 dages kundetilfredshed ("Kundetilfredshedsaftale") gælder kun for Siemens studioLine-produkter. Via dette link kan du se alle produkter, der indgår i Siemens studioLine: siemens-home.bsh-group.com/dk/studioline. Kundetilfredshedsaftalen gælder kun for produkter købt i Danmark af forbrugere, og kun hvis produktet har været anvendt til almindelig privat forbrug, og producentens anvisninger er overholdt, herunder vedligeholdelsesanvisninger. Kundetilfredshedsaftalen er ikke gældende for Færøerne og Grønland.

For at Kundetilfredshedsaftalen er gældende, skal du først registrere dig selv og dit Siemens studioLine produkt på My Siemens senest 14 dage efter købet, eller i det tilfælde at leveringen sker på et senere tidspunkt, 30 dage efter aktuel levering. Ved registreringen opretter du først din My Siemens-konto, og derefter logger du ind og registrerer dit/dine Siemens studioLine-produkter. For senere at udnytte Siemens studioLine 150 dages Kundetilfredshedsaftalen, skal du have returneret produktet senest 150 dage efter, at du har modtaget produktet.

Produktet skal være købt og slutbetalt i en online- eller fysisk køkkenbutik i Danmark, og omfatter ikke hvidevarer, der medfølger nyopførte lejligheder eller huse. Returretten omfatter heller ikke produkter, der er skadet pga. fejlhåndtering, tilbehør er ikke omfattet af Aftalen. Du skal gemme din kvittering/din faktura og kvitteringen for levering, hvis du ønsker at returnere dit produkt.

For at returnere produktet skal du udfylde en returformular og uploade din kvittering for levering, din kvittering/din faktura på din medlemsside i My Siemens. Derefter vil du få retur- og emballage-instruktioner tilsendt pr. e-mail. Pak produktet godt ind, så produktet ikke beskadiges ved transport. Produktet skal være uden mangler og rent. Ved returnering vil BSH's transportør afhente dit produkt. Eventuel afmontering af produktet udføres af dig.

Du skal betale kr. 375 pr. produkt i administrationsomkostninger for at returnere produktet. Når det returnerede produkt er kommet os i hænde, udbetaler vi din købspris med fradrag af administrations-omkostningerne til din oplyste bankkonto inden for 4–8 uger.

Vær opmærksom på, at hvis du vil tilbagelevere et produkt, gælder i første omgang butikkens vilkår for bytte og fortrydelseskøb. Returretten begrænser ikke produktets eventuelle fabriksgaranti, og påvirker ikke din reklamationsret eller andre rettigheder efter den gældende lovgivning.

Produkter der i denne folder er markeret med en *, samt tilbehør, er ikke et studioLine produkt, og er derfor ikke en del af 150 dages Kundetilfredshedsaftalen.

Du kan til hver en tid afregistrere din konto og dine produkter på My Siemens. Har du behov for hjælp med dette, eller har du spørgsmål til Aftalen, kan du kontakte os på +45 4489 8525 eller på mail careline-dk@bshg.com.

Vilkår Home Connect.
Home Connect er en service, der tilbydes af Home Connect GmbH. For mere information om Home Connect, besøg siemens-home.bsh-group.com/dk. Home Connect er kun tilgængelig i udvalgte lande. For at bruge Home Connect, skal du oprette en brugerkonto og registrere dig hos Home Connect GmbH. Appen er på engelsk, og du kan downloade den gratis via Google Play Store eller App Store.

Indbygningstips og stregtegninger.

Udluftning og ventilation.
Vores indbygningsprodukter afgiver varme, og for at produkterne kan holde meget længere, er det nødvendigt med god ventilation og udluftning. For at beholde linjerne og designet i køkkenet, har vi valgt at skjule ventilationen. Luften passerer ind via soklen, og den varme luft strømmer op langs bagvæggen i skabet og ud i toppen. Stregtegningerne viser minimumsmål for ventilationsåbningerne, for at ventilationen skal fungere optimalt.

Indbygningsovne, kompaktovne og mikroovne

(Mål i mm)

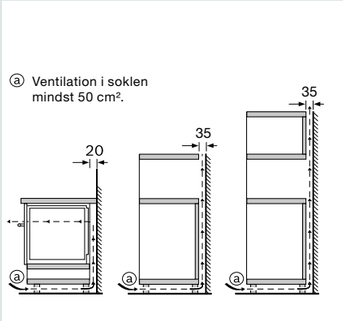

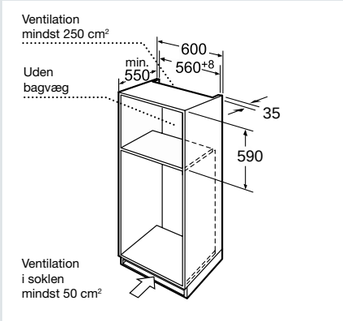

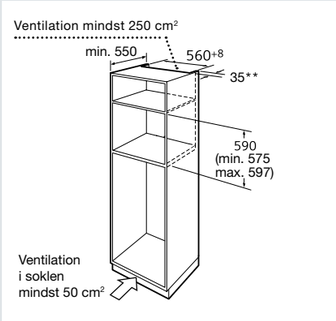

Mikroovn i overskab

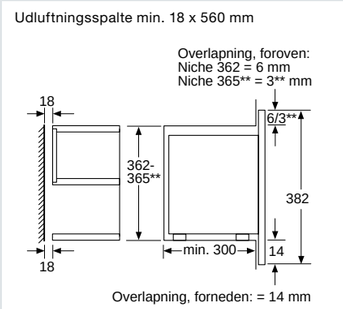

Induktionskogesektion over skuffeskab alt. over ovn

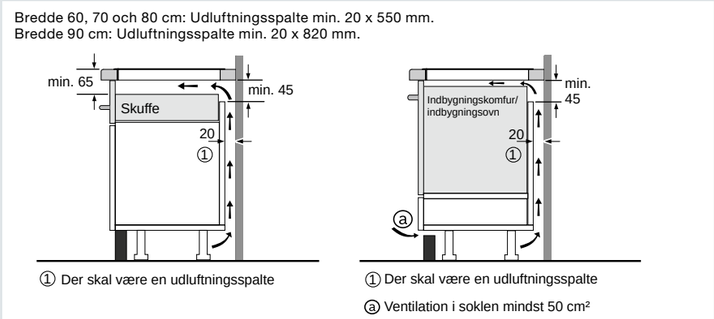

Integrerbare køl og frys

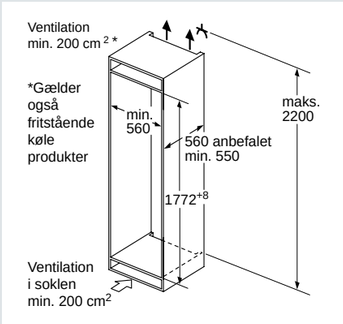

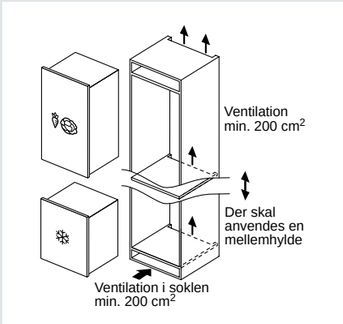

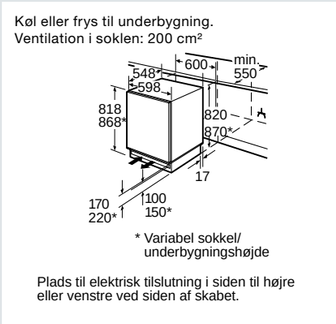

El-installationsskema

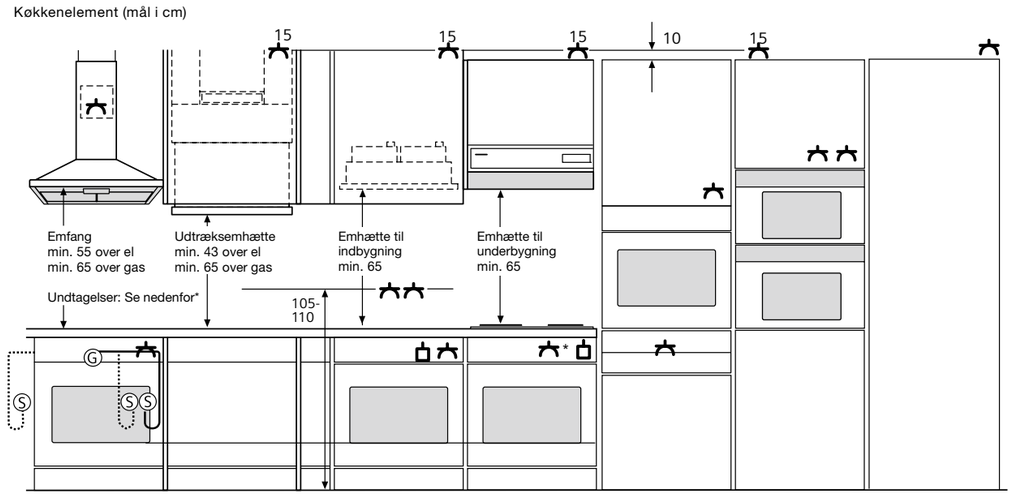

= Stikkontakt

= Tilslutningsboks til komfur

Ⓖ Gastilslutning

Ⓢ Gastilslutning skal altid
være tilgængeligt for produktet.

Indbygningsovn alternativ mikroKombi-ovn indbygget under en bordplade. Kan også indbygges under kogesektion.

Indbygningsovn under en kogesektion.

*Eludtag 5 mm under bordpladen til højre.

Indbygningsovn alternativ mikroKombi-ovn indbygget i højskab. Varmeskuffe indbygget under en indbygningsovn.

Ovn, dampovn, mikroovn og/eller kompaktovn indbygget over hinanden.

Køl eller frys

Indbygningsovn iQ500 og iQ700

(Mål i mm)

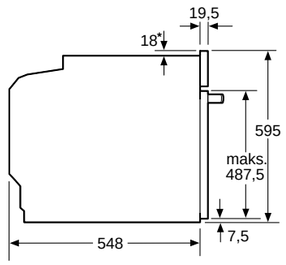

*25 mm på iQ500 ovn

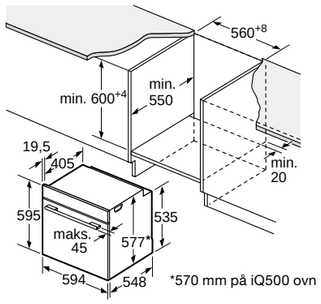

*570 mm på iQ500 ovn

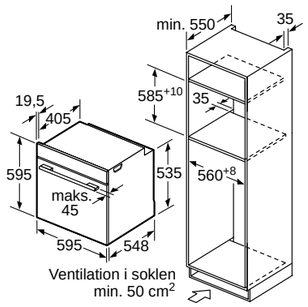

Indbygningsovn iQ700 – installation med ovn under kogesektion

Indbygning med en kogesektion.

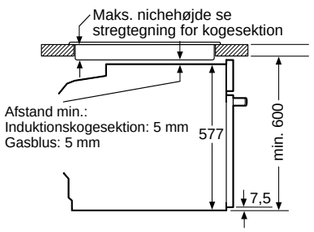

Ved indbygning af ovn under kogesektion, skal følgende afstande fra bordplade-overkant til ovnens betjeningspanel-overkant overholdes.

Kogesektions-type	Min. afstand	
	normal-montering	planlimning
Induktions-kogesektion	37 mm*	38 mm
freeInduction	47 mm	48 mm
Gasblus	30 mm	38 mm

*30 cm ved installation af iQ500 ovn under induktionskogesektion

Kortfattet sammendrag af indbygningsmål.
For detaljerede og produktspecifikke oplysninger, henviser vi til vores hjemmeside siemens-home.bsh-group.com/dk, her findes produktinformationer, aktuelle stregtegninger og indbygningsmål.

Indbygningsovne med damp

Sørg for at der er plads til at panelet kan åbnes, gælder alle ovne med damp: pulseSteam og fullSteam.

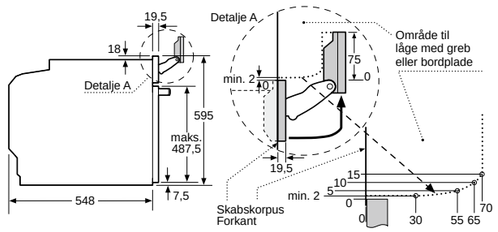

Kompaktovne med damp

(Mål i mm)

Sørg for at der er plads til at panelet kan åbnes, gælder alle ovne med damp: pulseSteam og fullSteam.

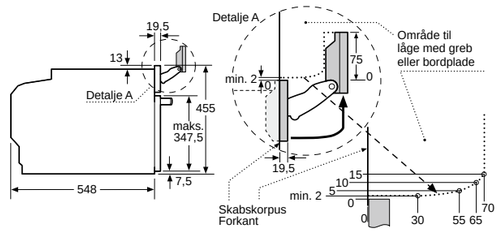

Kompaktovn iQ700

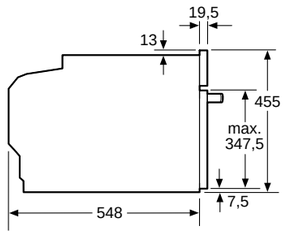

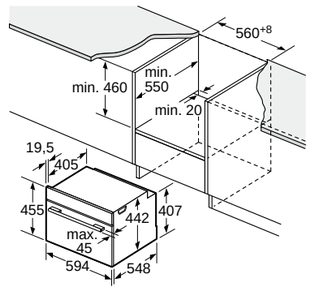

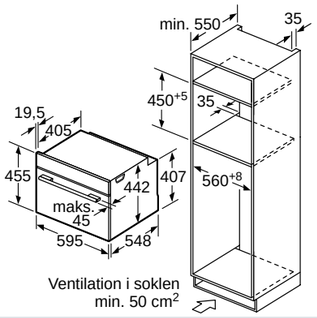

Vakuum-, varme- og opbevaringsskuffe

Indbygning med en kogesektion.

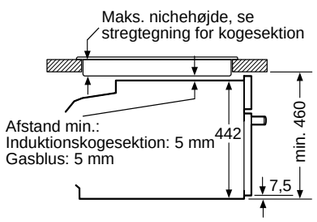

Ved indbygning af ovn under kogesektion, skal følgende afstande fra bordplade-overkant til ovnens betjeningspanel-overkant overholdes.

Kogesektions-type	Min. afstand	
	normal-monteret	planlimning
Induktions-kogesektion	42 mm	43 mm
freeInduction	52 mm	53 mm
Gasblus	32 mm	43 mm

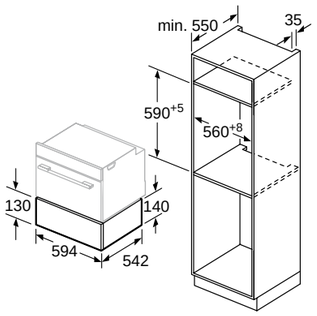

Mikroovn iQ700

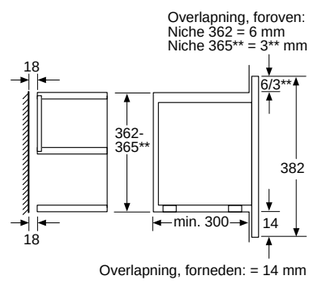

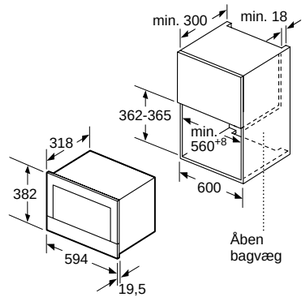

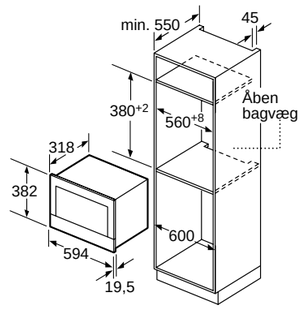

Mikroovn iQ500

Mikrobølgeovn
hjørnemontering

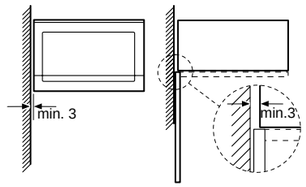

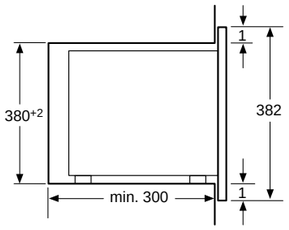

Indbygget kaffemaskine

(Mål i mm)

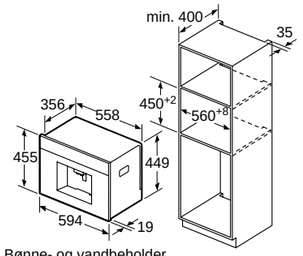

Bønne- og vandbeholder
tages ud forfra.

Induktionskogesektion

a. Bredde 60 cm: 602, bredde 70 cm: 702
b. Bredde 60 og 70 cm: 560+2

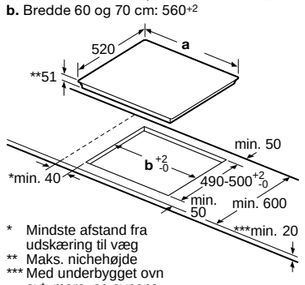

* Mindste afstand fra udskæring til væg
** Maks. nichehøjde
*** Med underbygget ovn evt. mere, se ovnens målkrav

Bredde 60 cm

b. inductionAir udskæringsbredde: 780+2

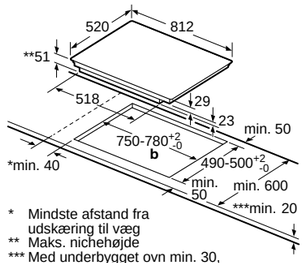

* Mindste afstand fra udskæring til væg
** Maks. nichehøjde
*** Med underbygget ovn min. 30, evt. mere; se ovnens målkrav

Bredde 80 cm

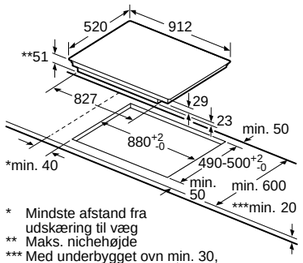

* Mindste afstand fra udskæring til væg
** Maks. nichehøjde
*** Med underbygget ovn min. 30, evt. mere; se ovnens målkrav

Bredde 90 cm

Planlimning – 60 cm

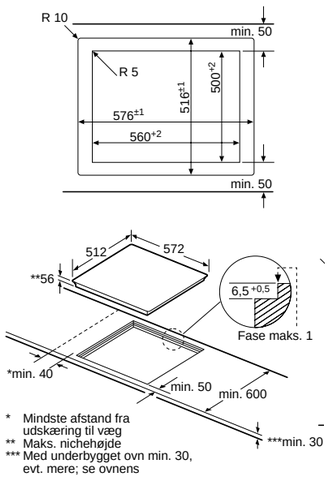

* Mindste afstand fra udskæring til væg
** Maks. nichehøjde
*** Med underbygget ovn min. 30, evt. mere; se ovnens

Planlimning – 80 cm

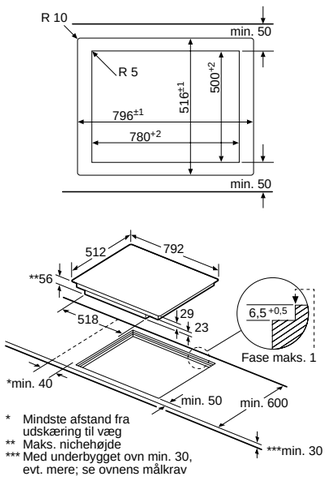

* Mindste afstand fra udskæring til væg
** Maks. nichehøjde
*** Med underbygget ovn min. 30, evt. mere; se ovnens målkrav

Planlimning – 90 cm

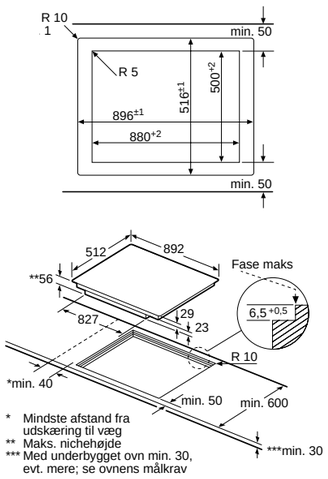

* Mindste afstand fra udskæring til væg
** Maks. nichehøjde
*** Med underbygget ovn min. 30, evt. mere; se ovnens målkrav

Emhætter – find alle stregtegninger på siemens-home.bsh-group.com/dk

Induktionskogesektion med indbygget emfang

(Mål i mm)

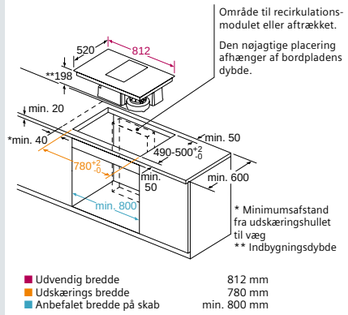

Recirkulationsmodul – cleanAir

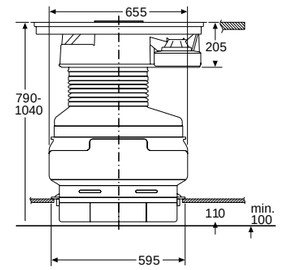

Ventilation i soklen min. 700 cm²

Tilbehør aftræk, adapter for tilslutning af fladkanal DN 150.
Indeholder:
1. Lige overgang, yderligere forbindelse "hun" 95 x 220 mm
2. 90°-bøjning
3. Forlængeradapter til bordplade dybde på op til 750 mm

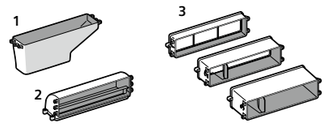

Integrerbare opvaskemaskiner 60 cm og 45 cm

(Mål i mm)

Opvaskemaskine – normal højde

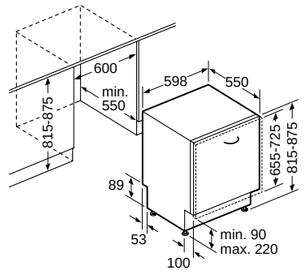

Opvaskemaskine – ekstra høj

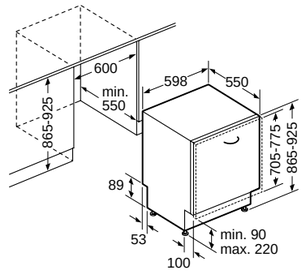

Opvaskemaskine – 45 cm bred

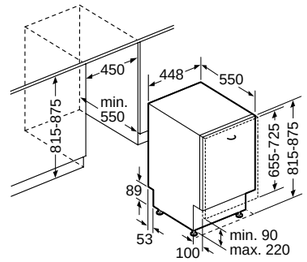

Integrerbare køleskabe

70/30-fordeling

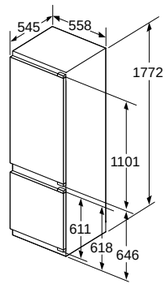

60/40-fordeling

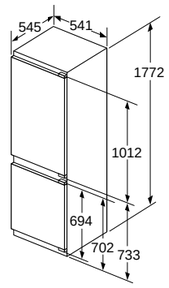

Køl eller frys single-door*

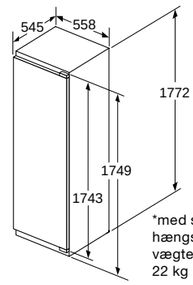

*med softClose hængsler, er maks. vægten for trælågen 22 kg

Køl eller frys til underbygning

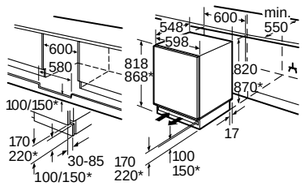

* Variabel sokkel/
underbygningshøjde

Plads til elektrisk tilslutning i siden til højre eller venstre ved siden af skabet.
Udluftning og luftindtag i sokkel.

Integrerbar vaskemaskine

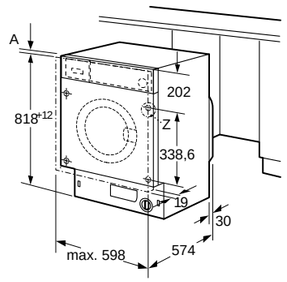

Integrerbar vask/tør

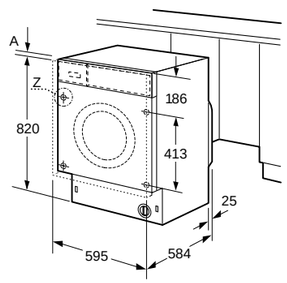

© 2018 BSH Hvidevarer A/S.
Ret til ændringer forbeholdes.
Forbehold for trykfejl og prisændringer
S18MA207BDK
03/2018

BSH group er indehaver af varemærkelicens fra Siemens AG.

BSH Hvidevarer A/S
Telegrafvej 4
2750 Ballerup
Telefon: 44 89 85 25

siemens-home.bsh-group.com/dk

Home Connect er en service, der tilbydes af Home Connect GmbH.
For mere information om Home Connect, besøg siemens-home.bsh-group.com/dk.
Home Connect er kun tilgængelig i udvalgte lande. For at bruge Home Connect, skal du oprette en brugerkonto og registrere dig hos Home Connect GmbH.

FSC
www.fsc.org
MIX
Paper from responsible sources
FSC® C106236