
mm

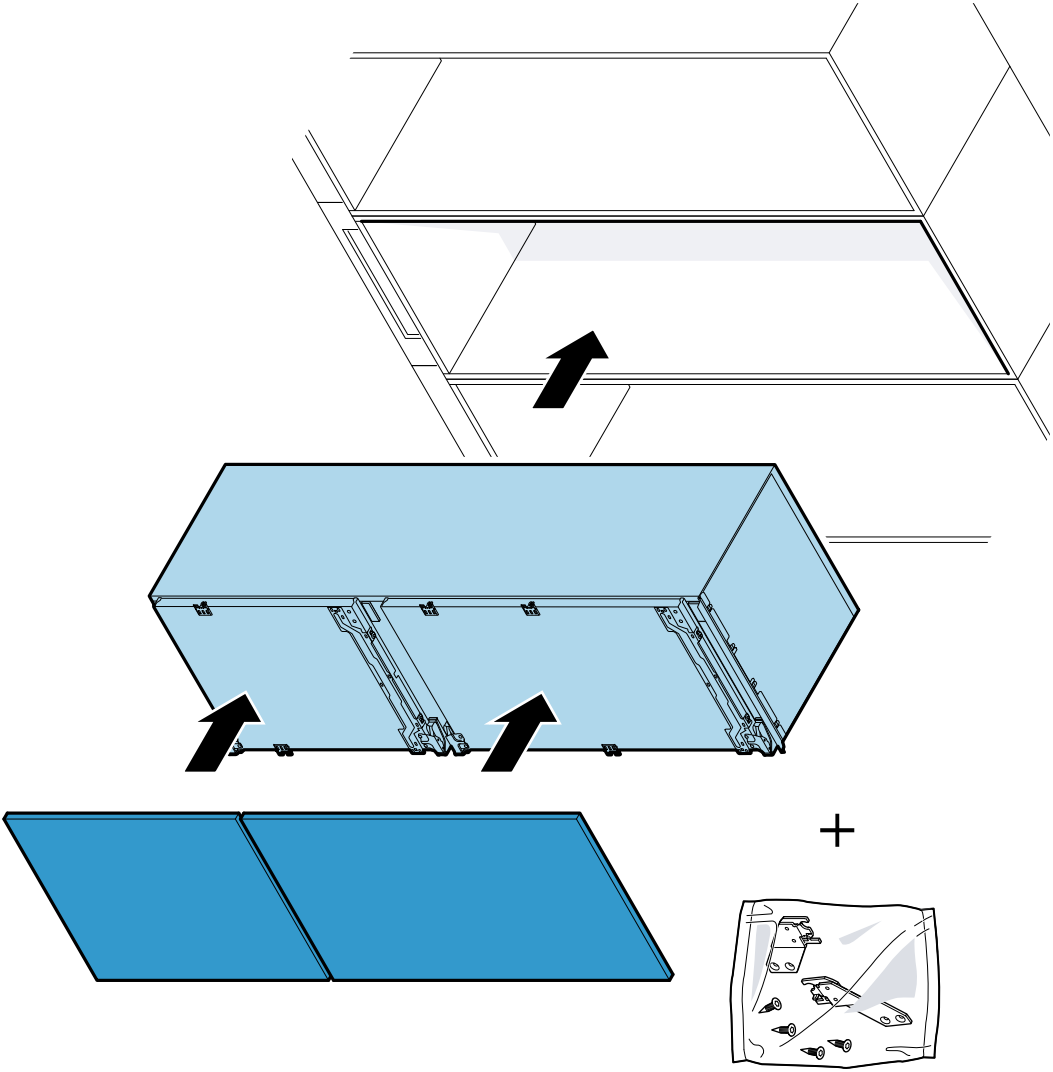

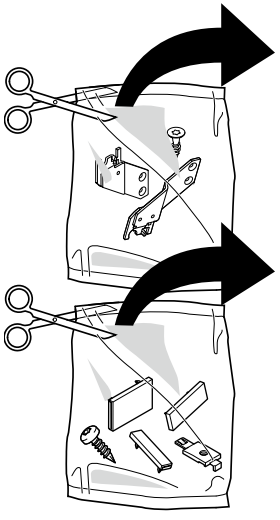

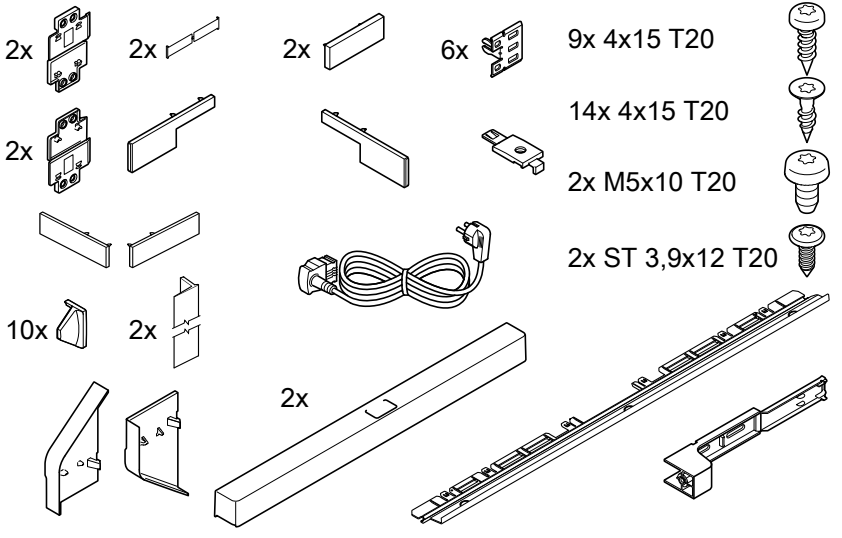
2x
2x
2x
6x
9x 4x15 T20
14x 4x15 T20
2x M5x10 T20
2x ST 3,9x12 T20
2x
10x
2x
2x

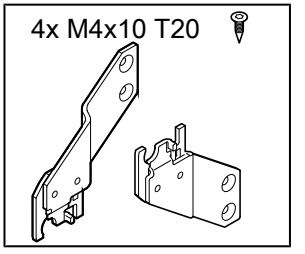
4x M4x10 T20

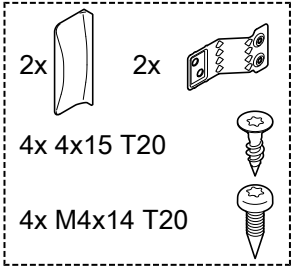
2x
2x
4x 4x15 T20
4x M4x14 T20

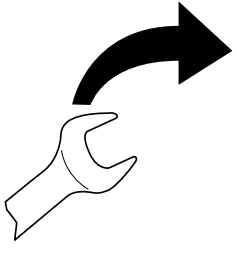

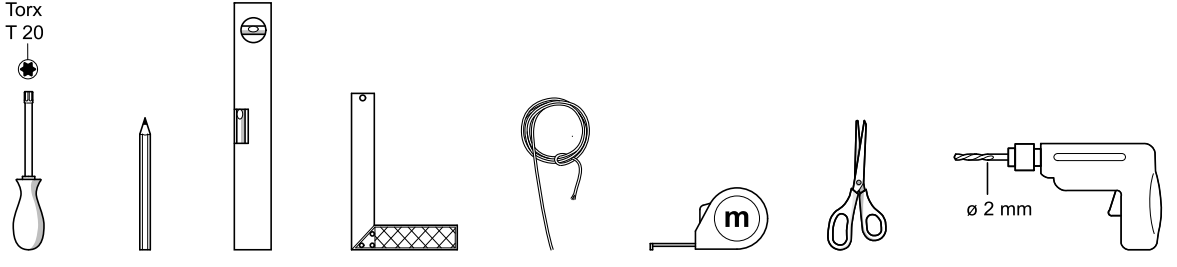
Torx
T 20
m
ø 2 mm

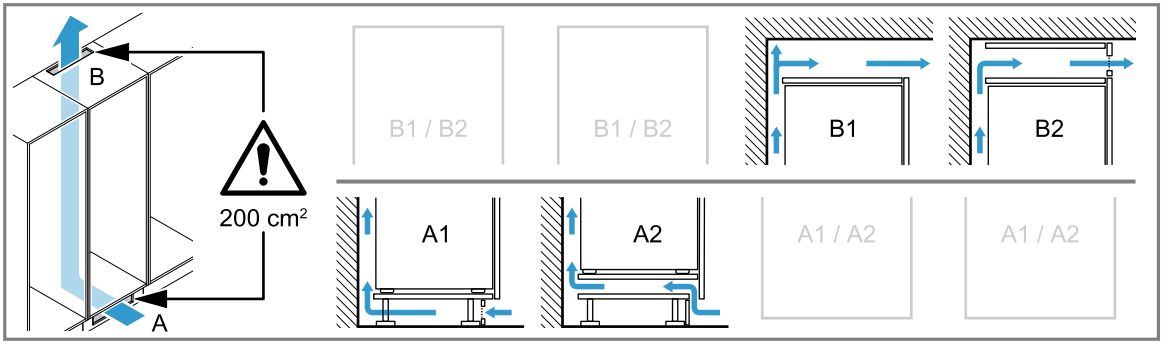
B
200 cm²
A
B1 / B2
B1 / B2
B1
B2
A1
A2
A1 / A2
A1 / A2

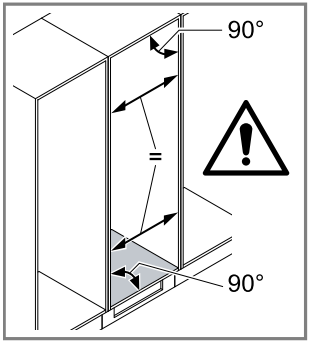
90°
=
90°

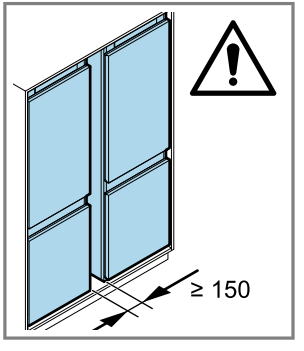
≥ 150

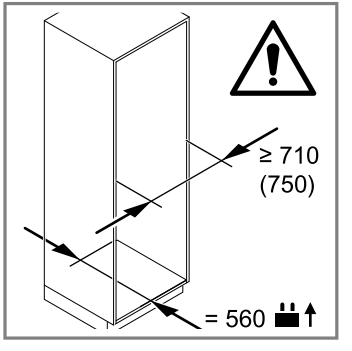
≥ 710
(750)
= 560

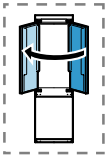

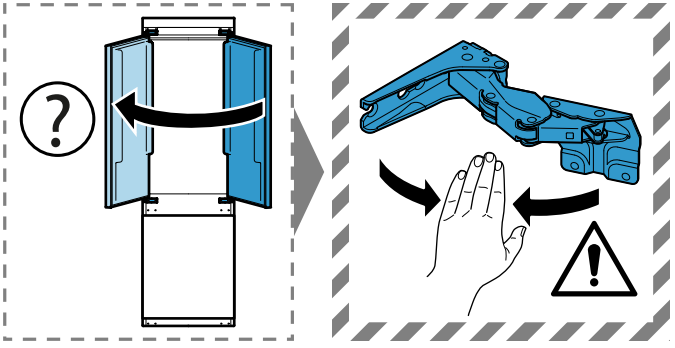

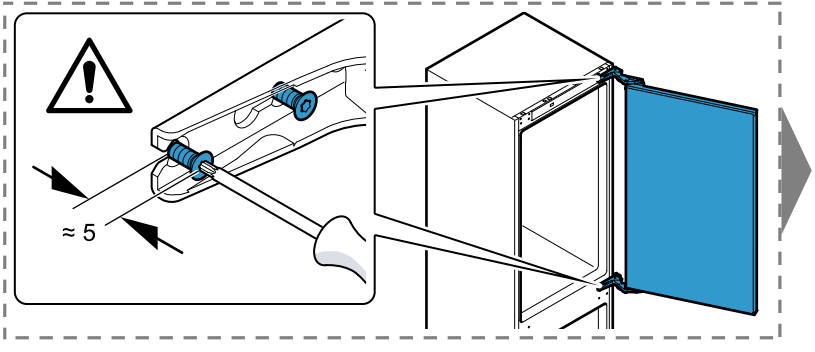

Torx
T 20



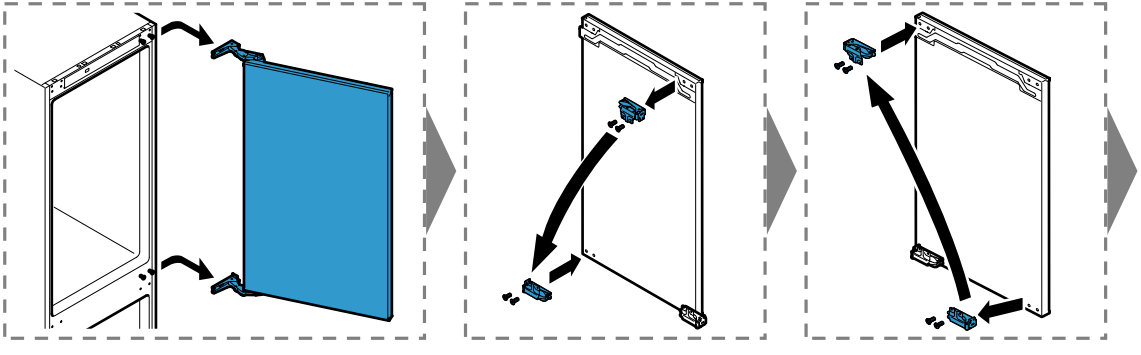

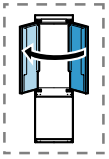

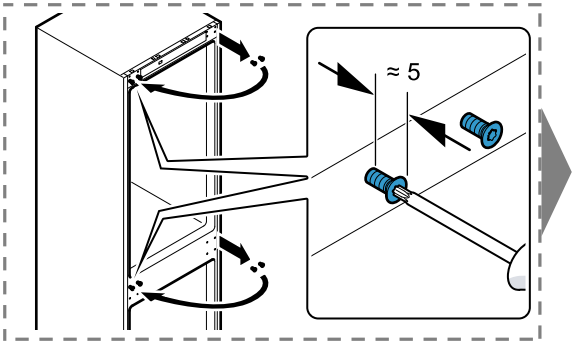

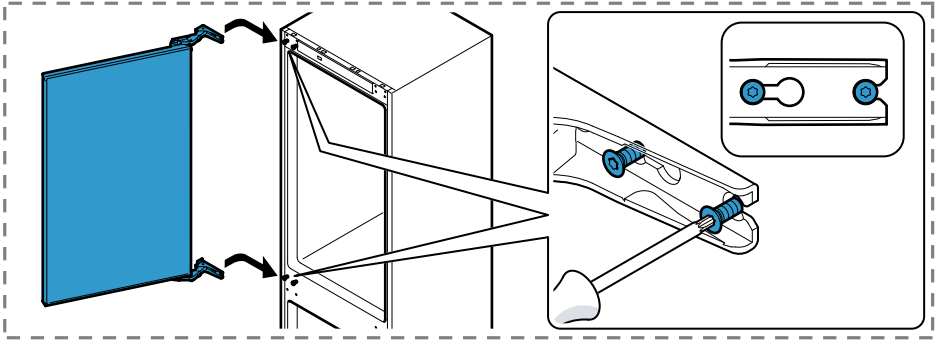

Torx
T 20



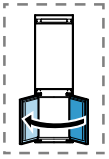

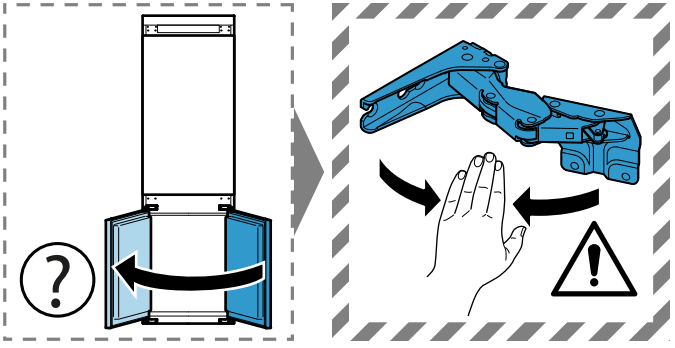

Torx
T 20



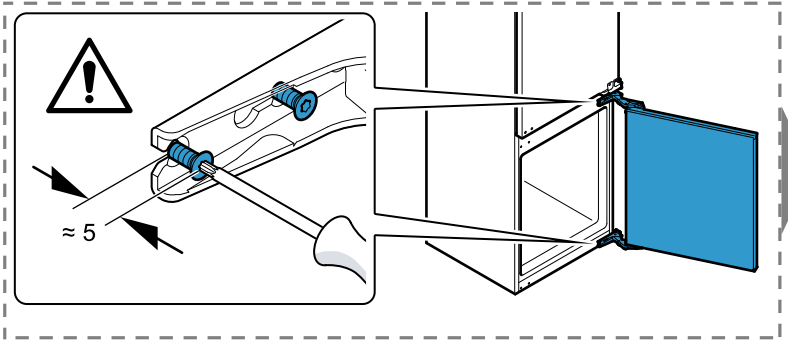

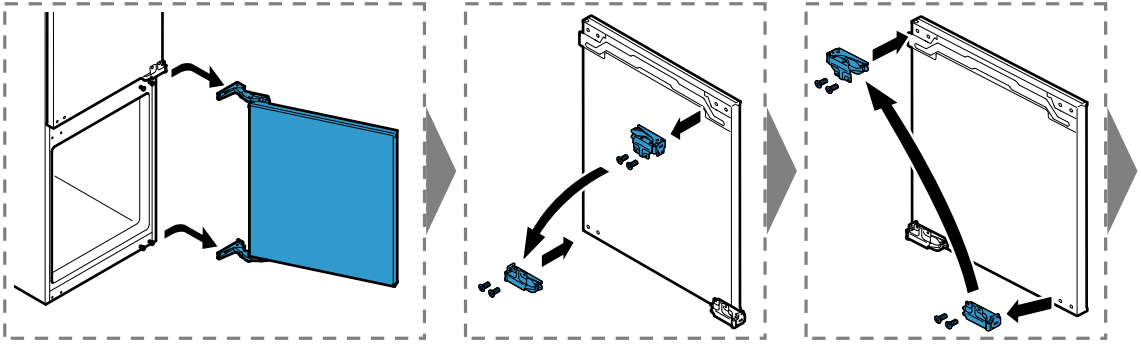

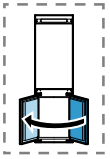

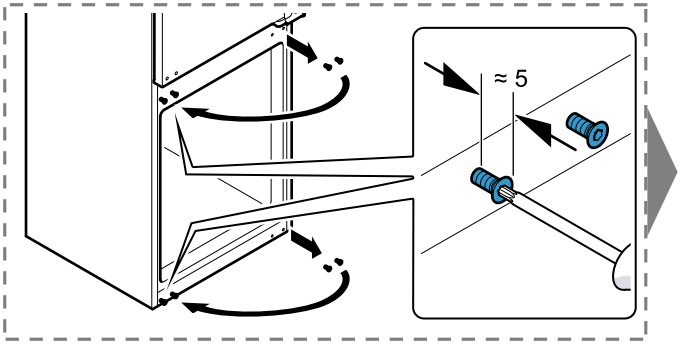

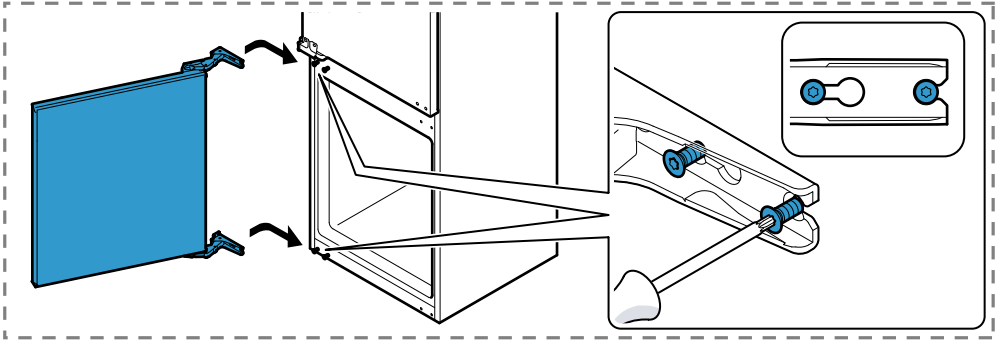

Torx
T 20



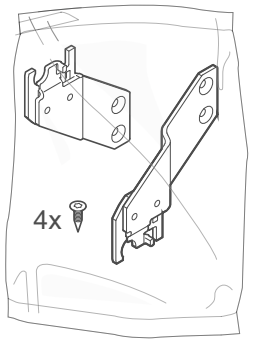

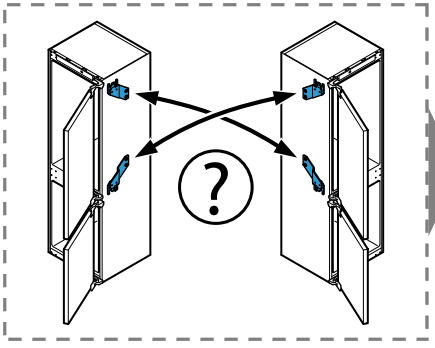

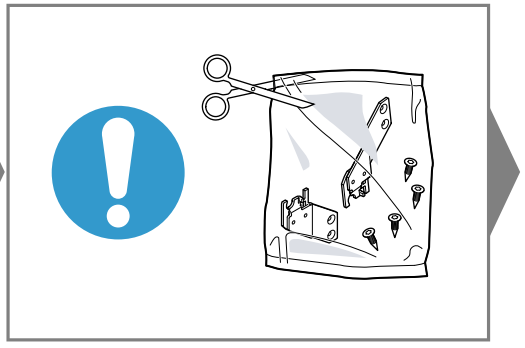

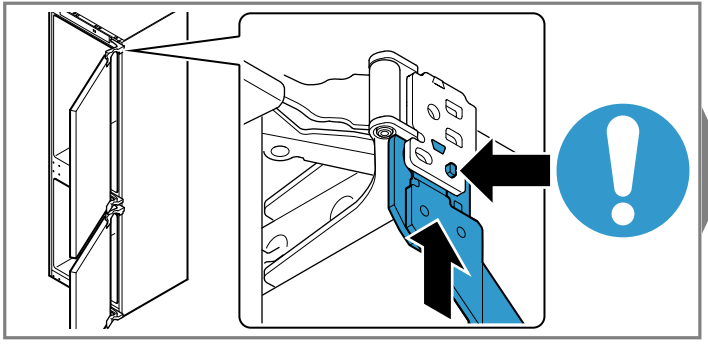

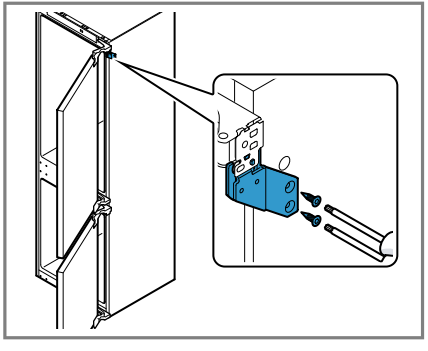

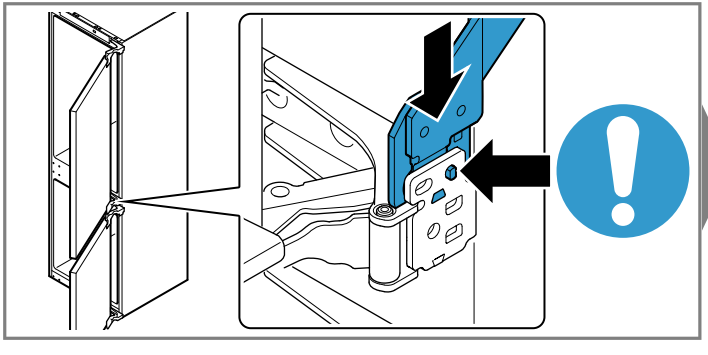

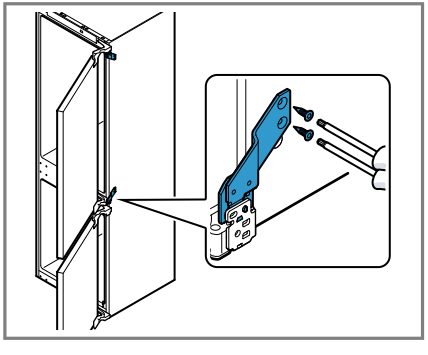

Torx
T 20

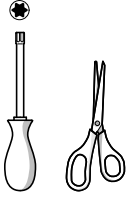

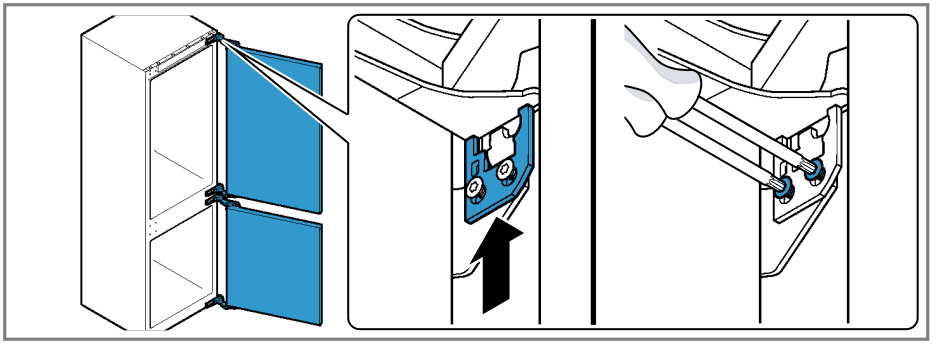

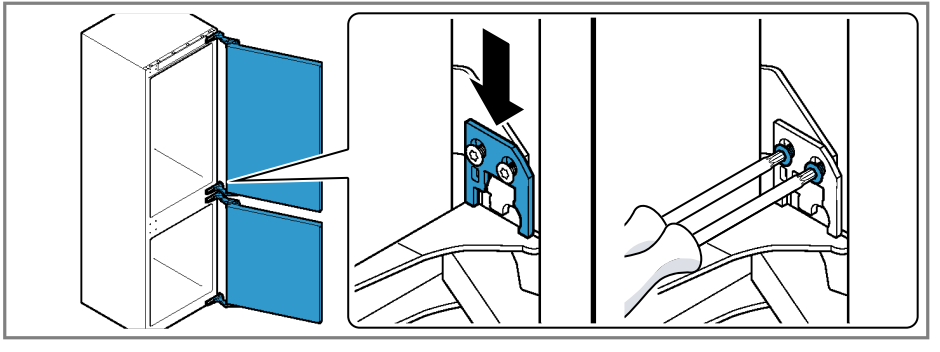

Torx
T 20



2x



4x



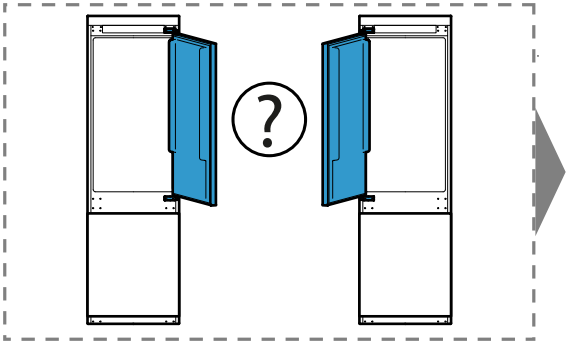

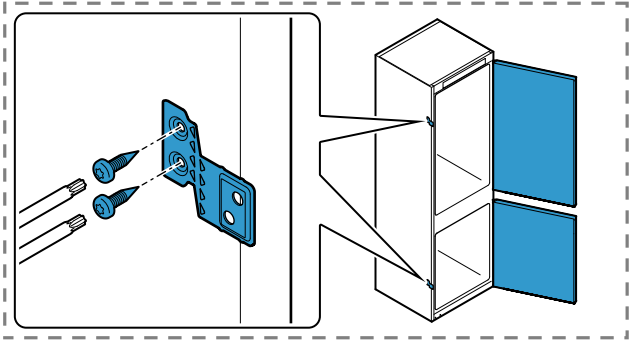

Torx
T 20



2x

2x

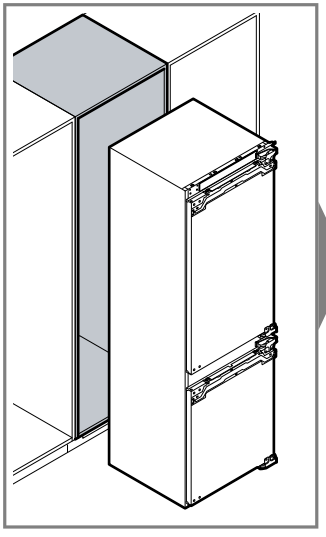

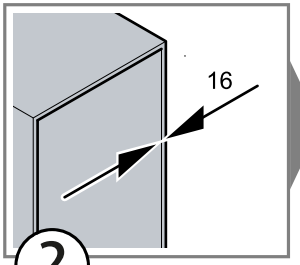

?

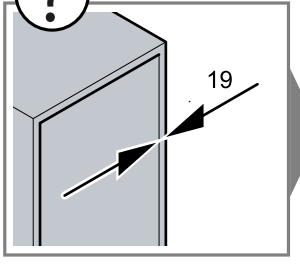

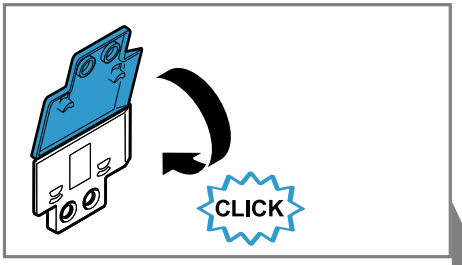

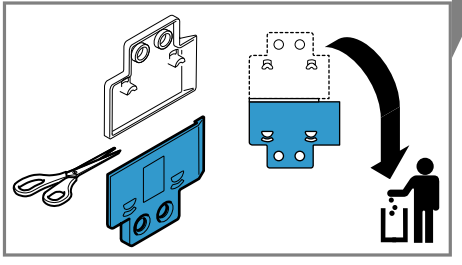

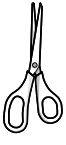

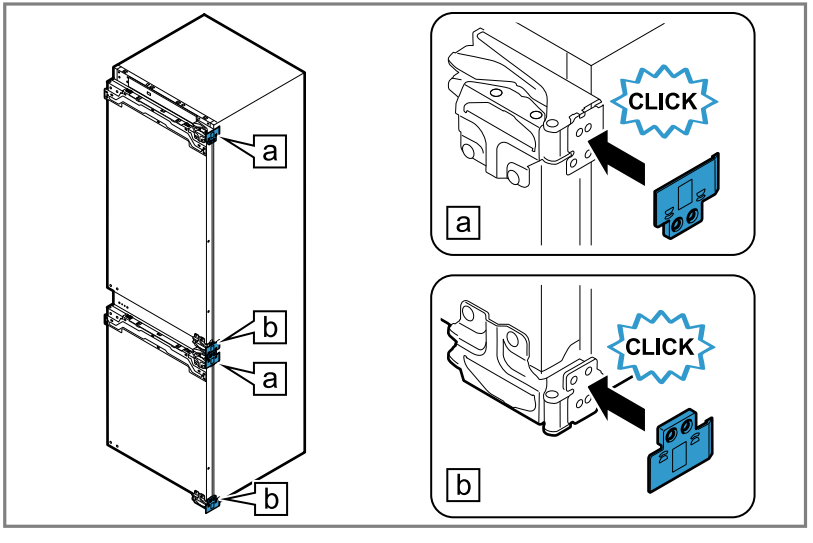

2x

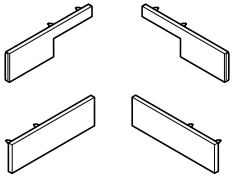

2x



2x

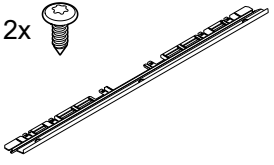

Torx
T 20

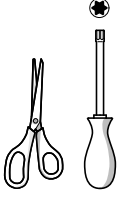

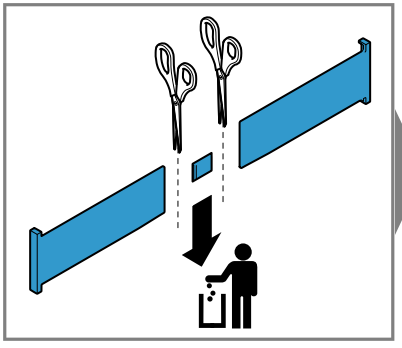

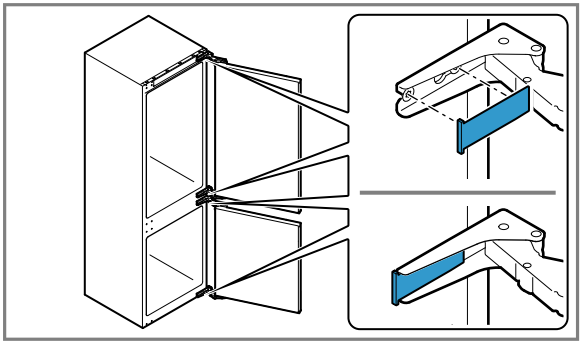

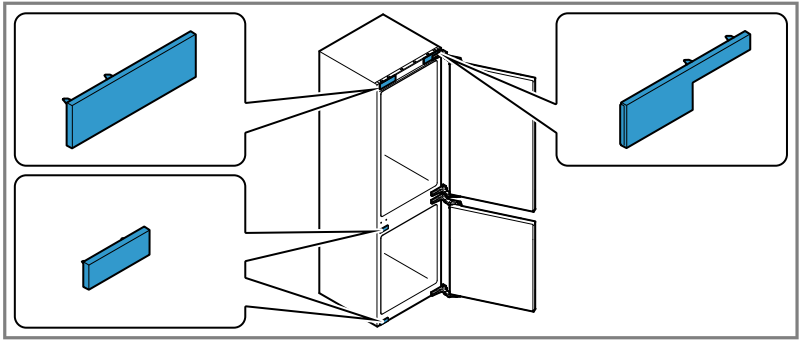

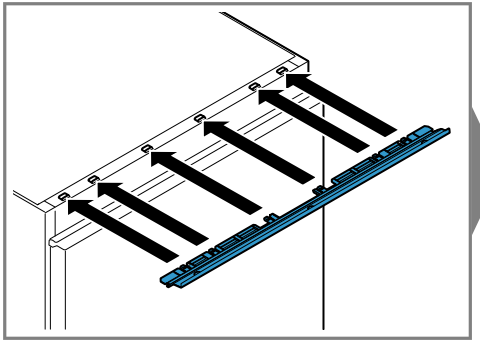

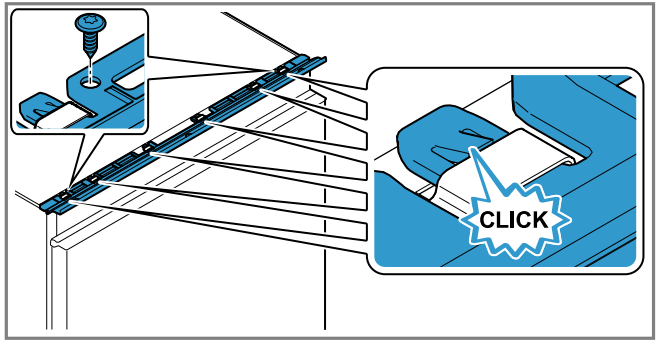

6x



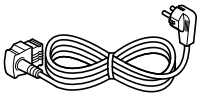



Torx
T 20

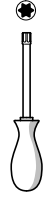



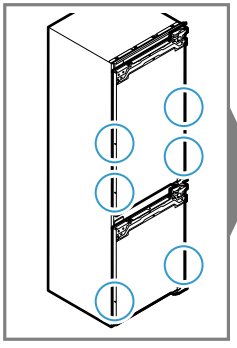

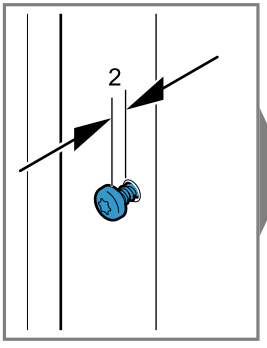

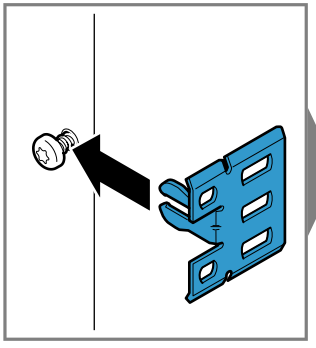

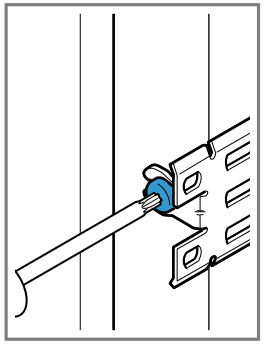

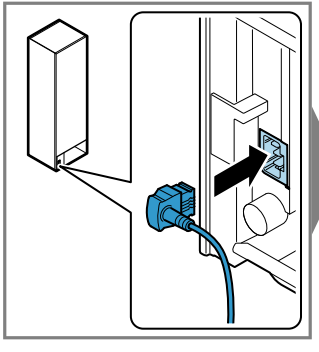

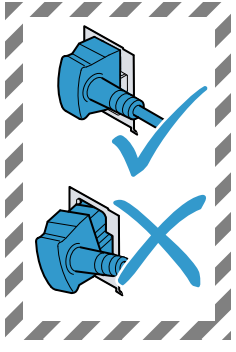

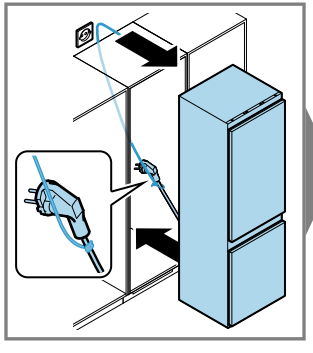

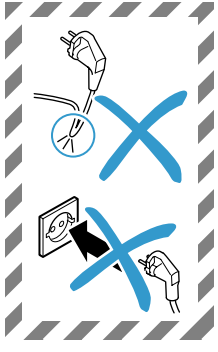

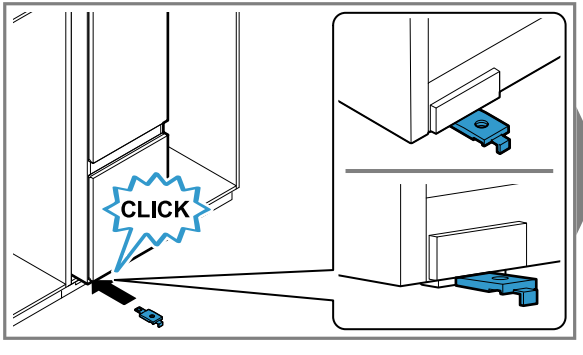

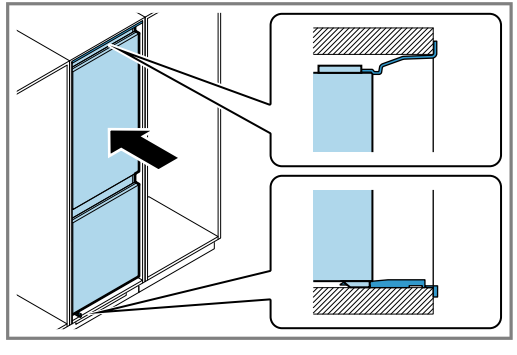

8x



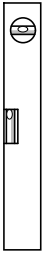

Torx
T 20

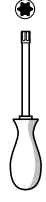

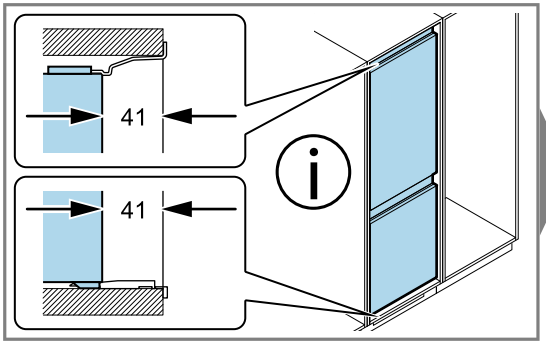

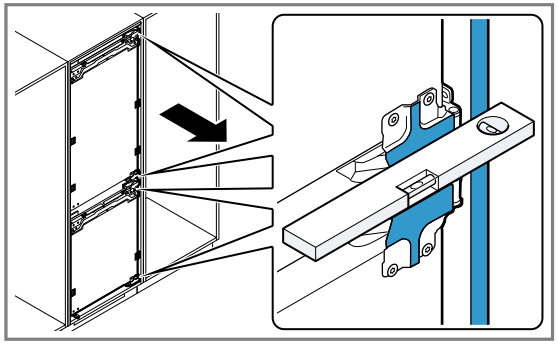

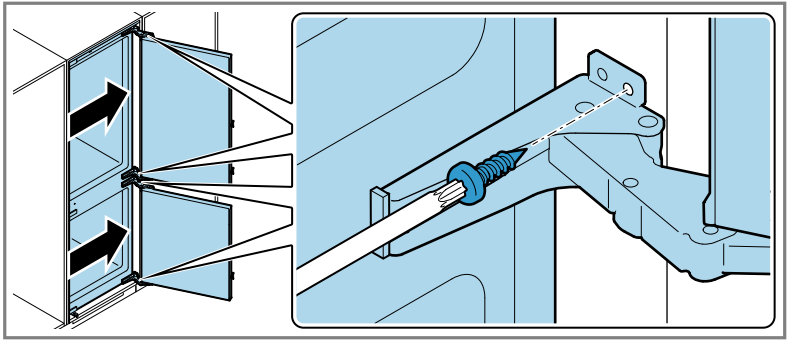

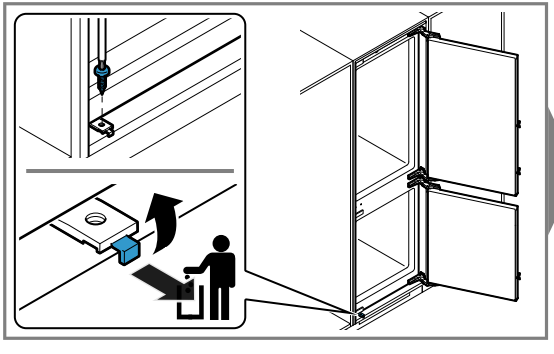

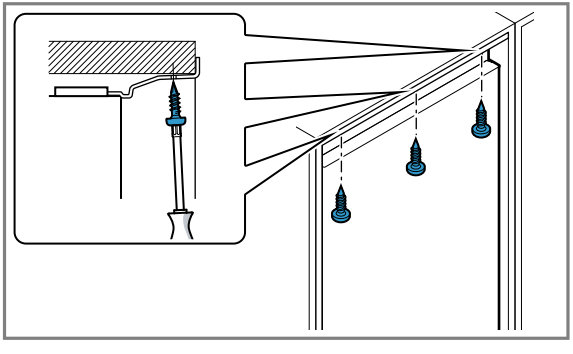

4x



2x



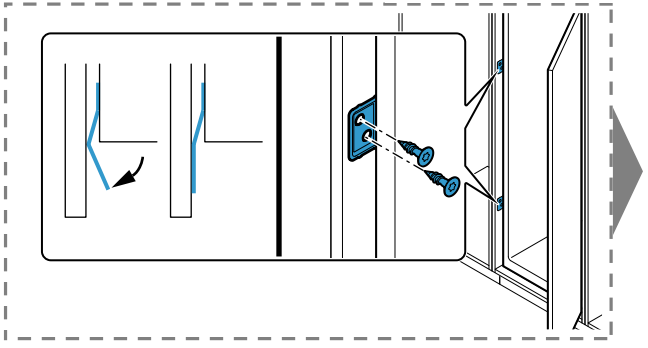

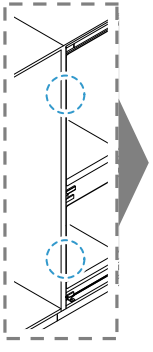

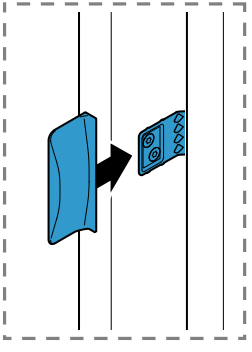

Torx
T 20



2x

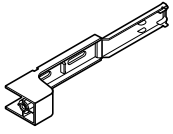

Torx
T 20



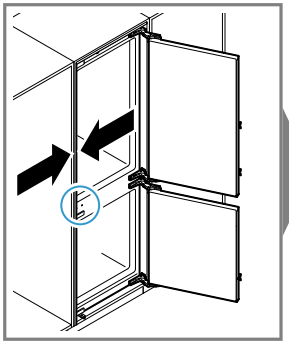

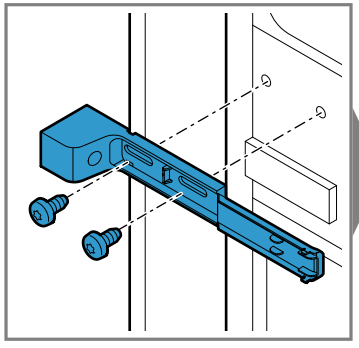

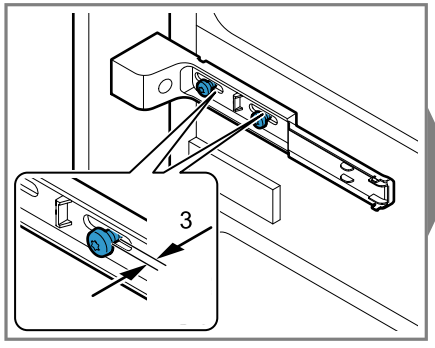

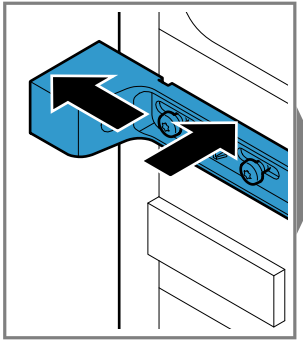

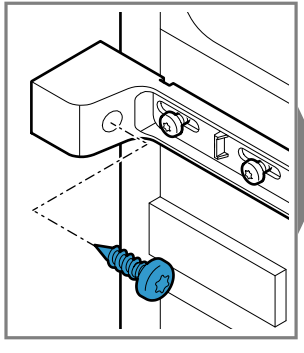

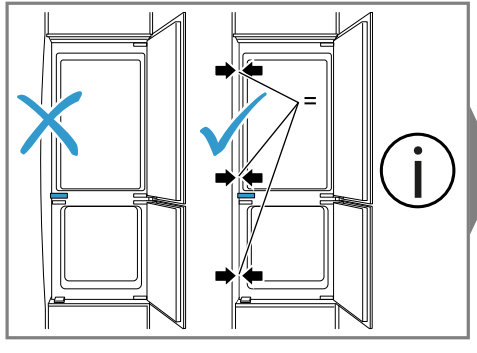

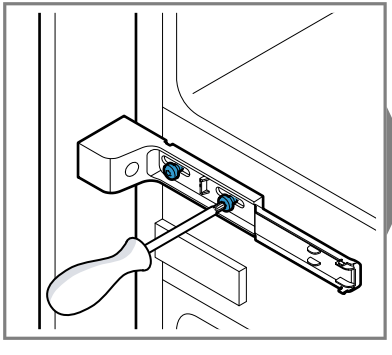

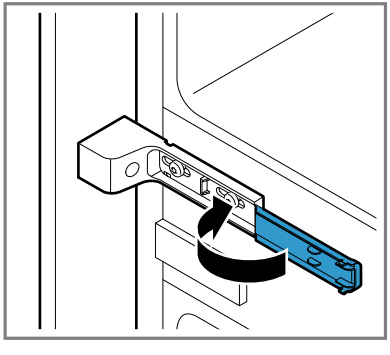

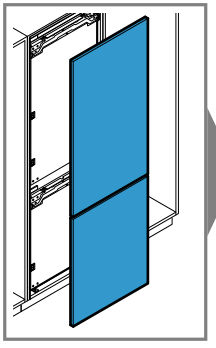

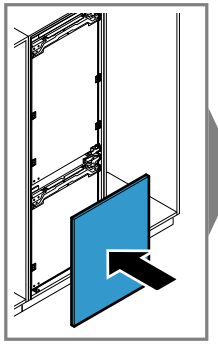

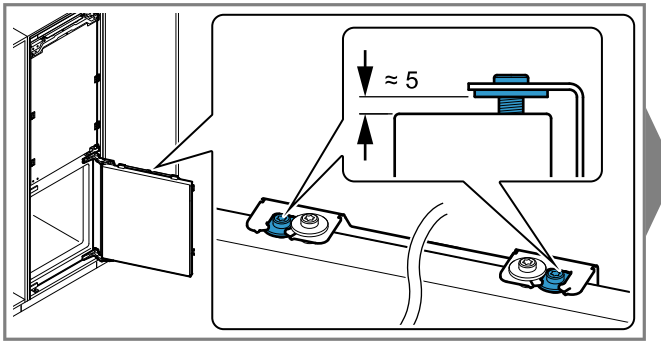

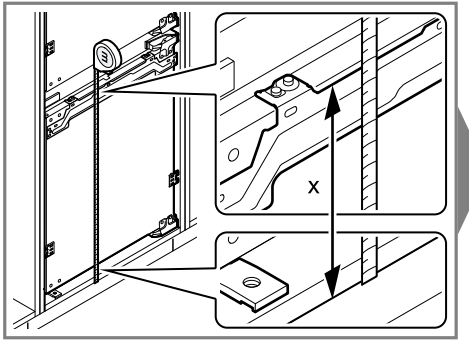

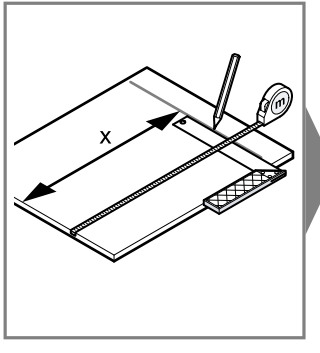

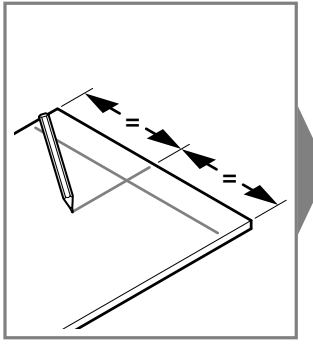

Torx
T 20





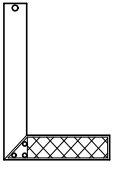



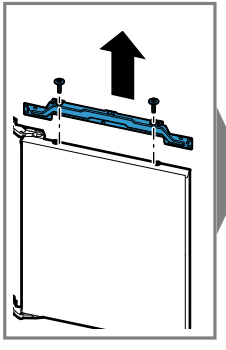

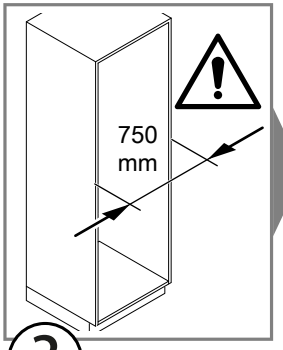
750
mm

?

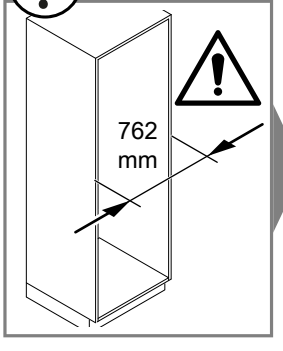
762
mm

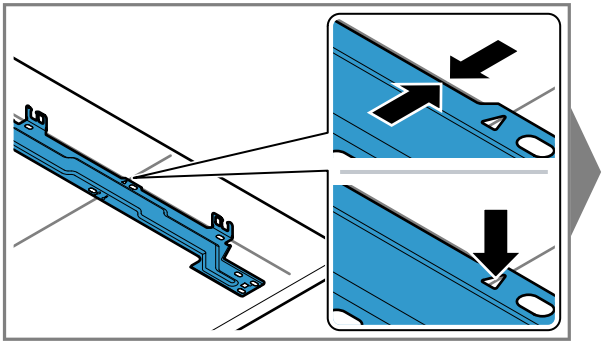

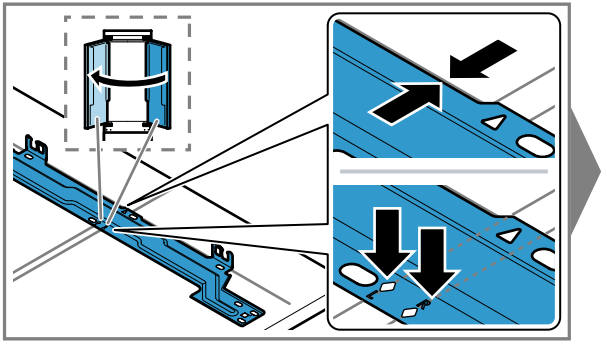

4x

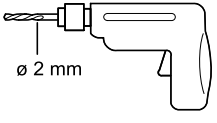

Torx
T 20

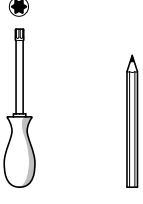

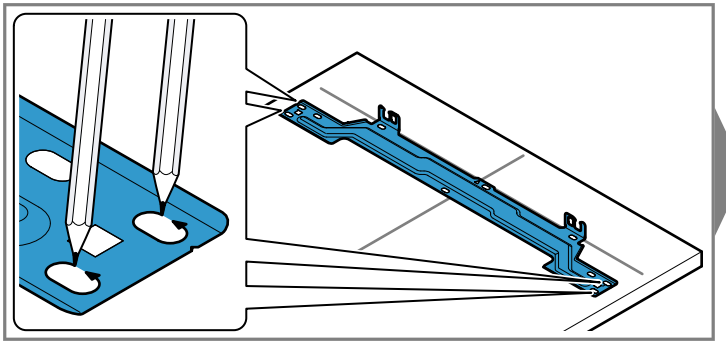

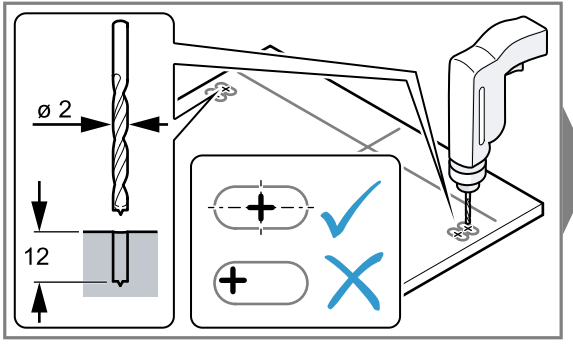

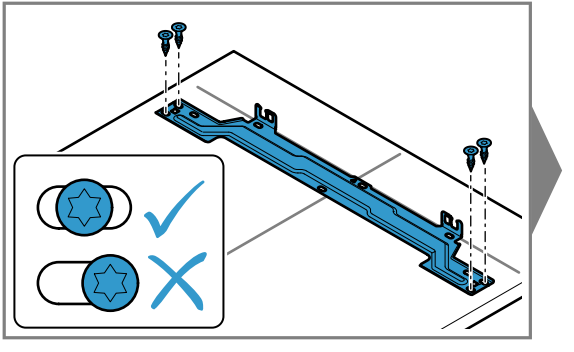

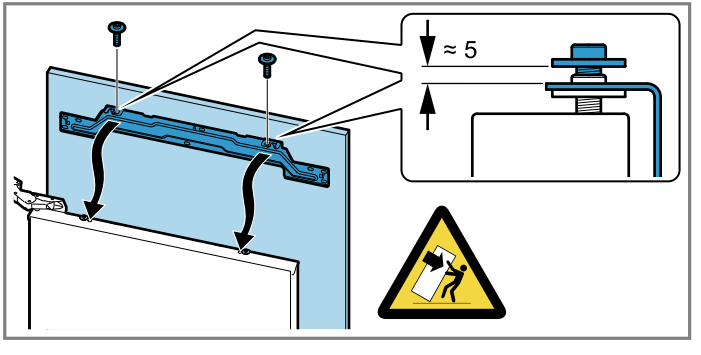

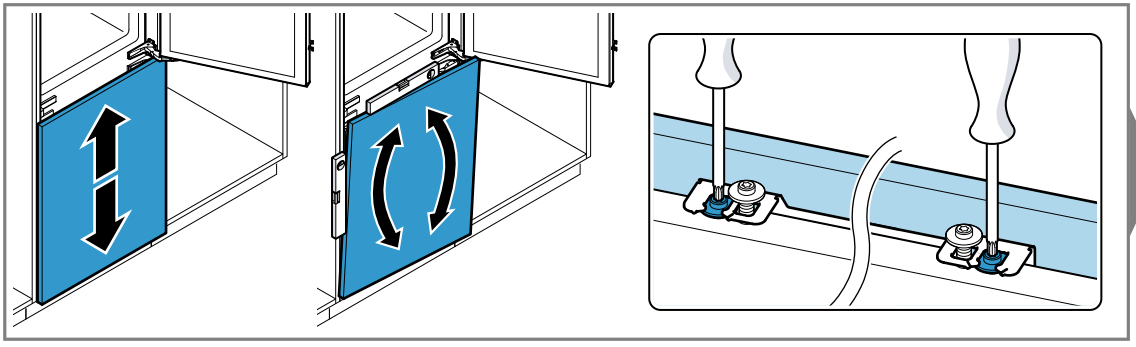

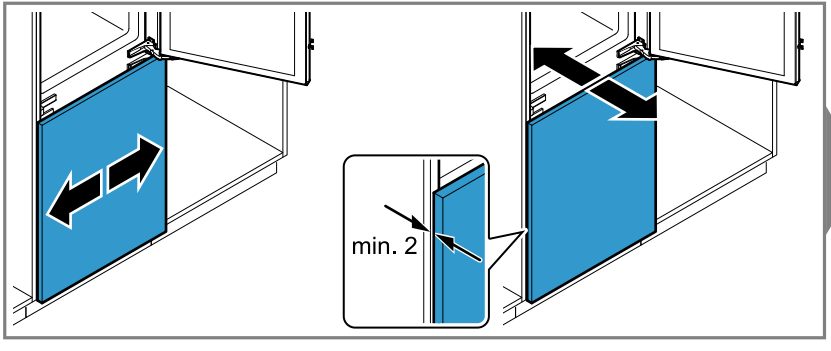

Torx
T 20



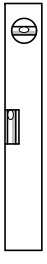

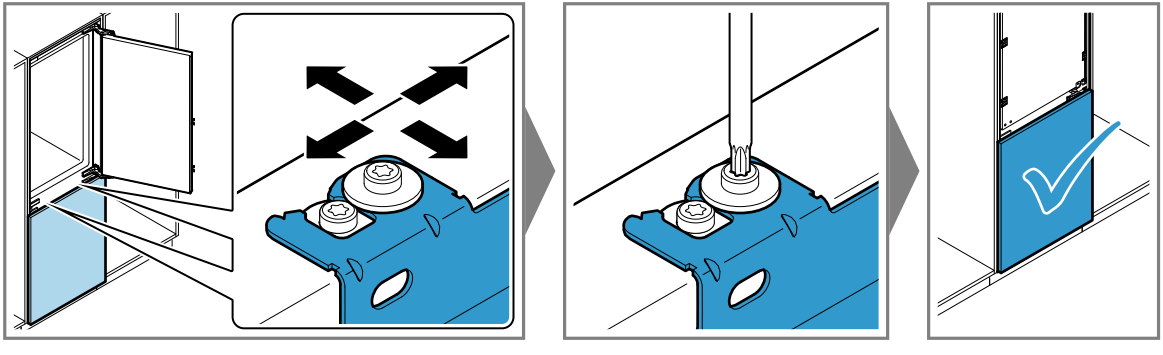

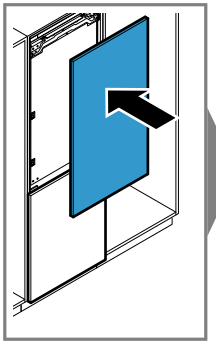

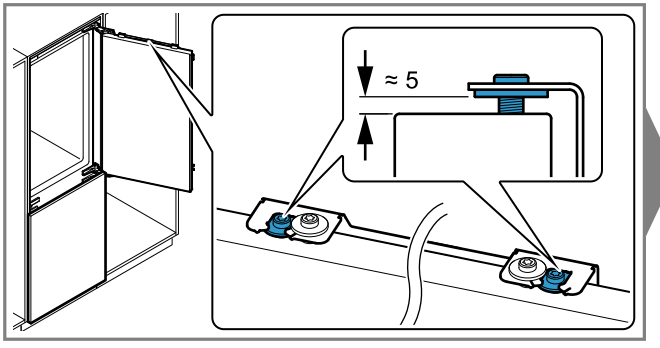

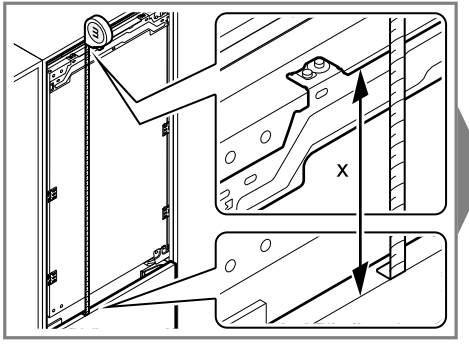

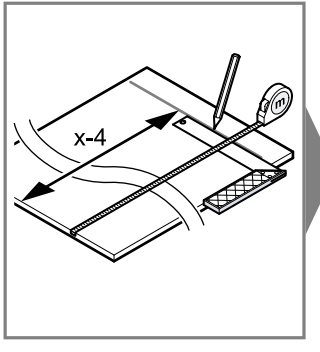

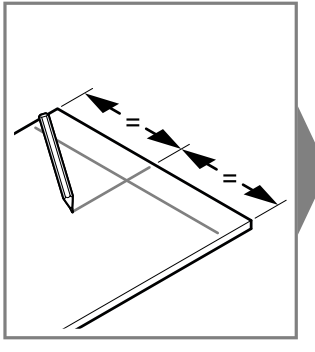

Torx
T 20





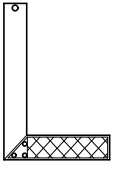



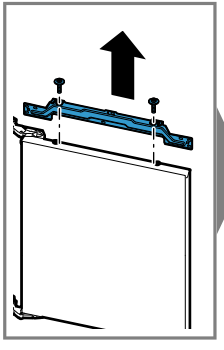

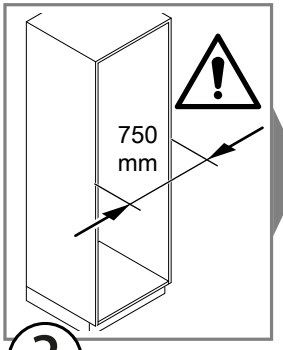
750
mm

?

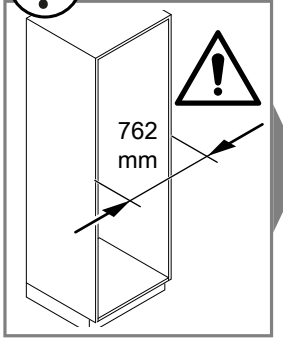
762
mm

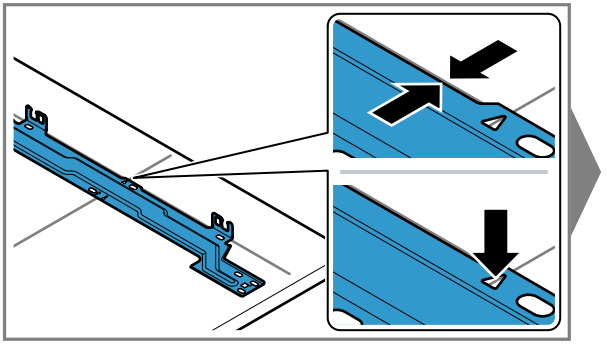

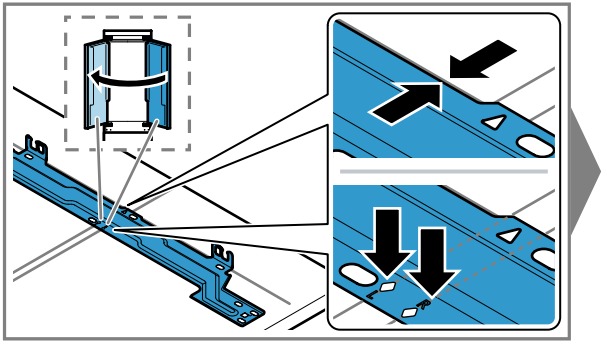

4x

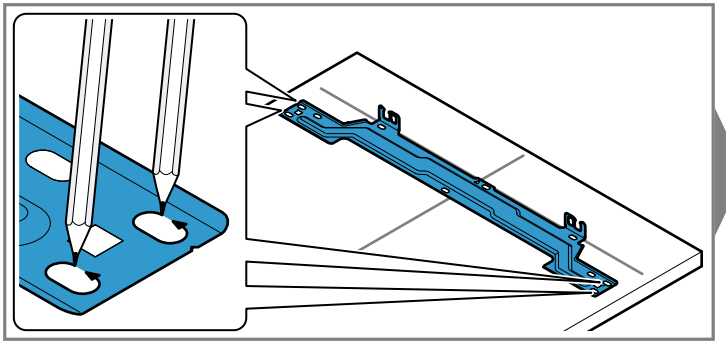

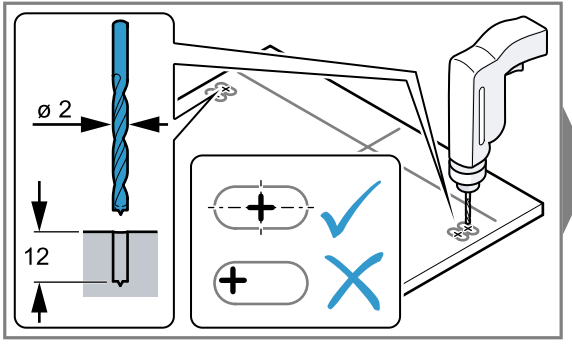

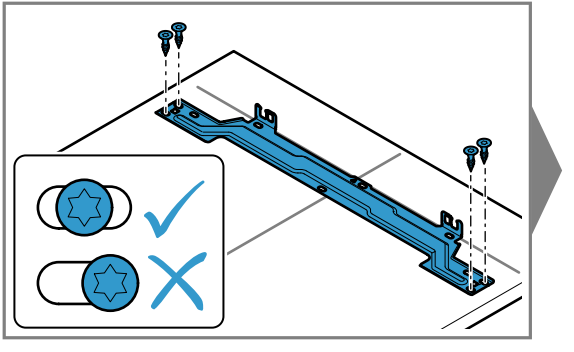

ø 2 mm

Torx
T 20

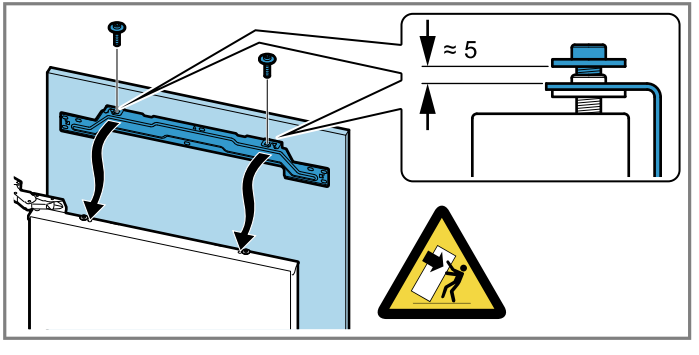

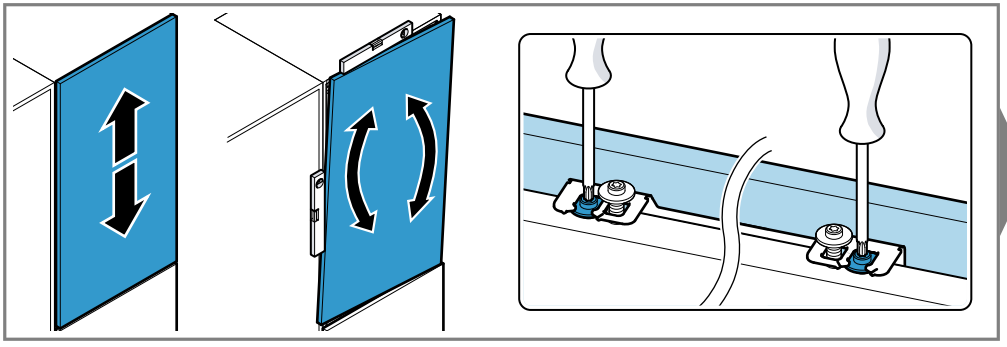

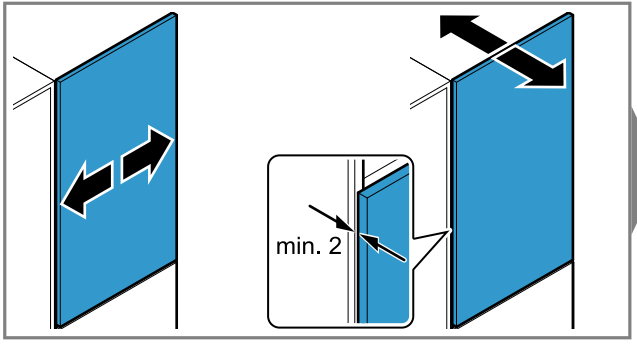

Torx
T 20



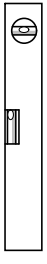

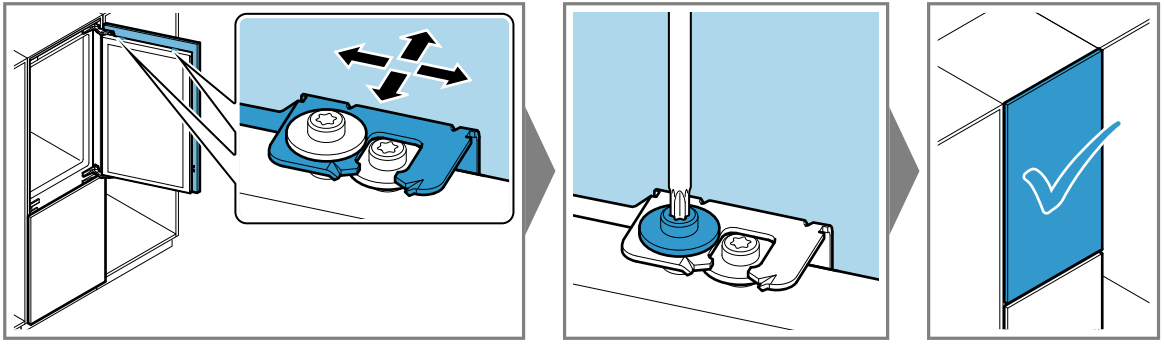

6x



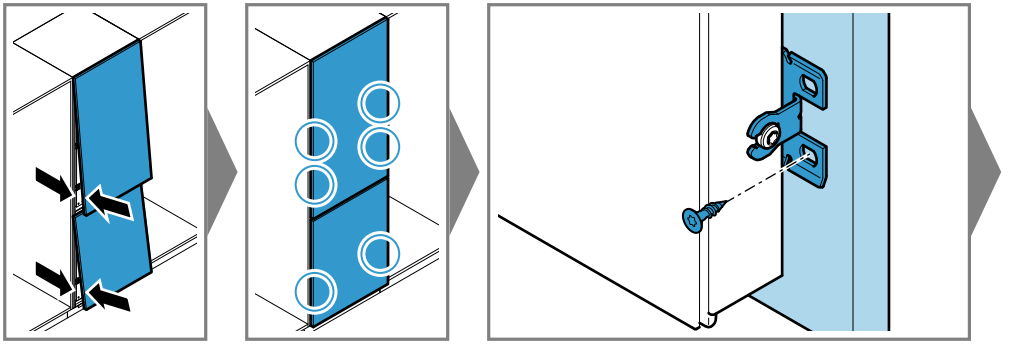

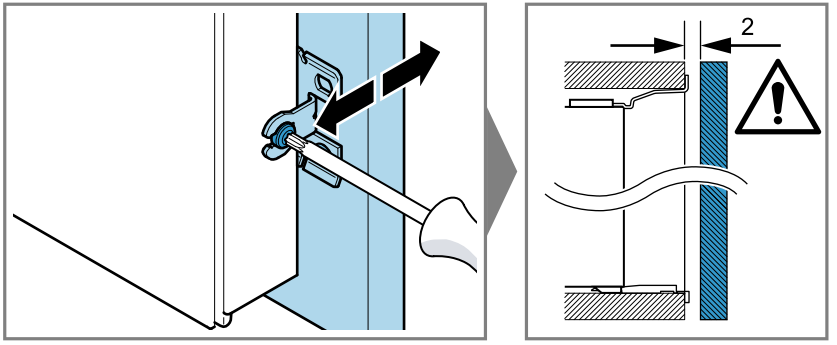

Torx
T 20





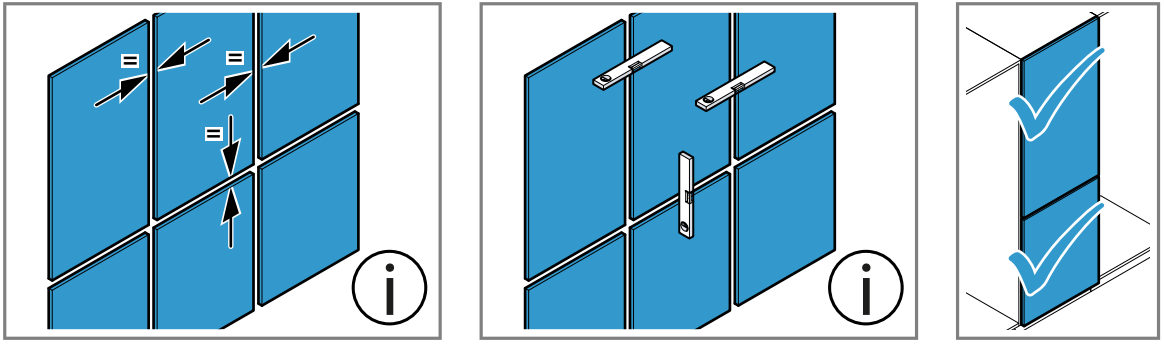

2x

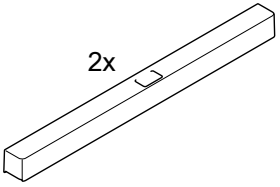

10x



2x



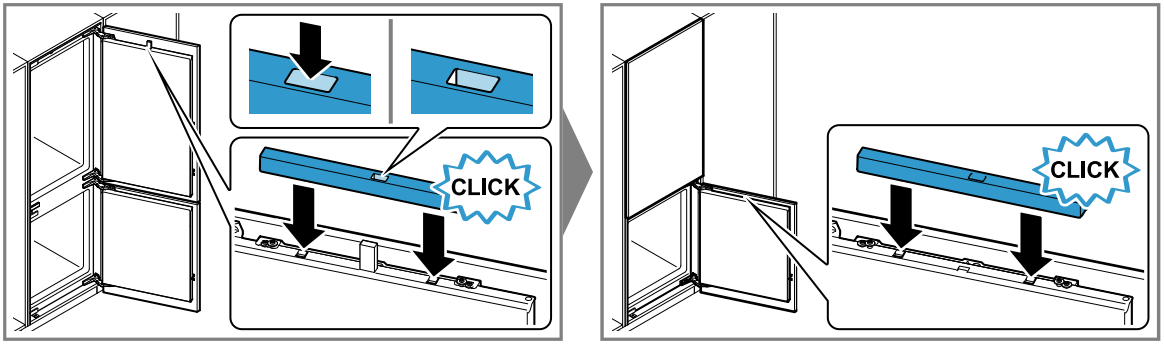

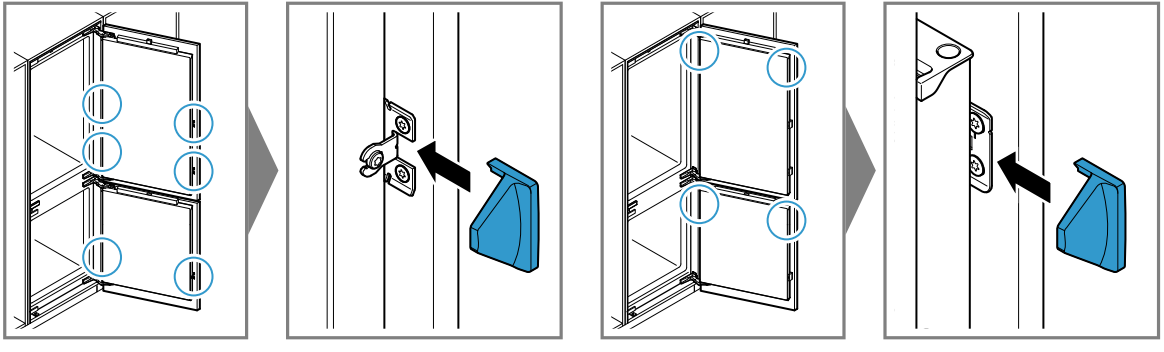

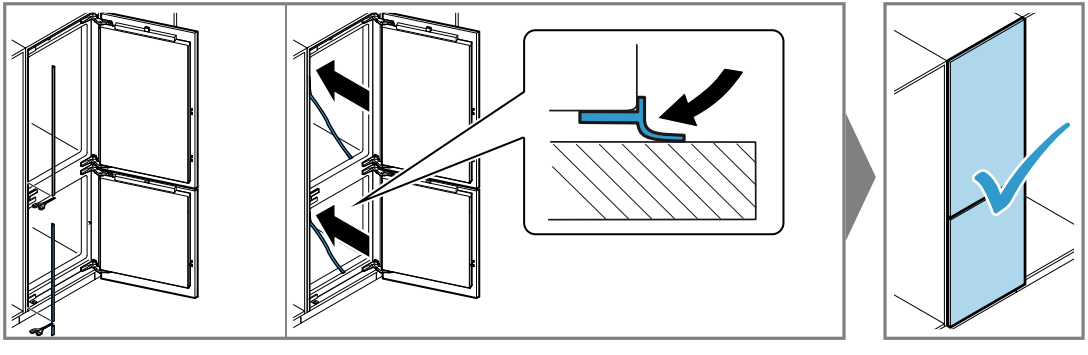

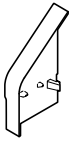

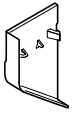

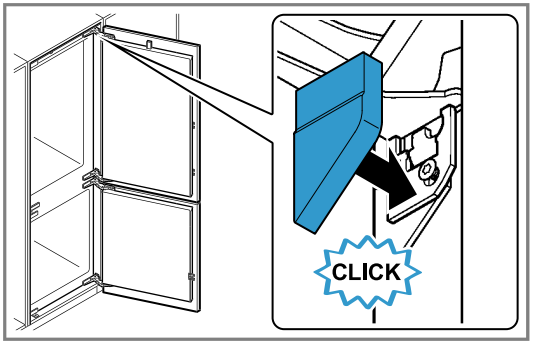
CLICK

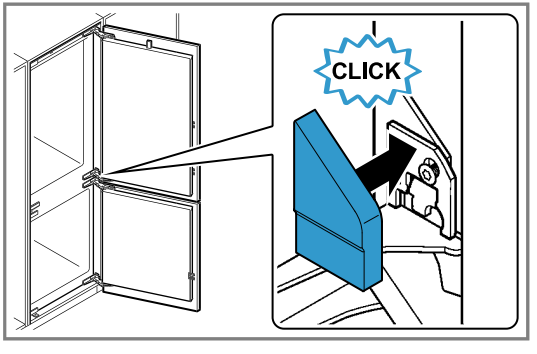
CLICK

