BOSCH

Înregistrați-vă acum noul dvs. aparat la MyBosch și asigurați-vă avantaje gratuite: **bosch-home.com/welcome**

MyBosch



Uscător de rufe

WTH83255BY

[ro] Manual de utilizare şi instrucțiuni de instalare

Informații şi explicații suplimentare pot fi găsite online. Scanați codul QR de pe pagina de pornire.



Cuprins

1 Siguranța 3
1.1 Definiția cuvintelor de avertizare 3
1.2 Instrucțiuni generale 3
1.3 Utilizarea conform destinației 4
1.4 Limitare a cercului de utilizatori 4
1.5 Instalarea în siguranță 4
1.6 Utilizarea în siguranță 7
1.7 Curățarea şi întreținerea în siguranță 9

2 Prevenirea pagubelor materiale 10

3 Protecția mediului şi economisirea 11
3.1 Predarea la deşeuri a ambalajului 11
3.2 Economisirea de energie 11
3.3 Modul de economisire a energiei electrice 11

4 Instalarea şi conectarea 11
4.1 Despachetarea aparatului 11
4.2 Volumul de livrare 12
4.3 Cerințe privind locul de instalare 12
4.4 Îndreptarea aparatului 12
4.5 Racordarea electrică a aparatului 13

5 Cunoaşterea 14
5.1 Aparatul 14
5.2 Panoul de comandă 15

6 Display 15

7 Tastele 17

8 Programele 17
8.1 Programele automate 17
8.2 Programele cu durate temporizate 19

9 Accesorii 19

10 Rufe 20
10.1 Pregătirea rufelor 20
10.2 Simbolurile de pe etichetele de îngrijire 21

11 Utilizarea de bază 21
11.1 Porniți aparatul 21
11.2 Setarea programului 21
11.3 Deschiderea hubloului 21
11.4 Introducerea rufelor 21
11.5 Pornirea programului 22
11.6 Adăugarea de rufe 22
11.7 Anularea programului 22
11.8 Scoaterea rufelor 22
11.9 Deconectarea aparatului 22
11.10 Sita pentru scame 22
11.11 Sistemul de filtrare din partea inferioară a aparatului ... 24
11.12 Rezervorul pentru apa de condens 25

12 Obiectivul de uscare 26
12.1 Modificarea obiectivului de uscare 26
12.2 Adaptarea obiectivului de uscare 26

13 Sistem de siguranță împotriva accesului copiilor 27
13.1 Activarea sistemului de siguranță împotriva accesului copiilor 27
13.2 Dezactivarea sistemului de siguranță împotriva accesului copiilor 27

14 Setările de bază 27

14.1 Prezentare generală a setărilor de bază 27
14.2 Modificarea setărilor de bază 27
15 Curățare şi îngrijire 28
15.1 Partea inferioară a aparatului 28
15.2 Senzorul de umiditate 30
16 Remediați defecțiunile 31
17 Transport, depozitare şi eliminare 35
17.1 Predarea aparatului vechi 35
18 Serviciul clienți 35
18.1 Numărul de produs (Nr. E) şi numărul de fabricație (FD) 36
19 Valori de consum 36
20 Date tehnice 38

⚠ 1 Siguranța

Respectați următoarele instrucțiuni de siguranță.

1.1 Definiția cuvintelor de avertizare

Aici este prezentată semnificația cuvintelor de avertizare din cadrul acestor instrucțiuni.

⚠ AVERTISMENT
Respectați aceste observații, pentru a preveni eventualele răniri grave și care pot periclita viața.

⚠ PRECAUȚIE
Respectați aceste observații pentru a preveni rănirile uşoare sau de gravitate medie.

ATENȚIE
Respectați aceste observații pentru a preveni deteriorarea aparatului sau alte prejudicii.

Observație: Acesta vă indică informații importante.

1.2 Instrucțiuni generale



- Citiți cu atenție acest manual.
- Păstrați instrucțiunile, precum şi informațiile producătorului în vederea utilizării ulterioare sau înmânării acestora următorului proprietar.
- Nu este permisă punerea în funcțiune a aparatului dacă acesta a fost deteriorat în timpul transportului.

1.3 Utilizarea conform destinației

Utilizați acest aparat numai:
- pentru uscarea şi împrospătarea articolelor textile adecvate pentru uscarea în uscătorul de rufe şi pentru spălarea cu apă.
- în spații închise în gospodărie și în aplicații similare, cum ar fi: în zona bucătăriei pentru angajații din magazine, birouri și alte medii de lucru; în ferme; pentru clienții din hoteluri, moteluri și alte medii rezidențiale tipice; în pensiuni cu mic dejun.
- până la o înălțime de până la 4000 m deasupra nivelului mării.

1.4 Limitare a cercului de utilizatori

Acest aparat poate fi folosit de copii cu vârsta de peste 8 ani şi de persoane cu capacități fizice, senzoriale sau mintale reduse sau fără experiență şi/sau cunoştințe numai dacă sunt supravegheați sau au fost instruiți referitor la utilizarea în siguranță a aparatului şi au înțeles pericolele care rezultă din aceasta.
Copiii nu trebuie lăsați să se joace cu aparatul.
Curățarea şi întreținerea curentă efectuată de utilizator nu sunt permise copiilor dacă nu sunt supravegheați.
Nu permiteți accesul copiilor cu vârsta de sub 3 ani şi animalelor de companie în apropierea aparatului.

1.5 Instalarea în siguranță

⚠ AVERTISMENT – Pericol de electrocutare!
Instalările executate incorect sunt periculoase.
- ▸ Aparatul se va conecta şi utiliza numai conform datelor de pe plăcuța cu date tehnice.
- ▸ Aparatul se va racorda doar la o priză de curent alternativ cu împământare, instalată regulamentar.
- ▸ Sistemul de protecție a instalației de alimentare cu energie electrică a clădirii trebuie să fie instalat corect. Instalația trebuie să dispună de un cablu cu o secțiune suficient de mare.
- ▸ La utilizarea unui dispozitiv de protecție la curenți reziduali diferențiali va fi utilizat numai un tip cu acest semn  .
- ▸ Nu racordați aparatul la o altă sursă de comutare, de exemplu, la un comutator temporizat sau la un sistem de comandă de la distanță.

- Nu conectați niciodată aparatul la un sistem de alimentare electrică care este conectat şi deconectat cu regularitate de furnizorul de energie electrică.
- După montarea aparatului, ştecherul cablului de alimentare electrică trebuie să fie accesibil; dacă accesul liber nu este posibil, în instalația electrică permanentă trebuie să fie montat un separator de faze pentru toții polii conform condițiilor din dispozițiile de instalare.
- La amplasarea aparatului acordați atenție cablului de alimentare de la rețea să nu fie înțepenit într-un loc sau deteriorat.

O izolație deteriorată a cablului de alimentare electrică este periculoasă.

- Cablul de alimentare electrică nu trebuie să intre niciodată în contact cu surse de căldură sau cu componentele fierbinți ale aparatului.
- Cablul de alimentare electrică nu trebuie să intre niciodată în contact cu vârfuri sau muchii ascuțite.
- Nu este permisă îndoirea, strangularea sau modificarea cablului de alimentare electrică.

⚠ AVERTISMENT – Pericol de incendiu!

Utilizarea unui cablu prelungitor de alimentare electrică sau a unui adaptor neadecvat este periculoasă.

- Nu utilizați prelungitoare sau blocuri de prize multiple.
- Utilizați numai adaptoare şi cabluri de alimentare de la rețea care au fost avizate de producător.
- În cazul în care cablul de alimentare de la rețea este prea scurt şi nu aveți la dispoziție un cablu de alimentare de la rețea mai lung contactați un atelier specializat în domeniul electric pentru a adapta instalația electrică din casă.

⚠ AVERTISMENT – Pericol de rănire!

Greutatea mare a aparatului poate conduce la vătămări în momentul ridicării acestuia.

- Nu ridicați singur aparatul.

Dacă aparatul a fost instalat în mod neautorizat într-o coloană spălare-uscare, aparatul instalat ar putea să cadă.

- ▸ Nu montați uscătorul deasupra unei mașini de spălat rufe fără a utiliza setul de îmbinare furnizat de producătorul uscătorului. →*Pagina 20* Nu este permisă nicio altă metodă de configurare.
- ▸ Nu montați aparatul într-o coloană spălare-uscare dacă producătorul uscătorului nu a prevăzut un set de îmbinare adecvat.
- ▸ Nu instalați într-o coloană de spălare-uscare niciun aparat de la alți producători dacă aparatul nu are adâncimea şi lățimea necesare.
- ▸ Nu instalați coloana de spălare-uscare pe un piedestal; în caz contrar, aparatele s-ar putea răsturna.

⚠ AVERTISMENT – Pericol de asfixiere!

Copiii se pot înfăşura în ambalaj sau şi-l pot trage pe cap, asfixiindu-se.

- ▸ Nu lăsați copii în apropierea ambalajului.
- ▸ Nu lăsați copii să se joace cu materialul de ambalaj.

⚠ PRECAUȚIE – Pericol de rănire!

În timpul funcționării, aparatul ar putea să vibreze sau să se deplaseze.

- ▸ Aşezați aparatul pe o suprafață curată, plană şi fixă.
- ▸ Îndreptați aparatul cu ajutorul picioruşelor acestuia şi al unei nivele cu bulă de aer.

În cazul aşezării necorespunzătoare a furtunurilor şi cablurilor de alimentare electrică există pericolul de împiedicare.

- ▸ Poziționați furtunurile şi cablurile de alimentare electrică astfel încât să nu existe pericolul de împiedicare.

Dacă aparatul este transportat fiind ținut de componentele proeminente, de exemplu, de hublou, aceste componente s-ar putea rupe.

- ▸ Nu transportați aparatul ținând-l de componentele proeminente.

⚠ PRECAUȚIE – Pericol de tăiere!

În cazul contactului cu marginile ascuțite ale aparatului pot rezulta răniri prin tăiere.

- ▸ Nu atingeți marginile ascuțite ale aparatului.
- ▸ În timpul instalării şi transportului aparatului purtați întotdeauna mănuşi de protecție.

1.6 Utilizarea în siguranță

⚠ AVERTISMENT – Pericol de electrocutare!

Un aparat deteriorat sau un cablu de alimentare de la rețea deteriorat este periculos.

- ▸ Nu utilizați niciodată un aparat deteriorat.
- ▸ Nu trageți niciodată de cablul de alimentare electrică pentru a deconecta aparatul de la rețeaua de alimentare electrică. Scoateți întotdeauna din priză ştecherul cablului de alimentare electrică.
- ▸ Dacă aparatul sau cablul de alimentare electrică este deteriorat, scoateți imediat ştecherul din priză sau decuplați siguranța din cutia cu siguranțe.
- ▸ Contactați unitatea de service abilitată. →*Pagina 35*

Pătrunderea umidității în interiorul aparatului poate provoca electrocutarea.

- ▸ Utilizați aparatul numai în spații închise.
- ▸ Nu expuneți niciodată aparatul la căldură şi umiditate excesive.
- ▸ Nu utilizați pentru curățarea aparatului aparate de curățat cu jet sub presiune sau cu jet de abur, furtunuri sau duşuri.

⚠ AVERTISMENT – Pericol de afectare a sănătății!

Copii se pot închide în maşină şi astfel îşi pot pune viața în pericol.

- ▸ Nu este permisă instalarea aparatului în spatele unei uşi care se poate închide, al unei uşi glisante sau al unei uşi cu o balama pe partea opusă aparatului, care împiedică deschiderea completă a aparatului.
- ▸ În cazul aparatelor scoase din uz, scoateți din priză ştecherul cablului de alimentare electrică, apoi tăiați cablul de alimentare electrică şi distrugeți sistemul de blocare a uşii aparatului astfel încât uşa aparatului să nu mai poată fi blocată.

⚠ AVERTISMENT – Pericol de asfixiere!

Copii pot aspira sau înghiți piesele mici şi se pot asfixia.

- ▸ Nu lăsați copii în apropierea pieselor mici.
- ▸ Nu lăsați copii să se joace cu piesele mici.

⚠ AVERTISMENT – Pericol de explozie!

Pulberea de cărbune sau celelalte pulberi din jurul aparatului pot duce la producerea de explozii.

- ▸ Mențineți curată zona din jurul aparatului în timpul funcționării acestuia.

⚠ AVERTISMENT – Pericol de intoxicație!

Apa de condens din aparat nu este potabilă şi ar putea fi contaminată cu scame.

- ▸ Nu beți şi nu reutilizați apa de condens din aparat.

Detergenții şi produsele de îngrijire pot provoca intoxicații în caz de ingerare.

- ▸ În cazul înghițirii accidentale, consultați un medic.
- ▸ Nu lăsați produsele de spălare şi de îngrijire la îndemâna copiilor.

⚠ AVERTISMENT – Pericol de incendiu!

Agentul frigorific R290 din aparat este ecologic, însă inflamabil şi se poate aprinde în cazul contactului cu flăcările deschise sau sursele de aprindere.

- ▸ Păstrați aparatul la distanță de flăcările deschis şi de sursele de aprindere. 
- ▸ Dispuneți eliminarea profesională a aparatului.
- ▸ Nu deteriorați tubulatura circuitului de agent de răcire.

⚠ AVERTISMENT – Pericol de explozie!

Reziduurile din sita de scame se pot aprinde în timpul procesului de uscare.

- ▸ Curățați cu regularitate sita de scame.

Articolele uşor inflamabile, precum brichetele sau chibriturile, se pot aprinde în timpul procesului de uscare.

- ▸ Înainte de începerea procesului de uscare, scoateți toate articolele uşor imflamabile din buzunarele rufelor.

Rufele care nu au fost spălate se pot aprinde în timpul uscării.

- ▸ Nu uscați în aparat rufe care nu au fost spălate în prealabil.
- ▸ Înainte de a fi uscate în aparat, rufele care sunt murdărite cu substanțe precum uleiui alimentar, acetonă, alcool, benzină, kerosen, soluții pentru îndepărtarea petelor, terebentină, ceară şi

soluții pentru îndepărtat ceara, trebuie spălate în apă fierbinte cu o cantitate suplimentară de detergent.
- ▸ Înainte de uscare, spălați temeinic aceste rufe cu apă fierbinte şi detergent.
- ▸ Nu utilizați aparatul dacă rufele au fost curățate în prealabil cu substanțe chimice industriale.

⚠ AVERTISMENT – Pericol de incendiu!
În cazul întreruperii premature a procesului de uscare, rufele nu sunt răcite suficient şi se pot aprinde.
- ▸ Nu întrerupeți prematur programul de uscare.
- ▸ În cazul întreruperii premature a procesului de uscare, scoateți imediat rufele din aparat şi întindeți-le.

⚠ PRECAUȚIE – Pericol de rănire!
În cazul agățării de aparat sau urcării pe acesta, capacul s-ar putea rupe.
- ▸ Nu vă urcați pe aparat.

În cazul aşezării sau rezemării de de hibloul deschis al aparatului, aparatul s-ar putea răsturna.
- ▸ Nu vă aşezați pe şi nu vă sprijiniți de hubloul aparatului.
- ▸ Nu aşezați obiecte pe hubloul aparatului.

În cazul introducerii mâinilor în tamburul aflat în rotație se pot produce răniri.
- ▸ Înainte de a introduce mâinile în interiorul tamburului aşteptați ca acesta să se răcească complet.

1.7 Curățarea şi întreținerea în siguranță

⚠ AVERTISMENT – Pericol de electrocutare!
Reparațiile executate incorect sunt periculoase.
- ▸ Nu modificați niciodată din punct de vedere tehnic aparatul sau caracteristicile aparatului.
- ▸ Numai personalul de specialitate are permisiunea de a efectua lucrări de reparații la nivelul aparatului.
- ▸ La reparația aparatului trebuie utilizate numai piese de schimb originale.
- ▸ Dacă se deteriorează cablul de racordare la rețea al acestui aparat, acesta trebuie înlocuit de către producător, de către ser-

viciul său pentru clienți sau de către o persoană calificată în mod similar, pentru a evita pericolele.

Pătrunderea umidității în interiorul aparatului poate provoca electrocutarea.

- ▸ Înainte de curățare, scoateți ştecherul din priză sau decuplați siguranțele de la tabloul de siguranțe.
- ▸ Nu utilizați pentru curățarea aparatului aparate de curățat cu jet sub presiune sau cu jet de abur, furtunuri sau duşuri.

⚠ AVERTISMENT – Pericol de rănire!

Utilizarea de piese de schimb şi accesorii neoriginale comportă pericole.

- ▸ Utilizați numai piese de schimb şi accesorii originale furnizate de producător.

⚠ AVERTISMENT – Pericol de intoxicație!

În cazul utilizării unor produse de curățare care conțin solvenți se pot elibera vapori toxici.

- ▸ Nu folosiți produse de curățare care conțin solvenți.

2 Prevenirea pagubelor materiale

ATENȚIE

Dozarea necorespunzătoare a balsamurilor, detergenților, produselor de îngrijire şi produselor de curățare poate afecta funcționarea aparatului.

- ▸ Respectați indicațiile producătorului privind dozarea.

Depăşirea volumului maxim de încărcare afectează funcționarea aparatului.

- ▸ Respectați şi nu depăşiți cantitatea maximă de încărcare pentru fiecare program. →*Pagina 17*

Supraîncălzirea aparatului poate afecta funcționarea acestuia.

- ▸ Nu blocați orificiul ventilație în timpul funcționării aparatului.
- ▸ Asigurați o ventilație suficientă a încăperii.

În timpul funcționării, obiectele uşoare, precum părul şi scamele, pot fi aspirate în orificiul de ventilație al aparatului, afectând astfel funcționarea acestuia.

- ▸ Mențineți curată zona din jurul aparatului în timpul funcționării acestuia.
- ▸ Îndepărtați obiectele uşoare din aparat.

Funcționarea cu un sistem de protecție împotriva scamelor absent, incomplet sau defect (în funcție de dotarea aparatului, de exemplu, o sită de scame, un filtru de scame, un filtru) poate duce la deteriorarea aparatului.

- ▸ Nu utilizați aparatul dacă sistemul de protecție împotriva scamelor al acestuia este absent, incomplet sau defect.

La uscare, materialele spongioase sau din cauciuc spongios se pot deforma sau topi.

- ▸ Nu uscați în aparat obiecte precum cauciucul spongios (spumă din latex), căştile de duş, materialele textile impermeabile, articolele cauciucate şi îmbrăcămintea sau pernele cu umplutură din cauciuc spongios.

Agenții de curățare neadecvați pot deteriora suprafața aparatului.

- ▸ Nu folosiți mijloace de curățare ascuțite sau abrazive.
- ▸ Nu folosiți agenți de curățare cu conținut mare de alcool.
- ▸ Nu folosiți niciodată bureți din sârmă sau bureți de vase duri.
- ▸ Curățați aparatul numai cu apă şi cu o lavetă moale, umedă.
- ▸ Îndepărtați imediat toate resturile de detergent, umiditate sau reziduuri de pe aparat.

3 Protecția mediului şi economisirea

3.1 Predarea la deşeuri a ambalajului

Ambalajele sunt ecologice şi reciclabile.

- ▸ Eliminați componentele separat, în funcție de tipul acestora.

3.2 Economisirea de energie

Dacă respectați aceste instrucțiuni, aparatul dvs. va consuma mai puțină energie electrică.

- Utilizați aparatul într-o încăpere bine ventilată şi mențineți neobstrucționat orificiul de ventilație al aparatului.
- Înainte de uscarea rufelor, centrifugați-le în maşina de spălat rufe.
- La fiecare proces de uscare, utilizați cantitatea maximă de încărcare pentru program. →*Pagina 17*
- Nu depăşiți cantitatea maximă de încărcare pentru program. →*Pagina 17*
- După uscare, curățați sita pentru scame. →*Pagina 22*
- După curățare, uscați bine filtrele din sistemul de filtre al unității de la bază. →*Pagina 24*

3.3 Modul de economisire a energiei electrice

Dacă nu utilizați aparatul pentru un interval de timp mai scurt, acesta trece automat în modul de economisire a energiei. Toate indicatoarele se sting, iar **Start**/**Reload** ▷II se aprinde intermitent.

Pentru a părăsi modul de economisire a energiei, utilizați din nou aparatul.

4 Instalarea şi conectarea

4.1 Despachetarea aparatului

ATENȚIE

Articolele rămase în tambur şi care nu sunt prevăzute pentru funcționarea aparatului pot cauza prejudicii materiale şi deteriorări ale aparatului.

- ▸ Scoateți din tambur aceste articole şi accesoriile furnizate înainte de a utiliza aparatul.

1. Îndepărtați complet ambalajul şi husele de protecție de pe aparat. →*Pagina 11*
2. Verificați vizual dacă aparatul prezintă deteriorări.
3. Deschideți hubloul. →*Pagina 21*
4. Scoateți accesoriile din tambur.
5. Închideți hubloul.

4.2 Volumul de livrare

După despachetare verificați ca livrarea să fie completă și ca toate piesele să nu prezinte eventuale deteriorări din transport.

ATENȚIE
Utilizarea de accesorii incomplete sau defecte poate afecta funcționarea aparatului sau poate provoca pagube materiale ori deteriorarea aparatului.

- ▸ Nu utilizați aparatul cu accesorii incomplete sau defecte.
- ▸ Înainte de a pune aparatul în funcțiune, introduceți în acesta accesoriile corespunzătoare.
  → *"Accesorii", Pagina 19*

Pachetul de livrare conține:

- Uscător de rufe
- Documente însoțitoare

4.3 Cerințe privind locul de instalare

Respectați observațiile privind locul de instalare.

ATENȚIE
Dacă aparatul este înclinat la peste 40°, se poate scurge apă reziduală, care poate provoca prejudicii materiale.

- ▸ Înclinați cu atenție aparatul.
- ▸ Transportați aparatul în poziție verticală.

Apa reziduală din aparat poate provoca deteriorări.

- ▸ Nu montați şi nu utilizați aparatul în zone cu pericol de îngheț sau în aer liber.

Dacă aparatul este pus în funcțiune imediat după transport, lichidul de răcire din interiorul acestuia poate deteriora aparatul.

- ▸ După transport, lăsați aparatul în stare de repaus timp de două ore înainte de a-l pune în funcțiune.

Pe pardoseală
Aşezați aparatul pe o suprafață curată, plană şi fermă.
Îndreptați aparatul. →*Pagina 12*

Într-o coloană pentru spălare-uscare
Aşezați acest aparat numai cu setul de îmbinare original al producătorului uscătorului într-o coloană pentru spălare-uscare.

- Set de îmbinare →*Pagina 20*
- Set de îmbinare cu placă de lucru glisantă →*Pagina 20*

Amplasați acest aparat numai pe o maşină de spălat rufe de la acelaşi producător. Adâncimea şi lățimea acestui aparat trebuie să coincidă cu dimensiunile maşinii de spălat rufe.
Nu instalați pe un soclu coloana pentru spălare-uscare.

Pe un perete

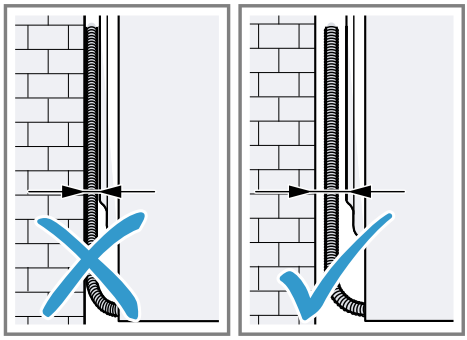

Nu prindeți furtunurile şi cablurile de alimentare cu energie electrică între perete şi aparat.

4.4 Îndreptarea aparatului

Pentru a reduce gomotele şi vibrațiile, acesta trebuie îndreptat corect.

- Pentru a echilibra aparatul, rotiți picioruşele de reglare ale acestuia. Verificați poziția aparatului cu ajutorul unei nivel cu bulă de aer.

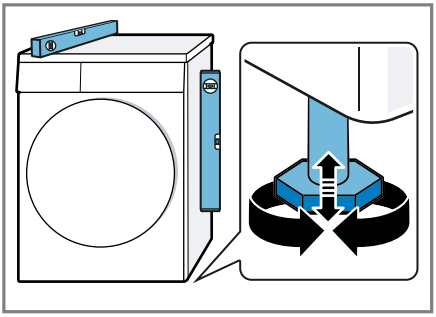

Toate picioruşele aparatului trebuie să stea fix pe podea.

4.5 Racordarea electrică a aparatului

1. Introduceți ştecherul cablului de alimentare de la rețea al aparatului în priză.
   Datele cu privire la conectarea aparatului le găsiți la Date tehnice → *Pagina 38*.
2. Verificați ca ştecherul de la rețea să fie fixat bine.

✔ Aparatul este acum pregătit de funcționare.

5 Cunoaşterea

5.1 Aparatul

Aici găsiți o privire de ansamblu asupra componentelor aparatului dvs.

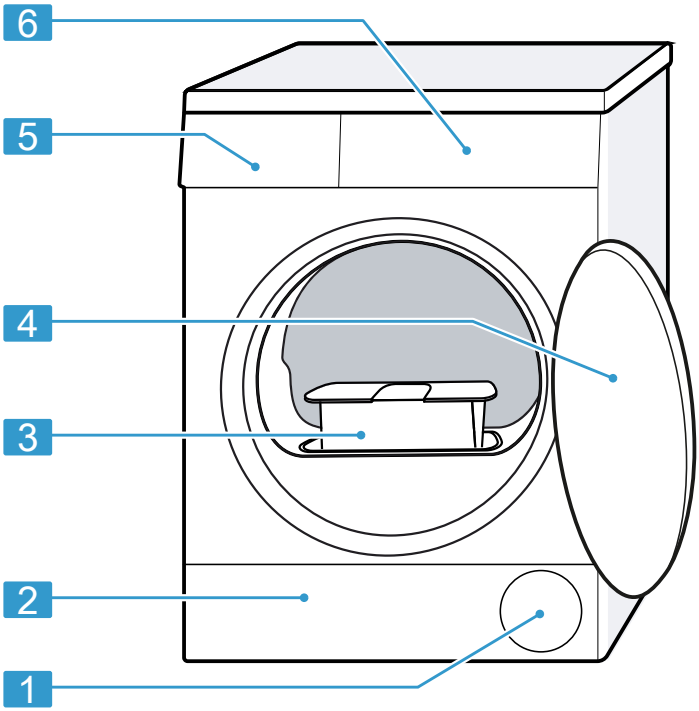

În funcție de tipul aparatului, anumite detalii pot să difere față de cele prezentate în imagine, de exemplu, culoarea şi forma.

1	Orificiu de ventilare
2	Clapeta pentru întreținere din partea inferioară →*Pagina 28*
3	Sita pentru scame →*Pagina 22*
4	Uşa →*Pagina 21*
5	Rezervorul pentru apa de condens →*Pagina 25*
6	Panoul de comandă →*Pagina 15*

5.2 Panoul de comandă

Prin intermediul elementului de operare setați toate funcțiile aparatului dvs şi primiți informații cu privire la stadiul de operare.

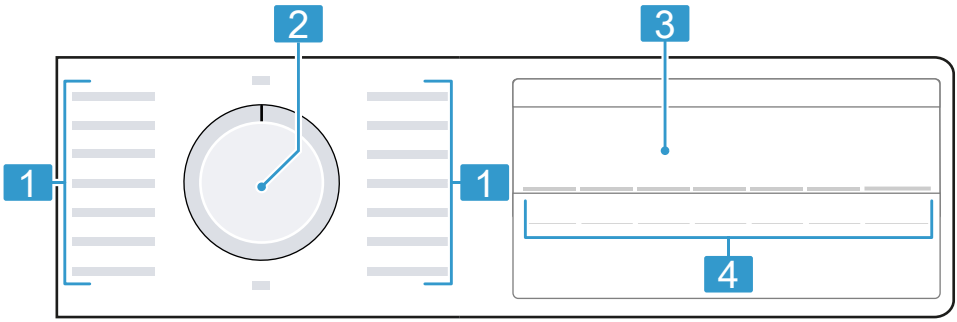

1	Programe →*Pagina 17*	3	Afişajul →*Pagina 15*
2	Selectorul de programe →*Pagina 21*	4	Taste →*Pagina 17*

6 Display

Pe display puteți vedea valorile curente de setare, posibilitățile de selectare sau textele cu instrucțiuni.
În funcție de starea programului, pe display se afişează câteva indicații în zona 8:88, de exemplu, End.

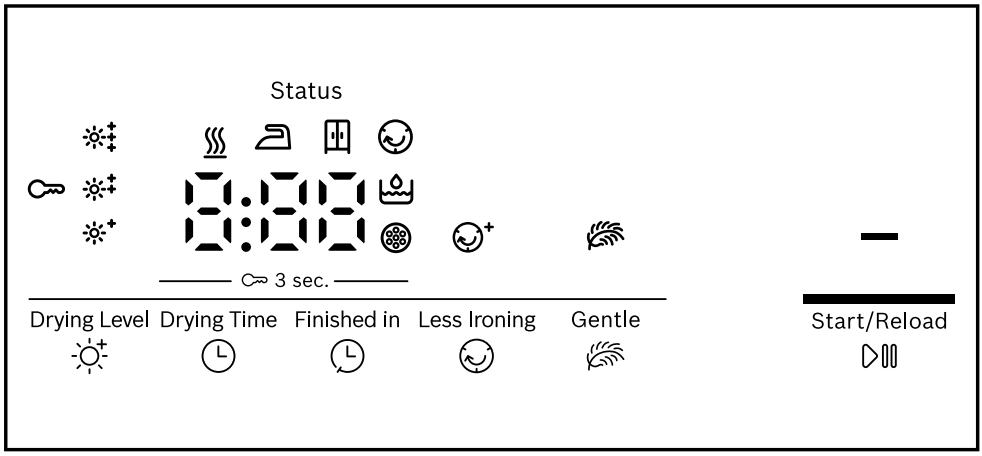

Reprezentare a indicațiilor de pe afişaj

Indicator	Descriere
0:40 [1]	Durata estimată a programului sau durata rămasă a programului, în ore şi minute.
10h [1]	Ora de finalizare a programului →*Pagina 17*
	▪ aprins: Sistemul de siguranță împotriva accesului copiilor este activat. ▪ aprindere intermitentă: Sistemul de siguranță împotriva accesului copiilor este activat, iar aparatul a fost acționat. →*Pagina 27*
—	Pornire, anulare sau întrerupere ▪ aprins: Programul se derulează şi poate fi anulat sau întrerupt. ▪ aprindere intermitentă: Programul poate fi pornit sau continuat.
	Obiectivul de uscare adecvat este activat. →*Pagina 26*
	Funcția de reducere a gardului de şifonare este activată. → *"Tastele", Pagina 17*
	Funcția de uscare delicată pentru articole textile delicate este activată. →*Pagina 17*
	Goliți rezervorul pentru apa de condens şi introduceți-l în locaşul său. →*Pagina 25*
	Curățați sita pentru scame. →*Pagina 22* Curățați sistemul de filtre din partea inferioară a aparatului. →*Pagina 24*
Hot	În funcție de starea programului, procesul de răcire răceşte rufele timp de câteva minute în timpul rotirii în interiorul tamburului, pentru a se evita deteriorarea acestora. Procesul de răcire poate fi întrerupt prin deschiderea hubloului. **Observație:** Nu modificați programul setat.
	Starea programului: Uscare
	Starea programului: obiectivul de uscare: uscare pentru călcare
	Starea programului: obiectivul de uscare: uscare pentru dulap
	Starea programului: Protecție antişifonare

[1] Exemplu

Indicator	Descriere
-P-	Starea programului: Pauză
End	Starea programului: Finalizare program

7 Tastele

Tasta	Descriere
Start/Reload ▷II	Porniți, anulați sau întrerupeți programul.
3 sec.	Activați sau dezactivați sistemul de siguranță împotriva accesului copiilor. →*Pagina 27*
Drying Level	Adaptați obiectivul de uscare. →*Pagina 26*
Less Ironing	Activați sau dezactivați funcția de reducere a gradului de şifonare. După finalizarea programului, rufele sunt centrifugate în interiorul tamburului timp de 120 de minute pentru a se reduce gradul de şifonare al acestora.
Gentle	Activați sau dezactivați funcția de uscare delicată. Temperatura de uscare a textilelor delicate este redusă, de exemplu, pentru articolele din poliacril sau elastan. Durata programului se prelungeşte.
Finished in	Setați ora de finalizare a programului. Durata programului este indicată de numărul de ore setat. După pornirea programului va fi afişată durata acestuia.
Drying Time	Setați durata programului pentru programul cu durată temporizată. →*Pagina 19*

8 Programele

Puteți usca articolele textile cu un program automat sau cu un program cu durată temporizată.

Observație: Pe etichetele de îngrijire ale rufelor găsiți informații suplimentare privind programul care trebuie selectat.
→ *"Simbolurile de pe etichetele de îngrijire", Pagina 21*

8.1 Programele automate

Programele automate sunt programe în cazul cărora senzorii de umiditate măsoară gradul de umiditate al rufelor în timpul procesului de uscare. Programul se încheie în momentul în care este atins obiectivul de uscare.
Fiecare program automat are un obiectiv de uscare →*Pagina 26*. Obiectivul de uscare stabileşte cât de uscate sau umede vor fi rufele după finalizarea programului.

Recomandare: Selectați obiectivul de uscare în funcție de articolele textile sau de rezultatele de uscare dorite.

Program	Descriere	încărcare max. (kg)
Cottons Cupboard Extra Dry	Uscați articole textile din bumbac şi in, rezistente la uzură şi la fierbere. Obiectivul de uscare este stabilit în acest program. →*Pagina 26*	8,0
Cottons Cupboard Dry	Uscați articole textile din bumbac şi in, rezistente la uzură şi la fierbere. Obiectivul de uscare este stabilit în acest program. →*Pagina 26*	8,0
Cottons Iron Dry	Uscați articole textile din bumbac şi in, rezistente la uzură şi la fierbere. Obiectivul de uscare este stabilit în acest program. →*Pagina 26*	8,0
Eco	Uscați articole textile din bumbac şi in, rezistente la uzură şi la fierbere. Programul de economisire a energiei.	8,0
Easy-Care Cupboard Extra Dry	Uscați articole textile din fibre sintetice sau amestecuri. Obiectivul de uscare este stabilit în acest program. →*Pagina 26*	3,5
Easy-Care Cupboard Dry	Uscați articole textile din fibre sintetice sau amestecuri. Obiectivul de uscare este stabilit în acest program. →*Pagina 26*	3,5
Easy-Care Iron Dry	Uscați articole textile din fibre sintetice sau amestecuri. Obiectivul de uscare este stabilit în acest program. →*Pagina 26*	3,5
Mix	Uscați articole textile din bumbac şi țesături sintetice.	3,0
Delicates	Uscați articole textile delicate din satin, fibre sintetice şi amestecuri.	2,0
Sportswear	Uscați îmbrăcăminte sport cu uscare rapidă din fibre funcționale, microfibre şi sintetice.	1,5
Shirts/Blouses	Uscați cămăşi şi bluze din bumbac, in, fibre sintetice sau amestecuri.	1,5

Program	Descriere	încărcare max. (kg)
	Observație: Pentru un rezultat optim al procesului de uscare, uscați maximum 5 cămăşi sau 5 bluze. După uscare, călcați rufele sau atârnați-le pe umeraşe. Umiditatea reziduală se va distribui uniform.	
Super Quick 40'	Uscați articole textile din fibre sintetice şi bumbac uşor.	1,0
Towels	Uscați prosoape şi halate de baie rezistente la uzură şi la fierbere, din bumbac şi in.	6,0

8.2 Programele cu durate temporizate

Programele cu durate temporizate sunt programe cu o durată fixă sau reglabilă. Programul se finalizează după expirarea duratei de timp, chiar dacă rufele nu sunt încă uscate, de exemplu. Programele cu durate temporizate sunt adecvate pentru uscarea articolelor textile individuale sau subțiri.

Program	Descriere	încărcare max. (kg)
Time Program Cold	Întindeți sau ventilați toate tipurile de articole textile uscate, cu excepția celor din lână și celor din mătase.	3,0
Time Program Warm	Uscați toate tipurile de articole textile, cu excepția celor din lână şi mătase. Adecvat pentru rufe preuscate sau uşor umezite şi pentru uscarea ulterioară a rufelor groase, cu mai multe straturi.	3,0

9 Accesorii

Utilizați accesorii originale. Acestea sunt adaptate pentru aparatul dumneavoastră.

Recomandare: Unele accesorii sunt disponibile şi în alte culori. Contactați unitatea de service abilitată. →*Pagina 35*

	Utilizare	Număr de comandă
Set de îmbinare	Pentru a economisi spațiu, așezați aparatul pe o mașină de spălat rufe de la același producător, cu aceeași adâncime și lățime.	WTZ27410
Set de îmbinare cu placă de lucru glisantă	Pentru a economisi spațiu, așezați aparatul pe o mașină de spălat rufe de la același producător, cu aceeași adâncime și lățime. Cu blatul de lucru detașabil, aparatul poate fi încărcat și descărcat cu ușurință.	WTZ27400
Coș pentru articole din lână	Uscați separat articolele din lână, pantofii sport şi jucăriile din pluş.	WMZ20600
Repartitor Y	Racordați furtunul de evacuare a apei al unui alt aparat la acelaşi orificiu de evacuare de la sifon.	15000490
Furtunul de evacuare a apei	Scurgeți excesul de apă de condens direct în apa reziduală, fără să goliți cu regularitate rezervorul pentru apa de condens.	WTZ1110
Suportul filtrului	Piesă de schimb pentru protejarea împotriva acumulării de scame pentru sistemul de filtre al unității de la bază.	12022801
Soclu	Suspendați aparatul pentru a-l putea încărca şi descărca cu uşurință.	WTZPW20D

10 Rufe

10.1 Pregătirea rufelor

ATENȚIE
Obiectele rămase în buzunarele articolelor vestimentare pot cauza deteriorări ale rufelor şi avarierea tamburului.

- ▸ Înainte de utilizare, scoateți toate obiectele din buzunarele articolelor vestimentare.

Observație
Când pregătiți rufele, protejați aparatul şi articolele textile.

- Îndepărtați nisipul şi pământul prin periere
- Sortați rufele în funcție de culoare şi materialele textile şi respectați etichetele de îngrijire
- închideți fermoarele, închizătorile cu bandă de tip scai, închizătorile de tip cârlig şi închizătorile de tip ochet
- Scoateți inelele şi benzile de la perdele
- Aşezați rufele despăturite în tambur

- Centrifugați rufele înainte de uscare
- Uscați rufele din lână, pantofii sport şi jucăriile din pluş în coşul pentru articole din lână

10.2 Simbolurile de pe etichetele de îngrijire

Codurile pentru îngrijire privind uscarea

Simbol	Textile
⊙	articole textile rezistente din bumbac, in, de exemplu, prosoape, lenjerie de pat, lenjerie intimă
⊙	articole textile delicate din fibre sintetice, amestecuri, articole textile delicate, de exemplu, lenjerie de corp, cămăşi
⊠	Nu uscați în uscător articolele textile din mătase, nylon, impermeabile şi cauciucate, perdelele din materiale sintetice

11 Utilizarea de bază

11.1 Porniți aparatul

Cerință: Aparatul este instalat şi racordat corespunzător. →*Pagina 11*

▸ Poziționați selectorul de programe în dreptul unui program oarecare.

11.2 Setarea programului

1. Rotiți selectorul de programe şi aduceți-l în dreptul programului dorit. →*Pagina 17*
2. Dacă doriți, modificați setările programului. →*Pagina 17*
   Setările nu sunt memorate permanent pentru acest program.

11.3 Deschiderea hubloului

1. Apucați de dedesub mânerul hubloului şi trageți de hublou.

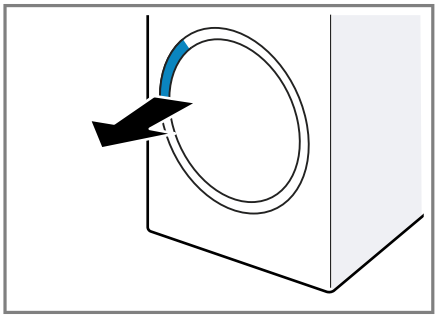

2. Deschideți hubloul.

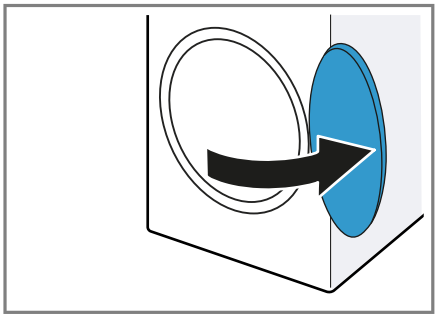

11.4 Introducerea rufelor

Observație: Pentru a preveni şifonarea, țineți cont de gradul maxim de încărcare aferent programelor. →*Pagina 17*

Cerințe

- Rufele sunt pregătite şi sortate. →*Pagina 20*
- Tamburul este gol.

1. Deschideți hubloul. →*Pagina 21*
2. Introduceți rufele în tambur.
3. Închideți hubloul.
   Asigurați-vă că între hublou şi aparat nu rămân prinse rufe.

11.5 Pornirea programului

Cerințe

- Este setat un program. →*Pagina 21*
- Uşa este închisă.

▸ Apăsați pe **Start/Reload** ▷II.

✔ Pe display este afișată durata programului sau ora de finalizare a programului.

✔ După finalizarea programului, pe afişaj apare: "End".

Observație: Dacă pe display apare "Hot", aparatul răceşte rufele. Când se stinge "Hot", rufele s-au răcit.

11.6 Adăugarea de rufe

După pornirea programului, puteți scoate sau adăuga rufe în orice moment.

1. Apăsați pe **Start/Reload** ▷II. Procesul de răcire porneşte automat după aproximativ 30 de secunde şi răceşte rufele prin rotirea tamburului. Dacă doriți omiterea sanu întreruperea procesului de răcire, deschideți hubloul. →*Pagina 16*
2. Deschideți hubloul. →*Pagina 21*
3. Încărcați sau scoateți rufele.
4. Închideți hubloul.
5. Porniți programul. →*Pagina 22*

11.7 Anularea programului

1. Apăsați pe **Start/Reload** ▷II.
2. Deschideți hubloul. →*Pagina 21*
3. Scoateți rufele. →*Pagina 22*

11.8 Scoaterea rufelor

1. Deschideți hubloul. →*Pagina 21*
2. Scoateți rufele din tambur.

11.9 Deconectarea aparatului

▸ Aduceți selectorul de programe în poziția **Off**.

11.10 Sita pentru scame

În urma procesului de uscare, în sita pentru scame se acumulează scamele de la rufe. Sita pentru scame protejează aparatul împotriva acumulării scamelor.

Curățarea sitei pentru scame

Dacă programul de uscare a fost finalizat sau pe display apare o indicație în timpul funcționării, curățați sita pentru scame după finalizarea programului.

Observație: Dacă aparatul nu este curățat conform instrucțiunilor, funcționarea acestuia poate fi perturbată.

Cerințe

- După uscare, pe display apare: "End"
- sau, în timpul desfăşurării procesului de funcționare, pe display apare: ❁.

1. Deschideți hubloul. →*Pagina 21*
2. Îndepărtați scamele de pe partea interioară a hubloului.
3. Scoateți succesiv a doua sită pentru scame.

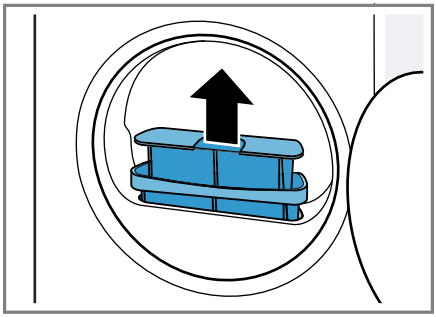

4. Îndepărtați scamele din adâncitură.

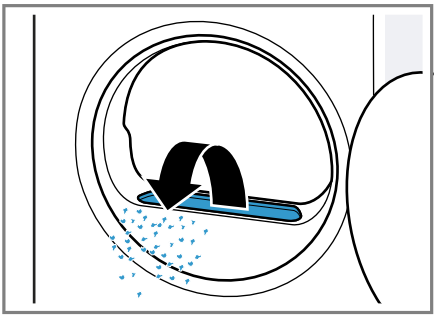

Asigurați-vă că nu există scame în canalul de ventilație.

5. Deschideți cele două site pentru scame ① și îndepărtați scamele ②.

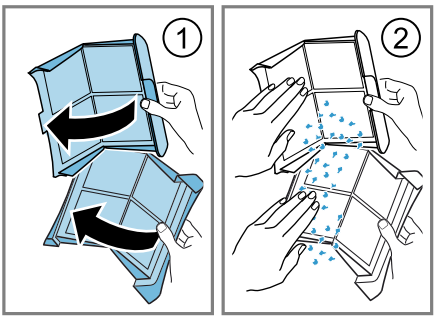

Eliminați scamele împreună cu deşeurile menajere, pentru a preveni contaminarea apei uzate cu microplasice.

6. Curățați temeinic cele două site pentru scame sub jet de apă caldă, iar apoi uscați-le.

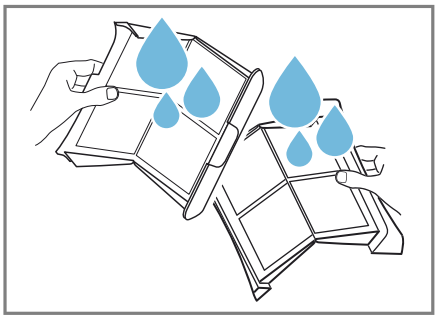

Observație: Pentru a preveni contaminarea cu microplastic a apei uzate, colectați apa de curățare într-un recipient, de exemplu, într-o găleată. După curățare, turnați conținutul recipientului printr-un filtru, de exemplu, printr-un filtru de cafea.
Nu eliminați filtrul de cafea împreună cu deșeurile menajere.

7. Închideți cele două site pentru scame şi asamblați-le.

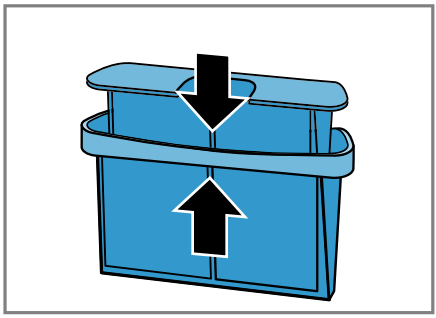

8. Montați a doua sită pentru scame.

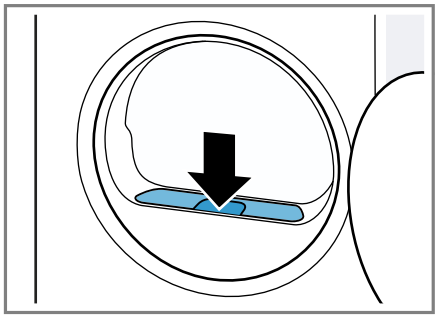

9. Închideți hubloul.

11.11 Sistemul de filtrare din partea inferioară a aparatului

În urma procesului de uscare, în sistemul de filtrare din partea inferioară a aparatului se acumulează scamele de la rufe. Sistemul de filtrare protejează aparatul împotriva acumulării scamelor.

Curățarea sistemului de filtrare din partea inferioară a aparatului

Dacă în timpul funcționării pe display apare o indicație, curățați sistemul de filtrare din partea inferioară a aparatului, după finalizarea programului.

Observații

- Puteți curăța cu regularitate sistemul de filtrare, chiar şi înainte ca indicația să fie afișată pe display. Curățarea nu este necesară după fiecare proces de uscare.
- Dacă aparatul nu este curățat conform instrucțiunilor, funcționarea acestuia poate fi perturbată.

Cerință: În timpul desfășurării procesului de funcționare, pe display apare: ❁.

1. Curățați sita pentru scame.
→ *Pagina 22*
2. Deschideți unitatea de la bază.
→ *Pagina 28*
3. Scoateți cu atenție filtrul de pe suporturi.

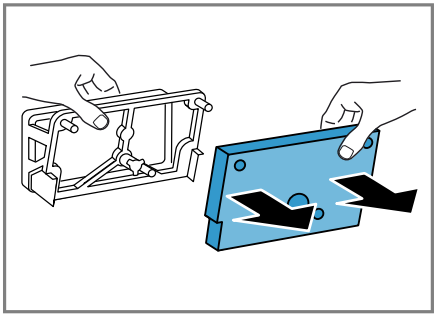

Asigurați-vă că filtrul nu se deformează şi nu se deteriorează.

4. Curățați cu o perie moale capacul schimbătorului de căldură.

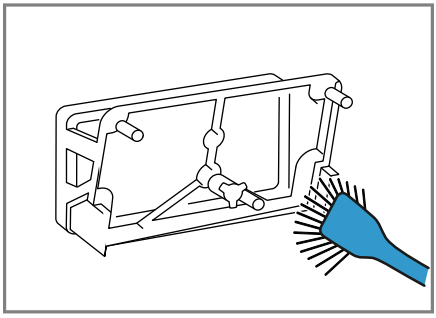

Asigurați-vă că îndepărtați toate impuritățile de pe garnitură.

5. Curățați temeinic filtrul sub jet de apă caldă și stoarceți-l manual.

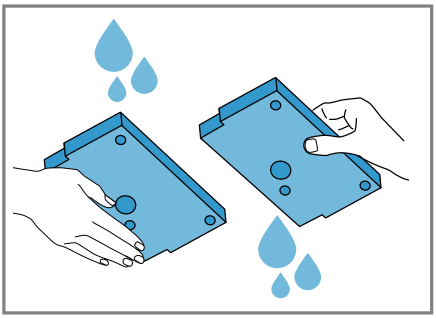

Murdăria persistentă poate fi îndepărtată cu atenție cu un aspirator. Nu curățați filtrul folosind soluții de curățare.
Observație: Pentru a preveni contaminarea cu microplastic a apei uzate, colectați apa de curățare într-un recipient, de exemplu, într-o găleată. După curățare, turnați conținutul recipientului printr-un filtru, de exemplu, printr-un filtru de cafea.
Nu eliminați filtrul de cafea împreună cu deșeurile menajere.
6. Împingeți filtrul pe suporturi.

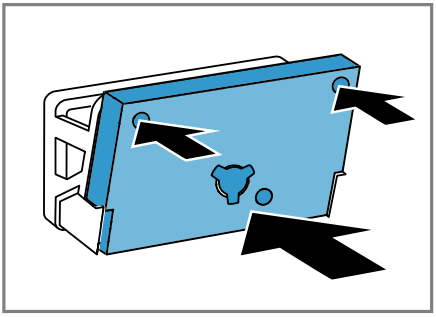

Asigurați-vă că filtrul curățat nu este deformat, deteriorat sau împins în poziție inversă pe suporturi.
Observație: Puteți achiziționa filtrul →*Pagina 20* ca piesă de schimb de la unitatea de service abilitată.
7. Închideți unitatea de la bază. →*Pagina 30*

11.12 Rezervorul pentru apa de condens

În timpul procesului de uscare, în aparat se formează apă de condens, care se scurge, în mod standard, în rezervorul pentru apa de condens.

Golirea rezervorului pentru apa de condens

Dacă programul de uscare a fost finalizat sau dacă programul de uscare este întrerupt, iar pe display apare o indicație, goliți rezervorul pentru apa de condens.

Cerințe
- După uscare, pe display apare: "End"
- sau, în timpul procesului de funcționare întrerupt, pe display apare: .

1. Scoateți rezervorul pentru apa de condens ținându-l în poziție orizontală.

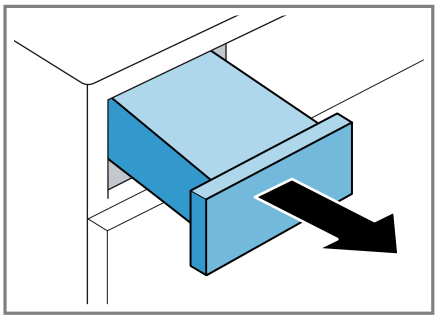

2. Goliți rezervorul de colectare a apei de condens.

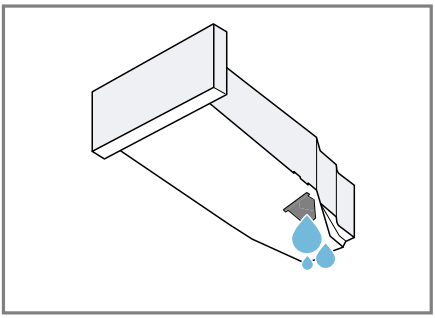

Aveți grijă să introduceți rezervorul de colectare a apei de condens înainte de utilizarea aparatului.
→ *Pagina 26*

3. Dacă procesul de uscare este întrerupt, porniți programul.
→ *Pagina 22*

Introducerea rezervorului pentru apa de condens

▸ Împingeți până la opritor rezervorul de colectare a apei de condens.

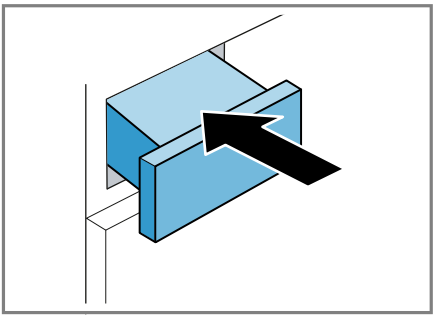

12 Obiectivul de uscare

Pentru fiecare program automat este indicat câte un obiectiv de uscare. Obiectivul de uscare stabileşte cât de uscate sau umede vor fi rufele după finalizarea programului.

Program	Descriere
Cottons Cupboard Extra Dry Easy-Care Cupboard Extra Dry	Pentru rufe groase, cu mai multe straturi, care se usucă greu.
Cottons Cupboard Dry Easy-Care Cupboard Dry	Pentru rufe normale, cu un singur strat.
Cottons Iron Dry Easy-Care Iron Dry	Pentru rufe normale, cu un singur strat. Rufele sunt încă puțin umede după finalizarea programului. Pentru a evita şifonarea, călcați rufele sau atârnați-le pe umeraşe.

12.1 Modificarea obiectivului de uscare

Pentru anumite programe automate, puteți modifica obiectivul de uscare astfel încât rufele să fie uscare sau încă umede.

▸ Setați un program automat cu obiectivul de uscare dorit.
→ *Pagina 17*

12.2 Adaptarea obiectivului de uscare

Dacă, după uscarea cu un anumit obiectiv de uscare, rufele sunt prea umede, puteți adapta obiectivul de uscare.

1. Setați un program automat cu obiectivul de uscare dorit.
→ *Pagina 17*
2. Apăsați în mod repetat pe **Drying Level** ☼, pentru a modifica obiecti-

vul de uscare de la ⁂ (uscare) până la ⁂ (gradul maxim de uscare).

13 Sistem de siguranță împotriva accesului copiilor

Asigurați aparatul împotriva acționării accidentale a elementlor de comandă.

13.1 Activarea sistemului de siguranță împotriva accesului copiilor

- ▸ Mențineți apăsate ambele taste ⚿ **3 sec.** timp de aproximativ 3 secunde.
- ✔ Pe display apare ⚿.
- ✔ Elementele de comandă sunt blocate.
- ✔ Sistemul de siguranță împotriva accesului copiilor rămâne activat şi după deconectarea aparatului sau în cazul producerii unei pene de curent.

13.2 Dezactivarea sistemului de siguranță împotriva accesului copiilor

Cerință: Pentru a dezactiva sistemul de siguranță împotriva accesului copiilor, aparatul trebuie să fie conectat.

- ▸ Mențineți apăsate ambele taste ⚿ **3 sec.** timp de aproximativ 3 secunde.
  Pentru a nu anula programului care rulează, aduceți selectorul de programe în dreptul programului inițial.
- ✔ Pe display se stinge ⚿.

14 Setările de bază

Puteți regla setările de bază ale aparatului după cum este necesar.

14.1 Prezentare generală a setărilor de bază

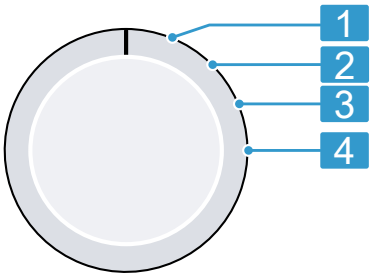

Selector de programe cu poziții ale programelor

1	Nicio setare de bază.
2	Reglați turația de centrifugare a maşinii de spălat rufe: 600 (scăzută) până la 1800 (înaltă) [1] Valoarea reglată prelungeşte sau reduce durata programelor automate.
3	Setați intensitatea semnalului sonor care va fi emis după finalizarea programului: 0 (oprit) până la 4 (foarte tare)
4	Setați intensitatea semnalului sonor emis la acționarea tastelor: 0 (oprit) până la 4 (foarte tare)

14.2 Modificarea setărilor de bază

1. Rotiți selectorul de programe în poziția 1. →*Pagina 27*

[1] Exemplu

2. Apăsați pe **Start/Reload** ▷II şi, simultan, rotiți selectorul de programe în poziția 2.
✔ Pe display apare valoarea actuală.
3. Selectați setarea de bază dorită cu ajutorul selectorului de programe. →*Pagina 27*
4. Pentru a modifica valoarea, apăsați pe **Drying Time** ◷ /**Finished in** ◷.
5. Pentru a stoca în memorie modificarea, deconectați aparatul.

15 Curățare şi îngrijire

ATENȚIE
Obiectele dure, ascuțite sau aspre pot deteriora aparatul.
- Nu utilizați obiecte dure sau ascuțite, produse abrazive sau bureți de sârmă pentru a efectua curățarea.
- Curățați aparatul numai cu apă şi cu o lavetă moale.

15.1 Partea inferioară a aparatului

Partea inferioară a aparatului este zona inferioară, accesibilă a aparatului, în care se află schimbătorul de căldură.

Deschiderea unității de la bază

Cerințe
- Aparatul este răcit timp de 30 de minute.
- Hubloul aparatului este închis.

1. Deschideți clapeta de întreținere.

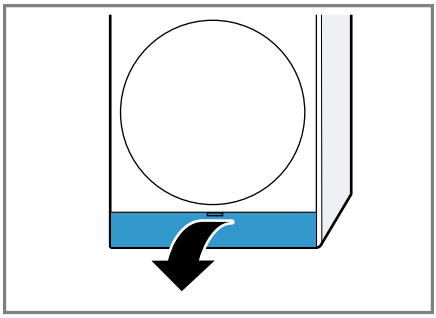

Dacă amplasați o lavetă sub clapeta de întreținere, aceasta poate capta apa reziduală din unitatea de la bază.
2. Deschideți maneta de la capacul schimbătorului de căldură.

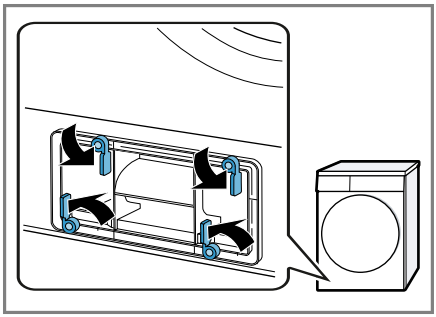

3. Extrageți capacul schimbătorului de căldură trăgându-l de mâner.

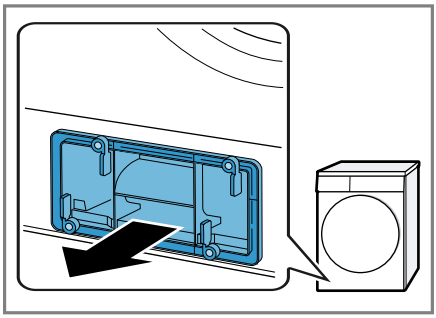

Curățarea unității de la bază

Puteți îndepărta impuritățile vizibile din unitatea de la bază.

⚠ **PRECAUȚIE**
Pericol de tăiere!
În cazul contactului cu marginile ascuțite ale schimbătorului de căldură pot rezulta răniri prin tăiere.
- Nu atingeți lamelele schimbătorului de căldură.

1. Deschideți unitatea de la bază. → *Pagina 28*
2. Curățați cu o perie moale capacul schimbătorului de căldură.

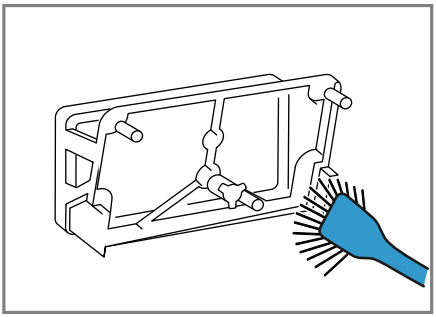

Asigurați-vă că îndepărtați toate impuritățile de pe garnitură.
3. Ridicați uşor eclisa din mijloc a inserției.

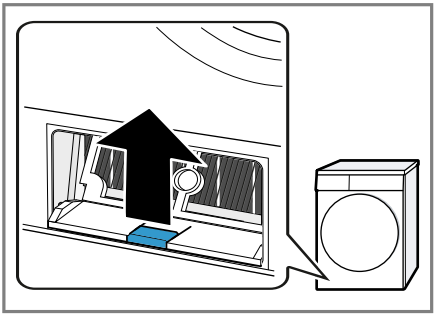

4. Trageți inserția în poziție orizontală.

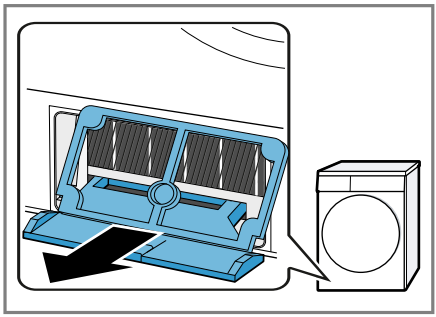

5. Curățați inserția sub jet de apă ①, iar apoi uscați-o ②.

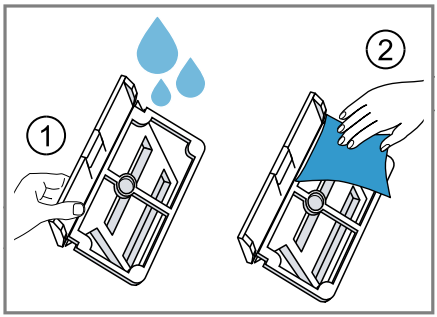

6. Curățați deschiderea utilizând o lavetă moale şi umedă.

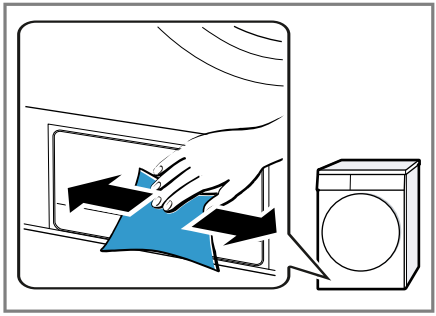

7. Împingeți inserția în poziție orizontală până când eclisa se fixează sonor în poziție.

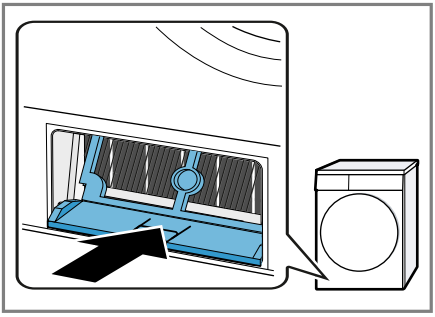

8. Închideți unitatea de la bază.
→*Pagina 30*

Închiderea unității de la bază

Cerință: Unitatea de la bază este deschisă.

→ *"Deschiderea unității de la bază", Pagina 28*

1. Introduceți capacul schimbătorului de căldură ținându-l de mâner.

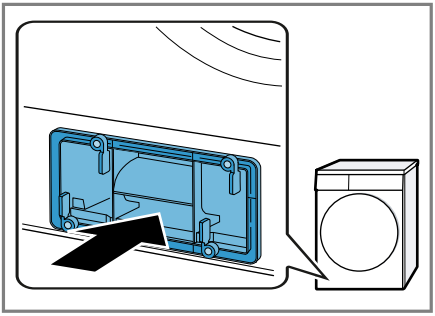

2. Închideți maneta de la capacul schimbătorului de căldură.

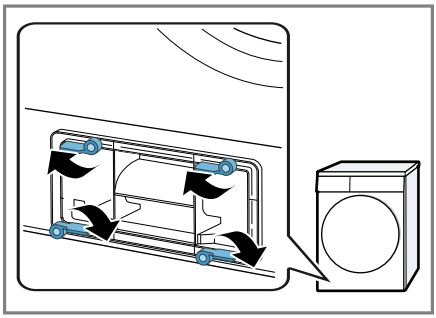

3. Închideți clapeta pentru întreținere.

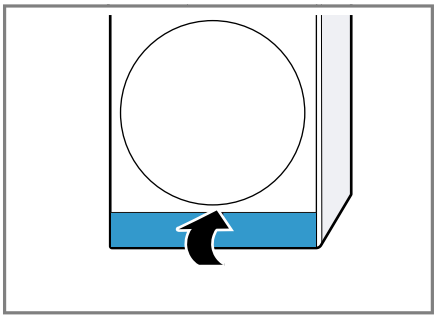

15.2 Senzorul de umiditate

Senzorul de umiditate al acestui aparat detectează cât de umede sau uscate sunt rufele în timpul procesului de uscare. În funcție de umiditatea reziduală a rufelor, aparatul modifică durata de funcționare a programului automat.

Curățarea senzorului de umiditate

Pe senzorul de umiditate se pot depune, după ceva timp, reziduuri de calcar, detergent şi produse de îngrijire. Curățați cu regularitate senzorul de umiditate.

Observație: Dacă aparatul nu este curățat conform instrucțiunilor, funcționarea acestuia poate fi perturbată.

1. Deschideți hubloul.
2. Curățați cu un burete senzorul de umiditate.

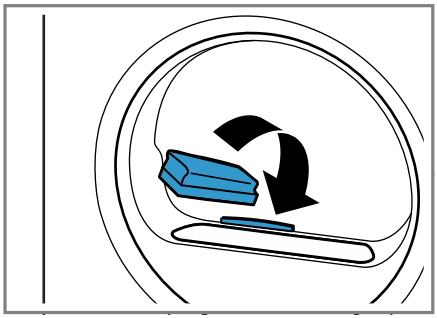

16 Remediați defecțiunile

Defecțiunile minore pot fi remediate chiar de dumneavoastră. Înainte de a contacta unitatea de service, consultați informațiile privind remedierea defecțiunilor. Astfel evitați cheltuielile inutile.

⚠ AVERTISMENT
Pericol de electrocutare!
Reparațiile executate incorect sunt periculoase.
- Nu modificați niciodată din punct de vedere tehnic aparatul sau caracteristicile aparatului.
- Numai personalul de specialitate are permisiunea de a efectua lucrări de reparații la nivelul aparatului.
- La reparația aparatului trebuie utilizate numai piese de schimb originale.
- Dacă se deteriorează cablul de racordare la rețea al acestui aparat, acesta trebuie înlocuit de către producător, de către serviciul său pentru clienți sau de către o persoană calificată în mod similar, pentru a evita pericolele.

Defecțiune	**Cauzele şi remedierea defectelor**
Display-ul s-a stins şi **Start/Reload** ▷II se aprinde intermitent.	Modul de economisire a energiei este activ. ▸ Apăsați pe **Start/Reload** ▷II.
E:08 -10	Deficiență critică de funcționare. **1.** Reporniți aparatul. **2.** Dacă eroarea apare din nou, deconectați aparatul de la rețeaua de alimentare cu energie electrică timp de cel puțin 30 de secunde. Scoateți din priză ştecherul cablului de alimentare electrică sau decuplați siguranța de la tabloul de siguranțe. **3.** Dacă defecțiunea persistă, contactați unitatea de service abilitată. →*Pagina 35* În acest caz, specificați cu exactitate mesajul de eroare. Dacă este posibil, documentați defecțiunea cu fotografii şi înregistrări video.

Defecțiune	Cauzele şi remedierea defectelor
şi programul au fost întrerupte.	Rezervorul pentru apa de condens este plin. ▸ Goliți rezervorul pentru apa de condens. →*Pagina 25*
	Furtunul de evacuare a apei nu este racordat corect, este îndoit sau blocat. ▸ Verificați instalarea furtunului de evacuare a apei.
	Furtunul de evacuare a apei este înfundat. ▸ Clătiți cu apă de la robinet furtunul de evacuare a apei.
	Există corpuri străine în partea inferioară a aparatului. **1.** Deschideți partea inferioară a aparatului. →*Pagina 28* **2.** Eliminați corpurile străine. **3.** Închideți partea inferioară a aparatului. →*Pagina 30*
Toate celelalte coduri de eroare.	Deficiențe de funcționare **1.** Reporniți aparatul. **2.** Dacă eroarea apare din nou, deconectați aparatul de la rețeaua de alimentare cu energie electrică timp de cel puțin 30 de secunde. Scoateți din priză ştecherul cablului de alimentare electrică sau decuplați siguranța de la tabloul de siguranțe. **3.** Dacă defecțiunea persistă, contactați unitatea de service abilitată. →*Pagina 35* În acest caz, specificați cu exactitate mesajul de eroare. Dacă este posibil, documentați defecțiunea cu fotografii şi înregistrări video.
"Hot" şi tamburul se rotesc.	Nu este o defecțiune. Procesul de răcire este activ. Nu este necesară nicio intervenție. **Observație:** Nu modificați programul în timpul desfăşurării procesului de răcire. Durata procesului de răcire este de până la 10 minute.
/ E:69	Sita pentru scame este murdară. ▸ Curățați sita pentru scame. →*Pagina 22*
	Sistemul de filtrare de pe partea inferioară a aparatului este murdar. ▸ Curățați sistemul de filtrare din partea inferioară a aparatului. →*Pagina 24*
Programul nu porneşte.	Sistemul de siguranță împotriva accesului copiilor este activat. ▸ Dezactivați siguranța pentru copii. →*Pagina 27*

Defecțiune	Cauzele şi remedierea defectelor
Programul nu porneşte.	**Finished in** ◷ este activat. ▸ Verificați dacă **Finished in** ◷ este activat. →*Pagina 17*
Durata programului se modifică în timpul procesului de uscare.	Nu este o defecțiune. Desfăşurarea programului este optimizată electronic. Nu sunt necesare intervenții.
Timpul de uscare este prea lung.	Sistemul de filtrare de pe partea inferioară a aparatului este murdar. ▸ Curățați sistemul de filtrare din partea inferioară a aparatului. →*Pagina 24*
	Sita pentru scame este murdară. ▸ Curățați sita pentru scame. →*Pagina 22*
	Temperatura ambiantă este sub 15 °C sau peste 30 °C. ▸ Asigurați-vă că temperatura ambiantă este cuprinsă între 15 °C şi 30 °C.
	Circulația aerului în incinta de instalare a aparatului este insuficientă. ▸ Ventilați locul de instalare a aparatului.
	Orificiul de ventilație al aparatului este blocat. ▸ Asigurați-vă că orificiul de ventilație al aparatului este liber.
	Schimbătorul de căldură este murdar. **1.** Deschideți partea inferioară a aparatului. →*Pagina 28* **2.** Curățați schimbătorul de căldură. →*Pagina 28* **3.** Închideți partea inferioară a aparatului. →*Pagina 30*
Bâzâit, zornăituri sau zgomote de pompare.	Nu este o defecțiune. Compresorul, ventilarea compresorului sau pompa de apă de condens este activ/ă. Nu sunt necesare intervenții.
Rufele sunt prea ude.	Programul selectat nu este adecvat pentru tipul de material textil introdus în aparat. ▸ Setați un program cu durată temporizată pentru uscarea ulterioară. →*Pagina 19*
	Volumul încărcăturii este prea mare. ▸ Țineți cont de gradul maxim de încărcare aferent fiecărui program. →*Pagina 17*
	După finalizarea programului, rufele au o temperatură mai ridicată şi par mai umede la atingere decât sunt de fapt. **1.** După uscare, scoateți imediat rufele din tambur.

Defecțiune	Cauzele şi remedierea defectelor
Rufele sunt prea umede.	**2.** Întindeți rufele pentru a se răci.
	Obiectivul de uscare setat nu este adecvat. ▸ Modificați obiectivul de uscare. →*Pagina 26*
	Obiectivul de uscare nu este adecvat. ▸ Adaptați obiectivul de uscare. →*Pagina 26*
	Gradul de încărcare prea mic. ▸ Setați un program cu durată temporizată pentru uscarea ulterioară. →*Pagina 19*
	Senzorul de umiditate este murdar. ▸ Curățați senzorul de umiditate. →*Pagina 30*
	Aparatul a întrerupt procesul de uscare deoarece rezervorul pentru apa de condens este plin. ▸ Goliți rezervorul pentru apa de condens. →*Pagina 25*
Articolele vestimentare se şifonează.	Programul selectat nu este adecvat pentru tipul de material textil introdus în aparat. ▸ Setați un program adecvat. →*Pagina 17*
	Încărcarea nu a fost efectuată în mod corespunzător. ▸ Țineți cont de gradul maxim de încărcare aferent fiecărui program. →*Pagina 17* ▸ Pregătiți rufele. →*Pagina 20*
	După uscare, rufele sunt lăsate pentru un timp prea îndelungat în tambur. **1.** După uscare, scoateți imediat rufele din tambur. **2.** Întindeți rufele pentru a se răci.
	Articolele textile uşor de întreținut au fost uscate pentru un interval de timp prea lung. ▸ Modificați obiectivul de uscare sau adaptați obiectivul de uscare. →*Pagina 26*
	Funcția de reducere a şifonării nu este activată. ▸ Activați funcția de reducere a gradului de şifonare. →*Pagina 17*
Se scurge apă.	Aparatul este echilibrat corect. ▸ Îndreptați aparatul. →*Pagina 12*
	Garnitura de la capacul schimbătorului de căldură este murdară. ▸ Curățați garnitura de la capacul schimbătorului de căldură. →*Pagina 24*
	Furtunul de evacuare a apei nu este racordat corect. ▸ Verificați instalarea furtunului de evacuare a apei.

Defecțiune	Cauzele şi remedierea defectelor
Se scurge apă.	Maneta de la capacul schimbătorului de căldură nu este închisă corect. ▸ Asigurați-vă că maneta de la capacul schimbătorului de căldură este închisă corect. →*Pagina 30*
Apa de condens se acumulează în rezervorul pentru apa de condens, deşi furtunul de evacuare a apei este racordat.	Nu este o defecțiune. În rezervorul de colectare a apei de condens poate să rămână o cantitate reziduală de apă de condens. Nu sunt necesare intervenții.
	Furtunul de evacuare a apei nu este racordat corect. ▸ Verificați instalarea furtunului de evacuare a apei.

17 Transport, depozitare şi eliminare

17.1 Predarea aparatului vechi

Datorită reciclării ecologice se pot refolosi materii prime valoroase.

⚠ **AVERTISMENT**
Pericol de afectare a sănătății!
Copii se pot închide în maşină şi astfel îşi pot pune viața în pericol.
- ▸ Nu este permisă instalarea aparatului în spatele unei uşi care se poate închide, al unei uşi glisante sau al unei uşi cu o balama pe partea opusă aparatului, care împiedică deschiderea completă a aparatului.
- ▸ În cazul aparatelor scoase din uz, scoateți din priză ştecherul cablului de alimentare electrică, apoi tăiați cablul de alimentare electrică şi distrugeți sistemul de blocare a uşii aparatului astfel încât uşa aparatului să nu mai poată fi blocată.

1. Scoateți ştecherul cablului de racordare la rețea din priză.
2. Separați cablul de alimentare.
3. Eliminați în mod ecologic aparatul. Informații despre modalitățile curente de eliminare ecologică a aparatelor pot fi obținute de la distribuitorii comerciali de specialitate, dar şi de la primăria sau administrația locală.



Acest aparat este marcat corespunzător directivei europene 2012/19/UE în privința aparatelor electrice şi electronice vechi (waste electrical and electronic equipment – WEEE).
Directiva prescrie cadrul pentru o preluare înapoi, valabilă în întreaga UE, şi valorificarea aparatelor vechi.

18 Serviciul clienți

Piesele de schimb originale, relevante pentru siguranță, conform Regulamentului corespunzător referitor la designul ecologic, se procură de la unitatea noastră de service abilitată, pentru o durată de minim 10 ani de la punerea în circulație în interiorul Spațiului Economic European.
În plus, de la unitatea noastră de service abilitată puteți achiziționa şi alte piese de schimb originale, care sunt relevante pentru siguranță şi care sunt disponibile pentru achiziționare

timp de până la 15 ani de la punerea aparatului pe piață.
Pentru informații suplimentare, contactați unitatea noastră de service abilitată.

Observație: Reparațiile efectuate de personalul din cadrul unității de service abilitate în cadrul perioadei de garanție acordate de producător, în condițiile impuse de acesta, sunt gratuite.

Informații detaliate despre perioada și condițiile de garanție din țara dumneavoastră pot fi găsite, prin intermediul codului QR, pe documentul anexat referitor la contactele pentru service și condițiile de garanție, la distribuitorul local sau la unitatea noastră de service abilitată sau pe site-ul nostru web.
Datele de contact ale unității de service abilitate pot fi găsite, prin scanarea codului QR, pe documentul anexat referitor la contactele pentru service și condițiile de garanție, precum și pe site-ul nostru web.

18.1 Numărul de produs (Nr. E) şi numărul de fabricație (FD)

Dacă apelați la serviciul pentru clienți, trebuie să menționați numărul de identificare a produsului (E-Nr.) și numărul de fabricație (FD), pe care le găsiți pe plăcuța de identificare a aparatului.

În funcție de model, plăcuța cu date tehnice se află:
- pe partea interioară a hubloului.
- sub deschiderea tamburului.
- pe partea interioară a clapetei de întreținere.
- pe partea posterioară a aparatului.

Pentru găsi rapid şi uşor datele aparatului dvs. şi numărul de telefon al serviciului pentru clienți le puteți nota undeva să le aveți la îndemână.

19 Valori de consum

Programul **Eco** ⓔ este adecvat pentru uscarea rufelor din bumbac cu un grad normal de umiditate, şi are o eficiență energetică maximă în cazul uscării rufelor ude din bumbac. Acest program efectuează evaluarea respectării reglementărilor (UE) 2023/2533 şi (UE) 2023/2534. Valorile de consum ale acestui program specificate pe eticheta energetică se referă la un grad de umiditate de 60% al rufelor.
Valorile specificate pentru alte programe sunt valori orientative şi au fost emise în conformitate cu standardul EN61121 aflat în vigoare.
Valorile efective pot fi să difere față de valorile specificate în funcție de tipul de țesături, compoziția rufelor care trebuie uscate, umiditatea reziduală a articolelor textile, gradul de uscare setat, cantitatea de încărcare, condițiile de mediu şi de activarea funcțiilor suplimentare.
Conform setărilor din fabrică ale aparatului, durata estimată a programului/timpul de programare afişate pe display la selectarea programului se bazează pe o turație de centrifugare de 1000 rot/min a maşinii de spălat rufe.

Program	Umiditate țintă (%)	Încărcare (kg)	Turație de centrifugare (rot/min)	Umiditate inițială (%)	Durata programului (h:min)	Consum de energie (kWh/ciclu)
Cottons Cupboard Extra Dry	-3,0	8,0	1400	50	3:52	2,10
Cottons Cupboard Extra Dry	-3,0	4,0	1400	50	2:32	1,55
Cottons Cupboard Extra Dry	-3,0	8,0	1000	60	4:18	2,37
Cottons Cupboard Extra Dry	-3,0	4,0	1000	60	3:05	1,72
Cottons Cupboard Extra Dry	-3,0	8,0	800	70	4:45	2,63
Cottons Cupboard Extra Dry	-3,0	4,0	800	70	3:38	1,88
Cottons Cupboard Dry	-1,5	8,0	1400	50	3:33	1,68
Cottons Cupboard Dry	-1,5	4,0	1400	50	1:47	1,11
Cottons Cupboard Dry	-1,5	8,0	1000	60	3:58	1,92
Cottons Cupboard Dry	-1,5	4,0	1000	60	2:19	1,25
Cottons Cupboard Dry	-1,5	8,0	800	70	4:22	2,15
Cottons Cupboard Dry	-1,5	4,0	800	70	2:51	1,40
Eco	0,0	8,0	1400	50	3:00	1,50
Eco	0,0	4,0	1400	50	1:53	0,91
Eco [1]	0,0	8,0	1000	60	3:25	1,74
Eco	0,0	4,0	1000	60	2:05	1,02
Eco	0,0	8,0	800	70	3:50	1,98
Eco	0,0	4,0	800	70	2:17	1,13
Cottons Iron Dry	12,0	8,0	1400	50	2:14	1,05
Cottons Iron Dry	12,0	4,0	1400	50	0:58	0,62

[1] Nivelul emisiilor de zgomot în mediu în timpul procesului de uscare este de 62 dB.

Program	Umiditate țintă (%)	Încărcare (kg)	Turație de centrifugare (rot/min)	Umiditate inițială (%)	Durata programului (h:min)	Consum de energie (kWh/ciclu)
Cottons Iron Dry	12,0	8,0	1000	60	2:40	1,31
Cottons Iron Dry	12,0	4,0	1000	60	1:31	0,78
Cottons Iron Dry	12,0	8,0	800	70	3:07	1,58
Cottons Iron Dry	12,0	4,0	800	70	2:04	0,94
Easy-Care Cupboard Extra Dry	0,0	3,5	800	40	1:14	0,62
Easy-Care Cupboard Extra Dry	0,0	3,5	600	50	1:29	0,73
Easy-Care Cupboard Dry	2,0	3,5	800	40	1:06	0,57
Easy-Care Cupboard Dry	2,0	3,5	600	50	1:20	0,68
Easy-Care Iron Dry	12,0	3,5	800	40	1:13	0,59
Easy-Care Iron Dry	12,0	3,5	600	50	1:27	0,70
Delicates	0,0	2,0	-	-	1:11	0,49

20 Date tehnice

Înălțime aparat	84,2 cm
Lățime aparat	59,8 cm
Adâncimea aparatului	61,3 cm
Adâncimea aparatului cu uşa închisă	64,8 cm
Adâncimea aparatului cu uşa deschisă	109,6 cm
Greutate	46,2 kg
Cantitate maximă de încărcare	8,0 kg
Tensiune din rețea	220-240 V, 50 Hz
Protecție minimă la instalare	10 A
Putere nominală	600 W
Temperatura ambiantă	▪ Minimum: 5 °C ▪ Maximum: 35 °C
Lungime cablu de alimentare electrică	145 cm

Pentru informații suplimentare privind modelul dumneavoastră, accesați si-

te-ul web *https://eprel.ec.europa.eu/qr/2142135*[1]. Acest site web are o legătură la baza de date EPREL oficială a UE, pentru înregistrarea produselor.

[1] Valabil numai pentru țările din Spațiul Economic European. Site-ul web va fi disponibil începând cu 1 iulie 2025.

Vă mulțumim că ați achiziționat un aparat Bosch!

Înregistrați-vă acum noul dvs. aparat la MyBosch și profitați direct de:

- **Recomandări și sfaturi de specialitate pentru aparatul dvs**
- **Opțiuni de prelungire a garanției**
- **Reduceri pentru accesorii și piese de schimb**
- **Manual de utilizare digital și toate datele aparatului la îndemână**
- **Acces simplu la service pentru aparate electrocasnice de la Bosch**

Înregistrare gratuită și simplă – chiar și pe dispozitive mobile:
www.bosch-home.com/welcome

Aveți nevoie de ajutor? Îl veți găsi aici.

Consiliere de specialitate pentru aparatele dvs. Bosch, ajutor în caz de probleme sau o reparație executată de experții Bosch.

Aflați totul despre multiplele posibilități prin care vă poate sprijini Bosch:
www.bosch-home.com/service

Datele de contact sunt specificate în lista de service anexată.

BSH Hausgeräte GmbH
Carl-Wery-Straße 34
81739 München, GERMANY
www.bosch-home.com

A Bosch Company

9002080026 (060423)
ro