NEFF
cook. create. inspire.

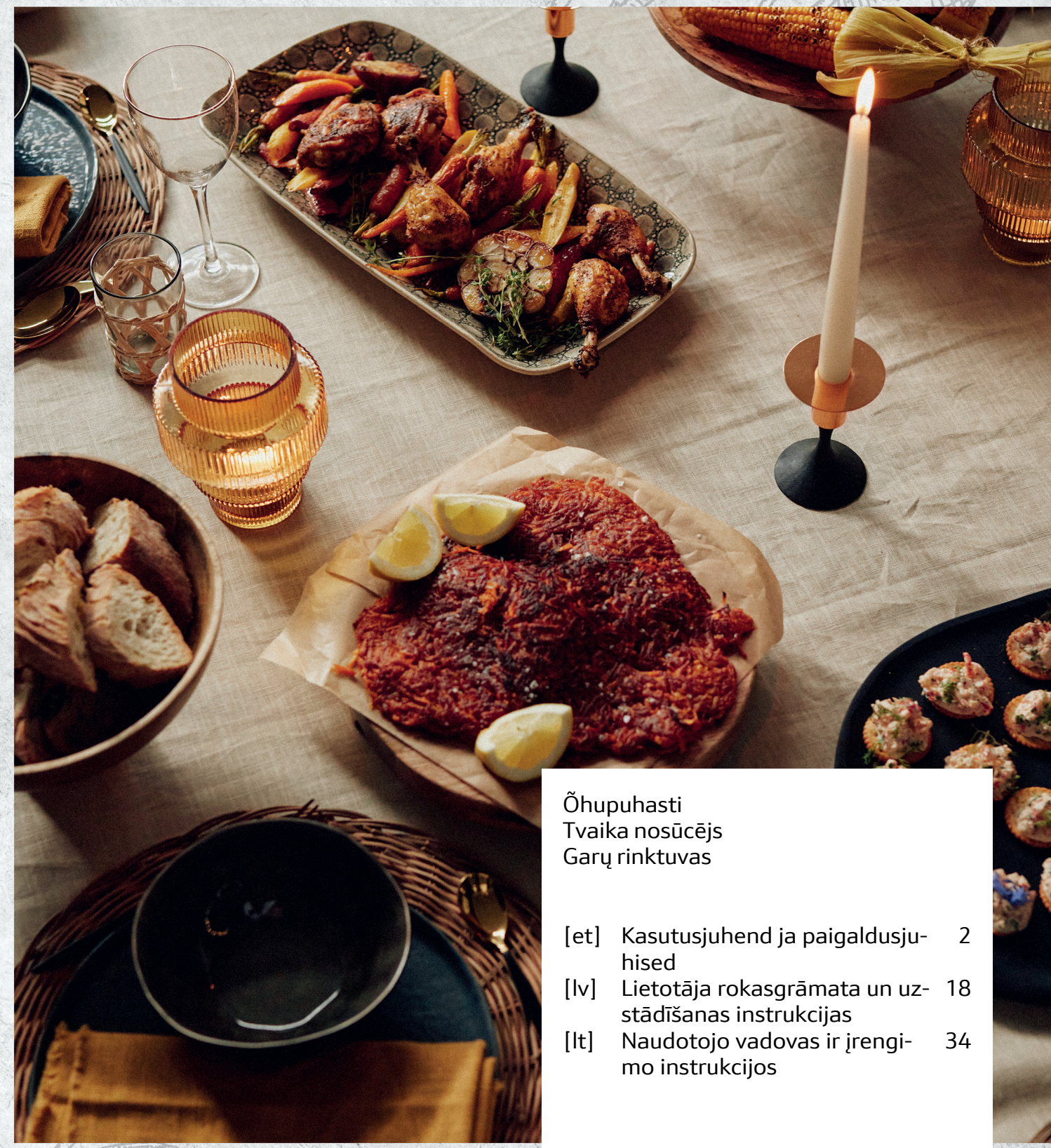

Õhupuhasti
Tvaika nosūcējs
Garų rinktuvas

[et]	Kasutusjuhend ja paigaldusjuhised	2
[lv]	Lietotāja rokasgrāmata un uzstādīšanas instrukcijas	18
[lt]	Naudotojo vadovas ir įrengimo instrukcijos	34

D65XCC2S. D95XCC2S0 D65XCC2S0B D85XCC2S0B D95XCC2S5 D95XCC2S0B

Lisateavet ja selgitusi leiate internetist. Skannige tiitellehel olevat QR-koodi

Sisukord

KASUTUSJUHEND

1 Ohutus 2
2 Varalise kahju vältimine 4
3 Keskkonnakaitse ja säästmine 4
4 Töörežiimid 4
5 Tutvumine 5
6 Enne esimest kasutamist 5
7 Põhimõtteline käsitsemine 5
8 Puhastamine ja hooldamine 5
9 Tõrgete kõrvaldamine 7
10 Jäätmekäitlus 8
11 Klienditeenindus 8
12 Tarvikud 8
13 Juhised testimise kohta 8

14 PAIGALDUSJUHEND 9
14.3 Ohutu paigaldamine 9

⚠ 1 Ohutus

Järgige järgmisi ohutusjuhiseid.

1.1 Üldised juhised

- Lugege juhend hoolikalt läbi.
- Hoidke juhend ja tooteinfo alles hilisemaks kasutamiseks või järgmistele omanikele.
- Transpordikahjustuse korral ärge ühendage seadet vooluvõrku.

1.2 Sihtotstarbeline kasutamine

Turvaline kasutamine on tagatud ainult siis, kui paigaldamine toimub vastavalt paigaldusjuhendile. Paigaldatud seadme veatu töö eest vastutab paigaldaja.

Kasutage seadet ainult:
- keeduauru äratõmbamiseks.
- kodumajapidamises ja koduses keskkonnas suletud ruumides.
- kõrgusel kuni 4000 m merepinnast.

1.3 Kasutajate ringi piiramine

Üle 8-aastased lapsed ja piiratud füüsiliste, sensoorsete või mentaalsete võimetega või väheste teadmiste ja/või kogemustega inimesed võivad seadet kasutada tingimusel, et nende üle teostatakse järelevalvet või neile on selgitatud, kuidas seadet ohutult kasutada ning nad mõistavad seadmega seotud ohtusid. Lapsed ei tohi seadmega mängida.
Lapsed ei tohi seadet puhastada ja hooldada, välja arvatud juhul, kui nad on vanemad kui 15-aastased ja nende üle teostatakse järelevalvet.

Hoidke alla 8-aastased lapsed seadmest ja ühendusjuhtmest eemal.

1.4 Ohutu kasutamine

⚠ HOIATUS – Tuleoht!
Filtritesse kogunenud rasvajäägid võivad süttida.
- ▸ Ärge kunagi laske seadmel töötada ilma rasvafiltriteta.
- ▸ Puhastage rasvafiltreid regulaarselt.
- ▸ Seadme all ei tohi töötada lahtise leegiga (nt flambeerida).
- ▸ Tahke kütusega (nt puit või süsi) köetava tulekolde kohale tohib seadet paigaldada vaid siis, kui on olemas kinnine ja mitte-eemaldatav kate. Tekkida ei tohi sädemete lendumist.

Kuum õli ja rasv süttivad kiiresti.
- ▸ Ärge jätke kuuma õli ja rasva järelevalveta.
- ▸ Ärge kustutage põlevat õli ja rasva veega. Lülitage keeduala välja. Kustutage leegid ettevaatlikult kaane, kustutusteki või muu sarnase esemega.

Filtritesse kogunenud rasvajäägid võivad süttida.
- ▸ Puhastage rasvafiltreid regulaarselt.

⚠ HOIATUS – Lämbumisoht!
Lapsed võivad pakkematerjalid üle pea tõmmata või end sinna sisse kerida ja lämbuda.
- ▸ Hoidke pakkematerjalid lastest eemal.
- ▸ Ärge laske lastel pakkematerjaliga mängida.

Lapsed võivad väikesi osi sisse hingata või alla neelata ning seetõttu lämbuda.
- Hoidke väikesed osad lastest eemal.
- Ärge laske lastel väikeste osadega mängida.

⚠ HOIATUS – Mürgistusoht!

Ruumi tagasi tungivad põlemisgaasid tekitavad mürgistusohu. Ruumi õhust sõltuvad küttekolded (nt gaasi-, õli-, puu- või söeküttel töötavad kütteseadmed, läbivoolukuumutid, kuuma vee seadmed) saavad põlemiseks vajalikku õhku ruumist, kus küttekolle asub, ja suunavad heitgaasid läbi väljalaskesüsteemi (nt lõõri) ruumist välja. Kombinatsioonis sisselülitatud õhupuhastiga tõmmatakse köögist ja kõrvalruumidest õhku välja. Kui piisaval hulgal värsket õhku juurde ei tule, tekib alarõhk. Lõõrist või väljatõmbekanalist tulevad mürgised gaasid imetakse tagasi eluruumidesse.

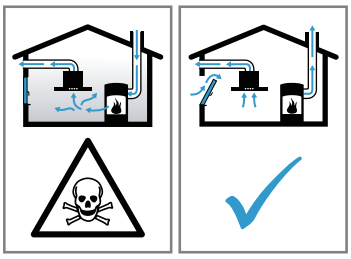

- Kui seade töötab äratõmberežimil ja samal ajal kasutatakse korstnaga küttekollet, tuleb hoolitseda selle eest, et ruumis oleks piisavalt värsket õhku.
- Ohutu kasutamine on võimalik vaid juhul, kui ruumis, kus asub küttekolle, ei tõuse alarõhk üle 4 Pa (0,04 mbar). See on võimalik siis, kui ruumi tuleb põlemiseks vajalikku õhku juurde uste, akende, seina ventilatsiooniavade või muude tehniliste lahenduste kaudu. Ventilatsiooniava iseenesest ei taga veel piirväärtusest kinnipidamist.
- Küsige igal juhul nõu tuleohutusspetsialistilt, kes oskab hinnata maja ventilatsioonisüsteemi tervikuna ja soovitab teile sobivat lahendust ventilatsiooniks.
- Kui seadet kasutatakse üksnes õhuringlusrežiimil, ei ole kasutamisel mingeid piiranguid.

Gaasipliidi kasutamisel eraldub paigaldusruumi soojust, niiskust ja põlemisjääke.
- Gaasipliidi kasutamisel lülitage sisse õhupuhasti.

⚠ HOIATUS – Põletusoht!

Kui seade töötab, lähevad selle ligipääsetavad ja katmata osad kuumaks.
- Ärge kunagi puudutage kuumi osi.
- Hoidke lapsed eemal.

Seade muutub töötades kuumaks.
- Enne puhastamist laske seadmel jahtuda.

⚠ HOIATUS – Vigastusoht!

Seadme sisedetailid võivad olla teravate servadega.
- Puhastage seadme sisemust ettevaatlikult.

Elektriliste või mehaaniliste muudatuste tegemine on ohtlik ja võib kaasa tuua häireid seadme töös.
- Ärge tehke elektrilisi ega mehaanilisi muudatusi.

LED-lampide tuli on väga ere ja võib kahjustada silmi (riskirühm 1).
- Sisselülitatud LED-lampide tuli ei tohi olla suunatud otse silma kauem kui 100 sekundit.

Asjatundmatult tehtud parandustööd on ohtlikud.
- Seadet tohivad parandada ainult kvalifitseeritud tehnikud.
- Kui seade on defektne, võtke ühendust hooldekeskusega.
  → *"Klienditeenindus", Lk8*

⚠ HOIATUS – Elektrilöögi oht!

Kahjustatud seade või kahjustatud võrgujuhe on ohtlikud.
- Ärge kunagi rakendage tööle kahjustatud seadet.
- Ärge mitte kunagi tõmmake seadme vooluvõrgust eraldamiseks võrgujuhtmest. Tõmmake alati võrgujuhtme võrgupistikust.
- Kui seade või võrgupistik on kahjustatud, tõmmake kohe võrgujuhtme võrgupistik välja või lülitage elektrikilbis kaitse välja.
- Kutsuge klienditeenindus. →*Lk8*

Asjatundmatult tehtud parandustööd on ohtlikud.
- Seadet tohivad remontida ainult selleks koolitatud spetsialistid.
- Seadme remontimiseks tohib kasutada ainult originaalvaruosi.
- Kui selle seadme võrgujuhe saab kahjustada, tuleb see koolitatud spetsialistil asendada.

Sissetungiv niiskus võib tekitada elektrilöögi.
- Enne puhastamist tõmmake võrgupistik pistikupesast välja või lülitage elektrikilbis välja kaitsekorgid.
- Ärge kasutage seadme puhastamiseks aurpuhasteid või survepesureid.

Sisse tungiv niiskus võib tekitada elektrilöögi.
- Ärge kasutage märgi lappe.

⚠ **HOIATUS – Plahvatusoht!**
Tugevalt söövitavad leeliselised või tugevalt happelised puhastusvahendid võivad koosmõjus alumiiniumesemetega tekitada nõudepesumasina pesukambris plahvatusi.
- Ärge kasutage tugevalt söövitavaid ega suure happesisaldusega puhastusvahendeid.

Eelkõige ärge kasutage professionaalseks puhastuseks ette nähtud puhastusvahendeid alumiiniumdetailidel, nt õhupuhastite rasvafiltritel.

2 Varalise kahju vältimine

TÄHELEPANU
Kondensaat võib tekitada korrosioonikahjustusi.
- Lülitage seade toiduvalmistamisel alati sisse, et vältida kondensaadi teket.

Niiskuse tungimine juhtelementidesse võib tekitada kahjustusi.
- Juhtelemente ei tohi kunagi puhastada niiske lapiga.

Vale puhastamise tõttu saab pind kahjustada.
- Järgige puhastusjuhiseid.
- Ärge kasutage tugevatoimelisi ega küürivaid puhastusvahendeid.
- Roostevabast terasest pindu puhastage ainult lihvi suunas.
- Juhtelementide puhastamiseks ei tohi kasutada roostevaba terase puhastusvahendit.

Tagasi voolav kondensaatvesi võib seadet kahjustada.
- Kondensaadi tagasivoolu vältimiseks paigaldage heitõhutoru seadmest lähtudes 1° kaldega.

Disainielementide vale koormamise korral võivad need küljest murduda.
- Ärge tõmmake disainielementidest.
- Ärge asetage ega riputage disainielementide peale mingeid esemeid.

Maha tõmbamata kaitsekile tekitab pinnakahjustusi.
- Enne esmakordset kasutamist eemaldage kaitsekile seadme kõikide osade küljest.

Lakitud pinnad on tundlikud.
- Järgige puhastusjuhiseid.
  → *"Seadme puhastamine", Lk6*
- Kaitske lakitud pindu kriimustuste eest.

3 Keskkonnakaitse ja säästmine

3.1 Pakendi käitlemine

Pakkematerjalid on keskkonnaohutud ja taaskasutatavad.
- Käidelge erinevaid komponente liikide järgi sorteeritult.

3.2 Energia säästmine

Kui järgite neid juhiseid, tarbib teie seade vähem voolu.

Valige keetmisel tekkiva auru jaoks sobiv ventileerimisaste.
- ✔ Madalam ventileerimisaste tähendab väiksemat energiakulu.

Auru intensiivse tekke korral valige õigeaegselt kõrgem ventileerimisaste.
- ✔ Lõhnad jaotuvad ruumis väiksemal määral.

Lülitage valgustus välja, kui seda ei ole enam vaja.
- ✔ Kui valgustus on välja lülitatud, ei tarvi see energiat.

Puhastage filtreid või vahetage filtrid toodud ajavahemike tagant välja, et suurendada ventileerimise tõhusust ja hoida ära põlengu oht.
- ✔ Filtrite tõhusus säilib.

Pange keedunõule kaas peale.
- ✔ Keetmisel tekib vähem auru ja kondensaati.

Lisafunktsioone kasutage vaid vajaduse korral.
- ✔ Lisafunktsioonide väljalülitamine vähendab energiatarvet.

4 Töörežiimid

Seadet võite kasutada äratõmberežiimil või õhuringlusrežiimil.

4.1 Äratõmberežiim

Rasvafiltrid puhastavad sisseimetud õhu ja suunavad selle torusüsteemi kaudu ruumist välja.

Õhku ei tohi juhtida lõõri, kuhu suunatakse gaasi või muid kütuseid põletavate seadmete heitgaas (see ei kehti ringleva õhuga seadmete suhtes).
- Heitõhu suunamiseks suitsu- või heitgaasilõõri, mis ei ole kasutuses, on vaja pädeva tuleohutusspetsialisti luba.
- Kui heitõhk suunatakse välja läbi välisseina, tuleks kasutada teleskooptoru.

4.2 Õhuringlusrežiim

Rasvafiltrid ja lõhnafilter puhastavad sisseimetud õhu ja suunavad selle ruumi tagasi.

Lõhnade sidumiseks õhuringlusrežiimil tuleb paigaldada lõhnafilter. Erinevaid võimalusi seadme kasutamiseks õhuringlusrežiimil leiate meie kataloogist, nõu saate küsida ka müügiesindustest. Selleks vajalikud lisatarvikud saate müügiesindustest, hooldekeskusest või e-poest.

5 Tutvumine

5.1 Juhtelemendid

Käsitsuselementide abil saate seadistada kõiki seadme funktsioone ning saada teavet seadme käitusoleku kohta.

1 2 3 ☼

1	Ventileerimisastme 1 sisselülitamine või väljalülitamine
2	Ventileerimisastme 2 sisselülitamine või väljalülitamine
3	Ventileerimisastme 3 sisselülitamine või väljalülitamine
☼	Valgustuse sisselülitamine või väljalülitamine

6 Enne esimest kasutamist

Teostage esmakordse kasutuselevõtu seadistused. Puhastage seade ja tarvikud.

6.1 Režiimi seadistamine

Seade on standardina seatud äratõmberežiimile.

Märkus: Õhuringlusrežiimis kasutamiseks vajate täiendavaid tarvikuid.

7 Põhimõtteline käsitsemine

7.1 Seadme sisselülitamine

Märkus: Klaasil olevatel sümbolitel puudub funktsioon. Need näitavad seadme all olevate juhtelementide asukohta. Klapitav klaas kaitseb piirnevaid ülakappe.

1. Avage klaasist klapp kuni piirikuni.
2. Vajutage ventileerimisastmele 1, 2, või 3.

✔ Seade käivitub valitud ventileerimisastmel.

7.2 Seadme väljalülitamine

- Vajutage kõikidele valitud ventileerimisastmetele uuesti.

7.3 Valgustus

Valgustuse sisselülitamine

Valgustust saate sisse ja välja lülitada õhupuhastist sõltumatult.

- Vajutage ☼.

Valgustuse väljalülitamine

- Vajutage ☼.

✔ Valgustus lülitub välja.

8 Puhastamine ja hooldamine

8.1 Puhastusvahendid

Sobivad puhastusvahendid leiate müügiesindusest või veebipoest.

⚠ **HOIATUS – Elektrilöögi oht!**

Sissetungiv niiskus võib tekitada elektrilöögi.

- Enne puhastamist tõmmake võrgupistik pistikupesast välja või lülitage elektrikilbis välja kaitsekorgid.
- Ärge kasutage seadme puhastamiseks aurpuhasteid või survepesureid.

⚠ **HOIATUS – Põletusoht!**

Seade muutub töötades kuumaks.

- Enne puhastamist laske seadmel jahtuda.

TÄHELEPANU

Ebasobivad puhastusvahendid võivad kahjustada seadme pindu.

- Ärge kasutage tugevatoimelisi ega küürivaid puhastusvahendeid.
- Ärge kasutage suure alkoholisisaldusega puhastusvahendeid.

- Ärge kasutage kõvasid küürimispatju või küürivaid käsnu.
- Klaasipuhastusvahendeid, klaasist kaabitsat või roostevabase terase puhastamiseks ettenähtud vahendeid kasutage vaid siis, kui neid on kasutusjuhendis vastava osa puhastamiseks soovitatud.
- Uued puhastuslapid loputage enne kasutamist hoolikalt läbi.

8.2 Seadme puhastamine

Puhastage seadet vastavalt juhistele, et vältida seadme osade või seadme pinna kahjustamist vale puhastamise või ebasobivate puhastusvahendite kasutamise tagajärjel.

⚠ **HOIATUS – Plahvatusoht!**
Tugevalt söövitavad leeliselised või tugevalt happelised puhastusvahendid võivad koosmõjus alumiiniumesemetega tekitada nõudepesumasina pesukambris plahvatusi.
- Ärge kasutage tugevalt söövitavaid ega suure happesisaldusega puhastusvahendeid. Eelkõige ärge kasutage professionaalseks puhastuseks ette nähtud puhastusvahendeid alumiiniumdetailidel, nt õhupuhastite rasvafiltritel.

⚠ **HOIATUS – Elektrilöögi oht!**
Sissetungiv niiskus võib tekitada elektrilöögi.
- Enne puhastamist tõmmake võrgupistik pistikupesast välja või lülitage elektrikilbis välja kaitsekorgid.
- Ärge kasutage seadme puhastamiseks aurpuhasteid või survepesureid.

⚠ **HOIATUS – Põletusoht!**
Seade muutub töötades kuumaks.
- Enne puhastamist laske seadmel jahtuda.

⚠ **HOIATUS – Vigastusoht!**
Seadme sisedetailid võivad olla teravate servadega.
- Puhastage seadme sisemust ettevaatlikult.

1. Järgige puhastusvahendite kohta esitatud teavet.
   → *"Puhastusvahendid", Lk5*
2. Olenevalt pinnast puhastage järgmiselt:
   - Roostevabast terasest pinda puhastage käsna ja kuuma nõudepesuvahendilahusega lihvi suunas.
   - Värvitud pindu puhastage käsna ja kuuma nõudepesuvahendilahusega.
   - Alumiiniumpindu puhastage klaasipesuvahendi ja pehme lapiga.
   - Plastpindu puhastage klaasipesuvahendi ja pehme lapiga.
   - Klaaspindu puhastage klaasipesuvahendi ja pehme lapiga.
3. Kuivatage pehme lapiga.
4. Roostevabast terasest pindade puhul kandke roostevaba terase puhastusvahend pehme lapiga õhukese kihina pinnale.
   Roostevabast terasest pindade puhastamiseks sobivad vahendid leiate müügiesindusest või veebipoest.

8.3 Juhtelementide ja tulede puhastamine

⚠ **HOIATUS – Elektrilöögi oht!**
Sisse tungiv niiskus võib tekitada elektrilöögi.
- Ärge kasutage märgi lappe.

1. Järgige puhastusvahendite kohta esitatud teavet.
   → *"Puhastusvahendid", Lk5*
2. Puhastage niiske käsna ja kuuma nõudepesuvahendilahusega.
3. Kuivatage pehme lapiga.

8.4 Rasvafilter

Rasvafiltrite mahavõtmine

1. Avage klaasist klapp kuni piirikuni.
2. Lülitage seade välja.
3. **TÄHELEPANU –** Allakukkuvad rasvafiltrid võivad all olevat pliidiplaati kahjustada.
   - Toetage rasvafiltrit ühe käega alt.

   Avage rasvafiltrite sulgurid.

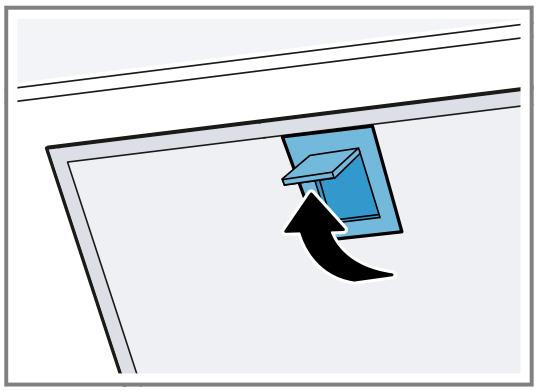

4. Võtke rasvafiltrid hoidikutest välja.
   Rasva mahatilkumise vältimiseks hoidke rasvafiltrit rõhtsalt.

Rasvafiltrite puhastamine käsitsi

Rasvafiltrid filtreerivad köögiaurudest välja rasva. Selleks et lõhnade eemaldamine ja rasva filtreerimine oleks tõhus, tuleb rasvafiltrit regulaarselt puhastada. Soovitame rasvafiltreid puhastada iga 2 kuu tagant.

⚠ **HOIATUS – Tuleoht!**
Filtritesse kogunenud rasvajäägid võivad süttida.
- Puhastage rasvafiltreid regulaarselt.

Nõue: Rasvafiltrid on eemaldatud.
→ *"Rasvafiltrite mahavõtmine", Lk6*

1. Järgige puhastusvahendite kohta esitatud teavet.
   → *"Puhastusvahendid", Lk5*
2. Leotage rasvafiltreid kuumas nõudepesuvahendilahuses.
   Tugevalt kinnikleepunud mustuse eemaldamiseks võite kasutada spetsiaalset rasvalahustit. Sobivad rasva lahustavad vahendid leiate müügiesindusest või veebipoest.
3. Puhastage rasvafiltrid harjaga.
4. Loputage rasvafiltreid korralikult.
5. Laske rasvafiltritel kuivaks tilkuda.

Rasvafiltrite pesemine nõudepesumasinas

Rasvafiltrid filtreerivad köögiaurudest välja rasva. Selleks et lõhnade eemaldamine ja rasva filtreerimine oleks tõhus, tuleb rasvafiltrit regulaarselt puhastada. Soovitame rasvafiltreid puhastada iga 2 kuu tagant.

⚠ **HOIATUS – Tuleoht!**
Filtritesse kogunenud rasvajäägid võivad süttida.
- Puhastage rasvafiltreid regulaarselt.

TÄHELEPANU
Nõudepesumasinas kokkusurumine võib rasvafiltreid kahjustada.
- Ärge suruge rasvafiltreid kokku.

Märkus: Nõudepesumasinas pesemise korral võib rasvafiltrite värv veidi muutuda. Värvimuutused ei mõjuta metallist rasvafiltrite funktsiooni.

Nõue: Rasvafiltrid on eemaldatud.

→ *"Rasvafiltrite mahavõtmine", Lk6*

1. Järgige puhastusvahendite kohta esitatud teavet.
   → *"Puhastusvahendid", Lk5*
2. Asetage rasvafiltrid nõudepesumasinasse.
   Ärge peske tugevasti määrdunud metallist rasvafiltreid koos nõudega.
   Tugevalt kinnikleepunud mustuse eemaldamiseks võite kasutada spetsiaalset rasvalahustit. Sobivad rasva lahustavad vahendid leiate müügiesindusest või veebipoest.
3. Käivitage nõudepesumasin.
   Valige temperatuur kuni 70°C.
4. Laske rasvafiltritel kuivaks tilkuda.

Rasvafiltrite paigaldamine

TÄHELEPANU
Allakukkuvad rasvafiltrid võivad all olevat pliidiplaati kahjustada.
- Toetage rasvafiltrit ühe käega alt.

1. Avage klaasist klapp kuni piirikuni.
2. Lülitage seade välja.
3. Asetage rasvafiltrid vastu alumist serva.①
4. Keerake rasvafiltrid üles ja laske sulguritel lukustuda. ②

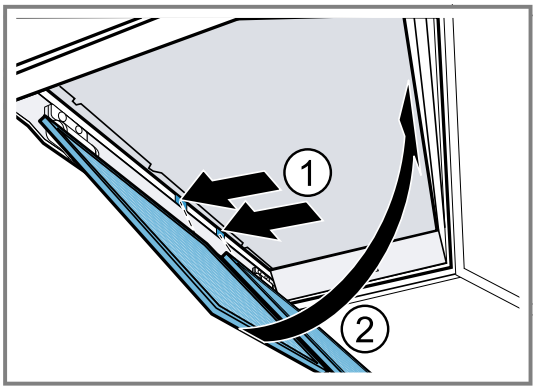

5. Veenduge, et rasvafiltrid on korrektselt paigaldatud.

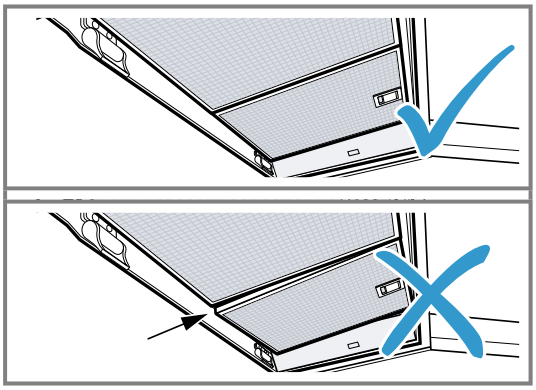

6. Veenduge, et sulgurid lukustuvad.
7. Sulgege klaasist klapp.

9 Tõrgete kõrvaldamine

Väiksemaid tõrkeid oma seadmel saate ise kõrvaldada. Enne hooldekeskusesse pöördumist tutvuge tõrgete kõrvaldamise juhistega. Nii väldite asjatuid kulusid.

⚠ **HOIATUS – Vigastusoht!**
Asjatundmatult tehtud parandustööd on ohtlikud.
- Seadet tohivad parandada ainult kvalifitseeritud tehnikud.
- Kui seade on defektne, võtke ühendust hooldekeskusega.
  → *"Klienditeenindus", Lk8*

⚠ **HOIATUS – Elektrilöögi oht!**
Asjatundmatult tehtud parandustööd on ohtlikud.
- Seadet tohivad remontida ainult selleks koolitatud spetsialistid.
- Seadme remontimiseks tohib kasutada ainult originaalvaruosi.
- Kui selle seadme võrgujuhe saab kahjustada, tuleb see koolitatud spetsialistil asendada.

9.1 Talitlushäired

Rike	Põhjus ja tõrkeotsing
Seade ei tööta.	Võrgujuhtme pistik ei ole ühendatud pistikupessa. - Ühendage seade vooluvõrku.

Rike	Põhjus ja tõrkeotsing
Seade ei tööta.	Elektrikilbi kaitse on rakendunud. ▸ Kontrollige elektrikilbis kaitset.
	Vooluvarustus on katkenud. ▸ Kontrollige kas toavalgustus või teised seadmed ruumis töötavad.
LED-valgustus ei tööta.	Võimalikud on erinevad põhjused. ▸ Defektseid LED-lampe tohib välja vahetada ainult tootja, volitatud hooldekeskus või asjaomase kvalifikatsiooniga spetsialist (elektripaigaldaja). ▸ Kutsuge . → *"Klienditeenindus", Lk8*

10 Jäätmekäitlus

10.1 Kasutatud seadme jäätmekäitlus

Keskkonnasäästliku jäätmekäitlusega saab väärtuslikke tooraineid taaskasutada.

1. Tõmmake võrgujuhtme võrgupistik välja.
2. Lõigake võrgujuhe läbi.
3. Suunake seade keskkonnasäästlikku jäätmekäitlusse. Teavet nõuetekohaste jäätmekäitlusviiside kohta saate oma müügiesindajalt ning oma valla- või linnavalitsusest.

Käesolev seade on märgistatud vastavalt direktiivile 2012/19/EL elektri-ja elektroonikaseadmete jäätmete kohta. Direktiiv sätestab elektri- ja elektroonikaseadmete jäätmete tagastamise ja ringlussevõtu raamtingimused Euroopa Liidus.

11 Klienditeenindus

Toimivuse seisukohalt olulisi ökodisaini määrusele vastavaid originaalvaruosi saate meie müügiesindusest tellida vähemalt 10 aasta jooksul alates seadme turulelaskmisest Euroopa Majanduspiirkonnas.
Peale selle saate teisi toimivuse seisukohalt olulisi ja säilivaid originaalvaruosi tellida meie müügiesindusest kuni 15 aasta jooksul alates seadme turulelaskmisest. Lisateavet saate meie müügiesindustest.

Märkus: Klienditeeninduse kasutamine on tootja garantiitingimuste raames tasuta.

Üksikasjalikku teavet garantiiaja ja -tingimuste kohta oma riigis saate, kui skännite QR-koodi lisatud dokumendil, mis käsitleb kontakte ja garantiitingimusi, samuti meie hooldekeskusest, edasimüüjalt või meie veebilehelt.

Klienditeeninduse kontaktandmed leiate, kui skännite QR-koodi lisatud dokumendil, mis käsitleb kontakte ja garantiitingimusi, samuti meie veebilehelt.

11.1 Tootenumber (E-Nr) ja tootmisnumber (FD-nr)

Kui võtate ühendust klienditeenindusega, vajate sündmuse numbrit (E-Nr.) ja tootmisnumbrit (FD), mille leiate seadme tüübisildilt.

Andmesilt asub olenevalt mudelist:

- seadme siseruumis (selleks eemaldage rasvafiltrid).
- seadme ülaküljel.

Oma seadme andmete ja klienditeeninduse telefoninumbri kiireks leidmiseks võiksite need andmed üles märkida.

12 Tarvikud

Tarvikuid saate osta müügiesindustest või veebipoest. Kasutage ainult originaaltarvikuid, kuna vaid need on seadmega täpselt kohandatud.
Tarvikud on seadmepõhised. Ostu sooritades tehke alati teatavaks oma seadme täpne tähistus (E-nr). →*Lk8*

Oma seadme jaoks sobivad tarvikud leiate meie kataloogist, veebipoest või müügiesindusest.
www.neff-home.com

13 Juhised testimise kohta

Juhised on koostatud selleks, et kergendada seadme testimist.

- Mõõdetud kooskõlas standardiga EN 61591.
- Seadet käitatakse tarneolekus.

- Veenduda tuleb, et filtrid mõõtmise ajal paigast ei nihku (kuna seadme asend võrreldes paigaldusasendiga muutub).

14 Paigaldusjuhend

Seadme paigaldamisel juhinduge sellest infost.

14.1 Tarnekomplekt

Kontrollige pärast lahtipakkimist kõiki osi transpordikahjustuste ja tarne komplektsuse suhtes.

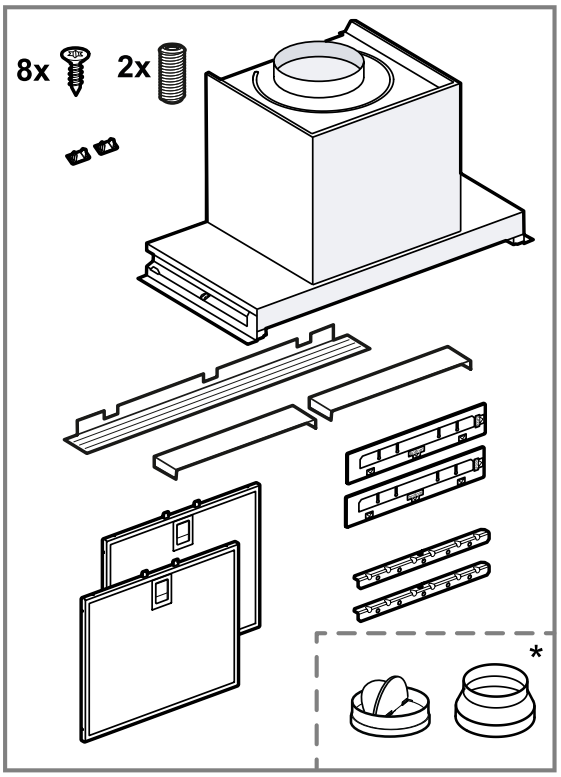

* olenevalt seadme tüübist ei sisaldu tarnekomplektis.

14.2 Ette nähtud vahekaugused

Pidage kinni ohutuse tagamiseks ettenähtud vahekaugustest.

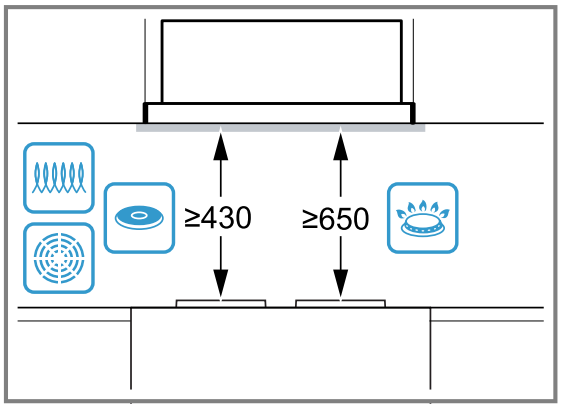

⚠ 14.3 Ohutu paigaldamine

Seadme paigaldamisel järgige alltoodud ohutusjuhiseid.

⚠ HOIATUS – Mürgistusoht!
Ruumi tagasi tungivad põlemisgaasid tekitavad mürgistusohu. Ruumi õhust sõltuvad küttekolded (nt gaasi-, õli-, puu- või söeküttel töötavad kütteseadmed, läbivoolukuumutid, kuuma vee seadmed) saavad põlemiseks vajalikku õhku ruumist, kus küttekolle asub, ja suunavad heitgaasid läbi väljalaskesüsteemi (nt lõõri) ruumist välja. Kombinatsioonis sisselülitatud õhupuhastiga tõmmatakse köögist ja kõrvalruumidest õhku välja. Kui piisaval hulgal värsket õhku juurde ei tule, tekib alarõhk. Lõõrist või väljatõmbekanalist tulevad mürgised gaasid imetakse tagasi eluruumidesse.

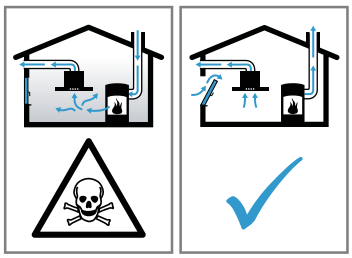

- Kui seade töötab äratõmberežimil ja samal ajal kasutatakse korstnaga küttekollet, tuleb hoolitseda selle eest, et ruumis oleks piisavalt värsket õhku.
- Ohutu kasutamine on võimalik vaid juhul, kui ruumis, kus asub küttekolle, ei tõuse alarõhk üle 4 Pa (0,04 mbar). See on võimalik siis, kui ruumi tuleb põlemiseks vajalikku õhku

juurde uste, akende, seina ventilatsiooniavade või muude tehniliste lahenduste kaudu. Ventilatsiooniava iseenesest ei taga veel piirväärtusest kinnipidamist.
- Küsige igal juhul nõu tuleohutusspetsialistilt, kes oskab hinnata maja ventilatsioonisüsteemi tervikuna ja soovitab teile sobivat lahendust ventilatsiooniks.
- Kui seadet kasutatakse üksnes õhuringlusrežiimil, ei ole kasutamisel mingeid piiranguid.

Ruumi tagasi tungivad põlemisgaasid tekitavad mürgistusohu.
- Kui õhupuhasti paigaldatakse koos ruumiõhust sõltuva küttekoldega, peab õhupuhasti elektriühendusel olema sobiv kaitselüliti.

Ruumi tagasi tungivad põlemisgaasid tekitavad mürgistusohu.
- Ärge juhtige heitõhku töös olevasse suitsu- või gaasilõõri.
- Ärge juhtige heitõhku lõõri, mis on ette nähtud tulekolletega ruumide õhutamiseks.
- Heitõhu suunamiseks suitsu- või heitgaasilõõri, mis ei ole töös, on vaja pädeva tuleohutusspetsialisti luba.

⚠ HOIATUS – Lämbumisoht!

Lapsed võivad pakkematerjalid üle pea tõmmata või end sinna sisse kerida ja lämbuda.
- Hoidke pakkematerjalid lastest eemal.
- Ärge laske lastel pakkematerjaliga mängida.

⚠ HOIATUS – Tuleoht!

Rasvafiltrisse kogunenud rasvajäägid võivad süttida.
- Seadme läheduses ei tohi töötada lahtise leegiga (nt flambeerida).
- Tahke kütusega (nt puit või süsi) köetava tulekolde kohale tohib seadet paigaldada vaid siis, kui on olemas kinnine ja mitteeemaldatav kate. Tekkida ei tohi sädemete lendumist.
- Kuumuse kogunemise vältimiseks tuleb kinni pidada toodud vahekaugustest.
- Juhinduge pliitide kohta esitatud teabest. Kui pliidiplaadi paigaldusjuhistes on ette nähtud teistsugune vahemaa, siis lähtuge sellest. Kui gaasi- ja elektrilisi keeduvälju kasutatakse koos, kehtib suurim etteantud vahemaa.

⚠ HOIATUS – Vigastusoht!

Seadme sisedetailid võivad olla teravate servadega.
- Kandke kaitsekindaid.

Seade, mis ei ole nõuetekohaselt kinnitatud, võib alla kukkuda.
- Kõik kinnitusdetailid peavad olema kindlalt ja ohutult paigaldatud.

Elektriliste või mehaaniliste muudatuste tegemine on ohtlik ja võib kaasa tuua häireid seadme töös.
- Ärge tehke elektrilisi ega mehaanilisi muudatusi.

⚠ HOIATUS – Elektrilöögi oht!

Seadme sisemuses olevad teravad osad võivad ühenduskaablit vigastada.
- Veenduge, et ühendusjuhe ei ole keerdus ega millegi vahele kinni kiilunud.

Kahjustatud seade või kahjustatud võrgujuhe on ohtlikud.
- Ärge kunagi rakendage tööle kahjustatud seadet.
- Ärge mitte kunagi tõmmake seadme vooluvõrgust eraldamiseks võrgujuhtmest. Tõmmake alati võrgujuhtme võrgupistikust.
- Kui seade või võrgupistik on kahjustatud, tõmmake kohe võrgujuhtme võrgupistik välja või lülitage elektrikilbis kaitse välja.
- Kutsuge klienditeenindus. →*Lk8*

Asjatundmatult tehtud parandustööd on ohtlikud.
- Seadet tohivad remontida ainult selleks koolitatud spetsialistid.
- Seadme remontimiseks tohib kasutada ainult originaalvaruosi.
- Kui selle seadme võrgujuhe saab kahjustada, tuleb see koolitatud spetsialistil asendada.

Asjatundmatu paigaldus on ohtlik.
- Ühendage seade vooluvõrku ja käitage seda ainult vastavalt andmesildil olevatele andmetele.
- Ühendage seade vahelduvvooluvõrku ainult nõuetekohaselt paigaldatud maandusega varustatud pistikupessa.
- Maja elektripaigaldise maandussüsteem peab olema eeskirjadekohaselt paigaldatud.
- Ärge mitte kunagi toitke seadet välise lülitusseadise, nt programmkella või kaugjuhtimisseadme kaudu.
- Kui seade on paigaldatud, peab võrgujuhtme võrgupistik olema vabalt ligipääsetav. Kui vaba juurdepääs ei ole võimalik, tuleb vastavalt ülepingekategooriale III ja kehtivatele eeskirjadele elektripaigaldises paigaldada kõikide pooluste lahutusseade.
- Jälgige seadme paigaldamisel, et võrgujuhet ei kiiluta kinni ega kahjustata.

14.4 Üldised juhised

Neid üldiseid juhseid järgige paigaldamisel.

- Paigaldamisel tuleb järgida aktuaalselt kehtivaid ehituseeskirju ja kohalike elektri ning gaasiga varustajate eeskirju.
- Jääkõhu ärajuhtimisel tuleb järgida asutuste eeskirju ja õigusaktide sätteid, nt ehitusmääruses sätestatud nõudeid.
- Valige kergesti ligipääsetav paigalduskoht, et seadmele oleks vajaduse korral võimalik hõlpsalt juurde pääseda.
- Seadme pind on tundlik. Paigaldamisel vältige kahjustusi.

14.5 Juhised vooluvõrku ühendamiseks

Seadme ohutuks ühendamiseks vooluvõrku järgige alltoodud ohutusjuhiseid.

⚠ **HOIATUS – Elektrilöögi oht!**
Seadet peab olema igal ajal võimalik vooluvõrgust lahti ühendada. Seade on valmis vooluvõrku ühendamiseks ja seda tohib ühendada ainult nõuetekohaselt paigaldatud kaitsekontaktiga varustatud pistikupessa.

- ▸ Ühendusjuhtme pistikule peab pärast seadme paigaldamist olema vaba ligipääs.
- ▸ Kui see ei ole nii, tuleb elektriinstallatsioonis paigaldada kõikide pooluste lahutusseade vastavalt ülepingekategooriale III ja kehtivatele eeskirjadele.
- ▸ Elektriinstallatsioonitöid tohib teha ainult elektriala spetsialist. Seadmega seotud vooluringi soovitame paigaldada rikkevoolukaitselüliti (FI-lüliti).

Seadme sisemuses olevad teravad osad võivad ühenduskaablit vigastada.

- ▸ Veenduge, et ühendusjuhe ei ole keerdus ega millegi vahele kinni kiilunud.

- Ühendusandmed leiate seadme sisemuses olevalt andmesildilt. → *Lk8*
- Ühenduskaabel on ca 1,30 m pikkune.
- See seade on kooskõlas EÜ raadiohäireid käsitlevate eeskirjadega.
- Seade vastab kaitseastmele 1. Seetõttu tuleb seadme ühendamisel kasutada kaitsejuhet.
- Paigaldamise ajal ei tohi seade olla elektrivõrku ühendatud.
- Veenduge, et paigaldamisel tagatakse puutekaitse.

14.6 Märkused paigaldamise kohta

- Soovitame standardset paigaldust → *Lk12*. Eriomastes olukordades on võimalik alternatiivne paigaldus → *Lk15* alt.
- Seade paigaldatakse köögikappi.
- Täiendavate lisatarvikute paigaldamisel juhinduge asjaomasest paigaldusjuhendist.
- Õhupuhasti laius peab vastama vähemalt keeduvälja laiusele.
- Keetmisel tekkiva auru kinnipüüdmiseks paigaldage seade pliidiplaadi kohale tsentreeritult.

14.7 Märkused heitõhutoru kohta

Tootja garantii ei laiene torudega seotud reklamatsioonidele.

- Kasutage lühikest sirget heitõhutoru, mille läbimõõt on võimalikult suur.
- Pikad, karedad heitõhutorud, millel on palju põlvi või mille läbimõõt on väike, vähendavad imivõimsust ja suurendavad müra.
- Kasutage tulekindlast materjalist heitõhutoru.
- Kondensaadi tagasivoolu vältimiseks paigaldage heitõhutoru seadmest 1° kaldega.

Lamekanalid

Kasutage lamekanaleid, mille siseristlõige vastab ümartorude läbimõõdule:

- läbimõõt 150 mm vastab ristlõikele ca 177 cm².
- läbimõõt 120 mm vastab ristlõikele ca 113 cm².
- Teistsuguste läbimõõtudega torude korral kasutage tihendeid.
- Lamekanalitel ei tohi olla järske pööranguid.

14.8 Juhiseid äratõmberežiimi kohta

Äratõmberežiimi kasutamise korral tuleb paigaldada tagasivooluklapp.

Märkused

- Kui seadme tarnekomplektis tagasivooluklapp puudub, saab selle tellida müügiesindustest.
- Kui heitõhk suunatakse välja läbi välisseina, tuleks kasutada teleskooptoru.

14.9 Paigaldusvideo

Kui skaneerite ruutkoodi oma nutiseadmega, saate vaadata seadme paigaldamise videot.

Standardne paigaldus

Paigaldamine mööbli väljalõikesse

14.10 Standardne paigaldus

Mööbli kontrollimine

1. Kontrollige, kas mööbel, millesse seade paigaldatakse, on loodis ja piisava kandevõimega.
   Seadme maksimaalne kaal on 12 kg.
   Maksimaalne koormus ühe külje kohta ei või ületada 10 kg.
   Märkus: Järgige mööblitootjate nõudeid mööbli kandevõime suhtes.
2. Veenduge, et mööbel, millesse seade paigaldatakse, on kuni 90 °C kuumuskindel.
3. Veenduge, et mööbli stabiilsus on tagatud ka pärast väljalõigete tegemist.

Mööbli ettevalmistamine

Nõue: Mööbel on sobiv paigaldamiseks.
1. Katke pliidiplaat kinni, et vältida kahjustusi.
2. Eemaldage kapiuks.
3. Tehke kapis väljalõige heitõhutoru jaoks.

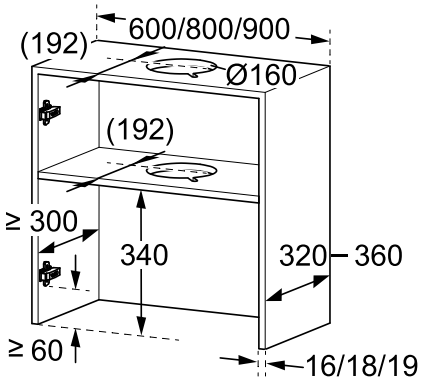

4. Tehke vahepõhjas väljalõige heitõhutoru jaoks.
   ▸ Tehke ava elektriühenduse jaoks.

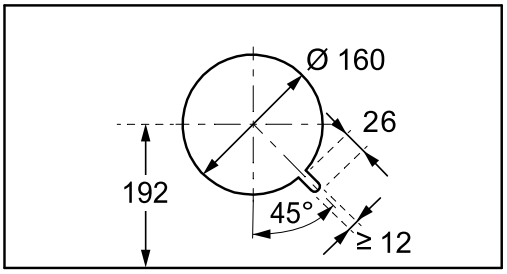

5. Veenduge, et mööbli stabiilsus on tagatud ka pärast väljalõigete tegemist.

6. Kinnitage kapi sisekülgedele ees ja all pinnaga ühetasa paigaldusabi ① ja markeerige kinnituspunktid ②.

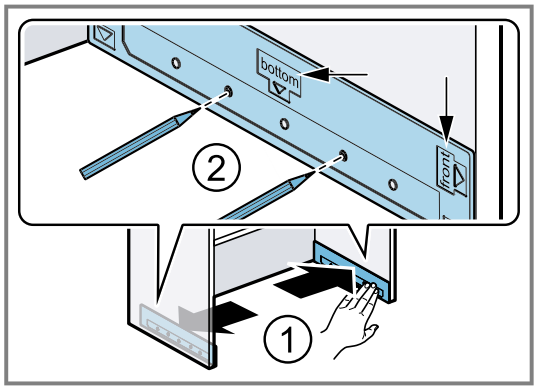

7. Torgake naaskliga kinnituspunktidesse augud.

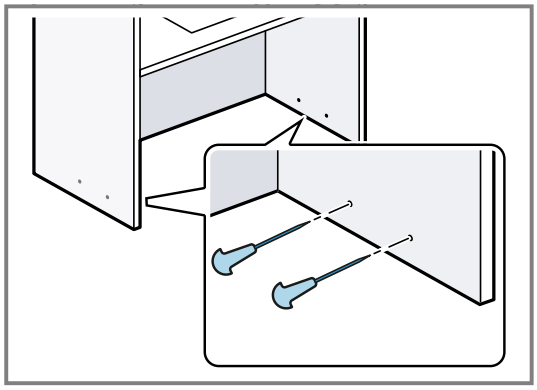

8. Kui seina paksus on 16 mm: Asetage paigaldusabile siinid ① ja keerake kapi külgseinte külge ②.

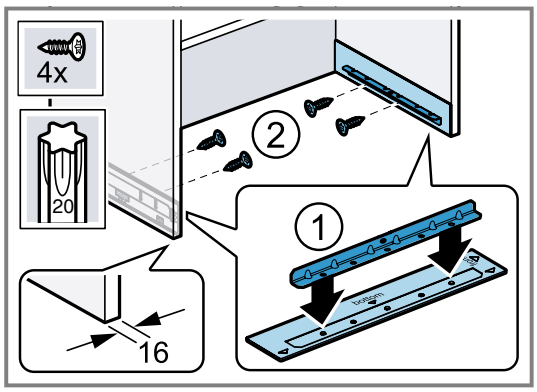

9. Kui seina paksus on 18 mm ja 19 mm: Kruvige siinid kinni ilma paigaldusabita.

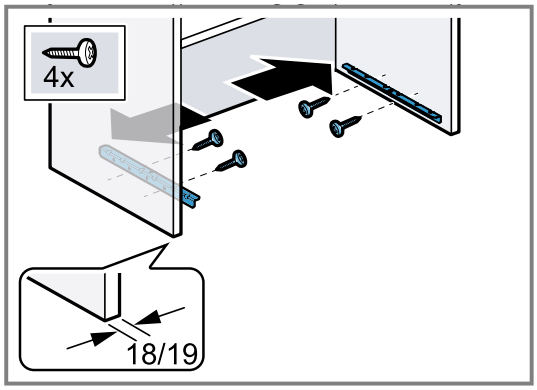

Seadme ettevalmistamine

1. Asetage seade pehmele alusele.

2. Mõõtke ära kapi sügavus ja vajaduse korral lõigake parajaks piirdeliistud.

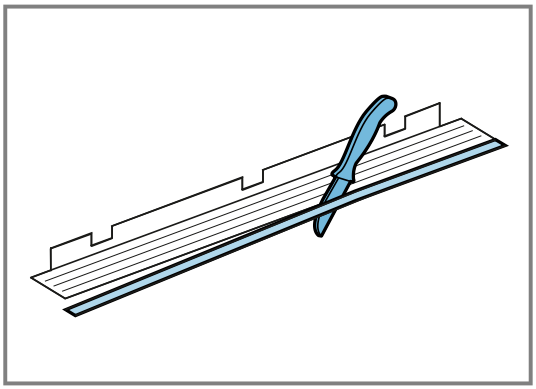

Märkus
Seadme paigaldamisel vältige tundlike pindade kahjustamist.
Kinnitage alumine piirdeliist suunaga vasakult paremale seadme külge.

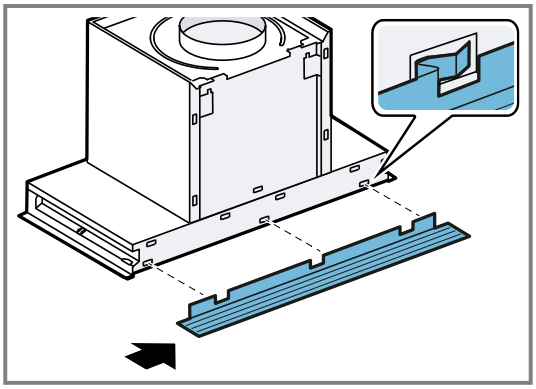

3. Ülemised piirdeliistud kinnitage alguses paremalt ja siis vasakult.

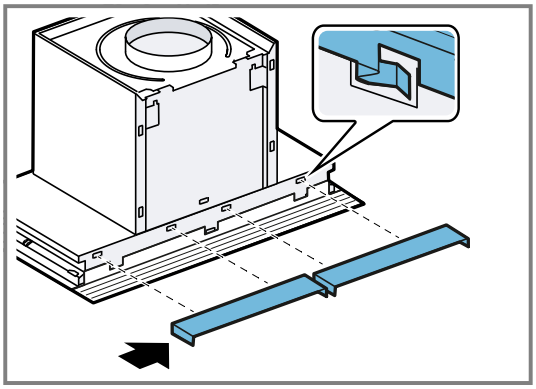

Seadme kokkupanek

1. Asetage võrgupistik seadme kõrvale.

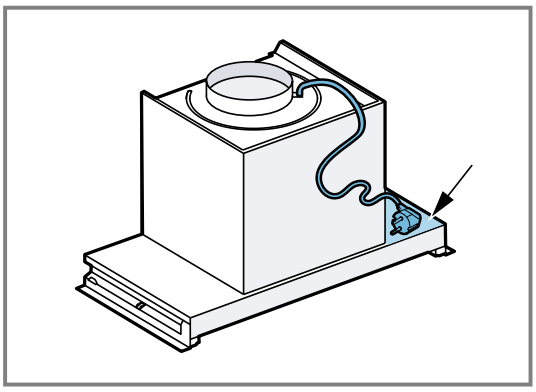

2. Viige võrgupistik läbi ava① ja lükake seade vähemalt pooles ulatuses siinidele ②.

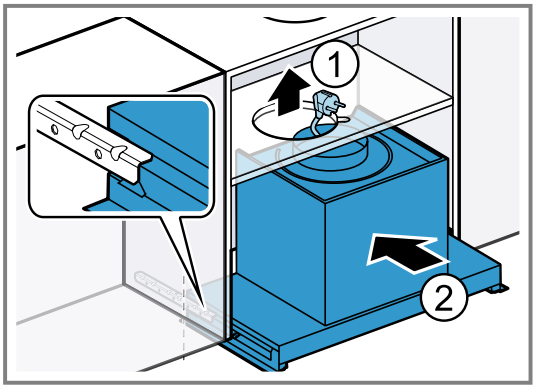

3. Lükake seade kuni piirikuni kappi.

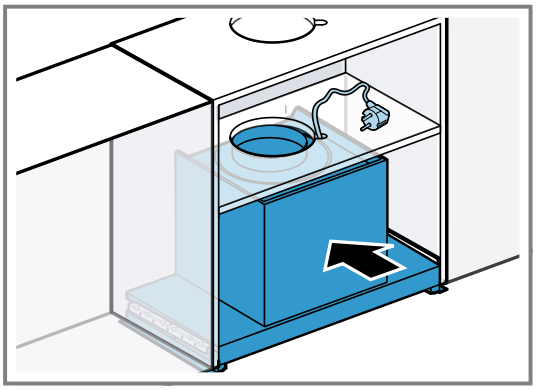

4. Ühendage torud.
5. **Märkus:** Olenevalt seadme tüübist võib olemas olla klapitav klaas. Kui klapitavat klaasi olemas ei ole, jätkake järgmise sammuga.

Ühe käega suruge kergelt vastu seadet ja avage klapitav klaas ettevaatlikult.

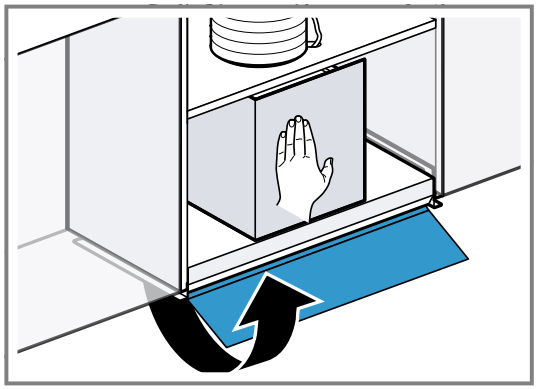

6. **Märkus:** Veenduge, et seadme esikülg ei ulatu pärast kinnikruvimist üle kapi esikülje.
   Keerake keermestatud tihvtid läbi ava siini sisse ja pingutage vaheldumisi käsitsi kinni, kuni seade on kapiga ühetasa.

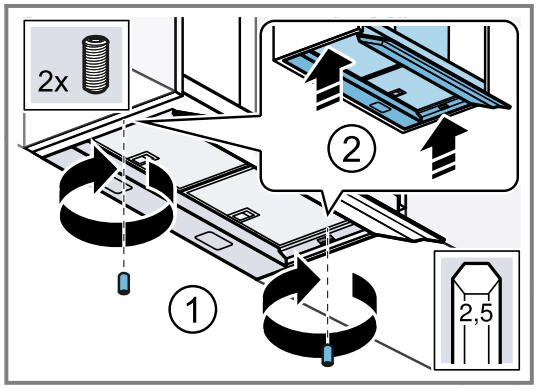

7. Kinnitage külge katted.

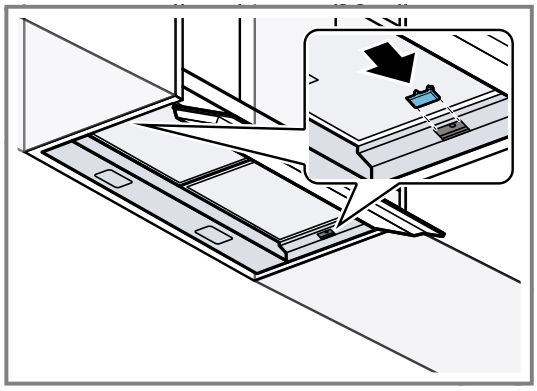

8. Eemaldage rasvafiltrid.
9. **Märkus:** Kappe, mis on riputatud vabalt seina külge või piirnevad teise kapiga vaid ühest küljest, tuleb lisakruvidega stabiliseerida. Kui kappi toestavad teised kapid mõlemast küljest, võite selle sammu vahele jätta.

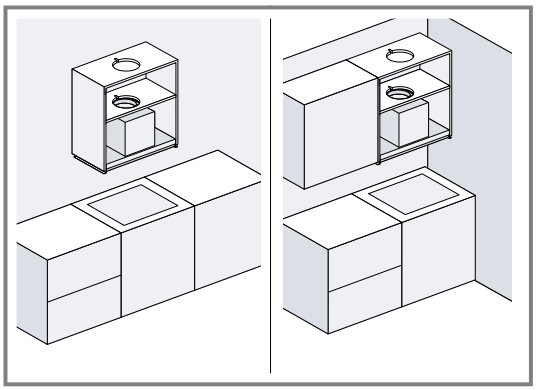

Kapiseinte stabiliseerimiseks keerake kruvikeerajaga vasakul ja paremal küljel sisse kruvid.

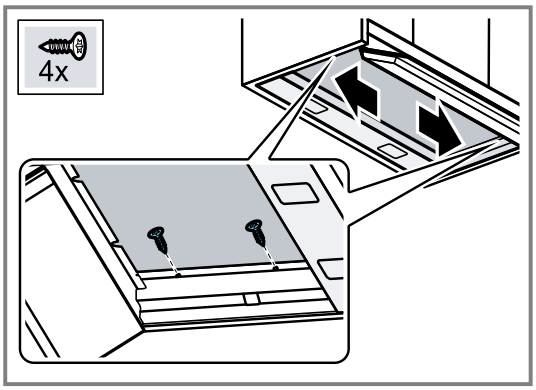

10. Ühendage võrgupistik pistikupessa.
11. Tõmmake rasvafiltritelt maha kaitsekile ja asetage rasvafiltrid seadmesse.
12. Asetage uuesti kohale kapiuks.

Seadme lahtivõtmine

1. Eemaldage võrgupistik pistikupesast.
2. Eemaldage kapiuks.
3. Eemaldage rasvafiltrid.
4. Kui kapiseinad on 4 puidukruviga stabiliseeritud, keerake mõlemad kruvid välja.
5. **Märkus:** Enne seadme eemaldamist eemaldage tugipinnale asetatud esemed.
   Eemaldage ettevaatlikult katted.

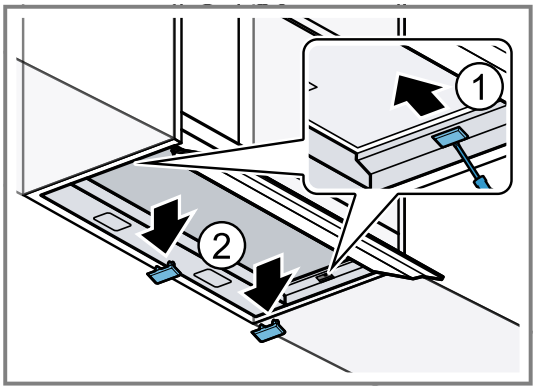

6. **Märkus:** Olenevalt seadme tüübist võib olemas olla klapitav klaas. Kui klapitavat klaasi olemas ei ole, jätkake järgmise sammuga.

Avage klapitav klaas ja keerake keermestatud tihvtid siinist välja.

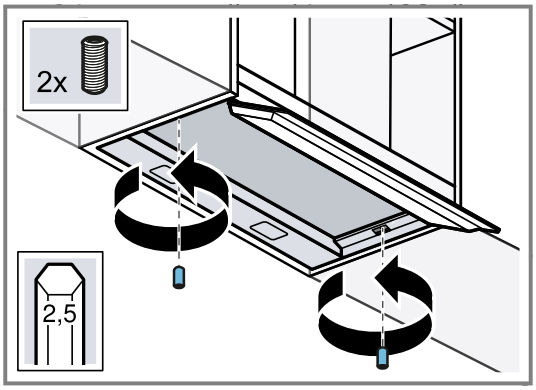

7. Võtke torud lahti.
8. Sulgege klapitav klaas ① ja võtke seade maha ②.

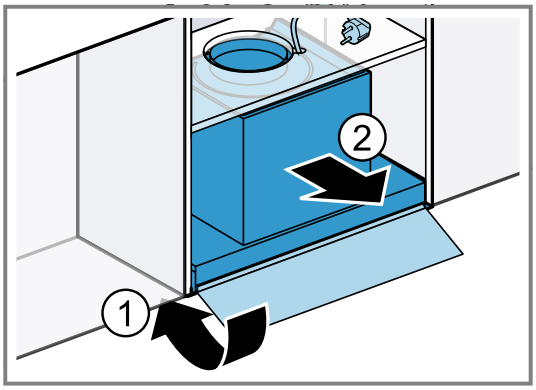

9. Kruvige siinid maha ja eemaldage paigaldusabi, kui seda kasutati.

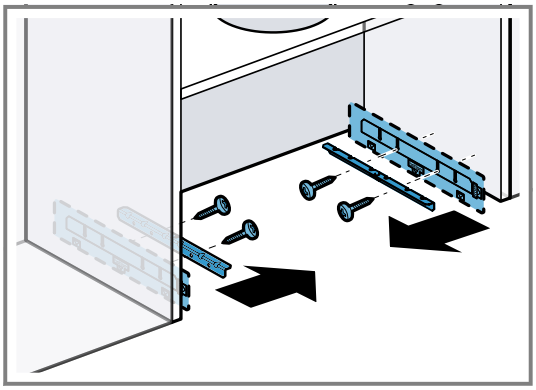

Torud

Märkus: Alumiiniumtoru kasutamise korral tuleb ühenduskoht eelnevalt tasandada.

Soovitame heitõhu jaoks kasutada toru läbimõõduga Ø 150 mm.
Kui toru läbimõõt on alla 150 mm liegt, vajate müügiesinduses eraldi saada olevat kahandustutsi.

Heitõhu ühenduse loomine (heitõhutoru Ø 120 mm)

1. Ahenev siirdmik kinnitage õhuliitmiku külge. [1]
2. Heitõhutoru kinnitage aheneva siirdmiku külge.
3. Tehke ühendus heitõhuavaga.
4. Tihendage ühenduskohad.

Heitõhu ühenduse loomine (heitõhutoru Ø 150 mm)

1. Kinnitage heitõhutoru otse õhuliitmiku külge.
2. Tehke ühendus heitõhuavaga.
3. Tihendage ühenduskohad.

14.11 Paigaldamine mööbli väljalõikesse

Alternatiivne paigaldus on võimalik eriomastes olukordades, nt paigaldamisel kapi väljalõikesse või kui standardne paigaldus ei ole algusest peale võimalik.

Märkus: Põhimõtteliselt soovitame standardset paigaldust.

Mööbli kontrollimine

1. Kontrollige, kas mööbel, millesse seade paigaldatakse, on loodis ja piisava kandevõimega.
   Seadme maksimaalne kaal on 12 kg.
   Maksimaalne koormus ühe külje kohta ei või ületada 10 kg.
   Märkus: Järgige mööblitootjate nõudeid mööbli kandevõime suhtes.
2. Veenduge, et mööbel, millesse seade paigaldatakse, on kuni 90 °C kuumuskindel.
3. Veenduge, et mööbli stabiilsus on tagatud ka pärast väljalõigete tegemist.

Mööbli ettevalmistamine

Nõue: Mööbel on sobiv paigaldamiseks.

1. Vajaduse korral eemaldage kapi uks.
2. Tehke väljalõige seadme jaoks.

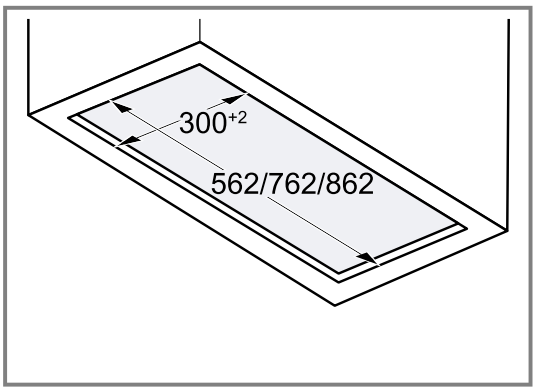

3. Tehke kapis väljalõige heitõhutoru jaoks.

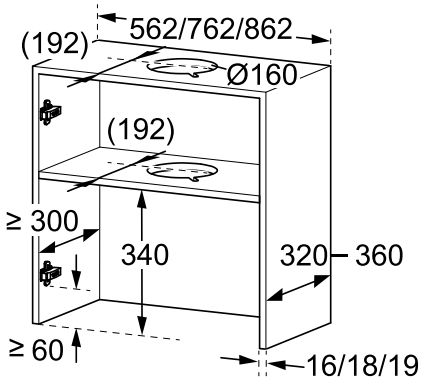

[1] olenevalt seadme tüübist ei sisaldu tarnekomplektis.

4. Tehke vahepõhjas väljalõige heitõhutoru jaoks.
   ▸ Tehke ava elektriühenduse jaoks.

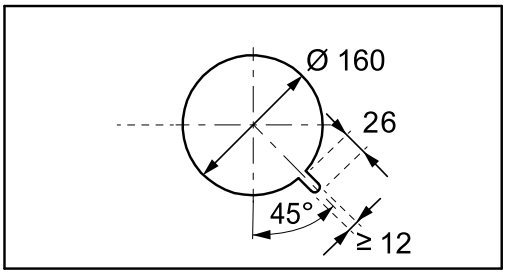

5. Veenduge, et mööbli stabiilsus on tagatud ka pärast väljalõigete tegemist.

Seadme ettevalmistamine

1. Katke pliidiplaat kinni, et vältida kahjustusi.
2. Asetage seade pehmele alusele.
3. Avage klaasist klapp ja eemaldage rasvafiltrid.
4. Sulgege klaasist klapp.
5. **Märkus:** Mõõtke ära paigaldussügavus seinast kuni kuni kapi lõpuni ilma ukseta.
   Mõõtke ära kapi sügavus ja vajaduse korral lõigake parajaks piirdeliistud.

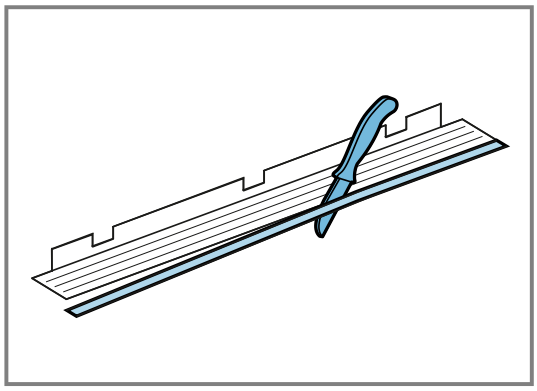

Märkus

Seadme paigaldamisel vältige tundlike pindade kahjustamist.

Kinnitage alumine piirdeliist suunaga vasakult paremale seadme külge.

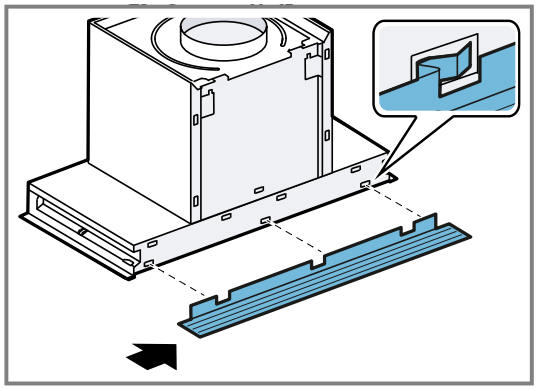

Seadme kokkupanek

Nõue: Seadme paigaldamiseks läheb vaja kahte inimest.

1. Asetage võrgupistik seadme kõrvale.

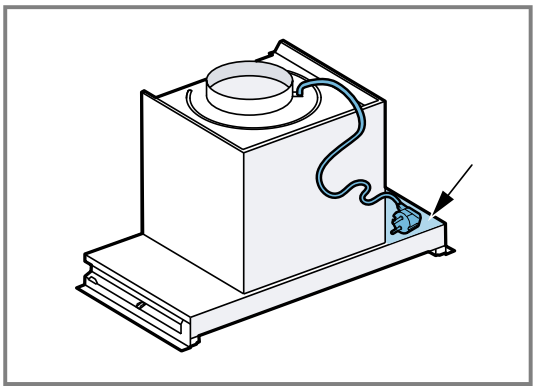

2. Üks inimene tõstab seadme alt kappi, nii et see on vasakult ja paremalt pinnaga ühetasa.
   ▸ Seadet tuleb kinni hoida seni, kuni see on kapi külge kinni kruvitud.

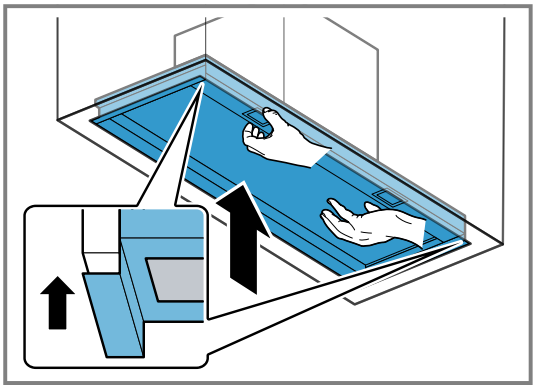

3. Viige võrgupistik läbi väljalõike.

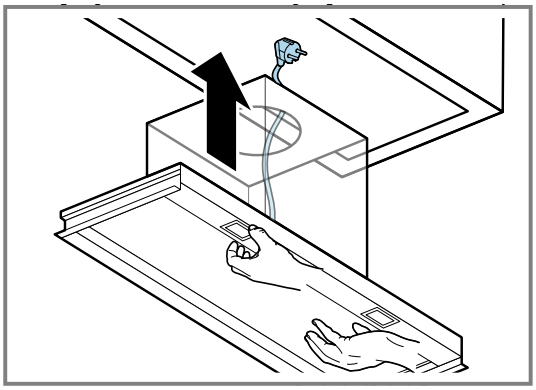

4. Ühendage torud.
5. **Märkus:** Olenevalt seadme tüübist võib olemas olla klapitav klaas. Kui klapitavat klaasi olemas ei ole, jätkake järgmise sammuga.

Avage klapitav klaas ettevaatlikult.

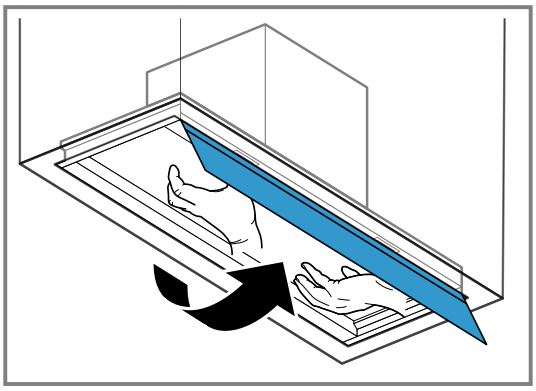

6. Kruvige seade vasakult ja paremalt kahe kruvi abil kapi külge tugevasti kinni.

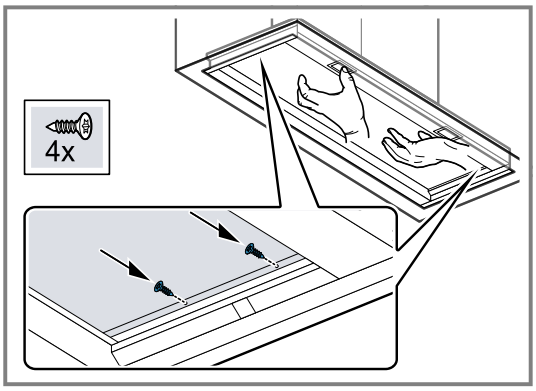

7. Kinnitage külge katted.

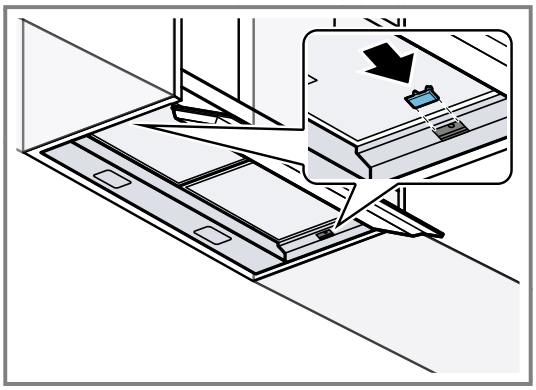

8. Tõmmake rasvafiltritelt maha kaitsekile ja asetage rasvafiltrid seadmesse.

Seadme lahtivõtmine

Nõue: Seadme mahavõtmiseks läheb vaja kahte inimest.

1. Katke pliidiplaat kinni, et vältida kahjustusi.
2. **Märkus:** Olenevalt seadme tüübist võib olemas olla klapitav klaas. Kui klapitavat klaasi olemas ei ole, jätkake järgmise sammuga.
   Avage klaasklapp.
3. Eemaldage rasvafiltrid.
4. Üks inimene hoiab seadet, teine keerab kruvid lahti.

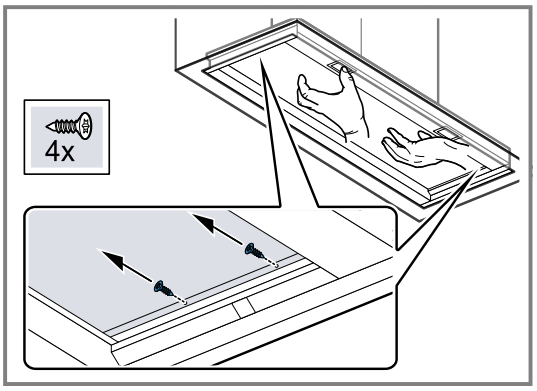

5. Võtke seade ettevaatlikult maha.

Papildu informāciju un skaidrojumus var atrast tiešsaistē.
Noskenējiet titullapā norādīto QR kodu.

Satura rādītājs

LIETOTĀJA ROKASGRĀMATA

1 Drošība ... 18
2 Izvairīšanās no materiāliem zaudējumiem ... 20
3 Vides aizsardzība un taupīšana ... 20
4 Darbības režīmi ... 20
5 Iepazīšana ... 21
6 Pirms pirmās lietošanas reizes ... 21
7 Galvenā vadība ... 21
8 Tīrīšana un kopšana ... 21
9 Traucējumu novēršana ... 23
10 Likvidācija ... 24
11 Tehniskā servisa dienests ... 24
12 Piederumi ... 24
13 Norādes pārbaudes veikšanai ... 24

14 MONTĀŽAS PAMĀCĪBA ... 25
14.3 Droša montāža ... 25

⚠ 1 Drošība

Ievērojiet tālāk sniegtos drošības norādījumus.

1.1 Vispārīgi norādījumi

- Rūpīgi izlasiet šo instrukciju.
- Uzglabājiet instrukciju un produkta informāciju vēlākai izmantošanai vai nākamajiem īpašniekiem.
- Nepievienojiet ierīci, ja transportēšanas laikā tai ir radušies bojājumi.

1.2 Mērķim atbilstīga lietošana

Tikai tehniski pareizi veikta iebūvēšana atbilstoši montāžas pamācībai nodrošina izmantošanas drošību. Par pareizu ierīces darbību uzstādīšanas vietā atbild uzstādītājs.

Izmantojiet šo iekārtu tikai:
- gatavošanas tvaiku nosūkšanai;
- privātā mājsaimniecībā un slēgtās mājas vides telpās;
- vietās, kas nav augstāk par 4000 m virs jūras līmeņa.

1.3 Lietotāju loka ierobežojums

Bērni, kas sasnieguši 8 gadu vecumu un vairāk, un cilvēki ar samazinātām fiziskajām, sensorajām un garīgajām spējām vai ar pieredzes vai zināšanu trūkumu iekārtu var lietot tikai citu cilvēku uzraudzībā vai pēc tam, kad viņi ir apmācīti to izmantot un ir sapratuši iespējamos riskus.
Bērni nedrīkst rotaļāties ar ierīci.
Tīrīšanu un lietotājiem paredzētu apkopi nedrīkst veikt bērni, izņemot gadījumus, kad viņi ir 15 gadus veci vai vecāki un tas tiek darīts kāda cita cilvēka uzraudzībā.
Uzraugiet, lai bērni, kas ir jaunāki par 8 gadiem, neatrastos ierīces un pieslēguma kabeļa tuvumā.

1.4 Droša lietošana

⚠ BRĪDINĀJUMS – Aizdegšanās risks!
Tauku nogulsnes filtros var aizdegties.
- ▸ Nekad neizmantojiet ierīci bez uzstādīta tauku filtra.
- ▸ Regulāri iztīriet tauku filtrus.
- ▸ Nedarbojieties ierīces tuvumā ar atklātu liesmu (piem., neflambējiet).
- ▸ Uzstādiet ierīci cietā kurināmā (piem., malkas vai ogļu) pavarda tuvumā tikai tad, ja tam ir slēgts, nenoņemams pārsegs. Pavardam nedrīkst ļaut dzirksteļot.

Karsta eļļa un tauki ātri uzliesmo.
- ▸ Karsta eļļa un tauki ir pastāvīgi jāuzrauga.
- ▸ Degošu eļļu vai taukus nedzēsiet ar ūdeni. Izslēdziet sildriņķi. Piesardzīgi noslāpējiet liesmu ar vāku, ugunsdzēsības segu vai ko līdzīgu, tad ļaujiet virsmai atdzist.

Tauku nogulsnes filtros var aizdegties.
- ▸ Regulāri iztīriet tauku filtrus.

⚠ BRĪDINĀJUMS – Nosmakšanas risks!
Bērni var iepakojuma materiālu uzvilkt uz galvas vai tajā ietīties un nosmakt.
- ▸ Glabājiet iepakojuma materiālu bērniem nepieejamā vietā.

- Neļaujiet bērniem rotaļāties ar iepakojuma materiālu.

Bērni var ieelpot vai norīt sīkas detaļas un tādējādi nosmakt.

- Glabājiet sīkas detaļas bērniem nepieejamā vietā.
- Neļaujiet bērniem rotaļāties ar sīkām detaļām.

⚠ BRĪDINĀJUMS – Saindēšanās risks!

Atpakaļ iesūktas dūmgāzes var izraisīt saindēšanos. Pavardi, kuru darbināšanai nepieciešams gaiss (piemēram, ar gāzi, eļļu, malku vai oglēm darbināmas sildierīces, caurplūdes sildītāji, karstā ūdens sildītāji), degšanai nepieciešamo gaisu iegūst no telpas, kurā tie uzstādīti, un atgāzes pa izplūdes sistēmu (piemēram, dūmvadu) izvada atmosfērā. Ja vienlaikus ir ieslēgts arī tvaika nosūcējs, no virtuves un blakustelpām tiek izsūkts gaiss. Nepietiekama gaisa pieplūde izraisa spiediena pazemināšanos. Indīgās gāzes no dūmvada vai ventilācijas šahtas tiek iesūktas atpakaļ dzīvojamās telpās.

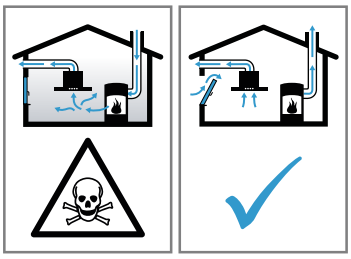

- Ja vienlaikus darbina gan iekārtu ventilēšanas režīmā, gan pavardu, kas izmanto telpas gaisu, jānodrošina pietiekama gaisa pieplūde.
- Droša ekspluatācija ir iespējama tikai tad, ja pazemīnātais spiediens pavarda uzstādīšanas telpā nepārsniedz 4 Pa (0,04 mbar). To var nodrošināt, ja degšanai nepieciešamais gaiss var ieplūst pa nenoslēdzamiem atvērumiem, piemēram, logiem, durvīm, un pa sienas gaisa pieplūdes/izvades kanāliem, kā arī ar citiem tehniskiem risinājumiem. Tikai sienas gaisa pieplūdes/izvades kanālu izmantošana vien nenodrošina robežvērtības ievērošanu.
- Jebkurā gadījumā jākonsultējas ar kompetentu skursteņslaucītāju, kurš var novērtēt visas ēkas ventilēšanas sistēmas darbību un ieteikt piemērotus ventilēšanas risinājumus.
- Ja ierīce tiek lietota tikai gaisa cirkulācijas režīmā, tās darbināšana ir iespējama bez ierobežojumiem.

Ja lieto gāzes plīti, uzstādīšanas telpā veidojas siltums, mitrums un sadegšanas produkti.

- Kad lietojat gāzes plīti, ieslēdziet tvaika nosūcēju.

⚠ BRĪDINĀJUMS – Apdegumu risks!

Darba režīma darbības laikā pieejamās detaļas kļūst karstas.

- Nepieskarieties karstajām detaļām.
- Raugiet, lai iekārtas tuvumā neatrastos bērni.

Ierīce darbības laikā sakarst.

- Pirms tīrāt ierīci, ļaujiet tai atdzist.

⚠ BRĪDINĀJUMS – Traumu risks!

Iekārtas iekšējām detaļām var būt asas malas.

- Uzmanīgi tīriet iekārtas iekšpusi.

Izmaiņu veikšanai ierīces elektriskajā shēmā vai mehāniskajā konstrukcijā var būt bīstamas sekas, un tas var radīt traucējumus ierīces darbībā.

- Neveiciet nekādas izmaiņas ierīces elektriskajā shēmā vai mehāniskajā konstrukcijā.

LED spuldzēm ir ļoti spilgta gaisma, un tā var nodarīt kaitējumu acīm (1. riska grupa).

- Neskatieties uz ieslēgtām LED spuldzēm ilgāk par 100 sekundēm.

Neprofesionāli veikts remonts ir bīstams.

- Iekārtas remontu drīkst veikt tikai apmācīts speciālists.
- Ja iekārta ir bojāta, sazinieties ar klientu apkalpošanas dienestu.
  → *"Tehniskā servisa dienests", Lappuse 24*

⚠ BRĪDINĀJUMS – Elektrotrieciena risks!

Bojāta iekārta vai bojāts elektrotīkla pieslēguma vads ir bīstami.

- Nekad nelietojiet iekārtu, ja tā ir bojāta.
- Nekad neizvelciet elektrotīkla pieslēguma vadu, lai atvienotu iekārtu no elektrotīkla. Vienmēr izvelciet elektrotīkla pieslēguma vada kontaktdakšu.
- Ja iekārta vai elektrotīkla pieslēguma vads ir bojāts, uzreiz izvelciet elektrotīkla pieslēguma vada kontaktdakšu vai izslēdziet drošinātāju drošinātāju kastē.
- Sazinieties ar klientu atbalsta dienestu.
  →*Lappuse 24*

Neprofesionāli veikts remonts ir bīstams.

- Iekārtas remontu drīkst veikt tikai attiecīgi apmācīts speciālists.
- Iekārtas remontam drīkst izmantot tikai oriģinālās rezerves daļas.
- Ja tiek bojāts šīs iekārtas elektrotīkla pieslēguma vads, apmācītam speciālistam tas ir jānomaina.

Ierīcē iekļuvis mitrums var izraisīt elektriskās strāvas triecienu.
- Pirms tīrīšanas sākšanas atvienojiet tīkla spraudni no elektrotīkla vai izslēdziet atbilstīgo drošinātāju.
- Iekārtas tīrīšanai neizmantojiet tvaika tīrītāju vai augstspiediena tīrītāju.

Iekārtā iekļuvis mitrums var izraisīt elektriskās strāvas triecienu.
- Neizmantojiet slapjas tīrīšanas drānas.

⚠ **BRĪDINĀJUMS – Sprādzienbīstamības risks!**

Ļoti sārmaini vai skābi tīrīšanas līdzekļi, iedarbojoties uz alumīnija daļām trauku mazgāšanas tvertnē, var izraisīt eksploziju.
- Nekad neizmantojiet ļoti sārmainus vai skābus tīrīšanas līdzekļus. Jo īpaši neizmantojiet uzņēmējdarbībā vai ražošanā izmantojamos mazgāšanas līdzekļus, kur tie var iedarboties uz alumīnija daļām, piemēram, tvaika nosūcēju tauku filtriem.

2 Izvairīšanās no materiāliem zaudējumiem

UZMANĪBU

Kondensāts var izraisīt ar koroziju saistītus bojājumus.
- Gatavojot ēdienu, vienmēr ieslēdziet ierīci, lai izvairītos no kondensāta izveidošanās.

Ja mitrums iekļūst vadības elementos, var rasties bojājumi.
- Nekad netīriet vadības elementus ar mitru drānu.

Nepareiza tīrīšana bojā virsmas.
- Ievērojiet tīrīšanas norādījumus.
- Neizmantojiet asus vai abrazīvus tīrīšanas līdzekļus.
- Nerūsējošā tērauda virsmas tīriet tikai slīpējuma virzienā.
- Vadības elementus netīriet ar nerūsējošā tērauda tīrīšanas līdzekli.

Atplūstošs kondensējies ūdens var sabojāt iekārtu.
- Lai nepieļautu, ka kondensāts atplūst, gaisa novadīšanas cauruli uzstādiet ar 1° kritumu virzienā no iekārtas.

Ja dizaina elementi tiek nepareizi noslogoti, tie var nolūzt.
- Nevelciet aiz dizaina elementiem.
- Nepiekariet pie dizaina elementiem, kā arī nenovietojiet uz tiem nekādus priekšmetus.

Virsmas bojājumi nenoņemtas aizsargplēves dēļ.
- Pirms pirmās lietošanas reizes noņemiet aizsargplēvi no visām ierīces daļām.

Krāsotās virsmas ir jutīgas.
- Ievērojiet tīrīšanas norādījumus.
  → *"Ierīces tīrīšana", Lappuse 22*
- Sargājiet krāsotās virsmas no skrāpējumiem.

3 Vides aizsardzība un taupīšana

3.1 Iepakojuma likvidācija

Iepakojuma materiāli ir nekaitīgi videi un izmantojami atkārtoti.
- Atsevišķas sastāvdaļas likvidējiet, tās šķirojot.

3.2 Elektroenerģijas taupīšana

Ja ievērosiet šos norādījumus, tiks samazināts iekārtas strāvas patēriņš.

Pielāgojiet ventilēšanas režīmu tvaiku daudzumam gatavošanas laikā.
- ✔ Mazāk intensīvā ventilēšanas režīmā ierīce patērē mazāk enerģijas.

Ja gatavošanas laikā pastiprināti veidojas tvaiki, laikus izvēlieties intensīvāku ventilēšanas režīmu.
- ✔ Smakas mazāk izplatās telpā.

Izslēdziet apgaismojumu, kad tas vairs nav vajadzīgs.
- ✔ Izslēgts apgaismojums nepatērē enerģiju.

Tīriet vai nomainiet filtrus norādītajos intervālos.
- ✔ Filtru efektivitāte saglabājas.

Uzlieciet traukam vāku.
- ✔ Gatavošanas laikā izdalās mazāk tvaika un veidojas mazāk kondensāta.

Papildfunkcijas izmantojiet tikai vajadzības gadījumā.
- ✔ Izslēdzot papildfunkcijas, samazinās strāvas patēriņš.

4 Darbības režīmi

Ierīci var lietot ventilēšanas režīmā vai gaisa cirkulācijas režīmā.

4.1 Gaisa novadīšanas režīms

Uzsūkto gaisu attīra tauku filtrs, un ar cauruļu sistēmas palīdzību tas tiek izvadīts uz āru.

Gaisu nedrīkst novadīt izvadā, ko izmanto gāzes vai cita kurināmā iekārtām (tas neattiecas uz gaisa cirkulācijas iekārtām).

- Ja izplūdes gaiss tiek novadīts caur nefunkcionējošu dūmvadu vai izplūdes gaisa izvadu, nepieciešama atbildīgā drošības speciālista atļauja.
- Ja izplūdes gaiss tiek izvadīts pa ārējo sienu, jāizmanto teleskopiska sienas kārba.

4.2 Gaisa recirkulācijas režīms

Iesūkto gaisu attīra tauku filtri un aktīvās ogles filtrs, un tas no jauna tiek ievadīts telpā.

Lai gaisa recirkulācijas režīmā sasaistītu smakas, jāuzstāda smaku filtrs. Dažādās iespējas ierīces darbināšanai gaisa recirkulācijas režīmā sk. mūsu katalogā vai jautājiet par tām specializēto veikalu darbiniekiem. Nepieciešamo aprīkojumu var iegādāties specializētā veikalā, klientu apkalpošanas centrā vai interneta veikalā.

5 Iepazīšana

5.1 Vadības elementi

Ar vadības elementiem iestatiet visas iekārtas funkcijas un iegūstiet informāciju par darba režīmu.

1 2 3 ☼

1	1. ventilēšanas pakāpes ieslēgšana vai izslēgšana
2	2. ventilēšanas pakāpes ieslēgšana vai izslēgšana
3	3. ventilēšanas pakāpes ieslēgšana vai izslēgšana
☼	Apgaismojuma ieslēgšana vai izslēgšana

6 Pirms pirmās lietošanas reizes

Pirms pirmās lietošanas reizes veiciet iestatījumus. Notīriet iekārtu un piederumus.

6.1 Darbības režīma iestatīšana

Ierīci piegādājot no rūpnīcas, tā ir iestatīta gaisa izvades režīmā.

Piezīme: Lietošanai gaisa cirkulācijas režīmā nepieciešami papildu piederumi.

7 Galvenā vadība

7.1 Iekārtas ieslēgšana

Piezīme: Simboliem uz stikla vāka nav funkciju. Tie norāda vadības elementu pozīciju zem iekārtas. Stikla vāks kalpo blakus esošo augšējo skapju aizsardzībai.

1. Pilnībā atlokiet stikla plāksni.
2. Nospiediet taustiņu ventilēšanas režīmam 1, 2 vai 3.

✔ Ierīce sāk darboties atlasītajā ventilēšanas režīmā.

7.2 Iekārtas izslēgšana

▸ No jauna nospiediet visus izvēlētos ventilēšanas režīmus.

7.3 Apgaismojums

Apgaismojuma ieslēgšana

Apgaismojumu var ieslēgt un izslēgt neatkarīgi no ventilatora darbības.

▸ Nospiediet ☼.

Apgaismojuma izslēgšana

▸ Nospiediet ☼.

✔ Apgaismojums izslēdzas.

8 Tīrīšana un kopšana

8.1 Tīrīšanas līdzeklis

Piemērotus tīrīšanas līdzekļus var iegādāties klientu apkalpošanas centrā vai tiešsaistes veikalā.

⚠ **BRĪDINĀJUMS – Elektrotrieciena risks!**

Ierīcē iekļuvis mitrums var izraisīt elektriskās strāvas triecienu.

▸ Pirms tīrīšanas sākšanas atvienojiet tīkla spraudni no elektrotīkla vai izslēdziet atbilstīgo drošinātāju.

- Iekārtas tīrīšanai neizmantojiet tvaika tīrītāju vai augstspiediena tīrītāju.

⚠ **BRĪDINĀJUMS – Apdegumu risks!**
Ierīce darbības laikā sakarst.
- Pirms tīrāt ierīci, ļaujiet tai atdzist.

UZMANĪBU
Nepiemēroti tīrīšanas līdzekļi var bojāt iekārtas virsmas.
- Neizmantojiet asus vai abrazīvus tīrīšanas līdzekļus.
- Neizmantojiet tīrīšanas līdzekļus ar augstu spirta saturu.
- Neizmantojiet cietus abrazīvos materiālus vai tīrīšanas sūkļus.
- Stikla tīrīšanas līdzekli, stikla skrāpi vai nerūsējošā tērauda kopšanas līdzekli izmantojiet tikai tad, ja tie ieteikti attiecīgās detaļas tīrīšanas instrukcijā.
- Jaunas sūkļveida drānas pirms lietošanas rūpīgi izmazgājiet.

8.2 Ierīces tīrīšana

Tīriet iekārtu norādītajā veidā, lai atsevišķas daļas vai virsmas nesabojātu nepareizi veiktas tīrīšanas vai nepiemērotu tīrīšanas līdzekļu izmantošanas dēļ.

⚠ **BRĪDINĀJUMS – Sprādzienbīstamības risks!**
Ļoti sārmaini vai skābi tīrīšanas līdzekļi, iedarbojoties uz alumīnija daļām trauku mazgāšanas tvertnē, var izraisīt eksploziju.
- Nekad neizmantojiet ļoti sārmainus vai skābus tīrīšanas līdzekļus. Jo īpaši neizmantojiet uzņēmējdarbībā vai ražošanā izmantojamos mazgāšanas līdzekļus, kur tie var iedarboties uz alumīnija daļām, piemēram, tvaika nosūcēju tauku filtriem.

⚠ **BRĪDINĀJUMS – Elektrotrieciena risks!**
Ierīcē iekļuvis mitrums var izraisīt elektriskās strāvas triecienu.
- Pirms tīrīšanas sākšanas atvienojiet tīkla spraudni no elektrotīkla vai izslēdziet atbilstīgo drošinātāju.
- Iekārtas tīrīšanai neizmantojiet tvaika tīrītāju vai augstspiediena tīrītāju.

⚠ **BRĪDINĀJUMS – Apdegumu risks!**
Ierīce darbības laikā sakarst.
- Pirms tīrāt ierīci, ļaujiet tai atdzist.

⚠ **BRĪDINĀJUMS – Traumu risks!**
Iekārtas iekšējām detaļām var būt asas malas.
- Uzmanīgi tīriet iekārtas iekšpusi.

1. Ievērojiet informāciju par tīrīšanas līdzekļiem.
   → *"Tīrīšanas līdzeklis", Lappuse 21*
2. Atkarībā no virsmas tīriet šādi:
   - Nerūsējošā tērauda virsmas tīriet ar mazgāšanas drānu un karstu mazgāšanas līdzekļa šķīdumu slīpējuma virzienā.
   - Lakotas virsmas tīriet ar mazgāšanas drānu un karstu mazgāšanas līdzekļa šķīdumu.
   - Alumīniju tīriet ar mīkstu drānu un stikla tīrīšanas līdzekli.
   - Plastmasu tīriet ar mīkstu drānu un stikla tīrīšanas līdzekli.
   - Stiklu tīriet ar mīkstu drānu un stikla tīrīšanas līdzekli.
3. Nosusiniet ar mīkstu drānu.
4. Tīrot nerūsējošā tērauda virsmas, ar mīkstu drānu uzklājiet plānu nerūsējošā tērauda kopšanas līdzekļa kārtu.
   Nerūsējošā tērauda kopšanas līdzekļus var iegādāties klientu apkalpošanas dienestā vai internetveikalā.

8.3 Vadības elementu un lampiņu tīrīšana

⚠ **BRĪDINĀJUMS – Elektrotrieciena risks!**
Iekārtā iekļuvis mitrums var izraisīt elektriskās strāvas triecienu.
- Neizmantojiet slapjas tīrīšanas drānas.

1. Ievērojiet informāciju par tīrīšanas līdzekļiem.
   → *"Tīrīšanas līdzeklis", Lappuse 21*
2. Tīriet ar mitru mazgāšanas drānu un karstu mazgāšanas līdzekļa šķīdumu.
3. Nosusiniet ar mīkstu drānu.

8.4 Tauku filtrs

Tauku filtru izņemšana

1. Pilnībā atlokiet stikla plāksni.
2. Izslēdziet ierīci.
3. **UZMANĪBU –** Krītošs tauku filtrs var sabojāt apakšā esošo sildvirsmu.
   - Ar vienu roku pieturiet tauku filtru no apakšas.

   Atbrīvojiet tauku filtru fiksatorus.

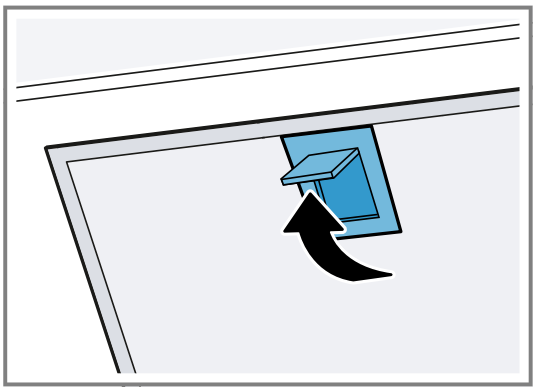

4. Izņemiet tauku filtrus no stiprinājumiem.
   Lai nepieļautu tauku nopilēšanu, turiet tauku filtrus horizontāli.

Tauku filtra tīrīšana ar rokām

Tauku filtri attīra gatavošanas laikā radušos garaiņus no taukiem. Lai nodrošinātu augstu tauku atdalīšanas pakāpi, tauku filtri ir regulāri jātīra. Tauku filtrus iesakām tīrīt ik pēc 2 mēnešiem.

⚠ **BRĪDINĀJUMS – Aizdegšanās risks!**
Tauku nogulsnes filtros var aizdegties.
- Regulāri iztīriet tauku filtrus.

Prasība: Tauku filtri ir demontēti.

→ *"Tauku filtru izņemšana", Lappuse 22*
1. Ievērojiet informāciju par tīrīšanas līdzekļiem.
   → *"Tīrīšanas līdzeklis", Lappuse 21*
2. Ievietojiet tauku filtrus karstā tīrīšanas šķīdumā.
   Noturīgu netīrumu gadījumā izmantojiet tauku šķīdinātāju. Tauku šķīdinātāju jūs varat iegādāties klientu servisā vai interneta veikalā.
3. Tauku filtrus tīriet ar suku.

4. Tauku filtrus rūpīgi noskalojiet.
5. Ļaujiet liekajam ūdenim nopilēt no tauku filtra.

Tauku filtra mazgāšana trauku mazgājamajā mašīnā

Tauku filtri attīra gatavošanas laikā radušos garaiņus no taukiem. Lai nodrošinātu augstu tauku atdalīšanas pakāpi, tauku filtri ir regulāri jātīra. Tauku filtrus iesakām tīrīt ik pēc 2 mēnešiem.

⚠ **BRĪDINĀJUMS – Aizdegšanās risks!**
Tauku nogulsnes filtros var aizdegties.
- Regulāri iztīriet tauku filtrus.

UZMANĪBU
Iespīlējot tauku filtrus trauku mašīnā, tos var sabojāt.
- Neiespīlējiet tauku filtrus.

Piezīme: Mazgājot tauku filtru trauku mazgājamajā mašīnā, krāsa var nedaudz mainīties. Krāsas izmaiņas neietekmē metāla tauku filtru darbību.

Prasība: Tauku filtri ir demontēti.

→ *"Tauku filtru izņemšana", Lappuse 22*

1. Ievērojiet informāciju par tīrīšanas līdzekļiem.
   → *"Tīrīšanas līdzeklis", Lappuse 21*
2. Tauku filtru brīvi ielieciet trauku mazgājamajā mašīnā. Nemazgājiet ļoti netīrus tauku filtrus kopā ar traukiem. Noturīgu netīrumu gadījumā izmantojiet tauku šķīdinātāju. Tauku šķīdinātāju jūs varat iegādāties klientu servisā vai interneta veikalā.
3. Iedarbiniet trauku mazgājamo mašīnu. Iestatiet temperatūru, kas nav augstāka par 70 °C.
4. Ļaujiet liekajam ūdenim nopilēt no tauku filtra.

Tauku filtru ielikšana

UZMANĪBU
Krītošs tauku filtrs var sabojāt apakšā esošo sildvirsmu.
- Ar vienu roku pieturiet tauku filtru no apakšas.

1. Pilnībā atlokiet stikla plāksni.
2. Izslēdziet ierīci.
3. Ielieciet tauku filtrus apakšmalā.①
4. Paceliet tauku filtrus uz augšu, līdz fiksatori nofiksējas.②

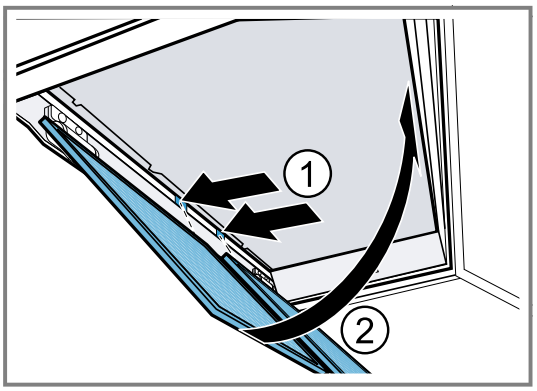

5. Pārbaudiet, vai tauku filtri ir ielikti pareizi.

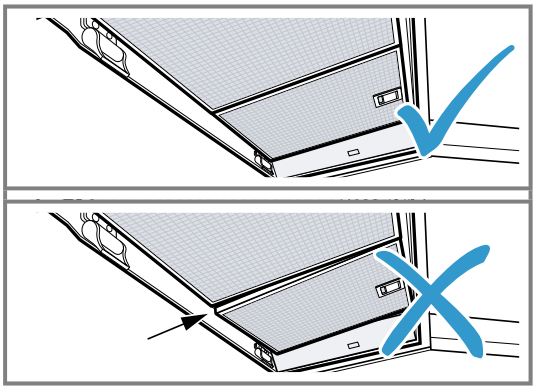

6. Pārbaudiet, ka fiksatori ir fiksējušies.
7. Aizveriet stikla vāku.

9 Traucējumu novēršana

Nelielus ierīces darbības traucējumus varat novērst saviem spēkiem. Pirms sazināšanās ar klientu apkalpošanas centru izlasiet informāciju par darbības traucējumu novēršanu. Tā izvairīsieties no nevajadzīgām izmaksām.

⚠ **BRĪDINĀJUMS – Traumu risks!**
Neprofesionāli veikts remonts ir bīstams.
- Iekārtas remontu drīkst veikt tikai apmācīts speciālists.
- Ja iekārta ir bojāta, sazinieties ar klientu apkalpošanas dienestu.
  → *"Tehniskā servisa dienests", Lappuse 24*

⚠ **BRĪDINĀJUMS – Elektrotrieciena risks!**
Neprofesionāli veikts remonts ir bīstams.
- Iekārtas remontu drīkst veikt tikai attiecīgi apmācīts speciālists.
- Iekārtas remontam drīkst izmantot tikai oriģinālās rezerves daļas.
- Ja tiek bojāts šīs iekārtas elektrotīkla pieslēguma vads, apmācītam speciālistam tas ir jānomaina.

9.1 Darbības traucējumi

Traucējums	Cēlonis un problēmu novēršana
Iekārta nedarbojas.	Nav iesprausta elektrotīkla pieslēguma vada kontaktdakša. - Pieslēdziet iekārtu elektrotīklam.
	Aktivizēts drošinātājs drošinātāju kastē. - Pārbaudiet drošinātāju drošinātāju kastē.

Traucējums	Cēlonis un problēmu novēršana
Iekārta nedarbojas.	Elektroapgādes traucējumi. ▸ Pārbaudiet, vai telpā darbojas telpas apgaismojums vai citas ierīces.
Nedarbojas LED apgaismojums.	Ir iespējami dažādi iemesli. ▸ Bojātas LED spuldzes drīkst nomainīt tikai ražotājs, viņa tehniskā dienesta pārstāvji vai īpaši apmācīti speciālisti (elektriķi). ▸ Sazinieties ar . → *"Tehniskā servisa dienests", Lappuse 24*

10 Likvidācija

10.1 Nolietotas iekārtas likvidācija

Likvidējot iekārtas atbilstoši vides noteikumiem, vērtīgas izejvielas var izmantot atkārtoti.

1. Izvelciet elektrotīkla pieslēguma vada kontaktdakšu.
2. Atdaliet elektrotīkla pieslēguma vadu.
3. Utilizējiet ierīci atbilstoši vides aizsardzības prasībām. Informāciju par aktuāliem likvidācijas jautājumiem var iegūt pie tirgotāja un jūsu novada vai pilsētas pašpārvaldē.

Šī ierīce ir marķēta atbilstoši Eiropas direktīvai 2012/19/ES par elektriskajām un elektroniskajām ierīcēm (waste electrical and electronic equipment – WEEE).
Direktīva nosaka veidu, kā ES teritorijā jārealizē nolietoto ierīču nodošana un pārstrāde.

11 Tehniskā servisa dienests

Darbībai nozīmīgas oriģinālās rezerves daļas saskaņā ar attiecīgo ekodizaina regulu iegūsiet mūsu klientu dienestā vismaz 10 gadus, sākot no iekārtas tirdzniecības uzsākšanas brīža Eiropas Ekonomikas zonā.
Mūsu klientu dienestā varat saņemt citas funkcionāli atbilstošas un ilgstošai uzglabāšanai piemērotas oriģinālās rezerves daļas līdz pat 15 gadus pēc iekārtas laišanas tirgū.
Papildu informācijai lūdzam vērsties mūsu klientu dienestā.

Piezīme: Saskaņā ar ražotāja garantijas noteikumiem tehniskā servisa dienesta izsaukšana ir bez maksas.

Lai saņemtu detalizētu informāciju par garantijas laiku un garantijas nosacījumiem, kas ir spēkā jūsu valstī, izmantojiet QR kodu pievienotajā servisa kontaktu un garantijas nosacījumu dokumentā, sazinieties ar mūsu klientu apkalpošanas dienestu, tirgotāju vai apmeklējiet mūsu tīmekļa vietni.
Klientu apkalpošanas dienesta kontaktinformāciju var atrast, izmantojot QR kodu pievienotajā servisa kontaktu un garantijas nosacījumu dokumentā vai mūsu tīmekļa vietnē.

11.1 Ražojuma numurs (E-Nr.) un izgatavošanas numurs (FD)

Sazinoties ar tehniskā servisa dienestu, paziņojiet iekārtas ražojuma numuru (E-Nr.) un izgatavošanas numuru (FD), kas norādīts iekārtas datu plāksnītē.

Atkarībā no modeļa datu plāksnīte atrodas:
- iekārtas iekšpusē (jāizņem tauku filtrs);
- iekārtas virspusē.

Lai ātri atrastu iekārtas datus un tehniskā servisa dienesta tālruņa numuru, varat šos datus pierakstīt.

12 Piederumi

Piederumus varat iegādāties klientu apkalpošanas dienestā, specializētos veikalos vai tīmeklī. Izmantojiet tikai oriģinālos piederumus, jo tie paredzēti tieši jūsu ierīcei. Piederumi ir iekārtai specifiski. Veicot pirkumu, vienmēr norādiet savas ierīces precīzu apzīmējumu (E-Nr.).
→ *Lappuse 24*

Informācija par pieejamajiem piederumiem pieejama mūsu katalogā, interneta veikalā vai klientu apkalpošanas dienestā.
www.neff-home.com

13 Norādes pārbaudes veikšanai

Šīs norādes ir apkopotas, lai atvieglotu iekārtas pārbaudi.

- Mērījumi veikti saskaņā ar EN 61591.
- Iekārtu darbina piegādes stāvoklī.

- Jāseko, lai filtri mērīšanas laikā (mainoties iekārtas stāvoklim attiecībā pret montāžas stāvokli) nepārbīdītos.

14 Montāžas pamācība

Montējot ierīci, ņemiet vērā šo informāciju.

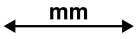

14.1 Piegādes komplektācija

Pēc visu detaļu izņemšanas no iepakojuma pārbaudiet iespējamos transportēšanas bojājumus un piegādes pilnīgumu.

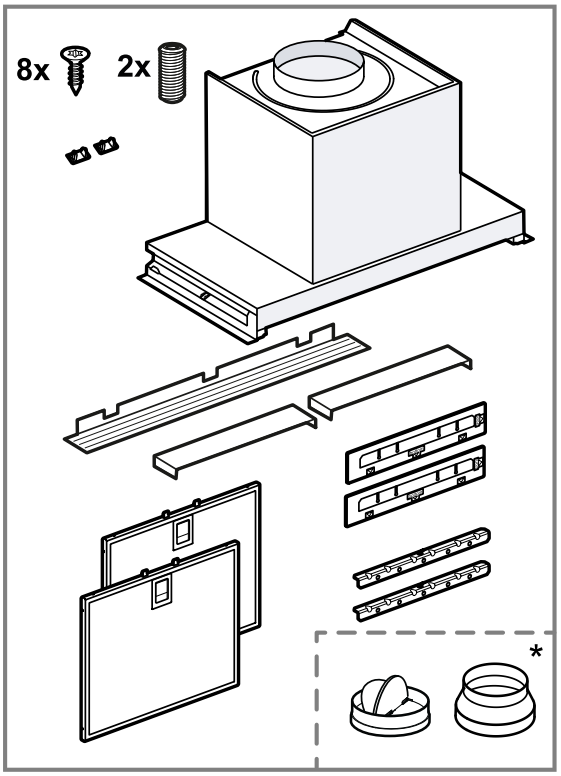

* Atkarībā no iekārtas tipa var nebūt iekļauti komplektācijā.

14.2 Drošības attālumi

Ievērojiet ierīces drošības attālumus.

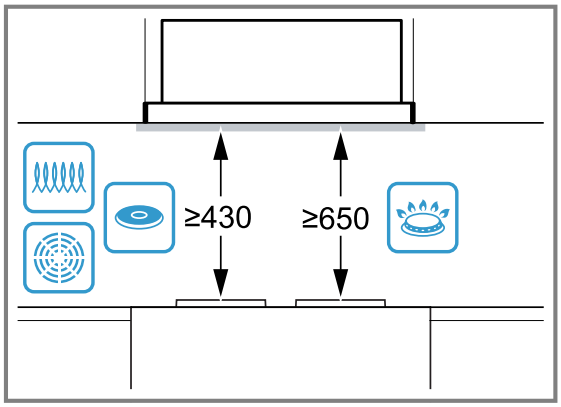

⚠ 14.3 Droša montāža

Veicot ierīces montāžu, ievērojiet šos drošības norādījumus.

⚠ BRĪDINĀJUMS – Saindēšanās risks!
Atpakaļ iesūktas dūmgāzes var izraisīt saindēšanos. Pavardi, kuru darbināšanai nepieciešams gaiss (piemēram, ar gāzi, eļļu, malku vai oglēm darbināmas sildierīces, caurplūdes sildītāji, karstā ūdens sildītāji), degšanai nepieciešamo gaisu iegūst no telpas, kurā tie uzstādīti, un atgāzes pa izplūdes sistēmu (piemēram, dūmvadu) izvada atmosfērā. Ja vienlaikus ir ieslēgts arī tvaika nosūcējs, no virtuves un blakustelpām tiek izsūkts gaiss. Nepietiekama gaisa pieplūde izraisa spiediena pazemināšanos. Indīgās gāzes no dūmvada vai ventilācijas šahtas tiek iesūktas atpakaļ dzīvojamās telpās.

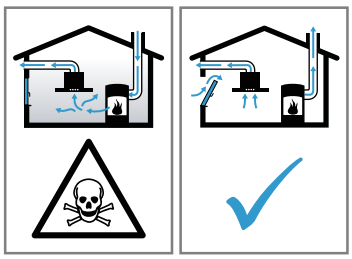

- Ja vienlaikus darbina gan iekārtu ventilēšanas režīmā, gan pavardu, kas izmanto telpas gaisu, jānodrošina pietiekama gaisa pieplūde.
- Droša ekspluatācija ir iespējama tikai tad, ja pazeminātais spiediens pavarda uzstādīšanas telpā nepārsniedz 4 Pa (0,04 mbar). To var nodrošināt, ja degšanai nepieciešamais

gaiss var ieplūst pa nenoslēdzamiem atvērumiem, piemēram, logiem, durvīm, un pa sienas gaisa pieplūdes/izvades kanāliem, kā arī ar citiem tehniskiem risinājumiem. Tikai sienas gaisa pieplūdes/izvades kanālu izmantošana vien nenodrošina robežvērtības ievērošanu.
- Jebkurā gadījumā jākonsultējas ar kompetentu skursteņslaucītāju, kurš var novērtēt visas ēkas ventilēšanas sistēmas darbību un ieteikt piemērotus ventilēšanas risinājumus.
- Ja ierīce tiek lietota tikai gaisa cirkulācijas režīmā, tās darbināšana ir iespējama bez ierobežojumiem.

Atpakaļ iesūktas dūmgāzes var izraisīt saindēšanos.
- Ja uzstāda tvaiku nosūcēju ar no telpas gaisa atkarīgu pavardu, tvaiku nosūcēja elektropadeve jāaprīko ar atbilstīgu drošinātāju.

Atpakaļ iesūktas dūmgāzes var izraisīt saindēšanos.
- Neizvadiet izplūdes gaisu dūmvadā, kurš tiek izmantots.
- Neizvadiet izplūdes gaisu šahtā, kas paredzēta gaisa atsūknēšanai no telpām, kurās uzstādīti kamīni.
- Ja izplūdes gaiss jāizvada caur neizmantotu dūmvadu vai izplūdes gaisa izvadu, nepieciešama atbildīgā skursteņslaucītāja atļauja.

⚠ BRĪDINĀJUMS – Nosmakšanas risks!

Bērni var iepakojuma materiālu uzvilkt uz galvas vai tajā ietīties un nosmakt.
- Glabājiet iepakojuma materiālu bērniem nepieejamā vietā.
- Neļaujiet bērniem rotaļāties ar iepakojuma materiālu.

⚠ BRĪDINĀJUMS – Aizdegšanās risks!

Tauku nogulsnes tauku filtrā var aizdegties.
- Nedarbojieties iekārtas tuvumā ar atklātu liesmu (piem., neflambējiet).
- Uzstādiet iekārtu cietā kurināmā (piem., malkas vai ogļu) pavarda tuvumā tikai tad, ja ir uzstādīts slēgts, nenoņemams pārsegs. Pavards nedrīkst dzirksteļot.
- Lai neuzkrātos karstums un lietošana būtu droša, jāievēro norādītie attālumi.
- Ņemiet vērā savu gatavošanas ierīču datus. Ja gatavošanas ierīču montāžas instrukcijās ir minēti atšķirīgi uzstādīšanas attālumi, vienmēr ievērojiet lielākos no tiem. Ja vienlaikus tiek lietoti gan gāzes, gan elektriskie sildriņķi, jāievēro vislielākais no norādītajiem attālumiem.

⚠ BRĪDINĀJUMS – Traumu risks!

Ierīces iekšpusē esošajām daļām var būt asas malas.
- Lietojiet aizsargcimdus.

Ja iekārta nav pareizi piestiprināta, tā var nokrist.
- Visi stiprinājuma elementi jāuzstāda stingri un stabili.

Izmaiņu veikšanai ierīces elektriskajā shēmā vai mehāniskajā konstrukcijā var būt bīstamas sekas, un tas var radīt traucējumus ierīces darbībā.
- Neveiciet nekādas izmaiņas ierīces elektriskajā shēmā vai mehāniskajā konstrukcijā.

⚠ BRĪDINĀJUMS – Elektrotrieciena risks!

Ierīces iekšpusē uzstādītās daļas, kuru malas ir asas, var sabojāt savienojuma kabeli.
- Nelokiet un neiespīlējiet savienojuma kabeli.

Bojāta iekārta vai bojāts elektrotīkla pieslēguma vads ir bīstami.
- Nekad nelietojiet iekārtu, ja tā ir bojāta.
- Nekad neizvelciet elektrotīkla pieslēguma vadu, lai atvienotu iekārtu no elektrotīkla. Vienmēr izvelciet elektrotīkla pieslēguma vada kontaktdakšu.
- Ja iekārta vai elektrotīkla pieslēguma vads ir bojāts, uzreiz izvelciet elektrotīkla pieslēguma vada kontaktdakšu vai izslēdziet drošinātāju drošinātāju kastē.
- Sazinieties ar klientu atbalsta dienestu. →*Lappuse 24*

Neprofesionāli veikts remonts ir bīstams.
- Iekārtas remontu drīkst veikt tikai attiecīgi apmācīts speciālists.
- Iekārtas remontam drīkst izmantot tikai oriģinālās rezerves daļas.
- Ja tiek bojāts šīs iekārtas elektrotīkla pieslēguma vads, apmācītam speciālistam tas ir jānomaina.

Nepareizi veikta instalācija ir bīstama.
- Pieslēdziet un lietojiet iekārtu tikai saskaņā ar datu plāksnītē norādītajiem parametriem.
- Iekārtu drīkst pieslēgt tikai atbilstoši noteikumiem instalētai kontaktligzdai ar zemējumu maiņstrāvas elektrotīklā.
- Mājas elektroinstalācijas aizsargsistēmai ir jābūt instalētai atbilstoši noteikumiem.
- Nekad neaprīkojiet iekārtu ar ārēju slēgšanas mehānismu, piem., taimeri vai tālvadības pulti.
- Ja iekārta ir iebūvēta, elektrotīkla pieslēguma vada kontaktdakšai ir jābūt brīvi pieejamai. Ja nav iespējama brīva pieeja, fiksēti ierīkotajā elektroinstalācijā jāiebūvē fāžu atvienotā-

jierīce saskaņā ar III pārsprieguma kategorijas noteikumiem un elektroiekārtu uzstādīšanas noteikumiem.
- Uzstādot iekārtu, ievērojiet, lai netiktu iespiests vai bojāts elektrotīkla pieslēguma vads.

14.4 Vispārīgi norādījumi

Veicot uzstādīšanu, ievērojiet šos vispārīgos norādījumus.
- Uzstādīšana jāveic, ievērojot pašlaik spēkā esošos būvnoteikumus un vietējo elektroapgādes un gāzes apgādes uzņēmumu izdotos noteikumus.
- Veidojot gaisa izvades sistēmu, jāievēro visas atbildīgo iestāžu un tiesību aktos noteiktās prasības, piemēram, valsts būvnoteikumi.
- Lai ierīcei varētu netraucēti piekļūt apkopes nolūkā, izvēlieties viegli pieejamu uzstādīšanas vietu.
- Iekārtas virsmas ir jāsaudzē. Veicot montāžu, nepieļaujiet bojājumus.

14.5 Norādījumi attiecībā uz elektrisko savienojumu

Lai iekārtu varētu droši pievienot elektrotīklam, ievērojiet šos norādījumus.

⚠ **BRĪDINĀJUMS – Elektrotrieciena risks!**
Jānodrošina iespēja jebkurā laikā atvienot ierīci no elektrotīkla. Ierīci drīkst pievienot tikai saskaņā ar noteikumiem uzstādītai kontaktligzdai ar aizsargkontaktu.
- Pēc ierīces uzstādīšanas tīkla savienojuma kontaktdakšai jābūt brīvi pieejamai.
- Ja tas nav iespējams, fiksētajā elektroinstalācijā jāiebūvē visu kontaktu atvienotājierīce saskaņā ar III pārsprieguma kategorijas noteikumiem un elektroiekārtu uzstādīšanas noteikumiem.
- Fiksēto elektroinstalāciju drīkst ierīkot tikai profesionāls elektriķis. Iesakām ierīces barošanas strāvas ķēdē uzstādīt noplūdstrāvas aizsargslēdzi (FI slēdzi).

Ierīces iekšpusē uzstādītās daļas, kuru malas ir asas, var sabojāt savienojuma kabeli.
- Nelokiet un neiespīlējiet savienojuma kabeli.

- Savienojuma dati ir norādīti tipa datu plāksnītē. → *Lappuse 24*
- Savienojuma vada garums ir aptuveni 1,30 m.
- Šī iekārta atbilst ES radiotraucējumu novēršanas noteikumiem.
- Iekārta atbilst 1. aizsardzības klasei. Tāpēc to atļauts ekspluatēt tikai ar pievienotu aizsargvadu.
- Nepievienojiet iekārtu elektrotīklam montāžas laikā.
- Veicot iebūvi, jānodrošina aizsardzība pret strāvas triecienu.

14.6 Norādījumi attiecībā uz iebūvēšanu

- Mēs iesakām standarta montāžu → *Lappuse 28*. Īpašās iebūves situācijās ir iespējams veikt alternatīvu montāžu → *Lappuse 31* no apakšas.
- Uzstādiet šo ierīci virtuves skapī.
- Montējot papildu piederumu daļas, ievērojiet tām pievienoto uzstādīšanas instrukciju.
- Tvaika nosūcēja platumam jāatbilst vismaz sildriņķa platumam.
- Lai tvaiku varētu optimāli uztvert, uzstādiet ierīci virs sildvirsmas centra.

14.7 Norādījumi attiecībā uz izvades gaisvadu

Iekārtas ražotājs neuzņemas nekādu atbildību, ja sūdzības ir saistītas ar cauruļu posmiem.
- Izmantojiet iespējami liela diametra īsu, taisnu gaisa novadīšanas cauruli.
- Ja gaisa novadīšanas caurule ir gara un nelīdzena, cauruļu līkumu ir daudz vai cauruļu diametrs ir mazs, nosūkšanas jauda ir samazināta, turklāt ventilators darbojas skaļāk.
- Izmantojiet nedegoša materiāla gaisa novadīšanas cauruli.
- Lai nepieļautu kondensāta atplūdi, gaisa izvades cauruli uzstādiet ar 1° kritumu virzienā no ierīces.

Plakanie kanāli

Izmantojiet plakanos kanālus, kuru iekšējā šķērsgriezuma laukums atbilst apaļo cauruļu diametram:
- 150 mm diametrs atbilst aptuveni 177 cm².
- 120 mm diametrs atbilst aptuveni 113 cm².
- Ja cauruļu diametrs atšķiras, ievietojiet blīvlenti.
- Neizmantojiet plakanos kanālus ar asiem līkumiem.

14.8 Norādījumi par gaisa izvades režīmu

Ekspluatējot ierīci gaisa izvades režīmā, jābūt uzstādītam pretatplūdes vārstam.

Piezīmes
- Ja ierīces piegādes komplektācijā pretatplūdes vārsts nav iekļauts, to var iegādāties specializētajās tirdzniecības vietās.
- Ja izvades gaiss tiek virzīts cauri ārsienai, jāizmanto teleskopiska sienas kārba.

14.9 Montāžas video

Lai skatītu videoklipu par visu iekārtas montāžu, skenējiet šo kvadrātkodu viedtālrunī.

Standarta montāža

Montāža mēbeles izgriezumā

14.10 Standarta montāža

Mēbeles pārbaude

1. Pārbaudiet, vai iebūves mēbele ir horizontāla, un tās nestspēja ir pietiekama.
   Maksimālais ierīces svars ir 12 kg.
   Uz iekārtu drīkst iedarboties maks. 10 kg slodze katrā pusē.
   Piezīme: Ievērojiet mēbeles ražotāja sniegtos datus par iebūves mēbeles nestspēju.
2. Pārliecinieties, vai iebūves mēbele ir karstumizturīga līdz 90 °C temperatūrai.
3. Pārliecinieties, vai iebūves mēbele pēc izgriezuma izveides vēl ir stabila.

Mēbeles sagatavošana

Prasība: Mēbele ir piemērota iebūvei.

1. Apklājiet sildvirsmu, lai nepieļautu tās bojājumus.
2. Noņemiet skapja durvis.
3. Izveidojiet skapī izgriezumu gaisa novadīšanas caurulei.

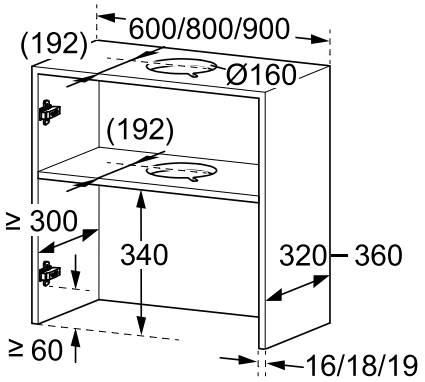

4. Izveidojiet starppaliktnī izgriezumu gaisa novadīšanas caurulei.
   ▸ Izveidojiet izgriezumu elektrotīkla pieslēguma vadam.

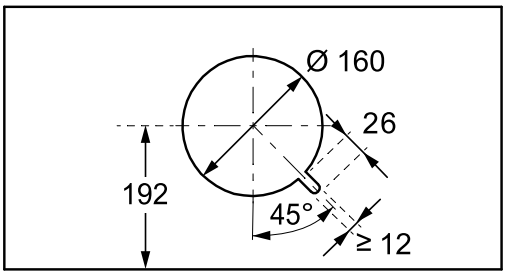

5. Pārliecinieties, vai iebūves mēbele pēc izgriezuma izveides vēl ir stabila.
6. Pielieciet montāžas palīglīdzekli cieši pie skapja iekšsienām priekšpusē un apakšā ① un atzīmējiet stiprinājuma punktus ②.

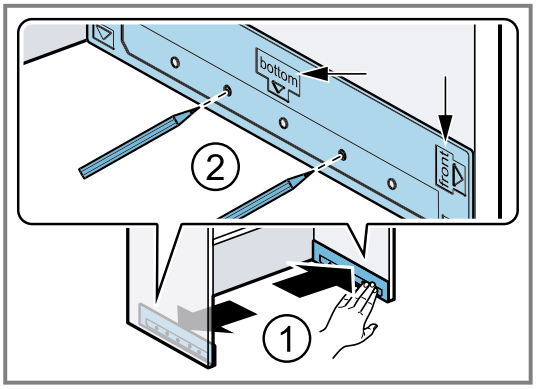

7. Ar irbuli iespiediet stiprinājuma punktus.

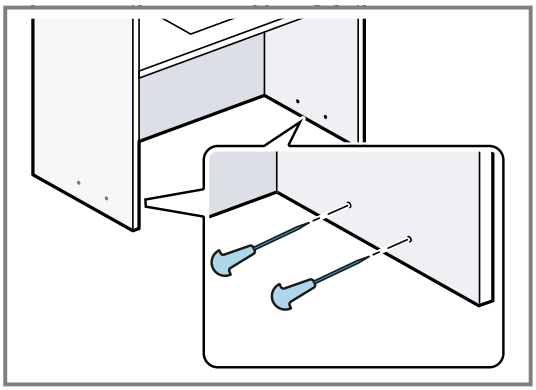

8. Ja sienas biezums ir 16 mm: uzlieciet sliedes uz montāžas palīglīdzekļiem ① un stingri pieskrūvējiet pie skapja sānu sienām ②.

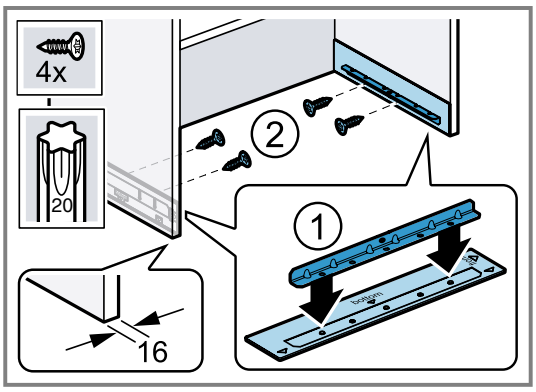

9. Ja sienas biezums ir 18 mm vai 19 mm: stingri pieskrūvējiet sliedes bez montāžas palīglīdzekļa.

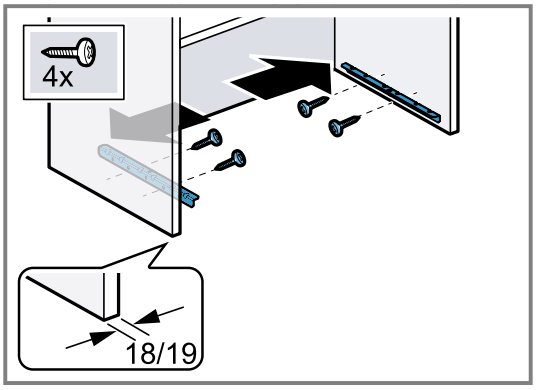

Iekārtas sagatavošana

1. Novietojiet iekārtu uz mīksta paliktņa.
2. Izmēriet iebūves dziļumu un vajadzības gadījumā piegrieziet sienas noseglīstes.

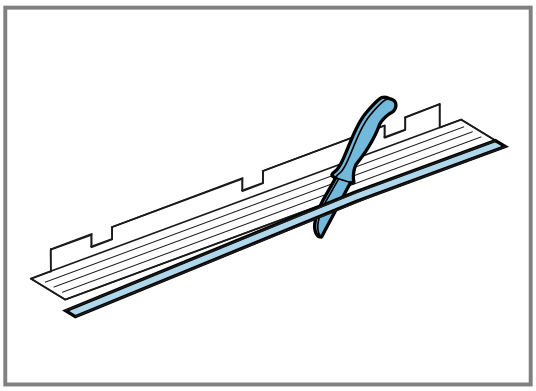

Piezīme

Kad montējat iekārtu, novērsiet jutīgo virsmu bojājumus.

Iekariniet apakšējo sienas noseglīsti no kreisās uz labo pusi pie iekārtas.

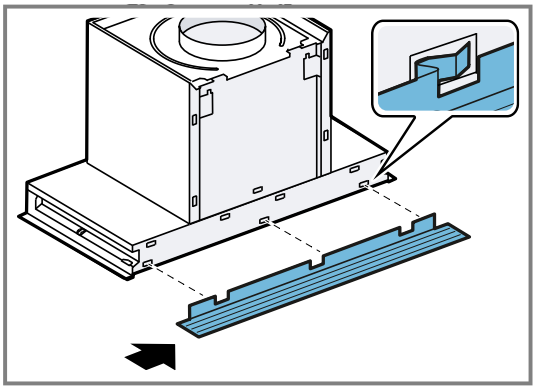

3. Iekariniet augšējās sienas noseglīstes vispirms labajā pusē, bet pēc tam kreisajā pusē.

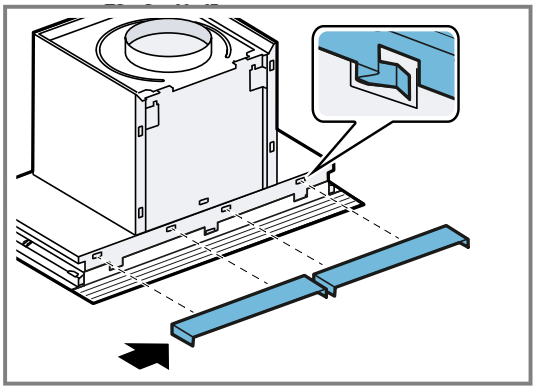

Iekārtas montāža

1. Izvietojiet kontaktspraudni iekārtas sānos.

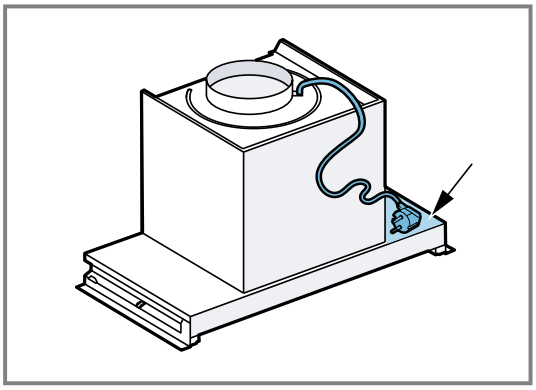

2. Izvadiet kontaktspraudni caur izgriezumu ① un iebīdiet iekārtu sliedēs vismaz līdz pusei ②.

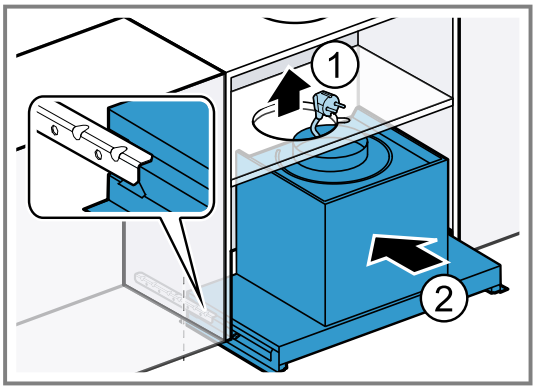

3. Iebīdiet iekārtu skapī līdz galam.

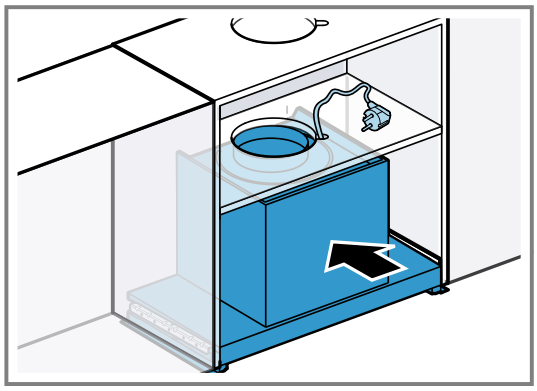

4. Izveidojiet cauruļsavienojumu.
5. **Piezīme:** Atkarībā no iekārtas veida var būt pieejams stikla vāks. Ja stikla vāks nav pieejams, turpiniet ar nākamo darbību.
   Ar vienu roku nedaudz piespiediet iekārtu un uzmanīgi atveriet stikla vāku.

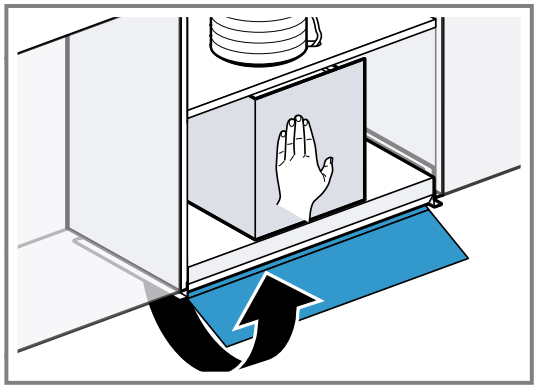

6. **Piezīme:** Pievērsiet uzmanību tam, lai pēc pieskrūvēšanas iekārtas priekšpuse nav izvirzīta tālāk par skapja priekšpusi.
   Caur izgriezumu ieskrūvējiet sliedē vītņtapas un ar roku pārmaiņus pievelciet tā, lai iekārta ir cieši novietota pie skapja.

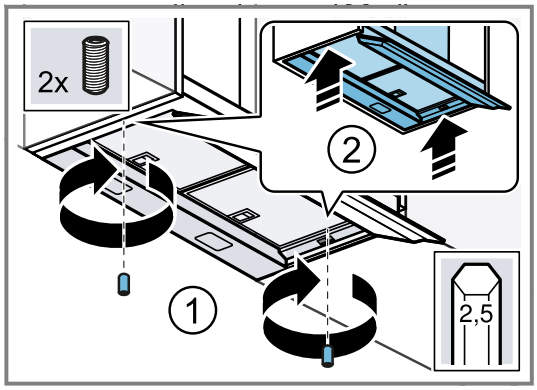

7. Iespraudiet pārsegus.

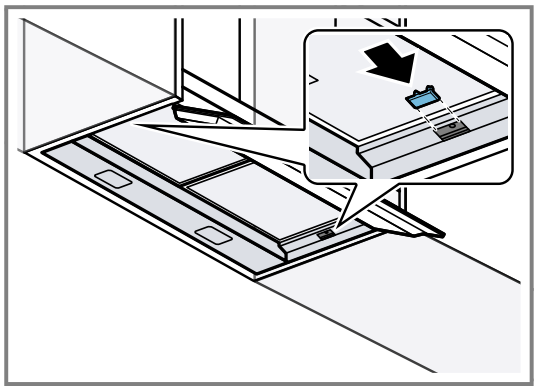

8. Izņemiet tauku filtrus.
9. **Piezīme:** Skapīši, kas brīvi piekarināti pie sienas vai tikai vienā pusē piekļaujas citam skapītim, jāstabilizē ar papildu skrūvēm. Ja skapītis no abām pusēm balstās pret citiem skapīšiem, šo darbību var izlaist.

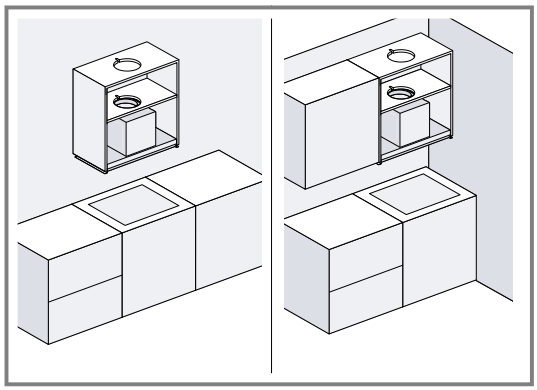

Lai stabilizētu skapīša sienas, lietojot skrūvgriezi, ieskrūvējiet skrūves labajā un kreisajā pusē.

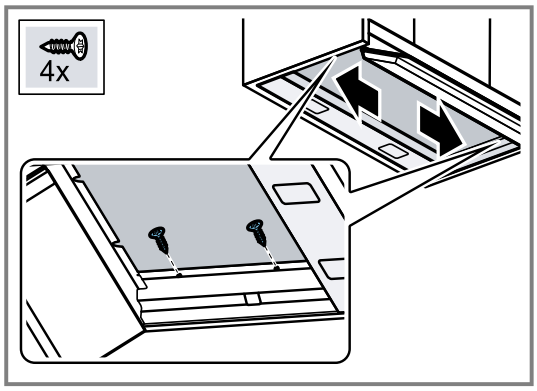

10. Iespraudiet kontaktdakšu.
11. Noņemiet aizsargplēvi no tauku filtriem un ievietojiet tauku filtrus iekārtā.
12. Iekabiniet atpakaļ skapja durvis.

Iekārtas demontāža

1. Izvelciet kontakdakšu.
2. Noņemiet skapja durvis.
3. Izņemiet tauku filtrus.
4. Ja skapīša sienas ir stabilizētas ar četrām kokskrūvēm, izskrūvējiet divas skrūves.
5. **Piezīme:** Pirms iekārtas demontāžas izņemiet no plaukta priekšmetus.

Uzmanīgi noņemiet pārsegus.

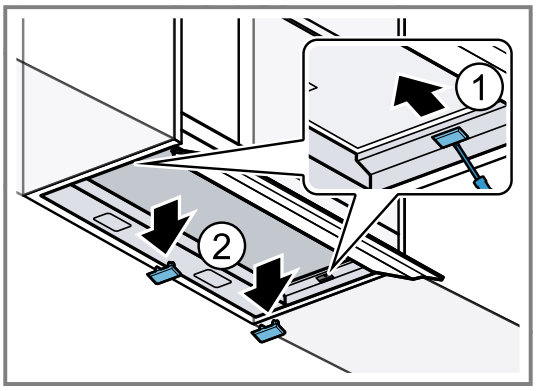

6. **Piezīme:** Atkarībā no iekārtas veida var būt pieejams stikla vāks. Ja plaukts nav pieejams, turpiniet ar nākamo darbību.
   Atveriet stikla vāku un izskrūvējiet vītņtapas no sliedes.

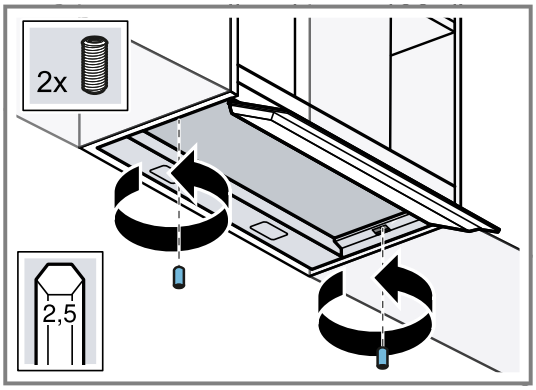

7. Atvienojiet caurules.
8. Aizveriet stikla vāku ① un izņemiet iekārtu ②.

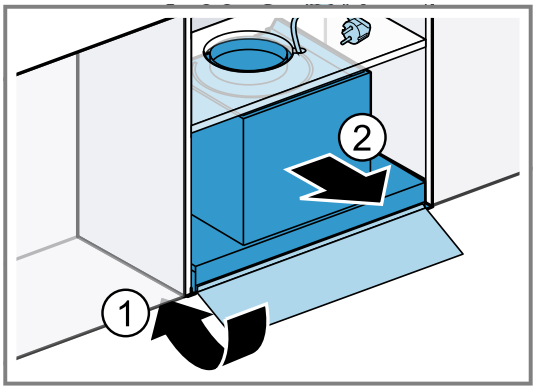

9. Noskrūvējiet sliedes un montāžas palīglīdzekļus, ja tādi lietoti.

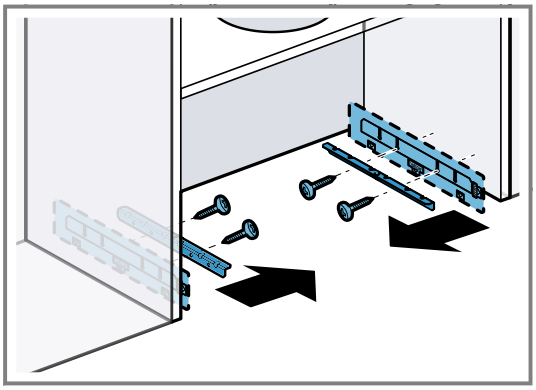

Cauruļu sistēma

Piezīme: Ja izmantojat alumīnija cauruli, savienojuma vieta iepriekš ir jānogludina.

Ieteicams cauruļu sistēmu veidot, izmantojot gaisa novadīšanas cauruli ar Ø 150 mm.
Ja sistēmas cauruļu diametrs ir mazāks par 150 mm, izmantojiet pārejas īscauruli, ko var iegādāties atsevišķi specializētās tirdzniecības vietās.

Gaisa izvades savienojuma izveide (Ø 120 mm gaisa izvades caurule)

1. Piestipriniet pārejas īscauruli pie gaisa īscaurules. [1]
2. Piestipriniet gaisa izvades cauruli pie pārejas īscaurules.
3. Izveidojiet savienojumu ar gaisa izvades atveri.
4. Noblīvējiet savienojuma vietas.

Gaisa izvades savienojuma izveide (Ø 150 mm gaisa izvades caurule)

1. Piestipriniet gaisa izvades cauruli pie gaisa īscaurules.
2. Izveidojiet savienojumu ar gaisa izvades atveri.
3. Noblīvējiet savienojuma vietas.

14.11 Montāža mēbeles izgriezumā

Alternatīva montāža ir paredzēta īpašām iebūves situācijām, piemēram, montāžai skapja izgriezumā vai tiem gadījumiem, kad standarta montāža no priekšpuses nav iespējama.

Piezīme: Principā mēs iesakām standarta montāžu.

Mēbeles pārbaude

1. Pārbaudiet, vai iebūves mēbele ir horizontāla, un tās nestspēja ir pietiekama.
   Maksimālais ierīces svars ir 12 kg.
   Uz iekārtu drīkst iedarboties maks. 10 kg slodze katrā pusē.
   Piezīme: Ievērojiet mēbeles ražotāja sniegtos datus par iebūves mēbeles nestspēju.
2. Pārliecinieties, vai iebūves mēbele ir karstumizturīga līdz 90 °C temperatūrai.
3. Pārliecinieties, vai iebūves mēbele pēc izgriezuma izveides vēl ir stabila.

[1] Atkarībā no iekārtas tipa var nebūt iekļauti komplektācijā.

Mēbeles sagatavošana

Prasība: Mēbele ir piemērota iebūvei.

1. Ja nepieciešams, noņemiet skapja durvis.
2. Izveidojiet izgriezumu ierīcei.

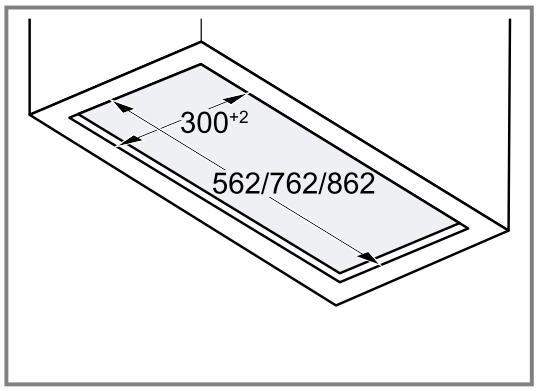

3. Izveidojiet skapī izgriezumu gaisa novadīšanas caurulei.

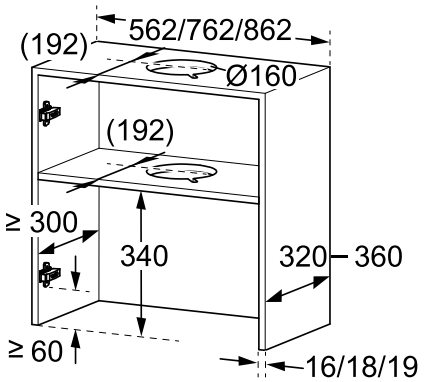

4. Izveidojiet starppaliktnī izgriezumu gaisa novadīšanas caurulei.
   - Izveidojiet izgriezumu elektrotīkla pieslēguma vadam.

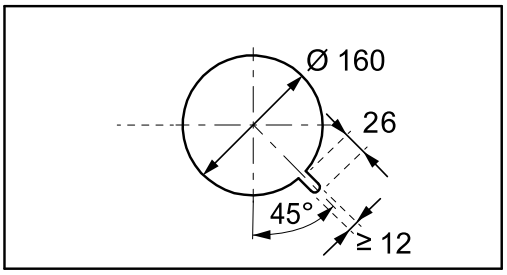

5. Pārliecinieties, vai iebūves mēbele pēc izgriezuma izveides vēl ir stabila.

Iekārtas sagatavošana

1. Apklājiet sildvirsmu, lai nepieļautu tās bojājumus.
2. Novietojiet iekārtu uz mīksta paliktņa.
3. Atveriet stikla vāku un izņemiet tauku filtrus.
4. Aizveriet stikla vāku.
5. **Piezīme:** Izmēriet nišas dziļumu no sienas līdz skapja galam bez durvīm.

Izmēriet iebūves dziļumu un vajadzības gadījumā piegrieziet sienas noseglīstes.

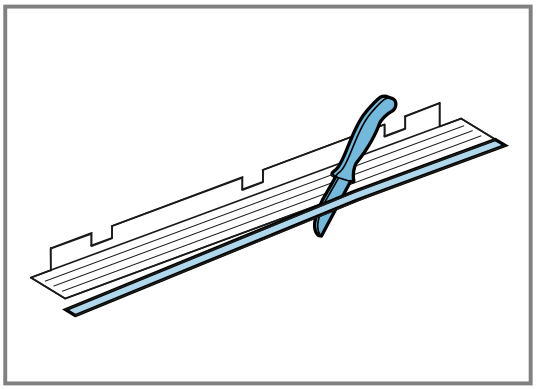

Piezīme

Kad montējat iekārtu, novērsiet jutīgo virsmu bojājumus.

Iekariniet apakšējo sienas noseglīsti no kreisās uz labo pusi pie iekārtas.

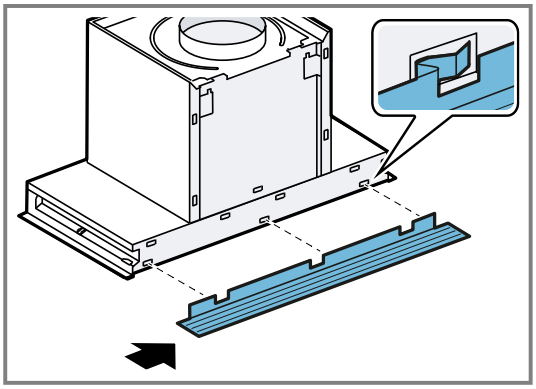

Iekārtas montāža

Prasība: Iekārtas montāža ir jāveic divatā.

1. Izvietojiet kontaktspraudni iekārtas sānos.

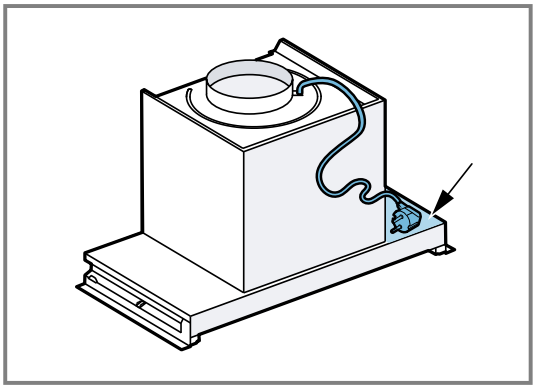

2. Viens cilvēks paceļ iekārtu no apakšpuses un ievieto to skapī tā, lai tā līdzeni piekļautos no kreisās un labās puses.
   - Iekārta ir jātur tik ilgi, kamēr tā tiks piestiprināta ar skrūvēm pie skapja.

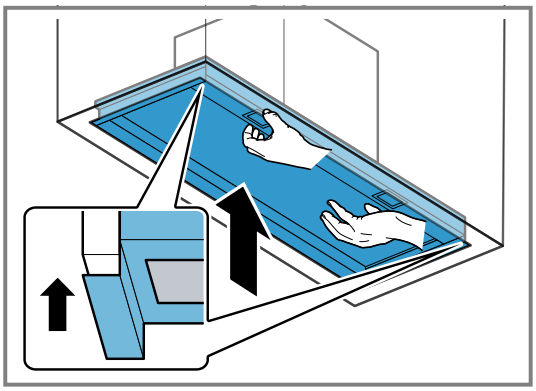

3. Izvadiet kontaktspraudni caur izgriezumu.

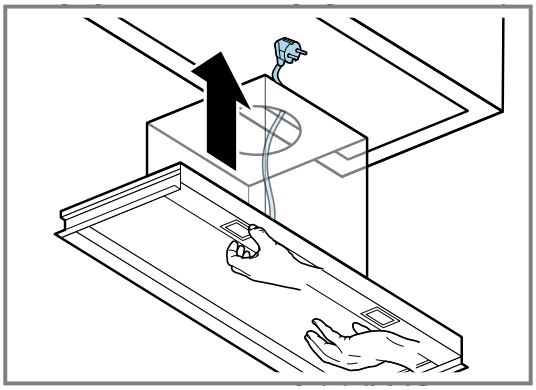

4. Izveidojiet cauruļsavienojumu.
5. **Piezīme:** Atkarībā no iekārtas veida var būt pieejams stikla vāks. Ja stikla vāks nav pieejams, turpiniet ar nākamo darbību.
   Piesardzīgi atveriet stikla vāku.

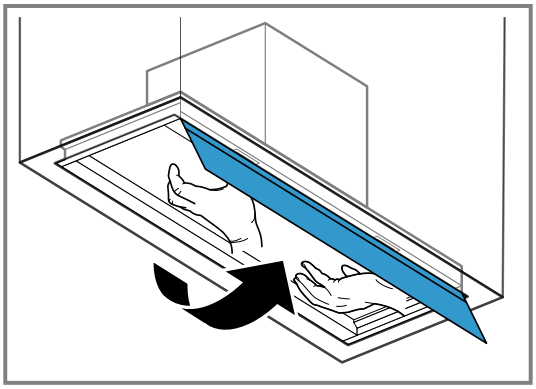

6. Pieskrūvējiet iekārtu pie skapja ar divām skrūvēm katrā pusē.

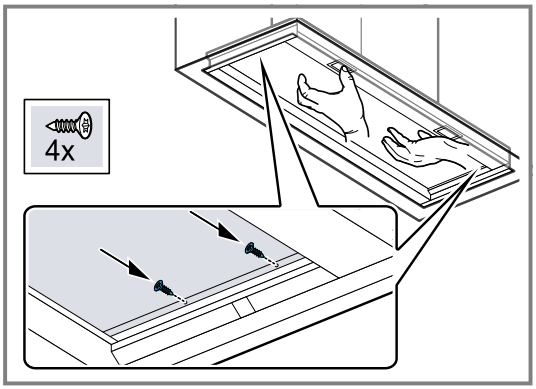

7. Iespraudiet pārsegus.

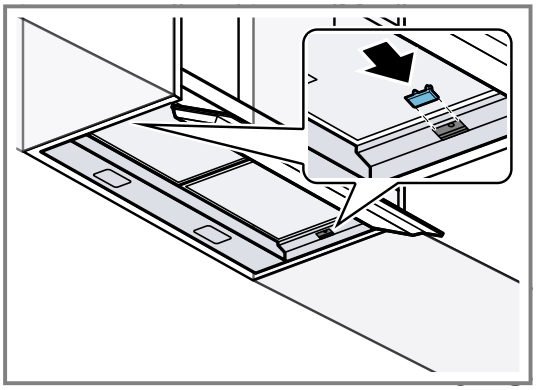

8. Noņemiet aizsargplēvi no tauku filtriem un ievietojiet tauku filtrus iekārtā.

Iekārtas demontāža

Prasība: Iekārtas demontāža ir jāveic divatā.

1. Apklājiet sildvirsmu, lai nepieļautu tās bojājumus.
2. **Piezīme:** Atkarībā no iekārtas veida var būt pieejams stikla vāks. Ja stikla vāks nav pieejams, turpiniet ar nākamo darbību.
   Atveriet stikla plāksni.
3. Izņemiet tauku filtrus.
4. Viens cilvēks tur iekārtu, otrs atgriež skrūves.

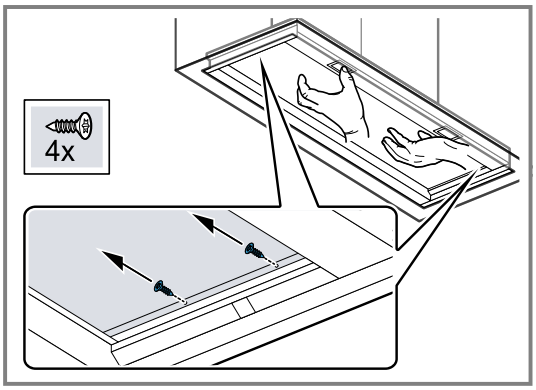

5. Piesardzīgi izņemiet iekārtu.

Papildoma informacija ir paaiškinimai pateikiami internete.
Nuskaitykite QR kodą viršelio puslapyje.

Turinys

NAUDOTOJO VADOVAS

1 Sauga ... 34
2 Materialinės žalos vengimas ... 36
3 Aplinkosauga ir taupymas ... 36
4 Darbo režimai ... 36
5 Susipažinimas ... 37
6 Prieš pradedant naudoti pirmą kartą ... 37
7 Svarbiausia informacija apie valdymą ... 37
8 Valymas ir priežiūra ... 37
9 Sutrikimų šalinimas ... 39
10 Utilizavimas ... 40
11 Klientų aptarnavimo tarnyba ... 40
12 Priedai ... 40
13 Patikros nuorodos ... 41

14 MONTAVIMO INSTRUKCIJA ... 41
14.3 Saugus montavimas ... 41

⚠ 1 Sauga

Atkreipkite dėmesį į toliau pateiktus saugos nurodymus.

1.1 Bendrosios nuorodos

- Atidžiai perskaitykite šią instrukciją.
- Išsaugokite instrukciją bei informaciją apie produktą. Jų gali prireikti vėliau, be to, galėsite ją perduoti naujam prietaiso šeimininkui.
- Jei transportuojant prietaisas buvo pažeistas, nejunkite jo prie elektros tinklo.

1.2 Naudojimas pagal paskirtį

Saugus prietaiso naudojimas garantuojamas tik tuomet, jei prietaisas sumontuotas tinkamai, laikantis montavimo instrukcijos. Už nepriekaištingą veikimą įrengimo vietoje atsako montuotojas.

Naudokite prietaisą tik:
- rinkti garus,
- privačiame namų ūkyje ir uždarose namų aplinkos patalpose,
- iki 4000 m aukščio virš jūros lygio.

1.3 Naudotojų rato apribojimas

8 metų ir vyresni vaikai ar asmenys, kurie dėl nepakankamų fizinių, jutiminių ar protinių gebėjimų arba nepakankamos patirties ar nežinojimo negali saugiai valdyti prietaiso gali juo naudotis tik prižiūrimi kito asmens arba jeigu jie yra supažindinti su saugiu prietaiso naudojimu bei suprantą iš to kylančius pavojus.
Vaikams draudžiama žaisti su prietaisu.

Valymo ir naudotojo atliekamų techninės priežiūros darbų vaikai negali atlikti, nebent jiems jau sukako 15 metų ir jie bus prižiūrimi.
Jaunesni nei 8 metų vaikų neturėtų būti arti prietaiso ir jungimo laido.

1.4 Saugus naudojimas

⚠ ĮSPĖJIMAS – Gaisro pavojus!
Gali užsiliepsnoti filtruose esančios riebalų nuosėdos.
- ▸ Prietaiso niekada nenaudokite be riebalų filtro.
- ▸ Reguliariai valykite riebalų filtrą.
- ▸ Šalia prietaiso niekada nenaudokite atviros ugnies (pvz., negaminkite degių patiekalų).
- ▸ Prietaisą montuoti netoli židinio, kuris kūrenamas kietuoju kuru (pvz., malkomis ar anglimis), galima tik tada, jeigu židinys turi sandarų nenuimamąjį dangtį. Negali būti žiežirbų.

Karštas aliejus ir riebalai labai greitai užsidega.
- ▸ Karštą aliejų ir riebalus būtina nuolat prižiūrėti.
- ▸ Niekada negesinkite degančio aliejaus ar riebalų vandeniu. Išjunkite kaitvietę. Liepsną atsargiai slopinkite dangčiu, gesinimo antklode ar panašiu daiktu ir palaukite, kol atvės.

Gali užsiliepsnoti filtruose esančios riebalų nuosėdos.
- ▸ Reguliariai valykite riebalų filtrą.

⚠ ĮSPĖJIMAS – Pavojus uždusti!
Kyla pavojus, kad vaikai užsimaus arba užsivynios pakuotės medžiagas ant galvos ir uždus.
- Saugokite pakuotės medžiagas nuo vaikų.
- Neleiskite vaikams žaisti su pakuotės medžiagomis.

Vaikai gali įkvėpti arba praryti smulkių detalių ir uždusti.
- Saugokite smulkias detales nuo vaikų.
- Neleiskite vaikams žaisti su smulkiomis detalėmis.

⚠ ĮSPĖJIMAS – Apsinuodijimo pavojus!
Kyla pavojus apsinuodyti atgal į patalpą įsiurbiamomis degimo dujomis. Patalpos oru maitinami prietaisai (pvz., dujiniai, tepaliniai šildytuvai, malkomis arba anglimis kūrenamos krosnys, momentiniai ir įprasti vandens šildytuvai) degimo orą ima iš patalpos, kurioje yra pastatyti, o panaudotas dujas pašalina į išorę per dujų šalinimo įrenginius (pvz., kaminą). Kai įjungiamas garų rinktuvas, iš virtuvės ir greta esančių patalpų siurbiamas oras. Esant nepakankamam oro tiekimui, susiformuoja neigiamas slėgis. Nuodingos dujos iš kamino arba ventiliacijos šachtos siurbiamos atgal į gyvenamąsias patalpas.

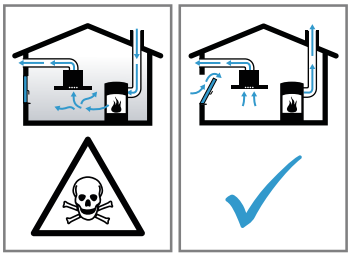

- Kai prietaise įjungtas oro ištraukimo režimas ir kartu naudojama ugniavietė, kuriai reikia patalpos oro, pasirūpinkite, kad visada būtų tiekiama pakankamai oro.
- Pavojaus nėra tik tuomet, jei neigiamas slėgis patalpoje, kurioje yra židinys, neviršija 4 Pa (0,04 mbar). Tai įmanoma, jei degimui reikalingo oro gali papildomai patekti per atviras angas, pvz., duris, langus, oro tiekimo ir šalinimo movą ar kitas technines priemones. Vien oro tiekimo ir šalinimo mova neužtikrina, kad bus laikomasi ribinės vertės.
- Bet kokiu atveju rekomenduojame pasitarti su atsakingu kaminkrėčiu, galinčiu įvertinti viso namo ventiliacijos sistemą ir pasiūlyti tinkamą ventiliacijos sprendimą.
- Jei prietaisas bus eksploatuojamas tik recirkuliacijos režimu, naudoti prietaisą galima be apribojimų.

Naudojant dujinę viryklę, patalpoje kaupiasi šiluma, drėgmė ir degimo produktai.
- Naudodami dujinę viryklę įjunkite garų rinktuvą.

⚠ ĮSPĖJIMAS – Pavojus nusideginti!
Veikiančio prietaiso paviršiai įkaista.
- Niekada nelieskite įkaitusių paviršių.
- Laikykite vaikus saugiu atstumu.

Naudojamas prietaisas įkaista.
- Prieš pradėdami valyti prietaisą, palaukite, kol jis atvės.

⚠ ĮSPĖJIMAS – Sužeidimų pavojus!
Prietaiso viduje esančios konstrukcinės dalys gali būti aštrios.
- Atsargiai valykite prietaiso vidų.

Pavojinga keisti elektros įrangos ar mechaninę konstrukciją, prietaisas gali pradėti veikti netinkamai.
- Nekeiskite elektros įrangos ir mechaninės konstrukcijos.

Šviesos diodų lemputės šviečia labai ryškiai ir gali pažeisti akis (1 rizikos grupė).
- Nežiūrėkite į įjungtas šviesos diodų lemputes ilgiau nei 100 sekundžių.

Netinkamai atlikti remonto darbai kelia pavojų.
- Atlikti prietaiso remonto darbus leidžiama tik išmokytam personalui.
- Jei prietaisas sugedęs, informuokite kl. apt. tarnybą.
  → *"Klientų aptarnavimo tarnyba", Psl. 40*

⚠ ĮSPĖJIMAS – Elektros smūgio pavojus!
Apgadintas prietaisas arba apgadintas el. tinklo prijungimo kabelis kelia pavojų.
- Niekada nenaudokite apgadinto prietaiso.
- Norėdami atjungti prietaisą nuo elektros tinklo, niekada netraukite už el. tinklo prijungimo kabelio. Visada traukite už el. tinklo prijungimo kabelio el. tinklo kištuko.
- Jeigu prietaisas arba el. tinklo prijungimo kabelis apgadinti, tuojau pat ištraukite el. tinklo prijungimo kabelio el. tinklo kištuką arba išjunkite saugiklį saugiklių dėžutėje.
- Kreipkitės į klientų aptarnavimo tarnybą.
  →*Psl. 40*

Netinkamas remonto darbų atlikimas kelia pavojų.
- Atlikti prietaiso remonto darbus leidžiama tik to mokytam personalui.
- Prietaisą remontuoti leidžiama tik su originaliomis atsarginėmis dalimis.
- Jeigu apgadinamas šio prietaiso el. tinklo prijungimo kabelis, jį pakeisti turi mokyti specialistai.

Įsiskverbusi drėgmė gali sukelti elektros smūgį.
- Prieš pradėdami valyti ištraukite tinklo kištuką arba saugiklių dėžutėje išjunkite saugiklį.
- Nevalykite prietaiso garu arba aukštu slėgiu valančiais įrenginiais.

Įsiskverbusi drėgmė gali sukelti elektros smūgį.
- Nenaudokite drėgnų valymo šluosčių.

⚠ ĮSPĖJIMAS – Sprogimo pavojus!
Itin agresyvūs šarminės arba stiprūs rūgštinės sudėties plovikliai reaguodami su indaplovės plovimo kameroje esančiomis aliumininėmis dalimis gali sukelti sprogimą.
- Niekada nenaudokite itin agresyvių šarminės arba stiprių rūgštinės sudėties valiklių. Aliumininių dalių, pvz., gartraukio riebalų filtro, niekada neplaukite pramoniniais valikliais.

2 Materialinės žalos vengimas

DĖMESIO
Susidaręs kondensatas gali sukelti koroziją.
- Gamindami maistą visuomet įjunkite prietaisą, kad nesusidarytų kondensatas.

Į valdymo elementus prasiskverbusi drėgmė gali juos pakeisti.
- Niekuomet nevalykite valdymo elementų drėgna šluoste.

Netinkamai valydami, galite pažeisti paviršius.
- Atkreipkite dėmesį į valymo nuorodas.
- Nenaudokite aštrių arba šveičiamųjų valymo priemonių.
- Nerūdijančiojo plieno paviršius valykite tik gludinimo kryptimi.
- Nerūdijančiojo plieno valiklio nenaudokite valydami valdymo elementus.

Atgal tekantis kondensatas gali sugadinti prietaisą.
- Kad kondensatas netekėtų atgal, ventiliacijos vamzdį montuokite 1° nuolydžiu nuo prietaiso.

Netinkamai naudojami dizaino elementai gali nulūžti.
- Netraukite už dizaino elementų.
- Niekada nedėkite ir nekabinkite ant dizaino elementų jokių daiktų.

Paviršiaus pažeidimas dėl nenuimtos apsauginės plėvelės.
- Prieš naudodami pirmą kartą nuimkite nuo visų prietaiso dalių apsauginę plėvelę.

Dažyti paviršiai lengvai pažeidžiami.
- Atkreipkite dėmesį į valymo nuorodas.
  → *"Prietaiso valymas", Psl. 38*
- Stenkitės nesubraižyti dažytų paviršių.

3 Aplinkosauga ir taupymas

3.1 Pakuotės utilizavimas

Pakuotei naudojamos medžiagos yra nekenksmingos aplinkai, jas galima perdirbti.
- Atskiras dalis išmeskite išrūšiavę.

3.2 Energijos taupymas

Jei paisysite šių nuorodų, Jūsų prietaisas vartos mažiau elektros.

Atsižvelgdami į garų kiekį, parinkite ventiliatoriaus veikimo intensyvumo lygį.
✔ Kuo žemesnis ventiliatoriaus veikimo lygis, tuo mažiau elektros energijos suvartojama.

Jei ruošiant maistą atsiranda daugiau garų, laiku perjunkite aukštesnį ventiliatoriaus veikimo lygį.
✔ Kvapai nepasklis po patalpą.

Išjunkite apšvietimą, kai jo nebereikia.
✔ Kai apšvietimas išjungtas, jis neeikvoja energijos.

Nurodytais intervalais išvalykite filtrą arba pakeiskite.
✔ Tuomet filtras veiks našiau.

Uždėkite dangtį.
✔ Sumažės maisto ruošimo garų ir kondensato kiekis.

Papildomas funkcijas naudokite tik prireikus.
✔ Išjungus papildomas funkcijas sumažėja elektros sąnaudos.

4 Darbo režimai

Savo prietaisą galite naudoti oro ištraukimo arba recirkuliacijos režimu.

4.1 Oro ištraukimo režimas

Įsiurbtas oras išvalomas riebalų valymo filtre ir per vamzdyną išpučiamas į aplinką.

Orą draudžiama nukreipti į ventiliacijos šachtą, naudojamą prietaisų, deginančių dujas arba kitokias degiąsias medžiagas išmetamosioms dujoms (netaikoma cirkuliacijos prietaisams).

- Jei šalinamą orą norima nukreipti į neeksploatuojamą dūmų ar dujų ventiliacijos ortakį, reikia gauti atsakingos priešgaisrinės tarnybos leidimą.
- Jeigu šalinamas oras nukreipiamas per išorinę sieną, reikia naudoti teleskopinę movą.

4.2 Recirkuliacijos režimas

Įsiurbtas oras valomas riebalų ir kvapų filtre, tada vėl grąžinamas į patalpą.

Jei norite išvengti kvapų prietaisui veikiant recirkuliacijos režimu, sumontuokite kvapų filtrą. Informacijos apie įvairias prietaiso naudojimo recirkuliacijos režimu galimybes ieškokite mūsų kataloge arba teiraukitės savo pardavėjo. Reikiamų priedų galėsite įsigyti specialiose parduotuvėse, klientų aptarnavimo tarnyboje arba internetinėje parduotuvėje.

5 Susipažinimas

5.1 Valdymo elementai

Valdymo elementais Jūs nustatote visas savo prietaiso funkcijas ir gaunate informacijos apie darbo būseną.

1 2 3 ☼

1	1 ventiliatoriaus galios lygio įjungimas arba išjungimas
2	2 ventiliatoriaus galios lygio įjungimas arba išjungimas
3	3 ventiliatoriaus galios lygio įjungimas arba išjungimas
☼	Drėkinimo įjungimas arba išjungimas

6 Prieš pradedant naudoti pirmą kartą

Nustatykite parametrus, reikalingus pirmajam paleidimui. Išvalykite prietaisą ir priedus.

6.1 Darbo režimo nustatymas

Standartiškai Jūsų prietaise nustatytas oro ištraukimo režimas.

Pastaba. Norėdami naudoti recirkuliacijos režimą, turėsite įsigyti papildomą priedą.

7 Svarbiausia informacija apie valdymą

7.1 Prietaiso įjungimas

Pastaba. Simboliai ant stiklinio dangčio neatlieka jokios funkcijos. Jie rodo valdymo elementų padėtį po prietaisu. Stiklinis dangtis naudojamas apsaugai nuo greta esančių viršutinių spintelių.

1. Iki galo atidarykite stiklinį dangtį.
2. Paspauskite 1, 2 arba 3 ventiliatoriaus galios lygį.

✔ Prietaisas pradeda veikti pasirinktu ventiliatoriaus galios lygiu.

7.2 Prietaiso išjungimas

▸ Dar kartą paspauskite visus pasirinktus galios lygius.

7.3 Apšvietimas

Apšvietimo įjungimas

Apšvietimą galite įjungti arba išjungti, kada norite, neatsižvelgdami į ventiliatorių.

▸ Paspauskite ☼.

Apšvietimo išjungimas

▸ Paspauskite ☼.

✔ Apšvietimas išsijungia.

8 Valymas ir priežiūra

8.1 Valymo priemonės

Specialių valymo priemonių galite įsigyti specializuotose parduotuvėse, klientų aptarnavimo tarnyboje arba interneto parduotuvėje.

⚠ **ĮSPĖJIMAS – Elektros smūgio pavojus!**

Įsiskverbusi drėgmė gali sukelti elektros smūgį.

▸ Prieš pradėdami valyti ištraukite tinklo kištuką arba saugiklių dėžutėje išjunkite saugiklį.

- Nevalykite prietaiso garu arba aukštu slėgiu valančiais įrenginiais.

⚠ **ĮSPĖJIMAS – Pavojus nusideginti!**
Naudojamas prietaisas įkaista.
- Prieš pradėdami valyti prietaisą, palaukite, kol jis atvės.

DĖMESIO
Netinkamos valymo priemonės gali apgadinti prietaiso paviršius.
- Nenaudokite aštrių arba šveičiamųjų valymo priemonių.
- Nenaudokite valymo priemonių, kurių sudėtyje yra daug alkoholio.
- Nenaudokite kietų šveitiklių arba valymo kempinių.
- Stiklo valiklį, stiklo gremžtuką arba nerūdijančiojo plieno valiklius naudokite tik tada, jeigu taip nurodyta prietaiso valymo instrukcijoje.
- Prieš naudodami kruopščiai išplaukite naujas drėgmę sugeriančias šluostes.

8.2 Prietaiso valymas

Prietaisą valykite taip, kaip nurodyta, kad įvairios dalys ir paviršiai nebūtų pažeisti netinkamai valant ar naudojant netinkamas valymo priemones.

⚠ **ĮSPĖJIMAS – Sprogimo pavojus!**
Itin agresyvūs šarminės arba stiprūs rūgštinės sudėties plovikliai reaguodami su indaplovės plovimo kameroje esančiomis aliumininėmis dalimis gali sukelti sprogimą.
- Niekada nenaudokite itin agresyvių šarminės arba stiprių rūgštinės sudėties valiklių. Aliumininių dalių, pvz., gartraukio riebalų filtro, niekada neplaukite pramoniniais valikliais.

⚠ **ĮSPĖJIMAS – Elektros smūgio pavojus!**
Įsiskverbusi drėgmė gali sukelti elektros smūgį.
- Prieš pradėdami valyti ištraukite tinklo kištuką arba saugiklių dėžutėje išjunkite saugiklį.
- Nevalykite prietaiso garu arba aukštu slėgiu valančiais įrenginiais.

⚠ **ĮSPĖJIMAS – Pavojus nusideginti!**
Naudojamas prietaisas įkaista.
- Prieš pradėdami valyti prietaisą, palaukite, kol jis atvės.

⚠ **ĮSPĖJIMAS – Sužeidimų pavojus!**
Prietaiso viduje esančios konstrukcinės dalys gali būti aštrios.
- Atsargiai valykite prietaiso vidų.

1. Perskaitykite valymo priemonės naudojimo instrukciją .
   → *"Valymo priemonės", Psl. 37*
2. Atsižvelgdami į paviršių, valykite taip:
   - Nerūdijančiojo plieno paviršius valykite plovimo šluoste ir karštu ploviklio tirpalu gludinimo kryptimi.
   - Lakuotus paviršius valykite plovimo šluoste ir karštu ploviklio tirpalu.
   - Aliuminį valykite minkšta šluoste ir stiklų valikliu.
   - Plastiką valykite minkšta šluoste ir stiklo valikliu.
   - Stiklą valykite minkšta šluoste ir stiklo valikliu.
3. Nusausinkite minkšta šluoste.
4. Ant nerūdijančiojo plieno paviršių minkšta šluoste užtepkite ploną nerūdijančiojo plieno valiklio sluoksnį. Specialių nerūdijančiojo plieno valiklių galima įsigyti Klientų aptarnavimo tarnyboje arba specializuotoje parduotuvėje.

8.3 Valdymo elementų ir lempučių valymas

⚠ **ĮSPĖJIMAS – Elektros smūgio pavojus!**
Įsiskverbusi drėgmė gali sukelti elektros smūgį.
- Nenaudokite drėgnų valymo šluosčių.

1. Perskaitykite valymo priemonės naudojimo instrukciją .
   → *"Valymo priemonės", Psl. 37*
2. Valykite karštu ploviklio tirpalu ir sudrėkinta šluoste.
3. Nusausinkite minkšta šluoste.

8.4 Riebalų filtras

Riebalų filtro išmontavimas

1. Iki galo atidarykite stiklinį dangtį.
2. Išjunkite prietaisą.
3. **DĖMESIO –** Nukritęs žemyn riebalų filtras gali pažeisti apačioje esančią kaitlentę.
   - Ranka suimkite filtrą už apačios.

   Atidarykite riebalų filtrų fiksatorius.

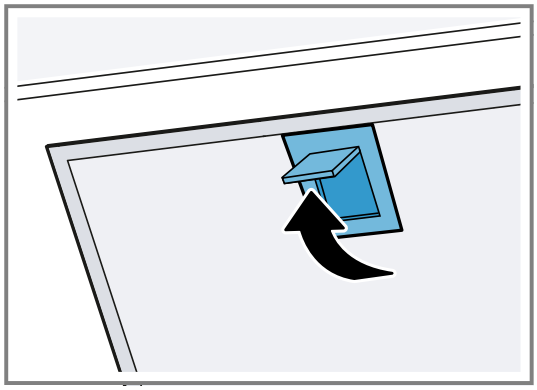

4. Riebalų filtrą išimkite iš laikiklių.
   Kad žemyn nelašėtų riebalai, laikykite riebalų filtrą horizontaliai.

Rankinis riebalų filtro valymas

Metalinis riebalų filtras iš virtuvės garų išvalo riebalus. Tik reguliariai valomi filtrai tinkamai atskiria riebalus. Rekomenduojame riebalų filtrus valyti kas 2 mėnesius.

⚠ **ĮSPĖJIMAS – Gaisro pavojus!**
Gali užsiliepsnoti filtruose esančios riebalų nuosėdos.
- Reguliariai valykite riebalų filtrą.

Reikalavimas: Riebalų filtrai išmontuoti.

→ *"Riebalų filtro išmontavimas", Psl. 38*

1. Perskaitykite valymo priemonės naudojimo instrukciją .
   → *"Valymo priemonės", Psl. 37*
2. Riebalų filtrus pamirkykite karštame šarme.
   Jei nešvarumus pašalinti labai sunku, galite naudoti specialų riebalų tirpiklį. Riebalų tirpiklio galite įsigyti mūsų klientų aptarnavimo tarnyboje arba internetinėje parduotuvėje.
3. Valykite riebalų filtrą šepetėliu.

4. Kruopščiai išplaukite.
5. Palikite, kad gerai nuvarvėtų.

Riebalų filtro plovimas indaplovėje

Metalinis riebalų filtras iš virtuvės garų išvalo riebalus. Tik reguliariai valomi filtrai tinkamai atskiria riebalus. Rekomenduojame riebalų filtrus valyti kas 2 mėnesius.

⚠ **ĮSPĖJIMAS – Gaisro pavojus!**
Gali užsiliepsnoti filtruose esančios riebalų nuosėdos.
- Reguliariai valykite riebalų filtrą.

DĖMESIO
Prispaudę riebalų filtrus indaplovėje, galite juos sugadinti.
- Stenkitės neprispausti filtrų.

Pastaba. Plaunant filtrus indaplovėje, gali šiek tiek pasikeisti detalių spalva. Pasikeitusi spalva neturi įtakos metalinių riebalų filtrų veikimui.

Reikalavimas: Riebalų filtrai išmontuoti.

→ *"Riebalų filtro išmontavimas", Psl. 38*

1. Perskaitykite valymo priemonės naudojimo instrukciją .
   → *"Valymo priemonės", Psl. 37*
2. Išimkite riebalų filtrus ir sudėkite į indaplovę.
   Labai užteršto metalinio riebalų filtro neplaukite kartu su kitais indais.
   Jei nešvarumus pašalinti labai sunku, galite naudoti specialų riebalų tirpiklį. Riebalų tirpiklio galite įsigyti mūsų klientų aptarnavimo tarnyboje arba internetinėje parduotuvėje.
3. Įjunkite indaplovę.
   Nustatykite maks. 70 °C temperatūrą.
4. Palikite, kad gerai nuvarvėtų.

Riebalų filtro montavimas

DĖMESIO
Nukritęs žemyn riebalų filtras gali pažeisti apačioje esančią kaitlentę.
- Ranka suimkite filtrą už apačios.

1. Iki galo atidarykite stiklinį dangtį.
2. Išjunkite prietaisą.
3. Ties apatiniu kraštu įstatykite riebalų filtrą.①
4. Filtrą pakelkite į viršų ir užfiksuokite fiksatorių.②

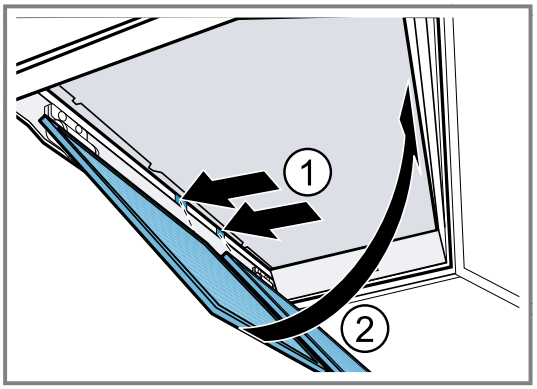

5. Įsitikinkite, kad riebalų filtras įstatytas tinkamai.

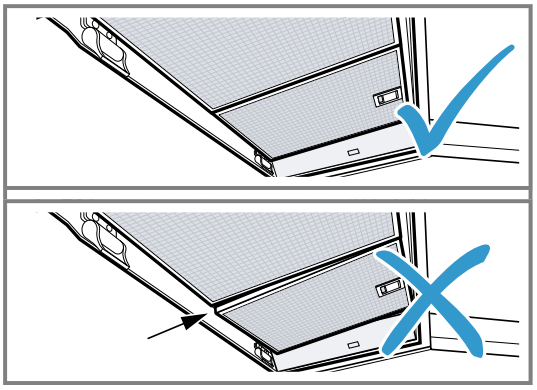

6. Įsitikinkite, kad fiksatorius užfiksuotas.
7. Uždarykite stiklinį dangtį.

9 Sutrikimų šalinimas

Nedideles prietaiso triktis galite pašalinti ir patys. Prieš kreipdamiesi į klientų aptarnavimo tarnybą perskaitykite informaciją apie trikčių šalinimą. Taip išvengsite bereikalingų išlaidų.

⚠ **ĮSPĖJIMAS – Sužeidimų pavojus!**
Netinkamai atlikti remonto darbai kelia pavojų.
- Atlikti prietaiso remonto darbus leidžiama tik išmokytam personalui.
- Jei prietaisas sugedęs, informuokite kl. apt. tarnybą.
  → *"Klientų aptarnavimo tarnyba", Psl. 40*

⚠ **ĮSPĖJIMAS – Elektros smūgio pavojus!**
Netinkamas remonto darbų atlikimas kelia pavojų.
- Atlikti prietaiso remonto darbus leidžiama tik to mokytam personalui.
- Prietaisą remontuoti leidžiama tik su originaliomis atsarginėmis dalimis.
- Jeigu apgadinamas šio prietaiso el. tinklo prijungimo kabelis, jį pakeisti turi mokyti specialistai.

9.1 Veikimo sutrikimai

Sutrikimas	Priežastis ir trikčių šalinimas
Prietaisas neveikia.	Tinklo laido jungiklis nėra įkištas. ▸ Prijunkite prietaisą prie elektros tinklo.
	Saugiklių dėžutėje suveikė saugiklis. ▸ Saugiklių dėžutėje patikrinkite saugiklį.
	Nutrūko elektros tiekimas. ▸ Patikrinkite, ar patalpoje veikia apšvietimas ir kit prietaisai.
Neveikia šviesos diodų apšvietimas.	Galimos įvairios priežastys. ▸ Keisti sugedusias šviesos diodų lemputes leidžiama tik gamintojui, klientų aptarnavimo tarnybos darbuotojams arba kvalifikacijos pažymėjimą turinčiam specialistui (elektrikui). ▸ Kreipkitės į . → *"Klientų aptarnavimo tarnyba", Psl. 40*

10 Utilizavimas

10.1 Seno prietaiso utilizavimas

Jei ekologiškai utilizuosite prietaisą, jame esančias vertingas medžiagas bus galima panaudoti vėl.

1. Ištraukite el. tinklo prijungimo kabelio el. tinklo kištuką.
2. Nupjaukite el. tinklo prijungimo kabelį.
3. Prietaiso atliekas tvarkykite pagal aplinkosaugos taisykles.
   Kur ir kaip šiuo metu galima priduoti atliekas, teiraukitės prietaiso pardavėjo arba savivaldybėje.

Šis prietaisas yra pažymėtas pagal Europos bendrijos direktyvą 2012/19/ES dėl naudotų elektrinių ir elektroninių prietaisų (waste electrical and electronic equipment - WEEE).
Ši direktyva apibrėžia visoje ES galiojančią naudotų prietaisų grąžinimo ir perdirbimo tvarką.

11 Klientų aptarnavimo tarnyba

Laikomės Ekologinio projektavimo reglamento, tad prietaiso funkcijoms svarbių originalių atsarginių dalių Europos ekonominės erdvės šalyse iš mūsų klientų aptarnavimo tarnybos galėsite įsigyti ne trumpiau kaip 10 metų nuo prietaiso pateikimo rinkai.
Be to, mūsų klientų aptarnavimo tarnyboje kitų funkcijoms svarbių originalių atsarginių dalių, kurių laikome sandėliuose, galėsite įsigyti daugiausia 15 metų nuo prietaiso pateikimo rinkai.
Jei norite gauti daugiau informacijos, kreipkitės į mūsų klientų aptarnavimo tarnybą.

Pastaba. Kol taikoma gamintojo garantija, klientų aptarnavimo tarnybos paslaugos yra nemokamos.

Daugiau informacijos apie garantijos galiojimo laiką ir jūsų šalyje galiojančias garantijos sąlygas gausite nuskaitę QR kodą pateiktame dokumente su priežiūros tarnybų kontaktais ir garantijos sąlygomis, mūsų klientų aptarnavimo tarnyboje iš savo pardavėjo arba rasite mūsų interneto svetainėje.
Mūsų klientų aptarnavimo tarnybos kontaktinius duomenis gausite nuskaitę QR kodą pateiktame dokumente su priežiūros tarnybų kontaktais ir garantijos sąlygomis arba rasite mūsų interneto svetainėje.

11.1 Produkto numeris (E-Nr.) ir pagaminimo numeris (FD)

Kreipiantis į klientų aptarnavimo tarnybą reikės nurodyti gaminio numerį (E-Nr.) ir pagaminimo numerį (FD), kuriuos rasite prietaiso specifikacijų lentelėje.

Atsižvelgiant į modelį, specifikacijų lentelė yra:
- prietaiso viduje (reikėtų išimti riebalų filtrus),
- prietaiso viršutinėje dalyje.

Kad prietaiso duomenis ir klientų aptarnavimo tarnybos telefono numerį visada turėtumėte po ranka, duomenis galite užsirašyti.

12 Priedai

Priedų galite įsigyti klientų aptarnavimo tarnyboje, specializuotose parduotuvėse arba internetu. Naudokite tik originalius, tiksliai prietaisui pritaikytus priedus.

Priedai priklauso nuo modelio. Pirkdami visada nurodykite tikslų savo prietaiso pavadinimą (E Nr.). →*Psl. 40*

Apie jūsų prietaisui tinkančius prietaisus žr. mūsų katalo-ge, teiraukitės klientų aptarnavimo tarnyboje arba interneto parduotuvėje.

www.neff-home.com

13 Patikros nuorodos

Šios nuorodos parengtos tam, kad būtų lengviau patikrinti prietaisą.

- Išmatuota pagal EN 61591.
- Prietaisas eksploatuojamas tokios būklės, kokios pristatytas.
- Būtina atkreipti dėmesį, kad matuojant (keičiant prietaiso padėtį ir patraukiant jį iš montavimo padėties) nebūtų perstumtas filtras.

14 Montavimo instrukcija

Atkreipkite dėmesį į prietaiso montavimo informaciją.

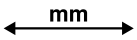

14.1 Pristatomas komplektas

Išpakavę patikrinkite visas dalis, ar nėra transportavimo pažeidimų ir ar siuntoje nieko netrūksta.

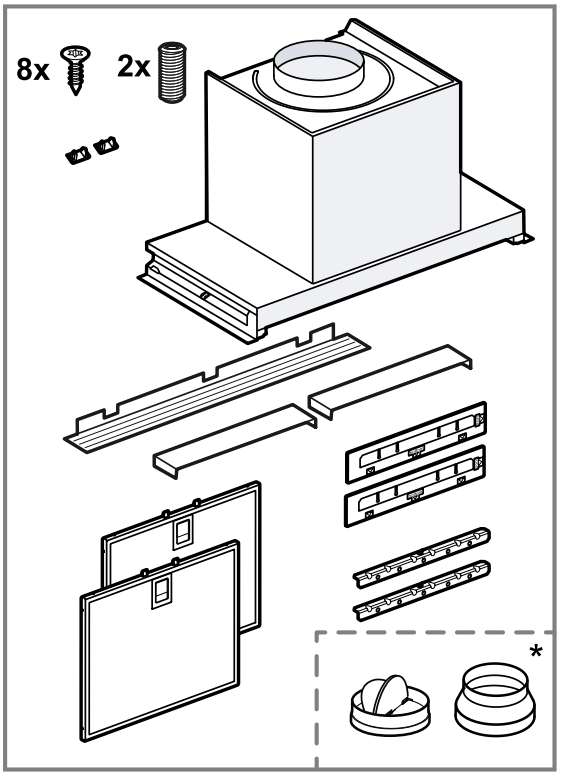

* Yra tik tam tikrų prietaiso tipų tiekiamame komplekte.

14.2 Saugūs atstumai

Atsižvelkite į prietaiso saugų atstumą.

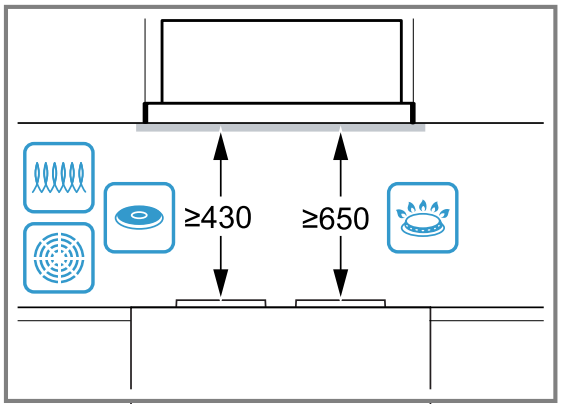

⚠ 14.3 Saugus montavimas

Montuodami prietaisą paisykite šių saugos nuorodų.

⚠ ĮSPĖJIMAS – Apsinuodijimo pavojus!
Kyla pavojus apsinuodyti atgal į patalpą įsiurbiamomis degimo dujomis. Patalpos oru maitinami prietaisai (pvz., dujiniai, tepaliniai šildytuvai, malkomis arba anglimis kūrenamos krosnys, momentiniai ir įprasti vandens šildytuvai) degimo orą ima iš patalpos, kurioje yra pastatyti, o panaudotas dujas pašalina į išorę per dujų šalinimo įrenginius (pvz., kaminą). Kai įjungiamas garų rinktuvas, iš virtuvės ir greta esančių patalpų siurbiamas oras. Esant nepakankamam oro tiekimui, susiformuoja neigiamas slėgis. Nuodingos dujos iš kamino arba ventiliacijos šachtos siurbiamos atgal į gyvena-

mąsias patalpas.

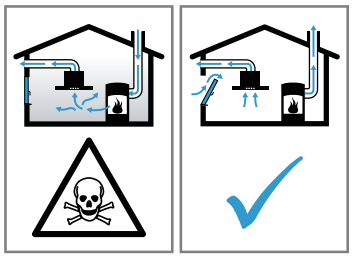

- Kai prietaise įjungtas oro ištraukimo režimas ir kartu naudojama ugniavietė, kuriai reikia patalpos oro, pasirūpinkite, kad visada būtų tiekiama pakankamai oro.
- Pavojaus nėra tik tuomet, jei neigiamas slėgis patalpoje, kurioje yra židinys, neviršija 4 Pa (0,04 mbar). Tai įmanoma, jei degimui reikalingo oro gali papildomai patekti per atviras angas, pvz., duris, langus, oro tiekimo ir šalinimo movą ar kitas technines priemones. Vien oro tiekimo ir šalinimo mova neužtikrina, kad bus laikomasi ribinės vertės.
- Bet kokiu atveju rekomenduojame pasitarti su atsakingu kaminkrėčiu, galinčiu įvertinti viso namo ventiliacijos sistemą ir pasiūlyti tinkamą ventiliacijos sprendimą.
- Jei prietaisas bus eksploatuojamas tik recirkuliacijos režimu, naudoti prietaisą galima be apribojimų.

Kyla pavojus apsinuodyti atgal į patalpą įsiurbiamomis degimo dujomis.

- Jei įrengiamas gartraukis prijungiamas prie nuo patalpos oro priklausomos ugniavietės, gartraukio srovės tiekimo sistemoje reikia įmontuoti tinkamą apsauginį išjungiklį.

Galima apsinuodyti atgal į patalpą įsiurbiamomis degimo dujomis.

- Šalinamas oras negali būti išleidžiamas į eksploatuojamą dūmų ar ventiliacijos ortakį.
- Šalinamas oras turi nepatekti į patalpų, kuriose įrengti židiniai, vėdinimo angą.
- Jei šalinamą orą norima nukreipti į neeksploatuojamą dūmų ar dujų ventiliacijos ortakį, reikia gauti atsakingos priešgaisrinės tarnybos leidimą.

⚠ ĮSPĖJIMAS – Pavojus uždusti!

Kyla pavojus, kad vaikai užsimaus arba užsivynios pakuotės medžiagas ant galvos ir uždus.

- Saugokite pakuotės medžiagas nuo vaikų.
- Neleiskite vaikams žaisti su pakuotės medžiagomis.

⚠ ĮSPĖJIMAS – Gaisro pavojus!

Riebalų filtre esančios riebalų nuosėdos gali užsiliepsnoti.

- Šalia prietaiso niekada nenaudokite atviros ugnies (pvz., negaminkite degių patiekalų).
- Prietaisą virš židinio, kūrenamo kietuoju kuru (pvz., malkomis ar anglimis), galima montuoti tik tuomet, jei įrengtas sandarus nenuimamasis dangtis. Negali būti žiežirbų.
- Kad nesikauptų karštis, būtina laikytis nurodytų saugių atstumų.
- Atkreipkite dėmesį į pateiktus maisto ruošimo prietaiso duomenis. Jei maisto ruošimo prietaiso įrengimo nurodymuose nurodytas kitoks atstumas, visada laikykitės didesnio atstumo. Jei vienu metu naudojamos dujinės ir elektrinės kaitvietės, būtina išlaikyti nurodytą didžiausią atstumą.

⚠ ĮSPĖJIMAS – Sužeidimų pavojus!

Prietaiso viduje esančios konstrukcinės dalys gali būti aštrios.

- Mūvėkite apsaugines pirštines.

Jei prietaisas pritvirtintas netinkamai, jis gali nukristi.

- Visi tvirtinimo elementai turi būti tvirtai ir saugiai priveržti.

Pavojinga keisti elektros įrangos ar mechaninę konstrukciją, prietaisas gali pradėti veikti netinkamai.

- Nekeiskite elektros įrangos ir mechaninės konstrukcijos.

⚠ ĮSPĖJIMAS – Elektros smūgio pavojus!

Prietaise esančios aštriabriaunės konstrukcinės dalys gali pažeisti jungiamąjį laidą.

- Neperlenkite ir neprispauskite jungiamojo laido.

Apgadintas prietaisas arba apgadintas el. tinklo prijungimo kabelis kelia pavojų.

- Niekada nenaudokite apgadinto prietaiso.
- Norėdami atjungti prietaisą nuo elektros tinklo, niekada netraukite už el. tinklo prijungimo kabelio. Visada traukite už el. tinklo prijungimo kabelio el. tinklo kištuko.
- Jeigu prietaisas arba el. tinklo prijungimo kabelis apgadinti, tuojau pat ištraukite el. tinklo prijungimo kabelio el. tinklo kištuką arba išjunkite saugiklį saugiklių dėžutėje.
- Kreipkitės į klientų aptarnavimo tarnybą. →*Psl. 40*

Netinkamas remonto darbų atlikimas kelia pavojų.

- Atlikti prietaiso remonto darbus leidžiama tik to mokytam personalui.

- Prietaisą remontuoti leidžiama tik su originaliomis atsarginėmis dalimis.
- Jeigu apgadinamas šio prietaiso el. tinklo prijungimo kabelis, jį pakeisti turi mokyti specialistai.

Netinkamai atlikus instaliacijos darbus kyla pavojus.

- Prietaisą prijunkite ir eksploatuokite tik laikydamiesi specifikacijų lentelėje pateiktų duomenų.
- Prietaisą prie kintamosios srovės el. tinklo prijunkite tik jungdami į pagal reikalavimus sumontuotą įžemintą kištukinį lizdą.
- Namo elektros instaliacijos apsauginių laidų sistema turi būti instaliuota laikantis reikalavimų.
- Jokiu būdu neprijunkite prie prietaiso elektros per išorinį jungimo įtaisą, pvz., laikrodinį jungiklį arba nuotolinio valdymo įtaisą.
- Kai prietaisas įmontuotas, el. tinklo prijungimo kabelio el. tinklo kištukas turi būti laisvai prieinamas. Jei laisvas priėjimas negalimas, tuomet stacionarioje elektros instaliacijoje būtina sumontuoti daugiapolį atskyrimo įtaisą, laikantis III viršįtampio kategorijai taikomų reikalavimų ir įrengimo sąlygų.
- Statydami prietaisą atkreipkite dėmesį, kad niekur neprispaustumėte ar kitaip neapgadintumėte el. tinklo prijungimo kabelio.

14.4 Bendrosios nuorodos

Įrengdami vadovaukitės šiomis bendrosiomis nuorodomis.

- Montuodami privalote laikytis tuo metu galiojančių statybos ir vietinio elektros energijos bei dujų tiekėjo nurodymų.
- Jei oras išpučiamas į išorę, reikia vadovautis oficialiaisiais ir teisiniais reikalavimais, pvz., šalyje galiojančiomis statybos taisyklėmis.
- Kad prireikus remontuoti būtų galima lengvai pasiekti prietaisą, pasirinkite lengvai prieinamą montavimo vietą.
- Prietaiso paviršiai yra lengvai pažeidžiami. Montuodami stenkitės nepažeisti.

14.5 Nurodymai dėl elektros jungčių prijungimo

Kad saugiai prijungtumėte prietaiso elektros jungtis, atkreipkite dėmesį į šias nuorodas.

⚠ **ĮSPĖJIMAS – Elektros smūgio pavojus!**

Turi būti įmanoma bet kuriuo metu atjungti prietaisą nuo elektros tinklo. Prietaisą galima jungti tik prie lizdo su apsauginiu kontaktu, sumontuoto pagal reikalavimus.

- Prietaisą sumontavus, jungimo prie tinklo laido tinklo kištukas turi būti lengvai pasiekiamas.
- Jei tai neįmanoma, stacionariojoje elektros instaliacijoje būtina sumontuoti daugiapolį atskyrimo įtaisą, laikantis III viršįtimpio kategorijai taikomų reikalavimų ir įrengimo sąlygų.
- Stacionariąją elektros instaliaciją gali įrengti tik kvalifikuotas elektrikas. Rekomenduojame prietaiso elektros srovės tiekimo grandinėje sumontuoti jungtuvą su apsauga nuo liekamosios srovės (RCD jungtuvą).

Prietaise esančios aštriabriaunės konstrukcinės dalys gali pažeisti jungiamąjį laidą.

- Neperlenkite ir neprispauskite jungiamojo laido.

- Jungimo duomenys nurodyti specifikacijų lentelėje. →*Psl. 40*
- Jungiamojo laido ilgis yra maždaug 1,30 m.
- Šis prietaisas atitinka EB nuorodas dėl skleidžiamų trikdžių spinduliuotės.
- Prietaisas atitinka 1 apsaugos klasę, todėl gali būti naudojamas tik su apsauginio laido jungtimi.
- Montuodami neįjunkite elektros tiekimo prietaisui.
- Įsitikinkite, kad montuojant užtikrinama apsauga nuo prisilietimo.

14.6 Montavimo nuorodos

- Rekomenduojame standartinį montavimą →*Psl. 44*. Specialioms montavimo situacijoms galima rinktis kitą montavimo būdą →*Psl. 48* – montavimą iš apačios.
- Šis prietaisas montuojamas virtuvės spintelėje.
- Kaip montuoti papildomas specialias dalis, žr. pridedamoje įrengimo instrukcijoje.
- Garų rinktuvo plotis turi būti bent toks pat kaip viryklės.
- Kad būtų gerai surenkami ruošiant maistą susidarantys garai, prietaisą montuokite per vidurį virš kaitlentės.

14.7 Nuorodos dėl ventiliacijos linijos

Prietaiso gamintojas neatsako už pretenzijas, kurios siejamos su vamzdyno dalimis.

- Jei įmanoma, naudokite trumpą, tiesų ir kuo didesnio skersmens oro ištraukimo vamzdį.
- Jei naudojami ilgi, šiurkštūs oro ištraukimo vamzdžiai arba mažo skersmens vamzdžiai, oras nebus šalinamas optimaliu galingumu, o ventiliatorius veiks garsiau.
- Nenaudokite iš degios medžiagos pagaminto oro ištraukimo vamzdžio.
- Kad kondensatas netekėtų atgal, ventiliacijos vamzdį montuokite 1° nuolydžiu nuo prietaiso.

Plokštieji ortakiai

Naudokite tokius plokščiuosius ortakius, kurių vidinis skersmuo atitinka apvaliųjų vamzdžių skersmenį.

- 150 mm skersmuo atitinka maždaug 177 cm².
- 120 mm skersmuo atitinka maždaug 113 cm².
- Jei vamzdžių skersmuo skiriasi, įtaisykite sandarinimo juostelę.
- Nenaudokite plokščiųjų ortakių su aštriais įlinkiais.

14.8 Nurodymai dėl oro ištraukimo režimo

Prieš naudojant oro ištraukimo režimu, reikėtų įmontuoti vienpusį atvartą.

Pastabos
- Jei vienpusis atvartas nepristatytas kartu su prietaisu, jį galite įsigyti specializuotoje parduotuvėje.
- Jei šalinamas oras nukreipiamas per išorinę sieną, reikia naudoti teleskopinę movą.

14.9 Montavimo vaizdo įrašas

Išmaniuoju telefonu nuskaitę šį QR kodą, galėsite peržiūrėti visą prietaiso montavimo vaizdo įrašą.

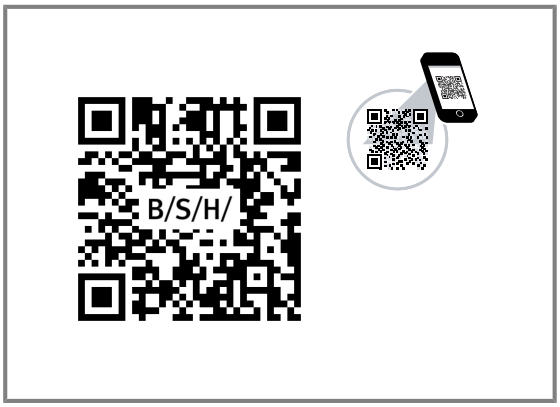

Standartinis montavimas

Montavimas balde išpjautoje angoje

14.10 Standartinis montavimas

Baldo tikrinimas

1. Patikrinkite, ar baldas, į kurį montuojamas prietaisas, yra horizontalus ir tinka planuojamai apkrovai.
   Didžiausias prietaiso svoris yra apie 12 kg.
   Vienoje prietaiso pusėje kraukite maks. 10 kg svorį.
   Pastaba. Atkreipkite dėmesį į baldo gamintojo pateiktus duomenis dėl įmontuojamojo baldo krovumo.
2. Įsitikinkite, kad baldas, į kurį montuojamas prietaisas, yra atsparus karščiui iki 90 °C.
3. Įsitikinkite, kad baldas, į kurį montuojamas prietaisas, liks stabilus ir baigus pjauti.

Baldo paruošimas

Reikalavimas: Baldas yra tinkamas montuoti.
1. Kad nesugadintumėte kaitlentės, ją uždenkite.
2. Iškabinkite spintelės dureles.
3. Spintelėje suformuokite angą oro ištraukimo vamzdžiui.

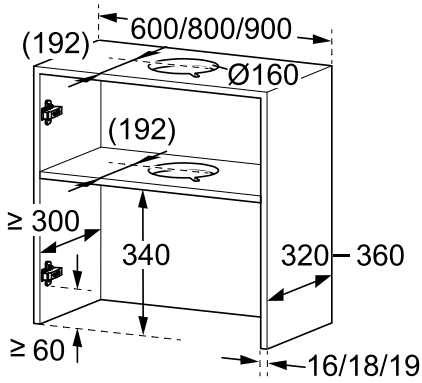

4. Tarpiniame dugne suformuokite angą oro ištraukimo vamzdžiui.
   ▸ Suformuokite įrantą elektros laidui.

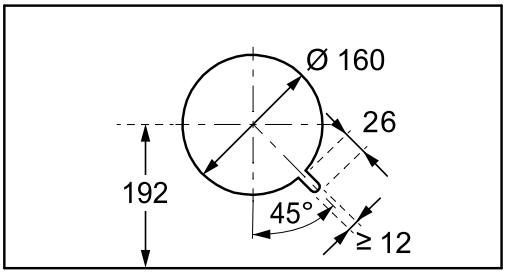

5. Įsitikinkite, kad baldas, į kurį montuojamas prietaisas, liks stabilus ir baigus pjauti.
6. Prie spintelės vidinių pusių priekyje ir apačioje priglauskite pagalbinę montavimo priemonę ① ir pažymėkite tvirtinimo taškus ②.

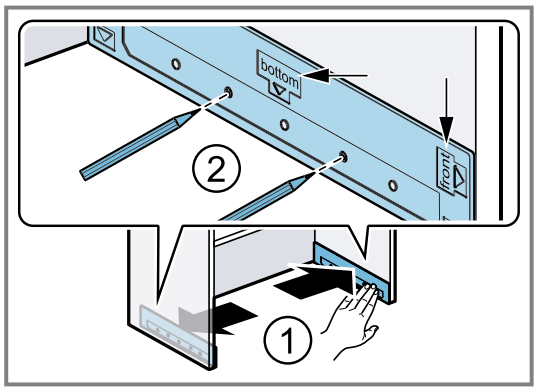

7. Tvirtinimo taškus pradurkite yla.

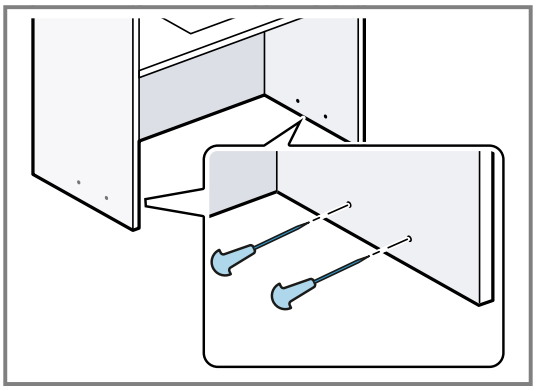

8. Kai sienelės storis 16 mm: uždėkite bėgelius ant pagalbinių montavimo priemonių ① ir prisukite prie spintelės šoninių sienelių ②.

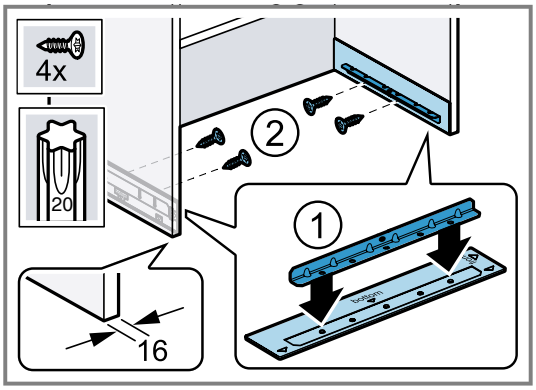

9. Kai sienelės storis 18 mm ir 19 mm: bėgelius prisukite nenaudodami pagalbinės montavimo priemonės.

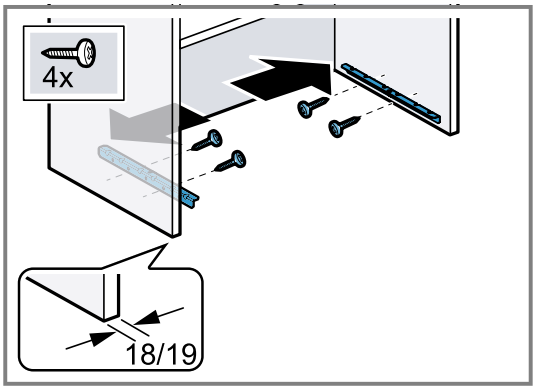

Prietaiso paruošimas

1. Padėkite prietaisą ant minkšto pagrindo.

2. Išmatuokite montavimo gylį ir, jei reikia, atpjaukite sienų apvadus.

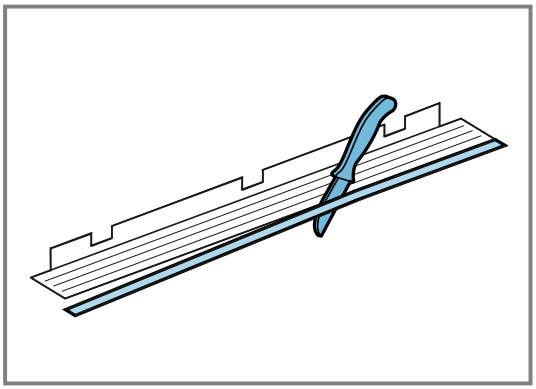

Pastaba

Įrengdami prietaisą stenkitės nepažeisti jautrių paviršių.

Įkabinkite apatinį sienos apvadą, pradėdami nuo prietaiso kairės pusės ir tęsdami link dešinės pusės.

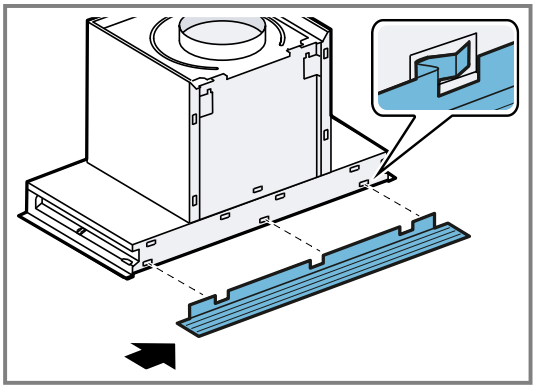

3. Viršutinius sienos apvadus pirma įkabinkite dešinėje, o paskui – kairėje pusėje.

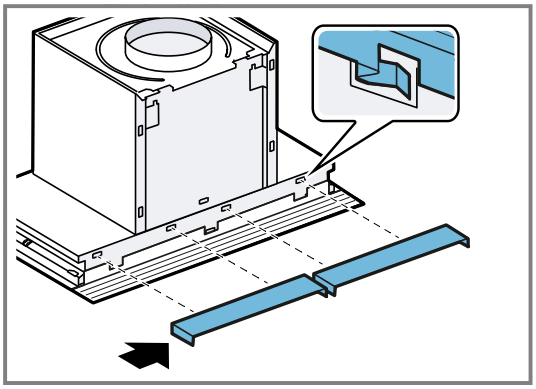

Prietaiso montavimas

1. Padėkite tinklo kištuką prietaiso šone.

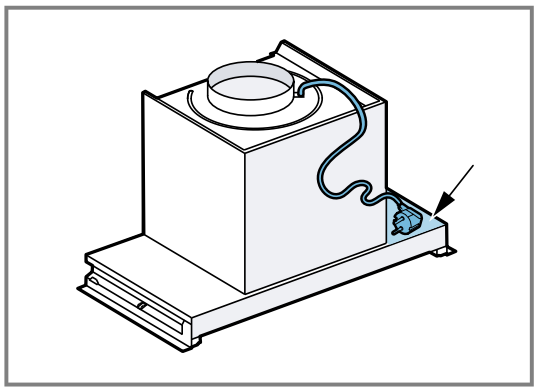

2. Įstumkite tinklo kištuką per išpjautą angą ① ir prietaisą bent iki pusės įstumkite bėgeliais ②.

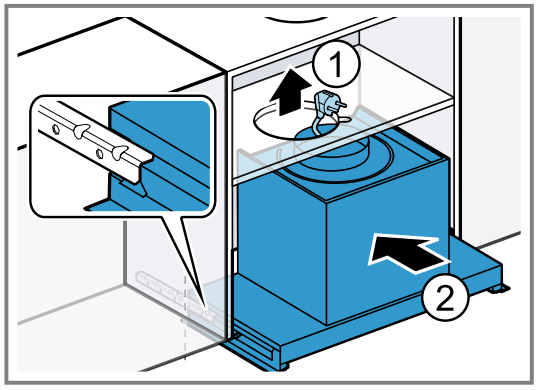

3. Iki galo įstumkite prietaisą į spintelę.

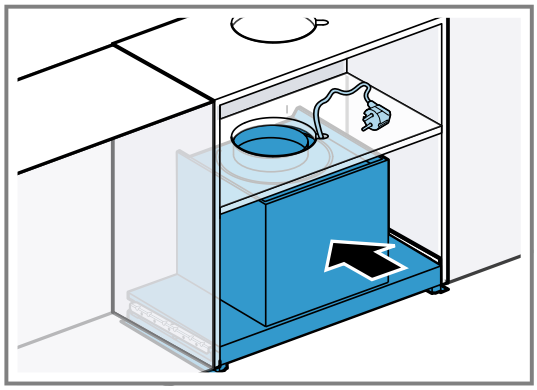

4. Prijunkite vamzdžius.
5. **Pastaba.** Tam tikrų tipų prietaisuose yra stiklinis dangtis. Jei stiklinio dangčio nėra, pereikite prie kito žingsnio.

   Viena ranka švelniai spauskite link prietaiso ir atsargiai atidarykite stiklinį dangtį.

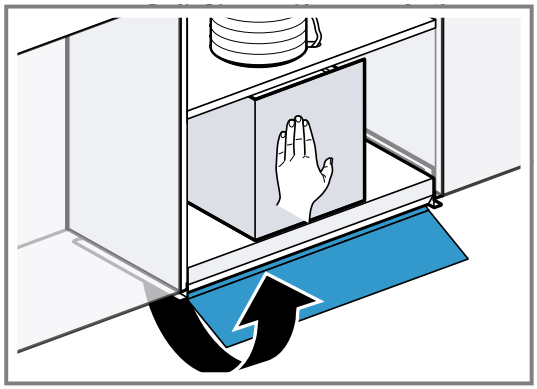

6. **Pastaba.** Atkreipkite dėmesį, kad prisukus prietaiso priekinė pusė neišsikištų per spintelės priekinę pusę. Per išėmą įsukite į bėgelį srieginius kaiščius ir ranka pakaitomis priveržkite tiek, kad prietaisas priglustų prie spintelės.

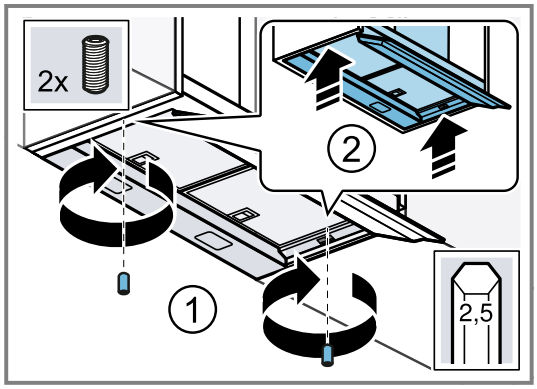

7. Uždėkite gaubtus.

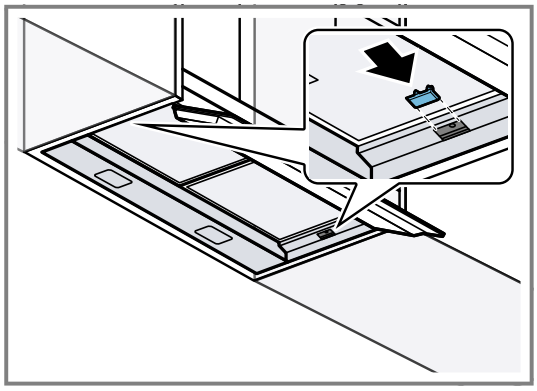

8. Išimkite riebalų filtrą.
9. **Pastaba.** Spinteles, laisvai pakabintas ant sienos arba besiribojančias tik su viena kitos spintelės puse, reikia sutvirtinti papildomais varžtais. Jei jūsų spintelė iš

abiejų pusių atremta į kitas spinteles, šį darbo etapą praleiskite.

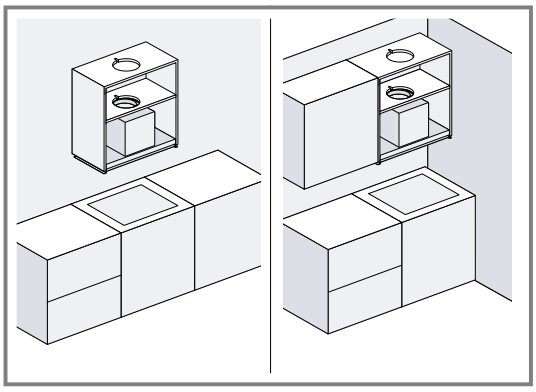

Sutvirtinkite spintelės sieneles atsuktuvu įsukdami varžtus dešinėje ir kairėje pusėse.

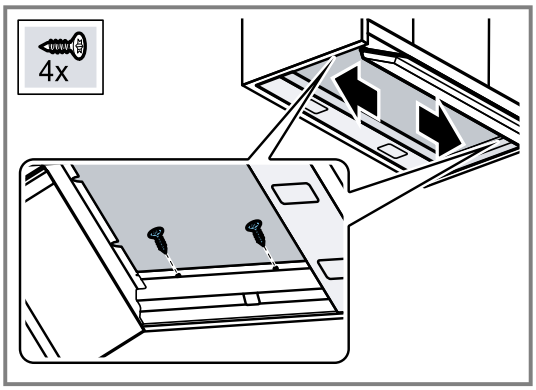

10. Įkiškite tinklo kištuką.
11. Nuplėškite nuo riebalų filtrų apsauginę plėvelę ir įdėkite riebalų filtrus į prietaisą.
12. Vėl įkabinkite spintelės dureles.

Prietaiso išmontavimas

1. Ištraukite tinklo kištuką.
2. Iškabinkite spintelės dureles.
3. Išimkite riebalų filtrą.
4. Sutvirtinę spintelės sieneles 4 medvaržčiais, išsukite abu varžtus.
5. **Pastaba.** Prieš išmontuodami prietaisą nuo statymo paviršiaus nuimkite daiktus.
   Atsargiai nuimkite dangčius.

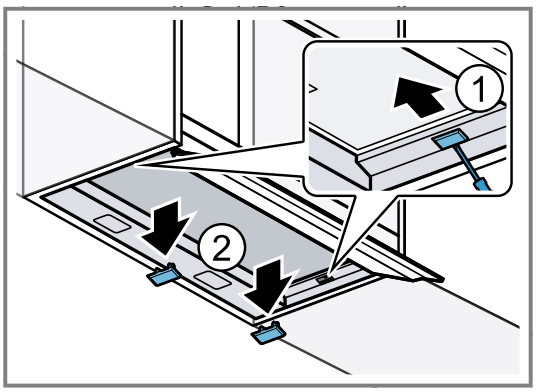

6. **Pastaba.** Tam tikrų tipų prietaisuose yra stiklinis dangtis. Jei stiklo nėra, pereikite prie kito žingsnio.

Atidarykite stiklinį dangtį ir į bėgelius įsukite srieginius kaiščius.

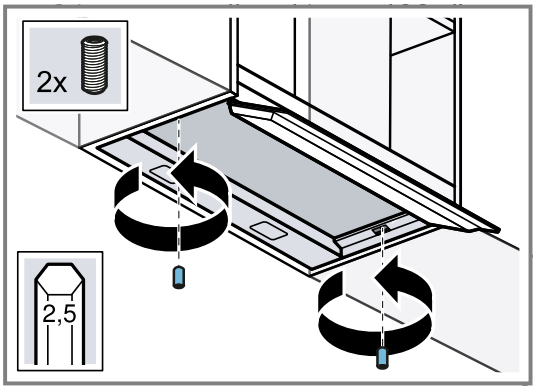

7. Atlaisvinkite vamzdžių jungtis.
8. Uždarykite stiklinį dangtį ① ir išimkite prietaisą ②.

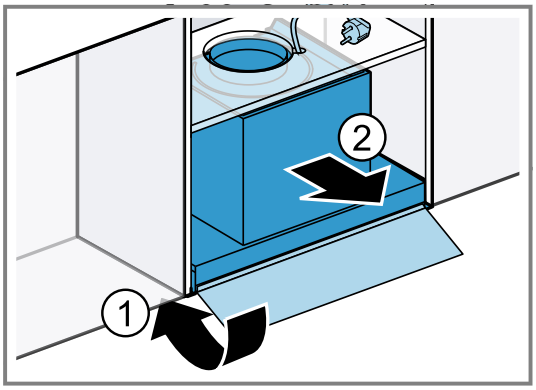

9. Atsukite bėgelius ir, jei reikia, pagalbines montavimo priemones.

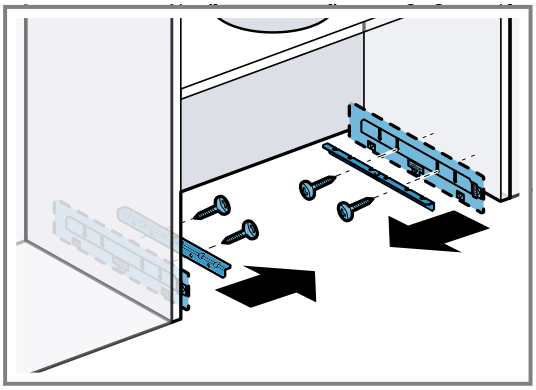

Vamzdžiai

Pastaba. Jei naudojate aliumininį vamzdį, prieš tai išlyginkite prijungimo vietą.

Rekomenduojame jungti prie 150 mm skersmens oro ištraukimo vamzdžio.
Jei vamzdžio skersmuo mažesnis nei 150 mm, reikia specializuotoje parduotuvėje atskirai įsigyjamo pereinamojo atvamzdžio.

Oro ištraukimo jungties įrengimas (120 mm skersmens oro ištraukimo vamzdis)

1. Prie ventiliacijos atvamzdžio pritvirtinkite pereinamąjį atvamzdį. [1]

[1] Yra tik tam tikrų prietaiso tipų tiekiamame komplekte.

2. Oro ištraukimo vamzdį pritvirtinkite prie pereinamojo atvamzdžio.
3. Prijunkite prie oro ištraukimo angos.
4. Susandarinkite sujungimo vietas.

Oro ištraukimo jungties įrengimas (150 mm skersmens oro ištraukimo vamzdis)

1. Oro ištraukimo vamzdį pritvirtinkite prie oro ištraukimo atvamzdžio.
2. Prijunkite prie oro ištraukimo angos.
3. Susandarinkite sujungimo vietas.

14.11 Montavimas balde išpjautoje angoje

Kitas galimas montavimo būdas gali būti taikomas specialioms montavimo situacijoms, pvz., montuojant į spintelėje išpjautą angą arba tada, kai neįmanomas standartinis montavimas iš priekio.

Pastaba. Dažniausiai rekomenduojame standartinį montavimą.

Baldo tikrinimas

1. Patikrinkite, ar baldas, į kurį montuojamas prietaisas, yra horizontalus ir tinka planuojamai apkrovai.
   Didžiausias prietaiso svoris yra apie 12 kg.
   Vienoje prietaiso pusėje kraukite maks. 10 kg svorį.
   Pastaba. Atkreipkite dėmesį į baldo gamintojo pateiktus duomenis dėl įmontuojamojo baldo krovumo.
2. Įsitikinkite, kad baldas, į kurį montuojamas prietaisas, yra atsparus karščiui iki 90 °C.
3. Įsitikinkite, kad baldas, į kurį montuojamas prietaisas, liks stabilus ir baigus pjauti.

Baldo paruošimas

Reikalavimas: Baldas yra tinkamas montuoti.

1. Jei reikia, iškabinkite spintelės dureles.
2. Išpjaukite prietaisui skirtą angą.

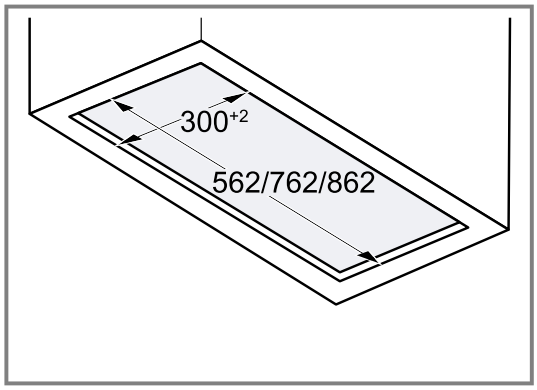

3. Spintelėje suformuokite angą oro ištraukimo vamzdžiui.

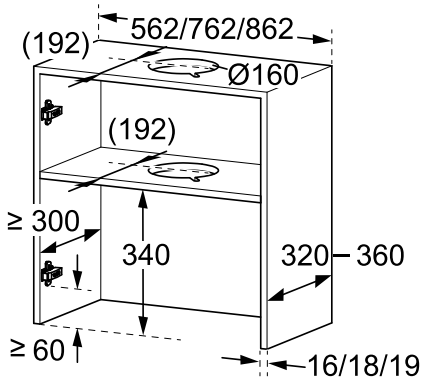

4. Tarpiniame dugne suformuokite angą oro ištraukimo vamzdžiui.
   ▸ Suformuokite įrantą elektros laidui.

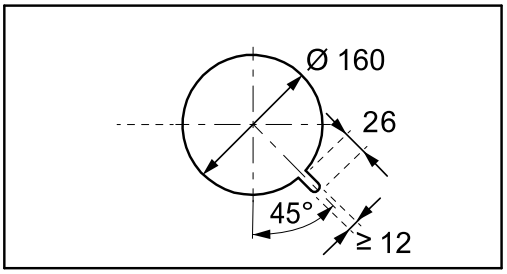

5. Įsitikinkite, kad baldas, į kurį montuojamas prietaisas, liks stabilus ir baigus pjauti.

Prietaiso paruošimas

1. Kad nesugadintumėte kaitlentės, ją uždenkite.
2. Padėkite prietaisą ant minkšto pagrindo.
3. Atidarykite stiklinį dangtį ir išimkite riebalų filtrą.
4. Uždarykite stiklinį dangtį.
5. **Pastaba.** Išmatuokite montavimo gylį nuo sienos iki spintelės galo be durelių.
   Išmatuokite montavimo gylį ir, jei reikia, atpjaukite sienų apvadus.

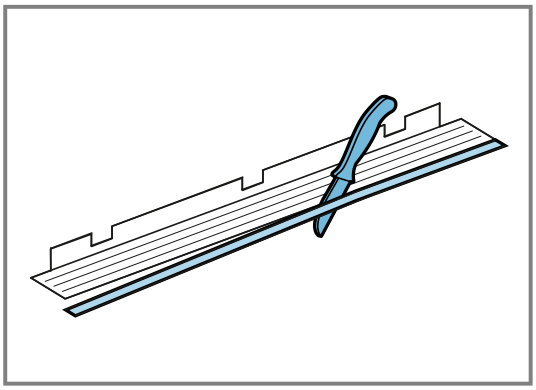

Pastaba

Įrengdami prietaisą stenkitės nepažeisti jautrių paviršių.

Įkabinkite apatinį sienos apvadą, pradėdami nuo prietaiso kairės pusės ir tęsdami link dešinės pusės.

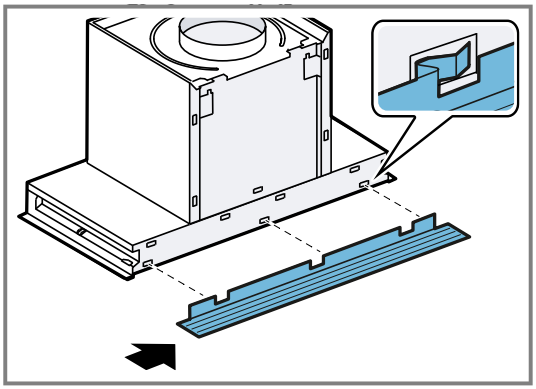

Prietaiso montavimas

Reikalavimas: Prietaisui montuoti reikia dviejų asmenų.

1. Padėkite tinklo kištuką prietaiso šone.

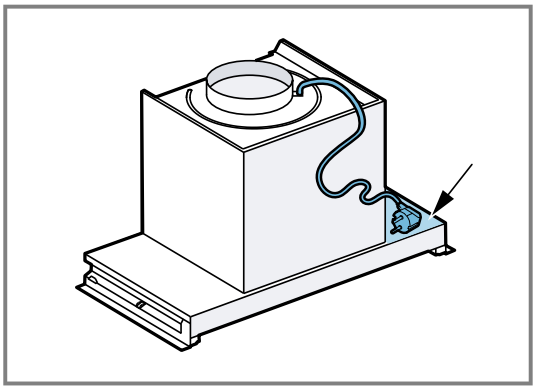

2. Vienas asmuo kelia prietaisą iš apačios į spintelę taip, kad jis būtų tiksliai prigludęs kairėje ir dešinėje pusėse.
   - Prietaisas turi būti laikomas, kol bus prisuktas prie spintelės.

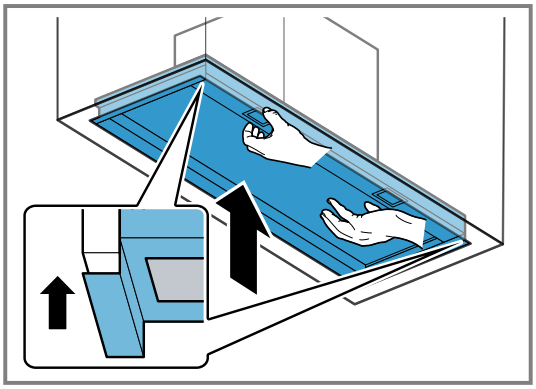

3. Įstumkite tinklo kištuką per išpjautą angą.

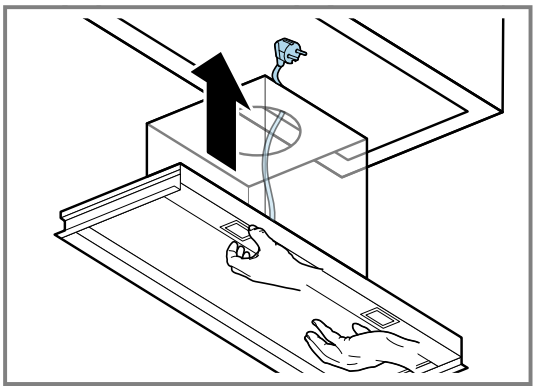

4. Prijunkite vamzdžius.
5. **Pastaba.** Tam tikrų tipų prietaisuose yra stiklinis dangtis. Jei stiklinio dangčio nėra, pereikite prie kito žingsnio.
   Atsargiai atidarykite stiklinį dangtį.

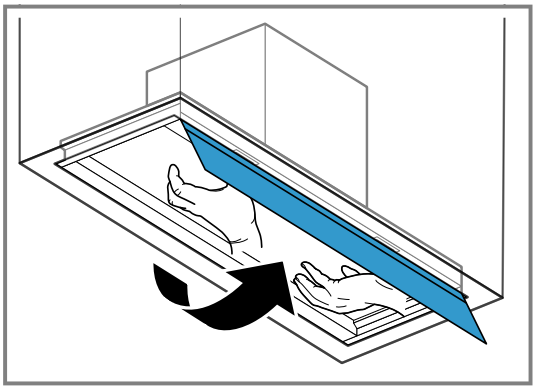

6. Kairėje ir dešinėje pusėse prisukite prietaisą prie spintelės naudodami po du varžtus.

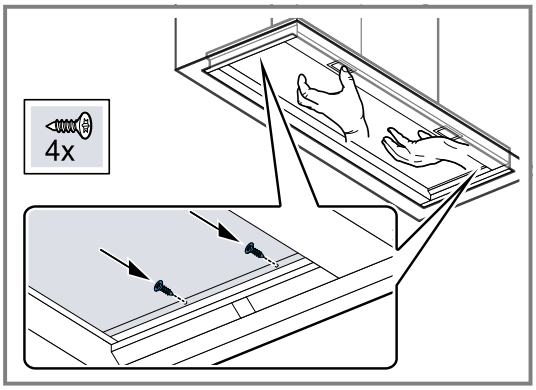

7. Uždėkite gaubtus.

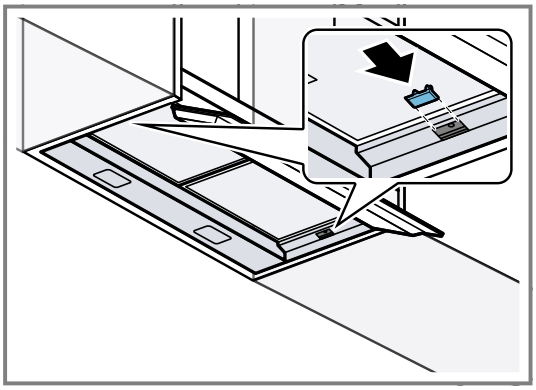

8. Nuplėškite nuo riebalų filtrų apsauginę plėvelę ir įdėkite riebalų filtrus į prietaisą.

Prietaiso išmontavimas

Reikalavimas: Prietaisui išmontuoti reikia dviejų asmenų.

1. Kad nesugadintumėte kaitlentės, ją uždenkite.
2. **Pastaba.** Tam tikrų tipų prietaisuose yra stiklinis dangtis. Jei stiklinio dangčio nėra, pereikite prie kito žingsnio.
   Atidarykite stiklinį dangtį.
3. Išimkite riebalų filtrą.
4. Vienas asmuo laiko prietaisą, o kitas atlaisvina varžtus.

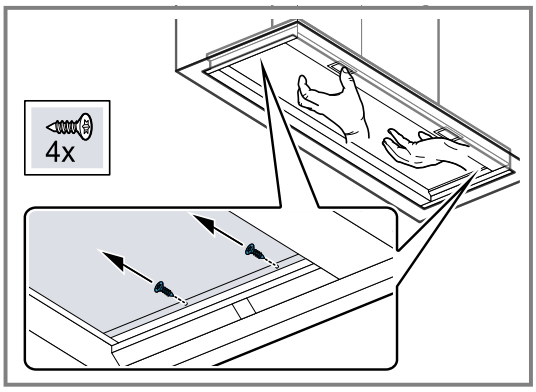

5. Atsargiai išimkite prietaisą.

Register your product online
neff-home.com

BSH Hausgeräte GmbH
Carl-Wery-Straße 34
81739 München, GERMANY

9002078459 (060421)
et, lv, lt