Sušilni stroj

WT260166



GAGGENAU

Dodatne informacije in pojasnila lahko najdete na spletu. Odčitajte kodo QR na naslovnici.



Kazalo

1 Varnost 3
1.1 Definicija opozorilnih besed 3
1.2 Splošna navodila 4
1.3 Namenska uporaba 4
1.4 Omejitev kroga uporabnikov 4
1.5 Varna namestitev 5
1.6 Varna uporaba 7
1.7 Varno čiščenje in vzdrževanje 9

2 Preprečevanje materialne škode 10

3 Varstvo okolja in varčevanje 11
3.1 Odlaganje embalaže novega aparata 11
3.2 Varčevanje z energijo 11
3.3 Način za varčevanje z energijo 11

4 Namestitev in priključitev 11
4.1 Odstranjevanje embalaže aparata 11
4.2 Obseg dobave 11
4.3 Zahteve glede mesta postavitve 12
4.4 Odtočna gibka cev 12
4.5 Izravnava aparata 14
4.6 Prestavljanje zapiralnega mehanizma vrat 14
4.7 Priklop aparata na električno napajanje 14

5 Spoznavanje 15
5.1 Aparat 15
5.2 Upravljalno polje 16
5.3 Logika upravljanja 16

6 Zaslon 16

7 Tipke 18

8 Programi 19
8.1 Samodejni programi 20
8.2 Časovni programi 21
8.3 Dodatni programi 22

9 Pribor 22

10 Perilo 22
10.1 Priprava perila 22
10.2 Simboli za nego na etiketah za nego 23

11 Osnovno upravljanje 23
11.1 Vklopite aparat 23
11.2 Nastavitev programa 23
11.3 Shranjevanje nastavitev programa 23
11.4 Odpiranje vrat 23
11.5 Naložite perilo 24
11.6 Zagon programa 24
11.7 Naknadno dodajanje perila .. 24
11.8 Prekinitev programa 24
11.9 Jemanje perila iz aparata 24
11.10 Preklop aparata v stanje pripravljenosti (standby) 24
11.11 Filter za vlakna 24
11.12 Posoda za kondenzat 25

12 Stopnja sušenja 26
12.1 Sprememba stopnje sušenja 27
12.2 Prilagoditev stopnje sušenja 27

13 Otroško varovalo 27
13.1 Aktiviranje otroškega varovala 27
13.2 Deaktiviranje otroškega varovala 27

14 Funkcija glajenja gub 27
14.1 Vklop programa s funkcijo glajenja gub 27

14.2 Polnjenje rezervoarja za vodo 28

15 Košara za volno 29
15.1 Vstavljanje košare za volno .. 29
15.2 Vklop programa s košaro za volno 29
15.3 Primeri uporabe košare za volno 30

16 Home Connect 30
16.1 Nastavitev Home Connect 31
16.2 Deaktiviranje Wi-Fi na aparatu 31
16.3 Aktiviranje Wi-Fi na aparatu .. 31
16.4 Namestitev posodobitve programske opreme 31
16.5 Ponastavitev omrežnih nastavitev aparata 32
16.6 Daljinski zagon 32
16.7 Pametno priporočilo programa 32
16.8 Daljinska diagnoza 32
16.9 Varstvo podatkov 32

17 Osnovne nastavitve 33
17.1 Pregled osnovnih nastavitev 33
17.2 Spreminjanje osnovnih nastavitev 33

18 Nega aparata 34
18.1 Priprava nege aparata 34
18.2 Opravite preprosto nego aparata 34
18.3 Opravite intenzivno nego aparata 35

19 Čiščenje in nega 35
19.1 Senzor vlažnosti 35
19.2 Filter posode za kondenzat .. 36

20 Odpravljanje motenj 36

21 Transport, skladiščenje in odstranjevanje 40
21.1 Odstranitev starega aparata v odpad 40

22 Servisna služba 41
22.1 Številka izdelka (E-Nr.), proizvodna številka (FD) in številna številka (Z-Nr.) 41

23 Vrednosti porabe 41

24 Tehnični podatki 43
24.1 Informacije o brezplačni programski opremi in opremi Open Source 43

25 Izjava o skladnosti 44

⚠ 1 Varnost

Upoštevajte naslednja varnostna navodila.

1.1 Definicija opozorilnih besed

Tu boste našli pomen opozorilnih besed, uporabljenih v teh navodilih.

⚠ OPOZORILO
Upoštevajte ta navodila, da preprečite možne težke ali smrtno nevarne poškodbe.

⚠ PREVIDNO
Upoštevajte ta navodila, da preprečite manjše ali srednje težke poškodbe.

POZOR
Upoštevajte ta navodila, da preprečite škodo na aparatu ali drugo materialno škodo.

Opomba: To vas opozarja na pomembne informacije.

1.2 Splošna navodila



- Skrbno preberite ta navodila.
- Navodila za uporabo in informacije o izdelku shranite za kasnejšo uporabo ali za novega lastnika.
- Če opazite poškodbo zaradi transporta, aparata ne priključite.

1.3 Namenska uporaba

Aparat uporabljajte samo:
- za sušenje in osveževanje z vodo opranih tkanin, primernih za strojno sušenje.
- v zaprtih prostorih v gospodinjstvu in podobnih primerih uporabe, npr.: v kuhinjskem območju za zaposlene v podjetjih, pisarnah in drugih delovnih okoljih; v kmetijskih obratih; za stranke v hotelih, motelih in drugih običajnih bivanjskih okoljih; pri nočitvah z zajtrkom.
- do najvišje nadmorske višine 4000 m.

1.4 Omejitev kroga uporabnikov

Ta aparat lahko otroci, starejši od 8 let, ter osebe z zmanjšanimi fizičnimi, senzoričnimi ali duševnimi sposobnostmi ali osebe, ki ne razpolagajo z izkušnjami in/ali znanjem uporabljajo le, ko so pod nadzorom, ali če so bili poučeni o varni uporabi in so razumeli nevarnosti, ki izhajajo iz uporabe aparata.
Otroci se ne smejo igrati z aparatom.
Otroci brez ustreznega nadzora ne smejo izvajati čiščenja in uporabniškega vzdrževanja aparata.

Otroci, mlajši od 3 let, in domače živali naj se ne približujejo aparatu.

1.5 Varna namestitev

⚠ OPOZORILO – Nevarnost električnega udara!

Nestrokovna vgradnja je nevarna.

- ▸ Pri priključitvi in uporabi aparata obvezno upoštevajte podatke na tipski ploščici.
- ▸ Aparat je dovoljeno priključiti na električno omrežje z izmeničnim tokom le preko ozemljene vtičnice, ki je instalirana v skladu s predpisi.
- ▸ Sistem ozemljitve hišne električne napeljave mora biti instaliran v skladu s predpisi. Preseg kablov v instalaciji mora biti dovolj velik.
- ▸ Če uporabljate zaščitno stikalo na diferenčni tok, uporabljajte samo tip stikala z oznako .
- ▸ Aparata nikoli ne napajajte prek zunanje stikalne naprave, npr. stikalne ure ali daljinskega upravljanja.
- ▸ Aparata nikoli ne priključite na tokokrog, ki ga dobavitelj električne energije redno vklaplja in izklaplja.
- ▸ Ko je aparat vgrajen, mora biti omrežni vtič električnega kabla prosto dostopen, če pa to ni mogoče, mora biti v električni napeljavi vgrajena naprava za prekinitev toka v skladu s predpisi o postavitvi.
- ▸ Pri postavitvi aparata pazite, da omrežni priključni vodnik ni ukleščen ali poškodovan.

Poškodovana izolacija omrežnega priključnega kabla je nevarna.

- ▸ Omrežni priključni kabel nikoli ne sme priti v stik z vročimi deli stroja ali viri toplote.
- ▸ Omrežni priključni kabel nikoli ne sme priti v stik z ostrimi konicami ali robovi.
- ▸ Omrežnega priključnega kabla nikoli ne prepogibajte, stiskajte ali spreminjajte.

⚠ OPOZORILO – Nevarnost požara!

Uporaba podaljšanega električnega kabla in nedovoljenih adapterjev je nevarna.

- ▸ Ne uporabljajte podaljškov ali električnih razdelilnikov.

- ▸ Uporabljajte samo adapterje in omrežne priključne vode, ki jih je odobril proizvajalec.
- ▸ Če je omrežni priključni vod prekratek in daljši omrežni priključni vod ni na voljo, se obrnite na usposobljenega električarja, ki bo prilagodil hišno instalacijo.

⚠ OPOZORILO – Nevarnost poškodb!

Visoka teža aparata lahko pri dviganju povzroči poškodbe.

- ▸ Aparata ne dvigajte sami.

Če ta aparat nestrokovno postavite v pralno-sušilni stolp, lahko zgoraj postavljeni aparat pade.

- ▸ Sušilni stroj pritrdite na pralni stroj izključno s kompletom za povezavo, ki ga dobavi proizvajalec sušilnega stroja. Drugačen način postavitve ni dovoljen.
- ▸ Aparata ne postavite v pralno-sušilni stolp, če proizvajalec sušilnega stroja ne ponuja ustreznega kompleta za povezavo.
- ▸ V pralno-sušilni stolp ne postavljajte različno širokih in globokih aparatov različnih proizvajalcev.
- ▸ Pralno-sušilnega stolpa ne postavljajte na podstavek, ker se aparata lahko prevrneta.

⚠ OPOZORILO – Nevarnost zadušitve!

Otroci se lahko zavijejo v embalažo ali pa si slednje potegnejo preko glave in se tako zadušijo.

- ▸ Poskrbite, da otroci ne bodo prišli v stik z embalažnim materialom.
- ▸ Ne dovolite otrokom, da se igrajo z embalažnim materialom.

⚠ PREVIDNO – Nevarnost poškodb!

Aparat se med delovanjem lahko trese ali premika.

- ▸ Aparat postavite na čisto, ravno in trdno površino.
- ▸ Izravnajte aparat s pomočjo nog aparata in vodne tehtnice.

Pri nestrokovno napeljanih ceveh in priključnih vodih obstaja nevarnost spotikanja.

- ▸ Cevi in priključne vode položite tako, da ne bo nevarnosti, da bi se spotaknili.

Če aparat premikate, tako da ga držite za izbočene dele, npr. za vrata, se deli lahko odlomijo.

- ▸ Stroja ne premikajte tako, da ga držite za izbočene dele.

⚠ PREVIDNO – Nevarnost ureznin!
Če se dotikate ostrih robov na aparatu, se lahko urežete.
- ▸ Nikoli se ne dotikajte ostrih robov na aparatu.
- ▸ Med namestitvijo in transportom aparata uporabljajte zaščitne rokavice.

1.6 Varna uporaba

⚠ OPOZORILO – Nevarnost električnega udara!
Poškodovan aparat ali poškodovan omrežni priključni kabel je nevaren.
- ▸ Nikoli ne uporabljajte poškodovanega aparata.
- ▸ Nikoli ne vlecite za priključni kabel, da izključite aparat iz električnega omrežja. Vedno vlecite za vtič omrežnega priključnega kabla.
- ▸ Če je aparat ali omrežni priključni kabel v okvari, takoj izvlecite vtič omrežnega priključnega kabla iz vtičnice ali izklopite varovalko v omarici z varovalkami.
- ▸ Pokličite pooblaščeni servis. →*Stran 41*

Vdirajoča vlaga lahko povzroči električni udar.
- ▸ Aparat uporabljajte samo v zaprtih prostorih.
- ▸ Aparata nikoli ne izpostavljajte visokim temperaturam in vlagi.
- ▸ Za čiščenje aparata ne uporabljajte parnega čistilnika, visokotlačnega čistilnika, cevi ali prh.

⚠ OPOZORILO – Nevarnost ogroženosti zdravja!
Otroci se lahko zaprejo v aparat in s tem ogrozijo svoje življenje.
- ▸ Aparata ne smete postaviti za vrata, ki jih je mogoče zapreti, drsna vrata ali vrata s tečajem, ki je nasproti aparata, ki onemogočajo popolno odpiranje aparata.
- ▸ Pri odsluženih aparatih izvlecite vtič omrežnega priključnega kabla, prerežite kabel in uničite ključavnico aparata, da se vrata aparata ne zaprejo več.

⚠ OPOZORILO – Nevarnost zadušitve!
Otroci lahko vdihnejo ali pogoltnejo majhne dele in se tako zadušijo.
- ▸ Poskrbite, da otroci ne bodo prišli v stik z majhnimi deli.
- ▸ Ne dovolite otrokom, da se igrajo z majhnimi deli.

⚠ OPOZORILO – Nevarnost eksplozije!

Premogov prah ali moka v okolici aparata lahko povzročita eksplozijo.

▸ Med delovanjem naj bo okolica aparata čista.

⚠ OPOZORILO – Nevarnost zastrupitve!

Kondenzirana voda iz tega aparata ni pitna voda in je lahko onesnažena z vlakni.

▸ Ne pijte in ne uporabljajte kondenzirane vode iz tega aparata.

Pralna in negovalna sredstva lahko pri zaužitju privedejo do zastrupitve.

▸ Ob nehotenem zaužitju pralnih/negovalnih sredstev takoj poiščite zdravniško pomoč.

▸ Pralna in negovalna sredstva shranjujte nedostopno za otroke.

⚠ OPOZORILO – Nevarnost požara!

Hladilno sredstvo R290 v tem aparatu je okolju prijazno, a vnetljivo, in se lahko vname, če pride v stik z odprtim ognjem ali virom vžiga.

▸ V bližini aparata ne sme biti odprtega ognja in virov vžiga.



▸ Pravilno odstranite aparat na odpad.

▸ Ne poškodujete cevi krogotoka hladilnega sredstva.

⚠ OPOZORILO – Nevarnost eksplozije!

Ostanki v filtru za vlakna se med sušenjem lahko vnamejo.

▸ Redno čistite filter za vlakna.

Lahko vnetljivi predmeti, npr. vžigalniki ali vžigalice, se lahko med sušenjem vnamejo.

▸ Pred sušenjem iz žepov perila odstranite vse lahko vnetljive predmete.

Neoprano perilo se med sušenjem lahko vname.

▸ V tem aparatu ne sušite neopranega perila.

▸ Perilo, onesnaženo s snovmi, kot so jedilno olje, aceton, alkohol, bencin, kerozin, odstranjevalec madežev, terpentin, vosek in odstranjevalec voska, pred sušenjem v aparatu operite v vroči vodi z dodatno količino pralnega sredstva.

- Perilo pred sušenjem temeljito izperite z vročo vodo in pralnim sredstvom.
- Aparata ne uporabljajte, če je bilo perilo prej očiščeno z industrijskimi kemikalijami.

⚠ OPOZORILO – Nevarnost požara!
Če predčasno prekinete sušenje, se perilo ne ohladi dovolj in se lahko vname.
- Programa za sušenje ne prekinite predčasno.
- Če predčasno prekinete sušenje, takoj vzemite perilo iz aparata in ga razprostite.

⚠ PREVIDNO – Nevarnost poškodb!
Če stopite na aparat ali plezate po njem, se lahko pokrivna plošča zlomi.
- Nikoli ne stopajte ali plezajte na aparat.

Če sedete na odprta vrata ali se opirate nanja, se aparat lahko prevrne.
- Ne sedajte na vrata aparata in se ne opirajte nanja.
- Ne postavljajte predmetov na vrata aparata.

Če sežete v vrteči se boben, si lahko poškodujete roke.
- Preden sežete v boben, počakajte, da se popolnoma ustavi.

1.7 Varno čiščenje in vzdrževanje

⚠ OPOZORILO – Nevarnost električnega udara!
Nestrokovna popravila so nevarna.
- Nikoli ne spreminjajte aparata ali njegovih tehničnih lastnosti.
- Popravila aparata sme izvajati samo izšolano strokovno osebje.
- Za popravilo aparata je dovoljeno uporabljati samo originalne nadomestne dele.
- Če se omrežni priključni vodnik aparata poškoduje, ga mora zamenjati proizvajalec ali njegova servisna služba ali podobna kvalificirana oseba, da se izognete nevarnostim.

Vdirajoča vlaga lahko povzroči električni udar.
- Pred čiščenjem izvlecite vtič ali odklopite varovalko v omarici z varovalkami.
- Za čiščenje aparata ne uporabljajte parnega čistilnika, visokotlačnega čistilnika, cevi ali prh.

⚠ OPOZORILO – Nevarnost poškodb!
Uporaba neoriginalnih nadomestnih delov in pribora je nevarna.
- ▸ Uporabljajte samo proizvajalčeve originalne rezervne dele in originalni pribor.

⚠ OPOZORILO – Nevarnost zastrupitve!
Pri uporabi čistil, ki vsebujejo topila, se lahko razvijejo strupeni hlapi.
- ▸ Ne uporabljajte čistil, ki vsebujejo topila.

2 Preprečevanje materialne škode

POZOR
Napačno doziranje mehčalca, pralnega in negovalnega sredstva ter čistil lahko vpliva na delovanje aparata.
- ▸ Upoštevajte proizvajalčeva priporočila za doziranje.

Prekoračitev največje količine perila vpliva na delovanje aparata.
- ▸ Upoštevajte največjo količino perila za vsak program in je ne prekoračite. →*Stran 19*

Pregrevanje aparata lahko vpliva na delovanje aparata.
- ▸ Med delovanjem naj bo prezračevalna odprtina na aparatu prosta.
- ▸ Poskrbite za zadostno prezračevanje prostora.

V prezračevalno odprtino na aparatu se med delovanjem lahko vsrkajo lahki predmeti, npr. lasje in vlakna, ki vplivajo na delovanje aparata.
- ▸ Med delovanjem naj bo okolica aparata čista.
- ▸ V bližini aparata naj ne bo lahkih predmetov.

Delovanje z manjkajočo, nepopolno ali pokvarjeno zaščito pred vlakni (glede na opremo aparata npr. filter za vlakna, zbiralnik za vlakna, blazinica filtra) lahko povzroči poškodbo aparata.
- ▸ Aparata ne uporabljajte z manjkajočo, nepopolno ali pokvarjeno zaščito pred vlakni.

Pena ali penasta guma lahko med sušenjem spremeni obliko ali se stopi.
- ▸ Predmetov, kot so penasta guma (pena iz lateksa), kape za tuširanje, vodoodporne tkanine, gumirani izdelki in oblačila ali blazine z blazinicami iz penaste gume, ne smete sušiti v aparatu.

Neustrezna čistilna sredstva lahko poškodujejo površine aparata.
- ▸ Ne uporabljajte agresivnih ali abrazivnih čistil.
- ▸ Ne uporabljajte močnih alkoholnih čistil.
- ▸ Ne uporabljajte trdih čistilnih blazinic ali gobic.
- ▸ Aparat čistite samo z vodo in mehko vlažno krpo.
- ▸ Če ostanki pralnega sredstva, pršila ali drugi ostanki pridejo v stik z aparatom, jih nemudoma odstranite.

3 Varstvo okolja in varčevanje

3.1 Odlaganje embalaže novega aparata

Material embalaže je okolju prijazen in primeren za ponovno uporabo.

- ▸ Posamezne sestavne dele ločeno sortirajte v odpad.

3.2 Varčevanje z energijo

Če upoštevate te napotke, bo vaš aparat porabil manj električne energije.

- Aparat uporabljajte v dobro prezračenem prostoru in prezračevalna odprtina na aparatu naj bo prosta.
- Pred sušenjem perilo ožemite v pralnem stroju.
- Pri vsakem sušenju dodajte največjo količino perila, ki jo programi omogočajo. →*Stran 19*
- Ne prekoračite največje količine perila za programe. →*Stran 19*
- Po sušenju očistite filter za vlakna. →*Stran 24*
- Deaktivirajte Wi-Fi, če ga ne uporabljate. →*Stran 31*

3.3 Način za varčevanje z energijo

Če kratek čas ne upravljate z aparatom, se samodejno preklopi v način za varčevanje z energijo. Vsi prikazi ugasnejo in ▷ utripa.
Način za varčevanje z energijo se izklopi, ko znova upravljate z aparatom.
Če dalj časa ne upravljate z aparatom, se samodejno preklopi v način pripravljenosti (standby).

4 Namestitev in priključitev

4.1 Odstranjevanje embalaže aparata

POZOR
Predmeti, ki ostanejo v bobnu in niso namenjeni za delovanje v aparatu, lahko povzročijo materialno škodo in poškodbe aparata.

- ▸ Pred uporabo te predmete in ves priloženi pribor odstranite iz bobna.

1. Z aparata odstranite vso embalažo in zaščitne folije. →*Stran 11*
2. Preverite, če so na aparatu vidne poškodbe.
3. Odprite vrata. →*Stran 23*
4. Odstranite pribor iz bobna.
5. Zaprite vrata.

4.2 Obseg dobave

Ko razpakirate vse dele, jih preverite, če so se ob transportu poškodovali. Preverite tudi popolnost obsega dobave.

POZOR
Če aparat uporabljate z nepopolnim ali okvarjenim priborom, lahko aparat slabše deluje ali se poškoduje in povzroči materialno škodo.

- ▸ Aparata ne uporabljajte z nepopolnim ali okvarjenim priborom.
- ▸ Pred uporabo aparata zamenjajte ustrezen pribor.
  → *"Pribor", Stran 22*

V obsegu dobave so zajeti naslednji deli:

- Sušilni stroj
- Spremni dokumenti
- Posoda za vodo →*Stran 28*
- Košara za volno z vložkom →*Stran 29*

- Odtočna gibka cev s priključnim adapterjem, materialom za pritrditev in kolenom →*Stran 12*

4.3 Zahteve glede mesta postavitve

Upoštevajte navodila glede mesta postavitve.

POZOR
Če aparat nagnete za več kot 40°, voda lahko izteče iz aparata in povzroči materialno škodo.
- ▸ Previdno nagnite aparat.
- ▸ Aparat transportirajte v pokončnem položaju.

Če preostala voda v aparatu zmrzne, se aparat lahko poškoduje.
- ▸ Aparata ne nameščajte in uporabljajte v prostorih, kjer zmrzuje, ali na prostem.

Če aparat uporabljate neposredno po transportu, hladilno sredstvo v aparatu lahko povzroči poškodbe aparata.
- ▸ Po transportu počakajte dve uri, preden začnete uporabljati aparat.

Na tleh
Aparat postavite na čisto, ravno in trdno površino.
Izravnajte aparat. →*Stran 14*

V pralno-sušilnem stolpu
Aparat postavite v pralno-sušilni stolp samo z originalnim kompletom za povezavo proizvajalca sušilnika.

- Povezovalni komplet z izvlečno delovno ploščo →*Stran 22*

Aparat postavite samo na pralni stroj istega proizvajalca. Globina in širina tega aparata se morata ujemati z merami pralnega stroja.
Pralno-sušilnega stolpa ne postavite na podstavek.

Ob steni

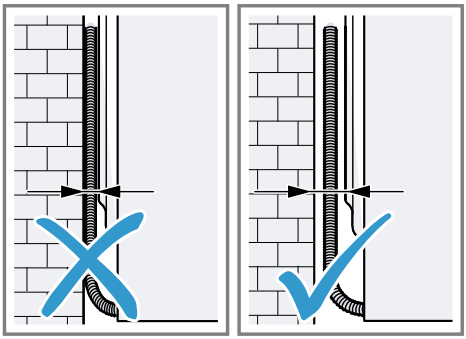

Cevi in električnega kabla ne priprite med steno in aparat.

4.4 Odtočna gibka cev

Med sušenjem nastaja kondenzat, ki se v skladu s tovarniškimi nastavitvami zbira v posodi za kondenzat. Za odvod odvečnega kondenzata neposredno v odtok uporabite odtočno gibko cev.

Opomba: Aparat uporabljajte skupaj s priloženo odtočno gibko cevjo.
→*Stran 12*
Če priključite odtočno gibko cev, vam ni treba redno prazniti posode za kondenzat.
→ *"Praznjenje posode za kondenzat", Stran 26*

Priključitev odtočne gibke cevi

Če ne želite redno prazniti posode za kondenzat v aparatu, priključite odtočno gibko cev.

POZOR
Če aparat uporabljate brez pravilno priključene cevi za kondenzat ali odtočne cevi za vodo, lahko iz nastavka izteka tekočina.
- ▸ Pred uporabo aparata pravilno priključite cev za kondenzat ali odtočno cev za vodo na nastavek.

Zahteve

- Aparat in pribor ste vzeli iz embalaže. →*Stran 11*
- Aparat ste postavili na njegovo mesto.

1. Cev za kondenzat snemite z nastavka.

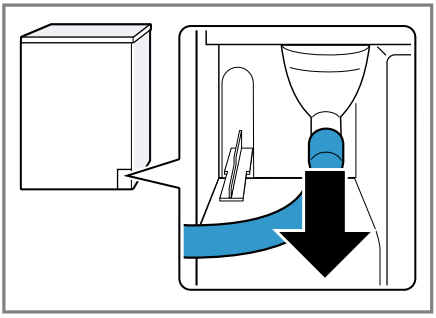

Cev za kondenzat je tovarniško priključena na nastavek.
Opomba: Ko odstranjujete cev za kondenzat, lahko iz nastavka izteka tekočina.

2. Cev za kondenzat potisnite na držalo.

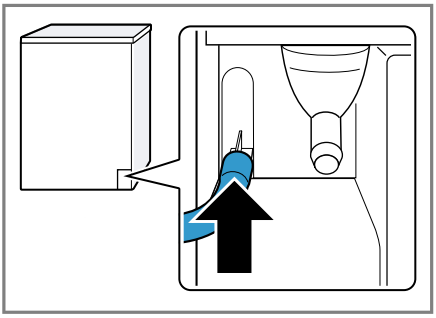

3. Odtočno gibko cev potisnite na nastavek do prislona.

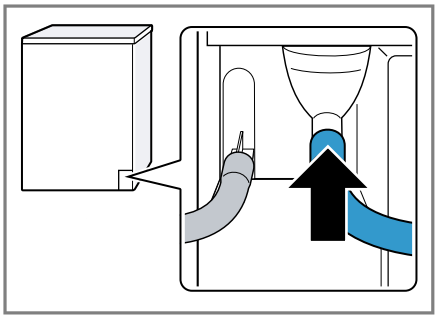

4. Izpraznite posodo za kondenzat. →*Stran 26*
5. Odstranite zamašek na spodnji strani ① in ga vstavite v vdolbino na zgornji strani ②.

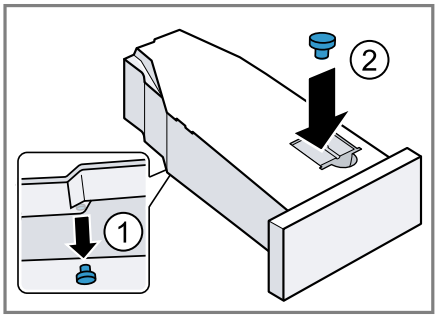

6. Vstavite posodo za kondenzat. →*Stran 26*
7. Aparat priključite na odtok za vodo. →*Stran 13*

Namig: Če želite ponovno zbirati kondenzat v posodi za kondenzat, npr. ko aparat prestavite na drug prostor, izvedite te korake v obratnem vrstnem redu.

Načini priključitve na odtok

POZOR

Če je odtok zamašen ali zaprt, lahko odpadna voda priteče nazaj v aparat.

- Pred uporabo aparata se prepričajte, da odpadna voda hitro odteka, in odstranite tujke.

Odtok v sifon. 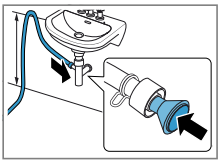	Priključno mesto zavarujte s cevno objemko (12–22 mm). Odtočno gibko cev za vodo pritrdite z vodilom za cev najmanj 80 cm in največ 100 cm visoko. **Opomba:** Z razdelilnikom Y →*Stran 22* lahko na isti odtok sifona priključite tudi odtočno gibko cev dodatnega aparata, npr. pralnega stroja.
Odtok v umivalnik. 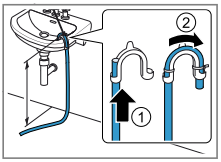	Odtočno gibko cev v celoti potisnite skozi koleno in jo pritrdite z materialom za pritrditev. Koleno pritrdite največ 100 cm visoko.
Odtok v odtočni kanal. 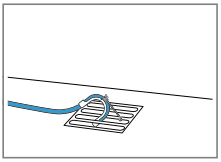	Odtočno gibko cev v celoti potisnite skozi koleno in jo pritrdite z materialom za pritrditev. Koleno pritrdite na odtočni kanal.

4.5 Izravnava aparata

Da zmanjšate hrup in tresljaje, pravilno izravnajte aparat.

- ▸ Vrtite noge aparata, da izravnate aparat. Z vodno tehtnico preverite, ali je aparat izravnan.

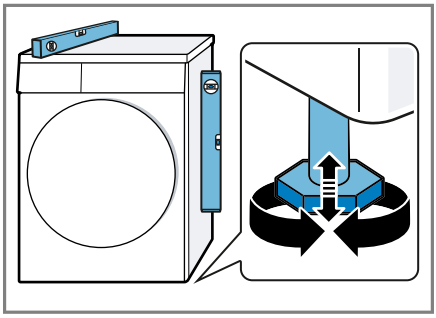

Vse noge aparata morajo trdno stati na tleh.

4.6 Prestavljanje zapiralnega mehanizma vrat

Opomba: Informacije o menjavi tečaja vrat najdete na spletu. Skenirajte kodo QR na naslovnici.

4.7 Priklop aparata na električno napajanje

1. Vtič omrežnega priključnega vodnika priključite na vtičnico v bližini aparata.
   Priključne podatke aparata najdete v tehničnih podatkih →*Stran 43*.
2. Preverite omrežni vtič glede dobre pritrditve.

✔ Aparat je zdaj pripravljen za uporabo.

5 Spoznavanje

5.1 Aparat

Tukaj najdete pregled sestavnih delov svojega aparata.

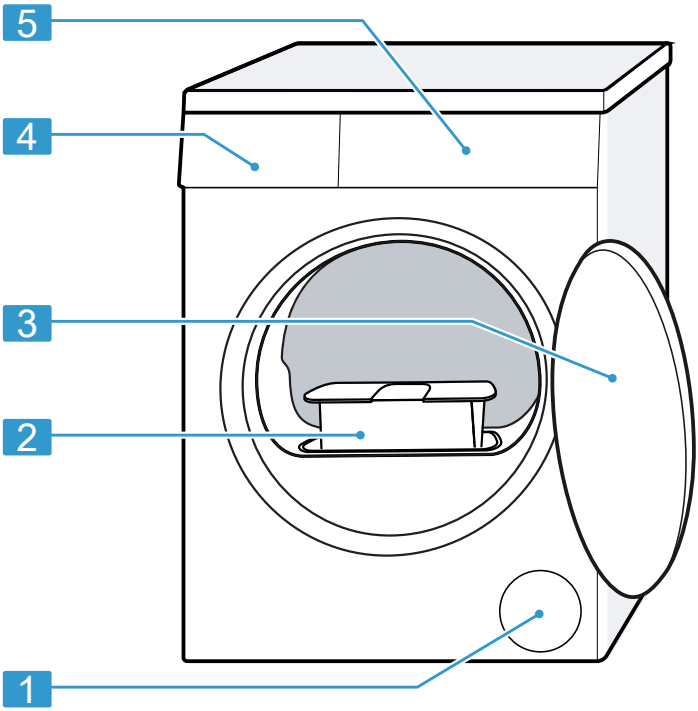

Glede na tip aparata se lahko podrobnosti na sliki razlikujejo, npr. barva in oblika.

1	Prezračevalna odprtina
2	Filter za vlakna →*Stran 24*
3	Vrata →*Stran 23*
4	Posoda za kondenzat →*Stran 25*
5	Upravljalno polje →*Stran 16*

5.2 Upravljalno polje

Prek upravljalnega polja nastavite vse funkcije svojega aparata in dobite informacije o stanju delovanja.

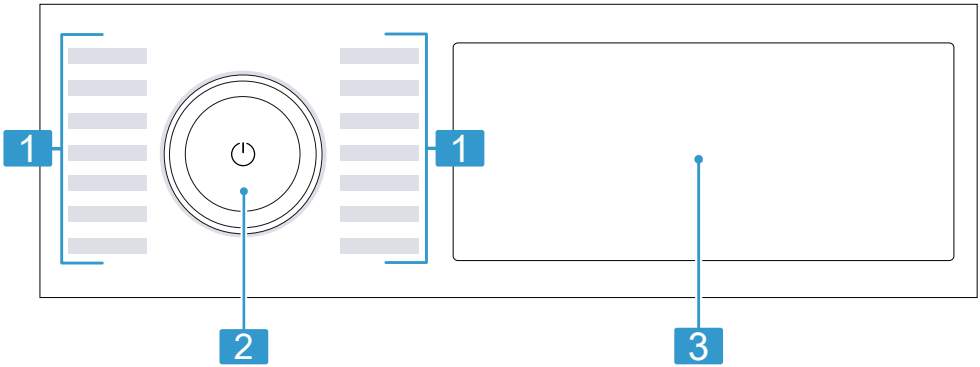

1	Programi →*Stran 19*
2	Programsko stikalo →*Stran 23*
3	Tipke →*Stran 18* in zaslon →*Stran 16*

5.3 Logika upravljanja

POZOR
Če močno pritiskate na zaslon, se lahko poškoduje.

- Na zaslon ne pritiskajte močno.
- Na zaslon ne pritiskajte s koničastimi ali ostrimi predmeti.

Sprememba nastavitvene vrednosti

Če aktivirate določene nastavitve, se na zaslonu prikažejo izbirne tipke in nastavitveno vrednost lahko spremenite.

- Pritisnite izbirne tipke →*Stran 18*. Na zaslonu se prikaže nastavitvena vrednost.

6 Zaslon

Na prikazovalniku so prikazane trenutne nastavljene vrednosti, možnosti izbire ali pa opozorilna besedila.
Glede na stanje programa se na zaslonu nekatere informacije prikažejo v območju 88:88, npr. End.

Opomba: Po posodobitvah programske opreme so lahko na voljo dodatne funkcije. →*Stran 31*

Ko je na voljo posodobitev programske opreme, so v aplikaciji Home Connect na voljo dodatne informacije.

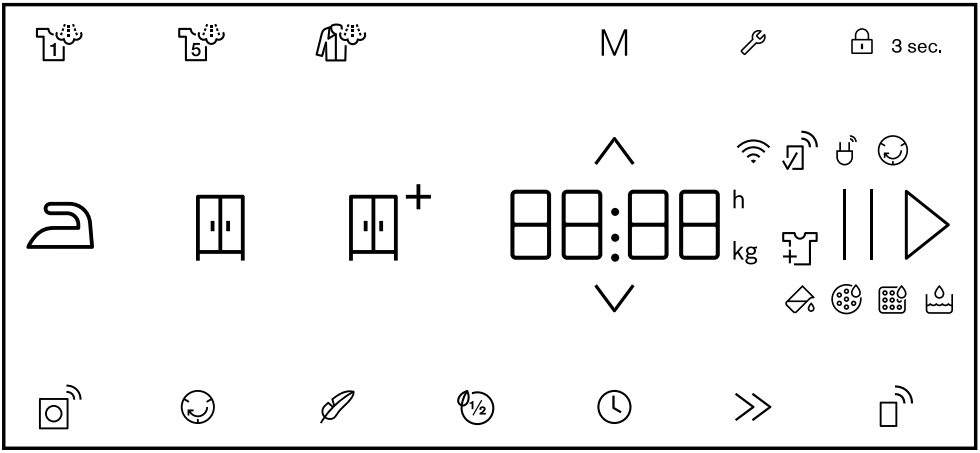

Primer prikaza na zaslonu

Prikaz	Opis
0:40 [1]	Predvideno trajanje programa ali preostali čas programa v urah in minutah.
9,0 [1]	Priporočena največja količina perila za nastavljeni program v kg.
10h [1]	Čas konca programa →*Stran 19*
	Perilo lahko odstranite ali dodate in trenutni program začasno prekinete. →*Stran 24*
	Vstavite posodo za kondenzat. →*Stran 26*
	Očistite filter za vlakna. →*Stran 24*
CArE	Opravite program za preprosto nego aparata. →*Stran 34*
	Napolnite rezervoar za vodo za funkcijo glajenja gub. →*Stran 28*
Hot	Glede na stanje programa se pri postopku hlajenja perilo nekaj minut hladi, medtem ko se boben vrti, da se perilo ne poškoduje. Postopek lahko prekinete tako, da odprete vrata. **Opomba:** Ne spreminjajte nastavljenega programa.
	▪ Sveti: aparat je povezan z domačim omrežjem prek brezžične povezave. ▪ Utripa: aparat se poskuša povezati z domačim omrežjem prek brezžične povezave.

[1] Primer

Prikaz	Opis
	Nastavitve, ki niso na voljo na aparatu, nastavite prek aplikacije Home Connect. Dodatne informacije najdete v aplikaciji Home Connect.
	Stanje programa: preprečevanje gub
	Stanje programa: premor
End	Stanje programa: konec programa

7 Tipke

Opomba: Po posodobitvah programske opreme so lahko na voljo dodatne funkcije. →*Stran 31*
Ko je na voljo posodobitev programske opreme, so v aplikaciji Home Connect na voljo dodatne informacije.

Tipka	Opis
	Zagon, prekinitev programa ali premor. Ko je prikazan , lahko program začasno zaustavite. Ko je prikazan , lahko program zaženete.
	Vklopite aparat ali ga preklopite v stanje pripravljenosti/Standby. Če se upravljalno polje ne odziva, znova zaženite aparat tako, da pribl. 5 sekund držite . →*Stran 38*
3 sec.	Aktivirajte ali deaktivirajte otroško varovalo. →*Stran 27*
	Sprememba nastavitev. →*Stran 16*
	Priklic osnovnih nastavitev. →*Stran 33*
M	Če tipko držite pribl. 3 sekunde, shranite svoje individualne nastavitve programa. →*Stran 23* Če tipko pritisnete na kratko, nastavite shranjeni program z individualnimi nastavitvami programa.
	Sprememba stopnje sušenja. →*Stran 26*
	Sprememba stopnje sušenja. →*Stran 26*
	Sprememba stopnje sušenja. →*Stran 26*
	Prilagoditev programa STEAM ASSIST . Upoštevajte opis programa. →*Stran 19* Primerno za nikoli ali malo nošene suhe srajce in bluze. Primerno za 2 do 5 kosov perila.
	Prilagoditev programa STEAM ASSIST . Upoštevajte opis programa. →*Stran 19*

Tipka	Opis
	Primerno za nikoli ali malo nošene suhe moške obleke ali krila, ki jih je treba kemično čistiti. Primerno za eno obleko ali dva kosa perila.
	Prilagoditev programa STEAM ASSIST . Upoštevajte opis programa. →*Stran 19* Primerno za nikoli ali malo nošene suhe srajce in bluze. Primerno za en kos perila.
	Aktivirajte ali deaktivirajte zaščito pred mečkanjem. Boben po koncu programa 120 minut v rednih časovnih intervalih premika perilo, da se manj mečka.
≫	Aktiviranje ali deaktiviranje skrajšanega programa. **Opomba:** Poraba energije in raven emisij hrupa se zvišata. To ne vpliva na rezultat sušenja.
	Aktivirajte ali deaktivirajte nežno sušenje. Temperatura se zniža za občutljive tkanine, npr. za poliakril ali elastan. Trajanje programa se podaljša.
	Določite čas konca programa. Trajanje programa je že všteto v nastavljeno število ur. Po vklopu programa se prikaže trajanje programa.
	Sušenje posameznih kosov perila ali manjše količine perila.
	Aktiviranje ali deaktiviranje pametnega priporočila programa. →*Stran 32*
	Če na kratko pritisnete tipko, aktivirate ali deaktivirate zagon na daljavo. →*Stran 32* Če držite tipko pritisnjeno pribl. 3 sekunde, odprete nastavitve Home Connect. →*Stran 30*

8 Programi

Perilo lahko sušite s samodejnim programom ali s časovnim programom.

Opombe

- Etikete za nego perila vam bodo še dodatno pomagale pri izbiri programa.
  → *"Simboli za nego na etiketah za nego", Stran 23*
- Po posodobitvah programske opreme so lahko na voljo dodatne funkcije. →*Stran 31*
  Ko je na voljo posodobitev programske opreme, so v aplikaciji Home Connect na voljo dodatne informacije.

8.1 Samodejni programi

Samodejni programi so tisti programi, pri katerih senzorji vlažnosti med sušenjem merijo preostalo vlago v perilu. Program se konča šele, ko je nastavljena stopnja sušenja dosežena.
Vsak samodejni program ima stopnjo sušenja →*Stran 26*. Stopnja sušenja določa, kako suho ali vlažno bo perilo po koncu programa.

Namig: Stopnjo sušenja izberite glede na tkanine ali na želeni rezultat sušenja.

Program	**Opis**	**največja količina perila (kg)**
COTTONS	Sušenje neobčutljivih tkanin iz bombaža in lanu, ki jih je mogoče kuhati.	9,0
ECO	Sušenje neobčutljivih tkanin iz bombaža in lanu, ki jih je mogoče kuhati. Energijsko varčen program.	9,0
EASY CARE	Sušenje tkanin iz sintetike in mešanih vlaken.	3,5
MIX	Sušenje tkanin iz bombaža in sintetike.	3,0
DUVET	Sušenje prevlek za odeje in blazine ter rjuh iz bombaža. **Opomba:** Gibanje bobna je prilagojeno za sušenje velikih kosov perila.	3,5
HYGIENE	Sušenje neobčutljivih tkanin iz bombaža in lanu, ki jih je mogoče kuhati. Primerno pri povečanih higienskih zahtevah.	4,0
OUTDOOR	Sušenje vremensko odpornih oblačil in oblačil za prosti čas z membransko prevleko in vodoodpornih tkanin.	1,5
SHIRTS/ BLOUSES	Sušenje srajc in bluz iz bombaža, lanu, sintetike ali mešanih vlaken. **Opomba:** Za optimalen rezultat sušenja sušite največ 5 srajc ali 5 bluz. Po sušenju perilo zlikajte ali ga obesite. Preostanek vlage se bo tako enakomerno porazdelil.	1,5
SUPER 40'	Sušenje tkanin iz sintetike in tankega bombaža.	1,0

Program	Opis	največja količina perila (kg)
TOWELS	Sušenje neobčutljivih brisač in kopalnih plaščev iz bombaža in lanu, ki se lahko kuhajo.	6,0
STEAM ASSIST	Glajenje gub in odstranjevanje neprijetnih vonjav iz zraka. →*Stran 27* Če želite prilagoditi program s funkcijo glajenja gub, pritisnite ustrezno tipko. →*Stran 18* **Opombe** ▪ Perilo takoj po koncu programa vzemite iz aparata, da preprečite mečkanje. ▪ Perilo se ne očisti.	-

8.2 Časovni programi

Časovni programi so programi z določenim ali nastavljivim trajanjem programa. Po preteku časa se program konča, čeprav mogoče perilo še ni suho. Časovni programi so primerni za sušenje posameznih kosov perila ali tankih tkanin.

Program	Opis	največja količina perila (kg)
WOOL IN BASKET	Sušenje tkanin iz volne ali z deležem volne. **Opomba:** Tkanine sušite samo s košaro za volno. →*Stran 29*	0,5
TIMED PROGR. WARM	Sušenje vseh vrst tkanin, razen volne in svile. Primeren za že sušeno ali nekoliko vlažno perilo in za dodatno sušenje večslojnega, debelega perila. **Opomba:** Ta program je primeren za sušenje s košaro za volno. →*Stran 29* Če uporabljate košaro za volno, lahko s tem programom sušite tudi tkanine iz volne.	3,0

8.3 Dodatni programi

Program	Opis
APP PROGRAMMES	Dodatne programe izberite neposredno prek aplikacije Home Connect. Opise programov najdete v aplikaciji Home Connect. **Opomba:** Aparat mora biti povezan z domačim omrežjem in registriran v aplikaciji Home Connect. →*Stran 30*

9 Pribor

Uporabljajte originalni pribor. Ta je prilagojen vašemu aparatu.

Namig: Nekateri deli pribora so na voljo tudi v drugih barvah. Obrnite se na službo za podporo strankam. →*Stran 41*

	Uporaba	Kataloška številka
Povezovalni komplet z izvlečno delovno ploščo	Da prihranite prostor, aparat postavite na ustrezen pralni stroj istega proizvajalca in enake širine in globine. Z izvlečno delovno ploščo lažje vlagate perilo v aparat in ga jemljete iz njega.	WA027500
Košara za volno	Sušenje ali zračenje posameznih kosov volnenih tkanin, športne obutve in plišastih igrač.	WMZ20600
Razdelilnik Y	Odtočno cev dodatnega aparata priključite na isti odtok sifona.	15000490
Sredstvo za nego aparata	Nadomestni del za funkcijo intenzivne nege aparata.	00312474
Podstavek	Postavite aparat na višjo raven, da lažje vlagate perilo v aparat in ga jemljete iz njega.	WTZPW20D

10 Perilo

10.1 Priprava perila

POZOR

Predmeti, ki ostanejo v perilu, lahko poškodujejo perilo in boben.

- ▸ Pred uporabo odstranite vse predmete iz žepov oblačil.

Opomba

Če perilo pripravite, varujete aparat in tkanine.

- Izkrtačite pesek in zemljo
- Perilo razvrstite po barvah in vrstah tkanine in pri tem upoštevajte oznake za nego
- zapnite zadrge, sprijemala, kaveljčke in zanke

- Odstranite kolesca za zavese in svinčene trakove
- Perilo razgrnite in ga dajte v boben
- perilo pred sušenjem ožemite
- Volnene kose perila, športno obutev in plišaste živali sušite v košari za volno
  → *"Košara za volno", Stran 29*

10.2 Simboli za nego na etiketah za nego

Simboli za nego za sušenje

Simbol	Tkanine
⊙	obstojne tkanine iz bombaža, lanu, npr. brisače, posteljnina, spodnje perilo
⊙	občutljive tkanine iz sintetike, mešanih vlaken, občutljive tkanine, npr. funkcijsko perilo, srajce
⊠	tkanine iz svile, najlona, tkanine, ki ne prepuščajo zraka in gumirane tkanine, sintetične zavese, niso primerne za sušenje v sušilnem stroju

11 Osnovno upravljanje

11.1 Vklopite aparat

Opomba: Ko aparat po priključitvi na elektriko prvič vklopite, postopek vklopa traja do ene minute.

Zahteva: Stroj je pravilno postavljen in priključen. →*Stran 11*

▸ Pritisnite ⏻ .
Postopek vklopa traja nekaj sekund.

Opomba: Osvetlitev bobna samodejno ugasne.

11.2 Nastavitev programa

1. Pritisnite na želeni program.
   →*Stran 19*

✔ Na zaslonu se prikažejo nastavitve programa.

2. Po želji lahko spremenite nastavitve programa. →*Stran 18*
   Upoštevajte informacije o temi Logika upravljanja →*Stran 16*.
   Nastavitve programa se za ta program ne shranijo trajno.

11.3 Shranjevanje nastavitev programa

Svoje individualne nastavitve programa lahko shranite kot priljubljeni program.

Zahteva: Program je nastavljen.
→*Stran 23*

▸ Za pribl. 3 sekunde držite M .
Za priklic shranjenega programa pritisnite M .
Opomba: Ponovite te korake, da prepišete shranjeni program.

11.4 Odpiranje vrat

1. Sezite pod ročaj vrat in povlecite vrata.

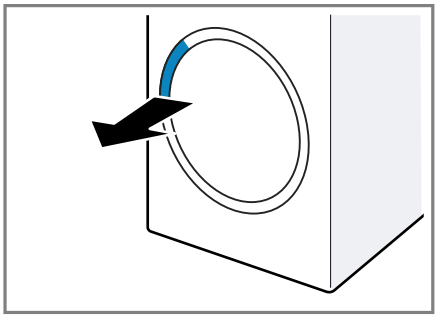

2. Odprite vrata.

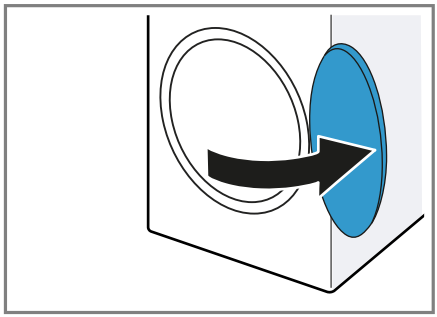

11.5 Naložite perilo

Opomba: Da preprečite mečkanje, upoštevajte največjo količino perila za programe. →*Stran 19*

Zahteve
- Perilo je pripravljeno in razvrščeno. →*Stran 22*
- Boben je prazen.

1. Odprite vrata. →*Stran 23*
2. Perilo naložite v boben.
3. Zaprite vrata.
   Prepričajte se, da perila niste priprli z vrati.

11.6 Zagon programa

Zahteve
- Program je nastavljen. →*Stran 23*
- Vrata so zaprta.

▸ Pritisnite ⏯ .

✔ Na zaslonu se prikaže trajanje programa ali čas konca programa.

✔ Po koncu programa se na zaslonu prikaže: "End" .

Opomba: Če je na zaslonu prikazan "Hot" , aparat hladi perilo.
Ko "Hot" ugasne, je perilo ohlajeno.

11.7 Naknadno dodajanje perila

Po vklopu programa lahko perilo kadar koli odvzamete ali dodate.

1. Pritisnite ⏯ .
   Postopek hlajenja se samodejno vklopi čez pribl. 30 sekund in hladi perilo, medtem ko se boben vrti.
   Če želite preskočiti ali prekiniti postopek hlajenja, odprite vrata.
   →*Stran 17*
2. Odprite vrata. →*Stran 23*
3. Dodajte ali odvzemite perilo.
4. Zaprite vrata.
5. Vklopite program. →*Stran 24*

11.8 Prekinitev programa

1. Pritisnite ⏯ .
2. Odprite vrata. →*Stran 23*
3. Perilo vzemite iz aparata.
   →*Stran 24*

11.9 Jemanje perila iz aparata

1. Odprite vrata. →*Stran 23*
2. Perilo vzemite iz bobna.

11.10 Preklop aparata v stanje pripravljenosti (standby)

▸ Pritisnite ⏻ .

11.11 Filter za vlakna

Med sušenjem se vlakna iz perila zbirajo v filtru za vlakna. Filter za vlakna ščiti aparat pred vlakni.

Čiščenje filtra za vlakna

Ko je sušilni program končan ali če se med delovanjem na zaslonu prikaže obvestilo, po koncu programa očistite filter za vlakna.

Opomba: Če aparata ne čistite, kot je opisano, lahko to vpliva na delovanje aparata.

Zahteve
- Na zaslonu se po sušenju prikaže: "End"
- ali pa se med delovanjem na zaslonu prikaže: 🧽 .

1. Odprite vrata. →*Stran 23*

2. Odstranite vlakna z notranje strani vrat.
3. Odstranite filtra za vlakna enega za drugim.

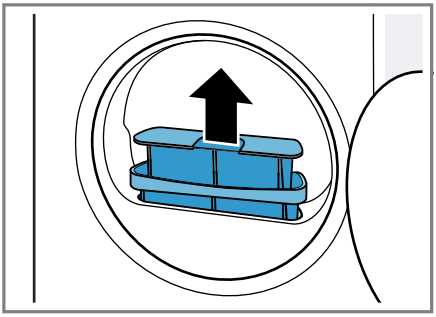

4. Vlakna odstranite iz vdolbine.

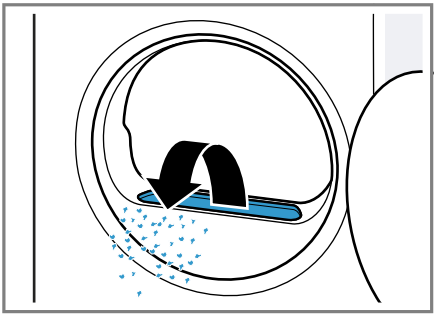

Pazite, da vlakna ne padejo v zračni kanal.

5. Odprite oba filtra za vlakna ① in odstranite vlakna ②.

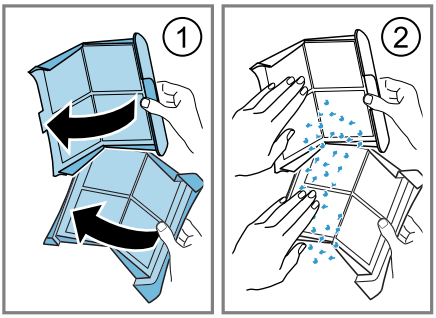

Vlakna odložite med mešane odpadke, da preprečite onesnaženje odpadne vode z mikrovlakni.

6. Oba filtra za vlakna temeljito očistite pod tekočo toplo vodo in ju osušite.

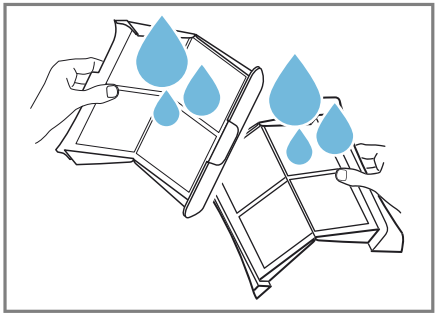

7. Oba filtra za vlakna zaprite in sestavite.

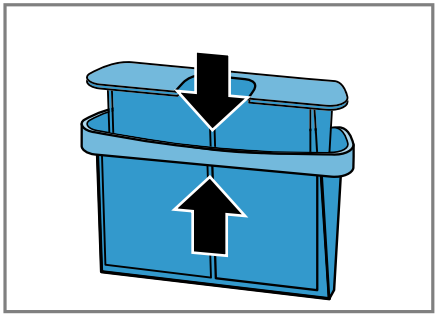

8. Vstavite dvodelni filter za vlakna.

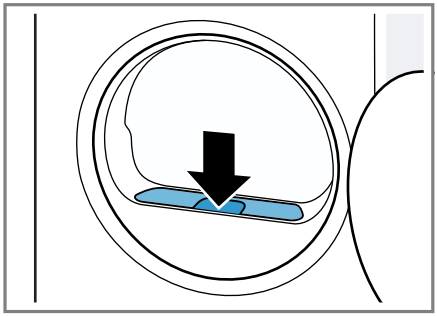

9. Zaprite vrata.

11.12 Posoda za kondenzat

Med sušenjem nastaja kondenzat, ki se v skladu s tovarniškimi nastavitvami zbira v posodi za kondenzat.

Opomba: Aparat uporabljajte skupaj s priloženo odtočno gibko cevjo. →*Stran 12*
Če priključite odtočno gibko cev, vam ni treba redno prazniti posode za kondenzat.
→ *"Praznjenje posode za kondenzat", Stran 26*

Praznjenje posode za kondenzat

Ko je sušilni program končan ali ko je sušilni program začasno zaustavljen in je na zaslonu prikazano sporočilo, izpraznite posodo za kondenzat.

Zahteve

- Na zaslonu se po sušenju prikaže: "End"
- ali pa se na zaslonu med začasno zaustavitvijo prikaže: .

1. Posodo za kondenzat vodoravno izvlecite.

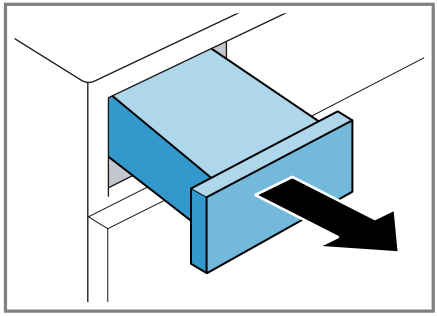

2. Izpraznite posodo za kondenzat.

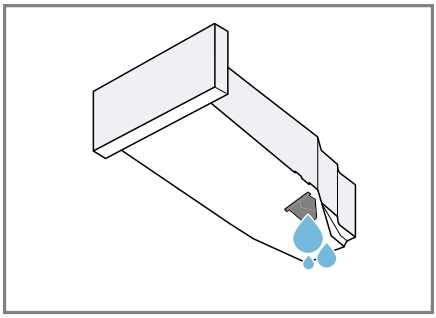

Redno preverjajte filter posode za kondenzat in ga očistite, če je umazan. →*Stran 36*
Pazite, da pred uporabo aparata vstavite posodo za kondenzat. →*Stran 26*

3. Če je sušilni program začasno zaustavljen, ga zaženite. →*Stran 24*

Vstavljanje posode za kondenzat

▸ Posodo za kondenzat vstavite do prislona.

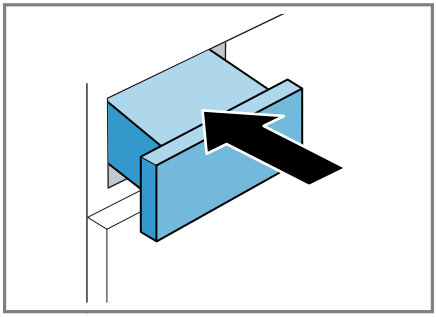

12 Stopnja sušenja

Za vsak samodejni program je določena stopnja sušenja. Stopnja sušenja določa, kako suho ali vlažno bo perilo po koncu programa.

Stopnja sušenja	Opis
⊞⁺	Za večplastno, debelo perilo, ki se počasi suši.
⊞	Za navadno, enoplastno perilo.
⌓	Za navadno, enoplastno perilo. Perilo je po koncu programa še rahlo vlažno. Da preprečite nastanek gub, perilo zlikajte ali obesite.

12.1 Sprememba stopnje sušenja

Pri nekaterih samodejnih programih lahko spremenite stopnjo sušenja, da bo vaše perilo še bolj suho ali vlažno.

1. Nastavite samodejni program. →*Stran 20*
✔ Na zaslonu je prikazana določena stopnja sušenja.
2. Pritisnite ⊞, ⊞⁺ ali ⌓.

12.2 Prilagoditev stopnje sušenja

Če se vam perilo po sušenju na določeni stopnji sušenja zdi preveč vlažno, lahko stopnjo sušenja spremenite.

Opomba: Stopnjo sušenja lahko spremenite tudi v osnovnih nastavitvah.

1. Nastavite samodejni program. →*Stran 20*
✔ Na zaslonu je prikazana določena stopnja sušenja.
2. Za pribl. 3 sekunde pritisnite ⊞, ⊞⁺ ali ⌓.
✔ Na zaslonu se prikaže "0", "1", "2" ali "3".
3. Pritisnite ∧ ali ∨, da spremenite stopnjo sušenja od "0" (suho) do "3" (najbolj suho).
4. Za pribl. 3 sekunde pritisnite na izbrano stopnjo sušenja, da se vrnete na samodejni program.

13 Otroško varovalo

Zavarujte aparat pred nenamernim upravljanjem upravljalnih elementov.

13.1 Aktiviranje otroškega varovala

▸ Za pribl. 3 sekunde pritisnite 🔒 **3 sec.** .
✔ Upravljalni elementi so zaklenjeni.
✔ Otroško varovalo ostane aktivno tudi v stanju pripravljenosti aparata (standby) in če zmanjka elektrike.

13.2 Deaktiviranje otroškega varovala

Zahteva: Za deaktivacijo otroškega varovala mora biti aparat vklopljen.

▸ Za pribl. 3 sekunde pritisnite 🔒 **3 sec.** .

14 Funkcija glajenja gub

Za glajenje gub in odstranjevanje neprijetnih vonjav iz zraka, kot je npr. cigaretni dim, uporabite program s funkcijo glajenja gub za nikoli ali malo nošeno suho perilo.

14.1 Vklop programa s funkcijo glajenja gub

Opomba: Kose perila z vonjem po znoju, parfumu ali deodorantu operite, preden jih ponovno oblečete.
Ne uporabljajte čistilnih kompletov za sušilnik.

Programa s funkcijo glajenja gub ne uporabljajte za naslednje tkanine:
- Volna, usnje in viskoza
- Tkanine z dodatki iz kovine, lesa ali plastike
- Povoščeni in naoljeni jopiči

Zahteva: Perilo ste naložili v aparat. →*Stran 24*

1. Nastavite program s funkcijo glajenja gub. →*Stran 20*
2. Po želji prilagodite nastavljeni program s funkcijo glajenja gub. →*Stran 18*
3. Vklopite program. →*Stran 24*
   Ko je rezervoar za vodo prazen, se na zaslonu prikaže: .
   → *"Polnjenje rezervoarja za vodo", Stran 28*
   Program s funkcijo glajenja gub povprečno traja približno 45 minut in se lahko podaljša ali skrajša glede na temperaturo okolice.

✔ Po koncu programa se na zaslonu prikaže: "End" .

4. Perilo vzemite iz aparata. →*Stran 24*
   Rezultat funkcije glajenja gub je lahko različen glede na vrsto tkanine, količino perila in nastavljeni program.
   Perilo takoj po koncu programa vzemite iz aparata, da preprečite mečkanje.
5. Kose perila obesite in poravnajte.

14.2 Polnjenje rezervoarja za vodo

Aparat s hladno pitno vodo gladi gube na suhem, malo nošenem perilu. Če se med delovanjem na zaslonu prikaže obvestilo, napolnite rezervoar za vodo.

POZOR
Če aparat uporabljate z umazano ali prevročo vodo, se aparat lahko poškoduje.
- ▸ V rezervoar za vodo polnite izključno hladno pitno vodo.
- ▸ Za funkcijo glajenja gub nikoli ne uporabljajte kondenzirane vode, destilirane vode, dodatkov ali sredstva za odstranjevanje vodnega kamna.

Zahteve
- Zagnal se je program s funkcijo glajenja gub. →*Stran 27*
- Na zaslonu se prikaže: .
- Posodo za kondenzat →*Stran 25* ste odstranili iz aparata.

1. S priloženo posodo za vodo v sprednjo odprtino nalijte pribl. 180 ml hladne pitne vode.

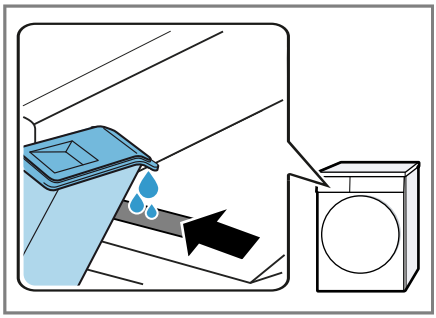

   Upoštevajte oznako za polnjenje rezervoarja za vodo poleg sprednje odprtine.
   Če na zaslonu ne ugasne, pravilno izravnajte aparat.
   → *"Izravnava aparata", Stran 14*

✔ Na zaslonu ugasne: .

2. Vstavite posodo za kondenzat. →*Stran 26*
3. Vklopite program. →*Stran 24*

15 Košara za volno

Košaro za volno uporabljajte za nežno sušenje občutljivih tkanin, plišastih igrač ali športne obutve v mirujočem položaju.

15.1 Vstavljanje košare za volno

1. Odprite vrata. →*Stran 23*
   Prepričajte se, da je boben prazen.
2. Noge košare za volno vstavite v luknje v vratni odprtini.

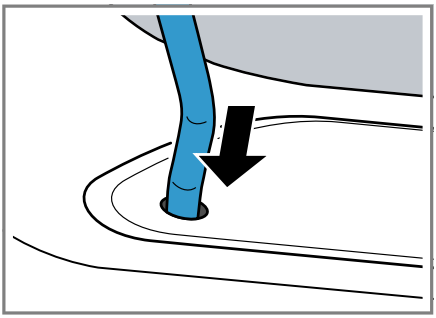

3. Jeziček košare za volno spredaj vstavite v zgornjo kljuko.

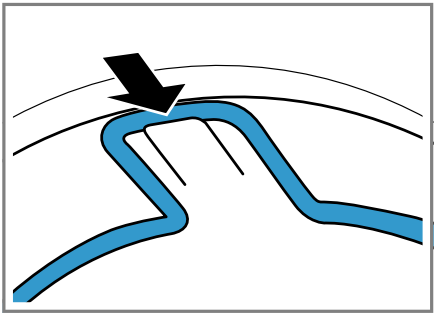

15.2 Vklop programa s košaro za volno

POZOR

Če se kosi perila v košari za volno dotaknejo vrtečega se bobna ali reber bobna, lahko kosi perila povzročijo materialno škodo in poškodbo aparata.

- Kose perila položite v vložek ali v košaro za volno tako, da se ne dotikajo bobna ali reber bobna.

Zahteva: Košara za volno je vstavljena v aparat. →*Stran 29*

1. Kose perila neposredno ali z vložkom položite v košaro za volno. →*Stran 30*

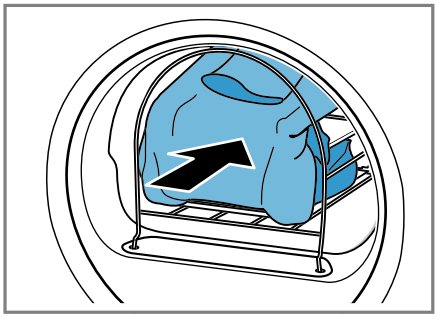

2. Zaprite vrata.
3. Nastavite program, primeren za sušenje s košaro za volno.
   Upoštevajte opis programa. →*Stran 21*
4. Po potrebi spremenite trajanje programa.
   Upoštevajte priporočeno trajanje programa za kose perila v košari za volno:

Kos perila	**Trajanje programa v urah:minutah**
Tanek volnen pulover	pribl. 1:20
Debel volnen pulover	pribl. 1:30–3:00
Krilo	pribl. 1:00–1:30
Hlače	pribl. 1:00–1:30
Rokavice	pribl. 0:30

Kos perila	Trajanje programa v urah:minutah
Športna obutev	pribl. 1:30/s prezračevanjem maks. 2:00

Namig: Za debele ali večplastne kose perila podaljšajte trajanje programa.

5. Vklopite program. →*Stran 24*
6. Po koncu programa odstranite košaro za volno.

15.3 Primeri uporabe košare za volno

Sušenje kosov perila

Opomba: Kose perila pred sušenjem ožemite v pralnem stroju.

1. Perilo razrahljajte in ga položite v vložek.
2. Večje kose perila ovijte na vložek ali vanj.

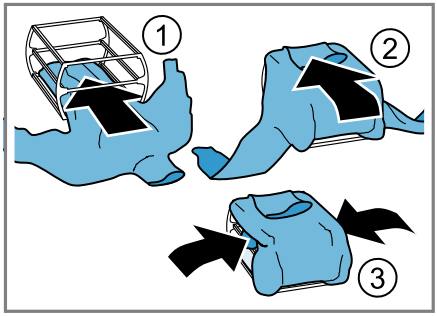

3. Kose perila z vložkom položite v košaro za volno.

Sušenje športne obutve

Opombe

- Ne uporabite vložka košare za volno.
- Ne sušite usnjene obutve ali obutve z usnjenimi deli.

1. Jezik obutve privzdignite.
2. Odstranite vložke in blazinice na podplatih.
3. V košaro za volno položite zvito brisačo, da dobite poševno površino.
4. Obutev položite s peto na brisačo.

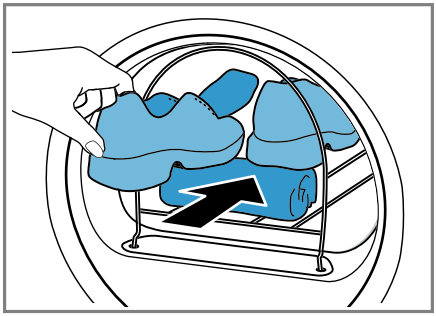

Sušenje plišastih igrač

Opomba: Ne uporabite vložka košare za volno.

- Plišasto igračo položite v košaro za volno.

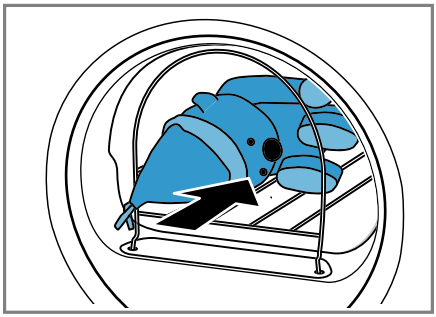

Prepričajte se, da več plišastih igrač ali majhne plišaste igrače ne padejo iz košare za volno.

16 Home Connect

Ta aparat je možno priklopiti na internetno omrežje. Svoj aparat povežite z mobilno končno napravo, da boste lahko upravljali funkcije prek aplikacije Home Connect, prilagajali osnovne

nastavitve ali nadzorovali trenutno stanje delovanja.
Storitve Home Connect niso na voljo v vsaki državi. Razpoložljivost funkcije Home Connect je odvisna od razpoložljivosti storitev Home Connect v vaši državi. Informacije so vam na voljo na: *www.home-connect.com*.
Aplikacija Home Connect vas vodi skozi celotni postopek prijave. Sledite navodilom in upoštevajte napotke v aplikaciji Home Connect.

Opombe

- Upoštevajte varnostne napotke v teh navodilih za uporabo in zagotovite, da bodo upoštevani tudi, ko aparat upravljate prek aplikacije Home Connect.
  → *"Varnost", Stran 3*
- Upravljanje na aparatu ima vedno prednost. V tem času upravljanje prek aplikacije Home Connect ni mogoče.

16.1 Nastavitev Home Connect

Zahteva: Aparat na mestu postavitve sprejema signal domačega omrežja WLAN (Wi-Fi).

1. Skenirajte naslednjo QR kodo.



   Prek kode QR lahko namestite aplikacijo Home Connect in povežete aparat.
2. Sledite navodilom v aplikaciji Home Connect.

16.2 Deaktiviranje Wi-Fi na aparatu

1. Za pribl. 3 sekunde pritisnite ⏍ .
2. Tolikokrat pritisnite ⏍ , da se na zaslonu prikaže "on".
3. Pritisnite ⏯ , da deaktivirate Wi-Fi.

✔ Na zaslonu se prikaže "oFF".

Opomba: Če želite zapustiti nastavitve Home Connect, za pribl. 3 sekunde pritisnite ⏍ .

16.3 Aktiviranje Wi-Fi na aparatu

1. Za pribl. 3 sekunde pritisnite ⏍ .
2. Tolikokrat pritisnite ⏍ , da se na zaslonu prikaže "oFF".
3. Pritisnite ⏯ , da aktivirate Wi-Fi.

✔ Na zaslonu se prikaže "on".

Opombe

- Ko je Wi-Fi aktiviran, se na zaslonu izmenično prikazujeta "on" in moč signala povezave Wi-Fi.
- Če želite zapustiti nastavitve Home Connect, za pribl. 3 sekunde pritisnite ⏍ .

16.4 Namestitev posodobitve programske opreme

Opomba: Ko je na voljo posodobitev programske opreme, se v aplikaciji Home Connect prikaže obvestilo.

▸ Da namestite posodobitev programske opreme, sledite navodilom v aplikaciji Home Connect.

✔ Med namestitvijo je upravljalno polje deloma zaklenjeno.

✔ V primeru motnje lahko namestitev trajo do 40 minut. Omrežnih nastavitev ali aparata ne ponastavljajte na tovarniške nastavitve.

Opomba: Trenutno različico programske opreme lahko najdete v aplikaciji Home Connect pod informacijami o aparatu.

16.5 Ponastavitev omrežnih nastavitev aparata

1. Za pribl. 3 sekunde pritisnite .
2. Tolikokrat pritisnite , da se na zaslonu prikaže "rES".
3. Za pribl. 3 sekunde pritisnite .
✔ Omrežne nastavitve so ponastavljene.

16.6 Daljinski zagon

Omogočite daljinski zagon aparata prek aplikacije Home Connect.

Opomba
Daljinski zagon se deaktivira v naslednjih primerih:
- Vrata aparata so odprta.
- Pritisk na .
- Pritisk na .
- Po izpadu električnega toka.

Aktiviranje daljinskega zagona

Zahteve
- Vrata aparata so zaprta.
- Rezervoar za osveževanje ni prazen.

▸ Pritisnite .
✔ sveti in omogočen je daljinski zagon aparata prek aplikacije Home Connect.

Deaktiviranje daljinskega zagona

▸ Pritisnite .
✔ ugasne.

16.7 Pametno priporočilo programa

Če aktivirate pametno priporočilo programa, naprava po pranju perila v pralnem stroju priporoči ustrezen program za sušenje perila.

Aktiviranje pametnega priporočila programa

Zahteve
- Vaš pralni stroj ima funkcijo Home Connect.
- Pralni stroj in sušilnik sta povezana z domačim omrežjem in registrirana v aplikaciji Home Connect.

1. Pritisnite .
✔ Aparat določi ustrezen program. Če želite prekiniti postopek, nastavite drug program ali preklopite aparat v stanje pripravljenosti (Standby).
✔ Ko aparat najde ustrezen program, zasveti prikaz programa in na zaslonu se prikažejo informacije o programu.
✔ Če aparat ne najde ustreznega programa, se oglasi zvočni signal in na zaslonu se prikaže "- –" .
2. Pritisnite .

16.8 Daljinska diagnoza

Pooblaščeni servis lahko z daljinsko diagnostiko dostopa do vašega aparata, če jim sporočite, da si to želite, če je vaš aparat povezan s strežnikom Home Connect in če je daljinska diagnostika v državi, v kateri uporabljate aparat, na voljo.

Namig: Več informacij in podatke o razpoložljivosti daljinske diagnostike v vaši državi najdete na strani za servis/pomoč na lokalni spletni strani: *www.home-connect.com*.

16.9 Varstvo podatkov

Upoštevajte navodila za varstvo podatkov.

Ko se vaš aparat prvič poveže z domačim omrežjem, priključenim na internet, aparat posreduje strežniku Ho-

me Connect naslednje kategorije podatkov (prva registracija):

- Jasna oznaka aparata (ki jo predstavljajo kode aparata in naslov MAC vgrajenega komunikacijskega modula Wi-Fi).
- Varnostni certifikat komunikacijskega modula Wi-Fi (za informacijsko-tehnično zaščito povezave).
- Trenutna različica programske opreme in strojne opreme vašega hišnega aparata.
- Stanje morebitne predhodne ponastavitve na tovarniške nastavitve.

S to prvo registracijo pripravite aparat za uporabo funkcij Home Connect in jo morate opraviti šele takrat, ko želite prvič uporabiti funkcije Home Connect.

Opomba: Upoštevajte, da se lahko funkcije Home Connect uporabljajo le v povezavi z aplikacijo Home Connect. Informacije o varstvu podatkov lahko odprete v aplikaciji Home Connect.

17 Osnovne nastavitve

Osnovne nastavitve aparata lahko prilagodite svojim potrebam.

Opomba: Osnovne nastavite lahko spremenite tudi v aplikaciji Home Connect.

17.1 Pregled osnovnih nastavitev

Opomba: Po posodobitvah programske opreme so lahko na voljo dodatne funkcije. →*Stran 31*
Ko je na voljo posodobitev programske opreme, so v aplikaciji Home Connect na voljo dodatne informacije.

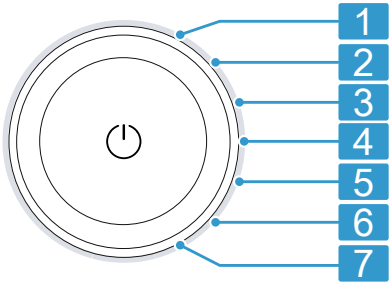

Stikalo za izbiro programa z položaji za programe

1	Nastavite glasnost signala ob koncu programa: 0 (izkl.) do 4 (zelo glasno)
2	Nastavite glasnost signala ob pritisku na tipke: 0 (izkl.) do 4 (zelo glasno)
3	Nastavite osvetlitev zaslona: 1 (majhno) do 4 (zelo veliko)
4	Prilagoditev stopnje sušenja →*Stran 26*: 0 (suho) do 3 (najbolj suho)
5	Zaženite preprosto nego aparata (CP1) ali intenzivno nego aparata (CP2). → *"Nega aparata", Stran 34*
6	Prikažite število zagnanih programov (PC).
7	Ponastavite aparat na tovarniške nastavitve (rES).

17.2 Spreminjanje osnovnih nastavitev

1. Za priklic osnovnih nastavitev pritisnite .
2. S stikalom za izbiro programa izberite želeno osnovno nastavitev. →*Stran 33*

3. Prilagodite osnovno nastavitev:
   - Da spremenite vrednost, pritisnite ∧ ali ∨ .
   - Za ponastavitev aparata na tovarniške nastavitve pribl. 3 sekunde držite ||▷ .
4. Za izhod iz osnovnih nastavitev pritisnite 🔧 .

18 Nega aparata

Aparat omogoča programe čiščenja za preprosto in intenzivno nego aparata.
Da odstranite rahlo umazanijo v aparatu, opravite preprosto nego aparata, ko se na zaslonu po daljšem času uporabe prikaže "CArE" .

Opomba: Preprosta nega aparata traja približno 1 uro.

Opravite intenzivno nego aparata, da odstranite trdovratno umazanijo v aparatu ter neprijetne vonjave po več kot enem mesecu mirovanja.

Opombe
- Intenzivna nega aparata traja približno 4 ure in je ne smete prekiniti.
- Za intenzivno nego aparata potrebujete originalno sredstvo za nego aparata →*Stran 22*.

18.1 Priprava nege aparata

Priprava stroja

Zahteva: Boben je prazen.
1. Preklopite aparat v stanje pripravljenosti (standby). →*Stran 24*
2. Očistite filter za vlakna. →*Stran 24*
3. Izpraznite posodo za kondenzat. →*Stran 26*

Priprava posode za kondenzat

Če kondenzat odvajate prek odtočne gibke cevi, pripravite posodo za kondenzat.

1. Zamašek odstranite iz vdolbine na zgornji strani ① in ga vstavite v spodnjo stran ②.

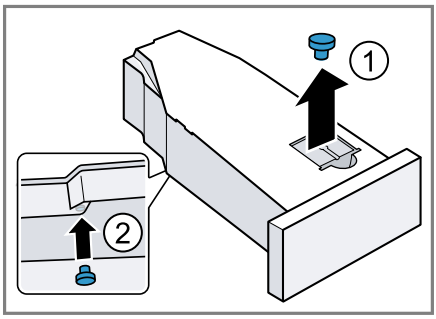

2. Očistite filter v posodi za kondenzat.

18.2 Opravite preprosto nego aparata

Zahteva: Nega aparata je pripravljena. →*Stran 34*
1. V posodo za kondenzat nalijte pribl. 1,5 litra tople vode iz pipe. Napolnjeno posodo za kondenzat držite v vodoravnem položaju, da tekočina ne izteka.
2. Posodo za kondenzat vstavite tako, da se zaskoči.
3. Vklopite aparat.
4. Pritisnite 🔧 .
5. Programsko izbirno stikalo nastavite na položaj 5. →*Stran 33*
✔ Na zaslonu se izmenično prikazujeta "CP1" in trajanje programa.
6. Pritisnite ||▷ .
✔ Program za nego aparata se zažene in oglasi se zvočni signal.
✔ Po zaključku nege aparata se na zaslonu prikaže "End" in oglasi se zvočni signal.
7. Izpraznite posodo za kondenzat. →*Stran 26*
8. Če kondenzat odvajate po odtočni gibki cevi, odstranite zamašek s spodnje strani posode za kondenzat in ga vstavite v vdolbino na

zgornji strani posode za kondenzat. →*Stran 34*
9. Posodo za kondenzat vstavite tako, da se zaskoči.
10. Preklopite aparat v stanje pripravljenosti (standby). →*Stran 24*

18.3 Opravite intenzivno nego aparata

Vklop intenzivne nege aparata

Zahteva: Nega aparata je pripravljena. →*Stran 34*
1. V posodo za kondenzat nalijte vsebino ene plastenke sredstva za nego aparata in pribl. 1,5 litra tople vode iz pipe.
   Napolnjeno posodo za kondenzat držite v vodoravnem položaju, da tekočina ne izteka.
2. Posodo za kondenzat vstavite tako, da se zaskoči.
3. Vklopite aparat.
4. Pritisnite .
5. Programsko izbirno stikalo nastavite na položaj 5. →*Stran 33*
✔ Na zaslonu se izmenično prikazujeta "CP1" in trajanje programa.
6. Pritisnite .
✔ Na zaslonu se izmenično prikazujeta "CP2" in trajanje programa.
7. Pritisnite .
✔ Program za nego aparata se zažene in oglasi se zvočni signal.
✔ Čez približno 3 ure aparat prekine nego aparata in na zaslonu se prikaže preostali čas trajanja programa.
8. Izpraznite posodo za kondenzat. →*Stran 26*
9. V posodo za kondenzat nalijte pribl. 1,5 litra tople vode iz pipe.
10. Posodo za kondenzat previdno obrnite v vodoravnem položaju in jo izpraznite, da izperete ostanke sredstva za nego aparata.

Nadaljevanje intenzivne nege aparata

1. V posodo za kondenzat nalijte pribl. 1,5 litra tople vode iz pipe. Napolnjeno posodo za kondenzat držite v vodoravnem položaju, da tekočina ne izteka.
2. Posodo za kondenzat vstavite tako, da se zaskoči.
3. Pritisnite .
✔ Program za nego aparata se nadaljuje.
✔ Po zaključku nege aparata se na zaslonu prikaže "End" in oglasi se zvočni signal.
4. Izpraznite posodo za kondenzat. →*Stran 26*
5. Če kondenzat odvajate po odtočni gibki cevi, odstranite zamašek s spodnje strani posode za kondenzat in ga vstavite v vdolbino na zgornji strani posode za kondenzat. →*Stran 34*
6. Preklopite aparat v stanje pripravljenosti (standby). →*Stran 24*

19 Čiščenje in nega

POZOR
Trdi, ostri ali grobi predmeti lahko poškodujejo aparat.
- Za čiščenje ne uporabljajte trdih ali ostrih predmetov, abrazivnih sredstev ali jeklene volne.
- Aparat čistite samo z vodo in mehko krpo.

19.1 Senzor vlažnosti

Senzor vlažnosti tega aparata ugotavlja, kako vlažno je perilo med sušenjem. Glede na preostalo vlago v perilu aparat spremeni čas trajanja samodejnega programa.

Čiščenje senzorja vlažnosti

Na senzorju vlažnosti se sčasoma lahko naberejo ostanki vodnega kamna, pralnih in negovalnih sredstev. Senzor vlažnosti redno čistite.

Opomba: Če aparata ne čistite, kot je opisano, lahko to vpliva na delovanje aparata.

1. Odprite vrata.
2. Senzor vlažnosti očistite z gobico.

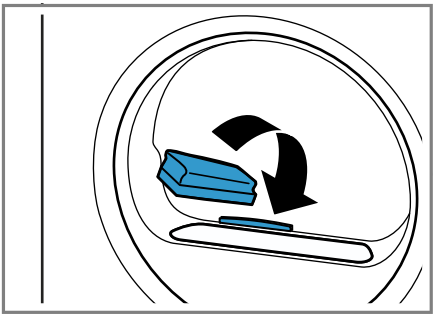

19.2 Filter posode za kondenzat

Med sušenjem vlakna iz perila pridejo v kondenzat. Filter v posodi za kondenzat ščiti aparat pred vlakni.

Očistite filter rezervoarja za kondenzirano vodo.

Filter se samodejno očisti, ko izpraznete posodo za kondenzat. Redno preverjajte filter in ga očistite, če je umazan.

1. Izpraznite posodo za kondenzat. → *Stran 26*
2. Odstranite filter.

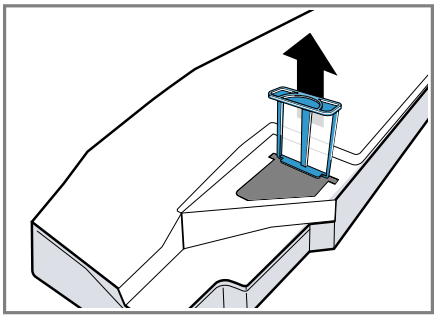

3. Filter očistite pod toplo tekočo vodo.
   Filter lahko očistite tudi v pomivalnem stroju.
4. Filter vstavite do prislona.

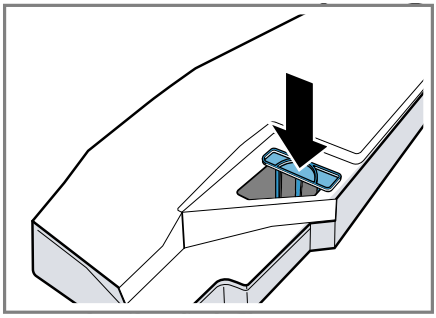

5. Vstavite posodo za kondenzat. → *Stran 26*

20 Odpravljanje motenj

Manjše motnje na aparatu lahko odpravite sami. Preverite informacije za odpravljanje motenj, preden se obrnete na pooblaščeni servis. Tako se izognete nepotrebnim stroškom.

⚠ OPOZORILO
Nevarnost električnega udara!
Nestrokovna popravila so nevarna.
- Nikoli ne spreminjajte aparata ali njegovih tehničnih lastnosti.
- Popravila aparata sme izvajati samo izšolano strokovno osebje.

- Za popravilo aparata je dovoljeno uporabljati samo originalne nadomestne dele.
- Če se omrežni priključni vodnik aparata poškoduje, ga mora zamenjati proizvajalec ali njegova servisna služba ali podobna kvalificirana oseba, da se izognete nevarnostim.

Napaka	**Vzrok in odprava napak**
Zaslon ugasne in ▷ utripa.	Način za varčevanje z energijo je aktiven. ▸ Pritisnite ▷||.
E:08 -10	Kritična motnja v delovanju. **1.** Za vnovični zagon aparata za pribl. 5 sekund pritisnite ⏻. **2.** Če motnje ne morete odpraviti, aparat za najmanj 30 sekund izključite iz električnega omrežja. Izvlecite vtič priključnega kabla iz vtičnice ali izklopite varovalko v omarici z varovalkami. **3.** Če motnje ne morete odpraviti, pokličite službo za podporo strankam. →*Stran 41* Med klicem natančno navedite sporočilo o napaki. Če je mogoče, dokumentirajte motnjo s fotografijami in videi.
♨ in program sta bila prekinjena.	Posoda za kondenzat je napolnjena. ▸ Izpraznite posodo za kondenzat. →*Stran 26*
	Odtočna gibka cev ni pravilno priključena, je prepognjena ali stisnjena. ▸ Preverite vgradnjo odtočne gibke cevi. →*Stran 12*
	Odtočna gibka cev je zamašena. ▸ Z vodo iz vodovoda izperite odtočno gibko cev.
	Filter rezervoarja za kondenzirano vodo je onesnažen. ▸ Očistite filter rezervoarja za kondenzat. →*Stran 36*
Vse druge kode napak.	Motnja v delovanju **1.** Za vnovični zagon aparata za pribl. 5 sekund pritisnite ⏻. **2.** Če motnje ne morete odpraviti, aparat za najmanj 30 sekund izključite iz električnega omrežja. Izvlecite vtič priključnega kabla iz vtičnice ali izklopite varovalko v omarici z varovalkami. **3.** Če motnje ne morete odpraviti, pokličite službo za podporo strankam. →*Stran 41* Med klicem natančno navedite sporočilo o napaki. Če je mogoče, dokumentirajte motnjo s fotografijami in videi.
"Hot" in boben se vrti.	Ne gre za napako. Postopek hlajenja je aktiven. Ukrep ni potreben.

Napaka	Vzrok in odprava napak
"Hot" in boben se vrti.	**Opomba:** Med postopkom hlajenja ne spreminjajte programa. Postopek hlajenja traja do 10 minut.
"CArE"	Izvesti morate preprosto nego aparata. ▸ Izvedite preprosto nego aparata. →*Stran 34*
	Filter za vlakna je onesnažen. ▸ Očistite filter za vlakna. →*Stran 24*
	Rezervoar za vodo za funkcijo glajenja gub je prazen. ▸ Napolnite rezervoar za vodo. →*Stran 28*
Zaslon in tipke se ne odzivajo.	Motnja v programu. **1.** Za vnovični zagon aparata za pribl. 5 sekund pritisnite ⏻ . **2.** Če motnje ne morete odpraviti, aparat za najmanj 30 sekund izključite iz električnega omrežja. Izvlecite vtič priključnega kabla iz vtičnice ali izklopite varovalko v omarici z varovalkami.
Home Connect ne deluje pravilno.	Možni so različni vzroki. **1.** Ponastavite omrežne nastavitve aparata. →*Stran 32* **2.** Ponovno nastavite Home Connect. →*Stran 31* ▸ Pomaknite se na *www.home-connect.com*.
Med polnjenjem rezervoarja za vodo voda teče čez rob.	Rezervoar za vodo je popolnoma napolnjen. Ukrep ni potreben. **Opomba:** Voda, ki teče čez rob, ne povzroča težav. V rezervoar za vodo ne natakajte več vode.
Program se ne zažene.	Otroška zaščita je aktivirana. ▸ Deaktivirajte otroško varovalo. →*Stran 27*
	⏲ je aktiviran. ▸ Preverite, ali je ⏲ aktiviran. →*Stran 19*
Trajanje programa se med sušenjem spreminja.	Ne gre za napako. Elektronika optimizira potek programa. Ukrep ni potreben.
Čas sušenja je predolg.	Filter za vlakna je onesnažen. ▸ Očistite filter za vlakna. →*Stran 24*
	Temperatura okolice je nižja od 15 °C ali višja od 30 °C. ▸ Zagotovite, da bo temperatura okolice med 15 °C in 30 °C.
	Kroženje zraka na mestu postavitve aparata ni zadostno. ▸ Prezračite mesto postavitve aparata.

Napaka	Vzrok in odprava napak
Čas sušenja je predolg.	Premalo kondenzirane vode za samodejno čiščenje pri dolgotrajnem sušenju majhne količine perila ali pri dolgotrajni uporabi funkcije glajenja gub. ▸ Količino mokrega perila, težjo od 3 kg, redno sušite do konca programa.
	Prezračevalna odprtina na aparatu je blokirana. ▸ Prepričajte se, da je prezračevalna odprtina na aparatu prosta.
	Toplotni izmenjevalnik je onesnažen. ▸ Izvedite preprosto nego aparata. →*Stran 34*
Smer vrtenja bobna se med sušenjem spreminja.	Ne gre za napako. Perilo se bolje razporeja, da se optimalno posuši. Ukrep ni potreben.
Funkcija glajenja gub traja predolgo.	Zaradi nizke temperature okolice se trajanje funkcije glajenja gub podaljša. Ukrep ni potreben.
Brnenje, brenčanje ali zvok črpanja.	Ne gre za napako. Kompresor, prezračevanje kompresorja ali črpalka za kondenz so aktivni. Ukrep ni potreben.
Perilo je preveč vlažno.	Izbrani program ni primeren za to vrsto tkanine. ▸ Za nadaljevanje sušenja nastavite časovni program. →*Stran 21*
	Količina perila je prevelika. ▸ Upoštevajte največjo količino perila za programe. →*Stran 19*
	Toplo perilo je po koncu programa na dotik bolj vlažno, kot dejansko je. **1.** Perilo takoj po sušenju vzemite iz bobna. **2.** Kose perila razprostite, da se ohladijo.
	Nastavljena stopnja sušenja ni primerna. ▸ Spremenite stopnjo sušenja. →*Stran 27*
	Stopnja sušenja ni prilagojena. ▸ Prilagodite stopnjo sušenja. →*Stran 27*
	Količina perila je premajhna. ▸ Za nadaljevanje sušenja nastavite časovni program. →*Stran 21*
	Senzor vlažnosti je onesnažen. ▸ Očistite senzor vlažnosti. →*Stran 36*
	Zaradi polne posode za kondenzat je aparat prekinil postopek sušenja. ▸ Izpraznite posodo za kondenzat. →*Stran 26*

Napaka	Vzrok in odprava napak
Mečkanje perila.	Izbrani program ni primeren za to vrsto tkanine. ▸ Nastavite primeren program. →*Stran 19*
	Količina perila je neprimerna. ▸ Upoštevajte največjo količino perila za programe. →*Stran 19* ▸ Pripravite perilo. →*Stran 22*
	Perilo po sušenju predolgo ostane v bobnu. **1.** Perilo takoj po sušenju vzemite iz bobna. **2.** Kose perila razprostite, da se ohladijo.
	Tkanine s preprosto nego ste predolgo sušili. ▸ Spremenite stopnjo sušenja ali prilagodite stopnjo sušenja. →*Stran 26*
	Zaščita pred mečkanjem ni aktivirana. ▸ Aktivirajte zaščito pred mečkanjem. →*Stran 18*
Voda izteka.	Aparat ni pravilno izravnan. ▸ Izravnajte aparat. →*Stran 14*
	Odtočna gibka cev ni pravilno priključena. ▸ Preverite vgradnjo odtočne gibke cevi. →*Stran 12*
Kljub priključeni odtočni gibki cevi se kondenzat nabira v posodi za kondenzat.	Ne gre za napako. V posodi za kondenzat lahko ostane nekaj kondenzata. Ukrep ni potreben.
	Odtočna gibka cev ni pravilno priključena. ▸ Preverite vgradnjo odtočne gibke cevi. →*Stran 12*
V aparatu so nastale neprijetne vonjave.	Trdovratna umazanija v aparatu ali mirovanje aparata, daljše od enega meseca. ▸ Izvedite intenzivno nego aparata. →*Stran 34*

21 Transport, skladiščenje in odstranjevanje

21.1 Odstranitev starega aparata v odpad

Okolju prijazna odstranitev v odpad omogoča ponovno uporabo dragocenih surovin.

⚠ **OPOZORILO**

Nevarnost ogroženosti zdravja!

Otroci se lahko zaprejo v aparat in s tem ogrozijo svoje življenje.

- ▸ Aparata ne smete postaviti za vrata, ki jih je mogoče zapreti, drsna vrata ali vrata s tečajem, ki je nasproti aparata, ki onemogočajo popolno odpiranje aparata.
- ▸ Pri odsluženih aparatih izvlecite vtič omrežnega priključnega kabla, prerežite kabel in uničite ključavnico aparata, da se vrata aparata ne zaprejo več.

1. Izvlecite vtič iz omrežnega priključnega vodnika.
2. Prerežite omreži priključni vodnik.
3. Aparat odstranite na okolju prijazen način.
   Informacije o aktualnih možnostih odstranitve v odpad dobite pri strokovnem prodajalcu kot tudi na občinski ali mestni upravi.



Ta naprava je označena v skladu z evropsko smernico o odpadni električni in elektronski opremi (waste electrical and electronic equipment - WEEE). V okviru smernice sta določena prevzem in recikliranje starih naprav, ki veljata v celotni Evropski uniji.

22 Servisna služba

Pri naši službi za podporo strankam lahko dobite originalne nadomestne dele, ki so pomembni za delovanje in jih je mogoče skladiščiti, do 15 let od dne, ko je aparat dan na trg.
Za več informacij se obrnite na našo službo za podporo strankam.
Podrobne informacije o garancijskem roku in garancijskih pogojih v vaši državi lahko pridobite prek kode QR na priloženem dokumentu s kontaktnimi podatki za servis in z garancijskimi pogoji, pri naši službi za podporo strankam, pri prodajalcu ali na naši spletni strani.
Kontaktne podatke službe za podporo strankam lahko pridobite prek kode QR na priloženem dokumentu s kontaktnimi podatki za servis in z garancijskimi pogoji ali na naši spletni strani.

22.1 Številka izdelka (E-Nr.), proizvodna številka (FD) in številka (Z-Nr.)

Ko pokličete službo za podporo strankam, potrebujete številko proizvoda (E-Nr.) in proizvodno številko (FD) in številko (Z-Nr.), ki jih najdete na tipski tablici aparata.

Tipska ploščica se glede na model nahaja:

- na notranji strani vrat;
- pod odprtino bobna;
- na notranji strani vzdrževalne lopute;
- na zadnji strani aparata.

Da boste svoje podatke o aparatu in telefonsko številko servisne službe hitro našli, si jih zapišite.

23 Vrednosti porabe

Program **ECO** je primeren za sušenje običajno mokrega perila iz bombaža in je glede na porabo energije najučinkovitejši program za sušenje mokrega perila iz bombaža. Ta program je namenjen oceni skladnosti z uredbama (EU) 2023/2533 in (EU) 2023/2534. Vrednosti porabe za ta program, navedene na energijski nalepki, veljajo za perilo s 60 % vsebnostjo vlage.
Vrednosti, navedene za druge programe, so orientacijske vrednosti in so določene v skladu z veljavnim standardom EN61121.
Dejanske vrednosti lahko odstopajo od navedenih vrednosti glede na vrsto tkanine, sestavo perila, ki ga sušite, preostalo vlago v tkaninah, nastavljeno stopnjo sušenja, količino perila, razmere v prostoru in aktiviranje dodatnih funkcij.

Predvideno trajanje / čas konca, ki se prikazuje na zaslonu aparata, ko izberete program, temelji na stanju aparata ob dobavi pri številu vrtljajev ožemanja v pralnem stroju 1000 vrt/min.

Program	Končna vlaga (%)	Količina perila (kg)	Število vrtljajev ožemanja (vrt/min)	Začetna vlaga (%)	Trajanje programa (h:min)	Poraba energije (kWh/cikel)
COTTONS + ⊞⁺	-3,0	9,0	1400	50	4:42	1,47
COTTONS + ⊞⁺	-3,0	4,5	1400	50	3:35	1,05
COTTONS + ⊞⁺	-3,0	9,0	1000	60	5:12	1,68
COTTONS + ⊞⁺	-3,0	4,5	1000	60	3:52	1,16
COTTONS + ⊞⁺	-3,0	9,0	800	70	5:43	1,89
COTTONS + ⊞⁺	-3,0	4,5	800	70	4:09	1,26
COTTONS + ⊞	-1,5	9,0	1400	50	4:13	1,39
COTTONS + ⊞	-1,5	4,5	1400	50	3:03	0,90
COTTONS + ⊞	-1,5	9,0	1000	60	4:43	1,59
COTTONS + ⊞	-1,5	4,5	1000	60	3:19	0,99
COTTONS + ⊞	-1,5	9,0	800	70	5:12	1,79
COTTONS + ⊞	-1,5	4,5	800	70	3:35	1,09
ECO	0,0	9,0	1400	50	3:53	1,23
ECO	0,0	4,5	1400	50	2:22	0,65
ECO [1]	0,0	9,0	1000	60	4:25	1,44
ECO	0,0	4,5	1000	60	2:40	0,76
ECO	0,0	9,0	800	70	4:57	1,65
ECO	0,0	4,5	800	70	2:58	0,87
COTTONS + ⊟	12,0	9,0	1400	50	2:42	0,83
COTTONS + ⊟	12,0	4,5	1400	50	1:44	0,49
COTTONS + ⊟	12,0	9,0	1000	60	3:12	1,04
COTTONS + ⊟	12,0	4,5	1000	60	2:01	0,59
COTTONS + ⊟	12,0	9,0	800	70	3:43	1,25
COTTONS + ⊟	12,0	4,5	800	70	2:18	0,69
EASY CARE + ⊞⁺	0,0	3,5	800	40	1:41	0,45
EASY CARE + ⊞⁺	0,0	3,5	600	50	1:57	0,53

[1] Raven hrupa med sušenjem znaša 56 dB.

Program	Končna vlaga (%)	Količina perila (kg)	Število vrtljajev ožemanja (vrt/min)	Začetna vlaga (%)	Trajanje programa (h:min)	Poraba energije (kWh/cikel)
EASY CARE +	2,0	3,5	800	40	1:22	0,38
EASY CARE +	2,0	3,5	600	50	1:38	0,46
EASY CARE +	12,0	3,5	800	40	1:04	0,37
EASY CARE +	12,0	3,5	600	50	1:20	0,46
WOOL IN BASKET	0,0	0,5	-	-	2:00	0,99

24 Tehnični podatki

Višina aparata	84,2 cm
Širina aparata	59,8 cm
Globina aparata	61,3 cm
Globina aparata z zaprtimi vrati	66,5 cm
Globina aparata z odprtimi vrati	110,5 cm
Teža	55,8 kg
Največja količina perila	9,0 kg
Omrežna napetost	220-240 V, 50 Hz
Minimalna varovalka v instalaciji	10 A
Nazivna moč	800 W
Temperatura v prostoru	▪ Najmanj: 5 °C ▪ Največ: 35 °C
Dolžina priključnega kabla	145 cm

24.1 Informacije o brezplačni programski opremi in opremi Open Source

Ta izdelek vsebuje programsko opremo, ki so jo imetniki avtorskih pravic licencirali kot brezplačno programsko opremo ali programsko opremo Open Source.
Ustrezne informacije o licenci so shranjene na aparatu. Dostop do ustreznih informacij o licenci je možen tudi prek aplikacije Home Connect: »Profil -> Pravni napotki -> Informacije o licenci«.[1] Informacije o licenci lahko prenesete tudi s spletne strani blagovne znamke. (Na spletni strani iščite svoj model aparata in druge dokumente.) Alternativno lahko ustrezne informacije pridobite prek ossrequest@bshg.com ali BSH Hausgeräte GmbH, Carl-Wery-Str. 34, D-81739 München.
Na zahtevo vam bodo posredovali zadevno izvorno kodo.
Svojo zahtevo pošljite na ossrequest@bshg.com ali BSH Hausgeräte GmbH, Carl-Wery-Str. 34, D-81739 München.
Zadeva: „OSSREQUEST“

[1] Odvisno od opreme aparata

Zaračunani vam bodo stroški za obdelavo vaše zahteve. Ta ponudba velja tri leta od datuma nakupa oz. vsaj v časovnem obdobju, v katerem nudimo podporo in nadomestne dele za ustrezni aparat.

25 Izjava o skladnosti

S tem podjetje BSH Hausgeräte GmbH izjavlja, da je aparat s funkcijo Home Connect skladen s temeljnimi zahtevami in ostalimi zadevnimi določili direktive 2014/53/EU.
Podrobno izjavo o skladnosti RED najdete na spletnem naslovu *www.gaggenau.com* na strani vašega aparata med dodatnimi dokumenti.

CE

Pas 2,4 GHz (2400–2483,5 MHz): maks. 100 mW
Pas 5 GHz (5150–5350 MHz + 5470–5725 MHz): maks. 180 mW

	BE	BG	CZ	DK	DE	EE	IE	EL	ES
	FR	HR	IT	CY	LI	LV	LT	LU	HU
	MT	NL	AT	PL	PT	RO	SI	SK	FI
	SE	NO	CH	TR	IS	UK (NI)			
WLAN 5 GHz (Wi-Fi): samo za uporabo v zaprtih prostorih.									

AL	BA	MD	ME	MK	RS	UK	UA
WLAN 5 GHz (Wi-Fi): samo za uporabo v zaprtih prostorih.							

The difference is Gaggenau

gaggenau.com

BSH Hausgeräte GmbH
Carl-Wery-Straße 34
81739 München, GERMANY
www.gaggenau.com

9002071251 (060506)
sl