BOSCH

Registrera din nya enhet nu på MyBosch och säkra dina gratis fördelar: **bosch-home.com/welcome**

MyBosch

Torktumlare

WQH245BWSN

[sv] Bruks- och installationsanvisningar

Det finns mer information och förklaringar online. Scanna QR-koden på omslaget.

Innehållsförteckning

1 Säkerhet 3
1.1 Definition av signalord 3
1.2 Allmänna anvisningar 4
1.3 Användning för avsett ändamål 4
1.4 Begränsning av användarkretsen 4
1.5 Säker installation 4
1.6 Säker användning 6
1.7 Säker rengöring och säkert underhåll 9

2 Förhindra sakskador 9

3 Miljöskydd och sparsamhet 10
3.1 Förpackningsmaterialet 10
3.2 Spara energi 10
3.3 Energisparläge 10

4 Uppställning och anslutning 10
4.1 Packa upp maskinen 10
4.2 Leveransomfattning 11
4.3 Krav på uppställningsplatsen 11
4.4 Avloppsslang 11
4.5 Nivellera maskinen 13
4.6 Elanslutning av apparaten 13

5 Lär känna 14
5.1 Maskinen 14
5.2 Kontrollfält 15
5.3 Kontrollogik 15

6 Display 15

7 Knappar 17

8 Program 18
8.1 Programautomatik 19
8.2 Tidsprogram 20
8.3 Ytterligare program 20

9 Tillbehör 20

10 Tvättgods 21
10.1 Förbehandla tvätten 21
10.2 Tvättrådssymbolerna 21

11 Användningsprincip 21
11.1 Slå på maskinen 21
11.2 Ställa in programmet 22
11.3 Spara programinställningarna 22
11.4 Öppna luckan 22
11.5 Lägga i tvätt 22
11.6 Starta programmet 22
11.7 Lägga i tvätt 22
11.8 Avbryta programmet 23
11.9 Ta ur tvätt 23
11.10 Sätt maskinen i standbyläge 23
11.11 Luddfilter 23
11.12 Kondensattank 24

12 Torkinställning 25
12.1 Ändra torkinställning 25
12.2 Anpassa torkinställningen 25

13 Barnspärr 26
13.1 Slå på barnspärren 26
13.2 Slå av barnspärren 26

14 Yllekorg 26
14.1 Sätta i yllekorgen 26
14.2 Slå på program med yllekorg 26
14.3 Användningsexempel med yllekorg 27

15 Home Connect 28
15.1 Ställa in Home Connect 28
15.2 Slå av Wi-Fi:n på enheten 28
15.3 Slå på Wi-Fi på enheten 28
15.4 Installera mjukvaruuppdatering 29

15.5 Återställa enhetens nätverksinställningar 29
15.6 Fjärrstart 29
15.7 Smart programrekommendation 29
15.8 Fjärrdiagnostik 29
15.9 Dataskydd 30
16 Grundinställningar 30
16.1 Översikt över grundinställningarna 30
16.2 Ändra grundinställningar 31
17 Maskinrengöring 31
17.1 Förbereda maskinrengöring 31
17.2 Kör enkel maskinrengöring .. 31
17.3 Köra intensivrengöring 32
18 Rengöring och skötsel 32
18.1 Fuktighetsgivare 33
18.2 Filtret i kondensattanken 33
19 Avhjälpning av fel 33
20 Transport, lagring och avfallshantering 37
20.1 Omhändertagande av begagnade apparater 37
21 Kundtjänst 37
21.1 Produktnummer (E-nr.), tillverkningsnummer (FD) och serienummer (Z-nr.) 38
22 Förbrukningsvärden 38
23 Tekniska data 40
23.1 Information om fri och Open Source-programvara 40
24 Överensstämmelseförklaring 41

⚠ 1 Säkerhet

Följ säkerhetsanvisningarna nedan.

1.1 Definition av signalord

Här hittar du vad signalorden i anvisningen betyder.

⚠ **VARNING**
Följ anvisningarna för att förhindra ev. allvarliga eller dödliga personskador.

⚠ **FÖRSIKTIGT**
Följ anvisningarna för att förhindra lätta eller mindre allvarliga skador.

OBS
Följ anvisningarna för att undvika sakskador på enheten eller annat.

Notering: Hänvisar till viktig information.

1.2 Allmänna anvisningar

- Läs igenom anvisningen noga.
- Förvara bruksanvisningen och produktinformationen för senare användning eller till nästa ägare.
- Anslut inte enheten om den har transportskador.

1.3 Användning för avsett ändamål

Använd bara enheten för:
- för torkning och uppfräschning av torkmaskinlämpliga och vattentvättade textilier.
- I slutna utrymmen i hemmet och i liknande sammanhang som t.ex. kök för medarbetare i butiker, kontor och liknande, på jordbruksgårdar, för gäster på hotell, motell och andra typiska boendemiljöer samt pensionat.
- upp till 4000 m höjd över havet.

1.4 Begränsning av användarkretsen

Denna apparat kan användas av barn från 8 år och äldre och av personer med begränsad fysisk, sensorisk eller mental förmåga eller brist på erfarenhet och/eller kunskap såvida detta sker under uppsikt eller om de undervisats i hur man säkert använder apparaten och förstått de faror som kan uppstå i samband med felaktig användning.
Låt inte barn leka med enheten.
Rengöring och användarskötsel får inte utföras av barn om de inte står under uppsikt.
Låt inte barn under 3 år eller husdjur komma i närheten av apparaten.

1.5 Säker installation

⚠ VARNING – Risk för elstötar!!
Obehöriga installationer är farliga.
- ▸ Anslut och använd bara maskinen enligt uppgifterna på typskylten.

- Elanslut bara maskinen via ett rätt installerat, jordat uttag för växelström.
- Skyddsledarsystemet i byggnadens elanläggning måste vara installerat enligt gällande föreskrifter. Installationen måste ha tillräckligt stor ledningsarea.
- Använd bara jordfelsbrytare typmärkta med ⎓.
- Mata aldrig maskinen via externbrytare som t.ex. timer eller fjärrkontroll.
- Anslut aldrig maskinen till strömkrets som elleverantören regelbundet slår på och av.
- Om apparaten är inbyggd måste nätanslutningsledningens stickkontakt vara fritt tillgänglig eller, ifall fri tillgång inte är möjlig, den fasta elinstallationen innehålla en inbyggd frånskiljare enligt anläggningsbestämmelserna.
- Se noga till när apparaten ställs upp att nätanslutningsledningen inte blir klämd eller skadad.

Skadad sladdisolering är farligt.

- Låt aldrig sladden komma i kontakt med heta maskindelar eller värmekällor.
- Låt aldrig sladden komma i kontakt med vassa spetsar eller kanter.
- Vecka, kläm och ändra aldrig sladden.

⚠ VARNING – Brandrisk!!

Det är farligt att använda förlängningssladdar och otillåtna adaptrar.

- Använd inte förlängningsnätkablar eller grenuttag.
- Använd enbart adaptrar och nätanslutningskablar som är godkända av tillverkaren.
- Om nätanslutningskabeln är för kort och ingen längre nätanslutningskabel finns tillgänglig måste du kontakta en behörig elektriker för att anpassa byggnadens elinstallation.

⚠ VARNING – Risk för personskador!!

Apparaten är tung och kan orsaka personskador vid lyft.

- Försök inte att lyfta apparaten ensam.

Ställer du upp maskinen fel i en tvättpelare, så kan maskinen ovanpå falla ned.

- Använd bara tumlartillverkarens pelarmonteringssats vid montering på en tvättmaskin →*Sid. 20*. Alla andra uppställningssätt är otillåtna.
- Pelarmontera inte maskinen om tumlartillverkaren saknar lämplig pelarmonteringssats.
- Pelarmontera inte olika tillverkares maskiner eller maskiner med olika djup och bredd.
- Stativmontera inte tvättpelare, maskinerna kan välta.

⚠ VARNING – Kvävningsrisk!!

Barn kan dra förpackningsmaterial över huvudet eller trassla in sig i det och kvävas.

- Låt inte barn komma i närheten av förpackningsmaterial.
- Låt inte barn leka med förpackningsmaterialet.

⚠ FÖRSIKTIGT – Risk för personskador!!

Maskinen kan vibrera och vandra vid användning.

- Ställ upp maskinen på rent, jämnt och stadigt underlag.
- Nivellera maskinen med maskinfötterna och vattenpass.

Feldragna slangar och sladdar kan leda till snubbelrisk.

- Dra slangar och sladdar så att du undviker snubbelrisk.

Förflyttar du maskinen genom att lyfta i utstickande komponenter som t.ex. luckan, så kan delarna gå av.

- Lyft inte maskinen i utstående delar.

⚠ FÖRSIKTIGT – Risk för skärskador!!

Vassa kanter på maskinen kan ge skärskador om du tar på dem.

- Ta aldrig på maskinens vassa kanter.
- Använd skyddshandskar vid installation och transport av maskinen.

1.6 Säker användning

⚠ VARNING – Risk för elstötar!!

Skadad maskin eller sladd är farligt.

- Slå inte på skadad enhet.
- Dra aldrig i sladden för att göra maskinen strömlös. Dra alltid i kontakten, inte sladden.

- Dra direkt ur sladdens kontakt eller slå av säkringen i proppskåpet om maskin eller sladd är skadade.
- Ring service. →*Sid. 37*

Inträngande fukt kan orsaka en elektrisk stöt.

- Använd bara maskinen i slutna utrymmen.
- Exponera aldrig maskinen för kraftig värme och fukt.
- Använd inte ångrengöring, högtryckstvätt, slangar eller duschar för att rengöra apparaten.

⚠ VARNING – Risk för hälsoskada!!

Barn kan bli instängda i enheten, vilket kan medföra livsfara.

- Maskinen får inte ställas upp bakom låsbar dörr, skjutdörr eller dörr med gångjärn på motsatt sida mot maskinen som förhindrar att maskinen går att öppna helt.
- Dra ur kontakten till uttjänta maskiner, kapa sladden och slå sönder lucklåset så att luckan inte går att stänga.

⚠ VARNING – Kvävningsrisk!!

Barn kan andas in eller svälja smådelar och kvävas av dem.

- Låt inte barn komma i närheten av smådelar.
- Låt inte barn leka med smådelar.

⚠ VARNING – Explosionsrisk!!

Koldamm eller mjöl i maskinens omgivning innebär explosionsrisk.

- Håll rent runt maskinen vid användning.

⚠ VARNING – Förgiftningsrisk!!

Maskinens kondensat är inte avsett som dricksvatten, det kan vara förorenat med ludd.

- Drick eller återanvänd inte maskinens kondensat.

Tvätt- och sköljmedel kan leda till förgiftning vid förtäring.

- Rådgör med läkare om någon råkat svälja tvättmedel/-tillsatser.
- Förvara tvätt- och sköljmedel oåtkomligt för barn.

⚠ VARNING – Brandrisk!!

Maskinens kylmedie R290 är miljövänligt, men brännbart och kan antändas vid kontakt med öppen låga eller tändkällor.

- Håll öppna lågor och tändkällor borta från maskinen.

- Omhänderta apparaten fackmässigt.
- Skada inte rören i köldmediekretsen.

⚠ VARNING – Explosionsrisk!!

Föremål i luddfiltret kan antändas vid torktumling.

- Rengör luddfiltret regelbundet.

Lättantändliga föremål som tändare och tändstickor kan antändas vid torktumling.

- Töm plaggens fickor på alla lättantändliga föremål före torktumlingen.

Smutstvätt kan antändas vid torktumling.

- Torktumla inte smutstvätt i maskinen.
- Vittvätta tvättgods nedsmutsat med ämnen som matolja, aceton, alkohol, bensin, fotogen, fläckborttagning, terpentin, vax och vaxborttagning med extra mycket tvättmedel före torktumling.
- Skölj ur tvättgodset ordentligt i varmvatten med tvättmedel före torktumling.
- Använd inte maskinen om tvättgodset rengjorts med industrikemikalier tidigare.

⚠ VARNING – Brandrisk!!

Tvättgods som inte hunnit svalna pga. avbruten torktumling kan antändas.

- Avbryt inte torkprogrammet tidigare.
- Ta ur och bred ut tvättgodset vid avbruten torktumling.

⚠ FÖRSIKTIGT – Risk för personskador!!

Ställ dig och klättra inte på maskinen, täckplåten kan gå sönder.

- Ställ dig och klättra inte på maskinen.

Sätt dig eller stöd dig inte på den öppna luckan, maskinen kan välta.

- Sätt dig eller stöd dig inte på luckan.
- Ställ inga föremål på luckan.

Sticker du in händerna i trumman när den roterar kan du skada händerna.

- Vänta tills trumman stannat helt innan du sträcker dig in.

1.7 Säker rengöring och säkert underhåll

⚠ VARNING – Risk för elstötar!!

Obehöriga reparationer är farliga.

- Ändra inte enheten eller enhetens tekniska egenskaper.
- Det är bara specialutbildad personal som får reparera maskinen.
- Maskinen får bara repareras med originalreservdelar.
- Om apparatens nätanslutningsledning blir skadad måste den för att risker ska förhindras bytas av tillverkaren eller dennes kundtjänst eller av en person med likvärdiga kvalifikationer.

Risk för stötar om fukt tränger in.

- Dra ur sladden eller slå av säkringen i proppskåpet innan du rengör.
- Använd inte ångrengöring, högtryckstvätt, slangar eller duschar för att rengöra apparaten.

⚠ VARNING – Risk för personskador!!

Användning av piratreservdelar och -tillbehör är farligt.

- Använd bara tillverkarens originalreservdelar och -tillbehör.

⚠ VARNING – Förgiftningsrisk!!

Det kan bildas giftiga ångor vid användning av lösningsmedelshaltiga rengöringsmedel.

- Använd aldrig rengöringsmedel som innehåller lösningsmedel.

2 Förhindra sakskador

OBS

Feldosering av skölj-, tvättmedel, tillsatser och rengöringsmedel kan påverka maskinens funktion.

- Följ tillverkarens doseringsrekommendationer.

Överskridande av max. tvättmängd påverkar maskinens funktion.

- Håll och överskrid inte resp. programs maximala tvättmängd. →*Sid. 18*

Överhettning av maskinen kan påverka maskinens funktion.

- Håll maskinens ventilationsöppning fri vid användning.
- Se till så att utrymmet är välventilerat.

Lätta objekt som hår och ludd kan sugas in i maskinens ventilationsöppning vid användning och påverka maskinens funktion.

- Håll rent runt maskinen vid användning.
- Håll lätta objekt borta från maskinen.

Användning utan eller med trasigt luddskydd (beroende på utförande

t.ex. luddfilter, luddfack, filtermatta) kan leda till maskinskador.

- Använd inte maskinen utan eller med ofullständigt eller trasigt luddskydd.

Skumplast och skumgummi kan bli deformerade eller smälta vid tumling.

- Föremål som skumgummi (latexskum), duschmössor, vattentåliga textilier, gummerade artiklar och plagg eller kuddar med skumgummifyllning får inte torktumlas i maskinen.

Olämpliga rengöringsmedel kan skada apparatens ytor.

- Använd inga starka eller repande rengöringsmedel.
- Använd inte starkt alkoholhaltiga rengöringsmedel.
- Använd inga hårda skurbollar eller putssvampar.
- Rengör bara maskinen med vatten och mjuk, fuktad trasa.
- Ta bort tvättmedelsrester, stänk och andra rester direkt vid kontakt med maskinen.

3 Miljöskydd och sparsamhet

3.1 Förpackningsmaterialet

Förpackningsmaterialen är miljövänliga och återvinningsbara.

- Källsortera och omhänderta de olika beståndsdelarna.

3.2 Spara energi

Om du följer anvisningarna förbrukar apparaten mindre energi.

- Använd maskinen i välventilerat utrymme och håll maskinens ventilationsöppnng fri.
- Centrifugera tvättgodset i tvättmaskinen före torktumling.
- Utnyttja programmets hela tvättmängd vid varje torkcykel. →*Sid. 18*
- Överskrid inte programmets max. tvättmängd. →*Sid. 18*
- Rengör luddfiltret efter torktumlingen. →*Sid. 23*
- Slå av maskinens Wi-Fi om den inte används. →*Sid. 28*

3.3 Energisparläge

Använder du inte maskinen på ett tag, så slår den automatiskt om till energisparläge. Alla indikeringar slocknar och ▬ (|| ▷) blinkar.
Du slår av energisparläget genom att använda maskinen igen.
Använder du inte maskinen på ett bra tag, så slår den automatiskt om till standbyläge.

4 Uppställning och anslutning

4.1 Packa upp maskinen

OBS

Finns det kvar föremål i trumman som inte är avsedda för användning i maskinen, så kan det leda till sak- och maskinskador.

- Ta ur föremålen och de medföljande tillbehören ur trumman före användning.

1. Ta bort allt förpackningsmaterial och alla skyddshöljen på maskinen. →*Sid. 10*
2. Titta om maskinen har synliga skador.
3. Öppna luckan. →*Sid. 22*
4. Ta ut tillbehören ur trumman.
5. Stäng luckan.

4.2 Leveransomfattning

Kontrollera efter uppackningen att inga delar är transportskadade och att leveransen är komplett.

OBS

Användning med ofullständigt eller trasigt tillbehör kan påverka maskinfunktionen eller ge sak- och maskinskador.

- ▸ Använd inte maskinen med ofullständigt eller trasigt tillbehör.
- ▸ Byt resp. tillbehör innan du använder maskinen.
  → *"Tillbehör", Sid. 20*

Leveransen består av:

- Kombitvättmaskin
- Medföljande dokument
- Yllekorg med insats →*Sid. 26*
- Avloppsslang med anslutningsadapter, fästmaterial och böj →*Sid. 11*

4.3 Krav på uppställningsplatsen

Följ anvisningarna map. uppställningsplats.

OBS

Lutar du maskinen mer än 40°, så kan det rinna ut restvatten ur maskinen som ger sakskador.

- ▸ Luta maskinen försiktigt.
- ▸ Transportera maskinen stående.

Restvatten som fryser i maskinen kan ge enhetsskador.

- ▸ Ställ inte upp och använd inte maskinen i utrymmen med frostrisk eller utomhus.

Använder du maskinen direkt efter transport kan kylmedlet i maskinen ge maskinskador.

- ▸ Låt maskinen vila två timmar innan du använder den efter transporten.

På golvet

Ställ maskinen på ren, jämn och stabil yta.

Nivellera maskinen. →*Sid. 13*

I tvättpelare

Ställ bara upp maskinen i tvättpelare med torktumlartillverkarens originalmonteringssats.

- Pelarmonteringssats →*Sid. 20*
- Pelarmonteringssats med utdragbar bänkskiva →*Sid. 21*

Ställ bara upp maskinen på tvättmaskin från samma tillverkare. Maskinens djup och bredd måste matcha tvättmaskinens mått.

Ställ inte upp tvättpelaren på stativ.

Mot vägg

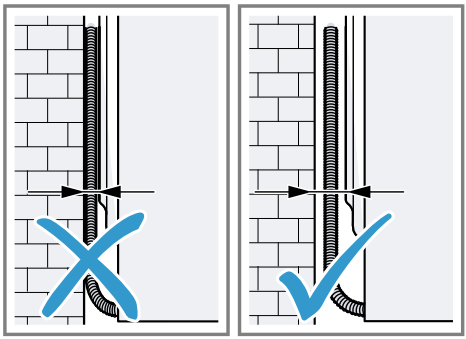

Kläm inte in slangar och sladd mellan vägg och enhet.

4.4 Avloppsslang

Det bildas kondensat vid torktumling som maskinen samlar upp i kondensattanken vid utleverans från fabriken. Avloppsslangen används för att avleda restkondensvatten.

Notering: Använd maskinen med den medföljande avloppsslangen.
→*Sid. 12*

Använder du avloppsslang, så behöver du inte tömma kondensattanken hela tiden.
→ *"Töm kondensattanken", Sid. 24*

Anslut avloppsslangen

Vill du inte tömma maskinens kondensattank hela tiden, så ansluter du avloppsslangen.

OBS

Det kan tränga ut vätska från anslutningen om du använder maskinen utan rätt ansluten kondensat- eller avloppsslang.

- Fäst kondensat- eller avloppsslangen ordentligt på anslutningen innan du använder maskinen.

Krav

- Maskin och tillbehör är uppackade. →*Sid. 10*
- Maskinen står på uppställningsplatsen.

1. Dra av kondensatslangen från anslutningen.

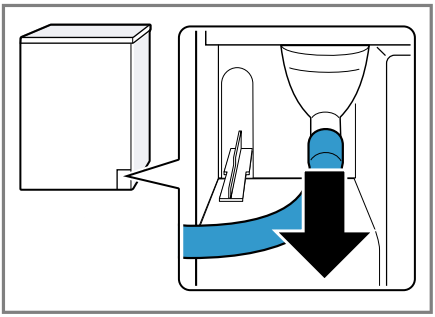

Kondensatslangen är fabriksansluten på anslutningen.
Notering: Tar du bort kondensatslangen, så kan det rinna ut vätska ur anslutningen.

2. Skjut kondensatslangen på hållaren.

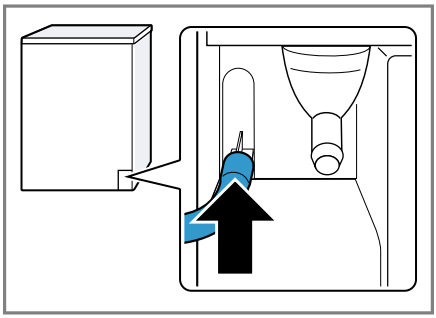

3. Skjut på avloppsslangen ända till anslaget på anslutningen.

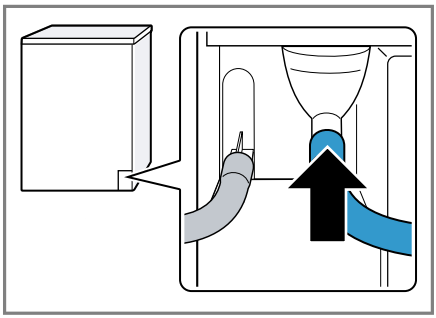

4. Töm kondensattanken. →*Sid. 24*
5. Ta bort pluggen på undersidan ① och sätt den i fördjupningen på ovansidan ②.

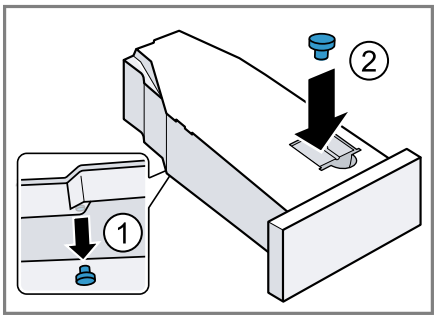

6. Sätt i kondensattanken. →*Sid. 25*
7. Avloppsanslut maskinen. →*Sid. 13*

Tips!: Vill du samla upp kondensvattnet i kondensattanken igen, t.ex. vid

annan maskinuppställning, så gör du momenten i omvänd ordning.

Avloppsanslutningar

OBS

Ansamlat avloppsvatten kan gå i retur om avloppet är blockerat eller igensatt.

- Se till så att avloppsvattnet rinner undan snabbt och åtgärda igensättningar innan du använder maskinen.

Vattenlåsanslutning. 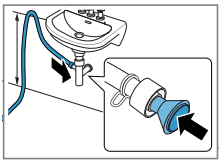	Säkra anslutningsstället med slangklämma (12-22 mm). Fäst avloppsslangen med slanghållare min. 80 cm och max. 100 cm upp. **Notering:** Y-kopplingen →*Sid. 21* gör att du kan ansluta ytterligare en maskin som t.ex. en tvättmaskin till samma vattenlåsanslutning.
Avlopp i tvättställ. 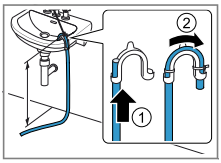	Skjut avloppsslangen helt igenom böjen och fäst den med fästmaterialet. Fäst böjen max. 100 cm upp.
Avloppskanal. 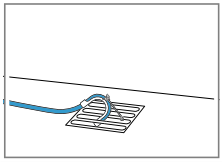	Skjut avloppsslangen helt igenom böjen och fäst den med fästmaterialet. Fäst böjen vid avloppskanalen.

4.5 Nivellera maskinen

Nivellera maskinen ordentligt, så minskar du oljud och vibrationer.

- Skruva på maskinfötterna för att nivellera maskinen. Kontrollera att maskinen är i våg med vattenpass.

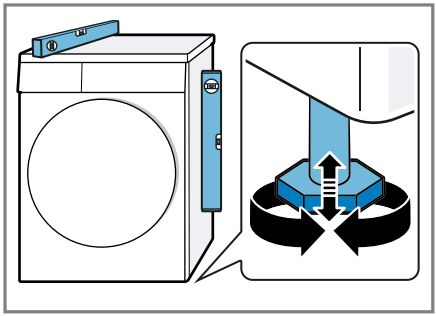

Alla maskinfötter måste stå stadigt på underlaget.

4.6 Elanslutning av apparaten

1. Sätt in nätanslutningens nätstickkontakt i ett eluttag nära apparaten.
   Apparatens anslutningsuppgifter finns i Tekniska data →*Sid. 40*.
2. Kontrollera att nätstickkontakten sitter ordentligt fast.

✔ Apparaten är nu klar att användas.

5 Lär känna

5.1 Maskinen

Här finns en översikt över apparatens beståndsdelar.

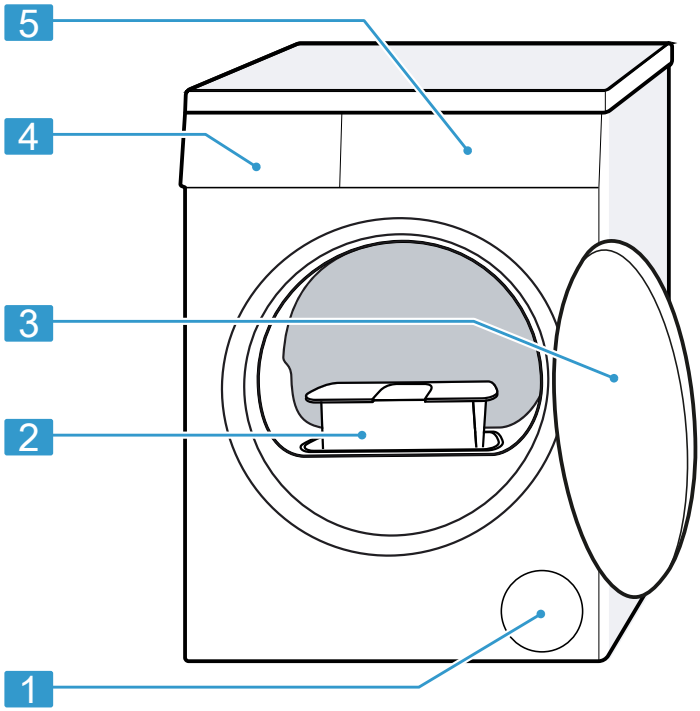

Bilddetaljerna kan avvika beroende på enhetstyp, t.ex. färg och form.

1	Ventilationsöppning
2	Luddfilter →*Sid. 23*
3	Lucka →*Sid. 22*
4	Kondensattank →*Sid. 24*
5	Kontrollfält →*Sid. 15*

5.2 Kontrollfält

Med kontrollfält ställer du in apparatens alla funktioner och får information om drifttillståndet.

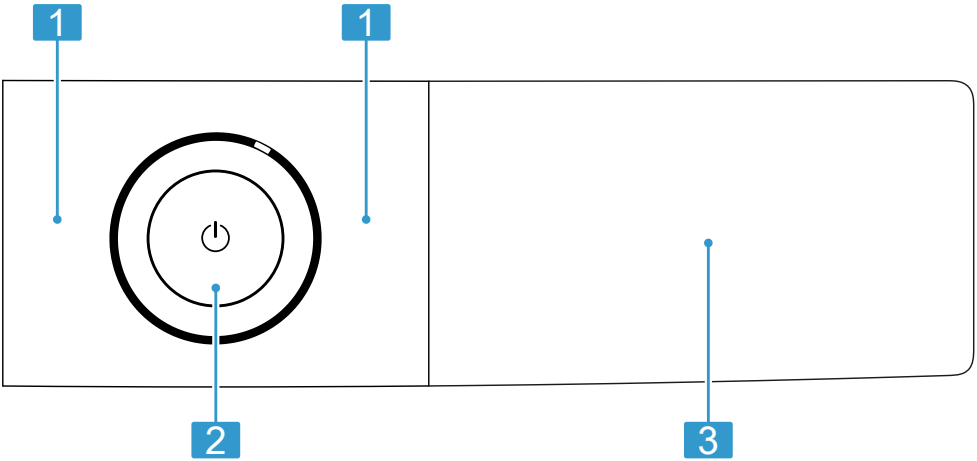

1	Program →*Sid. 18*
2	Knappar →*Sid. 17*
3	Knappar →*Sid. 17* och Display →*Sid. 15*

5.3 Kontrollogik

Vissa displaydelar är beröringskänsliga knappar. Du slår på, av eller ändrar inställningar genom att trycka på knapparna. Aktiverade inställningar är ljust framlyfta på displayen.

OBS
Var försiktig med displayen, tar du i kan du skada den.

- Tryck inte för hårt på displayen.
- Tryck inte med spetsiga eller vassa föremål på displayen.

6 Display

På displayen kan du se aktuella inställningsvärden, valalternativ eller anvisningstexter.
Displayen visar vissa anvisningar på 8:88-delen beroende på programstatus som t.ex. End.

Notering: Mjukvaruuppdateringarna kan ge tillgång till fler funktioner.
→*Sid. 29*

Finns det en mjukvaruuppdatering, så hittar du mer information i Home Connect-appen.

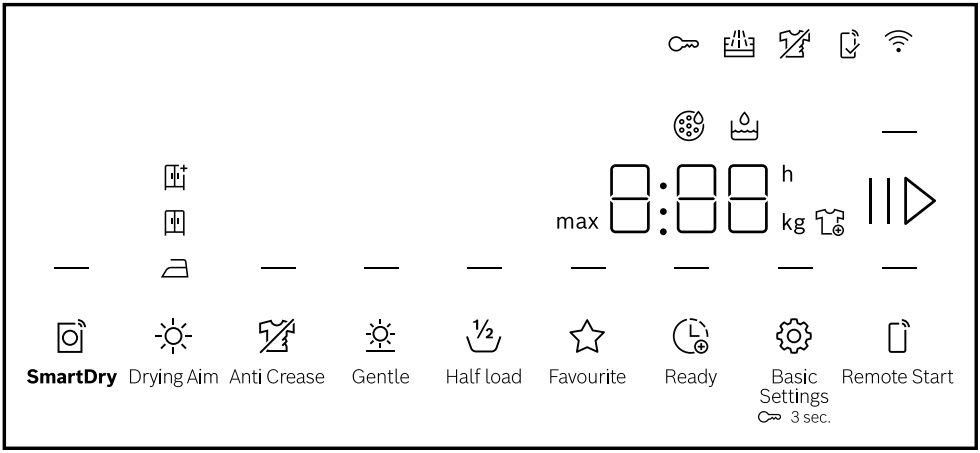

Exempel på displayvisning

Symbol	Beskrivning
0:40 [1]	Beräknad eller återstående programtid i timmar och minuter.
max 9,0 [1]	Rekommenderad max. tvättmängd för inställt program i kg.
10 h [1]	Färdig om-programtid →*Sid. 18*
— (☆ Favourite)	Spara programmet. → *"Knappar", Sid. 18*
	▪ lyser: barnspärren är på. ▪ blinkar: barnspärren är på och någon har rört maskinen. →*Sid. 26*
— (|| ▷)	Slå på, avbryt eller pausa ▪ lyser: programmet är igång och går att avbryta och pausa. ▪ blinkar: programmet går att slå på och fortsätta.
	Torkinställningen är på. →*Sid. 25*
	Torkinställningen är på. →*Sid. 25*
	Torkinställningen är på. →*Sid. 25*
— (Anti Crease)	Antiskrynkling är på. → *"Knappar", Sid. 18*
— (Gentle)	Skontorktumling för ömtåliga textilier är på. →*Sid. 18*

[1] Exempel

Symbol	Beskrivning
4.5 kg ▬ (½ Half load)	Halv tvättmängd är på. →*Sid. 18*
	Du kan ta ur eller lägga i tvättgods och avbryta aktuellt program. →*Sid. 22*
	Töm och sätt i kondensattanken. →*Sid. 24*
	Rengör luddfiltret. →*Sid. 23*
CrE	Kör programet för enkel maskinrengöring. →*Sid. 31*
Hot	Avkylningsprocessen kyler tvätten beroende på programstatus några minuter med roterande trumma för att undvika skador på tvättgodset. Avkylningsprocessen avbryts om du öppnar luckan. **Notering:** Ändra inte inställt program.
	Den automatiska självrengöringen sköljer ur maskinens värmeväxlare. **Notering:** Ta inte bort kondensattanken och avbryt inte programmet.
▬ (Basic Settings)	Ändra grundinställningar. →*Sid. 31*
▬ (SmartDry)	Smart programrekommendation är aktiverad. →*Sid. 18*
	▪ lyser: maskinen är Wi-Fi-uppkopplad mot hemnätverket. ▪ blinkar: maskinen försöker Wi-Fi-uppkoppla mot hemnätverket.
▬ (Remote Start)	Fjärrstart är på. →*Sid. 18*
	Inställningar som inte finns på enheten är Home Connect-appinställda. Du hittar mer information i Home Connect-appen.
	Programstatus: skrynkelskydd
▬ (|| ▷)	Programstatus: paus
End	Programstatus: programslut

7 Knappar

Notering: Mjukvaruuppdateringarna kan ge tillgång till fler funktioner.
→*Sid. 29*
Finns det en mjukvaruuppdatering, så hittar du mer information i Home Connect-appen.

Knapp	Beskrivning
||▷	Slå på, avbryt eller pausa programmet
⏻	Slå på maskinen eller sätt den i standby. Reagerar inte kontrollfält, tryck ca 5 sekunder på ⏻ för att starta om maskinen. →*Sid. 35*
3 sec.	Slår på och av barnspärren. →*Sid. 26*
Basic Settings	Få upp grundinställningarna. →*Sid. 30*
☆ Favourite	Tryck på knappen i ca 3 sekunder för att spara dina individuella programinställningar. →*Sid. 22* Tryck till på knappen för att ställa in individuella programinställningar i sparat program.
Drying Aim	Ändra torkinställning. →*Sid. 25*
Anti Crease	Slår på eller av antiskrynkling. Trumman snurrar tvätten med regelbundna intervall i 120 minuter efter programslut för att undvika skrynkling.
Gentle	Slå på eller av skontorktumling. Temperaturen sänks för ömtåliga textilier som t.ex. polyakryl eller elastan. Programtiden blir förlängd.
Ready	Ange färdig om-programtid. Programtiden ingår redan i inställt timantal. Du får du upp programtiden efter programstart. Ställ in programtiden för tidsstyrt program. →*Sid. 20*
Half load	Torktumla separata plagg eller små tvättmängder.
SmartDry	Slå på eller av smart programrekommendation. →*Sid. 29*
Remote Start	Trycker du till på knappen så slår du på eller av fjärrstart. →*Sid. 29* Trycker du ca 3 sekunder på knappen, så får du upp Home Connect-inställningarna. →*Sid. 28*

8 Program

Du kan antingen torktumla textilierna med programautomatik eller tidsprogram.

Noteringar

- Tvättgodsets tvättråd ger dig ytterligare anvisningar om programval.
  → *"Tvättrådssymbolerna", Sid. 21*
- Mjukvaruuppdateringarna kan ge tillgång till fler funktioner.
  →*Sid. 29*
  Finns det en mjukvaruuppdatering, så hittar du mer information i Home Connect-appen.

8.1 Programautomatik

Programautomatikens program har fuktighetsgivare som mäter tvättgodsets restfuktighet vid torktumlingen. Programmet slutar inte förrän inställd torkinställning är uppnådd.
Alla program i programutomatiken har en torkinställning →*Sid. 25*. Torkinställningen anger hur torrt eller fuktigt tvättgodset är vid programslut.

Tips!: Välj torkinställning som matchar textilierna eller det torkresultat du vill ha.

Program	Beskrivning	max. tvättmängd (kg)
Cotton (Bomull)	Torktumlar slitstarka textilier av bomull eller linne som tål vittvätt.	9,0
Eco	Torktumlar slitstarka textilier av bomull eller linne som tål vittvätt. Effektsnålt program.	9,0
Easy Care (Syntet)	Torktumlar textilier av syntet och blandmaterial.	3,5
Mix	Torktumlar textilier av bomull och syntet.	3,0
Bed linen (Sängkläder)	Torktumlar sängkläder och örngott samt lakan av bomull. **Notering:** Trumrörelsen är optimerad för torktumling av stort tvättgods.	3,5
Delicate (Fintvätt)	Torktumlar ömtåliga textilier av satäng, syntet och blandmaterial.	2,0
Hygiene Plus (Hygien Plus)	Torktumlar slitstarka textilier av bomull eller linne som tål vittvätt. Avsett för högt ställda hygienkrav.	4,0
Sport	Torktumlar snabbtorkande sportkläder av funktionsmaterial, mikrofiber och syntet.	1,5
Shirts/Blouses (Skjortor)	Torktumlar skjortor och blusar av bomull, linne, syntet och blandmaterial. **Notering:** Tumla max. 5 skjortor eller 5 blusar samtidigt för optimalt torkresultat. Stryk eller häng upp tvätten efter tumling. Restfuktigheten blir då jämnt fördelad.	1,5
Rapid 40' (Snabb 40')	Torktumlar textilier av syntet och lätt bomull.	1,0
Towels (Handdukar)	Torktumlar slitstarka handdukar och badrockar av bomull eller linne som tål vittvätt.	6,0

8.2 Tidsprogram

Tidsprogrammen är program med fast eller inställbar programtid. Programmet slutar när tiden går ut, även om tvättgodset kanske inte är torrt. Tidsprogram är avsedda för att torktumla separata plagg eller tunna textilier.

Program	Beskrivning	max. tvätt-mängd (kg)
Wool in Basket (Ylle i korg)	Torktumlar textilier av ylle eller med ylleandel. **Notering:** Torktumla alltid textilierna med yllekorg. →*Sid. 26*	0,5
Time Program Warm (Tidsprogram varmt)	Torktumlar alla textiltyper utom ylle och siden. Avsett för tidigare tumlad eller lätt fuktig tvätt samt eftertorkning av flerlagers, tjockt tvättgods. **Notering:** Programmet är avsett för torktumling med yllekorg. →*Sid. 26* Använder du yllekorg, så kan du även tvätta textilier av ylle med programmet.	3,0

8.3 Ytterligare program

Program	Beskrivning
App programs (Program i app)	Välj övriga program direkt via Home Connect-appen. Programbeskrivning hittar du i Home Connect-appen. **Notering:** Maskinen måste vara uppkopplad mot hemnätverket och registrerad i Home Connect-appen. →*Sid. 28*

9 Tillbehör

Använd originaltillbehör. Det är anpassade till enheten.

Tips!: Vissa tillbehör finns i fler färger. Kontakta service. →*Sid. 37*

	Användning	Beställningsnummer
Pelarmonteringssats	Ställ maskinen platssnålt på lämplig tvättmaskin med matchande bredd och djup från samma tillverkare.	WTZ27510

	Användning	Beställningsnummer
Pelarmonteringssats med utdragbar bänkskiva	Ställ maskinen platssnålt på lämplig tvättmaskin med matchande bredd och djup från samma tillverkare. Den utdragbara bänkskivan gör det smidigare att lägga i och ta ur tvätt.	WTZ27500
Yllekorg	Torkar eller vädrar enstaka ylletextilier, sportskor och gosedjur.	WMZ20600
Y-koppling	Ansluter ytterligare en maskins avloppsslang till samma vattenlåsanslutning.	15000490
Maskinrengöringsmedel	Reservdel för intensiv maskinrengöring.	00312474
Stativ	Förhöjd maskinuppställning som gör det smidigare att lägga i och ta ur tvätt.	WTZPW20D

10 Tvättgods

10.1 Förbehandla tvätten

OBS
Kvarglömda föremål i tvätten kan skada både tvätt och trumma.
- Töm plaggens alla fickor på föremål före användning.

Notering
Förbered tvätten, så skonar du maskin och textilier.
- Borsta ur sand och jord.
- Sortera tvätten efter färg och textilsort, följ tvättråden.
- Stäng blixtlås, kardborrstängningar, hyskor och hakar
- Ta bort gardinringar och blytyngder
- Skaka ur textilierna innan du lägger dem i trumman
- Centrifugera tvätten före torktumling
- Torka alltid ylletvättgods, sportskor och gosedjur i yllekorg
  → *"Yllekorg", Sid. 26*

10.2 Tvättrådssymbolerna

Tvättrådssymboler torktumling

Symbol	Textilier
⊙	Slitstarka textilier av bomull, linne, t.ex. handdukar, sängkläder, underkläder
⊙	Ömtåliga textilier av syntet, blandmaterial, ömtåliga textilier, t.ex. funktionsplagg, skjortor
⊠	Textilier av siden, nylon, lufttäta och gummerade textilier, syntetgardiner, går inte att torktumla

11 Användningsprincip

11.1 Slå på maskinen

Notering: Slår du på maskinen för första gången efter elanslutning, så tar det upp till en minut.

Krav: Maskinen är rätt uppställd och ansluten. →*Sid. 10*

- Tryck på ⏻.
  Det tar några sekunder att slå på.

Notering: Trumbelysningen slocknar automatiskt.

11.2 Ställa in programmet

1. Vrid programvredet till det program du vill ha. →*Sid. 18*
✔ Du får upp programinställningarna på displayen.
2. Du kan anpassa programinställningarna om du vill. →*Sid. 17*
   Följ informationen om kontrollogik →*Sid. 15*.
   Programinställningarna blir inte permanent sparade i programmet.

11.3 Spara programinställningarna

Du kan spara dina individuella programinställningar som Favoriter.

Krav: Program är inställt. →*Sid. 22*

- Tryck ca 3 sekunder på ☆ **Favourite** .
  Tryck på ☆ **Favourite** för att få upp det sparade programmet.
  Notering: Gör om momenten för att skriva över sparat program.

11.4 Öppna luckan

1. Fatta tag under luckhandtaget och dra i luckan.

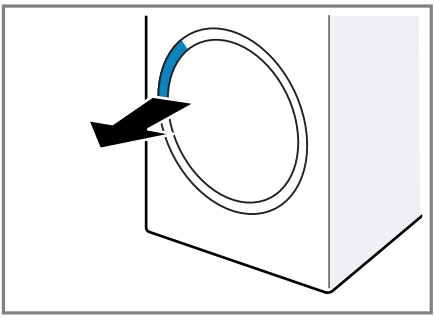

2. Öppna luckan.

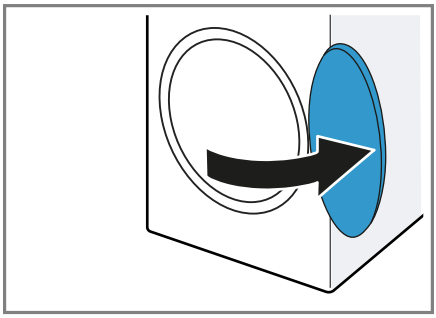

11.5 Lägga i tvätt

Notering: Överskrid inte programmens maxtvättmängd om du vill undvika skrynkling. →*Sid. 18*

Krav

- Tvätten är förbehandlad och sorterad. →*Sid. 21*
- Trumman är tom.

1. Öppna luckan. →*Sid. 22*
2. Lägg tvätten i trumman.
3. Stäng luckan.
   Se till så att ingen tvätt är fastklämd i luckan.

11.6 Starta programmet

Krav

- Program är inställt. →*Sid. 22*
- Luckan är stängd.
- Tryck på ||▷.

✔ Du får upp programtid eller färdig om-programtiden på displayen.
✔ Vid programslut får du upp följande på displayen: "End".

Notering: Får du upp "Hot" på displayen, så kyler maskinen av tvätten. Slocknar "Hot", så är tvätten avsvalnad.

11.7 Lägga i tvätt

Du kan lägga i eller ta ur tvätt närsomhelst efter programstart.

1. Tryck på ||▷.
   Avkylningen går igång automatiskt efter ca 30 sekunder och kyler tvätten med roterande trumma. Öppna luckan om du vill undvika eller avbryta avkylningen. →*Sid. 17*
2. Öppna luckan. →*Sid. 22*
3. Lägg i eller ta ur tvätt.
4. Stäng luckan.
5. Slå på programmet. →*Sid. 22*

11.8 Avbryta programmet

1. Tryck på ||▷.
2. Öppna luckan. →*Sid. 22*
3. Ta ur tvätten. →*Sid. 23*

11.9 Ta ur tvätt

1. Öppna luckan. →*Sid. 22*
2. Ta ut tvätten ur trumman.

11.10 Sätt maskinen i standby-läge

▸ Tryck på ⏻.

11.11 Luddfilter

Luddfiltret samlar upp tvättluddet vid torktumling. Luddfiltret skyddar maskinen mot ludd.

Rengöra luddfiltret

Rengör luddfiltret vid programslutet när torkprogrammet är klart eller om du får upp en displayanvisning om det vid användning.

Notering: Rengör du inte maskinen enligt beskrivningen, så kan det påverka maskinens funktion.

Krav

- Du får upp följande på displayen efter torktumling: "End"
- eller så får du upp följande på displayen vid användning: ⊛.

1. Öppna luckan. →*Sid. 22*
2. Ta bort luddet från luckans insida.
3. Ta bort det tvådelade luddfiltret i följd.

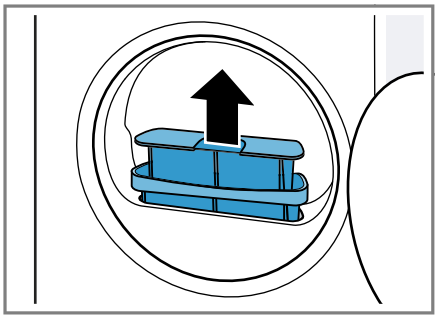

4. Ta bort luddet från fördjupningen.

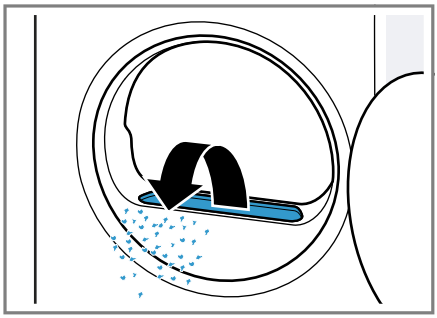

Se till så att inget ludd faller ned i luftkanalen.

5. Öppna båda luddfiltren ① och ta bort luddet ②.

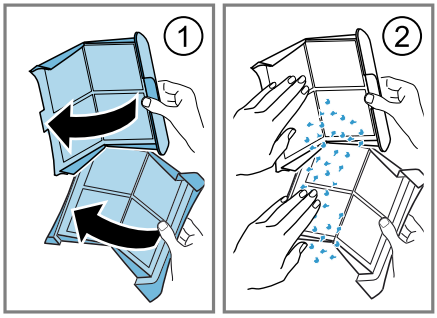

Släng luddet i hushållssoporna så att avloppsvattnet inte förorenas med mikroplast.

6. Rengör de båda luddfiltren ordentligt under varmvattenkranen och torka av.

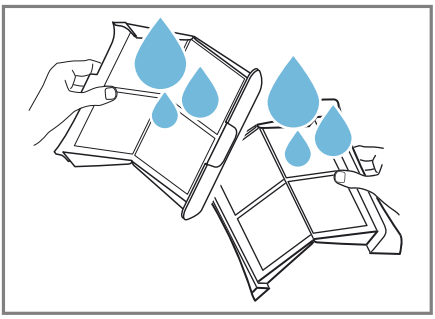

Notering: Undvik mikroplastföroreningar i avloppsvattnet genom att samla upp tvättlösningen i behållare, t.ex. en hink. Häll innehållet i behållaren igenom ett filter, t.ex. ett kaffefilter.
Släng kaffefiltret i hushållssoporna.

7. Stäng och sätt ihopp de båda luddfiltren.

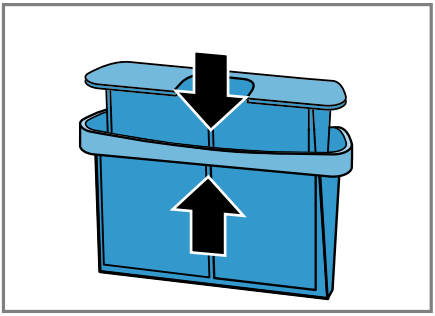

8. Sätt i det tvådelade luddfiltret.

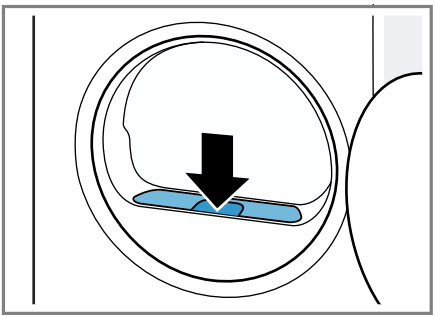

9. Stäng luckan.

11.12 Kondensattank

Det bildas kondensat vid torktumling som maskinen samlar upp i kondensattanken vid utleverans från fabriken.

Notering: Använd maskinen med den medföljande avloppsslangen.
→ *Sid. 12*
Använder du avloppsslang, så behöver du inte tömma kondensattanken hela tiden.
→ *"Töm kondensattanken", Sid. 24*

Töm kondensattanken

Töm kondensattanken när torkprogrammet är klart eller om torkprogrammet pausar och ger en displayanvisning om det.

Krav

- Du får upp följande på displayen efter torktumling: "End"
- eller så får du upp följande på displayen vid pausad användning: ⌂.

1. Dra ut kondensattanken vågrätt.

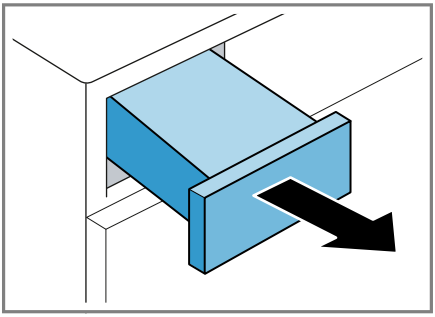

2. Töm kondensattanken.

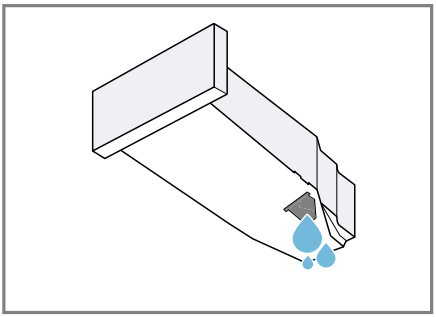

Kontrollera regelbundet filtret i kondensattanken och rengör ev. smutsigt filter. →*Sid. 33*
Se till så att kondensattanken är isatt innan du använder maskinen. →*Sid. 25*

3. Slå på programmet när torkprogrammet pausar. →*Sid. 22*

Sätta i kondensattanken

- Skjut in kondensattanken ända till anslaget.

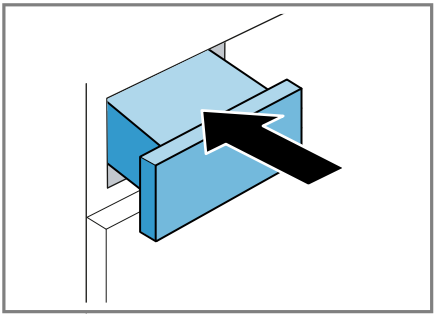

12 Torkinställning

Varje program i programutomatiken har en tilldelad torkinställning. Torkinställningen anger hur torrt eller fuktigt tvättgodset är vid programslut.

Torkinställning	Beskrivning
	För flerlagrigt, tjockt tvättgods som är svårtumlat.
	För normalt, enlagrigt tvättgods.
	För normalt, enlagrigt tvättgods. Tvätten är fortfarande lite fuktig vid programslutet. Stryk eller häng tvätten för mindre skrynklig tvätt.

12.1 Ändra torkinställning

I vissa delar av programautomatiken går det att ändra torkinställning för torrare eller fuktigare tvätt.

1. Ställ in programutomatiken. →*Sid. 19*
✔ Du får upp förinställd torkinställning på displayen.
2. Tryck på ☼ **Drying Aim** tills du får upp den torkinställning du vill ha på displayen.

12.2 Anpassa torkinställningen

Tycker du tvätten är för fuktig efter torktumlingen, så kan du anpassa torkinställningen.

Notering: Du kan även anpassa torkinställningen i grundinställningarna.

1. Ställ in programutomatiken. →*Sid. 19*
✔ Du får upp förinställd torkinställning på displayen.
2. Ställ in den torkinställning du vill ha.
3. Tryck ca 3 sekunder på ☼ **Drying Aim** .
✔ Du får upp "d:0", "d:1", "d:2" eller "d:3" på displayen.

4. Tryck på **Ready** för att anpassa vald torkinställning från "d:0" (torr) till "d:3" (torrast).
   Tryck på **Drying Aim** för att ändra anpassad torkinställning.
5. Tryck ca 3 sekunder på **Drying Aim** för att återgå till programautomatiken.

13 Barnspärr

Säkra maskinen mot oavsiktlig användning av kontroller.

13.1 Slå på barnspärren

- Tryck på **3 sec.** i ca 3 sekunder.
- ✔ Du får upp på displayen.
- ✔ Kontroller är spärrade.
- ✔ Barnspärren förblir på om enheten blir satt i standby och vid strömavbrott.

13.2 Slå av barnspärren

Krav: Maskinen måste vara på för att slå av barnspärren.

- Tryck på **3 sec.** i ca 3 sekunder.
- ✔ slocknar på displayen.

14 Yllekorg

Använd yllekorgen för att skonsamt torktumla ömtåliga textilier, gosedjur och sportskor vilande.

14.1 Sätta i yllekorgen

1. Öppna luckan. →*Sid. 22*
   Se till så att trumman är tom.
2. Sätt yllekorgens fötter i lucköppningshålen.

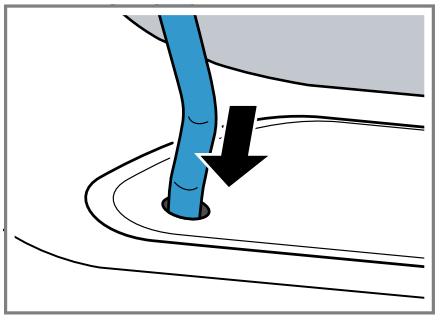

3. Sätt i yllekorgens flik framtill i övre haken.

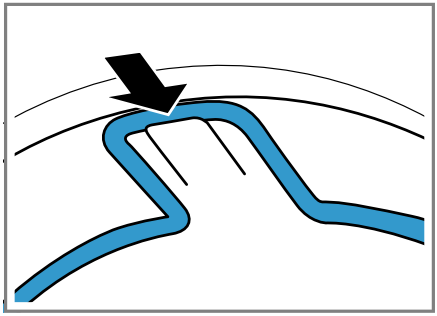

14.2 Slå på program med yllekorg

OBS

Kommer tvättgodset i yllekorgen i kontakt med den roterande trumman eller trumvalkarna, så kan tvättgodset ge sak- och maskinskador.

- Lägg tvättgodset i insatsen eller yllekorgen så att det inte får kontakt med trumman eller trumvalkarna.

Krav: Yllekorgen sitter i maskinen. →*Sid. 26*

1. Lägg i tvättgodset direkt eller med insatsen i yllekorgen. →*Sid. 27*

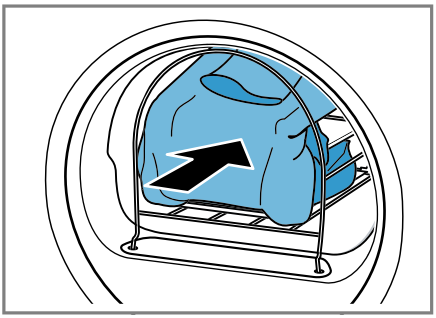

2. Stäng luckan.
3. Ställ in program avsett för torktumling med yllekorg.
   Följ programbeskrivningen.
   →*Sid. 20*
4. Anpassa programtiden, om det behövs.
   → *"Knappar", Sid. 18*
   Följ rekommenderad programtid för tvättgods i yllekorg:

Separata plagg	Programtid i timmar:minuter
Tunn ylletröja	cirka 1:20
Tjock ylletröja	ca 1:30 - 3:00
Kjol	ca 1:00 - 1:30
Byxa	ca 1:00 - 1:30
Handskar	cirka 0:30
Sportskor	ca 1:30/med vädring max. 2:00 h

   Tips!: Förläng programtiden för tjockt och flerlagrigt tvättgods.
5. Slå på programmet. →*Sid. 22*
6. Ta bort yllekorgen efter programslutet.

14.3 Användningsexempel med yllekorg

Torktumla tvättgod

Notering: Centrifugera tvättgodset före torktumling.

1. Lägg tvättgodset löst i insatsen.
2. Vänd större tvättgods på eller i insatsen.

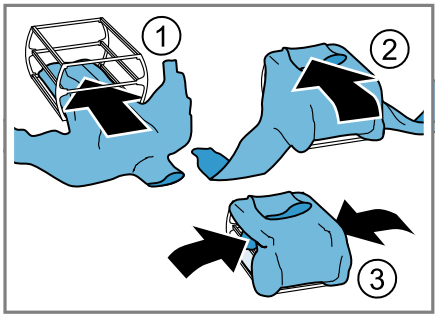

3. Lägg i tvättgodset med insatsen i yllekorgen.

Torktumla sportskor

Noteringar

- Använd inte yllekorgens insats.
- Torktumla inte skor av läder eller med läderdelar.

1. Dra upp plösen på skorna.
2. Ta bort iläggssulor och hälkuddar.
3. Lägg en hoprullad handduk i yllekorgen för att få en sned yta.
4. Lägg skorna med hälen på handduken.

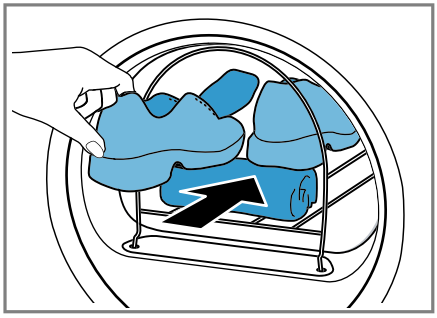

Torktumla gosedjur

Notering: Använd inte yllekorgens insats.

- Lägg gosedjuret i yllekorgen.

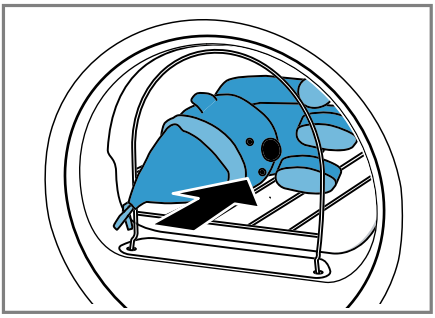

Se till så att gosedjuren inte faller ur torkkorgen om de är fler eller små.

15 Home Connect

Apparaten har nätverkskapacitet. Anslut apparaten till en mobil terminal så att du kan manövrera funktioner via Home Connect appen, justera grundinställningar eller övervaka det aktuella drifttillståndet.
Home Connect-tjänsterna är inte tillgängliga i alla länder. Tillgängligheten för Home Connect-funktionen beror på om Home Connect-tjänsterna är tillgängliga i ditt land. Du hittar mer information på: *www.home-connect.com*.
Appen Home Connect guidar dig genom hela inloggningsprocessen. Följ instruktionerna och beakta informationen i appen Home Connect.

Noteringar

- Följ bruksanvisningens säkerhetsanvisningar, även när du styr enheten via appen Home Connect.
  → *"Säkerhet", Sid. 3*
- Manövreringen på apparaten har alltid förtur. Under denna tid går det inte att manövrera med Home Connect-appen.

15.1 Ställa in Home Connect

Krav: Enheten har mottagning med WLAN-hemnätverket (Wi-Fi) på installationsplatsen.

1. Scanna följande QR-kod.

PLC_PG1_5_Control

Du kan installera Home Connect-appen med QR-koden och koppla upp enheten.

2. Följ Home Connect-appanvisningarna.

15.2 Slå av Wi-Fi:n på enheten

1. Tryck på **Remote Start** i ca 3 sekunder.
2. Tryck på **Remote Start** tills du får upp "on" på displayen.
3. Tryck på ||▷ för att slå av Wi-Fi:n.

✔ Du får upp "oFF" på displayen.

Notering: Tryck ca 3 sekunder på **Remote Start** för att gå ur Home Connect-inställningarna.

15.3 Slå på Wi-Fi på enheten

1. Tryck på **Remote Start** i ca 3 sekunder.
2. Tryck på **Remote Start** tills du får upp "oFF" på displayen.
3. Tryck på ||▷ för att slå på Wi-Fi:n.

✔ Du har fått upp "on" på displayen.

Noteringar

- När Wi-Fi:n är på får du upp "on" och Wi-Fi-uppkopplingens signalstyrka växelvis på displayen.

- Tryck ca 3 sekunder på **Remote Start** för att gå ur Home Connect-inställningarna.

15.4 Installera mjukvaruuppdatering

Notering: Finns det en mjukvaruuppdatering, så får du upp en indikering i Home Connect-appen.

- ▸ Installera mjukvaruuppdateringen genom att följa Home Connect-appanvisningarna.
- ✔ Kontrollfält spärras delvis vid installationen.
- ✔ Installationen kan ta upp till 40 minuter vid fel. Återställ varken maskinens nätverksinställningar eller fabriksinställningar.

Notering: Du hittar aktuell mjukvaruversion i Home Connect-appen under enhetsinformationen till enheten.

15.5 Återställa enhetens nätverksinställningar

1. Tryck på **Remote Start** i ca 3 sekunder.
2. Tryck på **Remote Start** tills du får upp "rES" på displayen.
3. Tryck på ||▷ i ca 3 sekunder.
- ✔ Nätverksinställningarna återställs.

15.6 Fjärrstart

Du kan frigöra maskinen för fjärrstart med Home Connect-appen.

Notering
Fjärrstart blir avaktiverad av säkerhetsskäl vid följande förhållanden:

- Luckan öppnas.
- ||▷ trycks in för att pausa programmet.
- Vid strömavbrott.

Slår på fjärrstart

Krav: Luckan är stängd.

- ▸ Tryck på **Remote Start**.
- ✔ — (Remote Start) tänds och maskinen är frigjord för fjärrstart med Home Connect-appen.

Slå av fjärrstart

- ▸ Tryck på **Remote Start**.
- ✔ — (Remote Start) slocknar.

15.7 Smart programrekommendation

Slår du på smart programrekommendation, så rekommenderar maskinen lämpligt torkprogram för tvätten när den är klar i tvättmaskinen.

Slå på smart programrekommendation

Krav

- Tvättmaskinen har Home Connect-funktion.
- Tvättmaskin och tumlare är uppkopplade mot hemnätverket och registrerade i Home Connect-appen.

1. Tryck på **SmartDry**.
- ✔ Maskinen tar fram lämpligt program. Ställ in ett annat program eller sätt maskinen i standbyläge för att avbryta förloppet.
- ✔ Hittar maskinen ett lämpligt program, så lyser programindikeringen och du får upp programinformationen på displayen.
- ✔ Hittar maskinen inget matchande program, så ger maskinen signal och du får upp "- –" på displayen.

2. Tryck på ||▷.

15.8 Fjärrdiagnostik

Service kan accessa din maskin via fjärrdiagnos om du hör med dem, din maskin är uppkopplad mot Home Connect-servern och fjärrdiagnosen är tillgänglig i det land där du använder maskinen.

Tips!: Mer information samt anvisningar om tillgången till fjärrdiagnos i ditt land hittar du på service-/support-delen till den lokala webbsajten: *www.home-connect.com*.

15.9 Dataskydd

Följ integritetspolicyns anvisningar.

Vid enhetens första uppkoppling mot Internet-anslutet hemnätverk överför enheten följande uppgiftskategorier till Home Connect-servern (första registrering):

- Entydig enhets-ID (består av enhetskoder samt den inbyggda Wi-Fi-kommunikationsmodulens MAC-adress).
- Wi-Fi-kommunikationsmodulens säkerhetscertifikat (för informationstekniskt skydd av uppkopplingen).
- Hemenhetens aktuella mjuk- och hårdvaruversion.
- Status för en eventuell tidigare återställning till fabriksinställningarna.

Första registreringen förbereder användningen av Home Connect-funktionerna och krävs först när du vill använda Home Connect-funktionerna första gången.

Notering: Tänk på att Home Connect.funktionaliteterna bara kan användas i kombination med Home Connect-appen. Det går att få upp information om integritetspolicyn i Home Connect-appen.

16 Grundinställningar

Du kan ställa in enhetens grundinställningar som du vill ha dem.

Notering: Du kan även anpassa grundinställningarna i Home Connect-appen.

Det kan finnas fler funktioner i Home Connect-appen.

16.1 Översikt över grundinställningarna

Notering: Mjukvaruuppdateringarna kan ge tillgång till fler funktioner.
→ *Sid. 29*
Finns det en mjukvaruuppdatering, så hittar du mer information i Home Connect-appen.

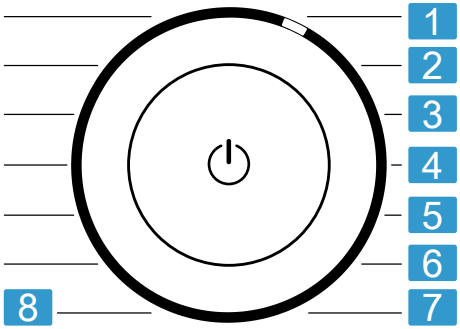

Programvred med programlägen

1	Ställ in ljudsignalvolymen vid programslut: A: 0 (av) till A: 4 (jättehög)
2	Ställ in ljudsignalvolymen vid knappval: b: 0 (av) till b: 4 (jättehög)
3	Ställ in displayljusstyrkan: C: 1 (låg) till C: 4 (jättehög)
4	Anpassa torkinställningen → *Sid. 25*: d: 0 (torr) till d: 3 (torrast)
5	Påbörja smidig maskinrengöring (CP1) eller intensiv maskinrengöring (CP2). → *"Maskinrengöring", Sid. 31*
6	Kräver ingen grundinställning.

7	Visar antalet startade program (PC).
8	Återställer maskinen till fabriksinställningarna (rES).

16.2 Ändra grundinställningar

1. Tryck på ⚙ **Basic Settings** för att få upp grundinställningarna.
✔ Du får upp ▬ (⚙ Basic Settings) på displayen.
2. Välj den grundinställning du vill ha med programvredet. →*Sid. 30*
3. Anpassa grundinställningen:
   - Tryck på ⏲ **Ready** för att ändra värde.
   - Tryck ca 3 sekunder på ||▷ för att återställa maskinen till fabriksinställning.
4. Tryck på ⚙ **Basic Settings** för att avsluta grundinställningarna.

17 Maskinrengöring

Maskinen har rengöringsprogram för enkel och intensiv maskinskötsel. Kör den enkla maskinrengöringen för att få bort lätta smutsavlagringar i maskinen när det kommer upp en displayanvisning vidd användning längre än "CrE ".

Notering: Den enkla maskinrengöringen tar ca 1 timme.

Kör den intensiva maskinrengöringen för att få bort hårt sittande smutsavlagringar i maskinen samt lukt om den stått oanvänd mer än en månad.

Noteringar

- Intensivrengöringen tar ca 4 timmar och får inte avbrytas.
- Intensivrengöring kräver maskinens originalrengöringsmedel →*Sid. 21*.

17.1 Förbereda maskinrengöring

Förberedelser

Krav: Trumman är tom.

1. Sätt maskinen i standbyläge. →*Sid. 23*
2. Rengör luddfiltret. →*Sid. 23*
3. Töm kondensattanken. →*Sid. 24*

Förbereda kondensattanken

Förbered kondensattanken för kondensatavtappning via avloppsslangen.

1. Ta bort pluggen i fördjupningen på ovansidan ① och sätt i den på undersidan ②.

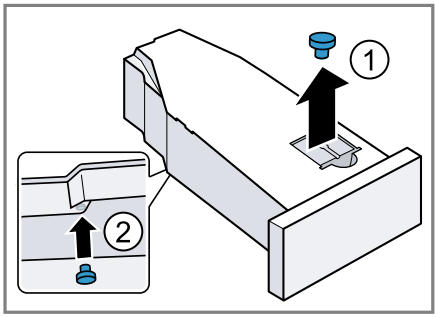

2. Rengör filtret i kondensattanken.

17.2 Kör enkel maskinrengöring

Krav: Maskinrengöringen är förberedd. →*Sid. 31*

1. Fyll ca 1,5 l varmvatten i kondensattanken.
   Håll den fyllda kondensattanken vågrätt, så att du inte spiller vätska.
2. Skjut in kondensattanken tills den snäpper fast.
3. Starta apparaten.
4. Tryck på ⚙ **Basic Settings** .

5. Vrid programvredet till läge 5 →*Sid. 30*.
✔ Du får upp "CP1" och programtiden växelvis på displayen.
6. Tryck på ||▷.
✔ Maskinrengöringen går igång och maskinen ger signal.
✔ Du får upp "End" på displayen och maskinen ger signal när maskinrengöringen är klar.
7. Töm kondensattanken. →*Sid. 24*
8. Vill du avleda kondensatat med avoppsslangen, ta bort proppen på kondensattankens undersida och sätt den i fördjupningen på kondensattankens ovansida. →*Sid. 31*
9. Skjut in kondensattanken tills den snäpper fast.
10. Sätt maskinen i standbyläge. →*Sid. 23*

17.3 Köra intensivrengöring

Slå på intensivrengöringen

Krav: Maskinrengöringen är förberedd. →*Sid. 31*

1. Häll en flaska maskinrengöringsmedel och ca 1,5 l varmvatten i kondensattanken.
   Håll den fyllda kondensattanken vågrätt, så att du inte spiller vätska.
2. Skjut in kondensattanken tills den snäpper fast.
3. Starta apparaten.
4. Tryck på ⚙ **Basic Settings** .
5. Vrid programvredet till läge 5 →*Sid. 30*.
✔ Du får upp "CP1" och programtiden växelvis på displayen.
6. Tryck på ◷ **Ready**.
✔ Du får upp "CP2" och programtiden växelvis på displayen.
7. Tryck på ||▷.
✔ Maskinrengöringen går igång och maskinen ger signal.
✔ Maskinen pausar rengöringen efter ca 3 timmar och återstående programtid kommer upp på displayen.
8. Töm kondensattanken. →*Sid. 24*
9. Fyll ca 1,5 l varmvatten i kondensattanken.
10. Vänd och töm försiktigt kondensattanken så att du kan skölja ur resterna av maskinrengöringsmedlet.

Fortsätta intensivrengöringen

1. Fyll ca 1,5 l varmvatten i kondensattanken.
   Håll den fyllda kondensattanken vågrätt, så att du inte spiller vätska.
2. Skjut in kondensattanken tills den snäpper fast.
3. Tryck på ||▷.
✔ Maskinrengöringen fortsätter.
✔ Du får upp "End" på displayen och maskinen ger signal när maskinrengöringen är klar.
4. Töm kondensattanken. →*Sid. 24*
5. Vill du avleda kondensatat med avoppsslangen, ta bort proppen på kondensattankens undersida och sätt den i fördjupningen på kondensattankens ovansida. →*Sid. 31*
6. Sätt maskinen i standbyläge. →*Sid. 23*

18 Rengöring och skötsel

OBS

Hårda, vassa eller grova föremål kan skada enheten.

▸ Använd inga hårda eller vassa föremål, skurmedel eller stålull vid rengöring.

- Rengör bara enheten med vatten och mjuk trasa.

18.1 Fuktighetsgivare

Maskinens fuktighetsgivare beräknar hur fuktig tvätten är under torktumlingen. Maskinen ändrar programautomatikens tid efter tvättens restfuktighet.

Rengöra fuktighetsgivaren

Fuktighetsgivaren kan efter ett tag få restavlagringar av kalk, tvätt- och sköljmedel. Rengör fuktighetsgivaren regelbundet.

Notering: Rengör du inte maskinen enligt beskrivningen, så kan det påverka maskinens funktion.

1. Öppna luckan.
2. Rengör fuktighetsgivaren med svamp.

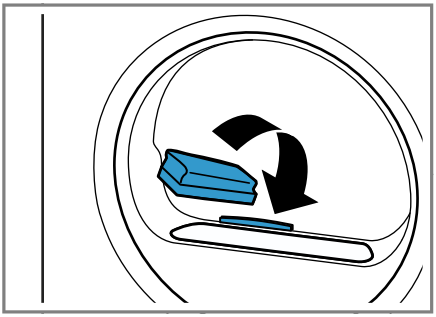

18.2 Filtret i kondensattanken

Tvättluddet hamnar i kondensvattnet vid torktumlingen. Filtret i kondensattanken skyddar maskinen mot ludd.

Rengör filtret i kondensattanken.

Filtret rengörs automatiskt vid tömning av kondensattanken. Kontrollera regelbundet filtret och rengör ev. smutsigt filter.

1. Töm kondensattanken. →*Sid. 24*
2. Ta bort filtret.

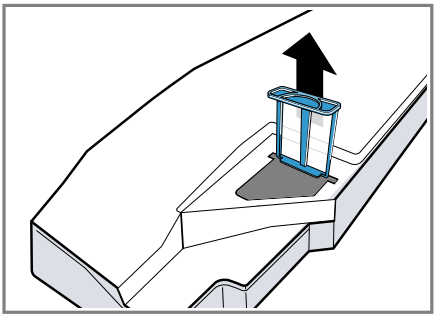

3. Rengör filtret under varmvattenkranen.
   Notering: Undvik mikroplastföroreningar i avloppsvattnet genom att samla upp tvättlösningen i behållare, t.ex. en hink. Häll innehållet i behållaren igenom ett filter, t.ex. ett kaffefilter.
   Släng kaffefiltret i hushållssoporna. Det går även att maskindiska filtret.
4. Skjut in filtret så långt det går.

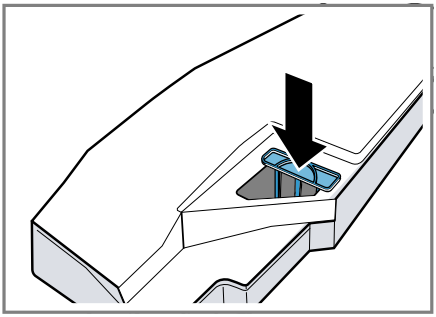

5. Sätt i kondensattanken. →*Sid. 25*

19 Avhjälpning av fel

Småfel på enheten kan du åtgärda själv. Använd informationen om felåtgärder innan du kontaktar service. Då slipper du onödiga kostnader.

⚠ **VARNING**
Risk för elstötar!!
Obehöriga reparationer är farliga.
- Ändra inte enheten eller enhetens tekniska egenskaper.
- Det är bara specialutbildad personal som får reparera maskinen.
- Maskinen får bara repareras med originalreservdelar.
- Om apparatens nätanslutningsledning blir skadad måste den för att risker ska förhindras bytas av tillverkaren eller dennes kundtjänst eller av en person med likvärdiga kvalifikationer.

Fel	Orsak och felsökning
Displayen slocknar och ▬ (II▷) blinkar.	Energisparläget är på. ▸ Tryck på II▷.
E:08 -10	Kritiskt funktionsfel. **1.** Tryck ca 5 sekunder på ⏻ för att starta om maskinen. **2.** Uppstår felet igen, gör maskinen strömlös i minst 30 sekunder. Dra ur kontakten eller slå av säkringen i proppskåpet. **3.** Uppstår felet igen, kontakta service. →*Sid. 37* Ange exakt felindikering när du ringer. Dokumentera felet med foton och videor, om det går.
🧺 och program avbröts.	Kondensattanken är full. ▸ Töm kondensattanken. →*Sid. 24*
	Avloppsslangen är felansluten, veckad eller fastklämd. ▸ Kontrollera avloppsslangens installation. →*Sid. 11*
	Avloppsslangen är igensatt. ▸ Skölj ur avloppsslangen med kranvatten.
	Filtret i kondensattanken är smutsigt. ▸ Rengör filtret i kondensattanken. →*Sid. 33*
Övriga felkoder.	Funktionsfel **1.** Tryck ca 5 sekunder på ⏻ för att starta om maskinen. **2.** Uppstår felet igen, gör maskinen strömlös i minst 30 sekunder. Dra ur kontakten eller slå av säkringen i proppskåpet. **3.** Uppstår felet igen, kontakta service. →*Sid. 37* Ange exakt felindikering när du ringer. Dokumentera felet med foton och videor, om det går.
"Hot" och trumma roterar.	Inget fel. Avkylning pågår. Kräver ingen åtgärd. **Notering:** Byt inte program under avkylningen. Avkylningen tar upp till 10 minuter.

Fel	Orsak och felsökning
"CrE"	Kör enkel maskinrengöring. ▸ Kör en enkel maskinrengöring. →*Sid. 31*
	Luddfiltret är smutsigt. ▸ Rengör luddfiltret. →*Sid. 23*
	Inget fel. Den automatiska självrengöring sköljer ur maskinens värmeväxlare. Kräver ingen åtgärd. **Notering:** Dra inte ut kondensattanken och avbryt inte programmet.
Display och knappar reagerar inte.	Mjukvarufel. **1.** Tryck ca 5 sekunder på ⏻ för att starta om maskinen. **2.** Uppstår felet igen, gör maskinen strömlös i minst 30 sekunder. Dra ur kontakten eller slå av säkringen i proppskåpet.
Home Connect fungerar inte enligt beskrivningen.	Olika orsakar är möjliga. **1.** Återställ maskinens nätverksinställningar. →*Sid. 29* **2.** Ställ in Home Connect igen. →*Sid. 28* ▸ Gå till *www.home-connect.com*.
Programmet går inte igång.	Barnspärren är aktiverad. ▸ Slå av barnspärren. →*Sid. 26*
	Ready är aktiverad. ▸ Kontrollera om **Ready** är aktiverad. →*Sid. 18*
Maskinen ändrar programtiden under torkcykeln.	Inget fel. Programkörningen optimeras elektroniskt. Ingen åtgärd behövs.
Torktiden är för lång.	Luddfiltret är smutsigt. ▸ Rengör luddfiltret. →*Sid. 23*
	Omgivningstemperaturen är lägre än 15°C eller högre än 30°C. ▸ Se till så att omgivningstemperaturen ligger mellan 15°C och 30°C.
	Otillräcklig luftcirkulation på maskinens uppställningsplats. ▸ Vädra maskinens uppställningsplats.
	För lite kondensvatten för den automatiska självrengöringen vid kontinuerlig torktumling av små tvättmängder. ▸ Tumla regelbundet tvättmängder med mer än 3 kg fuktigt tvättgods ända till programslutet.

Fel	Orsak och felsökning
Torktiden är för lång.	Maskinens ventilationsöppning är blockerad. ▸ Se till så att maskinens ventilationsöppning är fri.
	Värmeväxlaren är smutsig. ▸ Kör en enkel maskinrengöring. →*Sid. 31*
Brummande, surrande eller pumpande ljud.	Inget fel. Kompressor, kompressorintag eller kondensvattenpump är på. Ingen åtgärd behövs.
Tvätten är för fuktig.	Valt program är olämpligt för textiltypen. ▸ Ställ in ett tidsstyrt program för eftertorkning. →*Sid. 20*
	För stor tvättmängd. ▸ Överskrid inte programmets maxtvättmängd. →*Sid. 18*
	Varm tvätt känns fuktigare vid programslutet än vad den egentligen är. **1.** Ta ut tvätten ur trumman direkt efter torktumling. **2.** Bred ut tvättgodset så att de svalnar.
	Olämplig torkinställning inställd. ▸ Ändra torkinställning. →*Sid. 25*
	Torkinställningen är inte anpassad. ▸ Anpassa torkinställningen. →*Sid. 25*
	För liten tvättmängd. ▸ Ställ in ett tidsstyrt program för eftertorkning. →*Sid. 20*
	Smutsig fuktighetsgivare. ▸ Rengöra fuktighetsgivaren. →*Sid. 33*
	Maskinen avbröt torktumlingen pga. full kondensattank. ▸ Töm kondensattanken. →*Sid. 24*
Tvätten blir skrynklig.	Valt program är olämpligt för textiltypen. ▸ Ställ in lämpligt program. →*Sid. 18*
	Olämplig tvättmängd. ▸ Överskrid inte programmets maxtvättmängd. →*Sid. 18* ▸ Förbehandla tvätten. →*Sid. 21*
	Tvätten ligger för länge i trumman efter torktumling. **1.** Ta ut tvätten ur trumman direkt efter torktumling. **2.** Bred ut tvättgodset så att de svalnar.
	Strykfria textilier torktumlades för länge. ▸ Ändra eller anpassa torkinställningen. →*Sid. 25*

Fel	Orsak och felsökning
Tvätten blir skrynklig.	Antiskrynklingen är inte på. ▸ Slå på antiskrynkling. →*Sid. 17*
Det läcker vatten.	Maskinen är inte rätt nivellerad. ▸ Rikta upp maskinen. →*Sid. 13*
	Avloppsslangen är felansluten. ▸ Kontrollera avloppsslangens installation. →*Sid. 11*
Det samlas kondensvatten i kondensattanken trots ansluten avloppsslang.	Inget fel. Det kan finnas kvar kondensvattenrester i kondensattanken. Ingen åtgärd behövs.
	Avloppsslangen är felansluten. ▸ Kontrollera avloppsslangens installation. →*Sid. 11*
Maskinen luktar illa.	Hårt sittande smuts i maskinen eller så har maskinen stått still mer än en månad. ▸ Kör en intensivrengöring. →*Sid. 31*

20 Transport, lagring och avfallshantering

20.1 Omhändertagande av begagnade apparater

Genom en miljökompatibel avfallshantering kan värdefulla råmaterial återanvändas.

⚠ **VARNING**
Risk för hälsoskada!!
Barn kan bli instängda i enheten, vilket kan medföra livsfara.

- ▸ Maskinen får inte ställas upp bakom låsbar dörr, skjutdörr eller dörr med gångjärn på motsatt sida mot maskinen som förhindrar att maskinen går att öppna helt.
- ▸ Dra ur kontakten till uttjänta maskiner, kapa sladden och slå sönder lucklåset så att luckan inte går att stänga.

1. Ta ut nätanslutningsledningens stickkontakt.
2. Klipp av nätanslutningsledningen.
3. Omhänderta enheten miljövänligt. Information om aktuell avfallshantering kan du få hos återförsäljare och kommun.

Denna enhet är märkt i enlighet med der europeiska direktivet 2012/19/EU om avfall som utgörs av eller innehåller elektroniska produkter (waste electrical and electronic equipment - WEEE). Direktivet anger ramarna för inom EU giltigt återtagande och korrekt återvinning av uttjänta enheter.

21 Kundtjänst

Det går att beställa funktionsrelevanta originalreservdelar enligt gällande ekodesignförordning från service minst 10 år efter lansering av enheten inom EES.

Dessutom går det att beställa fler funktionsrelevanta och lagerförda originalreservdelar från service upp till 15 år efter lanseringen av enheten. För mer information, kontakta service.

Notering: Kundtjänstens åtgärder är kostnadsfria inom ramen för tillverkarens garantivillkor.

Utförligare information om garantitid och -villkor i ditt land hittar du med QR-koden på medföljande dokument map. servicekontakter och garantivillkor, hos service, återförsäljare eller på vår webbsajt.
Service kontaktinfo hittar du med QR-koden på medföljande dokument map. servicekontakter och garantivillkor eller på vår webbsajt.

21.1 Produktnummer (E-nr.), tillverkningsnummer (FD) och serienummer (Z-nr.)

När du kontaktar kundtjänst behöver du produktnumret (E-Nr.), tillverkningsnumret (FD) och serienumret (Z-Nr.) som är angivet på enhetens typskylt.

Allt efter modell finns typskylten:
- på luckans insida.
- under trumöppningen.
- på serviceluckans insida.
- på baksidan av enheten.

Skriv upp dina apparatuppgifter och telefonnumret till kundtjänsten så att du snabbt kan hitta dem.

22 Förbrukningsvärden

Programmet **Eco** är avsett för normalvåt bomullstvätt och torktumlar tvätten effektivast i förhållande till effektförbrukningen. Programmet analyserar om EU-förordning 2023/2533 och 2023/2534 följs. Energimärkningens deklarerade förbrukningsvärden för programmet avser tvättgods med 60% restfuktighet.
De angivna värdena för andra program är riktvärden beräknade i enlighet med gällande standard EN61121.
De verkliga värdena kan avvika från de angivna värdena beroende på materialtyp, torkgodsets sammansättning, materialets restfuktighet, inställd torkgrad, tvättmängd, omgivningsförhållanden och vilka extrafunktioner som är på.
Den uppskattade program-/färdig om-tiden på maskinens display vid programval är baserad på maskinens centrifugeringsvarvtal 1000 v/min vid utleverans.

Program	Slutfuktighet (%)	Tvättmängd (kg)	Centrifugeringsvartal (v/min)	Utgångsfuktighet (%)	Programtid (h:min)	Effektförbrukning (kWh/cykel)
Cotton (Bomull) +	-3,0	9,0	1400	50	4:04	1,98
Cotton (Bomull) +	-3,0	4,5	1400	50	3:12	1,38
Cotton (Bomull) +	-3,0	9,0	1000	60	4:27	2,24
Cotton (Bomull) +	-3,0	4,5	1000	60	3:26	1,52
Cotton (Bomull) +	-3,0	9,0	800	70	4:50	2,49

Program	Slut-fuktig-het (%)	Tvätt-mängd (kg)	Centri-fuge-ringsva rtal (v/min)	Ut-gångs-fuktig-het (%)	Pro-gramtid (h:min)	Effekt-förbruk-ning (k-Wh/cy-kel)
Cotton (Bomull) +	-3,0	4,5	800	70	3:39	1,67
Cotton (Bomull) +	-1,5	9,0	1400	50	3:16	1,62
Cotton (Bomull) +	-1,5	4,5	1400	50	2:23	1,01
Cotton (Bomull) +	-1,5	9,0	1000	60	3:38	1,86
Cotton (Bomull) +	-1,5	4,5	1000	60	2:36	1,15
Cotton (Bomull) +	-1,5	9,0	800	70	4:00	2,09
Cotton (Bomull) +	-1,5	4,5	800	70	2:49	1,30
Eco	0,0	9,0	1400	50	2:52	1,44
Eco	0,0	4,5	1400	50	1:54	0,81
Eco [1]	0,0	9,0	1000	60	3:15	1,68
Eco	0,0	4,5	1000	60	2:05	0,92
Eco	0,0	9,0	800	70	3:38	1,92
Eco	0,0	4,5	800	70	2:16	1,03
Cotton (Bomull) +	12,0	9,0	1400	50	2:05	1,01
Cotton (Bomull) +	12,0	4,5	1400	50	1:22	0,56
Cotton (Bomull) +	12,0	9,0	1000	60	2:28	1,27
Cotton (Bomull) +	12,0	4,5	1000	60	1:35	0,70
Cotton (Bomull) +	12,0	9,0	800	70	2:51	1,52
Cotton (Bomull) +	12,0	4,5	800	70	1:48	0,85
Easy Care (Syntet) +	0,0	3,5	800	40	1:27	0,56
Easy Care (Syntet) +	0,0	3,5	600	50	1:38	0,66
Easy Care (Syntet) +	2,0	3,5	800	40	1:08	0,43
Easy Care (Syntet) +	2,0	3,5	600	50	1:20	0,53
Easy Care (Syntet) +	12,0	3,5	800	40	0:51	0,31
Easy Care (Syntet) +	12,0	3,5	600	50	1:02	0,40

[1] Luftburna ljudemissioner vid torktumling uppgår till 61 dB.

Program	Slutfuktighet (%)	Tvättmängd (kg)	Centrifugeringsvartal (v/min)	Utgångsfuktighet (%)	Programtid (h:min)	Effektförbrukning (kWh/cykel)
Delicate (Fintvätt)	0,0	2,0	-	-	1:05	0,43
Wool in Basket (Ylle i korg)	0,0	0,5	-	-	2:20	0,88

23 Tekniska data

Maskinhöjd	84,2 cm
Maskinbredd	59,8 cm
Maskindjup	61,3 cm
Enhetsdjup med stängd lucka	64,8 cm
Enhetsdjup med öppen lucka	109,6 cm
Vikt	45,7 kg
Maximal tvättmängd	9,0 kg
Spänning	220-240 V, 50 Hz
⊟ Minsta installationsavsäkring	10 A
Märkeffekt	600 W
Omgivningstemperatur	▪ Min.: 5°C ▪ Max.: 35°C
Sladdlängd	145 cm

Produkten innehåller ljuskällor i energieffektivitetsklass F. Ljuskällorna finns som reservdelar och det är bara behörig elektriker som får byta dem.
Du hittar mer information om modellen på *https://eprel.ec.europa.eu/qr/2114695*[1]. Webbadressen länkar till den officiella EU-produktdatabasen EPREL.

23.1 Information om fri och Open Source-programvara

Produkten innehåller mjukvarukomponenter som upphovsrättsinnehavarna beviljat licensfrihet eller licensierat som Open Source-mjukvara.
Tillhörande licensinformation är lagrad i hushållsapparaten. Den tillhörande licensinformationen är också tillgänglig via Home Connect-appen: "Profil -> Juridisk information -> Licensinformation".[2] Du kan hämta licensinformationen på varumärkets webbsajt. (Sök på produktwebbplatsen efter din apparatmodell och annan dokumentation.) Som alternativ kan du beställa den tillhörande informationen på ossrequest@bshg.com eller från BSH Hausgeräte GmbH, Carl-Wery-Str. 34, D-81739 München, Tyskland.
Den aktuella källkoden tillhandahålls på begäran.
Skicka din förfrågan till ossrequest@bshg.com eller till BSH Hausgeräte GmbH, Carl-Wery-Str. 34, D-81739 München, Tyskland.
Betr. „OSSREQUEST“
Kostnaden för handläggning av din förfrågan kommer att debiteras dig.
Erbjudandet gäller under tre år från inköpsdagen, dock minst under den

[1] Gäller bara för EES-länder. Webbadressen är tillgänglig från 1 juli, 2025.
[2] Allt efter apparatens utrustning

tidsperiod under vilken vi erbjuder support och reservdelar för den aktuella apoparaten.

24 Överensstämmelseförklaring

Härmed försäkrar BSH Hausgeräte GmbH att enheten med Home Connect-funktion uppfyller grundläggande krav och övriga gällande bestämmelser i direktiv 2014/53/EU.
En utförlig RED-försäkran om överensstämmelse finns på internet under *www.bosch-home.com* bland övriga dokument på enhetens produktsida.

CE

2,4 GHz-bandet (2400–2483,5 MHz): max. 100 mW
5-GHz-bandet (5150–5350 MHz + 5470–5725 MHz): max. 180 mW

!	BE	BG	CZ	DK	DE	EE	IE	EL	ES
	FR	HR	IT	CY	LI	LV	LT	LU	HU
	MT	NL	AT	PL	PT	RO	SI	SK	FI
	SE	NO	CH	TR	IS	UK (NI)			
5 GHz-WLAN (Wi-Fi): bara för inomhusanvändning.									

AL	BA	MD	ME	MK	RS	UK	UA
5 GHz-WLAN (Wi-Fi): bara för inomhusanvändning.							

Bosch Home Connect App

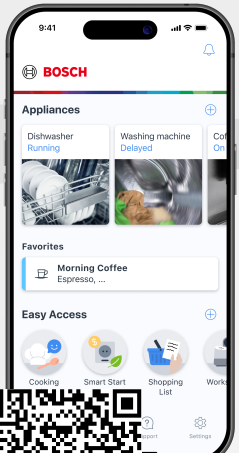

Koppla upp din hemenhet idag och få följande fördelar:

- **Förläng maskinens livslängd med regelbundna uppdateringar och en rekommendationsöversikt för underhåll och rengöring.**
- **Förbättra maskinens kapacitet med praktiska funktionsbeskrivningar i appen och stöttande programassistenter.**
- **Få relevanta meddelanden, styr maskinen smidigt och använd röststyrning via samarbetspartner.**

Behöver du hjälp? Här finns allt du behöver.

Professionell rådgivning för dina Bosch hushållsapparater, hjälp vid problem eller reparation av en Bosch-expert.

Läs allt om alla de sätt som Bosch kan hjälpa dig på:
www.bosch-home.com/service

Kontaktuppgifterna för alla länder anges i den medföljande serviceförteckningen.

BSH Hausgeräte GmbH
Carl-Wery-Straße 34
81739 München, GERMANY
www.bosch-home.com

A Bosch Company

9002070834 (060505)
sv