BOSCH

Register your appliance and join the Bosch family of perks:
Registre su aparato y disfrute de las ventajas exclusivas de Bosch:
registerbosch.com

MyBosch

Cocina independiente

HDS8057U **HDS8657U**

[es-mx] Instrucciones de montaje

Tabla de contenidos

1 INSTRUCCIONES DE SEGURIDAD IMPORTANTES ... 3
1.1 Definiciones de seguridad ... 4
1.2 Indicaciones generales ... 4
1.3 Instrucciones generales de seguridad ... 4
1.4 Seguridad de manejo del aparato ... 5
1.5 Lugar de instalación ... 5
1.6 Códigos y normas de seguridad ... 5
1.7 Seguridad eléctrica ... 5
1.8 Seguridad de los aparatos de gas ... 6
1.9 Instalación con gas propano ... 6
1.10 Conversión a gas licuado del petróleo ... 6
1.11 Recomendaciones de ventilación ... 7
1.12 Instalación a gran altitud ... 7
1.13 Advertencias en virtud de la Proposición 65 del estado de California ... 7
1.14 Transporte ... 7

2 ANTES DE EMPEZAR ... 9
2.1 Herramientas y componentes necesarios ... 9
2.2 Componentes incluidos ... 9
2.3 Retirada del embalaje ... 9
2.4 Medidas del aparato ... 10
2.5 Datos técnicos ... 11
2.6 Requisitos de espacio libre de los gabinetes ... 11
2.7 Configuraciones incorporadas ... 12
2.8 Lista de verificación de instalación ... 12

3 PROCEDIMIENTO DE INSTALACIÓN ... 13
3.1 Cómo extraer la puerta del horno ... 13
3.2 Retirar las placas de fijación traseras del transporte ... 14
3.3 Montaje de la ranura de ventilación trasera ... 14
3.4 Colocar las patas regulables ... 14
3.5 Conexión del suministro de gas ... 15
3.6 Comprobar si hay fugas en el conducto de gas ... 16
3.7 Instalar el aparato ... 16
3.8 Instalar la placa de fijación antivuelco ... 16
3.9 Montaje del quemador ... 17
3.10 Comprobar la instalación ... 19
3.11 Comprobación de fugas de gas ... 19

4 CONEXIÓN ELÉCTRICA ... 19
4.1 Conexión de la alimentación eléctrica ... 19
4.2 Preparación para la conexión a la energía eléctrica ... 20
4.3 Conexión del cable de cuatro hilos de la estufa (método recomendado) ... 20
4.4 Conexión del cable de tres hilos de la estufa (método alternativo) ... 21
4.5 Conexión del conducto flexible con cuatro cables ... 22
4.6 Conexión del conducto flexible con tres cables ... 23
4.7 Comprobación del funcionamiento ... 23

5 CONVERSIÓN A GAS PROPANO (LPG) ... 24
5.1 Posiciones de los quemadores e inyectores LPG ... 24
5.2 Espreas ... 25
5.3 Ajustar el regulador de presión para gas propano ... 25
5.4 Sustituir las espreas de control principales ... 25
5.5 Ajustar el flujo de gas mínimo ... 26
5.6 Comprobar el funcionamiento de la placa de cocción tras la conversión ... 27
5.7 Conversión a gas natural ... 27

6 Servicio de atención al cliente ... 27
6.1 Número de modelo (E-Nr.) y número de fabricación (FD) ... 28
6.2 Ubicación de la placa de características del aparato ... 28

INSTRUCCIONES DE SEGURIDAD IMPORTANTES
LEA Y CONSERVE ESTAS INSTRUCCIONES

Leer atentamente todas las instrucciones antes de proceder con el uso del aparato. Para reducir el riesgo de incendio, descarga eléctrica y lesiones personales al utilizar el aparato, se deben tomar precauciones de seguridad básicas, incluidas las que se detallan en las siguientes instrucciones de seguridad.

⚠ ADVERTENCIA: Si la información en estas instrucciones no se sigue con precisión, se puede producir un incendio o una explosión ocasionando daños a la propiedad, lesiones a las personas o incluso la muerte.

– No almacene ni use gasolina u otros vapores y líquidos inflamables en la proximidad de este aparato o cualquier otro.

– QUÉ HACER SI DETECTA OLOR A GAS
- **No trate de encender ningún aparato.**
- **No toque ningún interruptor eléctrico.**
- **No utilice ningún teléfono en su edificio.**
- **Llame inmediatamente a su proveedor de gas desde un teléfono vecino. Siga las instrucciones del proveedor de gas.**
- **Si no puede contactar a su proveedor de gas, comuníquese con el departamento de bomberos.**

– La instalación y el servicio deben ser llevados a cabo por un instalador calificado, agencia de servicio o el proveedor de gas.

⚠ ADVERTENCIA:

No operar nunca la zona de cocción de la superficie de este electrodoméstico sin supervisión.

- Si no se observa esta advertencia, se podría producir una explosión o un riesgo de quemaduras que podría dar lugar a daños materiales, personales o incluso la muerte.
- Si ocurriera un incendio, mantenerse alejado del aparato y ponerse en contacto de inmediato con los bomberos.

NO INTENTAR EXTINGUIR CON AGUA

UN INCENDIO CAUSADO POR ACEITE/GRASA

INSTRUCCIONES DE SEGURIDAD IMPORTANTES
LEA Y CONSERVE ESTAS INSTRUCCIONES

1.1 Definiciones de seguridad

Aquí puede encontrar explicaciones de las palabras de señal de seguridad utilizadas en este manual.

ADVERTENCIA
Esto indica que pueden producirse la muerte o heridas graves si no se cumple con esta advertencia.

PRECAUCIÓN
Esto indica que pueden producirse heridas leves o moderadas si no se cumple con esta advertencia.

AVISO
Esto indica que pueden producirse daños en el aparato o en los bienes si no se cumple con este aviso.

Nota: Esto alerta sobre información importante.

1.2 Indicaciones generales

- Lea atentamente estas instrucciones.
- El aparato no debe conectarse en caso de haber sufrido daños durante el transporte.

1.3 Instrucciones generales de seguridad

IMPORTANTE: EL MONTAJE DEL ELECTRODOMÉSTICO DEBE REALIZARLO UN INSTALADOR CALIFICADO.
IMPORTANTE: CONSERVAR ESTAS INSTRUCCIONES PARA QUE PUEDA USARLAS EL INSPECTOR DE ELECTRICIDAD LOCAL.
PROPIETARIO: CONSERVAR ESTAS INSTRUCCIONES PARA FUTURAS REFERENCIAS.
INDICACIÓN PARA EL INSTALADOR: ESTAS INSTRUCCIONES DEBEN PERMANECER CON EL APARATO UNA VEZ FINALIZADA LA INSTALACIÓN.
Examinar el aparato después de desembalarlo. En el caso de que se hayan producido daños en el transporte, no enchufarlo.

ADVERTENCIA
Si no se sigue con exactitud la información de este manual, se puede producir un incendio o una descarga eléctrica que podrían causar daños materiales o lesiones personales.
No reparar, reemplazar ni retirar ninguna parte del aparato a menos que se recomiende específicamente en los manuales. La instalación, el servicio técnico o el mantenimiento incorrectos pueden causar lesiones o daños materiales.
- Consultar este manual como guía.
- Cualquier otra labor de mantenimiento debe de ser efectuada por un proveedor de servicios de mantenimiento autorizado.

ADVERTENCIA
¡PELIGRO DE VUELCO!
Un adulto o un niño puede hacer que la estufa vuelque y estar así en peligro de muerte.

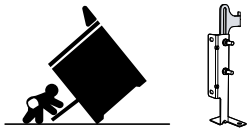

- Montar el dispositivo antivuelco en la estructura o la estufa.
- Comprobar que el dispositivo antivuelco esté montado y fijado correctamente.
- Fijar la estufa con el dispositivo antivuelco. Asegurarse de que el dispositivo antivuelco no se desengancha al mover la estufa.
- Volver a fijar el dispositivo antivuelco si se mueve la estufa. No manejar la estufa sin el dispositivo antivuelco colocado y fijado.
- Para obtener más información, consultar las instrucciones de montaje.
- Si no se siguen las instrucciones de este manual, pueden producirse muertes o graves quemaduras en niños y adultos.
- Comprobar que la instalación sea la adecuada y que se use la placa de fijación antivuelco. Inclinar con cuidado el electrodoméstico jalando hacia delante desde la parte de atrás para garantizar que la placa de fijación antivuelco sujete las patas de la estufa evitando así que vuelque. El aparato no debería moverse más de 2.5 cm (1").

ADVERTENCIA
Desconectar el suministro eléctrico y el gas antes de proceder al mantenimiento.
No modificar ni alterar la construcción del aparato.
- Por ejemplo, no retirar las patas de nivelación, los paneles, las cubiertas para cables ni los tornillos o soportes antivuelco.

El aparato solamente deberá usarse si lo ha instalado un técnico calificado, de acuerdo con estas instrucciones de instalación y todos los códigos y regulaciones aplicables. El fabricante no es responsable de ningún daño causado por una instalación incorrecta.
Para eliminar el riesgo de sufrir quemaduras o que se produzca un incendio al alcanzar las unidades cuya superficie esté caliente, se deberá evitar colocar gabinetes de almacenamiento encima de las unidades de la superficie.
- Si va a haber gabinetes de almacenamiento, el riesgo puede reducirse colocando una campana que se proyecte horizontalmente como mínimo 5" (127 mm) más allá de la base del gabinete.
- Verificar que los gabinetes que se encuentren encima de la placa de cocción tengan, como máximo, 13" (330 mm) de profundidad.

ADVERTENCIA
Retirar toda la cinta y el embalaje antes de usar el aparato.
- Destruir el embalaje después de desembalar el aparato.

INSTRUCCIONES DE SEGURIDAD IMPORTANTES
LEA Y CONSERVE ESTAS INSTRUCCIONES

- Desechar el embalaje de manera respetuosa con el medio ambiente.
- No dejar nunca que los niños jueguen con el material de embalaje.
- Almacenar las partes pequeñas con seguridad, ya que estas pueden ser tragadas fácilmente.

Antes de encender el aparato, retirar cualquier material de embalaje o lámina adhesiva de la cavidad del horno y de la puerta.

1.4 Seguridad de manejo del aparato

ADVERTENCIA

La unidad pesa mucho y se requieren al menos dos personas o un equipo adecuado para trasladarla.

- No levantar el aparato agarrándolo del asa de la puerta.
- Para un manejo y una instalación más cómodos, extraer la puerta. Véanse las instrucciones a tal efecto en el presente manual.

ADVERTENCIA

Las superficies ocultas pueden tener bordes afilados.

- Proceder con cuidado al intentar sujetar el aparato por la parte trasera o desde abajo.
- Usar guantes para evitar cortes en los dedos por los bordes afilados durante la instalación.

ADVERTENCIA
No usar el horno para almacenar.

1.5 Lugar de instalación

Para eliminar el riesgo de sufrir quemaduras o que se produzca un incendio al alcanzar las unidades cuya superficie esté caliente, se deberá evitar colocar gabinetes de almacenamiento encima de las unidades de la superficie. Si va a haber gabinetes de almacenamiento, el riesgo puede reducirse colocando una campana que se proyecte horizontalmente como mínimo 12.7 cm (5") más allá de la base del gabinete. Verificar que los gabinetes que se encuentren encima del electrodoméstico tengan, como máximo, 330 mm (13") de profundidad.

1.6 Códigos y normas de seguridad

Este aparato cumple con la última versión de una o varias de las siguientes normas:

- CAN/CSA-C22.2 n.º 61: electrodomésticos de cocción
- CAN/CSA-C22.2 n.º 64: electrodomésticos de cocción y de calentamiento de líquidos
- UL 1026: electrodomésticos eléctricos de cocción y para servir comida
- UL 858: estufas eléctricas de uso doméstico
- ANSI Z21.1/CSA 1.1: Electrodomésticos de cocción con gas
- ANSI Z21.1b-2012, para electrodomésticos de cocción con gas
- El montaje debe realizarse cumpliendo las normas locales o, en su defecto, a las normas ANSI Z223.1/ NFPA 54 o, si se lleva a cabo en Canadá, CSA B149.1.

Es responsabilidad del propietario y del instalador determinar si son aplicables otros requisitos y/o normas en instalaciones específicas.

1.7 Seguridad eléctrica

- **Instalador**: es preciso mostrar al propietario la ubicación del breaker del circuito o del fusible. Marcarla para recordarla más fácilmente.
- Si el Código Nacional Eléctrico (o el Código Eléctrico Canadiense) así lo exige, este aparato debe instalarse con un circuito derivado dedicado por separado.
- Las normativas locales varían. El instalador es responsable de asegurarse de que la instalación, las conexiones y la toma de tierra cumplan con todas las normativas aplicables. El fabricante no se hace responsable de los problemas asociados a un montaje incorrecto de este producto.
- Asegurarse de que el aparato esté correctamente instalado y conectado a tierra por un técnico calificado.
- Asegurarse de que el aparato está instalado y conectado a tierra debidamente por un técnico calificado de acuerdo con la última edición del NFPA 70 o CSA C22.1 y los requisitos del código eléctrico local.
- La separación de contactos en el breaker del circuito debe ser de al menos 3 mm en todos los polos.
- No utilizar un adaptador.
- Para obtener más información, consultar la placa de características.
  → *"Ubicación de la placa de características del aparato", Página 28*

ADVERTENCIA
Antes de realizar la instalación, desconectar la alimentación eléctrica en el panel de servicio.

- Bloquear el panel de servicio para impedir que se conecte accidentalmente la alimentación eléctrica.

ADVERTENCIA

PELIGRO DE DESCARGA ELÉCTRICA

- Desconectar la alimentación eléctrica antes de proceder a la instalación o al mantenimiento. Antes de encender la alimentación, es preciso asegurarse de que todos los controles estén en la posición OFF (apagado).
- NO quitar las conexiones.
- NO usar un cable de extensión.
- Una puesta a tierra incorrecta puede causar una descarga eléctrica.

INSTRUCCIONES DE SEGURIDAD IMPORTANTES
LEA Y CONSERVE ESTAS INSTRUCCIONES

- ▶ No seguir estas instrucciones puede producir la muerte, provocar un incendio o una descarga eléctrica.

ADVERTENCIA
INSTRUCCIONES PARA LA CONEXIÓN A TIERRA
- ▶ Este aparato debe estar conectado a tierra.
- ▶ La conexión a tierra reduce el riesgo de descargas eléctricas, ya que proporciona una vía de escape de la corriente eléctrica en caso de cortocircuito.
- ▶ Asegurarse de que el aparato esté correctamente instalado y conectado a tierra por un técnico calificado.
- ▶ La instalación, las conexiones eléctricas y la conexión a tierra deben cumplir con todas las normas aplicables.

No usar un cable de extensión. Si el cable de suministro de alimentación es demasiado corto, se deberá solicitar a un electricista calificado que instale una toma de corriente cerca del aparato.

1.8 Seguridad de los aparatos de gas

Requisitos para el suministro de gas:
- Instalar una llave de cierre de gas cerca del aparato. Tiene que de ser de fácil acceso a ella en caso de emergencia.
- El instalador debe realizar una prueba de fugas conforme a las instrucciones de este manual.
- El aparato y su llave de cierre individual deben estar desconectados del sistema de tuberías de suministro de gas durante cualquier prueba de presión con presiones superiores a ½ psi (3.5 kPa).
- El aparato debe aislarse del sistema de tuberías de suministro de gas cerrando su llave de cierre individual manual durante cualquier prueba de presión del sistema de tuberías de suministro de gas con presiones iguales o inferiores a ½ psi (3.5 kPa).
- La presión de suministro mínima debe ser 1 pulgada de columna de agua superior a la presión del colector, impresa en la placa de características. La presión de suministro máxima no debe ser superior a 14.0 pulgadas de columna de agua (34.9 milibares).
- Se debe usar un conducto flexible metálico o una tubería de metal fija para conectar el gas al aparato. Si no se puede utilizar tubería de metal para el gas, se debe consultar a un electricista certificado local o los códigos eléctricos locales para realizar una conexión a tierra correcta.

1.9 Instalación con gas propano

- El tanque de gas propano debe estar equipado con su propio regulador de alta presión. Además, también se debe utilizar el regulador suministrado con esta unidad.
- El aparato se envía desde la fábrica para usarlo con gas natural. Tiene que adaptarse para poder utilizarse con gas propano. Esta conversión tiene que realizarla un técnico calificado o un instalador certificado.
- Se ha certificado el correcto funcionamiento de este aparato hasta una altura de 10 000 pies.
  Excepción: para su uso con gas propano, el aparato deberá convertirse de acuerdo con las instrucciones de conversión de LP.

Para instalaciones en Massachusetts

- La instalación debe hacerla un contratista, plomero o instalador de gas calificado o con licencia del estado, provincia o región donde se vaya a instalar este aparato.
- La llave de cierre tiene que ser una llave de gas en T.
- El conector de gas flexible no debe superar las 36 pulgadas de longitud.

Instalador: mostrar al propietario dónde está situada la llave de paso del gas.

1.10 Conversión a gas licuado del petróleo

ADVERTENCIA
Si la instalación de la estufa no es realizada por un instalador o electricista calificado, pueden producirse lesiones personales o incluso la muerte por descarga eléctrica.
Toda incorporación, modificación o conversión que pueda ser necesaria para que el aparato cumpla

INSTRUCCIONES DE SEGURIDAD IMPORTANTES
LEA Y CONSERVE ESTAS INSTRUCCIONES

satisfactoriamente con las necesidades de uso deberá ser llevada a cabo por un técnico calificado.
Este modelo de estufa de gas está diseñado para permitir la conversión a LP por parte de un técnico de servicio cualificado.

- Antes de instalar el kit, asegurarse de seguir cuidadosamente las instrucciones de montaje de LP.

WARNING

Este kit de conversión deberá ser instalado por una agencia de servicio calificada, de acuerdo con las instrucciones del fabricante y con todos los códigos y normas aplicables de la autoridad que tenga jurisdicción. Si no se sigue exactamente la información de estas instrucciones, se puede producir un incendio, una explosión o una emisión de monóxido de carbono que pueden causar daños materiales, lesiones personales o la muerte. La agencia de servicio calificada es responsable de la instalación adecuada de este kit. La instalación no se considerará correcta y completa hasta que se haya comprobado el funcionamiento del electrodoméstico convertido, según lo especificado en las instrucciones del fabricante que se facilitan con el kit.

1.11 Recomendaciones de ventilación

Recomendamos encarecidamente instalar una campana extractora de ventilación encima de este aparato.
La campana extractora debe instalarse de acuerdo con las instrucciones suministradas con ella.

ADVERTENCIA
El aparato no debe instalarse con un sistema de ventilación que expulse aire hacia abajo, en dirección a los quemadores.
Este tipo de ventilación podría causar problemas de ignición y combustión en el aparato de cocción de gas, con lo que se podrían producir lesiones u operación indeseada.

1.12 Instalación a gran altitud

Este aparato se ha probado para que funcione a una altitud de hasta 2,000 pies (610 m) sobre el nivel del mar.
Si se desea, se pueden realizar ajustes para altitudes superiores a 2,000 ft (610 m) sobre el nivel del mar. Se deben comprobar los quemadores en su ajuste más bajo; si la llama no es estable, hay que aumentar la llama de cocción a fuego lento hasta que se estabilice la llama. Esto se puede hacer ajustando el tornillo de derivación de la válvula. Si el rendimiento de la llama es satisfactorio, no será necesario realizar ningún ajuste.
Se requiere que un profesional certificado realice los ajustes de la instalación para gran altitud. En caso de que el ajuste mediante el tornillo de derivación no baste para resolver los problemas de rendimiento, hay disponibles kits de espreas para gas natural y propano para grandes altitudes, que reducen la potencia nominal, específicos para instalaciones a 2,000-6,500 pies (610-1,981 m) o 6,501-10,000 pies (1,982-3,048 m).

1.13 Advertencias en virtud de la Proposición 65 del estado de California

Este producto puede contener un químico que el Estado de California reconoce como potencialmente cancerígeno o causante de daños reproductivos. Por tanto, su producto debe llevar en su embalaje la siguiente etiqueta de conformidad con la legislación de California:

ADVERTENCIA EN VIRTUD DE LA PROPOSICIÓN 65 DEL ESTADO DE CALIFORNIA:
⚠ **ADVERTENCIA**
Cáncer y daño reproductivo **- www.P65Warnings.ca.gov**

1.14 Transporte

Tomar las siguientes precauciones al transportar el aparato.

INSTRUCCIONES DE SEGURIDAD IMPORTANTES
LEA Y CONSERVE ESTAS INSTRUCCIONES

AVISO
Para evitar dañar el aparato, emplear el método de transporte que se muestra en la imagen siguiente.

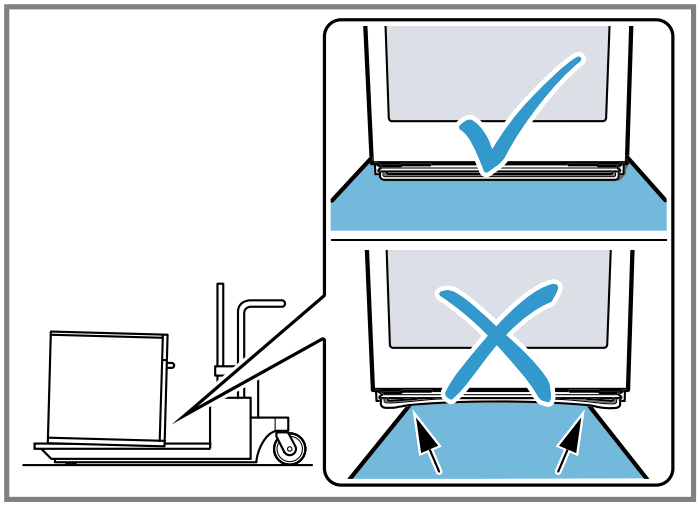

2 Antes de empezar

Leer estas instrucciones antes de comenzar la instalación del aparato.
Este manual de instalación abarca varios modelos. Todos los gráficos son representativos. La apariencia y las funciones del aparato pueden variar.

2.1 Herramientas y componentes necesarios

- Desarmador de cabeza Phillips
- Desarmador plano de 1/8" (3.5 mm)
- Llave ajustable
- Pinzas de extensión
- Llave plana o de dado 3/8" (10 mm) o pinzas
- Llave plana o de dado 7/8" (22 mm) o pinzas
- Taladro con broca de 5/16" (8 mm)
- Lápiz
- Cinta métrica
- Cinta de teflón o compuesto para juntas de tubos

Artículos necesarios únicamente para aparatos con cable eléctrico:

- Llave de tuercas hexagonal con cabeza de 3/8” (10 mm)
- Llave de tuercas hexagonal con cabeza de 5/16” (8 mm)
- Cable de alimentación (solo para EE. UU.)

Nota: En las cubiertas de superficie sólida, pueden ser necesarios materiales adicionales para la instalación. Contactar con el fabricante de la cubierta.

2.2 Componentes incluidos

Placas de 30" con 5 quemadores:

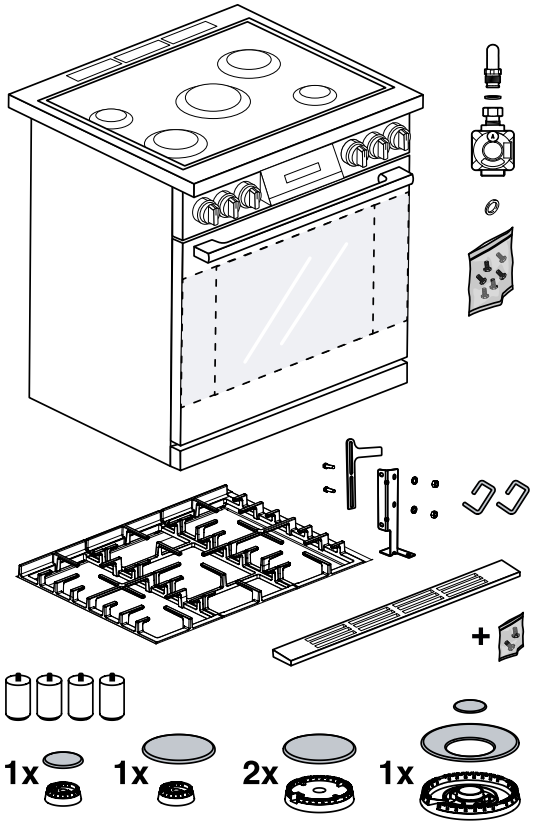

Placas de 36" con 6 quemadores:

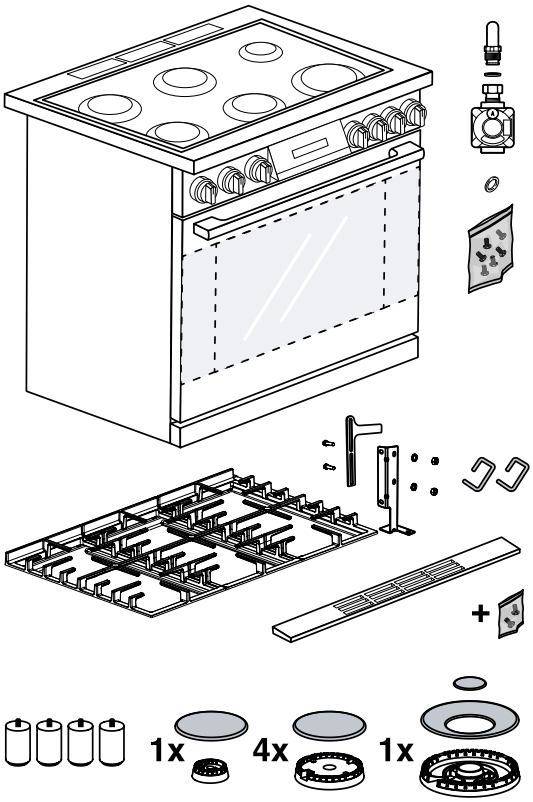

2.3 Retirada del embalaje

Consultar el diagrama en el embalaje.

1. Si hay correas, cortarlas.
2. Cortar el plástico de detrás de la unidad cuidando de no cortar la unidad.
3. Retirar la lámina de plástico.
4. Levantar la caja de cartón desde la parte superior del electrodoméstico y desecharla.
5. Retirar los postes de las esquinas y asegurarse de retirar también cualquier resto de material de embalaje que quede en los postes.
6. Retirar todo el embalaje y toda la cinta del interior.
7. A fin de facilitar su transporte, la ranura de ventilación trasera está alojada en el embalaje de espuma. No desechar.

2.4 Medidas del aparato

Placas de 30"

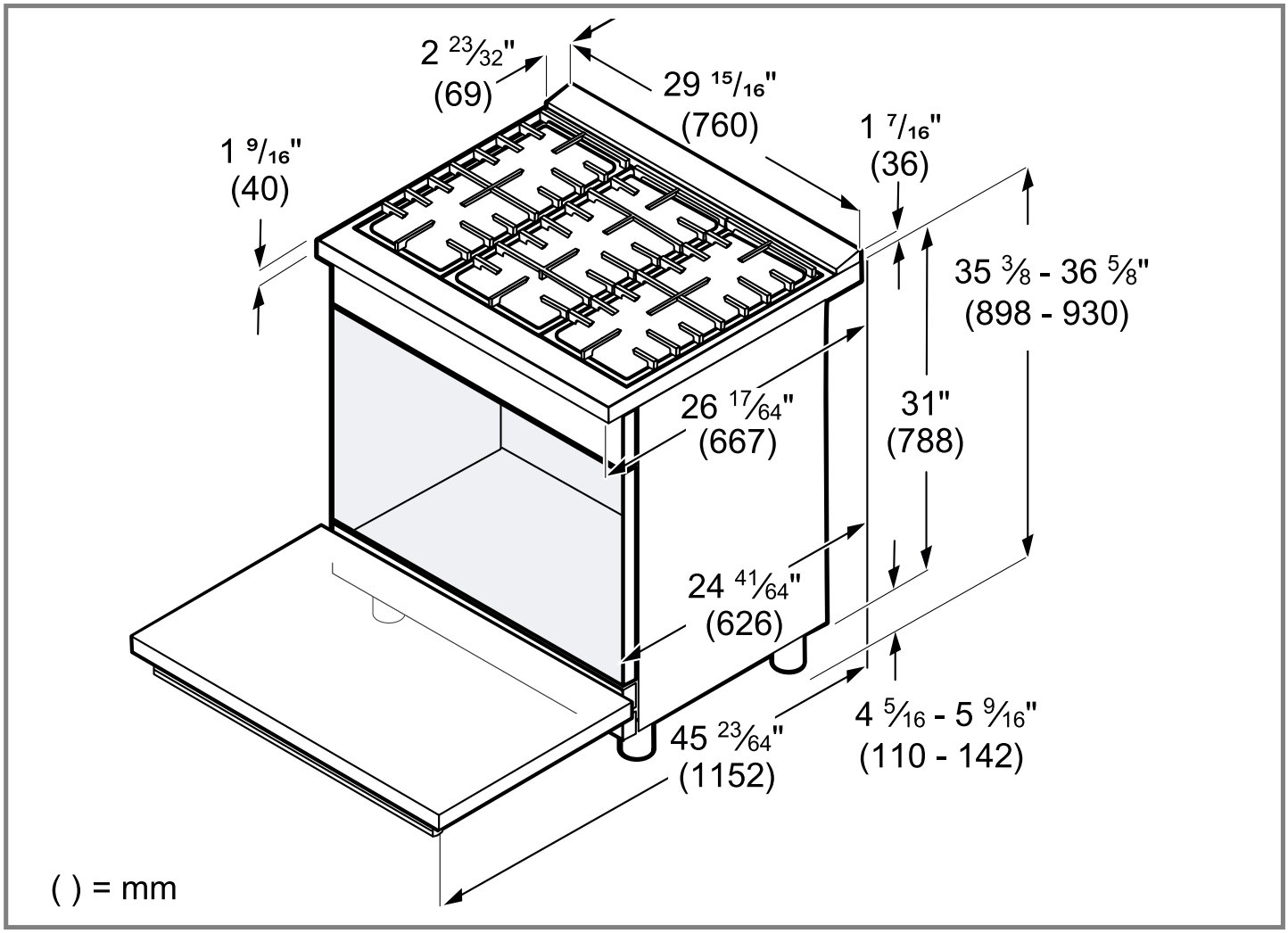

Placas de 36"

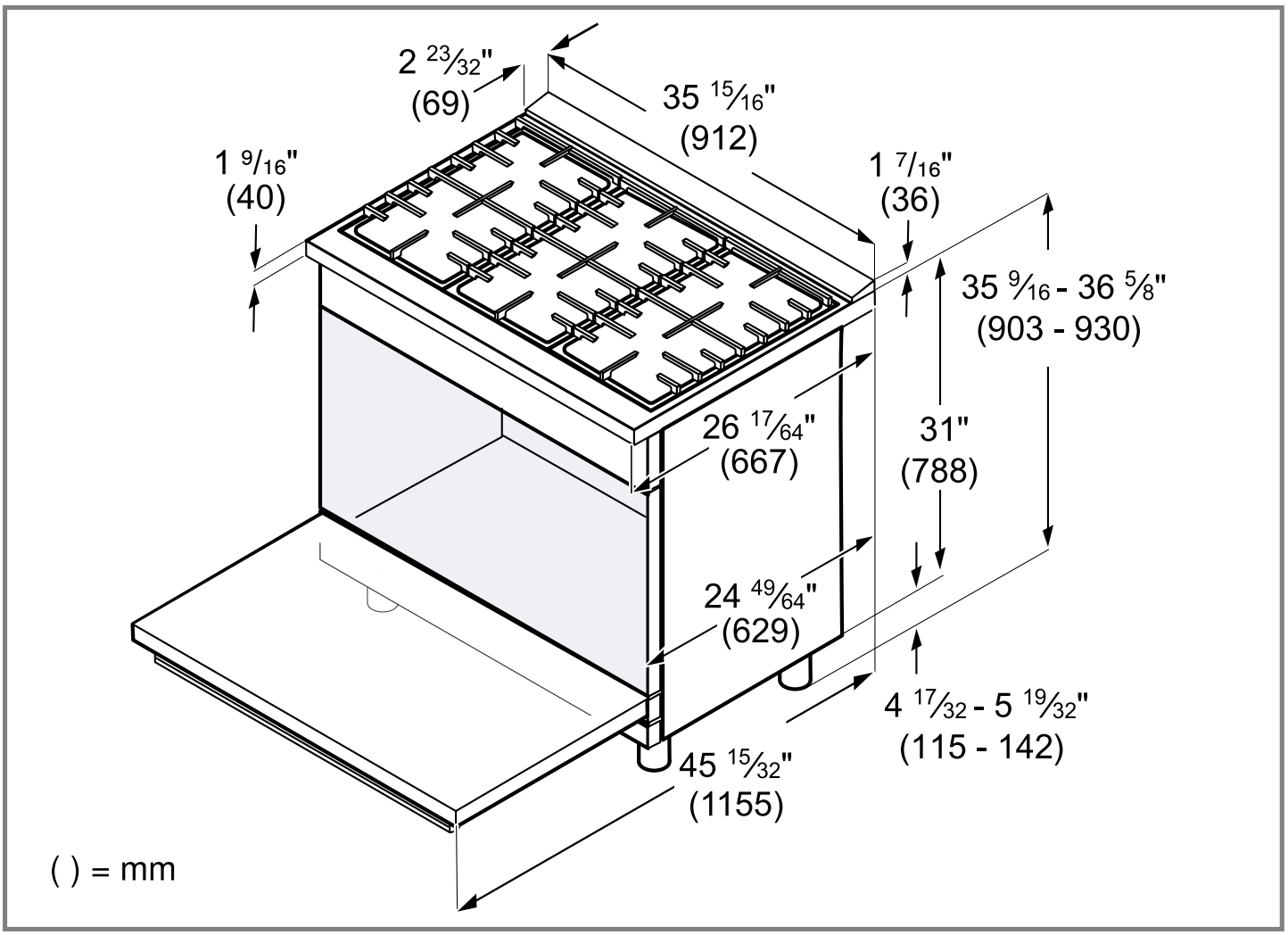

2.5 Datos técnicos

HDS8057U:

Potencia total de conexión eléctrica	▪ 120/208 V, 12 A (2500 W) ▪ 120/240 V, 14 A (3300 W)
Potencia total de conexión de gas (gas natural)	54,000 BTU/h (15.8 kW)
Potencia total de conexión de gas (gas propano)	52,000 BTU/h (15.2 kW)

HDS8657U:

Potencia total de conexión eléctrica	▪ 120/208 V, 13 A (2700 W) ▪ 120/240 V, 15 A (3600 W)
Potencia total de conexión de gas (gas natural)	73,000 BTU/h (21.4 kW)
Potencia total de conexión de gas (gas propano)	71,000 BTU/h (20.8 kW)

2.6 Requisitos de espacio libre de los gabinetes

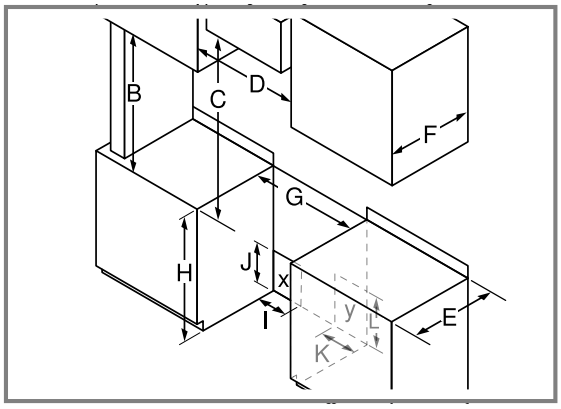

X	Salida con conexión a tierra
Y	Conducto de suministro de gas

Las distancias que deben mantenerse al montar la placa deben ser:

B	mín. 18" (457 mm)
C	Espacio libre mínimo de 30" (762 mm) entre la parte superior de la superficie de cocción y la parte inferior de la campana extractora o de un armario de pared no combustible

	Espacio libre mínimo de 36" (914 mm) entre la parte superior de la superficie de cocción y la parte inferior de un armario de pared inflamable
D	30": mín. 30" (762 mm) 36": mín. 36" (914 mm)
E	mín. 25" (635 mm)
F	máx. 13" (330 mm)
G	30": mín. 30" (762 mm) 36": mín. 36" (914 mm) No hay separación entre la estructura de combustible adyacente bajo la superficie de la cubierta y los costados del aparato
H	35⅜" - 36⅝" (898 - 930 mm)
I	máx. 11" (279 mm)
J	máx. 7" (178 mm)
K	máx. 6" (150 mm)
L	máx. 11" (279 mm)

Desde la superficie de cocción hasta los materiales de los costados: no se requiere ninguna separación entre las paredes de la unidad y las paredes verticales adyacentes de materiales combustibles en la parte trasera o en los costados (derecho e izquierdo).

2.7 Configuraciones incorporadas

Escoger una de las siguientes configuraciones incorporadas.

La instalación se permite solo con una pared trasera no combustible

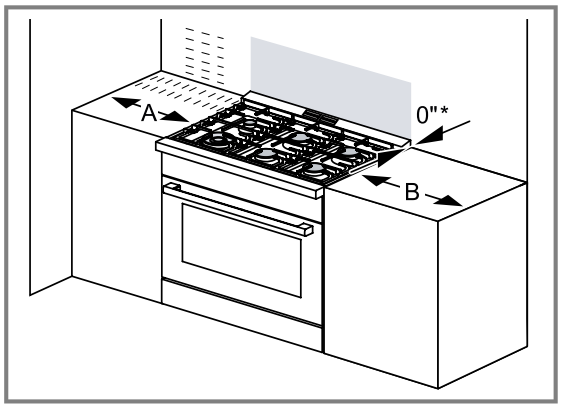

Opción 1:	A >= 12" (305 mm) y B >= 28" (711 mm)
Opción 2:	A >= 28" (711 mm) y B >= 12" (305 mm)

* Las separaciones de materiales no combustibles no son parte del alcance ANSI Z21.1 y no están certificadas por Intertek. Las separaciones de menos de 3" (76 mm) deben ser aprobadas por los códigos locales y/o por la autoridad local competente.

Instalación de la isla (aplicable tanto a paredes traseras no combustibles como a paredes traseras combustibles)

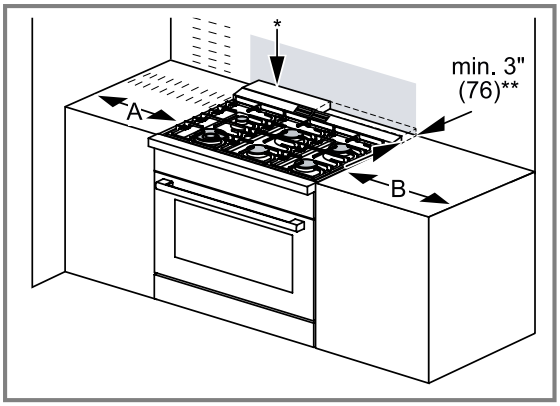

Opción 1:	A >= 12" (305 mm) y B >= 28" (711 mm)
Opción 2:	A >= 28" (711 mm) y B >= 12" (305 mm)

* se adquiere por separado
** Las separaciones de materiales no combustibles no son parte del alcance ANSI Z21.1 y no están certificadas por Intertek. Las separaciones de menos de 3" (76 mm) deben ser aprobadas por los códigos locales y/o por la autoridad local competente.

Instalación de la consola trasera inferior (aplicable tanto a paredes traseras no combustibles como a paredes traseras combustibles)

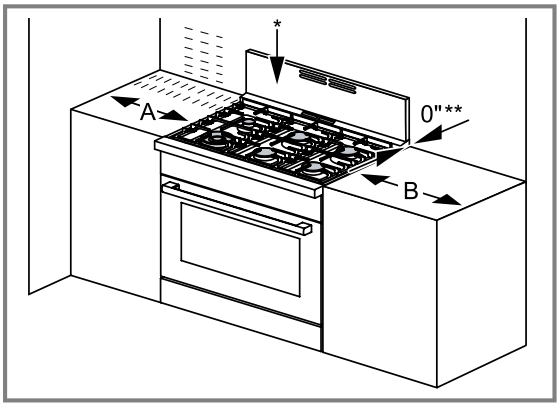

Opción 1:	A >= 12" (305 mm) y B >= 28" (711 mm)
Opción 2:	A >= 28" (711 mm) y B >= 12" (305 mm)

* se adquiere por separado
** Las separaciones de materiales no combustibles no son parte del alcance ANSI Z21.1 y no están certificadas por Intertek. Las separaciones de menos de 3" (76 mm) deben ser aprobadas por los códigos locales y/o por la autoridad local competente.

2.8 Lista de verificación de instalación

Para obtener las instrucciones de instalación completas, consultar las siguientes páginas. Usar esta lista de comprobación para verificar que se haya completado cada paso del proceso de instalación. Esto puede contribuir a evitar errores.

✓	Paso de instalación
	Antes de instalar el electrodoméstico, asegurarse de comprobar que las dimensiones del mueble sean las correctas para la unidad y que se disponga de las conexiones de gas necesarias.
	Antes de instalar el electrodoméstico, es preciso asegurarse de que quede sellada cualquier abertura en la pared que haya detrás del aparato y en el piso bajo el mismo.
	Véase el manual de instalación para obtener información sobre seguridad, medidas del gabinete, eliminación del embalaje, instalación eléctrica, conexión de gas y servicio de atención al cliente.
	Al extraer la puerta del horno antes de la instalación, se reduce el peso de la unidad y se puede mover el electrodoméstico más fácilmente. Además, retirar la puerta del horno da acceso para levantar las manijas.

✓	Paso de instalación
	Instalar y ajustar las patas.
	Preparar la conexión de gas.
	Desplazar la estufa (se necesitan dos personas) a su sitio delante de la abertura de instalación; dejando el embalaje inferior en la unidad para evitar daños en el piso.
	Enchufar la estufa a una toma de corriente configurada correctamente.
	Proteger el piso contra posibles daños y, a continuación, deslizar la unidad a su sitio y asegurarse de pasar el cable de alimentación correctamente.
	Volver a colocar la puerta del horno.
	Asegurarse de que la placa de fijación antivuelco esté conectada.

3 Procedimiento de instalación

No se debe usar con el electrodoméstico una cortina de aire ni una campana extractora suspendida que insufle un flujo de aire descendente sobre una hornilla, a no ser que dicha campana extractora y el electrodoméstico se hayan diseñado y probado de acuerdo con la norma ANSI Z21.1 y hayan sido catalogados para su uso combinado por un laboratorio de pruebas independiente.

3.1 Cómo extraer la puerta del horno

⚠ ADVERTENCIA
Si no se siguen las presentes instrucciones para retirar la puerta del horno, existe un riesgo de sufrir lesiones personales o dañar el producto.

- Asegurarse de que el horno esté frío y de que se haya desconectado el aparato de la corriente eléctrica antes de retirar la puerta. De no hacerlo, se puede producir una descarga eléctrica o quemaduras.
- La puerta del horno es pesada y algunas de sus partes son frágiles. Usar las dos manos para extraer la puerta del horno.
- La puerta frontal es de cristal. Es preciso manejarla con cuidado para evitar que se rompa.
- Agarrar solo el lateral de la puerta del horno. No se debe agarrar por el asa; podría resbalar en la mano y causar daños o lesiones. Si no se agarra la puerta del horno con firmeza y adecuadamente, podrían producirse lesiones personales o daños en el producto.
- Para evitar lesiones al cerrarse bruscamente la placa de fijación de la bisagra, asegurarse de que ambas palancas están bien bloqueadas en su sitio antes de desmontar la puerta.
- No forzar la apertura ni el cierre de la puerta para evitar dañar la bisagra y arriesgarse a sufrir lesiones.
- No colocar la puerta extraída sobre superficies u objetos afilados o puntiagudos para evitar romper el cristal o dañar la puerta. Colocarla sobre una superficie plana y lisa donde quede bien sujeta para evitar que se mueva o se caiga.

Nota: Para evitar daños o lesiones, asegurarse de leer la ADVERTENCIA anterior antes de intentar extraer la puerta del horno.

1. Abrir la puerta del horno hasta que esté completamente abierta.
2. Usar los pasadores para bloquear las dos bisagras de la parte izquierda y la parte derecha. Los pasadores de bloqueo deben estar completamente insertados en los orificios de las bisagras.

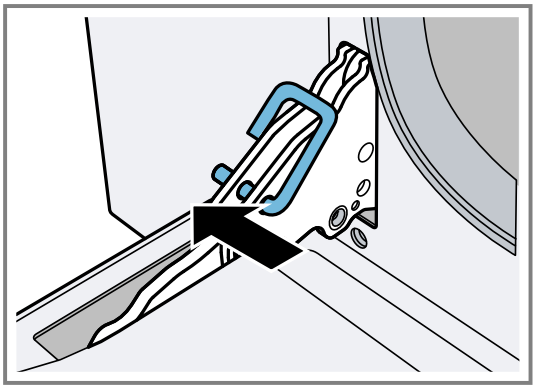

3. **⚠ PRECAUCIÓN**
   Cerrar la puerta 203 mm (8 pulgadas) alivia la presión del muelle. Si no se procede de esta manera, la puerta se puede extraer igualmente, pero el pestillo se cerrará bruscamente y puede pellizcar o provocar cortes en las manos.
   Cerrar la puerta del horno hasta que se enganche en las palancas de tope de la bisagra, bloqueando las bisagras en el ángulo adecuado para extraer la puerta. Se puede extraer la puerta cuando está abierta al jalar hacia arriba alrededor de 8 pulgadas (203 mm) aproximadamente. Esto libera la tensión de

carga del muelle de las bisagras para que la puerta se pueda extraer con facilidad.

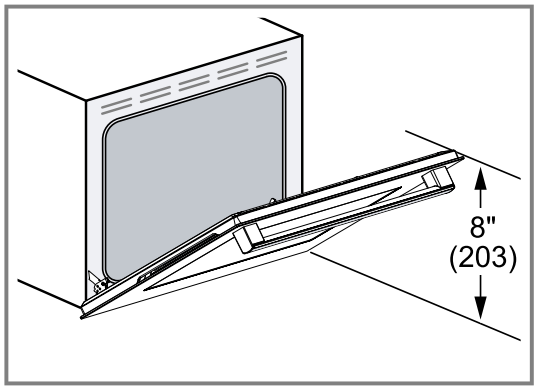

4. La puerta pesa mucho. Sujetarla firmemente por ambos lados. No sujetar la puerta por el asa. Mantener el ángulo de la puerta, elevar la puerta recta aprox. 3/4" (19 mm) para sacar las bisagras de las ranuras. Jalar la puerta hacia uno hasta que las bisagras hayan salido de la caja del horno.
5. Colocar la puerta en una ubicación adecuada y estable para limpiarla.
6. Colocar de nuevo la puerta en orden inverso al de extracción.

Nota: No tirar los pasadores de bloqueo. Guardarlos en un lugar seguro. Serán necesarios cada vez que se retire la puerta del aparato.

3.2 Retirar las placas de fijación traseras del transporte

Antes de montar la cocina dentro del armario, retirar las placas de fijación traseras de la derecha y la izquierda. Estas placas de fijación, necesarias para la fase de transporte del producto, una vez retiradas pueden desecharse de acuerdo con la regulación vigente en materia de reciclaje.

1. Las placas de fijación se encuentran en la parte trasera del aparato.

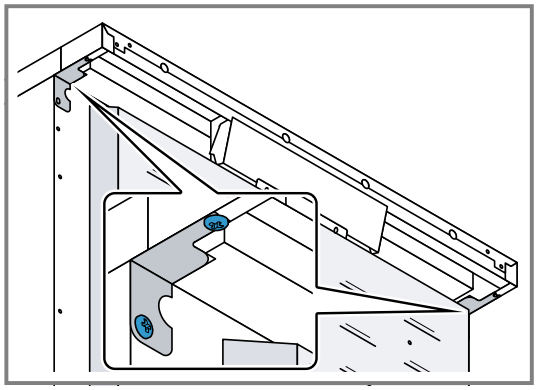

2. Retirar los dos tornillos de cada placa de fijación.

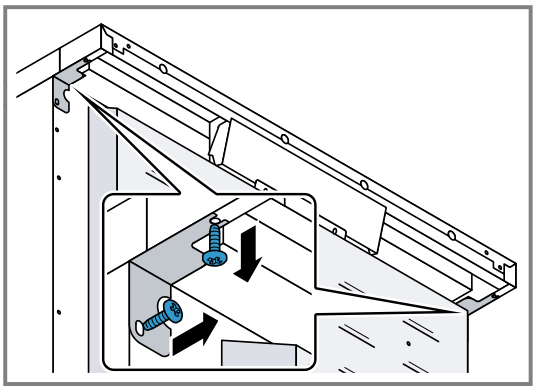

No extraer ningún otro tornillo del horno.

3. Extraer los soportes.
Las placas de fijación retiradas pueden desecharse.
4. Volver a colocar solo el tornillo delantero que fija el lateral de la cocina al soporte correspondiente.

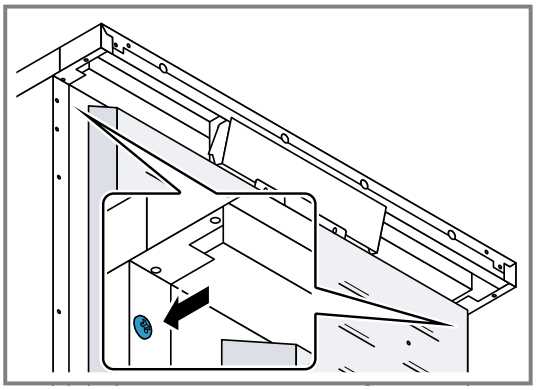

3.3 Montaje de la ranura de ventilación trasera

1. La ranura de ventilación trasera está alojada en el embalaje de poliestireno. Retirar el embalaje y la lámina protectora de la ranura de ventilación trasera.
2. Colocar la ranura de ventilación trasera en los orificios destinados a este fin utilizando los pernos guía.

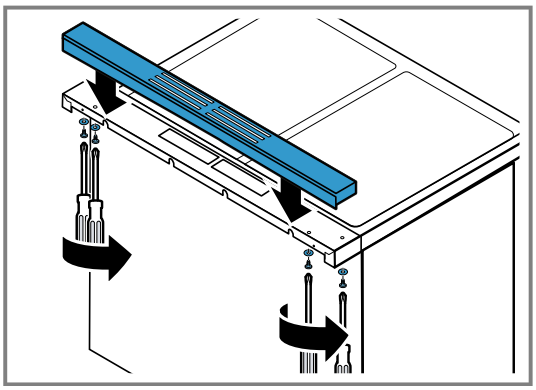

3. Sacar los tornillos y la arandela de la bolsa adjunta, insertarlos y apretarlos desde abajo.

3.4 Colocar las patas regulables

AVISO

No usar la manija de la puerta ni el panel de control que sobresale para transportarlo.

1. **AVISO:** Para evitar el riesgo de dañar las patas durante la instalación, estas se deben instalar lo más cerca posible de la ubicación final del aparato. Mover el aparato lo más cerca posible de la ubicación final del aparato.
2. **AVISO:** Proteger el piso.
   Retirar todas las partes que no estén fijadas de forma permanente, sobre todo los soportes para ollas y los quemadores.
3. Retirar los accesorios del horno.
4. Inclinar el aparato y colocar la parte trasera en el piso.

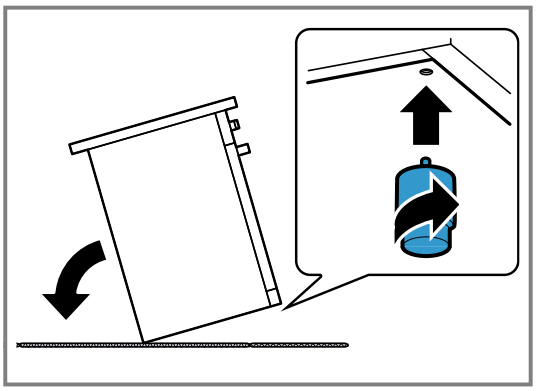

5. Atornillar las patas ajustables en los orificios de montaje de la parte inferior del electrodoméstico.
6. Atornillar completamente las patas ajustables.
7. **AVISO:** Se pueden dañar las patas o la parte inferior de la carcasa del aparato al volver a enderezarlo. Volver a enderezar con cuidado el aparato.
8. Girar las patas ajustables para alinear el electrodoméstico.

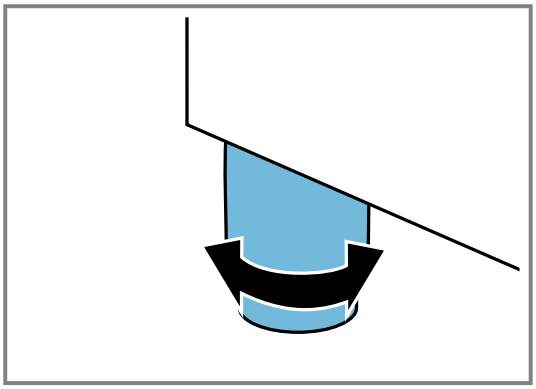

Notas

- Medir la altura de instalación del gabinete y ajustar la altura del aparato acorde a ello antes de colocarlo en el gabinete.
- Mover cuidadosamente el aparato hasta su posición final, solo si las patas están correctamente ajustadas.

3.5 Conexión del suministro de gas

El aparato se suministra de fábrica preparado para su uso con gas natural a una presión de 5" de la columna de agua.

- Al comprobar el funcionamiento correcto del regulador, la presión de entrada debe estar como mínimo a 1" mayor que la presión de funcionamiento (tubo colector) superior. Al usar gas natural, la presión suministrada al regulador debe estar entre 6" y 10.5" de la columna de agua.
- Para convertir el electrodoméstico a gas propano, consultar «Conversión a gas propano (LPG)». Esta conversión tiene que realizarla un técnico o instalador calificado.
- dowel pinUtilizar un conducto de gas flexible con una longitud mínima de 5 pies (1.5 m).
- La entrada de gas de la unidad está situada en la parte posterior derecha del aparato.
- Instalar el regulador de presión (suministrado con la unidad) en la entrada de gas. Colocar la junta de embocadura (suministrado con la unidad) entre la entrada y el regulador. Colocar el regulador de manera que se pueda acceder a la cubierta D → *Página 25* con facilidad. Girar la tuerca de la entrada de gas a mano para apretar un tercio de vuelta adicional.
- Instalar el conducto de gas en el regulador utilizando cinta adhesiva de teflón o soldadura para juntas de tubos (resistente al gas propano y al gas natural). Girar a mano un tercio de vuelta adicional para apretar. No dar más de una vuelta al realizar la alineación, a fin de evitar posibles daños en el regulador de presión de gas.

Comprobar la presencia de fugas en los racores de entrada y en el regulador.

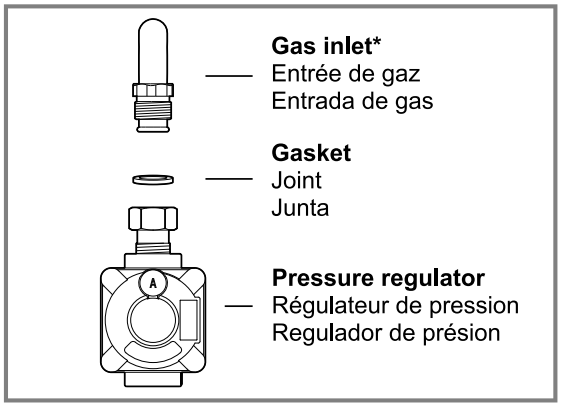

* Fijado al aparato.

⚠ ADVERTENCIA

No intentar realizar ningún ajuste en el regulador de presión, excepto al realizar la conversión para gas propano.
Los ajustes podrían causar fugas o presión del gas incorrecta en el aparato.

Vista lateral y trasera de la instalación del electrodoméstico de gas

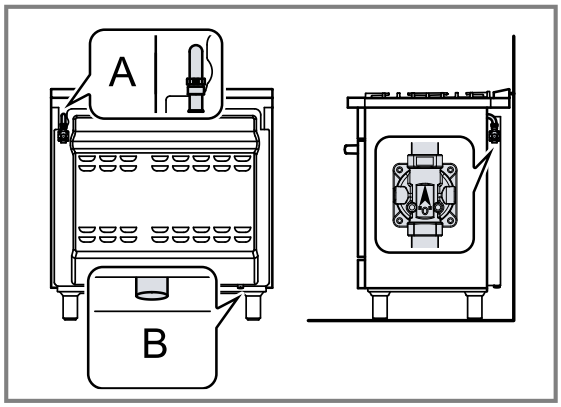

Ubicación del gas

A	Suministro de gas
B	Conexión eléctrica

Conectar el tubo de suministro de gas con el regulador de presión mediante un conector de tubo de gas flexible de 1/2” entre la válvula de cierre manual y el regulador de presión. Se debe usar una tubería flexible de metal o un tubo de metal fijo para conectar el gas al aparato. Si no se puede utilizar una línea de metal para el gas, se debe consultar a un electricista certificado local o los códigos eléctricos locales para realizar una conexión a tierra correcta.

3.6 Comprobar si hay fugas en el conducto de gas

Comprobar que no haya fugas en las conexiones de la linea de suministro mediante una solución jabonosa o un fluido de detección de fugas que no sea corrosivo. No utilizar ningún tipo de llama.

⚠ ADVERTENCIA
Instalar una llave de paso de gas cerca del aparato. Una vez instalada, es preciso que sea de fácil acceso en caso de emergencia.

1. Abrir el gas.
2. Aplicar una solución jabonosa o un fluido de detección de fugas que no sea corrosivo en todas las juntas y acoplamientos en el suministro de gas entre la llave de paso y la parrilla de gas. Hacerlo también en los acoplamientos y juntas de gas de la parrilla de gas si existe la posibilidad de que las conexiones puedan haber sufrido afectaciones durante la instalación. Si aparecen burbujas en los acoplamientos y conexiones, hay una fuga.
3. Si se detecta una fuga, cerrar la llave de paso del suministro de gas y apretar las conexiones.
4. Volver a comprobar si hay fugas abriendo la llave de paso. Cuando se finaliza la comprobación de fugas (no aparecen burbujas), la prueba ha terminado.
5. Limpiar con un trapo todos los restos de fluido de detección o solución jabonosa.
   Notas importantes acerca del suministro de gas:
   - El aparato y su llave de paso de gas individual deben desconectarse del sistema de tuberías de suministro de gas durante cualquier prueba de presión en el sistema con presiones superiores a 1/2 psi (3.5 kPa).
   - El aparato debe aislarse del sistema de tuberías de suministro de gas cerrando su llave de paso individual manual durante cualquier prueba de presión del sistema de tuberías de suministro de gas con presiones iguales o inferiores a 1/2 psi (3.5 kPa).

3.7 Instalar el aparato

⚠ ADVERTENCIA
¡PELIGRO DE VUELCO!
Un adulto o un niño puede hacer que la estufa vuelque y estar así en peligro de muerte.

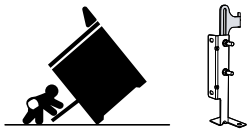

- Montar el dispositivo antivuelco en la estructura o la estufa.
- Comprobar que el dispositivo antivuelco esté montado y fijado correctamente.
- Fijar la estufa con el dispositivo antivuelco. Asegurarse de que el dispositivo antivuelco no se desengancha al mover la estufa.
- Volver a fijar el dispositivo antivuelco si se mueve la estufa. No manejar la estufa sin el dispositivo antivuelco colocado y fijado.
- Para obtener más información, consultar las instrucciones de montaje.
- Si no se siguen las instrucciones de este manual, pueden producirse muertes o graves quemaduras en niños y adultos.
- Comprobar que la instalación sea la adecuada y que se use la placa de fijación antivuelco. Inclinar con cuidado el electrodoméstico jalando hacia delante desde la parte de atrás para garantizar que la placa de fijación antivuelco sujete las patas de la estufa evitando así que vuelque. El aparato no debería moverse más de 2.5 cm (1").

3.8 Instalar la placa de fijación antivuelco

1. Asegurarse de que la conexión eléctrica y el suministro de gas están en la posición correcta.
2. Montar la placa de fijación.

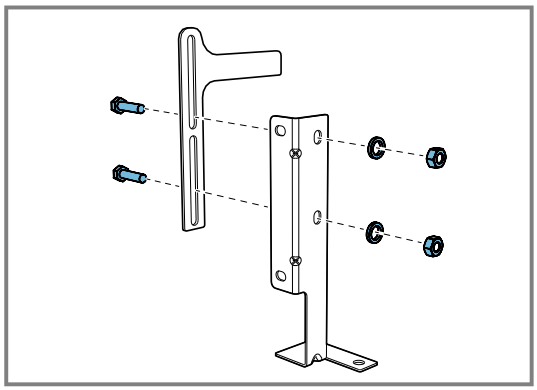

3. Alinear la base del gancho en la placa de fijación con la base de la ranura de la placa de sujeción de la pared trasera. Alinear la base de la placa de fijación

con el suelo y apretar los tornillos para fijar las medidas.

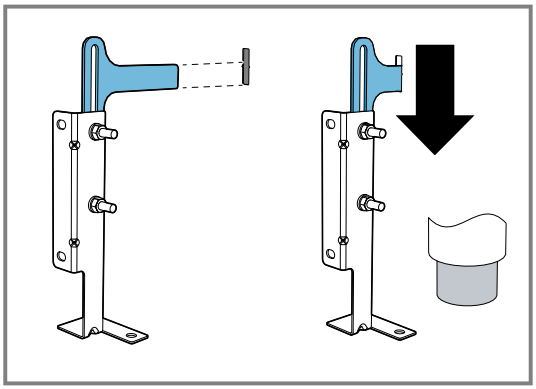

4. Para montaje en pared, proceder con los pasos 5-7 y 10. Para montaje en piso, proceder con los pasos 8-9 y 10.
5. Mantener la distancia especificada entre el lateral del aparato y los orificios de la placa de fijación.

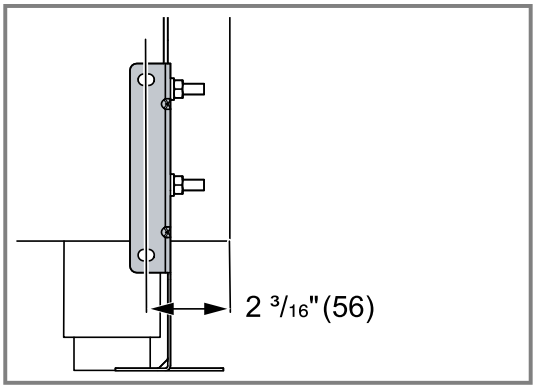

6. Arrimar la placa de fijación a la pared y fijarla con las dos arandelas y los tornillos. Un técnico calificado debe comprobar la idoneidad de los materiales con respecto al tipo y la condición de la pared.

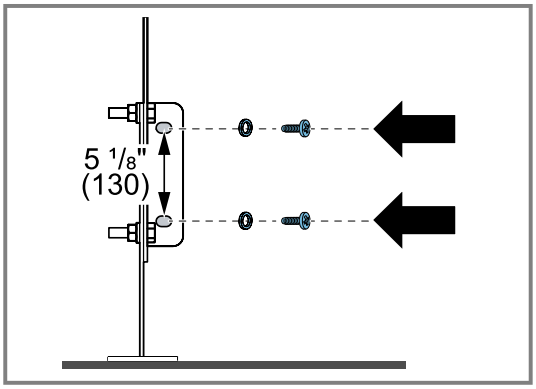

7. Mantener las siguientes distancias entre el lateral del aparato y los orificios de la placa de fijación.

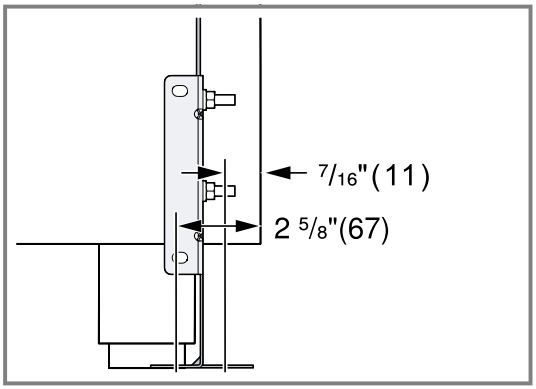

8. Tras haber posicionado y nivelado el aparato, mover la placa de fijación cerca de la parte trasera del aparato y anclarla al suelo con las dos arandelas y los tornillos. Un técnico calificado debe comprobar la idoneidad de los materiales con respecto al tipo y la condición del piso.

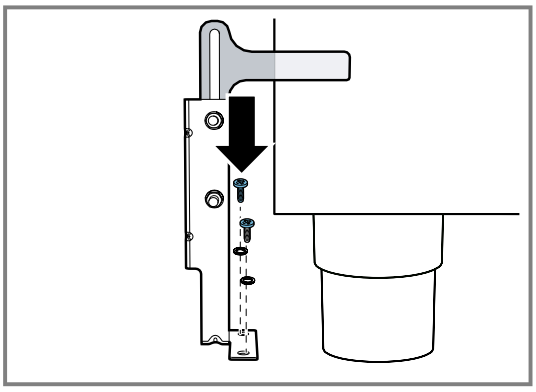

9. Empujar la estufa hacia la pared y, al mismo tiempo, insertar la placa de fijación en la placa fijada en la parte trasera del aparato.

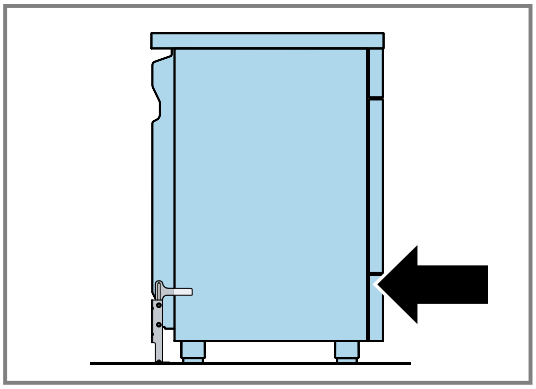

10. Comprobar que la instalación sea la adecuada y que se use la placa de fijación antivuelco. Inclinar con cuidado la estufa jalando hacia delante desde la parte de atrás para garantizar que la placa de fijación antivuelco sujete las patas del electrodoméstico evitando así que vuelque. La estufa no debería moverse más de 2.5 cm (1”).

3.9 Montaje del quemador

Quemadores sellados

Su placa de cocción tiene quemadores de gas sellados.

Bajo la placa de cocción no hay partes de los quemadores que se tengan que limpiar, desmontar o ajustar. Su placa de cocción tiene quemadores de tres tamaños: pequeño, grande y de doble llama.

⚠ ADVERTENCIA
Para evitar que se produzcan llamaradas, no utilizar la parrilla hasta que todas las tapas de los quemadores y las rejillas estén correctamente colocadas.

⚠ PRECAUCIÓN
Para evitar quemaduras, no tocar las tapas de los quemadores ni las rejillas cuando estén calientes.
- Apagar la parrilla de gas y dejar enfriar los quemadores.

Notas
- Las tapas de los quemadores deben estar colocadas correctamente para que la parrilla de gas funcione bien.
- Si la tapa del quemador no está bien colocada, podrían darse uno o varios de los siguientes problemas:
  - Las llamas de los quemadores son demasiado altas
  - Las llamas salen lanzadas de los quemadores
  - Se producen decoloraciones en el acero inoxidable
  - Los quemadores no se encienden
  - Las llamas del quemador no son uniformes
  - El quemador desprende olor a gas

Componentes del quemador

Las tapas de los quemadores deben estar colocadas correctamente para que la parrilla de gas funcione correctamente.

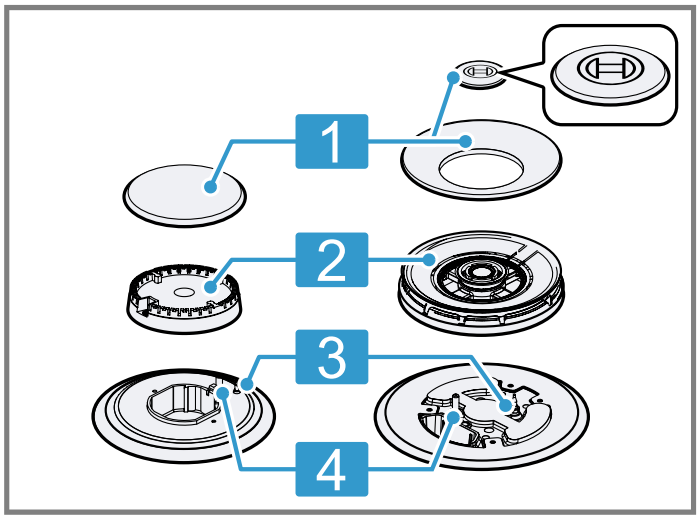

1	Tapa del quemador
2	Base del quemador
3	Termopar
4	Encendedor

Colocación de las tapas y las bases de los quemadores

Después de realizar la conexión eléctrica, colocar cada base de quemador en su lugar correspondiente de la placa de cocción.
Una de las tres barras de la base del quemador debe estar alineada con la hendidura para evitar que la base gire. El pequeño orificio o corte cerca del borde también debería estar alineado con el encendedor.
Tener especial cuidado para evitar dañar el encendedor al montar la base. Consultar la ilustración de abajo.
Una vez que todas las bases estén colocadas y bien apoyadas, poner cada tapa de quemador en su base correspondiente. Consultar la ilustración.

Nota: No intercambiar las tapas de los quemadores. Esto afectaría la estabilidad de la llama y haría que el quemador sea imposible o difícil de encender. La tapa del quemador más pequeña, marcada con Ⓗ, debe utilizarse exclusivamente en el quemador de llama doble. No colocarla en el quemador pequeño.

Colocar las tapas de los quemadores suavemente sobre las bases de modo que los dientes de estas encajen cómodamente en las ranuras de las tapas.
Si un instalador certificado retira la cubierta principal (por ejemplo, para comprobar las conexiones eléctricas o de gas), los tornillos de cabeza plana que se han extraído deben volver a atornillarse para garantizar el correcto funcionamiento de los quemadores.

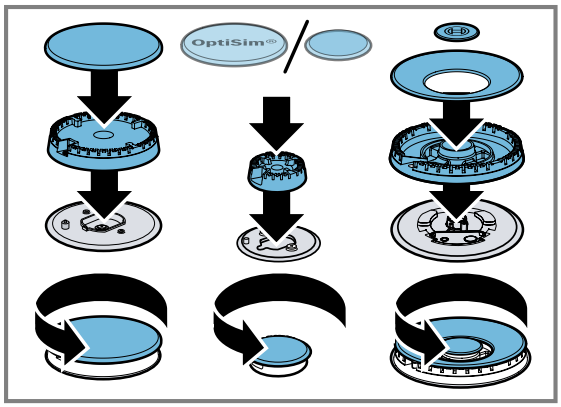

Quemador	Medidas de la tapa del quemador
Quemador de doble llama	Doble interior: $1^{3}/_{4}$" (45 mm) Aro: $5^{5}/_{16}$" (135 mm)
Quemador pequeño [1]	$2^{3}/_{16}$" (55 mm)
Quemador OptiSim® [1]	$3^{3}/_{4}$" (95 mm)
Quemador grande	$3^{15}/_{16}$" (100 mm)

Comprobar la colocación de las tapas de los quemadores

Comprobar que no haya ninguna separación entre la tapa y la base del quemador.
Consultar la ilustración de abajo para ver el posicionamiento correcto e incorrecto de la tapa del quemador.

[1] Según el equipamiento del aparato

Puede probarse moviendo con suavidad la tapa del quemador hacia los lados para comprobar que esté colocada correctamente. Si lo está, la tapa emitirá un «clic» en cada lado cuando los dientes toquen el borde del hueco.

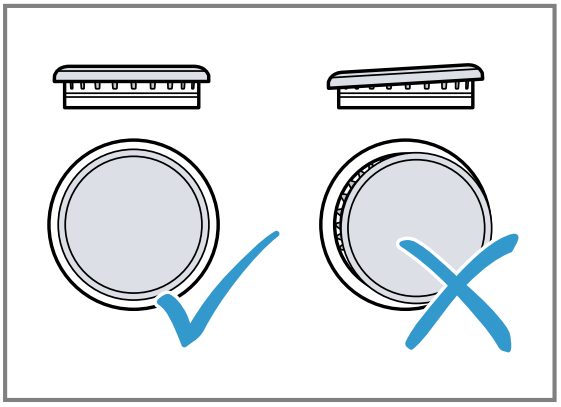

Colocar las rejillas

Colocar en primer lugar las rejillas exteriores y después la central.

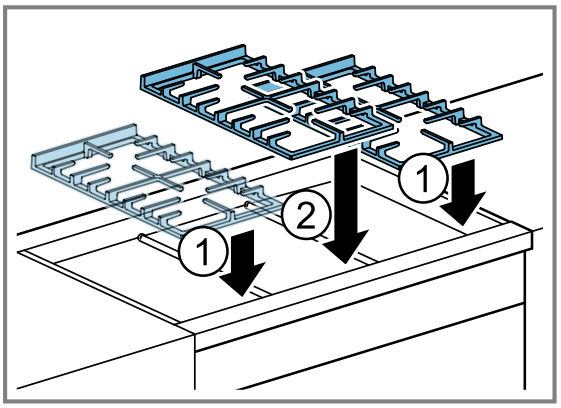

3.10 Comprobar la instalación

Colocar cada tapa de quemador de tamaño correspondiente en su posición asentada y marcada y comprobar el funcionamiento de los dispositivos de ignición eléctricos. Comprobar las características de la llama. La llama debe ser azul con una mínima punta amarilla en su parte exterior.

Comprobar las características de la llama

Llamas amarillas: Se necesita un mayor ajuste.	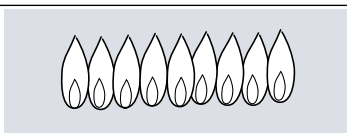
Puntas amarilla en la parte exterior: Normal en gas propano.	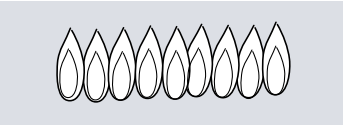
Llamas azul claro: Normal en gas natural. Llamas naranjas: Pueden ser normales si se usan en casa algunos tipos de humidificadores. Las llamas deberían volverse azules cuando el humidificador no está en marcha.	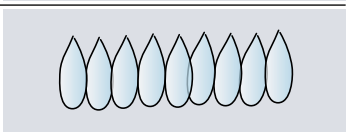

Nota: Si la llama es total o principalmente amarilla, comprobar que el regulador esté configurado para el combustible adecuado. Volver a comprobar tras el ajuste.

Es normal que haya algunas vetas amarillas al inicio. Permitir que el aparato funcione durante 4-5 minutos y se reevalúe antes de realizar algún ajuste.

3.11 Comprobación de fugas de gas

El instalador debe realizar una prueba de fugas de forma acorde con las instrucciones de esta sección.

⚠ ADVERTENCIA

No comprobar bajo ninguna circunstancia la presencia de fugas de gas con una llama.

1. Abrir el gas.
2. Aplicar un fluido no corrosivo de detección de fugas. Incluir en la comprobación todos los racores y juntas entre la válvula de apagado y el aparato. Hacerlo también en los acoplamientos y juntas de gas del aparato si existe la posibilidad de que las conexiones se hayan visto afectadas durante la instalación.
3. Comprobar la presencia de fugas. Si aparecen burbujas en los acoplamientos y conexiones, hay una fuga.
4. Si se detecta una fuga, cerrar la llave de paso del suministro de gas y apretar las conexiones.
5. Volver a comprobar la presencia de fugas. Volver a encender el gas con la llave de paso del suministro y aplicar de nuevo el fluido de detección de fugas.
6. La prueba está completa cuando dejan de aparecer burbujas. Limpiar con un trapo todos los restos de fluido de detección.

4 Conexión eléctrica

Leer las presentes instrucciones para conectar con seguridad el aparato al suministro eléctrico.

4.1 Conexión de la alimentación eléctrica

Este electrodoméstico de combustible dual se puede conectar con un cable eléctrico o por medio de una conexión eléctrica con conducto flexible. La longitud mínima es de 1.5 m (5 ft).

Para especificaciones técnicas, consultar la etiqueta de clasificación[a] en la parte inferior del panel de control que sobresale.

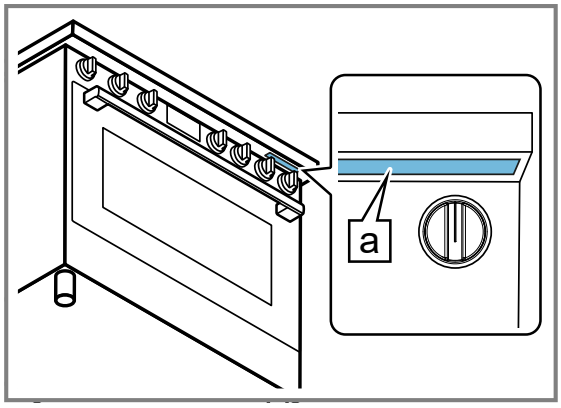

No utilizar tomas de corriente múltiples, cables de extensión ni adaptadores.

Nota: Se recomienda que las posibles adiciones de cables de alimentación o de conexiones eléctricas al electrodoméstico sean llevadas a cabo únicamente por personas calificadas.

Para instalaciones en lugares distintos de Canadá, conectar el cable del electrodoméstico al bloque de terminales. Para acceder al bloque de terminales, retirar la cubierta en la esquina inferior derecha del panel posterior del electrodoméstico.

4.2 Preparación para la conexión a la energía eléctrica

⚠ ADVERTENCIA
Riesgo de incendio o descarga eléctrica.
Se prohíbe realizar conexiones a tierra a través del conductor neutro en instalaciones nuevas de circuitos de derivación (1996 NEC), casas rodantes y vehículos recreativos, y también en áreas cuyas normativas locales prohíban poner a tierra a través del conductor neutro.

En instalaciones en que esté prohibida la conexión a tierra a través del conductor neutro: (a) desconectar el enlace del neutro; (b) utilizar un cable o una terminal de conexión a tierra para poner la unidad a tierra; (c) conectar la terminal neutra al cable neutro del circuito de derivación de la manera habitual. Si es preciso conectar el aparato por medio de un kit de cables, utilizar un cable de 4 conductores para este fin.
Utilizar únicamente kits de cables para 208/240 voltios de voltaje nominal y mínimo 30 amperios, con conector de horquilla o anillo, y en los que se indique «For use with ranges» (para uso con electrodomésticos) en la etiqueta. Usar únicamente conductores de cables flexibles con conectores de horquilla o anillo. El sistema antitracción suministrado con el cable debe instalarse siguiendo las instrucciones incluidas.
Las tuercas para la fijación del cable de alimentación se incluyen por separado en una bolsa de accesorios.

Conexión de 3 cables

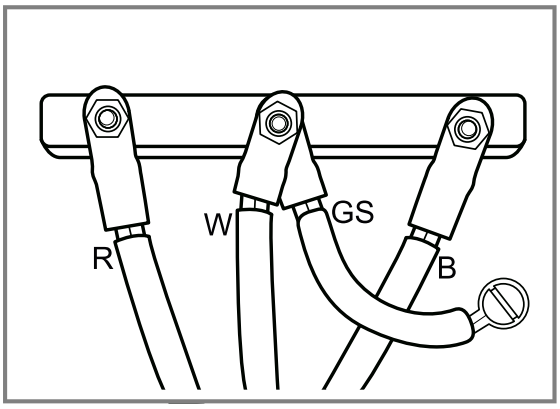

R	Rojo
W	Blanco
GS	Tira de conexión a tierra
B	Negro

Conexión de 4 cables

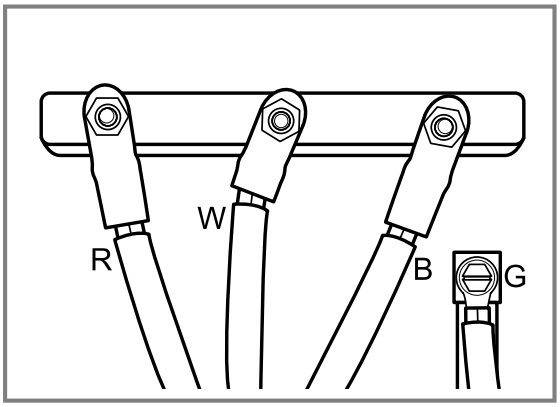

R	Rojo
W	Blanco
G	Verde
B	Negro

⚠ ADVERTENCIA
A fin de evitar descargas eléctricas, no se debe cortar ni extraer el conector de tierra del cable de la estufa bajo ninguna circunstancia.

- Debe estar conectado a un receptáculo adecuado de conexión a tierra y a un circuito de 240 V correctamente polarizado.
- Si se tienen dudas acerca de si el enchufe de la pared tiene una conexión a tierra adecuada, solicitar su comprobación a un electricista calificado.

4.3 Conexión del cable de cuatro hilos de la estufa (método recomendado)

1. Desconectar la energía eléctrica en la caja de breakers (centro de carga). Retirar la cubierta del bloque de terminales para dejarlo a la vista.
2. Si es necesario un orificio más grande para el sistema antitracción (no incluido con el electrodoméstico), extraer la placa metálica. Girarla

180 ° para agrandar el orificio para el cable de suministro eléctrico y volver a montarla.

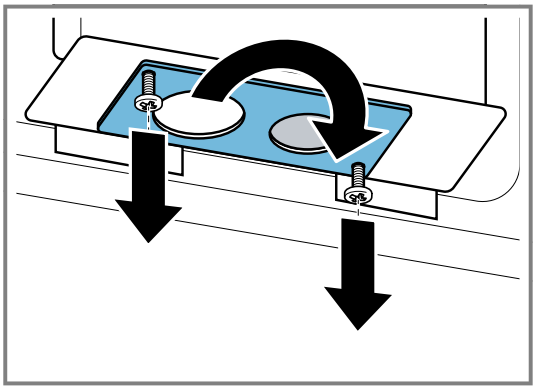

3. Insertar el cable de suministro eléctrico en el bloque de terminales por el orificio inferior.
4. Montar y asegurar con firmeza el sistema antitracción (no incluido con el electrodoméstico) a través del orificio de la placa metálica que se encuentra bajo el bloque de terminales en el panel posterior. Guiar los cables del sistema de alimentación por el sistema antitracción y apretar la abrazadera.

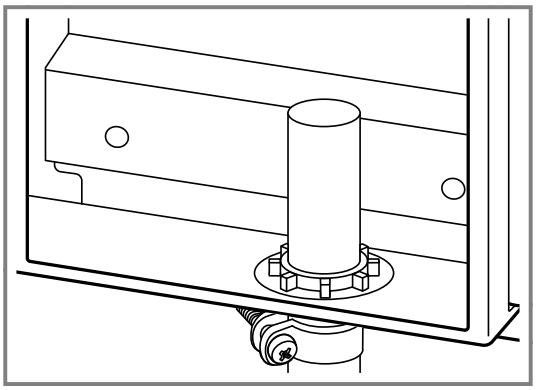

Asegurarse de que el sistema antitracción esté correctamente asegurado.

5. Extraer la tira de puesta a tierra del puesto central del bloque de terminales. Seguidamente, extraer la tuerca hexagonal de la punta neutra. Extraer el conector de tipo horquilla del enlace de conexión a tierra. Montar de nuevo la tuerca hexagonal en la punta neutra. Extraer el tornillo hexagonal verde y el conector de anillo de la conexión a tierra. No se necesita la tira. Retirarla de la unidad.

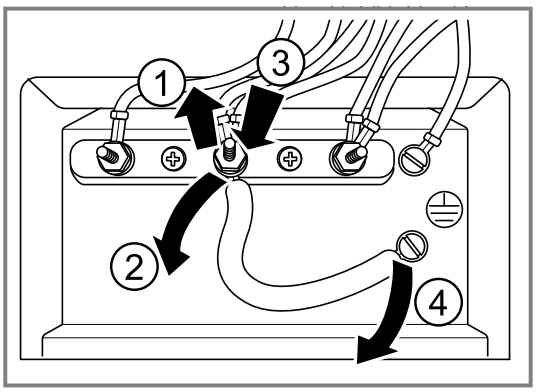

6. Acoplar el cable aislado de conexión a tierra al orificio de conexión a tierra con el tornillo verde correspondiente. Ajustar el tornillo verde hexagonal con firmeza, sin apretarlo en exceso.
7. Insertar la arandela plana.
8. Acoplar el cable rojo al empalme izquierdo del bloque de terminales con una de las tuercas hexagonales.

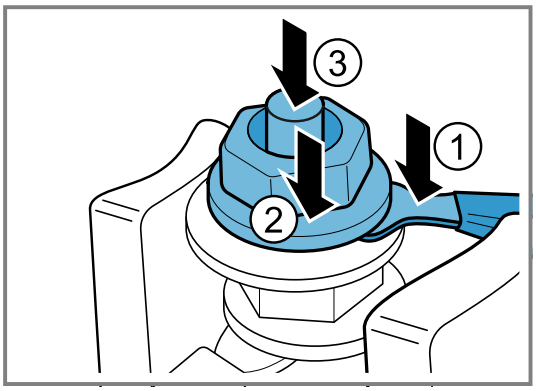

Las tuercas para la fijación del cable de alimentación se incluyen por separado en una bolsa de accesorios.

9. Acoplar el cable blanco al empalme central del bloque de terminales con una de las tuercas hexagonales.
   Las tuercas para la fijación del cable de alimentación se incluyen por separado en una bolsa de accesorios.
10. Acoplar el cable negro al empalme derecho del bloque de terminales con una de las tuercas hexagonales.
    Las tuercas para la fijación del cable de alimentación se incluyen por separado en una bolsa de accesorios.
11. Apretar todas las conexiones de forma segura y volver a colocar la cubierta del bloque de terminales. No conectar todavía al electrodoméstico.

4.4 Conexión del cable de tres hilos de la estufa (método alternativo)

Es preferible una conexión de cuatro hilos (véase arriba); no obstante, en aquellos emplazamientos en los que las normativas y ordenanzas locales permitan la puesta a tierra a través de un contacto neutro y en las que la conversión a un sistema de cuatro hilos no resulte práctica, es posible conectar la unidad a la alimentación eléctrica por medio de una conexión de tres hilos.

1. Desconectar la energía eléctrica en la caja de breakers (centro de carga). Retirar la cubierta del bloque de terminales para dejarlo a la vista.
2. Si es necesario un orificio más grande para el sistema antitracción (no incluido con el electrodoméstico), extraer la placa metálica. Girarla

180 ° para agrandar el orificio para el cable de suministro eléctrico y volver a montarla.

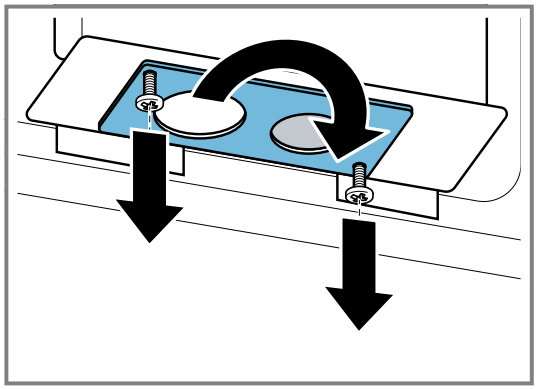

3. Insertar el cable de suministro eléctrico en el bloque de terminales por el orificio inferior.
4. Montar y asegurar con firmeza el sistema antitracción (no incluido con el electrodoméstico) a través del orificio de la placa metálica que se encuentra bajo el bloque de terminales en el panel posterior. Guiar los cables del sistema de alimentación por el sistema antitracción y apretar la abrazadera.

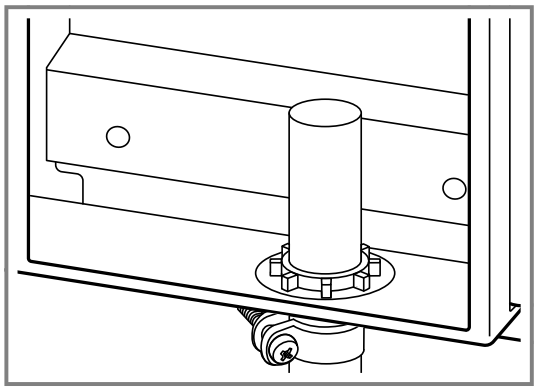

Asegurarse de que el sistema antitracción esté correctamente asegurado.
5. Insertar la arandela plana.
6. Acoplar el cable rojo al empalme izquierdo del bloque de terminales con una de las tuercas hexagonales.

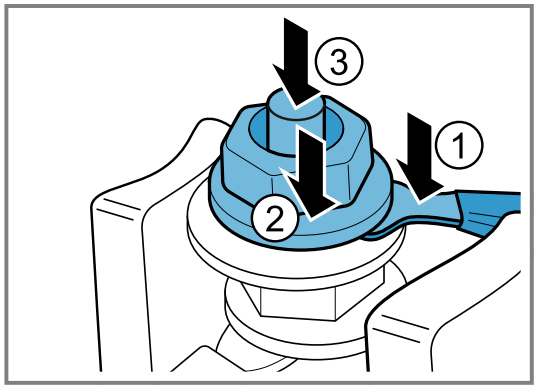

Las tuercas para la fijación del cable de alimentación se incluyen por separado en una bolsa de accesorios.

7. Acoplar el cable blanco al empalme central del bloque de terminales con una de las tuercas hexagonales.
   Las tuercas para la fijación del cable de alimentación se incluyen por separado en una bolsa de accesorios.
8. Acoplar el cable negro al empalme derecho del bloque de terminales con una de las tuercas hexagonales.
   Las tuercas para la fijación del cable de alimentación se incluyen por separado en una bolsa de accesorios.
9. Apretar todas las conexiones de forma segura y volver a colocar la cubierta del bloque de terminales. No conectar todavía al electrodoméstico.

4.5 Conexión del conducto flexible con cuatro cables

1. Desconectar la energía eléctrica en la caja de breakers (centro de carga). Retirar la cubierta del bloque de terminales para dejarlo a la vista.
2. Insertar el cable de suministro eléctrico en el bloque de terminales por el orificio inferior.
3. Extraer la tira de puesta a tierra del puesto central del bloque de terminales. Seguidamente, extraer la tuerca hexagonal de la punta neutra. Extraer el conector de tipo horquilla del enlace de conexión a tierra. Montar de nuevo la tuerca hexagonal en la punta neutra. Extraer el tornillo hexagonal verde y el conector de anillo de la conexión a tierra. No se necesita la tira. Retirarla de la unidad.

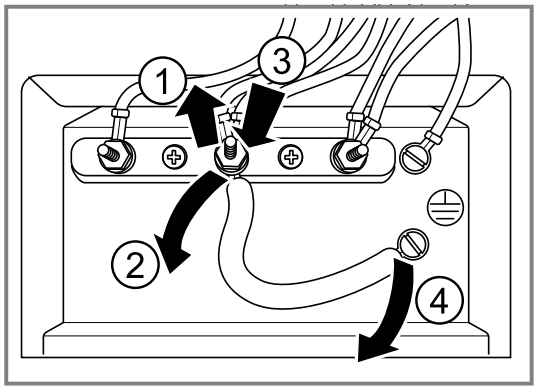

4. Acoplar el cable aislado de conexión a tierra al orificio de conexión a tierra con el tornillo verde correspondiente. Ajustar el tornillo verde hexagonal con firmeza, sin apretarlo en exceso.
5. Insertar la arandela plana.

6. Acoplar el cable rojo al empalme izquierdo del bloque de terminales con una de las tuercas hexagonales.

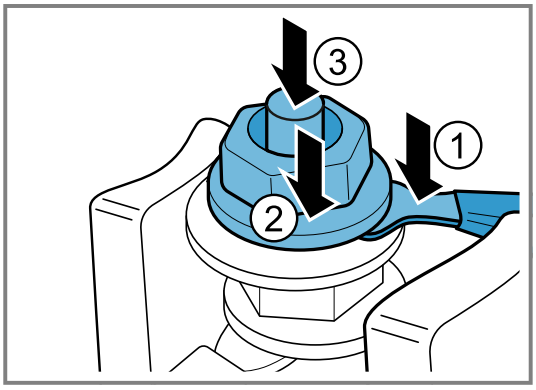

Las tuercas para la fijación del cable de alimentación se incluyen por separado en una bolsa de accesorios.

7. Acoplar el cable blanco al empalme central del bloque de terminales con una de las tuercas hexagonales.
Las tuercas para la fijación del cable de alimentación se incluyen por separado en una bolsa de accesorios.
8. Acoplar el cable negro al empalme derecho del bloque de terminales con una de las tuercas hexagonales.
Las tuercas para la fijación del cable de alimentación se incluyen por separado en una bolsa de accesorios.
9. ⚠ **ADVERTENCIA**
El sistema antitracción suministrado con el electrodoméstico debe instalarse correctamente. Asegurar adecuadamente el sistema antitracción.

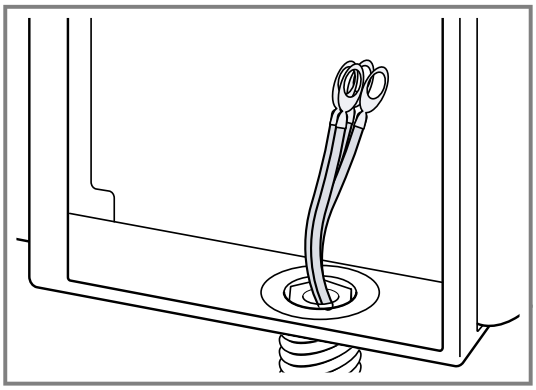

10. Apretar todas las conexiones de forma segura y volver a colocar la cubierta del bloque de terminales. No conectar todavía al electrodoméstico.

4.6 Conexión del conducto flexible con tres cables

Es preferible una conexión de cuatro hilos o cables; no obstante, en aquellos emplazamientos en los que las normativas y ordenanzas locales permitan la puesta a tierra a través de un contacto neutro y/o en las que la conversión a un sistema de cuatro hilos (cables) no resulte práctica, es posible conectar la unidad a la alimentación eléctrica por medio de una conexión de tres hilos (cables).

1. Desconectar la energía eléctrica en la caja de breakers (centro de carga). Retirar la cubierta del bloque de terminales para dejarlo a la vista.
2. Insertar el cable de suministro eléctrico en el bloque de terminales por el orificio inferior.
3. Insertar la arandela plana.
4. Acoplar el cable rojo al empalme izquierdo del bloque de terminales con una de las tuercas hexagonales.

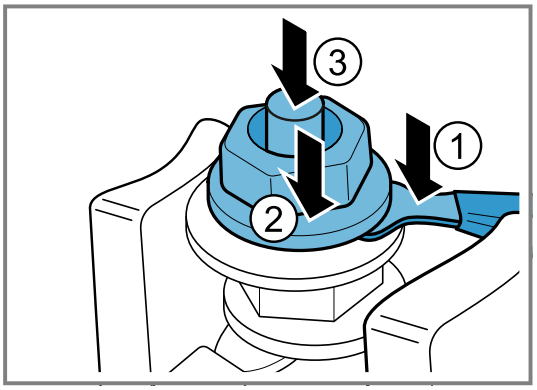

Las tuercas para la fijación del cable de alimentación se incluyen por separado en una bolsa de accesorios.

5. Acoplar el cable blanco al empalme central del bloque de terminales con una de las tuercas hexagonales.
Las tuercas para la fijación del cable de alimentación se incluyen por separado en una bolsa de accesorios.
6. Acoplar el cable negro al empalme derecho del bloque de terminales con una de las tuercas hexagonales.
Las tuercas para la fijación del cable de alimentación se incluyen por separado en una bolsa de accesorios.
7. ⚠ **ADVERTENCIA**
El sistema antitracción suministrado con el electrodoméstico debe instalarse correctamente. Asegurar adecuadamente el sistema antitracción.

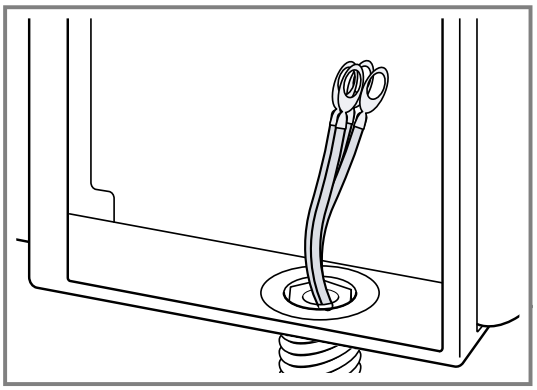

8. Apretar todas las conexiones de forma segura y volver a colocar la cubierta del bloque de terminales. No conectar todavía al electrodoméstico.

4.7 Comprobación del funcionamiento

Una vez completados los pasos de instalación, comprobar si la unidad funciona correctamente.

1. Encender la energía eléctrica en el breaker.

2. Para comprobar el funcionamiento del horno, seleccionar el modo **bake**. Véase el manual de usuario para consultar las instrucciones de funcionamiento detalladas.
3. Comprobar que se enciende la luz del horno y que el horno comienza a precalentar.

5 Conversión a gas propano (LPG)

Asegurar siempre un suministro de gas suficiente.
El aparato se envía desde la fábrica para usar con gas natural. Utilizar este kit para usar el aparato con gas propano, en caso necesario. Respetar los siguientes puntos:
Antes de utilizar, asegurarse de que la estufa está convertida para usar con el gas adecuado.
Este aparato está diseñado para manejarse a una presión de 10" de la columna de agua al usarse con gas propano.
Al comprobar el funcionamiento correcto del regulador, la presión de entrada debe estar como mínimo a 1" mayor que la presión de funcionamiento (tubo colector) superior. Al cambiar a gas propano, la presión suministrada al regulador debe estar entre 11" y 13" de la columna de agua.
El regulador de presión que se encuentra en la entrada del colector de la estufa debe mantenerse en la línea de abastecimiento.
Utilizar un conector de metal flexible para el aparato o un tubo rígido para conectar la estufa al suministro de gas. El conector debería tener un diámetro interno de 1/2" y no superar una distancia de 1.5 m (5 pies). (Excepción: la longitud máxima del conector en las instalaciones de Massachusetts es de 3 pies [0.9 m]). En Canadá, el conector debe ser de metal simple y no debe superar los 6 pies (1.8 m) de distancia.
Guardar las espreas extraídas del aparato para uso futuro.

⚠ ADVERTENCIA
Antes de proceder con la conversión, primero cerrar el suministro de gas antes de desconectar la alimentación eléctrica.

5.1 Posiciones de los quemadores e inyectores LPG

Placas de 30" con 5 quemadores:

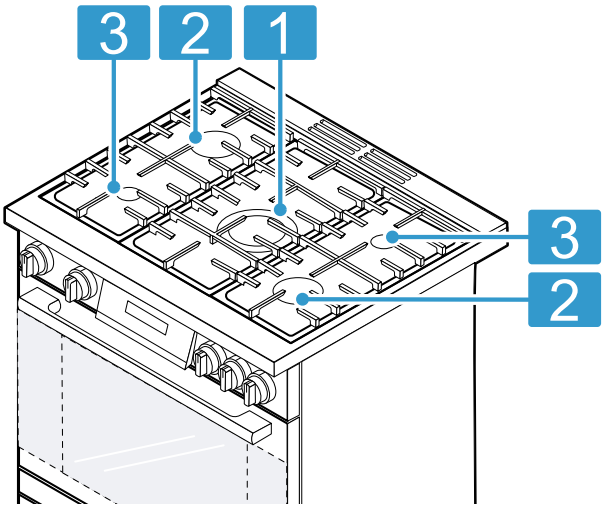

N.°	Designación
1	Quemador de doble llama (18,000 BTU/5.3 kW) Inyectores LPG: 117 (externos) y 48 (internos)
2	Quemador rápido (12,000 BTU/3.5 kW) Inyector LPG: 102
3	Quemador pequeño (5,000 BTU/1.5 kW) Inyector LPG: 65<

Placas de 36" con 6 quemadores:

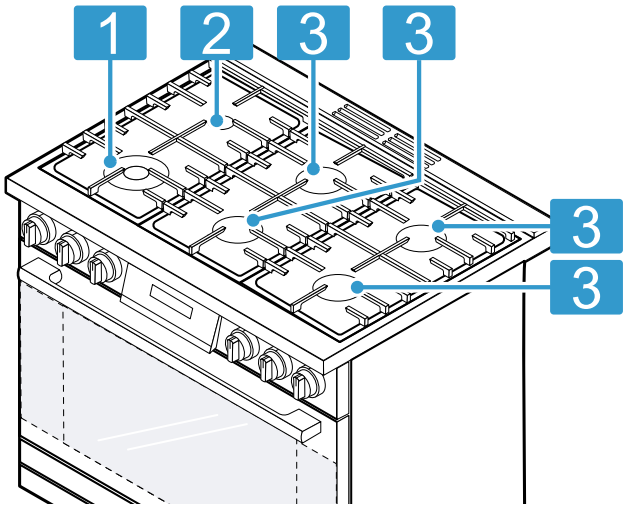

N.°	Designación
1	Quemador de doble llama (18,000 BTU/5.3 kW) Inyectores LPG: 117 (externos) y 48 (internos)
2	Quemador pequeño (5,000 BTU/1.5 kW) Inyector LPG: 65
3	Quemador rápido (12,000 BTU/3.5 kW) Inyector LPG: 102

5.2 Espreas

Tipo de gas	Presión en WCP	Tipo de quemador	Número de esprea	Derivación	Potencia mín.	Potencia máx.
Gas natural	5"	Quemador de doble flama externo	195	Separación	750 BTU (0.2 kW)	20,000 BTU (5.9 kW)
		Quemador de doble flama interno	75	Separación	750 BTU (0.2 kW)	2500 BTU (0.7 kW)
		Quemador rápido	155	Separación	2400 BTU (0.7 kW)	12,000 BTU (3.5 kW)
		Quemador pequeño	100	Separación	1200 BTU (0.4 kW)	5000 BTU (1.5 kW)
Gas líquido	10"	Quemador de doble flama externo	117	55	750 BTU (0.2 kW)	18,000 BTU (5.3 kW)
		Quemador de doble flama interno	48	26	750 BTU (0.2 kW)	2500 BTU (0.7 kW)
		Quemador rápido	102	45	2400 BTU (0.7 kW)	12,000 BTU (3.5 kW)
		Quemador pequeño	65	30	1200 BTU (0.4 kW)	5000 BTU (1.5 kW)

5.3 Ajustar el regulador de presión para gas propano

1. Usar unas pinzas de extensión para retirar la tapa de regulación **D**.
2. Desenroscar el eje regulador de plástico de la tapa de regulación **D**.
3. Invertir el eje regulador de plástico y enroscarlo firmemente.

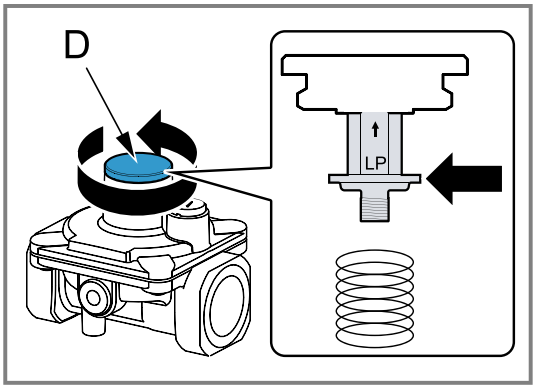

4. Volver a colocar la tapa de cubierta **D** y apretarla con unas pinzas de extensión.
5. Al cambiar a gas propano, la presión suministrada al regulador debe estar entre 11" y 13" de la columna de agua.

5.4 Sustituir las espreas de control principales

1. Extraer las rejillas.
2. Retirar la tapa **A** y la taza **B** del quemador **C**.

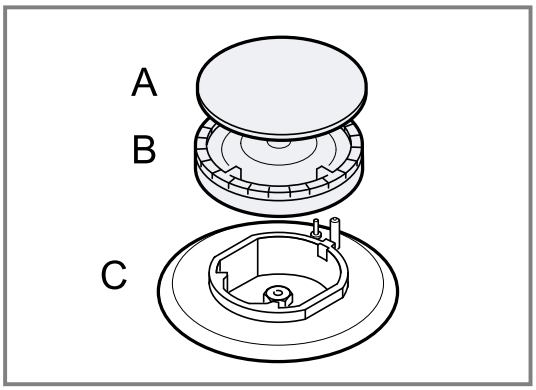

3. Retirar el inyector **D** y sustituirlo por un inyector adecuado para el nuevo tipo de gas.

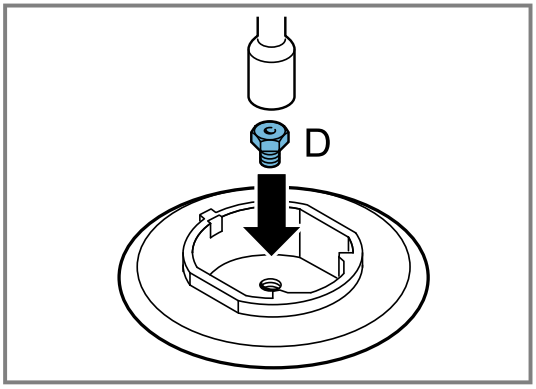

Quemador pequeño/quemador grande

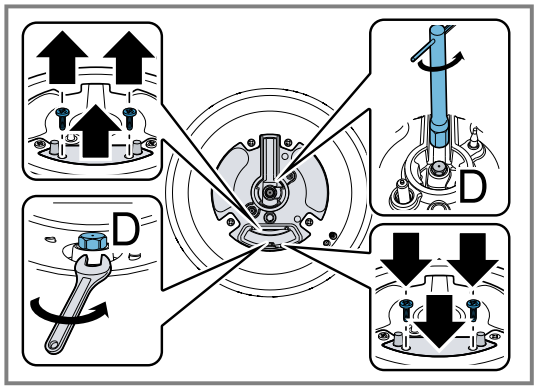

Quemador de doble llama

4. Colocar la taza **B** sobre el quemador **C** y la tapa del quemador **A** sobre la taza **B**.

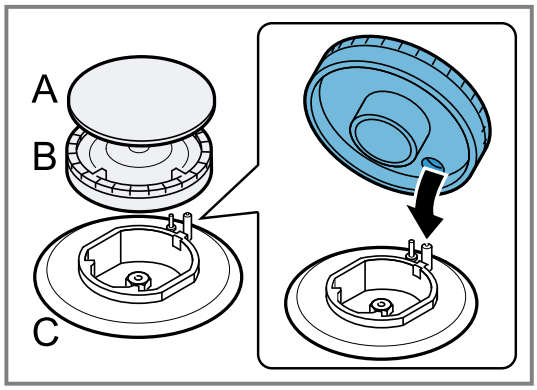

5. Volver a introducir las rejillas.

5.5 Ajustar el flujo de gas mínimo

1. Extraer la perilla de control y el anillo de la perilla.
2. Las descargas electrostáticas pueden dañar los componentes electrónicos. Antes de manipular la placa electrónica, descargar la electricidad estática tocando un objeto metálico conectado a tierra.
3. Desenroscar los tornillos que sujetan el panel frontal.

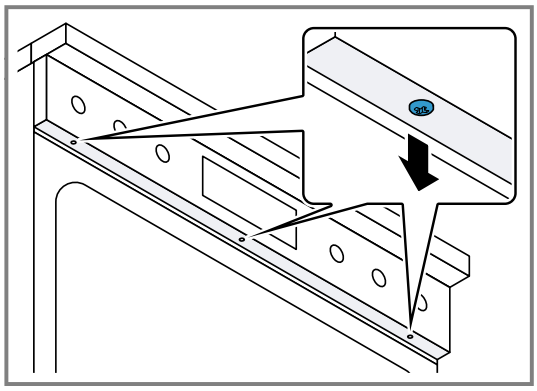

Retirar con cuidado el panel frontal de su sitio, pero sin soltarlo para evitar que se caiga o se dañe.

4. Retirar la placa electrónica del panel frontal.
   - Presionar los ganchos para soltar la placa electrónica.

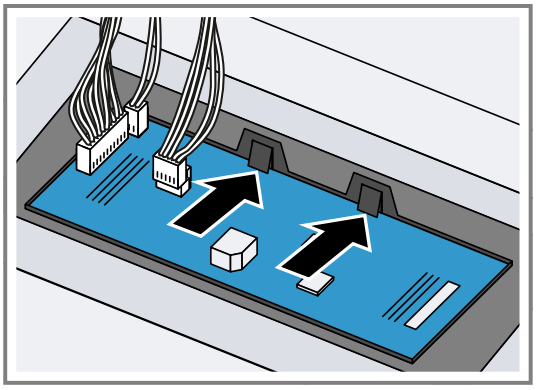

5. Separar con cuidado el panel frontal del aparato. Colocar el panel frontal sobre una superficie suave.
6. En todos los quemadores de una sola llama, girar suavemente el tornillo de derivación en sentido horario hasta que sobresalga. El tornillo de derivación está del lado derecho.
   - Solo para HDS8057U: Para los dos quemadores de una sola llama del lado izquierdo, el tornillo de derivación está en el lado izquierdo. Para los dos quemadores de una sola llama del lado derecho, el tornillo de derivación está en el lado derecho.

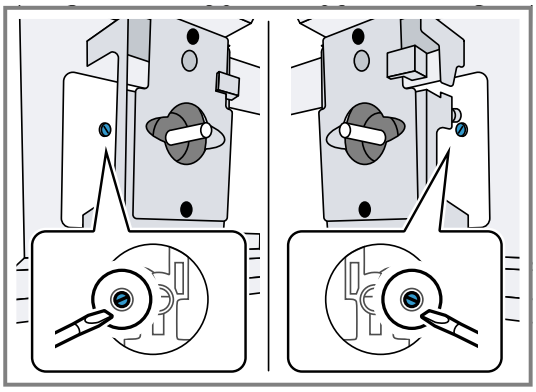

Quemador pequeño/quemador grande

En caso de conversión de gas propano a gas natural, extraer todas las boquillas de derivación girándolas media vuelta.

7. Solo para el quemador de llama doble: retirar la placa LED junto con el soporte.
   - Presionar la lengüeta de bloqueo hacia arriba ① y extraer el soporte ②.

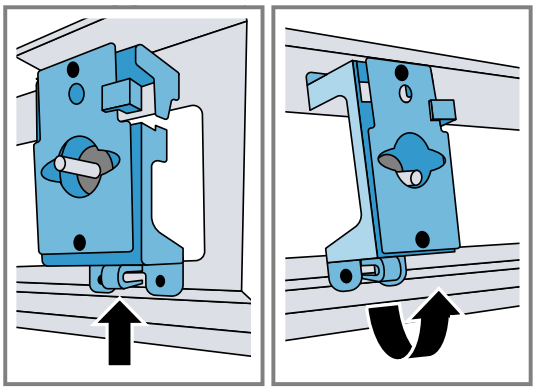

8. En el caso del quemador de llama doble, girar ambos tornillos de derivación suavemente en sentido horario hasta que sobresalgan.
   - En caso de conversión de gas propano a gas natural, extraer todas las boquillas de derivación girándolas media vuelta.

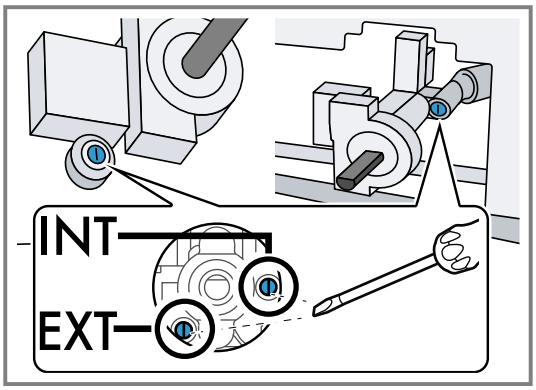

Quemador de doble llama

9. Volver a instalar la placa LED con el soporte.
   - Insertar el soporte encajándolo primero en las lengüetas superiores ①y, a continuación, presionar con firmeza para fijar la lengüeta inferior en su sitio ②.

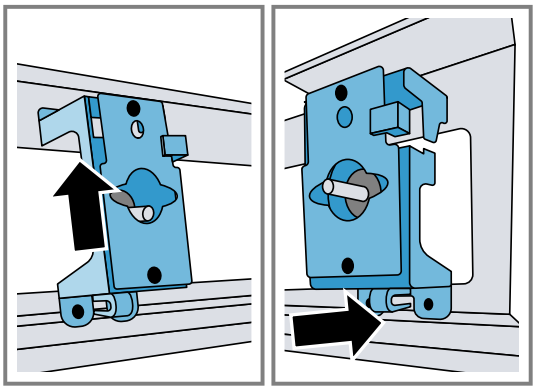

10. Agarrar el panel frontal y traerlo hacia adelante.
11. Volver a instalar la placa electrónica en el panel frontal.
12. Volver a instalar el panel frontal.
13. Volver a montar las perillas de control.
14. Conectar el aparato a la fuente de alimentación.
15. Encender cada quemador de forma individual y comprobar la estabilidad de la llama en el ajuste bajo.
16. Esto solo se aplica a la conversión de gas propano a gas natural: si el tamaño de la llama no es el adecuado en el nivel bajo, aflojar un poco más el tornillo de derivación para aumentar la llama o apretarlo un poco para reducirla.
    Para ello hay que volver a desmontar el panel frontal.
17. Asegurarse de que la llama no desaparece cuando se cambia rápidamente el flujo de gas de máximo a mínimo y viceversa. El ajuste es óptimo cuando la altura de la llama pequeña es aproximadamente de 3 a 4 mm (1/8").

5.6 Comprobar el funcionamiento de la placa de cocción tras la conversión

Las llamas no deben apagarse al cambiar rápidamente del ajuste elevado al bajo.

Nota: Adherir la etiqueta adhesiva incluida en el conjunto inyector sobre la placa de características trasera del aparato para documentar la conversión a un tipo de gas diferente.

Comprobación de fugas de gas
Después de la conversión, es importante comprobar si hay fugas. →*Página 19*

5.7 Conversión a gas natural

El aparato se envía desde la fábrica para usar con gas natural.
Si el aparato ha sufrido un proceso anterior de conversión a gas propano, será preciso volver a convertirlo para su uso con gas natural.
Ajustar el regulador de presión para gas natural. Girar la placa de resorte hacia el otro lado según se muestra en «Ajuste del regulador de presión para gas propano».
Comprobar la presencia de los inyectores adecuados en los orificios y sustituirlos en caso necesario. Véase «Sustitución de los inyectores de control principales».
Ajustar el flujo de gas mínimo. Véase «Ajuste del flujo de gas mínimo». El ajuste es óptimo cuando la altura de la llama pequeña es aproximadamente de 3 a 4 mm (1/8").
Guardar las espreas extraídas del aparato para uso futuro.

6 Servicio de atención al cliente

En cada reparación cubierta por la garantía, nos aseguramos de que su aparato sea reparado con repuestos originales por un proveedor de servicio capacitado y autorizado. Solo utilizamos repuestos originales para todos los tipos de reparaciones.
Nuestro servicio al cliente le proporcionará piezas de repuesto originales, funcionales y disponibles en inventario hasta 10 años a partir de la fecha de introducción del aparato en el mercado.
Para más información, contactar con nuestro servicio al cliente.
Las informaciones detalladas sobre el periodo de validez de la garantía y las condiciones de garantía las podrá encontrar en nuestras condiciones de garantía, con su distribuido o en nuestra página web.
USA:
1-800-944-2904
www.bosch-home.com/us/owner-support/get-support
www.bosch-home.com/us/shop
CA:
1-800-944-2904
www.bosch-home.ca/en/service/get-support
www.bosch-home.ca/en/service/cleaners-and-accessories

6.1 Número de modelo (E-Nr.) y número de fabricación (FD)

Si contacta al servicio de atención al cliente, necesita el número de modelo (E-Nr.) y el número de fabricación (FD), que puede encontrar en la placa de características del aparato.
Para volver a encontrar rápidamente los datos del aparato o el número de teléfono del servicio de atención al cliente, puede anotar dichos datos.

6.2 Ubicación de la placa de características del aparato

Puede encontrar la placa de características del aparato:
- en la parte inferior del panel de control que sobresale;
- en la parte posterior del aparato.

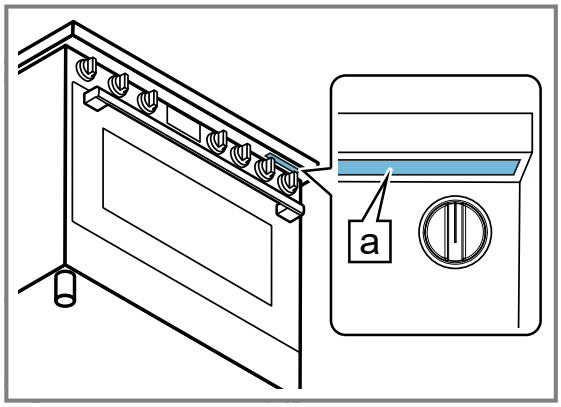

a	Placa de características

Register your appliance to enjoy customized benefits.

Thank you for being a Bosch customer!
Simply create a MyBosch account, then register your appliance.
You'll find a variety of customized information in MyBosch such as:

- **Discounts for filters, cleaners, accessories & parts**
- **Easy access to manuals & appliance specifications**
- **Easy access to part lists**
- **Customized offer for the Bosch Appliance Service Plan (sent by mail after appliance registration)**

Register here:
www.bosch-home.com/us/owner-support/mybosch

Looking for help? You'll find it here.

No matter what, no matter when: Bosch is here to support you.
We're here to assist with usage instructions, cleaning tips, accessories & parts, troubleshooting, and repairs.
Find online resources such as FAQs, how-to-videos, manuals, warranties and authorized Bosch services at:
www.bosch-home.com/us/owner-support/get-support

Contact us:
Please have your model Number (E-Nr) ready when contacting us.
1-800-944-2904
www.bosch-home.com/us/owner-support/get-support

BSH Home Appliances Corporation
1901 Main Street, Suite 600
Irvine, CA 92614
USA
www.bosch-home.com
1-800-944-2904

© 2026 BSH Home Appliances Corporation

9002061353 (060810)
es-mx