BOSCH

Register your new appliance now at MyBosch and enjoy benefits free of charge:
bosch-home.com/welcome

MyBosch

Fridge-freezer combination

KIF86..

[bg]	Ръководство за употреба	Уред за охлаждане и замразяване	6
[ro]	Manual de utilizare	Combină frigorifică	32
[hr]	Upute za upotrebu	Hladnjak i zamrzivač	59
[sl]	Navodila za uporabo	Hladilno-zamrzovalni aparat	84

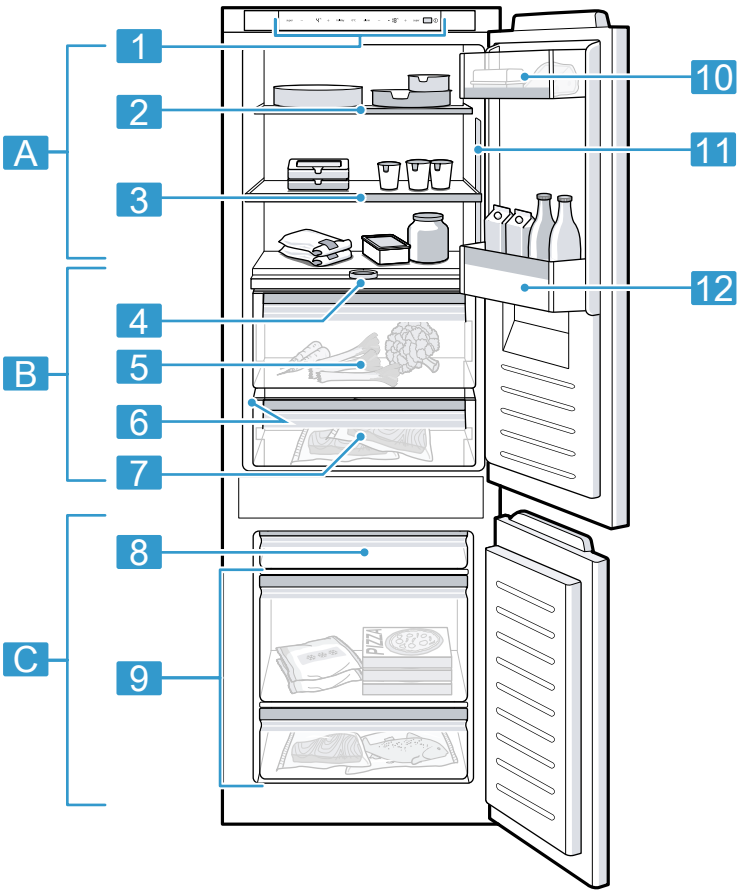
A
B
C
1
2
3
4
5
6
7
8
9
10
11
12
PIZZA

1

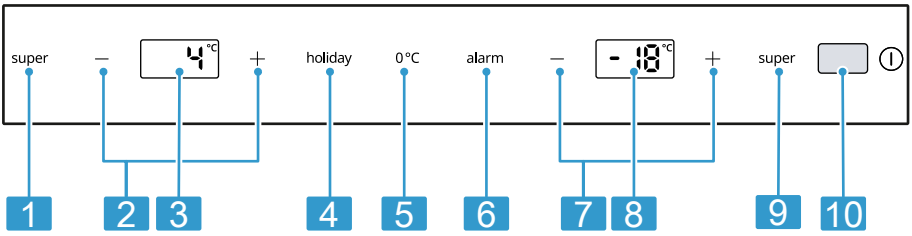
super
4 °C
holiday
0 °C
alarm
- 18 °C
super
1
2
3
4
5
6
7
8
9
10

2

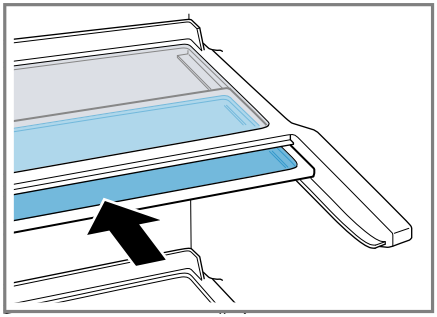

3

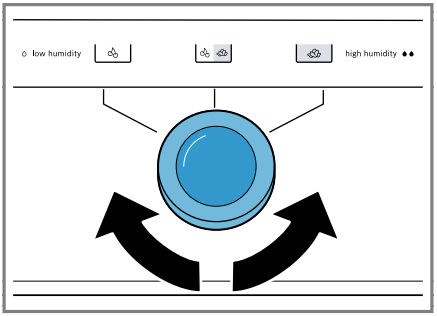

4

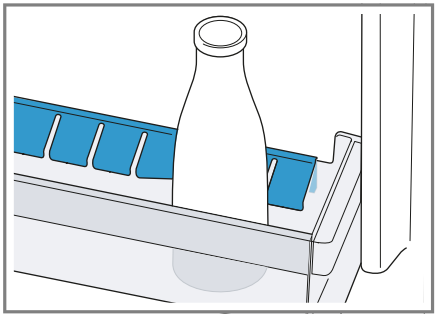

5

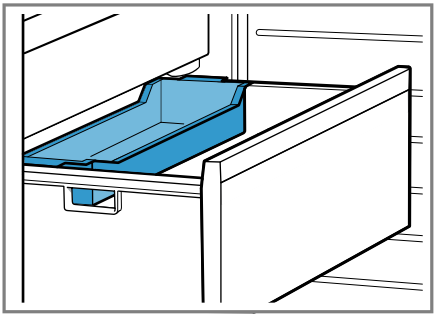

6

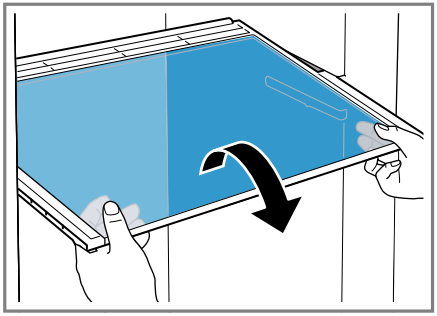

7

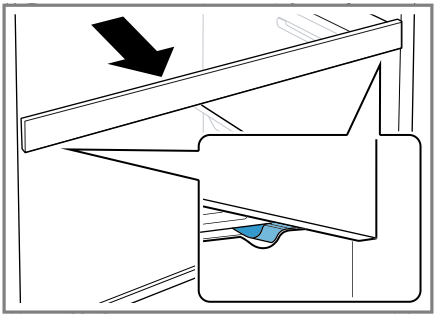

8

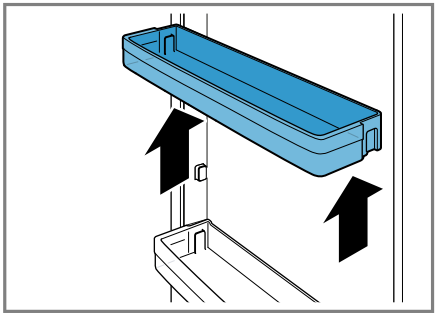

9

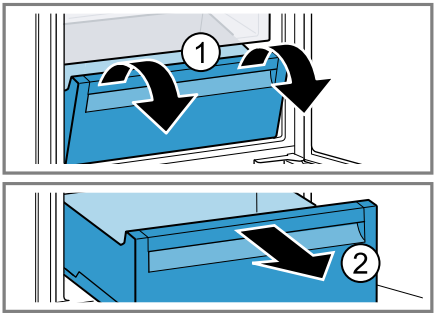

10

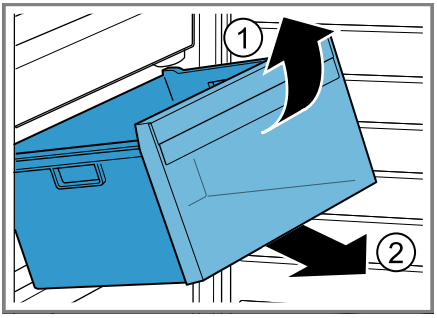

11

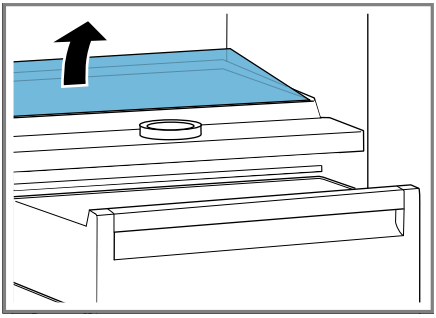

12

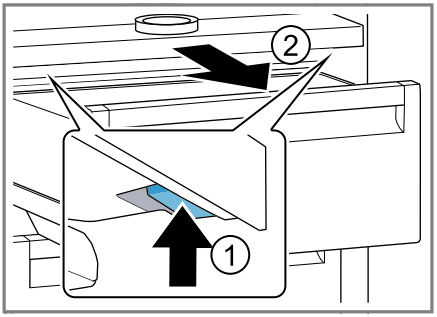

13

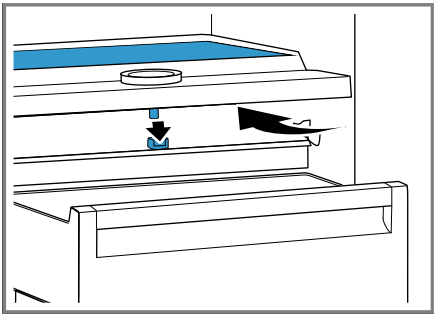

14

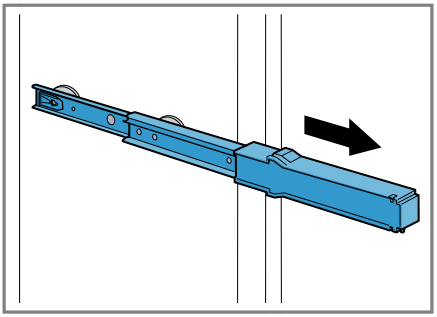

15

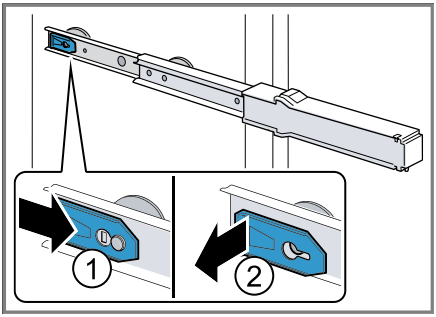

16

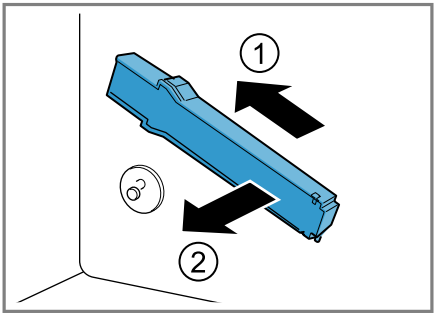

17

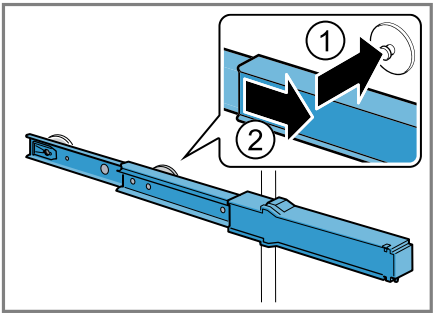

18

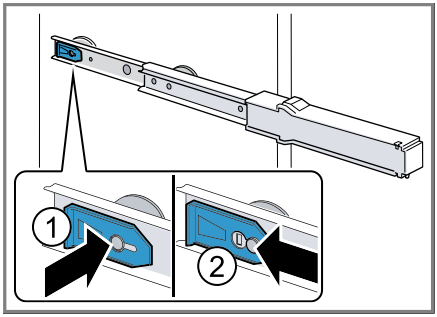

19

Можете да намерите допълнителна информация и обяснения онлайн. Сканирайте QR кода на заглавната страница.



Съдържание

1 Безопасност 7
1.1 Дефиниция на сигналните думи 7
1.2 Общи указания 7
1.3 Употреба по предназначение 8
1.4 Ограничение на кръга от потребители 8
1.5 Сигурен транспорт 8
1.6 Безопасно инсталиране 8
1.7 Сигурна употреба 10
1.8 Повреден уред 11

2 Предотвратяване на материални щети 12

3 Опазване на околната среда и икономия 13
3.1 Предаване на опаковката за отпадъци 13
3.2 Пестене на енергия 13

4 Разполагане и свързване 13
4.1 Обхват на доставката 13
4.2 Критерии за мястото на монтаж 14
4.3 Монтиране на уреда 14
4.4 Подгответе уреда за първата употреба 14
4.5 Свързване на уреда към електрозахранващата мрежа 14

5 Запознаване 15
5.1 Уред 15
5.2 Панел за обслужване 15

6 Оборудване 15
6.1 Поставка 15
6.2 Подвижни рафтове 15
6.3 Изтегляща се поставка 16
6.4 Контейнер за плодове и зеленчуци 16
6.5 Съд за студено складиране 16
6.6 Плоска кутия за замразени продукти 16
6.7 Отделение за сирене и масло 16
6.8 Отделение на вратата 16
6.9 Принадлежности 16

7 Основни положения при работа с уреда 17
7.1 Включване на уреда 17
7.2 Указания за използване 17
7.3 Изключване на уреда 18
7.4 Настройка на температурата . 18

8 Допълнителни функции 18
8.1 Суперохлаждане 18
8.2 Автоматично Интензивно замразяване 19
8.3 Ръчно Интензивно замразяване 19
8.4 Режим Почивка 19

9 Аларма 20
9.1 Аларма на вратата 20
9.2 Аларма за температурата 20

10 Хладилно отделение 20
10.1 Съвети за складиране на храни в хладилното отделение ... 21
10.2 Температурни зони в хладилното отделение 21

11 Отделение за лесно развалящи се храни 21
11.1 Времена на съхранение в отделението за лесно развалящи се храни при 0°C 21

12 Фризер 21
12.1 Капацитет на замразяване ... 22
12.2 Цялостно използване на обема на камерата 22
12.3 Съвети за складиране на храни в камерата 22

12.4 Съвети за замразяване на пресни храни 22
12.5 Трайност на замразения продукт при –18 °C 23
12.6 Методи на размразяване за продукти 23

13 Размразяване 23
13.1 Размразяване в хладилното отделение 23
13.2 Размразяване в отделението за лесно развалящи се храни 23
13.3 Размразяване в камерата 23

14 Почистване и поддръжка 23
14.1 Подготовка на уреда за почистване 24
14.2 Почистване на уреда 24
14.3 Сваляне на елементите на оборудването 24
14.4 Демонтиране на частите на уреда 25

15 Отстраняване на неизправности 26
15.1 Спиране на тока 28
15.2 Извършване на самостоятелен тест на уреда 29

16 Съхранение и предаване за отпадъци 29
16.1 Изваждане на уреда от употреба 29
16.2 Предаване за отпадъци на излезли от употреба уреди ... 29

17 Отдел по обслужване на клиенти 30
17.1 Номер на изделието (E-Nr.) и заводски номер (FD) 30

18 Технически данни 31

⚠ 1 Безопасност

Спазвайте указанията за безопасност по-долу.

1.1 Дефиниция на сигналните думи

Тук ще откриете значението на използваните в това ръководство сигнални думи.

⚠ ПРЕДУПРЕЖДЕНИЕ
Следвайте тези инструкции, за да предотвратите евентуални сериозни или фатални наранявания.

⚠ ВНИМАТЕЛНО
Спазвайте тези указания, за да избегнете слаби или средни наранявания.

ВНИМАНИЕ
Спазвайте тези указания, за да избегнете щети по уреда или други материални щети.

Забележка: Това насочва вниманието Ви към важна информация.

1.2 Общи указания

- Прочетете внимателно това ръководство.

- Запазете ръководството, както и продуктовата информация, за по-нататъшна справка или за следващите собственици.
- Не свързвайте уреда в случай на повреда, получена по време на транспортирането.

1.3 Употреба по предназначение

Този уред е предназначен само за вграждане.

Използвайте уреда само:

- за охлаждане и замразяване на хранителни продукти и за приготвяне на кубчета лед.
- в домакинството и в затворени помещения в домашна обстановка.
- до височина от 2000 m над морското равнище.

1.4 Ограничение на кръга от потребители

Този уред може да се използва от деца на възраст над 8 години и от лица с намалени физически, сетивни или умствени способности или липса на опит и/или знания, ако са под наблюдение или са инструктирани относно безопасната употреба на уреда и са разбрали произтичащите от употребата опасности.
Децата не трябва да играят с уреда.
Почистването и поддръжката от страна на потребителя не трябва да се извършват от деца без наблюдение.
Деца над 3 години и под 8 години могат да зареждат и разтоварват хладилника/фризера.

1.5 Сигурен транспорт

⚠ ПРЕДУПРЕЖДЕНИЕ – Опасност от нараняване!
Високото тегло на уреда може да доведе до наранявания при повдигане.

▸ Не повдигайте сами уреда.

1.6 Безопасно инсталиране

⚠ ПРЕДУПРЕЖДЕНИЕ – Опасност от токов удар!
Неправилно инсталиране представлява опасност.

▸ Свързвайте и експлоатирайте уреда само в съответствие с данните на фабричната табелка.

- Уредът трябва да се свързва към електрическа мрежа с променлив ток единствено посредством инсталиран според правилата заземен контакт.
- Системата от защитни проводници на електрическата сградна инсталация трябва да е инсталирана съгласно изискванията.
- Никога не захранвайте уреда посредством външно комутационно устройство, напр. таймер или дистанционно управление.
- Ако уредът е вграден, щепселът на кабела за свързване към мрежата трябва да е свободно достъпен, или ако не е възможен свободен достъп, в положената неподвижно електрическа инсталация трябва да се вгради разделително приспособление съгласно разпоредбите за монтаж.
- При разполагане на уреда не допускайте притискане или повреждане на кабела за свързване към мрежата.

Повредена изолация на кабела за свързване към мрежата представлява опасност.

- Никога не допускайте контакт на кабела за свързване към мрежата с източници на топлина.

⚠ ПРЕДУПРЕЖДЕНИЕ – Опасност от експлозия!

Ако вентилационните отвори на уреда са затворени, при теч от хладилния кръг може да се образува запалима смес от въздух и газ.

- Вентилационните отвори в корпуса на уреда или във вградения корпус да не се затварят.

⚠ ПРЕДУПРЕЖДЕНИЕ – Опасност от пожар!

Употребата на удължен кабел за свързване към мрежата и неразрешени адаптери представлява опасност.

- Не използвайте разклонители или удължители.
- Използвайте само разрешени от производителя адаптери и кабели за свързване към мрежата.
- Ако кабелът за свързване към мрежата е твърде къс и не е наличен по-дълъг кабел за свързване към мрежата, се свържете със специализирана фирма за електротехнически услуги, за да адаптирате домашната разпределителна мрежа.

Преносими разклонители или захранващи блокове могат да прегреят и да предизвикат пожар.

- Преносими разклонители или захранващи блокове да не се поставят от задната страна на уредите.

1.7 Сигурна употреба

⚠ ПРЕДУПРЕЖДЕНИЕ – Опасност от токов удар!
Проникващата влага може да предизвика токов удар.
- ▸ Използвайте уреда само в затворени помещения.
- ▸ Никога не излагайте уреда на силна топлина и влага.
- ▸ За почистване на уреда не използвайте машина за почистване с пара или с високо налягане.

⚠ ПРЕДУПРЕЖДЕНИЕ – Опасност от задушаване!
Деца могат да нахлузят на главата си опаковъчния материал или да се увият в него и да се задушат.
- ▸ Дръжте далеч от деца опаковъчния материал.
- ▸ Не допускайте деца да играят с опаковъчния материал.

Деца могат да вдишат или да погълнат малки части и да се задушат.
- ▸ Дръжте далеч от деца малките части.
- ▸ Не допускайте деца да играят с малки части.

⚠ ПРЕДУПРЕЖДЕНИЕ – Опасност от експлозия!
При повреждане на кръга на хладилния агент запалимият хладилен агент може да изтече и да експлодира.
- ▸ За ускоряване на процеса на размразяване не използвайте други механични съоръжения или други средства, различни от препоръчаните от производителя.
- ▸ Освободете замръзналите хранителни продукти с тъп предмет, напр. дървена лъжица.

Продукти с възпламеними аерозоли и експлозивни вещества, напр. спрейове, могат да експлодират.
- ▸ Не съхранявайте в уреда продукти с възпламеними аерозоли и експлозивни вещества.

⚠ ПРЕДУПРЕЖДЕНИЕ – Опасност от пожар!
Електрическите уреди във вътрешността на уреда могат да доведат до пожар, напр. отоплителни уреди или електрически ледогенератори.
- ▸ Не използвайте електроуреди в уреда.

⚠ ПРЕДУПРЕЖДЕНИЕ – Опасност от нараняване!
Съдове с газирани напитки могат да се спукат.
- ▸ Не съхранявайте съдове с газирани напитки в отделението за лесно развалящи се храни.

▸ Не съхранявайте съдове с газирани напитки във фризера.
Нараняване на очите поради изтичане на запалим хладилен агент и вредни газове.
▸ Пазете тръбите на контура на хладилния агент и изолацията от повреждане.

⚠ ПРЕДУПРЕЖДЕНИЕ – Опасност от студено изгаряне!
Контактът със замразени продукти и студени повърхности може да доведе до нараняване.
▸ Никога не поставяйте в устата си замразени продукти непосредствено след изваждане от фризера.
▸ Избягвайте продължителен контакт на кожата със замразени продукти, лед и тръбите във фризера.

⚠ ВНИМАТЕЛНО – Опасност от увреждане на здравето!
За да избегнете замърсяване на храни, спазвайте следните указания.
▸ Ако вратата се отвори за дълго, може да се повиши значително температурата в уреда.
▸ Повърхностите, които влизат в контакт с хранителни продукти и достъпни системи за изтичане, редовно да се почистват.
▸ Суровото месо и рибата да се съхраняват в контейнерите в хладилника така, че да не докосват другите продукти или да не капят върху тях.
▸ Ако хладилникът/камерата са празни за дълго, изключете ги, размразете, почистете и оставете отворена вратата, за да се избегне образуване на плесен.
Частите в уреда от метал или метална оптика могат да съдържат алуминий. Когато кисели хранителни продукти влезнат в контакт с алуминия, алуминиевите йони могат да преминат в хранителните продукти.
▸ Не яжте замърсените хранителни продукти.

1.8 Повреден уред

⚠ ПРЕДУПРЕЖДЕНИЕ – Опасност от токов удар!
Повреден уред или кабел за свързване към мрежата представляват опасност.
▸ Никога не използвайте повреден уред.
▸ Никога не дърпайте кабела за свързване към мрежата, за да отделите уреда от електрозахранващата мрежа. Винаги хващайте щепсела на кабела за свързване към мрежата.

- ▸ Ако уредът или кабелът за свързване към мрежата са повредени, незабавно издърпайте щепсела на кабела за свързване към мрежата от контакта или изключете предпазителя в кутията с предпазители.
- ▸ Свържете се с отдела по обслужване на клиенти. →*Страница 30*

Некомпетентните ремонти са опасни.

- ▸ Само обучен за целта специализиран персонал трябва да извършва ремонти на уреда.
- ▸ За ремонта на уреда трябва да се използват само оригинални резервни части.
- ▸ Ако кабелът за свързване към мрежата на този уред бъде повреден, той трябва да се смени от производителя или неговия отдел по обслужване на клиенти, или от друго лице с подобна квалификация, за да се избегнат опасности.

⚠ ПРЕДУПРЕЖДЕНИЕ – Опасност от пожар!



При повреждане на тръбите могат да излезнат запалим хладилен агент и вредни газове и да се възпламенят.

- ▸ Пазете уреда далеч от огън или източници на запалване.
- ▸ Проветрете помещението.
- ▸ Изключете уреда. →*Страница 18*
- ▸ Издърпайте щепсела на кабела за свързване към мрежата от контакта или изключете предпазителя в кутията с предпазители.
- ▸ Свържете се с отдела по обслужване на клиенти. →*Страница 30*

2 Предотвратяване на материални щети

ВНИМАНИЕ

Чрез използването на подиуми, поставки или врати на уреда като места за сядане или качване уредът може да се повреди.

- ▸ Не стъпвайте върху основата, чекмеджетата или вратите и не се подпирайте на тях.

Чрез замърсявания с масло или грес могат да се напукат пластмасовите части и уплътненията на вратите.

- ▸ Поддържайте пластмасовите части и уплътненията на вратите чисти от масло и грес.

Частите в уреда от метал или метална оптика могат да съдържат алуминий. При контакт със съдържащи ки-

селина хранителни продукти алуминият корозира и се оцветява.

- ▸ Съхранявайте хранителните продукти само опаковани в уреда.

Ако части на оборудването и принадлежности се чистят в съдомиялна машина, те могат да се деформират или обезцветят.

- ▸ Никога не почиствайте части на оборудването и принадлежности се чистят в съдомиялна машина.

3 Опазване на околната среда и икономия

3.1 Предаване на опаковката за отпадъци

Опаковъчните материали са съвместими с околната среда и могат да се използват повторно.

- ▸ Предавайте отделните компоненти за отпадъци разделно според вида.

3.2 Пестене на енергия

Ако спазвате тези указания, Вашият уред ще консумира по-малко ток.

Избор на място на поставяне

- Пазете уреда от директна слънчева светлина.
- Инсталирайте уреда на максимално разстояние спрямо радиатори, печки и други източници на топлина:
  - 30 мм разстояние спрямо печки на електричество или газ.
  - 300 мм разстояние спрямо печки на течно гориво или въглища.
- Използвайте дълбочина на нишата от 560 мм.
- Никога не покривайте или затваряйте външните вентилационни отвори.

Пестене на енергия при употреба

Забележка: Разположението на елементите на оборудването не влияе на разхода на електроенергия на уреда.

- Само за кратко отваряйте уреда и го затваряйте внимателно.
- Никога не покривайте или затваряйте вътрешните отвори за проветрение или външните вентилационни отвори.
- Транспортирайте купените хранителни продукти в хладилна чанта и ги поставете бързо в уреда.
- Оставете топлите хранителни продукти и напитки да се охладят преди съхранението.
- Поставете замразените продукти за размразяване в хладилното отделение, за да използвате студа на замразените продукти.
- Винаги оставяйте малко пространство между хранителните продукти и задната стена.

4 Разполагане и свързване

4.1 Обхват на доставката

Проверявайте след разопаковането всички части за транспортни щети и пълнота на доставката.
В случаи на рекламация се обърнете към Вашия търговец или към нашата служба за обслужване на клиенти → *Страница 30*.

Доставката включва:

- Уред за вграждане
- Оборудване и принадлежности [1]
- Монтажен материал
- Ръководство за монтаж
- Ръководство за употреба
- Списък с клиентските служби

[1] Според оборудването на уреда

- Гаранционна книжка [1]
- Енергиен етикет
- Информация за разхода на електроенергия и за шумове

4.2 Критерии за мястото на монтаж

⚠ ПРЕДУПРЕЖДЕНИЕ
Опасност от експлозия!
Ако уредът е в малка стая, при теч от хладилния кръг може да се образува запалима смес от въздух и газ.

- Поставете уреда само в помещение, което има минимум обме от 1 м^3 на 8 г хладилен агент. Количеството хладилен агент е върху типовата табелка.
  → *"Уред", Фиг.* **1** / 6 *Страница 15*

Теглото на уреда може да възлиза на до 75 кг в зависимост от модела.
За да се поеме теглото на уреда, трябва основата да е достатъчно стабилна.
Уредът е напълно годен за експлоатация в рамките на разрешената температура в помещението.

Размери на нишата

Спазвайте размерите на нишата, ако вграждате уреда си в ниша. При отклонения могат да възникнат проблеми при инсталирането на уреда.

Дълбочина на нишата

Вграждайте уреда в препоръчителната дълбочина на нишата от 560 мм. При по-малка дълбочина на нишата разходът на електроенергия се повишава леко. Дълбочината на нишата трябва да е минимум 550 мм.

Ширина на нишата

За уреда е необходима вътрешна ширина на нишата за вграждане от минимум 560 мм.

Инсталиране Side by side

Ако 2 идентични уреда се поставят един до друг, между тях не трябва да има разстояние. Ако поставите този уред от лявата страна, можете да поставите избрани хладилници отдясно до него без минимално разстояние. Попитайте за това Вашия специализиран търговец или кухненски дизайнер.

4.3 Монтиране на уреда

- Монтирайте уреда съгласно приложеното ръководство за монтаж.

4.4 Подгответе уреда за първата употреба

1. Вземете информационния материал.
2. Отстранете защитните фолиа и транспортните предпазители, напр. лентите тиксо и картона.
3. Почистване за пръв път на уреда.
   → *Страница 24*

4.5 Свързване на уреда към електрозахранващата мрежа

1. Включете щепсела на кабела за свързване към мрежата на уреда в електрически контакт в близост до уреда.
   Техническите параметри за свързване на уреда са посочени на фирмената табелка.
   → *"Уред", Фиг.* **1** / 6 *Страница 15*
2. Проверете стабилното положение на щепсела.

✔ Уредът е готов за работа.

[1] Не във всички страни

5 Запознаване

5.1 Уред

Тук ще намерите общ преглед на компонентите на Вашия уред.
→ *Фиг.* **1**

A	Хладилно отделение → *Страница 20*
B	Отделение за лесно развалящи се храни → *Страница 21*
C	Фризер → *Страница 21*
1	Панел за обслужване → *Страница 15*
2	Подвижни рафтове → *Страница 15*[1]
3	Изтегляща се поставка → *Страница 16*[1]
4	Разделител с регулатор на влажността → *Страница 16*
5	Контейнер за плодове и зеленчуци → *Страница 16*
6	Фабрична табелка → *Страница 31*
7	Съд за студено складиране → *Страница 16*
8	Плоска кутия за замразени продукти → *Страница 16*[1]
9	Кутия за замразени продукти → *Страница 25*
10	Отделение за сирене и масло → *Страница 16*[1]
11	Осветление
12	Отделение на вратата за големи шишета → *Страница 16*

5.2 Панел за обслужване

Посредством панела за обслужване се настройват всички функции на Вашия уред и се извежда информация относно режима на работа.
→ *Фиг.* **2**

1	super (хладилно отделение) включва или изключва Супер-охлаждане.
2	- (хладилно отделение)/+ (хладилно отделение) настройва температурата на хладилното отделение.
3	Показва настроената температура в хладилното отделение в °C.
4	holiday включва или изключва режим Почивка.
5	0 °C свети, ако уредът работи.
6	alarm изключва предупредителния сигнал.
7	- (фризер)/+ (фризер) настройва температурата на камерата.
8	Показва настроената температура в камерата в °C.
9	super (фризер) включва или изключва Интензивно замразяване.
10	⏻ включва или изключва уреда.

6 Оборудване

Оборудването на уреда е в зависимост от модела.

6.1 Поставка

За да променяте рафта според нуждата, извадете го и го поставете на друго място.
→ *"Сваляне на отделението", Страница 24*

6.2 Подвижни рафтове

Използвайте променливото отделение, за да съхранявате върху отделе-

[1] Според оборудването на уреда

нието под него високи продукти, напр. кани или бутилки.
Можете да извадите предната част на променливото отделение и да пъхнете под задната част отделението.
→ *Фиг.* **3**

6.3 Изтегляща се поставка

За да имате по-добра представа и бързо да взимате храни, изтегляйте телескопичното отделение.

6.4 Контейнер за плодове и зеленчуци

Складирайте пресните плодове и зеленчуци в контейнера за плодове и зеленчуци неопаковани.
Складирайте разрязаните плодове и зеленчуци покрити или опаковани без въздух.
С помощта на регулатора на влажността на разделителната плоча и специалното уплътнение можете да регулирате влажността на въздуха в контейнера за плодове и зеленчуци.
→ *Фиг.* **4**

Можете да регулирате влажността на въздуха в контейнера за плодове и зеленчуци според вида и количеството на съхраняваните продукти чрез завъртане на регулатора на влажността:

- Завъртете наляво за ниска влажност на въздуха при предимно съхраняване на плодове или високо натоварване.
- Завъртете към средата за средна влажност на въздуха при смесено натоварване.
- Завъртете надясно за висока влажност на въздуха при съхраняване предимно на зеленчуци, както и при ниски количества.

В зависимост от съхраняваните количества и продуктите за съхранение в контейнера за плодове и зеленчуци може да се образува кондензат.
Отстранете водата от конденз със суха кърпа и настройте ниска влажност на въздуха в кутията за зеленчуци чрез регулатора на влажността.
За да се запазят качеството и ароматът, съхранявайте чувствителните към студ плодове и зеленчуци извън уреда при температури от ок. 8 °C до 12 °C, напр. ананас, банани, цитрусови плодове, краставици, тиквички, чушки, домати и картофи.

6.5 Съд за студено складиране

Използвайте по-ниските температури в отделението за студено съхраняване, за да съхранявате лесно развалящите се хранителни продукти, напр. риба, месо и салам.

6.6 Плоска кутия за замразени продукти

Съхранявайте плоските замразени продукти, контейнера за ледени кубчета и лопатката за лет в контейнера за плоски замразени продукти.

6.7 Отделение за сирене и масло

Съхранявайте масло и кашкавал в отделението за масло и сирене.

6.8 Отделение на вратата

За да променяте отделението на вратата според нуждата, можете да го извадите да го използвате отново на друго място.
→ *"Сваляне на отделението на вратата", Страница 25*

6.9 Принадлежности

Използвайте оригинални принадлежности. Те са специално пригодени за Вашия уред.
Принадлежностите на Вашия уред зависят от модела.

Отделение за яйца

Поставяйте сигурно яйцата в отделението.

Държач за бутилки

Държачът за бутилки пречи на бутилките да падат при отваряне и затваряне на вратата на уреда.
→ *Фиг.* **5**

Отделение за замразени продукти

В пликче за замразяване могат да се съхраняват по-малки храни, които да замръзват бързо, напр. горски плодове, парчета плодове, билки и зеленчуци.
→ *Фиг.* **6**
Продуктите за замразяване да се разпределят равномерно в купата за замразяване и да се оставят за ок. 10 до 12 часа. След това напълнете в плик за замразяване или кутия.

Акумулатор на студ

Можете да извадите акумулатора на студ за временно охлаждане на хранителни продукти, например в хладилна чанта.

Съвет: При спиране на тока или при повреда акумулаторът на студ забавя затоплянето на съхраняваните замразени продукти.

Поставка за лед

Използвайте поставката за лед, за да генерирате кубчета лед.

Генериране на ледчета

За производство на кубчета лед използвайте единствено питейна вода.

1. Напълнете поставката за лед до ¾ с питейна вода и поставете във фризера.
   Освободете замръзналите ледени кубчета с тъп предмет, напр. дървена лъжица.
2. За изваждане на кубчетата лед поставете поставката за лед за кратко под течаща вода или я усучете леко.

7 Основни положения при работа с уреда

7.1 Включване на уреда

1. Натиснете ⏻.
✔ Уредът е готов за работа.
✔ Уредът започва да охлажда.
✔ Прозвучава тон, температурната индикация (камера) мига и "alarm" светва, тъй като камерата още е твърде топла.
2. Изключете предупредителния сигнал с **alarm**.
✔ "alarm" угасва, веднага щом уредът достигне настроената температура.
3. Настройте желаната температура.
→ *Страница 18*

7.2 Указания за използване

- Ако сте включили уреда, няколко часа са нужни до достигане на настроената температура.
  Не поставяйте храни преди настроената температура да се достигне.
- Корпусът около камерата леко се нагрява. Това предотвратява образуване на кондензат в областта на уплътнението на вратата.
- Когато затваряте вратата, уверете се, че вратата не е блокирана от съхранявани продукти.
- Ако затворите вратата, може да се получи вакуум. Вратата се отваря трудно. Изчакайте един момент докато вакуумът се изравни.
- Температурата в уреда варира при следните условия:
  – Честота на отварянията на уреда
  – Количество за зареждане
  – Температура на прясно складирани хранителни продукти

– Температура на околната среда
– Директна слънчева светлина

7.3 Изключване на уреда

▸ Натиснете ⏻.

7.4 Настройка на температурата

Настройка на температурата на хладилното отделение

▸ Натискайте **-** (хладилно отделение)/**+** (хладилно отделение) докато температурната индикация (хладилно отделение) не покаже желаната температурна настройка. Препоръчителната температура в хладилното отделение възлиза на 4 °C.

Настройка на температурата в отделението за лесно развалящи се храни

Забележка: Отделението за лесно развалящи се храни стандартно е настроено предварително на степен 0. Степен 0 отговаря на температура от близо 0 °C. Можете да настроите с 3 степени по-ниска или по-висока температура в отделението за лесно развалящи се храни.

Съвет: Ако върху продуктите за охлаждане в отделението за лесно развалящи се храни се образува скреж, настройте по-висока температура в него.

1. Задръжте натиснат **super** (хладилно отделение), докато индикаторът за температура (отделение за лесно развалящи се храни) започне да мига.
2. За да промените настройката, натиснете **-** (хладилно отделение)/ **+** (хладилно отделение).
   – Степен -3 съответства на настройка на най-ниска температура.
   – Степен +3 съответства на настройка на най-висока температура.

✔ След една минута избраната степен се запаметява.

Настройка на температурата в камерата

▸ Натискайте **-** (фризер)/**+** (фризер) докато температурната индикация (камера) не покаже желаната температурна настройка. Препоръчителната температура в камерата възлиза на –18 °C.

8 Допълнителни функции

Разберете с какви регулируеми допълнителни функции разполага вашия уред.

8.1 Суперохлаждане

При Суперохлаждане хладилното отделение се охлажда максимално. Преди складиране на големи количества храни в хладилното отделение включете Суперохлаждане.

Забележка: Когато Суперохлаждане е включена, е възможна засилена поява на шумове.

Суперохлаждане включване

▸ Натиснете **super** (хладилно отделение).

✔ "super" (хладилно отделение) свети.

Забележка: След около 15 часа уредът превключва в нормален режим на работа.

Суперохлаждане изключване

▸ Натиснете **super** (хладилно отделение).

✔ Настроената преди това температура се показва на дисплея.

8.2 Автоматично Интензивно замразяване

При автоматичното Интензивно замразяване камерата се охлажда в значително по-голяма степен, отколкото в нормален режим на работа. Така хранителните продукти по-бързо замръзват.
Автоматичното Интензивно замразяване се включва по-бързо, ако поставяте пресни продукти в поставения отзад върху големия контейнер за камерата рафт или отдясно в плоския контейнер.
Когато автоматичното Интензивно замразяване е включено, свети "super"(фризер) и може да има множество шумове.
Уредът преминава след свършване на автоматичното Интензивно замразяване в нормален режим.

Прекъсване на автоматичното Интензивно замразяване

- ▸ Натиснете **super** (фризер).
- ✔ Настроената преди това температура се показва на дисплея.

8.3 Ръчно Интензивно замразяване

При Интензивно замразяване фризерът се охлажда максимално.
Включете Интензивно замразяване 4 до 6 часа преди складирането на количество хранителни продукти от 2 кг в камерата.
За да използвате възможността за замразяване, използвайте Интензивно замразяване.
→ *"Предпоставки за замразяваща способност", Страница 22*

Забележка: Когато Интензивно замразяване е включена, е възможна засилена поява на шумове.

Включване на ръчно Интензивно замразяване

- ▸ Натиснете **super** (фризер).
- ✔ "super"(фризер) свети.

Забележка: След около 60 часа уредът превключва в нормален режим на работа.

Изключване на ръчно Интензивно замразяване

- ▸ Натиснете **super** (фризер).
- ✔ Настроената преди това температура се показва на дисплея.

8.4 Режим Почивка

Ако по-дълго отсъствате, можете да включите уреда в енергоспестяващ режим Почивка.

⚠ **ВНИМАТЕЛНО**
Опасност от увреждане на здравето!
По време на режим почивка хладилното отделение се загрява. Чрез увеличената температура могат да се умножат бактерии и да повредят храните.
- ▸ При включен режим почивка не съхранявайте храни в хладилното отделение.

Уредът автоматично настройва температурите.

Хладилно отделение	14 °C
Отделение за лесно развалящи се храни	Температурата е непроменена
Фризер	Температурата е непроменена

Включване режим почивка

- ▸ Натиснете **holiday**.
- ✔ "holiday" свети.
- ✔ Температурната индикация (хладилно отделение) не показва температура.

Изключване на режим Почивка

- ▸ Натиснете **holiday**.
- ✔ Настроената преди това температура се показва на дисплея.

9 Аларма

9.1 Аларма на вратата

Ако вратата на уреда остане отворена по-продължително, се включва алармата на вратата.
Предупредителен сигнал прозвучава.

Изключване на алармата на вратата

- ▸ Затворете вратата на уреда или натиснете **alarm**.
- ✔ Предупредителният тон е изключен.

9.2 Аларма за температурата

Алармата за температурата се включва, когато във фризера е твърде топло.
Предупредителен сигнал прозвучава и "alarm" свети.

⚠ **ВНИМАТЕЛНО**
Опасност от увреждане на здравето!
При размразяване е възможно размножаване на бактерии и замразените продукти могат да се развалят.

- ▸ Частично или напълно размразени хранителни продукти не замразявайте повторно.
- ▸ Замразете отново едва след сваряване или печене.
- ▸ Не изчаквайте края на периода на съхранение.

Температурната аларма може да се включи в следните случаи:

- Уредът се пуска в експлоатация. Складирайте хранителните продукти едва когато настроената температура е достигната.
- Поставят се големи количества пресни хранителни продукти. Преди складирането на по-големи количества хранителни продукти включвайте Интензивно замразяване.
- Вратата на камерата е отворена твърде дълго. Проверете дали замразеният продукт е замразен или размразен.

Изключване на температурната аларма

- ▸ Натиснете **alarm**.
- ✔ Предупредителният тон е изключен.
- ✔ Индикаторът за температура (камера) показва за кратко най-високата температура, която е била налице във фризера. След това индикаторът за температура (камера) показва отново настроената температура.
- ✔ От този момент нататък се измерва отново най-високата температура и се запаметява.
- ✔ "alarm" свети, докато отново се достигне настроената температура.

10 Хладилно отделение

В хладилното отделение можете да съхранявате млечни продукти, яйца, приготвени ястия, печива, отворени консерви и кашкавал.
Може да се настрои температура от 3 °C до 8 °C.
Благодарение на съхранението на студено можете да съхранявате за кратък или средно дълъг период от време и лесно развалящи се хранителни продукти. Колкото по-ниска е избраната температура, толкова по-дълго се запазват продуктите.

10.1 Съвети за складиране на храни в хладилното отделение

- Складирайте само пресни и неразвалени хранителни продукти.
- Складирайте хранителните продукти опаковани без въздух или покрити.
- За да не се влоши циркулацията на въздуха и да се избегне замръзването на хранителните продукти, не ги поставяйте в директен контакт върху задната стена.
- Първо изчакайте да изстинат топлите храни и напитки.
- Спазвайте зададената от производителя минимална трайност или дата на консумация.

10.2 Температурни зони в хладилното отделение

Чрез циркулацията на въздуха в хладилното отделение има различни температурни зони.

Зона с най-ниска температура

Най-студената зона е върху разделителната плоча и в поставката на вратата за големи бутилки.

Съвет: Съхранявайте лесно развалящите се хранителни продукти в отделението за лесно развалящи се храни, напр. риба, наденица и месо.
→ *"Отделение за лесно развалящи се храни", Страница 21*

Зона с най-висока температура

Най-топлата зона се намира най-горе на вратата.

Съвет: Съхранявайте нечувствителни храни в най-топлата зона, напр. кашкавал и масло. Така сиренето може да развие своя аромат, маслото може да се размазва.

11 Отделение за лесно развалящи се храни

В отделението за лесно развалящи се храни можете да съхранявате пресните хранителни продукти до три пъти по-дълго отколкото в хладилното отделение.
Температурата в отделението за лесно развалящи се храни се поддържа приблизително 0 °C.
Ниската температура и оптималната влажност в отделението за лесно развалящи се храни осигуряват идеални условия за съхранение на лесно развалящи се храни.

11.1 Времена на съхранение в отделението за лесно развалящи се храни при 0 °C

Периодът на съхранение зависи от изходното качество на вашите хранителни продукти.

Хранителен продукт	Време на складиране
Прясна риба, морски дарове	до 3 дни
Птиче месо, месо (варено/печено)	до 5 дни
Говеждо, свинско, агнешко, колбаси (на резени)	до 7 дни
Пушена риба, броколи	до 14 дни
Салата, резене, кайсии, сливи	до 21 дни
Меко сирене, йогурт, извара, мътеница, карфиол	до 30 дни

12 Фризер

В камерата можете да съхранявате продукти за дълбоко замразяване, да

замразявате храни и да генерирате ледчета.
Може да се настрои температура от –16 °C до –24 °C.
Дългосрочното съхранение на хранителни продукти трябва да става при температура –18 °C или по-ниска.
Чрез складирането във фризера можете дългосрочно да съхранявате развалящи се храни. Ниските температури забавят или спират развалянето.

12.1 Капацитет на замразяване

Максималното количество за замразяване указва какво количество хранителни продукти за колко часа може да бъде замразено изцяло.
Данни за количество за замразяване са посочени на фабричната табелка.
→ *"Уред", Фиг.* **1** / 6 *Страница 15*

Предпоставки за замразяваща способност

1. Около 24 часа преди поставянето на пресни хранителни продукти включете Интензивно замразяване.
   → *"Включване на ръчно Интензивно замразяване", Страница 19*
2. При уреди с плосък контейнер за камера първо напълнете него с храни. При уреди без плосък контейнер за камера напълнете найдолния контейнер за камера първо.
3. Съхранявайте пресните хранителни продукти възможно най-близо до страничните стени.

12.2 Цялостно използване на обема на камерата

Научете как да поставяте максимално количество продукти в камерата.

1. Извадете всички елементи на оборудването от фризера.
   → *Страница 24*
2. Подреждайте хранителните продукти непосредствено върху поставките и дъното на фризера.

12.3 Съвети за складиране на храни в камерата

- Складирайте хранителните продукти опаковани без въздух.
- Хранителните продукти за замразяване не трябва да попадат в контакт със замразени хранителни продукти.
- Разпределете хранителните продукти по цялата повърхност в контейнерите за замразени продукти.
- За да може въздухът да циркулира в уреда, контейнерът на камерата да се пъхне докрай.

12.4 Съвети за замразяване на пресни храни

- Замразявайте само пресни хранителни продукти в безупречно състояние.
- Замразяване на хранителни продукти на порции.
- Приготвените храни са по-подходящи от суровите храни.
- Преди замразяване измийте, нарежете на ситно и бланширайте зеленчуците.
- Плодове: преди замразяване измийте, почистете от семенниците и евентуално обелете, при необходимост добавете захар или разтвор на аскорбинова киселина.
- Подходящи за замразяване хранителни продукти напр. печива, риба и морски дарове, месо, дивеч и птици, яйца без черупка, сирене, масло, извара, готови ястия и остатъци от ястия.
- Неподходящи за замразяване хранителни продукти, напр. салата, репички, яйца с черупки, грозде,

сурови ябълки и круши, кисело мляко, кисела сметана, крем фреш и майонеза.

Опаковане на замразени продукти

Подходящата опаковка и правилния вид опаковане запазват значително продуктовото качество и избягват болката при допир със замразено.

1. Поставете хранителните продукти в опаковката.
2. Изпуснете въздуха.
3. Затворете опаковката херметически с цел предотвратяване загуба на вкуса или изсъхване на хранителните продукти.
4. Поставете надпис на опаковката със съдържанието и датата на замразяване.

12.5 Трайност на замразения продукт при –18 °C

Хранителен продукт	Време на складиране
Риба, салами, приготвени ястия, печива	до 6 месеца
Птиче месо, месо	до 8 месеца
Зеленчуци, плодове	до 12 месеца

Маркираният календар на замразяване показва максималния период на съхранение в месеци при постоянна температура от -18 °C.

12.6 Методи на размразяване за продукти

⚠ **ВНИМАТЕЛНО**

Опасност от увреждане на здравето!

При размразяване е възможно размножаване на бактерии и замразените продукти могат да се развалят.

- ▸ Частично или напълно размразени хранителни продукти не замразявайте повторно.
- ▸ Замразете отново едва след сваряване или печене.
- ▸ Не изчаквайте края на периода на съхранение.

- ▪ В отделението за охлаждане размразявайте животински хранителни продукти, напр. риба, месо, сирене и извара.
- ▪ Размразяване на хляб при стайна температура.
- ▪ Приготвяйте хранителните продукти в микровълновата печка, във фурната или на готварския плот за незабавна консумация.

13 Размразяване

13.1 Размразяване в хладилното отделение

Хладилното отделение на Вашия уред автоматично се размразява.

13.2 Размразяване в отделението за лесно развалящи се храни

Отделението за лесно развалящи се храни на Вашия уред се размразява автоматично.

13.3 Размразяване в камерата

Благодарение на напълно автоматизираната система NoFrost фризерът не се обледява. Не е необходимо размразяване.

14 Почистване и поддръжка

Почистването на недостъпни места трябва да се извършва от отдела по обслужване на клиенти. Почистването от отдела по обслужване на клиенти може да причини разходи.

14.1 Подготовка на уреда за почистване

1. Изключете уреда. →*Страница 18*
2. Разкачете уреда от електрическата мрежа.
   Издърпайте щепсела на кабела за свързване към мрежата от контакта или изключете предпазителя в кутията с предпазители.
3. Извадете всички хранителни продукти и ги съхранявайте на хладно място.
   Ако е наличен, поставете акумулатора на студ върху хранителните продукти.
4. Извадете всички елементи на оборудването и принадлежности от уреда. →*Страница 24*
5. Демонтаж на разделителната плоча. →*Страница 25*
6. Демонтаж на капака. →*Страница 25*
7. Демонтиране на изтеглящите шини. →*Страница 25*

14.2 Почистване на уреда

⚠ ПРЕДУПРЕЖДЕНИЕ
Опасност от токов удар!
Проникващата влага може да предизвика токов удар.
- ▸ За почистване на уреда не използвайте машина за почистване с пара или с високо налягане.

Течността в осветлението или в елементите за управление може да е опасна.
- ▸ Водата от миенето не трябва да попада в осветлението или в елементите за управление.

ВНИМАНИЕ
Неподходящи почистващи средства могат да повредят повърхностите на уреда.
- ▸ Не използвайте твърди абразивни гъби или гъби за чистене.
- ▸ Не използвайте агресивни или абразивни почистващи средства.
- ▸ Не използвайте почистващи средства с високо съдържание на алкохол.

Ако части на оборудването и принадлежности се чистят в съдомиялна машина, те могат да се деформират или обезцветят.
- ▸ Никога не почиствайте части на оборудването и принадлежности се чистят в съдомиялна машина.

1. Подготовка на уреда за почистване. →*Страница 24*
2. Уредът, частите на оборудването, аксесоарите, сменяемите части на уреда и уплътненията на вратите се почистват с кърпа, хладка вода и малко pH неутрален почистващ препарат.
3. Подсушете основно с мека суха кърпа.
4. Използвайте частите на оборудването и монтирайте сменяемите части на уреда.
5. Електрическо свързване на уреда. →*Страница 14*
6. Включете уреда. →*Страница 17*
7. Вкарайте хранителните продукти.

14.3 Сваляне на елементите на оборудването

Ако искате основно да почистите части на оборудването, извадете ги от уреда.

Сваляне на отделението

- ▸ Изтеглете и извадете отделението. →*Фиг.* **7**

Сваляне на изтегляща се поставка

1. Извадете силно изтеглящото се отделение до фиксиране на езичето. →*Фиг.* **8**
2. Свалете и странично изкарайте изтеглящото се отделение.

Сваляне на отделението на вратата

- Повдигнете отделението на вратата и го свалете.
  → *Фиг.* **9**

Сваляне на контейнера за плодове и зеленчуци

- Наклонете контейнера за плодове и зеленчуци напред ① и го свалете ②.
  → *Фиг.* **10**

Изваждане на съда за студено складиране

- Наклонете напред контейнера за студено съхранение ① и го свалете ②.
  → *Фиг.* **10**

Сваляне на кутията за замразени продукти

1. Извадете контейнера за замразени продукти до ограничителя.
2. Повдигнете напред контейнера за замразени продукти ① и го свалете ②.
   → *Фиг.* **11**

14.4 Демонтиране на частите на уреда

Ако искате да почистите уреда си основно, можете да демонтирате определени части от Вашия уред.

Разделителна плоча и капак на контейнера за плодове и зеленчуци

За да почистите основно разделителната плоча и капака на контейнера за плодове и зеленчуци, можете да ги демонтирате.

Демонтаж на разделителната плоча

1. Свалете стъклената плоча от разделителната плоча.
   → *Фиг.* **12**
2. Свалете контейнера за плодове и зеленчуци.
3. Натиснете лоста от долната страна двустранно ① и изтеглете напред разделителната плоча ②.
   → *Фиг.* **13**
4. Повдигнете разделителната плоча и странично я извадете.

Демонтаж на капака

- Повдигнете капака на контейнера за плодове и зеленчуци, изтеглете го напред и странично го извадете.

Монтаж на разделителната плоча и капака

1. Поставете капака на контейнера за плодове и зеленчуци.
2. Поставете разделителната плоча.
   → *Фиг.* **14**
3. Поставете стъклената плоча върху разделителната плоча.

Телескопични релси

За да почистите основно телескопичните релси, можете да ги демонтирате.

Демонтиране на изтеглящите шини

1. Изтеглете телескопичната релса.
   → *Фиг.* **15**
2. Избутайте фиксирането по посока на стрелката ① и разхлабете от задния болт ②.
   → *Фиг.* **16**
3. Съберете телескопичната релса.
4. Избутайте телескопичната релса над задния болт назад ① и фиксирайте ②.
   → *Фиг.* **17**

Монтиране на телескопичните релси

1. Поставете телескопичната релса в изкарано състояние върху предния болт ① и за фиксиране леко изтеглете напред ②.
   → *Фиг.* **18**

2. Поставете телескопичната шина върху задния болт ① и избутайте заключването назад ②. → *Фиг.* **19**

15 Отстраняване на неизправности

Можете да отстраните самостоятелно малки неизправности по Вашия уред. Преди да се свържете с отдела по обслужване на клиенти, направете справка с информацията за отстраняване на неизправности. Така ще избегнете ненужни разходи.

⚠ ПРЕДУПРЕЖДЕНИЕ
Опасност от токов удар!
Некомпетентните ремонти са опасни.
- ▸ Само обучен за целта специализиран персонал трябва да извършва ремонти на уреда.
- ▸ За ремонта на уреда трябва да се използват само оригинални резервни части.
- ▸ Ако кабелът за свързване към мрежата на този уред бъде повреден, той трябва да се смени от производителя или неговия отдел по обслужване на клиенти, или от друго лице с подобна квалификация, за да се избегнат опасности.

Неизправност	Причина и отстраняване на неизправности
Уредът не охлажда, индикациите и осветлението светят.	Включен е режим Преглед. ▸ Извършете самостоятелен тест на уреда. → *Страница 29* ✔ След завършване на самостоятелния тест уредът превключва в нормален режим на работа.
LED осветлението не функционира.	Възможни са различни причини. ▸ Свържете се със службата за обслужване на клиенти. Номерът на клиентската служба ще откриете в приложения списък с клиентски служби.
Хладилният агрегат изключва често и за дълго време.	Уредът е бил отварян често. ▸ Не отваряйте ненужно вратата на уреда.
	Външните вентилационни отвори са покрити. ▸ Отстранете пречки от външните вентилационни отвори.
	Не е налице грешка. Съвременните хладилни агрегати се включват по-често и имат различни степени на мощност за по-ефективно охлаждане.

Неизправност	**Причина и отстраняване на неизправности**
Хладилният агрегат изключва често и за дълго време.	▸ Отстранете пречки от външните вентилационни отвори. ▸ Поставете уреда на максимално разстояние спрямо радиатори, печки и други източници на топлина. Избягвайте по-продължителна пряка слънчева светлина върху уреда. ▸ Отваряйте вратата на уреда само за толкова кратко, колкото е необходимо. ▸ Оставете топлите храни и напитки да изстинат, преди да ги приберете.
На задната стена на хладилното отделение се образува слой скреж.	Не е налице грешка. Съвременните хладилни агрегати осигуряват по-равномерна температура в хладилното отделение. Задната стена на хладилното отделение се размразява редовно автоматично. ▸ Отваряйте вратата на уреда само за толкова кратко, колкото е необходимо. ▸ Опаковайте херметично хранителните продукти или ги покрийте. ▸ Оставете топлите храни и напитки да изстинат, преди да ги приберете. ▸ Винаги оставяйте малко място между хранителните продукти и между тях и вътрешните стени.
"E" или "d" се показва в индикатора за температура.	Електрониката е установила грешка. **1.** Изключете уреда. →*Страница 18* **2.** Разкачете уреда от електрическата мрежа. Издърпайте щепсела на кабела за свързване към мрежата от контакта или изключете предпазителя в кутията с предпазители. **3.** Свържете уреда след 5 минути. **4.** Ако съобщението продължава да се показва, обадете се на службата за обслужване на клиенти. Номерът на клиентската служба ще откриете в приложения списък с клиентски служби.
Температурната индикация (камера) мига.	Температурата във фризера е била твърде висока. **1.** Натиснете **alarm**. ✔ Индикаторът за температура (камера) показва за кратко най-високата температура, която е била налице във фризера. След това индикаторът за температура (камера) показва отново настроената температура. **2.** Натиснете **alarm**. ✔ Температурната индикация (камера) вече не мига.

Неизправност	Причина и отстраняване на неизправности
Предупредителен сигнал прозвучава, температурната индикация (камера) мига и "alarm" светва.	Възможни са различни причини. ▸ Натиснете **alarm**. ✔ Алармата се изключва.
	Вратата на уреда е отворена. ▸ Затворете вратата на уреда.
	Външните вентилационни отвори са покрити. ▸ Отстранете пречки от външните вентилационни отвори.
	По-големи количества пресни храни са поставени. ▸ Не превишавайте капацитета на замразяване. → *"Капацитет на замразяване", Страница 22*
Температурата се различава значително от настройката.	Възможни са различни причини. **1.** Изключете уреда. →*Страница 18* **2.** Включете отново уреда след ок. 5 минути. →*Страница 17* ▸ Когато температурата е твърде висока, я проверете отново след няколко часа. ▸ Когато температурата е твърде ниска, я проверете отново на следващия ден.
Уредът бучи, шуми, бръмчи, гъргори, щрака или трака.	Не е налице грешка. Даден мотор работи, напр. хладилен агрегат, вентилатор. Охлаждащото вещество тече по тръбите. Моторът, шалтерът или магнитните клапани се включват или изключват. Извършва се автоматично размразяване. Не е необходимо действие.
Уредът издава звуци.	Частите се клатят или захващат. ▸ Проверявайте свалящите се части на оборудването и при нужда ги размествайте.
	Бутилките или съдовете се допират. ▸ Разместете бутилките или съдовете.
	Интензивно замразяване е включен. Не е необходимо действие.

15.1 Спиране на тока

При спиране на тока температурата в уреда се покачва, така се скъсява времето на съхранение и качеството на замразените продукти се намалява.

На нашия уебсайт за Вашия уред ще откриете в техническите данни времето на съхраняване на замразения продукт при повреда.

Забележки

- По време на спиране на тока по възможност малко отваряйте хладилника и не съхранявайте допълнителни хранителни продукти.
- Проверявайте качеството на хранителните продукти непосредствено след спирането на тока.
  – Изхвърлете замразените продукти, които са размразени и потопли от 5 °C.

– Сварете или изпечете леко размразените продукти и ги консумирайте или замразете отново.

15.2 Извършване на самостоятелен тест на уреда

Вашият уред разполага със самостоятелен тест на уреда, който показва повреди, които Вашият отдел по обслужване на клиенти може да отстрани.

1. Изключете уреда. →*Страница 18*
2. Отново включете уреда след ок. 5 минути. →*Страница 17*
3. В рамките на 10 секунди след включването задръжте натиснат **super** (фризер) за 3 до 5 секунди, докато не прозвучи акустичен сигнал.

✔ Самостоятелният тест на уреда стартира.
✔ По време на самостоятелния тест на уреда междувременно прозвучава дълъг акустичен сигнал.
✔ Ако чуете 2 акустични сигнала след самопроверката на уреда и температурната индикация покаже настроената температура, температурните сензори на Вашия уред са изправни. Уредът преминава в нормален режим.
✔ Ако след края на самотестването прозвучат 5 акустични сигнала и **super** (фризер) мига в продължение на 10 секунди: уведомете службата за обслужване на клиенти.

16 Съхранение и предаване за отпадъци

16.1 Изваждане на уреда от употреба

1. Изключете уреда. →*Страница 18*
2. Разкачете уреда от електрическата мрежа.
   Издърпайте щепсела на кабела за свързване към мрежата от контакта или изключете предпазителя в кутията с предпазители.
3. Извадете всички хранителни продукти.
4. Почистете уреда. →*Страница 24*
5. За да гарантирате проветрението на вътрешността, оставете уреда отворен.

16.2 Предаване за отпадъци на излезли от употреба уреди

Чрез екологосъобразно предаване за отпадъци е възможна повторна употреба на ценни суровини.

⚠ ПРЕДУПРЕЖДЕНИЕ
Опасност от увреждане на здравето!
Деца могат да се заключат в уреда и да попаднат в опасна за живота ситуация.
- ▸ За да затрудните катеренето на деца в уреда, не изваждайте рафтовете и контейнерите от уреда.
- ▸ Дръжте децата далеч от извадения от употреба уред.

⚠ ПРЕДУПРЕЖДЕНИЕ
Опасност от пожар!
При повреждане на тръбите могат да се отделят запалим хладилен агент и вредни газове, които да се възпламенят.
- ▸ Пазете тръбите на контура на хладилния агент и изолацията от повреждане.

1. Издърпайте от контакта щепсела на кабела за свързване към мрежата.

2. Прережете кабела за свързване към мрежата.
3. Предайте уреда за отпадъци по екологосъобразен начин.
   Актуална информация относно начините на предаване за отпадъци ще получите от Вашия специализиран търговец, както и от съответната общинска или градска управа.



Този уред е обозначен в съответствие с европейската директива 2012/19/ЕС за стари електрически и електронни уреди (waste electrical and electronic equipment - WEEE).
Тази директива регламентира валидните в рамките на ЕС правила за приемане и използване на стари уреди.

17 Отдел по обслужване на клиенти

Свързани с функционалността оригинални резервни части съгласно директивата относно екодизайна ще получите от нашия отдел по обслужване на клиенти за период от минимум 10 години от пускането на пазара на Вашия уред в рамките на Европейското икономическо пространство.
Освен това от нашата служба за обслужване на клиенти ще получите допълнителни свързани с функционалността и позволяващи съхранение оригинални резервни части до 15 години след пускането на пазара на Вашия уред.
За допълнителна информация се обръщайте към нашата служба за обслужване на клиенти.

Забележка: Услугите на отдела по обслужване на клиенти са безплатни в рамките на съответно валидните на място условия на предлаганата от производителя гаранция. Минималният срок на гаранцията (предлагана от производителя гаранция за частни потребители) в Европейското икономическо пространство възлиза на 2 години съгласно валидните на място гаранционни условия. Гаранционните условия не повлияват други права или претенции, които Ви се полагат според местното законодателство.

Подробна информация относно гаранционния срок и гаранционните условия във Вашата страна ще получите чрез QR кода на приложения документ за сервизни контакти и гаранционни условия, от нашата служба за обслужване на клиенти, Вашия търговец или на нашата уеб страница.
Данните за контакт на службата за обслужване на клиенти ще получите чрез QR кода на приложения документ за сервизни контакти и гаранционни условия или на нашата уеб страница.

17.1 Номер на изделието (E-Nr.) и заводски номер (FD)

В случай че желаете да се свържете с отдела по обслужване на клиенти, са Ви необходими номерът на изделието (E-Nr.) и заводският номер (FD), които ще намерите на фабричната табелка на уреда.
→ *"Уред", Фиг.* **1** / 6 *Страница 15*
Можете да си запишете данните, за да разполагате своевременно с данните на Вашия уред и телефонния номер на отдела по обслужване на клиенти.

18 Технически данни

Хладилният агент, нетният обем и други технически данни са посочени на фабричната табелка.
→ *"Уред", Фиг.* **1** / 6 *Страница 15*
Настоящият продукт съдържа светлинен източник с клас на енергийна ефективност F. Светлинният източник се предлага като резервна част и трябва да се сменя само от обучен специализиран персонал.
Настоящият продукт съдържа втори светлинен източник с клас на енергийна ефективност F. Светлинният източник се предлага като резервна част и трябва да се сменя само от обучен специализиран персонал.
Допълнителна информация за Вашия модел ще намерите в интернет на адрес *https://eprel.ec.europa.eu/*[1]. Този уеб адрес е свързан с официалната продуктова база данни на ЕС EPREL. След това, моля, следвайте инструкциите за търсене на модел. Идентификаторът на модела се получава от знаците пред наклонената черта на номера на изделието (E-Nr.) на фабричната табелка. Алтернативно ще намерите идентификатора на модела също на първия ред на енергийния етикет на ЕС.

[1] Важи само за страни в Европейското икономическо пространство

Informații şi explicații suplimentare pot fi găsite online. Scanați codul QR de pe pagina de pornire.



Cuprins

1 Siguranța 33
1.1 Definiția cuvintelor de avertizare 33
1.2 Instrucțiuni generale 34
1.3 Utilizarea conform destinației 34
1.4 Limitare a cercului de utilizatori 34
1.5 Transportul în siguranță 34
1.6 Instalarea în siguranță 35
1.7 Utilizarea în siguranță 36
1.8 Aparat deteriorat 38

2 Prevenirea prejudiciilor materiale 39

3 Protecția mediului şi economisirea 39
3.1 Predarea la deşeuri a ambalajului 39
3.2 Economisirea de energie 39

4 Instalarea şi conectarea 40
4.1 Pachetul de livrare 40
4.2 Criteriile privind locul de instalare 40
4.3 Montarea aparatului 41
4.4 Pregătirea aparatului pentru prima punere în funcțiune 41
4.5 Racordarea electrică a aparatului 41

5 Cunoaşterea 41
5.1 Aparatul 41
5.2 Panou de comandă 41

6 Dotarea 42
6.1 Suport 42
6.2 Suportul variabil 42
6.3 Suportul detaşabil 42
6.4 Cutii pentru fructe şi legume .. 42
6.5 Sertarul de păstrare la rece 43
6.6 Sertarul plat pentru alimente congelate 43
6.7 Compartimentul pentru unt şi brânzeturi 43
6.8 Suportul de pe uşă 43
6.9 Accesorii 43

7 Utilizarea de bază 44
7.1 Pornirea aparatului 44
7.2 Instrucțiuni de utilizare 44
7.3 Deconectarea aparatului 44
7.4 Setarea temperaturii 44

8 Funcțiile suplimentare 45
8.1 Super-răcirea 45
8.2 Funcția Super-congelare automată 45
8.3 Funcția Super-congelare manuală 46
8.4 Modul de concediu 46

9 Alarma 46
9.1 Alarma de uşă deschisă 46
9.2 Alarma de temperatură înaltă 47

10 Compartiment frigider 47
10.1 Recomandări privind depozitarea alimentelor în compartimentul frigider 47
10.2 Zonele de răcire din compartimentul frigider 48

11 Compartiment de răcire 48
11.1 Duratele de depozitare în sertarul de păstrare la rece la o temperatură de 0 °C 48

12 Compartimentul congelator ... 48
12.1 Capacitatea de congelare 49
12.2 Utilizarea completă a spațiului de congelare 49

12.3 Recomandări privind depozitarea alimentelor în compartimentul congelator 49
12.4 Recomandări privind congelarea alimentelor proaspete .. 49
12.5 Valabilitatea alimentelor congelate la –18 °C 50
12.6 Metode de decongelare a alimentelor congelate 50

13 Dezgheţarea 50
13.1 Dezgheţarea compartimentului frigider 50
13.2 Decongelarea în sertarul de păstrare la rece 50
13.3 Decongelarea în interiorul compartimentului congelator 50

14 Curăţare şi îngrijire 50
14.1 Pregătirea aparatului în vederea curăţării 50
14.2 Curăţarea aparatului 51
14.3 Scoaterea pieselor din dotare 51
14.4 Demontarea componentelor aparatului 52

15 Remediaţi defecţiunile 53
15.1 Pană de curent 56
15.2 Efectuarea autotestării aparatului 56

16 Depozitarea şi eliminarea 56
16.1 Scoaterea din funcţiune a aparatului 56
16.2 Predarea aparatului vechi 56

17 Serviciul clienţi 57
17.1 Numărul de produs (Nr. E) şi numărul de fabricaţie (FD) 58

18 Date tehnice 58

⚠ 1 Siguranța

Respectați următoarele instrucțiuni de siguranță.

1.1 Definiția cuvintelor de avertizare

Aici este prezentată semnificația cuvintelor de avertizare din cadrul acestor instrucțiuni.

⚠ AVERTISMENT
Respectați aceste observații, pentru a preveni eventualele răniri grave și care pot periclita viața.

⚠ PRECAUȚIE
Respectați aceste observații pentru a preveni rănirile uşoare sau de gravitate medie.

ATENȚIE
Respectați aceste observații pentru a preveni deteriorarea aparatului sau alte prejudicii.

Observație: Acesta vă indică informații importante.

1.2 Instrucțiuni generale

- Citiți cu atenție acest manual.
- Păstrați instrucțiunile, precum şi informațiile producătorului în vederea utilizării ulterioare sau înmânării acestora următorului proprietar.
- Nu este permisă punerea în funcțiune a aparatului dacă acesta a fost deteriorat în timpul transportului.

1.3 Utilizarea conform destinației

Acest aparat este destinat numai utilizării după încorporarea într-un corp de mobilier.

Utilizați acest aparat numai:

- pentru răcirea şi congelarea alimentelor şi pentru prepararea cuburilor de gheață.
- în locuința proprie şi în încăperi închise din mediul casnic.
- până la o înălțime de până la 2000 m deasupra nivelului mării.

1.4 Limitare a cercului de utilizatori

Acest aparat poate fi folosit de copii cu vârsta de peste 8 ani şi de persoane cu capacități fizice, senzoriale sau mintale reduse sau fără experiență şi/sau cunoştințe numai dacă sunt supravegheați sau au fost instruiți referitor la utilizarea în siguranță a aparatului şi au înțeles pericolele care rezultă din aceasta.
Copiii nu trebuie lăsați să se joace cu aparatul.
Curățarea şi întreținerea curentă efectuată de utilizator nu sunt permise copiilor dacă nu sunt supravegheați.
Copii cu vârsta cuprinsă între 3 şi 8 ani pot încărca şi descărca combina frigorifică.

1.5 Transportul în siguranță

⚠ AVERTISMENT – Pericol de rănire!
Greutatea mare a aparatului poate conduce la vătămări în momentul ridicării acestuia.
▸ Nu ridicați singur aparatul.

1.6 Instalarea în siguranță

⚠ AVERTISMENT – Pericol de electrocutare!

Instalările executate incorect sunt periculoase.

- Aparatul se va conecta şi utiliza numai conform datelor de pe plăcuța cu date tehnice.
- Aparatul se va racorda doar la o priză de curent alternativ cu împământare, instalată regulamentar.
- Sistemul de protecție a instalației de alimentare cu energie electrică a clădirii trebuie să fie instalat corect.
- Nu racordați aparatul la o altă sursă de comutare, de exemplu, la un comutator temporizat sau la un sistem de comandă de la distanță.
- După montarea aparatului, ştecherul cablului de alimentare electrică trebuie să fie accesibil; dacă accesul liber nu este posibil, în instalația electrică permanentă trebuie să fie montat un separator de faze pentru toții polii conform condițiilor din dispozițiile de instalare.
- La amplasarea aparatului acordați atenție cablului de alimentare de la rețea să nu fie înțepenit într-un loc sau deteriorat.

O izolație deteriorată a cablului de alimentare electrică este periculoasă.

- Cablul de alimentare electrică nu trebuie să intre niciodată în contact cu surse de căldură.

⚠ AVERTISMENT – Pericol de explozie!

Dacă orificiile de ventilare ale aparatului sunt obstrucționate, se pot produce scurgeri de agent frigorific, ceea ce poate duce la producerea unui amestec inflamabil de gaz şi aer.

- Nu obstrucționați orificiile de ventilare din carcasa aparatului sau pe cele din carcasa de montare.

⚠ AVERTISMENT – Pericol de incendiu!

Utilizarea unui cablu prelungitor de alimentare electrică sau a unui adaptor neadecvat este periculoasă.

- Nu utilizați prelungitoare sau blocuri de prize multiple.
- Utilizați numai adaptoare şi cabluri de alimentare de la rețea care au fost avizate de producător.
- În cazul în care cablul de alimentare de la rețea este prea scurt şi nu aveți la dispoziție un cablu de alimentare de la rețea mai

lung contactați un atelier specializat în domeniul electric pentru a adapta instalația electrică din casă.

Şinele de prize multiple portabile sau adaptoarele portabile se pot supraîncălzi şi pot duce la producerea unui incendiu.

- ▸ Nu amplasați şinele de prize multiple portabile sau adaptoarele portabile pe partea posterioară a aparatului.

1.7 Utilizarea în siguranță

⚠ AVERTISMENT – Pericol de electrocutare!

Pătrunderea umidității în interiorul aparatului poate provoca electrocutarea.

- ▸ Utilizați aparatul numai în spații închise.
- ▸ Nu expuneți niciodată aparatul la căldură şi umiditate excesive.
- ▸ Nu utilizați pentru curățarea aparatului aparate de curățat cu jet sub presiune sau cu jet de abur.

⚠ AVERTISMENT – Pericol de asfixiere!

Copiii se pot înfăşura în ambalaj sau şi-l pot trage pe cap, asfixiindu-se.

- ▸ Nu lăsați copii în apropierea ambalajului.
- ▸ Nu lăsați copii să se joace cu materialul de ambalaj.

Copii pot aspira sau înghiți piesele mici şi se pot asfixia.

- ▸ Nu lăsați copii în apropierea pieselor mici.
- ▸ Nu lăsați copii să se joace cu piesele mici.

⚠ AVERTISMENT – Pericol de explozie!

În cazul deteriorării circuitului de agent frigorific, agenții frigorifici inflamabili se pot scurge sau pot exploda.

- ▸ Pentru a accelera procesul de dezghețare, nu utilizați alte dispozitive mecanice sau alte produse decât cele recomandate de producător.
- ▸ Desprindeți alimentele înțepenite utilizând un obiect cu vârf bont, de exemplu, coada unei linguri din lemn.

Produsele cu gaze propulsoare inflamabile şi substanțele explozive pot exploda, de exemplu, spray-urile.

- ▸ Nu depozitați în aparat produse care conțin gaze propulsoare inflamabile sau materiale explozive.

⚠ AVERTISMENT – Pericol de incendiu!

Aparatele electrice din interiorul aparatului, precum aparatele de încălzire sau aparatele electrice de produs gheață, pot duce la producerea unui incendiu.

- Nu introduceți aparate electrice în interiorul aparatului.

⚠ AVERTISMENT – Pericol de rănire!

Recipientele cu băuturi care conțin dioxid de carbon pot plesni.

- Nu depozitați recipiente cu băuturi carbogazoase în sertarul de păstrare la rece.
- Nu depozitați în compartimentul congelator recipiente cu băuturi care conțin dioxid de carbon.

În cazul scurgerii agentului frigorific inflamabil şi gazelor nocive, există pericolul de vătămare a ochilor.

- Nu deteriorați tubulatura circuitului de agent frigorific şi izolația.

⚠ AVERTISMENT – Pericol de degerături!

Contactul cu alimentele congelate şi suprafețele reci se poate solda cu degerături.

- Nu introduceți niciodată în gură alimentele congelate imediat după ce le-ați scos din congelator.
- Evitați contactul îndelungat al alimentelor congelate, gheții şi suprafețelor din compartimentul congelator cu pielea.

⚠ PRECAUȚIE – Pericol de afectare a sănătății!

Pentru a preveni contaminarea alimentelor, țineți cont de următoarele recomandări.

- Dacă uşa este lăsată deschisă pentru mai mult timp, temperatura din interiorul compartimentelor aparatului ar putea creşte.
- Curățați cu regularitate suprafețele care ar putea în contact cu alimentele şi sistemele de evacuare accesibile.
- Depozitați carnea crudă şi peştele în recipientele adecvate din aparatul frigorific astfel încât celelalte alimente să nu intre în contact cu sau să se scurgă peste acestea.
- Dacă combina frigorifică este menținută goală pentru mai mult timp, deconectați-o, dezghețați-o, curățați-o şi lăsați uşa deschisă pentru a preveni formarea mucegaiului.

Piesele metalice sau cu aspect metalic ale aparatului pot conține aluminiu. Dacă alimentele acide intră în contact cu componentele din aluminiu, ionii de aluminiu pot pătrunde în alimente.
- ▸ Nu consumați alimentele contaminate.

1.8 Aparat deteriorat

⚠ AVERTISMENT – Pericol de electrocutare!
Un aparat deteriorat sau un cablu de alimentare de la rețea deteriorat este periculos.
- ▸ Nu utilizați niciodată un aparat deteriorat.
- ▸ Nu trageți niciodată de cablul de alimentare electrică pentru a deconecta aparatul de la rețeaua de alimentare electrică. Scoateți întotdeauna din priză ştecherul cablului de alimentare electrică.
- ▸ Dacă aparatul sau cablul de alimentare electrică este deteriorat, scoateți imediat ştecherul din priză sau decuplați siguranța din cutia cu siguranțe.
- ▸ Contactați unitatea de service abilitată. →*Pagina 57*

Reparațiile executate incorect sunt periculoase.
- ▸ Numai personalul de specialitate are permisiunea de a efectua lucrări de reparații la nivelul aparatului.
- ▸ La reparația aparatului trebuie utilizate numai piese de schimb originale.
- ▸ Dacă se deteriorează cablul de racordare la rețea al acestui aparat, acesta trebuie înlocuit de către producător, de către serviciul său pentru clienți sau de către o persoană calificată în mod similar, pentru a evita pericolele.

⚠ AVERTISMENT – Pericol de incendiu!



În cazul deteriorării țevilor, se pot produce scurgeri de agent frigorific inflamabil şi de gaze toxice care se pot aprinde.
- ▸ Mențineți aparatul la distanță de sursele de foc şi de aprindere.
- ▸ Aerisiți încăperea.
- ▸ Deconectați aparatul. →*Pagina 44*
- ▸ Scoateți din priză fişa cablului de alimentare electrică sau deconectați siguranța de la tabloul de siguranțe.

▸ Contactați unitatea de service abilitată. →*Pagina 57*

2 Prevenirea prejudiciilor materiale

ATENȚIE
Soclul, glisierele sau uşile aparatul se pot deteriora dacă sunt utilizate ca suprafețe de aşezare sau de urcare.
▸ Nu vă urcați pe soclu, pe etajerele extractibile sau pe uşi şi nu vă sprijiniți pe acestea.

În cazul contaminării cu ulei sau unsoare, piesele din plastic şi garniturile de etanşare ale uşii pot deveni poroase.
▸ Componentele din material plastic şi garniturile de etanşare ale uşii trebuie păstrate curate, fără urme de ulei şi unsoare.

Piesele metalice sau cu aspect metalic ale aparatului pot conține aluminiu. La contactul cu alimentele acide, aliminiul se corodează şi se decolorează.
▸ Depozitați în aparat numai alimente ambalate.

Nu curățați piesele din dotare şi accesoriile în maşina de spălat vase, în caz contrar, acestea se pot deforma sau decolora.
▸ Nu curățați niciodată piesele din dotare şi accesoriile în maşina de spălat vase.

3 Protecția mediului şi economisirea

3.1 Predarea la deşeuri a ambalajului

Ambalajele sunt ecologice şi reciclabile.

▸ Eliminați componentele separat, în funcție de tipul acestora.

3.2 Economisirea de energie

Dacă respectați aceste instrucțiuni, aparatul dvs. va consuma mai puțină energie electrică.

Alegerea locului de instalare

- Protejați aparatul împotriva radiațiilor solare directe.
- Amplasați aparatul la o distanță cât mare posibil față de calorifere, aragazuri şi de alte surse de căldură:
  - la o distanță de 30 mm față de aparatele electrice şi pe gaz.
  - Păstrați o distanță de 300 mm față de aparatele de gătit pe petrol sau cărbuni.
- Utilizați o nişă cu adâncimea de 560 mm.
- Nu acoperiți şi nu obturați orificiile de ventilare exterioare.

Economisirea de energie în timpul funcționării

Observație: Ordinea în care sunt amplasate piesele din dotare nu are nicio influență asupra consumului de energie al aparatului.

- Deschideți numai pentru scurt timp uşa aparatului şi închideți-o repede.
- Nu acoperiți şi nu obturați niciodată orificiile de ventilare interioare sau pe cele exterioare.
- Transportați alimentele cumpărate într-o sacoşă izotermă şi depozitați-le rapid în aparat.
- Alimentele şi băuturile calde trebuie lăsate să se răcească înainte de a le depozita.

- Pentru a putea utiliza temperatura scăzută a alimentelor congelate, aşezaţi-le în vederea decongelării în compartimentul frigider.
- Lăsaţi întotdeauna puţin spaţiu între alimente şi peretele posterior al aparatului.

4 Instalarea şi conectarea

4.1 Pachetul de livrare

După dezambalare, verificaţi dacă pachetul de livrare este complet şi asiguraţi-vă că niciuna dintre piese nu prezintă deteriorări rezultate în timpul transportului.
În caz de reclamaţii, adresaţi-vă distribuitorului de la care aţi cumpărat aparatul sau Serviciului nostru de Asistenţă pentru Clienţi
→*Pagina 57*.

Pachetul de livrare conţine:
- Aparat încorporabil
- Dotări şi accesorii [1]
- Material de montare
- Instrucţiuni de montare
- Instrucţiuni de utilizare
- Lista cu unităţile de service abilitate
- Anexa garanţiei [2]
- Eticheta energetică
- Informaţii referitoare la consumul de energie şi nivelul de zgomot

4.2 Criteriile privind locul de instalare

⚠ AVERTISMENT
Pericol de explozie!
Dacă aparatul este instalat într-o încăpere prea mică, se poate scurge agent frigorific şi se poate produce un amestec inflamabil de gaz şi aer.
- ▸ Instalaţi apartul numai într-o încăpere care are un volum de minimum 1 m^3 per 8 g de agent frigorific. Cantitatea de agent frigorific este specificată pe plăcuţa cu date tehnice.
  → *"Aparatul", Fig.* **1**/6 *Pagina 41*

Greutatea aparatului poate fi de până la 75 kg, în funcţie de model.
Pentru a stabili greutatea aparatului, suportul acestuia trebuie să fie suficient de stabil.
Aparatul este complet funcţional la temperatura admisă a încăperii.

Dimensiunile nişei

Atunci când montaţi aparatul într-o nişă, ţineţi cont de dimensiunile acesteia. În cazul abaterilor, pot apărea probleme la instalarea aparatului.

Adâncimea nişei

Montaţi aparatul într-o nişă cu o adâncime corespunzătoare de 560 mm.
În cazul unei adâncimi mici a nişei, consumul energetic creşte puţin.
Adâncimea nişei trebuie să fie de minimum 550 mm.

Lăţimea nişei

Pentru aparat este necesară o lăţime interioară a nişei din mobilă de minim 560 mm.

Instalarea side by side

Dacă doriţi să instalaţi alăturat 2 aparate identice, nu este necesară lăsarea niciunei distanţe între aparate.
Dacă instalaţi aparatul pe partea

[1] În funcţie de dotările aparatului
[2] Nu este disponibil în toate ţările

stângă, oricare dintre aparatele frigorifice selectate poate fi instalat pe partea dreaptă, fără distanță față de celălalt aparat. Consultați-vă cu comerciantul de specialitate sau cu proiectantul bucătăriei.

4.3 Montarea aparatului

- Montați aparatul conform instrucțiunilor de montare atașate.

4.4 Pregătirea aparatului pentru prima punere în funcțiune

1. Scoateți materialele cu informații.
2. Îndepărtați foliile de protecție şi siguranțele de transport, de exemplu, banda adezivă şi cartonul.
3. Curățați aparatul. →*Pagina 51*

4.5 Racordarea electrică a aparatului

1. Introduceți ştecherul cablului de alimentare de la rețea al aparatului în priză.
   Datele privind racordarea aparatului sunt disponibile pe plăcuța cu date tehnice.
   → *"Aparatul", Fig.* **1**/6 *Pagina 41*
2. Verificați ca ştecherul de la rețea să fie fixat bine.

✔ Aparatul este acum pregătit de funcționare.

5 Cunoaşterea

5.1 Aparatul

Aici găsiți o privire de ansamblu asupra componentelor aparatului dvs.
→*Fig.* **1**

A	Compartimentul de răcire →*Pagina 47*
B	Compartiment de răcire →*Pagina 48*
C	Compartimentul congelator →*Pagina 48*
1	Panou de comandă →*Pagina 41*
2	Suportul variabil →*Pagina 42*[1]
3	Suportul detaşabil →*Pagina 42*[1]
4	Placa despărțitoare cu regulator de umiditate →*Pagina 42*
5	Sertare pentru fructe şi legume →*Pagina 42*
6	Plăcuța de identificare →*Pagina 58*
7	Sertarul de păstrare la rece →*Pagina 43*
8	Sertar plat pentru alimente congelate →*Pagina 43*[1]
9	Recipient pentru alimente congelate →*Pagina 52*
10	Compartimentul pentru unt şi brânzeturi →*Pagina 43*[1]
11	Sistemul de iluminare
12	Suport de pe uşă pentru suprafețe mari →*Pagina 43*

5.2 Panou de comandă

Prin intermediul elementului de operare setați toate funcțiile aparatului dvs şi primiți informații cu privire la stadiul de operare.
→*Fig.* **2**

1	super (compartiment frigider) activează sau dezactivează Super-răcirea.

[1] În funcție de dotările aparatului

2	- (compartiment frigider)/+ (compartiment frigider) reglează temperatura din compartimentul frigider.
3	Afişează temperatura setată în °C din compartimentul frigider.
4	holiday activează sau dezactivează modul de concediu.
5	0 °C se aprinde atunci când aparatul este în funcțiune.
6	alarm dezactivează semnalul sonor de avertizare.
7	- (compartiment congelator)/ + (compartiment congelator) setează temperatura compartimentului congelator.
8	Afişează temperatura setată în °C din compartimentul congelator.
9	super (compartiment congelator) activează sau dezactivează Super-congelare.
10	⏻ porneşte sau opreşte aparatul.

6 Dotarea

Dotarea aparatului dumneavoastră depinde de modelul acestuia.

6.1 Suport

Pentru a modifica poziționarea rafturilor, scoateți-le şi repoziționați-le după cum este necesar.
→ *"Scoaterea suportului", Pagina 51*

6.2 Suportul variabil

Utilizați suportul variabil pentru a depozita pe suportul inferior recipiente înalte, de exemplu, oale sau sticle.

Puteți extrage partea din față a suportului variabil şi să o împingeți sub partea din spate a acestuia.
→ *Fig.* **3**

6.3 Suportul detaşabil

Pentru a avea o vizibilitate mai bună şi pentru a putea scoate mai rapid alimentele, scoateți raftul extractibil.

6.4 Cutii pentru fructe şi legume

Depozitați fructele şi legumele proaspete neambalate în sertarul pentru fructe şi legume.
Depozitați fructele şi legumele tăiate în recipiente acoperite sau în ambalaje închise etanş.
Cu ajutorul regulatorului de umiditate de la placa despărțitoare şi a unei etanşări speciale puteți adapta umiditatea aerului din sertarul pentru fructe şi legume.
→ *Fig.* **4**

Umiditatea aerului din sertarul pentru fructe şi legume poate fi reglată în funcție de tipul şi cantitatea acestora, prin rotirea regulatorului de umiditate:

- Rotiți-l spre stânga pentru o umiditate scăzută a aerului, în cazul unei încărcări predominante cu fructe sau în cazul unei încărcături mari.
- Rotiți-l spre centru pentru o umiditate medie a aerului, în cazul încărcării mixte.
- Rotiți-l spre dreapta pentru o umiditate mai mare a aerului, în cazul unei încărcări predominante cu legume sau al unei încărcături mai mici.

În funcție de cantitatea şi de alimentele depozitate, în sertarul pentru fructe şi legume se poate forma apă de condens.

Îndepărtați apa de condens cu ajutorul unei lavete uscate şi reglați umiditatea aerului la o valoare scăzută cu ajutorul regulatorului de umiditate.
În vederea păstrării calității şi aromei, depozitați fructele şi legumele sensibile la temperaturi scăzute în afara aparatului, la temperaturi cuprinse între aproximativ 8 °C şi 12 °C, de exemplu, ananas, banane, citrice, castraveți, zucchini, ardei, roşii şi cartofi.

6.5 Sertarul de păstrare la rece

Utilizați temperaturile mai joase din sertarul de păstrare la rece pentru a depozita alimente uşor perisabile, de exemplu, peşte, carne şi cârnați.

6.6 Sertarul plat pentru alimente congelate

Depozitați alimentele congelate plate, recipientul pentru cuburi de gheață şi paletele pentru gheață în sertarul plat pentru alimente congelate.

6.7 Compartimentul pentru unt şi brânzeturi

Depozitați untul şi brânzeturile tari în compartimentul dedicat acestora.

6.8 Suportul de pe uşă

Pentru a modifica poziționarea suportului de pe uşă, puteți să-l scoateți şi să-l repoziționați.
→ *"Scoaterea suportului de pe uşă", Pagina 51*

6.9 Accesorii

Utilizați accesorii originale. Acestea sunt adaptate pentru aparatul dumneavoastră.
Accesoriile se găsesc în funcție de modelul aparatului dvs.

Suportul pentru ouă

Depozitați ouăle în siguranță în suportul pentru ouă.

Suportul pentru sticle

Suportul pentru sticle previne căderea sticlelor în momentul deschiderii şi închiderii uşii aparatului.
→ *Fig.* **5**

Tava pentru alimente congelate

În tava pentru alimente congelate puteți depozita cantități mici de alimente pe care doriți să le congelați rapid, de exemplu, fructe de pădure, bucăți de fructe, verdețuri şi legume.
→ *Fig.* **6**
Repartizați uniform alimentele congelate în tava pentru alimente congelate şi lăsați-le la congelat timp de aproximativ 10 până la 12 ore. Apoi introduceți-le într-o pungă pentru congelare sau într-o caserolă pentru congelare.

Acumulatorul frigorific

Utilizaț iacumulatorul frigorific pentru menținerea temporară la rece a alimentelor, de exemplu, într-o sacoşă izotermă.

Recomandare: În caz de pană de curent sau în cazul unei defecțiuni acumulatorul frigorific întârzie încălzirea alimentelor congelate.

Tava pentru cuburi de gheață

Utilizați tăvița pentru cuburi de gheață pentru a produce cuburi de gheață.

Producerea de cuburi de gheață

Pentru prepararea cuburilor de gheață utilizați exclusiv apă potabilă.

1. Umpleți tăvița pentru cuburi de gheață în proporție de ¾ cu apă

potabilă şi introduceți-o în compartimentul congelator.
Desprindeți tăvița pentru cuburi de gheață înțepenită cu ajutorul unui obiect bont, de exemplu, cu coada unei linguri din lemn.

2. Pentru desprinderea cuburilor de gheață, țineți puțin tăvița sub jet de apă sau răsuciți-o uşor.

7 Utilizarea de bază

7.1 Pornirea aparatului

1. Apăsați pe ⏻.
✔ Aparatul este acum pregătit de funcționare.
✔ Aparatul începe să răcească.
✔ Este emis un semnal acustic, iar indicatorul temperaturii (compartiment congelator) se aprinde intermitent şi "alarm" se aprinde atunci când temperatura din compartimentul congelator este prea mare.
2. Dezactivați semnalul sonor de avertizare cu **alarm**.
✔ "alarm" se stinge imediat ce s-a atins din nou temperatura setată.
3. Reglați temperatura dorită.
→*Pagina 44*

7.2 Instrucțiuni de utilizare

- După conectarea aparatului, atingerea temperaturii setate poate dura până la câteva ore.
Nu introduceți alimente în aparat înainte de atingerea temperaturii setate.
- Carcasa compartimentului congelator se încălzeşte uşor pentru scurt timp. Astfel se previne formarea condensului în zona garniturii de etanşare a uşii.
- La închiderea uşii, aveți grijă ca uşa să fie blocată din cauza alimentelor depozitate.
- Atunci când închideți uşa, se poate crea subpresiune. Uşa se poate deschide din nou numai cu dificultate. Aşteptați un moment până când subpresiunea se egalizează.
- Temperatura din interiorul aparatului variază în funcție de următoarele condiții:
  – Frecvența de deschidere a uşii aparatului
  – Cantitatea de încărcare
  – Temperatura alimentelor proaspăt introduse în aparat
  – Temperatura ambiantă
  – Radiațiile solare directe

7.3 Deconectarea aparatului

▸ Apăsați pe ⏻.

7.4 Setarea temperaturii

Setarea temperaturii din compartimentul frigider

▸ Apăsați în mod repetat pe **-** (compartiment frigider)/**+** (compartiment frigider), până când indicatorul de temperatură (al compartimentului frigider) prezintă setarea dorită a temperaturii.
Temperatura recomandată din compartimentul frigider este de 4 °C.

Setarea temperaturii din sertarul de păstrare la rece

Observație: Temperatura din sertarul de păstrare la rece este presetată în mod standard la treapta 0. Treapta 0 corespunde unei temperaturi de aproximativ 0 °C. Puteți regla cu 3 trepte mai sus sau mai jos temperatura din sertarul de păstrare la rece.

Recomandare: Dacă se formează straturi de gheață pe produsele depozitate în sertarul de păstrare la re-

ce, setați o temperatură mai înaltă la acesta.

1. Mențineți apăsat **super** (compartiment frigider) până când indicatorul de temperatură (al sertarului de păstrare la rece) se aprinde intermitent.
2. Pentru a modifica setarea, apăsați pe **-** (compartiment frigider)/ **+** (compartiment frigider).
   - Treapta –3 corespunde temperaturii celei mai scăzute.
   - Treapta +3 corespunde temperaturii celei mai ridicate.

✔ Treapta reglată este salvată după un minut.

Reglarea temperaturii de congelare

▸ Apăsați în mod repetat pe **-** (compartiment congelator)/**+** (compartiment congelator), până când indicatorul de temperatură (al compartimentului congelator) prezintă setarea dorită a temperaturii.
Temperatura recomandată din compartimentul congelator atinge valoarea de –18 °C.

8 Funcțiile suplimentare

Aflați care sunt funcțiile suplimentare cu care este dotat aparatul dumneavoastră.

8.1 Super-răcirea

Când este activată funcția Super-răcirea, compartimentul frigider răceşte la capacitate maximă.
Activați funcția Super-răcirea înainte de a depozita cantități mari de alimente în compartimentul frigider.

Observație: Când este activată funcția Super-răcirea, se pot produce zgomote de funcționare mai intense.

Activarea Super-răcirea

▸ Apăsați pe **super** (compartiment frigider).

✔ "super" (compartiment frigider) se aprinde.

Observație: După aproximativ 15 ore, aparatul comută la regimul normal de funcționare.

Dezactivarea Super-răcirea

▸ Apăsați pe **super** (compartiment frigider).

✔ Este afişată temperatura reglată anterior.

8.2 Funcția Super-congelare automată

Dacă funcția Super-congelare automată este activată, compartimentul congelator răceşte la o capacitate considerabil mai mare decât în regimul normal de funcționare. Astfel, alimentele sunt congelate mai rapid.
Super-congelare automat se activează atunci când aşezați alimentele proaspete în tava pentru alimente congelate aşezată în partea din spate a sertarului mare pentru alimente congelate sau începând de la dreapta în sertarul plat pentru alimente congelate.
Dacă este activată funcția Super-congelare automată, se aprinde "super"(compartiment congelator) şi pot fi produse mai multe zgomote.
După derularea funcției Super-congelare automate, aparatul comută la modul normal de funcționare.

Întreruperea funcției Super-congelare automate

▸ Apăsați pe **super** (compartiment congelator).

✔ Este afişată temperatura reglată anterior.

8.3 Funcția Super-congelare manuală

În cazul funcției, Super-congelare compartimentul congelator răceşte la capacitate maximă.
Activați Super-congelare cu 4 până la 6 ore înainte de a depozita o cantitate de până la 2 kg de alimente în compartimentul congelator.
Pentru a utiliza capacitatea de congelare, utilizați Super-congelare.
→ *"Premise pentru capacitatea de congelare", Pagina 49*

Observație: Când este activată funcția Super-congelare, se pot produce zgomote de funcționare mai intense.

Actiarea manuală a funcției Super-congelare

- ▸ Apăsați pe **super** (compartiment congelator).
- ✔ "super"(compartiment congelator) se aprinde.

Observație: După aproximativ 60 ore, aparatul comută la regimul normal de funcționare.

Deconectarea manuală a funcției Super-congelare

- ▸ Apăsați pe **super** (compartiment congelator).
- ✔ Este afişată temperatura reglată anterior.

8.4 Modul de concediu

Dacă urmează să lipsiți pentru o perioadă mai îndelungată de timp, puteți regla la aparat modul de concediu care funcționează cu economie de energie.

⚠ **PRECAUȚIE**
Pericol de afectare a sănătății!
Cât timp este activat modul de concediu, compartimentul frigider se încălzeşte. În cazul unor temperaturi mai înalte, în interiorul aparatului se pot dezvolta bacterii care duc la alterarea alimentelor.

- ▸ Nu depozitați alimente în compartimentul frigider atunci când activați modul de concediu.

Aparatul setează automat temperaturile.

Compartiment frigider	14 °C
Compartiment de răcire	Temperatură nemodificată
Compartimentul congelator	Temperatură nemodificată

Activarea modului de concediu

- ▸ Apăsați pe **holiday**.
- ✔ "holiday" se aprinde.
- ✔ Indicatorul temperaturii (compartiment frigider) nu prezintă nicio temperatură.

Dezactivarea modului de concediu

- ▸ Apăsați pe **holiday**.
- ✔ Este afişată temperatura reglată anterior.

9 Alarma

9.1 Alarma de uşă deschisă

Dacă uşa aparatului este lăsată deschisă mai mult timp, se declanşează alarma de uşă deschisă.
Este emis un semnal sonor de avertizare.

Dezactivarea alarmei de uşă deschisă

- ▸ Închideți uşa aparatului şi apăsați pe **alarm**.
- ✔ Semnalul acustic de avertizare este dezactivat.

9.2 Alarma de temperatură înaltă

Dacă temperatura din compartimentul congelator este prea înaltă, se declanşează alarma de temperatură înaltă.
Este emis un semnal sonor de avertizare şi se aprinde "alarm".

⚠ **PRECAUȚIE**
Pericol de afectare a sănătății!
În cazul decongelării se pot dezvolta bacterii, iar alimentul congelat se poate altera.
- ▸ Alimentele decongelate parțial sau total nu trebuie să fie recongelate.
- ▸ Alimentele pot fi recongelate numai după după ce au fost fierte sau prăjite.
- ▸ Durata maximă de depozitare nu va mai fi valabilă.

Alarma de temperatură înaltă se poate activa în următoarele cazuri:
- Aparatul intră în funcțiune.
  Depozitați alimentele numai dacă s-a atins temperatura setată.
- Sunt depozitate cantități mari de alimente proaspete.
  Înainte de a depozita cantități mari de alimente, activați Super-congelare.
- Uşa congelatorului este lăsată deschisă pentru un interval prea mare de timp.
  Vertificați dacă alimentele congelate sunt decongelate parțial sau complet.

Dezactivarea alarmei de temperatură înaltă

- ▸ Apăsați pe **alarm**.
- ✔ Semnalul acustic de avertizare este dezactivat.
- ✔ Indicatorul temperaturii (al compartimentului congelator) afişează pentru scurt timp cea mai ridicată temperatură care a existat în compartimentul congelator. Apoi indicatorul temperaturii (al compartimentului congelator) prezintă din nou temperatura reglată.
- ✔ Din acest moment temperatura cea mai înaltă va fi determinată din nou şi va fi memorată.
- ✔ "alarm" se aprinde până când este atinsă temperatura setată.

10 Compartiment frigider

În compartimentul frigider puteți depozita produse lactate, ouă, alimente gătite, produse de brutărie şi patiserie, conserve desfăcute şi brânzeturi tari.
Temperatura poate fi reglată la valori cuprinse între 3 °C şi 8 °C.
Alimentele uşor perisabile se pretează pentru depozitarea la temperaturi scăzute pe termen scurt până la mediu. Cu cât temperatura este mai scăzută, cu atât mai îndelungată va fi perioada de păstrare a prospețimii alimentelor.

10.1 Recomandări privind depozitarea alimentelor în compartimentul frigider

- Depozitați numai alimente proaspete şi nedeteriorate.
- Depozitați alimentele bine ambalate etanş sau acoperite.
- Pentru a nu afecta circulația aerului şi pentru a evita congelarea alimentelor, nu aşezați alimentele în contact direct cu peretele posterior.
- Lăsați mai întâi preparatele şi băuturile calde să se răcească.
- Acordați atenție datei de valabilitate sau datei limită de consum specificate de producător.

10.2 Zonele de răcire din compartimentul frigider

Circulația aerului din compartimentul frigider determină crearea mai multor zone reci.

Zona cea mai rece

Cea mai rece zonă este cea de pe placa despărțitoare şi cea din suportul pentru sticle mari de pe uşă.

Recomandare: Depozitați în sertarul de păstrare la rece alimente uşor perisabile, de exemplu, peşte, cârnați și carne.
→ *"Compartiment de răcire", Pagina 48*

Zona cea mai caldă

Zona cea mai caldă este zona cea mai de sus de pe uşă.

Recomandare: Depozitați alimentele greu perisabile în zona cea mai caldă, de exemplu, brânzeturile tari şi untul. Caşcavalul îşi păstrează aroma, iar untul poate fi întins pe pâine.

11 Compartiment de răcire

În sertarul de păstrare la rece puteți depozita alimente proaspete pentru o perioadă de până la de trei ori mai mai îndelungată decât în compartimentul frigider.
Temperatura din sertarul de păstrare la rece este menținută la aproximativ 0 °C.
Temperatura joasă şi umiditatea optimă a aerului din sertarul de păstrare la rece asigură condiții de depozitare ideale pentru alimentele uşor alterabile.

11.1 Duratele de depozitare în sertarul de păstrare la rece la o temperatură de 0 °C

Duratele de depozitare depind de calitatea inițială a alimentelor.

Alimente	Durată de depozitare
peşte proaspăt, fructe de mare	până la 3 zile
păsări, carne (fiartă/prăjită)	până la 5 zile
vită, porc, miel, mezeluri (feliate)	până la 7 zile
peşte afumat, broccoli	până la 14 zile
salată, fenicul, caise, prune	până la 21 de zile
brânză proaspătă, iaurt, brânză de vaci, lapte bătut, conopidă	până la 30 de zile

12 Compartimentul congelator

În compartimentul congelator puteți depozita alimente congelate, congela alimente şi produce cuburi de gheață.
Temperatura este reglabilă de la −16 °C până la −24 °C.
Depozitarea alimentelor pe termen lung trebuie să aibă loc la temperaturi de −18 °C sau mai scăzute.
În compartimentul congelator puteți depozita pe termen lung alimente perisabile. Temperaturile scăzute încetinesc sau opresc procesul de alterare a alimentelor.

12.1 Capacitatea de congelare

Capacitatea maximă de congelare înseamnă cantitatea de alimente care poate fi congelată complet în decursul mai multor ore.
Datele privind capacitatea de congelare se găsesc pe plăcuța cu date tehnice.
→ *"Aparatul", Fig.* **1** / 6 *Pagina 41*

Premise pentru capacitatea de congelare

1. Cu aproximativ 24 de ore înainte de depozitarea alimentelor proaspete, activați Super-congelare.
   → *"Actiarea manuală a funcției Super-congelare", Pagina 46*
2. La aparatele cu sertare plate pentru alimentele congelate, umpleți mai întâi sertarele cu alimente. La aparatele fără sertare plate pentru alimentele congelate, umpleți mai întâi cu alimente sertarul cel mai de jos.
3. Depozitați alimentele proaspete cât mai aproape de pereții laterali.

12.2 Utilizarea completă a spațiului de congelare

Aflați cum puteți utiliza la maximum capacitatea compartimentului congelator.

1. Scoateți toate piesele din dotare din compartimentul congelator.
   →*Pagina 51*
2. Stivuiți alimentele direct pe suporturi şi pe baza compartimentului congelator.

12.3 Recomandări privind depozitarea alimentelor în compartimentul congelator

- Depozitați alimentele ambalate etanş.
- Alimentele care trebuie congelate nu trebuie să atingă alte alimente congelate.
- Alimentele vor fi aşezate aplatizate în sertarele pentru alimente congelate.
- Pentru a permite circularea neristricționată a aerului în interiorul aparatului, împingeți opână la opritor sertarul pentru alimente congelate.

12.4 Recomandări privind congelarea alimentelor proaspete

- Congelați numai alimente proaspete şi care sunt în stare optimă.
- Congelați alimentele porționate.
- Alimentele gătite sunt mai adecvate decât alimentele consumabile în stare crudă.
- Înainte de congelare, spălați, mărunțiți şi opăriți legumele.
- Înainte de congelare, spălați fructele, scoateți-le sâmburii şi eventual decojiți-le, adăugați zahăr sau soluție de acid ascorbic.
- Alimentele adecvate pentru congelare sunt, de exemplu, produsele de brutărie şi patiserie, peştele şi fructele de mare, carnea, vânatul şi carnea de pasăre, ouăle fără coajă, brânzeturile, untul, brânza de vaci, semipreparatele şi resturile de alimente.
- Alimentele neadecvate pentru congelare sunt, de exemplu, frunzele de salată, ridichile, ouăle cu coajă, strugurii, merele şi perele crude, iaurtul, smântâna, frişca şi maioneza.

Ambalarea alimentelor congelate

Materialul de ambalare adecvat şi tipul corect de ambalare sporesc semnificativ calitatea produselor şi previn degerarea acestora.

1. Introduceţi alimentele în ambalaj.
2. Eliminaţi prin presare aerul.
3. Închideţi ermetic ambalajul astfel încât alimentele să nu îşi piardă gustul şi să nu se usuce.
4. Notaţi pe ambalaj conţinutul acestuia şi data congelării.

12.5 Valabilitatea alimentelor congelate la –18 °C

Alimente	Durată de depozitare
peşte, mezeluri, alimente gătite, produse de brutărie şi patiserie	până la 6 luni
păsări, carne	până la 8 luni
legume, fructe	până la 12 luni

Calendarul de congelare tipărit indică perioada maximă de depozitare în luni la o temperatură constantă de –18 °C.

12.6 Metode de decongelare a alimentelor congelate

⚠ **PRECAUŢIE**
Pericol de afectare a sănătăţii!
În cazul decongelării se pot dezvolta bacterii, iar alimentul congelat se poate altera.
- ▸ Alimentele decongelate parţial sau total nu trebuie să fie recongelate.
- ▸ Alimentele pot fi recongelate numai după după ce au fost fierte sau prăjite.
- ▸ Durata maximă de depozitare nu va mai fi valabilă.

- În compartimentul frigider puteţi decongela alimentele de origine animală, de exemplu, peşte, carne, brânzeturi şi brânză de vaci.
- Decongelaţi pâine la temperatura camerei.
- În cuptorul cu microunde, în cuptor sau pe plită, preparaţi alimentele destinate consumului imediat.

13 Dezgheţarea

13.1 Dezgheţarea compartimentului frigider

Compartimentul frigider se dezgheaţă automat.

13.2 Decongelarea în sertarul de păstrare la rece

Sertarul de păstrare la rece efectuează automat decongelarea.

13.3 Decongelarea în interiorul compartimentului congelator

Datorită sistemului complet automat NoFrost, în compartimentul congelatoe nu se formează depuneri de gheaţă. Nu este necesară dezgheţarea.

14 Curăţare şi îngrijire

Curăţarea locurilor inaccesibile trebuie efectuată de către unitatea de service. Pentru curăţarea de către unitatea de service se pot percepe costuri.

14.1 Pregătirea aparatului în vederea curăţării

1. Deconectaţi aparatul. →*Pagina 44*
2. Deconectaţi aparatul de la reţeaua de alimentare cu energie electrică. Scoateţi din priză fişa cablului de alimentare cu energie electrică sau deconectaţi siguranţa de la tabloul de siguranţe.

3. Scoateți toate alimentele şi depozitați-le într-un loc răcoros.
   Aşezați acumulatoarele frigorifice, dacă acestea există, pe alimente.
4. Scoateți din aparat toate piesele din dotare şi accesoriile.
   →*Pagina 51*
5. Demontați placa despărțitoare.
   →*Pagina 52*
6. Demontați capacul. →*Pagina 52*
7. Demontați şinele de glisare.
   →*Pagina 52*

14.2 Curățarea aparatului

⚠ AVERTISMENT
Pericol de electrocutare!
Pătrunderea umidității în interiorul aparatului poate provoca electrocutarea.
- Nu utilizați pentru curățarea aparatului aparate de curățat cu jet sub presiune sau cu jet de abur.

Pătrunderea lichidelor în interiorul sistemului de iluminare sau al elementelor de comandă poate fi periculoasă.
- Apa de spălare nu trebuie să pătrundă în interiorul sistemului de iluminare sau al elementelor de comandă.

ATENȚIE
Agenții de curățare neadecvați pot deteriora suprafața aparatului.
- Nu folosiți niciodată bureți din sârmă sau bureți de vase duri.
- Nu folosiți mijloace de curățare ascuțite sau abrazive.
- Nu folosiți agenți de curățare cu conținut mare de alcool.

Nu curățați piesele din dotare şi accesoriile în maşina de spălat vase, în caz contrar, acestea se pot deforma sau decolora.
- Nu curățați niciodată piesele din dotare şi accesoriile în maşina de spălat vase.

1. Pregătiți aparatul în vederea curățării. →*Pagina 50*
2. Curățați aparatul, piesele, accesoriile, componentele demontabile şi garniturile uşii utilizând o lavetă, apă călduță şi un detergent cu pH neutru.
3. Apoi ştergeți temeinic cu o lavetă moale şi uscată.
4. Introduceți piesele şi componentele demontabile ale aparatului.
5. Racordați aparatul la rețeaua de alimentare cu energie electrică.
   →*Pagina 14*
6. Conectați aparatul. →*Pagina 44*
7. Depozitați alimentele.

14.3 Scoaterea pieselor din dotare

Dacă doriți să curățați temeninic piesele din dotarea aparatului, scoateți-le mai întâi din aparat.

Scoaterea suportului

- Trageți suportul şi scoateți-l.
  →*Fig.* **7**

Scoaterea suportului detaşabil

1. Trageți cu forță în afară suportul detaşabil până când ciocul de înclichetare se desprinde.
   →*Fig.* **8**
2. Coborâți suportul detaşabil şi extrageți-l prin pivotare.

Scoaterea suportului de pe uşă

- Ridicați suportul de pe uşă şi scoateți-l.
  →*Fig.* **9**

Scoaterea sertarului pentru fructe şi legume

- Înclinați spre față sertarul pentru fructe şi legume ① şi extrageți-l ②.
  →*Fig.* **10**

Scoateți sertarul de păstrare la rece

- Înclinați spre înainte sertarul de păstrare la rece ① şi extrageți-l ②.
  → *Fig.* **10**

Scoaterea sertarului pentru alimente congelate

1. Trageți afară până la opritor sertarul pentru alimente congelate.
2. Ridicați din față sertarul pentru alimente congelate ① şi scoateți-l ②.
   → *Fig.* **11**

14.4 Demontarea componentelor aparatului

Dacă doriți să curățați temeinic aparatul, puteți demonta anumite componente ale acestuia.

Placa despărțitoare şi capacul sertarului pentru fructe şi legume

Placa despărțitoare şi capacul sertarului pentru fructe şi legume pot fi demontate în vederea curățării temeinice a acestora.

Demontarea plăcii despărțitoare

1. Scoateți placa din sticlă de pe placa despărțitoare.
   → *Fig.* **12**
2. Scoateți sertarul pentru fructe şi legume.
3. Apăsați pe ambele părți maneta din partea inferioară ① şi trageți spre înainte placa despărțitoare ②.
   → *Fig.* **13**
4. Ridicați placa despărțitoare şi scoateți-o înclinând-o în lateral.

Demontarea capacului

- Ridicați capacul sertarului pentru fructe şi legume, trageți-l spre față şi scoateți-l înclinându-l în lateral.

Montarea plăcii despărțitoare şi capacului

1. Introduceți capacul sertarului pentru fructe şi legume.
2. Introduceți placa despărțitoare.
   → *Fig.* **14**
3. Introduceți placa din sticlă a plăcii despărțitoare.

Şinele de glisare

Şinele de glisare pot fi demontate în vederea curățării temeinice a acestora.

Demontarea şinelor de glisare

1. Scoateți şina de glisare.
   → *Fig.* **15**
2. Împingeți blocatorul în direcția săgeții ① şi desprindeți-l din bolțurile din spate ②.
   → *Fig.* **16**
3. Comprimați şina de glisare.
4. Împingeți spre spate şina de glisare deasupra bolțului din spate ① şi deblocați-o ②.
   → *Fig.* **17**

Montarea şinelor de glisare

1. Aşezați şina glisantă în stare extrasă pe bolțul din față ① şi trageți-o uşor spre față pentru a o fixa în poziție ②.
   → *Fig.* **18**
2. Aşezați şina de glisare pe bolțul din spate ① şi împingeți blocatorul spre spate ②.
   → *Fig.* **19**

15 Remediați defecțiunile

Defecțiunile minore pot fi remediate chiar de dumneavoastră. Înainte de a contacta unitatea de service, consultați informațiile privind remedierea defecțiunilor. Astfel evitați cheltuielile inutile.

⚠ AVERTISMENT
Pericol de electrocutare!
Reparațiile executate incorect sunt periculoase.
- Numai personalul de specialitate are permisiunea de a efectua lucrări de reparații la nivelul aparatului.
- La reparația aparatului trebuie utilizate numai piese de schimb originale.
- Dacă se deteriorează cablul de racordare la rețea al acestui aparat, acesta trebuie înlocuit de către producător, de către serviciul său pentru clienți sau de către o persoană calificată în mod similar, pentru a evita pericolele.

Defecțiune	Cauzele şi remedierea defectelor
Aparatul nu răceşte, indicatoarele şi sistemul de iluminare se aprind.	Modul Demo este activat. ▸ Activați funcția de autotestare a aparatului. →*Pagina 56* ✔ După finalizarea programului de autotestare a aparatului, acesta comută la regimul normal de funcționare.
Sistemul de iluminare cu LED-uri nu funcționează.	Sunt posibile diverse cauze. ▸ Contactați unitatea de service abilitată. Numărul de telefon al unității de service abilitate este specificat în lista cu unitățile de service abilitate anexată.
Sistemul de răcire porneşte prea des şi pornirea durează mai mult.	Aparatul a fost deschis frecvent. ▸ Nu deschideți inutil uşa aparatului.
	Orificiile de ventilare exterioare sunt acoperite. ▸ Îndepărtați blocajele de la orificiile de ventilare exterioare.
	Nu este o defecțiune. Răcitoarele moderne se deconectează mai frecvent şi sunt dotate cu diverse trepte de putere, pentru a asigura o răcire eficientă. ▸ Îndepărtați blocajele de la orificiile de ventilare exterioare.

Defecțiune	Cauzele şi remedierea defectelor
Sistemul de răcire porneşte prea des şi pornirea durează mai mult.	▸ Amplasați aparatul la o distanță cât mare posibil față de calorifere, aragazuri şi de alte surse de căldură. Evitați expunerea îndelungată a aparatului la radiațiile solare directe. ▸ Deschideți uşa aparatului doar cât este strict necesar. ▸ Lăsați preparatele şi băuturile calde să se răcească mai întâi, înainte de a le introduce în aparat.
Pe panoul posterior al compartimentului de răcire se formează un strat de gheață.	Nu este o defecțiune. Aparatele de răcire moderne au o temperatură uniformă în compartimentul de răcire. Panoul posterior al compartimentului de răcire este deongelat automat cu regularitate. ▸ Deschideți uşa aparatului doar cât este strict necesar. ▸ Împachetați ermetic alimentele sau acoperiți-le. ▸ Lăsați preparatele şi băuturile calde să se răcească mai întâi, înainte de a le introduce în aparat. ▸ Lăsați întotdeauna puțin spațiu între alimente şi panourile interioare ale aparatului.
Pe indicatorul de temperatură apare "E" sau "d".	Sistemul electronic a identificat o eroare. **1.** Deconectați aparatul. →*Pagina 44* **2.** Decuplați aparatul de la rețeaua de alimentare cu energie electrică. Scoateție din priză ştecherul cablului de alimentare cu energie electrică sau decuplați siguranța de la tabloul de siguranțe. **3.** Reconectați aparatul după 5 minute. **4.** Dacă mesajul apare din nou, contactați unitatea de service abilitată. Numărul de telefon al unității de service abilitate este specificat în lista cu unitățile de service abilitate anexată.
Indicatorul temperaturii (al compartimentului congelator) se aprinde intermitent.	Temperatura din compartimentul congelator a fost prea ridicată. **1.** Apăsați pe **alarm**. ✔ Indicatorul temperaturii (al compartimentului congelator) afişează pentru scurt timp cea mai ridicată temperatură care a existat în compartimentul congelator. Apoi indicatorul temperaturii (al compartimen-

Defecțiune	Cauzele şi remedierea defectelor
Indicatorul temperaturii (al compartimentului congelator) se aprinde intermitent.	tului congelator) prezintă din nou temperatura reglată. **2.** Apăsați pe **alarm**. ✔ Indicatorul de temperatură (al compartimentului congelator) nu se mai aprinde intermitent.
Este emis un semnal sonor de avertizare, indicatorul de temperatură (al compartimentului congelator) se aprinde intermitent şi "alarm" se aprinde.	Sunt posibile diverse cauze. ▸ Apăsați pe **alarm**. ✔ Alarma se deconectează.
	Uşa aparatului este deschisă. ▸ Închideți uşa aparatului.
	Orificiile de ventilare exterioare sunt acoperite. ▸ Îndepărtați blocajele de la orificiile de ventilare exterioare.
	Au fost depozitate cantități mai mari de alimente proaspete. ▸ Nu depăşiți capacitatea maximă de congelare. → *"Capacitatea de congelare", Pagina 49*
Temperatura se abate considerabil de la valoarea setată.	Sunt posibile diverse cauze. **1.** Deconectați aparatul. →*Pagina 44* **2.** Reconectați aparatul după aproximativ 5 minute. →*Pagina 44* ▸ Dacă temperatura este prea ridicată, verificați-o din nou după câteva ore. ▸ Dacă temperatura este prea scăzută, verificați-o din nou în ziua următoare.
Aparatul emite un zumzet, un zgomot de bolboroseală, zbârnâit, gâlgâit, de clic sau pocnituri.	Nu este o defecțiune. Unul dintre motoare este în funcțiune, de exemplu, sistemul de răcire, ventilatorul. Agentul frigorific curge prin țevi. Motorul, comutatorul sau ventilele magnetice pornesc sau se opresc. Are loc dezgheţarea automată. Nu sunt necesare intervenții.
Aparatul generează zgomote.	Piesele din dotare se clatină sau se înțepenesc. ▸ Verificați dacă piesele din dotare pot fi demontate şi montați-le la loc dacă este cazul.
	Sticlele sau vasele se ating. ▸ Poziționați sticlele sau vasele la distanță unele față de celelalte.
	Super-congelare este activată. Nu sunt necesare intervenții.

15.1 Pană de curent

În timpul unei pene de curent, temperatura din aparat creşte, astfel încât durata de depozitare se scurtează, iar calitatea alimentelor congelate scade.
Pe site-ul nostru web pentru aparatul dumneavoastră găsiți, în datele tehnice, durata de depozitare a alimentelor congelate în cazul unei defecțiuni.

Observații
- În timpul unei pene de curent deschideți cât mai puțin aparatul şi nu depozitați alte alimente.
- Verificați calitatea alimentelor imediat după încetarea penei de curent.
  - Eliminați ca deşeu alimentele care s-au decongelat parțial şi au o temperatură mai mare de 5 °C.
  - Fierbeți sau prăjiți alimentele decongelate parțial şi consumați-le sau recongelați-le.

15.2 Efectuarea autotestării aparatului

Aparatul este dotat cu un sistem de autotestare care indică defecțiunile care pot fi remediate de unitatea service.

1. Deconectați aparatul. →*Pagina 44*
2. Conectați din nou aparatul după 5 minute. →*Pagina 44*
3. În decurs de 10 secunde de la pornire, mențineți apăsat **super** (compartiment congelator) timp de 3 până la 5 secunde până când este emis un semnal acustic.

✔ Începe programul de autotestare a aparatului.
✔ În timpul desfăşurării programului de autotestare a aparatului este emis un semnal sonor lung.
✔ Dacă, după finalizarea programului de autotestare a aparatului, sunt emise 2 semnale acustice, iar indicatorul temperaturii prezintă temperatura setată, înseamnă că senzorii de temperatură ai aparatului sunt în regulă. Aparatul comută la regimul normal de funcționare.
✔ Contactați unitatea de service dacă, după finalizarea programului de autotestare a aparatului sunt emise 5 semnale acustice şi **super** (compartiment congelator) se aprinde intermitent timp de 10 secunde.

16 Depozitarea şi eliminarea

16.1 Scoaterea din funcțiune a aparatului

1. Deconectați aparatul. →*Pagina 44*
2. Deconectați aparatul de la rețeaua de alimentare cu energie electrică. Scoateți din priză fişa cablului de alimentare cu energie electrică sau deconectați siguranța de la tabloul de siguranțe.
3. Scoateți toate alimentele.
4. Curățați aparatul. →*Pagina 51*
5. Pentru a asigura ventilarea spațiului interior al aparatului, lăsați uşa acestuia deschisă.

16.2 Predarea aparatului vechi

Datorită reciclării ecologice se pot refolosi materii prime valoroase.

⚠ **AVERTISMENT**
Pericol de afectare a sănătății!
Copii se pot închide în maşină şi astfel îşi pot pune viața în pericol.
- Pentru a îngreuna intrarea copiilor nu se scot etajerele şi recipientele din aparat.
- Nu lăsați aparatul scos din uz la îndemâna copiilor.

⚠ **AVERTISMENT**
Pericol de incendiu!
În cazul deteriorării țevilor, se pot produce scurgeri de agent frigorific inflamabil şi gaze toxice, care se pot aprinde.
- Nu deteriorați tubulatura circuitului de agent frigorific şi izolația.

1. Scoateți ştecherul cablului de racordare la rețea din priză.
2. Separați cablul de alimentare.
3. Eliminați în mod ecologic aparatul. Informații despre modalitățile curente de eliminare ecologică a aparatelor pot fi obținute de la distribuitorii comerciali de specialitate, dar şi de la primăria sau administrația locală.



Acest aparat este marcat corespunzător directivei europene 2012/19/UE în privința aparatelor electrice şi electronice vechi (waste electrical and electronic equipment – WEEE).
Directiva prescrie cadrul pentru o preluare înapoi, valabilă în întreaga UE, şi valorificarea aparatelor vechi.

17 Serviciul clienți

Piesele de schimb originale, relevante pentru siguranță, conform Regulamentului corespunzător referitor la designul ecologic, se procură de la unitatea noastră de service abilitată, pentru o durată de minim 10 ani de la punerea în circulație în interiorul Spațiului Economic European.
În plus, de la unitatea noastră de service abilitată puteți achiziționa şi alte piese de schimb originale, care sunt relevante pentru siguranță şi care sunt disponibile pentru achiziționare timp de până la 15 ani de la punerea aparatului pe piață.
Pentru informații suplimentare, contactați unitatea noastră de service abilitată.

Observație: Reparațiile efectuate de personalul din cadrul unității de service abilitate, în condițiile de garanție impuse de producător la locul utilizării, sunt gratuite. Durata minimă a garanției (garanția producătorului pentru consumatorii privați) în Spațiul Economic European este de 2 ani, în conformitate cu condițiile de garanție valabile local. Condițiile de garanție nu au efect asupra altor drepturi sau pretenții care vi se cuvin în virtutea legislației locale.

Informații detaliate despre perioada şi condițiile de garanție din țara dumneavoastră pot fi găsite, prin intermediul codului QR, pe documentul anexat referitor la contactele pentru service şi condițiile de garanție, la distribuitorul local sau la unitatea noastră de service abilitată sau pe site-ul nostru web.
Datele de contact ale unității de service abilitate pot fi găsite, prin scanarea codului QR, pe documentul anexat referitor la contactele pentru servi-

ce și condițiile de garanție, precum și pe site-ul nostru web.

17.1 Numărul de produs (Nr. E) şi numărul de fabricație (FD)

Dacă apelați la serviciul pentru clienți, trebuie să menționați numărul de identificare a produsului (E-Nr.) și numărul de fabricație (FD), pe care le găsiți pe plăcuța de identificare a aparatului.
→ *"Aparatul", Fig.* **1** / 6 *Pagina 41*
Pentru găsi rapid şi uşor datele aparatului dvs. şi numărul de telefon al serviciului pentru clienți le puteți nota undeva să le aveți la îndemână.

18 Date tehnice

Pe plăcuța cu date tehnice se găsesc date referitoare la agentul frigorific, la capacitatea utilă şi alte date tehnice.
→ *"Aparatul", Fig.* **1** / 6 *Pagina 41*
Acest produs are o sursă de iluminare din clasa de eficiență energetică F. Sursa de iluminare este disponibilă ca piesă de schimb şi trebuie înlocuită numai de personal de specialitate calificat.
Acest produs are o a doua sursă de iluminare din clasa de eficiență energetică F. Sursa de iluminare este disponibilă ca piesă de schimb şi trebuie înlocuită numai de personal de specialitate calificat.
Pentru mai multe informații privind modelul dvs. accesați site-ul web *https://eprel.ec.europa.eu/*[1]. Acest site web are o legătură la baza de date EPREL oficială a UE, pentru înregistrarea produselor. Urmați instrucțiunile din secțiunea de căutare a modelului. Identificatorul de model constă din caracterele din partea stângă a barei înclinate din numărul de produs (E-Nr.) de pe plăcuța cu date tehnice. Alternativ, identificatorul de model se găseşte şi în prima linie a etichetei energetice UE.

[1] Este valabil numai pentru țările din Spațiul Economic European

Dodatne informacije i objašnjenja možete pronaći na internetu. Skenirajte QR kôd na naslovnoj stranici.



Sadržaj

1 Sigurnost 60
1.1 Definicija signalnih riječi 60
1.2 Opće napomene 60
1.3 Namjenska uporaba 61
1.4 Ograničenje kruga korisnika ... 61
1.5 Siguran transport 61
1.6 Sigurna instalacija 61
1.7 Sigurno korištenje 63
1.8 Oštećen uređaj 64

2 Izbjegavanje materijalnih šteta 65

3 Zaštita okoliša i ušteda 65
3.1 Zbrinjavanje ambalaže u otpad 65
3.2 Ušteda energije 66

4 Postavljanje i priključivanje 66
4.1 Opseg isporuke 66
4.2 Kriteriji za mjesto postavljanja 66
4.3 Montaža uređaja 67
4.4 Pripremanje uređaja za prvu uporabu 67
4.5 Električno priključivanje uređaja 67

5 Upoznavanje 67
5.1 Uređaj 67
5.2 Upravljačka ploča 68

6 Oprema 68
6.1 Polica za odlaganje 68
6.2 Varijabilna polica 68
6.3 Izvlačna polica 68
6.4 Ladica za voće i povrće 68
6.5 Ladica za održavanje svježine 69
6.6 Plitka ladica za zamrznute namirnice 69
6.7 Pretinac za maslac i sir 69
6.8 Posuda za vrata 69
6.9 Pribor 69

7 Osnovno rukovanje 70
7.1 Uključivanje uređaja 70
7.2 Napomene za rad 70
7.3 Isključivanje uređaja 70
7.4 Namještanje temperature 70

8 Dodatne funkcije 71
8.1 Super hlađenje 71
8.2 Automatsko Super zamrzavanje 71
8.3 Ručno Super zamrzavanje 71
8.4 Način rada godišnjeg odmora 72

9 Alarm 72
9.1 Alarm za vrata 72
9.2 Alarm temperature 72

10 Pretinac za hlađenje 73
10.1 Savjeti za skladištenje namirnica u pretincu za hlađenje .. 73
10.2 Zone hlađenja u pretincu za hlađenje 73

11 Pretinac hladnog skladištenja 74
11.1 Vrijeme skladištenja u ladici za održavanje svježine na 0 °C 74

12 Pretinac za zamrzavanje 74
12.1 Sposobnost zamrzavanja 74
12.2 Potpuno iskorištavanje volumena pretinca za zamrzavanje 75
12.3 Savjeti za skladištenje namirnica u pretincu za zamrzavanje 75
12.4 Savjeti za zamrzavanje svježih namirnica 75

12.5 Rok trajanja zamrznutih namirnica na –18 °C 75
12.6 Metode odmrzavanja zamrznutih namirnica 76
13 Odmrzavanje 76
13.1 Odmrzavanje u pretincu za hlađenje 76
13.2 Odmrzavanje u ladici za održavanje svježine 76
13.3 Odmrzavanje u pretincu za zamrzavanje 76
14 Čišćenje i održavanje 76
14.1 Pripremanje uređaja za čišćenje 76
14.2 Čišćenje uređaja 76
14.3 Vađenje dijelova opreme 77
14.4 Vađenje dijelova uređaja 77
15 Uklanjanje smetnji 78
15.1 Nestanak struje 81
15.2 Provođenje samotestiranja uređaja 81
16 Skladištenje i zbrinjavanje 81
16.1 Stavljanje uređaja izvan pogona 81
16.2 Zbrinjavanje starih uređaja u otpad 82
17 Servisna služba 82
17.1 Proizvodni broj (E-Nr.) i tvornički broj (FD) 83
18 Tehnički podaci 83

⚠ 1 Sigurnost

Pridržavajte se sljedećih sigurnosnih napomena.

1.1 Definicija signalnih riječi

Ovdje ćete naći značenje signalnih riječi upotrijebljenih u ovim uputama.

⚠ UPOZORENJE
Pridržavajte se ovih napomena radi izbjegavanja mogućih teških ili smrtnih ozljeda.

⚠ OPREZ
Pridržavajte se ovih napomena radi izbjegavanja neznatnih ili srednje teških ozljeda.

POZOR
Pridržavajte se ovih napomena radi izbjegavanja oštećenja na uređaju ili drugih materijalnih šteta.

Napomena: Ovo ukazuje na važne informacije.

1.2 Opće napomene

- Pažljivo pročitajte ove upute.

- Sačuvajte upute i informacije o proizvodu za kasniju uporabu ili za sljedećeg vlasnika.
- Uređaj ne priključujte ako je došlo do oštećenja pri transportu.

1.3 Namjenska uporaba

Ovaj uređaj je namijenjen samo za ugradnju.

Uređaj upotrebljavajte samo:
- za hlađenje i zamrzavanje namirnica i za pripremanje kocki leda
- u privatnom kućanstvu i u zatvorenim prostorima kućnog okruženja
- do visine od 2000 m iznad nadmorske visine.

1.4 Ograničenje kruga korisnika

Djeca starija od 8 godina i osobe sa smanjenim fizičkim, osjetilnim ili mentalnim sposobnostima ili nedostatkom iskustva i/ili znanja smiju se koristiti ovim uređajem samo pod nadzorom ili ako su upućene u sigurno rukovanje uređajem te razumiju opasnosti koje mogu nastati uslijed korištenja uređajem.
Djeca se ne smiju igrati uređajem.
Djeca ne smiju čistiti uređaj i obavljati korisničko održavanje uređaja osim ako su pod nadzorom.
Djeca starija od 3 godine i mlađa od 8 godina smiju puniti i prazniti hladnjak s ledenicom.

1.5 Siguran transport

⚠ UPOZORENJE – Opasnost od ozljede!
Velika težina uređaja može pri podizanju dovesti do ozljeda.
- ▸ Nemojte sami podizati uređaj.

1.6 Sigurna instalacija

⚠ UPOZORENJE – Opasnost od strujnog udara!
Nestručno postavljanje je opasno.
- ▸ Uređaj priključite i koristite samo prema podacima navedenim na označnoj pločici.
- ▸ Uređaj priključite samo preko propisno instalirane utičnice s uzemljenjem na strujnu mrežu s izmjeničnom strujom.

- ▸ Sustav zaštitnih vodiča kućne električne instalacije mora biti propisno instaliran.
- ▸ Nikada ne uključujte uređaj pomoću vanjske sklopne naprave, npr. sata za vremensko uključivanje ili daljinskog upravljača.
- ▸ Kada je uređaj ugrađen, mrežni utikač mrežnog priključnog voda mora biti dostupan ili ako slobodan pristup nije moguć, u fiksno postavljenoj električnoj instalaciji potrebno je ugraditi rastavljač prema propisima za postavljanje.
- ▸ Pri postavljanju uređaja pazite na to da ne prignječite ili oštetite mrežni priključni vod.

Oštećena izolacija mrežnog priključnog voda predstavlja izvor opasnosti.

- ▸ Onemogućite kontakt mrežnog priključnog voda s izvorima topline.

⚠ UPOZORENJE – Opasnost od eksplozije!

Ako su ventilacijski otvori na uređaju zatvoreni, može nastati zapaljiva mješavina plina i zraka u slučaju propuštanja rashladnog kruga.

- ▸ Nemojte zatvoriti ventilacijske otvore u kućištu uređaja ili ugradnom kućištu.

⚠ UPOZORENJE – Opasnost od požara!

Uporaba produžnog mrežnog priključnog voda i nedopuštenih adaptera predstavlja izvor opasnosti.

- ▸ Nemojte upotrebljavati produžne kabele ili višestruke utičnice.
- ▸ Upotrebljavajte samo adaptere i mrežne priključne vodove koje je odobrio proizvođač.
- ▸ Ako je mrežni priključni vod prekratak i duži mrežni priključni vod nije raspoloživ, obratite se električaru i zatražite da prilagodi kućne instalacije.

Prijenosne letve s višestrukim utičnicama ili električni dijelovi mogu se pregrijati i dovesti do požara.

- ▸ Prijenosne letve s višestrukim utičnicama ili električne dijelove ne stavljajte na stražnjoj strani uređaja.

1.7 Sigurno korištenje

⚠ UPOZORENJE – Opasnost od strujnog udara!
Prodor vlage može prouzročiti strujni udar.
- ▸ Uređaj upotrebljavajte samo u zatvorenim prostorima.
- ▸ Uređaj nikada ne izlažite vrućini ili vlazi.
- ▸ Za čišćenje uređaja ne upotrebljavajte parni ili visokotlačni čistač.

⚠ UPOZORENJE – Opasnost od gušenja!
Djeca mogu navući ambalažni materijal preko glave ili se njime zamotati te se na taj način ugušiti.
- ▸ Ambalažni materijal držite podalje od djece.
- ▸ Djeci nikada ne dopuštajte igranje s ambalažnim materijalom.

Djeca mogu udahnuti ili progutati sitne dijelove i na taj se način ugušiti.
- ▸ Sitne dijelove držite podalje od djece.
- ▸ Ne dopustite djeci igranje sa sitnim dijelovima.

⚠ UPOZORENJE – Opasnost od eksplozije!
Zbog oštećenja rashladnog kruga može isteći zapaljivo rashladno sredstvo i eksplodirati.
- ▸ Kako biste ubrzali odmrzavanje uređaja, ne upotrebljavajte neku drugu mehaničku opremu ili druga sredstva osim onih koje je preporučio proizvođač.
- ▸ Smrznute namirnice odvojite tupim predmetom, npr. drvenom drškom žlice.

Proizvodi koji sadrže zapaljive plinove i eksplozivne tvari mogu eksplodirati npr. sprej.
- ▸ Ne odlažite u uređaju proizvode koji sadrže zapaljive plinove i eksplozivne tvari.

⚠ UPOZORENJE – Opasnost od požara!
Električni uređaji unutar uređaja mogu dovesti do požara, npr. grijači ili električni aparati za pripremu leda.
- ▸ Unutar uređaja ne upotrebljavajte neke druge električne uređaje.

⚠ UPOZORENJE – Opasnost od ozljede!
Posude s pićima koja sadrže ugljičnu kiselinu mogu puknuti.
- ▸ Posude s pićima koje sadrže ugljičnu kiselinu ne spremajte u ladicu za održavanje svježine.

- ▸ Posude s pićima koje sadrže ugljičnu kiselinu ne spremajte u pretinac za zamrzavanje.

Ozljede oka zbog istjecanja zapaljivog rashladnog sredstva i štetnih plinova.

- ▸ Ne oštećujte cijevi optoka sredstva za hlađenje, kao ni izolaciju.

⚠ UPOZORENJE – Opasnost od ozeblina!

Dodir sa zamrznutom namirnicom i hladnim površinama može uzrokovati opekline uslijed hladnoće.

- ▸ Ne stavljajte zamrznute namirnice u usta neposredno nakon što ste ih izvadili iz pretinca za zamrzavanje.
- ▸ Izbjegavajte dulji dodir kože sa zamrznutom namirnicom, ledom i površinama u pretincu za zamrzavanje.

⚠ OPREZ – Opasnost od zdravstveno štetnog djelovanja!

Kako biste izbjegli onečišćenje namirnica, trebate se pridržavati sljedećih uputa.

- ▸ Ako su vrata otvorena duže vrijeme, može doći do znatnog porasta temperature u pretincima uređaja.
- ▸ Redovito očistite površine koje mogu doći u dodir s namirnicama i dostupnim odvodnim sustavima.
- ▸ Sirovo meso i ribu čuvajte u prikladnim posudama u hladnjaku tako da ne dodiruju druge namirnice ili da ne kapaju na njih.
- ▸ Ako hladnjak/zamrzivač duže vrijeme stoji prazan, isključite, odmrznite, očistite uređaj i ostavite otvorena vrata kako biste spriječili nastajanje plijesni.

Dijelovi u uređaju od metala ili metalnog izgleda mogu sadržavati aluminij. Ako kisele namirnice dođu u dodir s aluminijem, ioni aluminija mogu dospjeti u namirnice.

- ▸ Ne konzumirajte kontaminirane namirnice.

1.8 Oštećen uređaj

⚠ UPOZORENJE – Opasnost od strujnog udara!

Oštećeni uređaj ili oštećeni mrežni priključni vod predstavljaju izvor opasnosti.

- ▸ Nikad nemojte upotrebljavati oštećen uređaj.
- ▸ Nikada ne povlačite za mrežni priključni vod kako biste isključili uređaj iz električne mreže. Uvijek Izvucite mrežni utikač iz mrežnog priključnog voda.

- ▸ Ako je uređaj ili mrežni priključni vod oštećen, odmah izvucite mrežni utikač iz mrežnog priključnog voda ili isključite osigurač u ormariću s osiguračima.
- ▸ Nazovite servisnu službu. →*Stranica 82*

Nestručni popravci su opasni.

- ▸ Popravke na uređaju smije vršiti samo obučeno stručno osoblje.
- ▸ Za popravak uređaja smiju se upotrebljavati samo originalni rezervni dijelovi.
- ▸ Ako je mrežni priključni vod ovog uređaja oštećen, kako bi se izbjegle opasnosti, može ga zamijeniti jedino proizvođač ili njegova servisna služba ili slična kvalificirana osoba.

⚠ UPOZORENJE – Opasnost od požara!



U slučaju oštećenja cijevi mogu istjecati zapaljivo rashladno sredstvo i štetni plinovi te se mogu zapaliti.

- ▸ Vatru i izvore paljenja držite podalje od uređaja.
- ▸ Provjetrite prostoriju.
- ▸ Isključite uređaj. →*Stranica 70*
- ▸ Izvucite mrežni utikač mrežnog priključnog voda ili isključite osigurač u ormariću s osiguračima.
- ▸ Nazovite servisnu službu. →*Stranica 82*

2 Izbjegavanje materijalnih šteta

POZOR

Zbog uporabe postolja, ladica ili vrata uređaja kao površine za sjedenje ili stajanje može se oštetiti uređaj.

- ▸ Nemojte stajati ili se naslanjati na postolje, ladice ili vrata.

Zbog onečišćenja uljem ili mašću plastični dijelovi i brtve vrata mogu postati porozni.

- ▸ Plastične dijelove i brtve vrata držite čistima od ulja ili masti.

Dijelovi u uređaju od metala ili metalnog izgleda mogu sadržavati aluminij. Aluminij korodira u slučaju dodira s namirnicama koje sadrže kiselinu i mijenja boju.

- ▸ Čuvajte samo zapakirane namirnice u uređaju.

Ako dijelove opreme i pribor perete u perilici posuđa, oni mogu promijeniti oblik ili boju.

- ▸ Nikada ne perite dijelove opreme i pribor u perilici posuđa.

3 Zaštita okoliša i ušteda

3.1 Zbrinjavanje ambalaže u otpad

Ambalažni materijali su ekološki neškodljivi i mogu se reciklirati.

- Pojedinačne sastavne dijelove zbrinite na otpad odvojene po vrstama.

3.2 Ušteda energije

Ako slijedite sljedeće upute, vaš će uređaj trošiti manje struje.

Odabir mjesta postavljanja

- Uređaj zaštitite od izravnog sunčevog zračenja.
- Postavite uređaj na velikoj udaljenosti od radijatora, štednjaka i drugih izvora topline:
  - Držite razmak za električne ili plinske štednjake 30 mm.
  - Držite razmak za uljne peći ili peći na ugljen 300 mm.
- Koristite dubinu niže od 560 mm.
- Nikada nemojte prekrivati ili oblagati vanjske ventilacijske otvore.

Ušteda energije pri uporabi

Napomena: Raspored dijelova opreme nema utjecaja na potrošnju energije uređaja.

- Samo kratko otvorite uređaj i pažljivo ga zatvorite.
- Nikada nemojte prekriti ili obložiti unutarnje ventilacijske otvore ili vanjske ventilacijske otvore.
- Kupljene namirnice transportirajte u rashladnoj torbi i brzo stavite u uređaj.
- Prije skladištenja ostavite tople namirnice i napitke da se ohlade.
- Kako bi se iskoristila hladnoća zamrznutih namirnica, zamrznute namirnice stavite radi odmrzavanja u pretinac za hlađenje.
- Između namirnica i stražnje stijenke uvijek ostavite malo prostora.

4 Postavljanje i priključivanje

4.1 Opseg isporuke

Nakon raspakiravanja provjerite sve dijelove imaju li oštećenja nastala u transportu te je li isporuka potpuna. U slučaju primjedbi obratite se trgovcu ili našoj servisnoj službi → *Stranica 82*.

Opseg isporuke uključuje sljedeće:

- Ugradbeni uređaj
- Opremu i pribor [1]
- Montažni materijal
- Upute za montažu
- Upute za uporabu
- Popis servisnih službi
- Jamstveni list [2]
- Energetsku oznaku
- Informacije o potrošnji energije i buci

4.2 Kriteriji za mjesto postavljanja

⚠ **UPOZORENJE**
Opasnost od eksplozije!
Ako se uređaj nalazi u premaloj prostoriji, u slučaju propuštanja optoka hlađenja može nastati zapaljiva mješavina plina i zraka.

- Uređaj postavite samo u prostoriju veličine najmanje 1 m^3 za 8 g rashladnog sredstva. Količina rashladnog sredstva navedena je na označnoj pločici.
  → *"Uređaj", Sl.* **1** / 6 *Stranica 68*

Težina uređaja može iznositi tvornički ovisno o modelu do 75 kg.

[1] Ovisno o opremi uređaja
[2] Nije raspoloživo u svim zemljama

Podloga mora biti dovoljno stabilna kako bi mogla podnijeti težinu uređaja.
Uređaj funkcionira ispravno unutar dopuštene temperature prostorije.

Dimenzije niše

Pridržavajte se dimenzija niše kada ugrađujete svoj uređaj u nišu. U slučaju odstupanja može doći do problema prilikom postavljanja uređaja.

Dubina niše

Ugradite uređaj u preporučenu dubinu niše od 560 mm.
Kod manje dubine niše potrošnja energije se neznatno povećava. Dubina niše mora iznositi najmanje 550 mm.

Širina niše

Za uređaj je potrebna unutarnja širina niše od najmanje 560 mm.

Postavljanje uređaja jedan uz drugi

Ako želite postaviti 2 identična uređaja jedan uz drugi, između uređaja ne mora biti razmak. Ako postavite ovaj uređaj na lijevoj strani, možete desno pokraj toga postaviti odabrane rashladne uređaje bez minimalnog razmaka. Raspitajte se kod svog specijaliziranog trgovca ili planera kuhinje.

4.3 Montaža uređaja

- Montirajte uređaj prema priloženim uputama za montažu.

4.4 Pripremanje uređaja za prvu uporabu

1. Izvadite informativni materijal.
2. Skinite zaštitne folije i transportne osigurače, npr. ljepljivu traku i karton.
3. Očistite uređaj prvi put.
   → *Stranica 76*

4.5 Električno priključivanje uređaja

1. Mrežni utikač mrežnog priključnog voda na uređaju utaknite u utičnicu u blizini uređaja.
   Podaci za priključivanje uređaja nalaze se na označnoj pločici.
   → *"Uređaj", Sl.* **1** / 6 *Stranica 68*
2. Provjerite ima li mrežni utikač čvrst dosjed.

✔ Uređaj je sada spreman za rad.

5 Upoznavanje

5.1 Uređaj

Ovdje ćete naći pregled sastavnih dijelova svog uređaja.
→ *Sl.* **1**

A	Pretinac za hlađenje → *Stranica 73*
B	Pretinac hladnog skladištenja → *Stranica 74*
C	Pretinac za zamrzavanje → *Stranica 74*
1	Upravljačka ploča → *Stranica 68*
2	Varijabilna polica → *Stranica 68*[1]
3	Izvlačna polica → *Stranica 68*[1]
4	Pregradna ploča s regulatorom vlažnosti → *Stranica 68*
5	Ladica za voće i povrće → *Stranica 68*

[1] Ovisno o opremi uređaja

6	Označna pločica →*Stranica 83*
7	Ladica za održavanje svježine →*Stranica 69*
8	Plitka ladica za zamrznute namirnice →*Stranica 69*[1]
9	Ladica za zamrznute namirnice →*Stranica 77*
10	Pretinac za maslac i sir →*Stranica 69*[1]
11	Svjetlo
12	Posuda za velike boce na vratima →*Stranica 69*

5.2 Upravljačka ploča

Putem upravljačke ploče namještate sve funkcije svog uređaja i dobivate informacije o radnom stanju.
→*Sl.* **2**

1	super (pretinac za hlađenje) uključuje i isključuje Super hlađenje.
2	- (pretinac za hlađenje)/+ (pretinac za hlađenje) namješta temperaturu pretinca za hlađenje.
3	Prikazuje namještenu temperaturu pretinca za hlađenje u °C.
4	holiday uključuje i isključuje način rada godišnjeg odmora.
5	0 °C svijetli kada uređaj radi.
6	alarm isključuje zvuk upozorenja.
7	- (pretinac za zamrzavanje)/ + (pretinac za zamrzavanje) namješta temperaturu pretinca za zamrzavanje.
8	Prikazuje namještenu temperaturu pretinca za zamrzavanje u °C.
9	super (pretinac za zamrzavanje) uključuje i isključuje Super zamrzavanje.
10	⏻ uključuje i isključuje uređaj.

6 Oprema

Oprema vašeg uređaja ovisi o modelu.

6.1 Polica za odlaganje

Da biste po potrebi promijenili položaj police za odlaganje, možete izvaditi policu za odlaganje i umetnuti je na drugom mjestu.
→ *"Vađenje police za odlaganje", Stranica 77*

6.2 Varijabilna polica

Upotrebljavajte varijabilnu policu za čuvanje proizvoda za hlađenje, npr. limenki ili boca, na polici ispod nje. Možete izvući prednji dio varijabilne police i gurnuti ga ispod stražnjeg dijela varijabilne police.
→*Sl.* **3**

6.3 Izvlačna polica

Izvucite izvlačnu policu kako biste imali bolji pregled i kako biste brže mogli izvaditi namirnice.

6.4 Ladica za voće i povrće

Čuvajte nezapakirano svježe voće i povrće u ladici za voće i povrće. Čuvajte narezano voće i povrće pokriveno ili hermetički zapakirano. Pomoću regulatora vlažnosti pregradne ploče i specijalne brtve moguće je namjestiti vlažnost zraka u ladici za voće i za povrće.
→*Sl.* **4**

[1] Ovisno o opremi uređaja

Vlažnost zraka u ladici za voće i povrće možete namjestiti prema vrsti i količini namirnica koje treba čuvati u hladnjaku okretanjem regulatora vlažnosti zraka:

- Okrenite ulijevo za nisku vlažnost zraka pretežno kod čuvanja voća ili velikog punjenja.
- Okrenite na sredinu za srednju vlažnost zraka kod mješovitog punjenja.
- Okrenite udesno za veliku vlažnost zraka pretežno kod čuvanja povrća ili malog punjenja.

Ovisno o količini namirnica i namirnicama u ladici za voće i povrće može se stvoriti kondenzat.
Kondenzat uklonite suhom krpom, a nisku vlažnost zraka namjestite regulatorom vlažnosti.
Da bi se sačuvala kvaliteta i aroma, čuvajte voće i povrće osjetljivo na hladnoću izvan uređaja na temperaturi od oko 8 °C do 12 °C, npr. ananas, banane, agrumi, krastavci, tikvice, paprika, rajčica i krumpir.

6.5 Ladica za održavanje svježine

Niže temperature u ladici za održavanje svježine omogućuju skladištenje lako kvarljivih namirnica, npr. ribe, mesa i kobasica.

6.6 Plitka ladica za zamrznute namirnice

Čuvajte plosnate zamrznute namirnice, posudu za led i lopaticu za led u plitkoj ladici za zamrznute namirnice.

6.7 Pretinac za maslac i sir

Čuvajte maslac i tvrdi sir u pretincu za maslac i sir.

6.8 Posuda za vrata

Da biste po potrebi promijenili položaj posude za vrata, možete izvaditi posudu za vrata i umetnuti je na drugom mjestu.
→ *"Vađenje posude za vrata", Stranica 77*

6.9 Pribor

Upotrebljavajte samo originalni pribor. Usklađen je s vašim uređajem. Pribor vašeg uređaja ovisi o modelu.

Posuda za jaja

Sigurno čuvajte jaja u posudi za jaja.

Držač boca

Držač boca sprječava da se boce prevrnu pri otvaranju i zatvaranju vrata uređaja.
→ *Sl.* **5**

Posuda za zamrznute namirnice

U posudi za zamrznute namirnice možete brzo duboko zamrznuti manje količine namirnica, npr. bobičasto voće, komade voća, začinsko bilje i povrće.
→ *Sl.* **6**
Namirnice ravnomjerno rasporedite u posudi za zamrznute namirnice i ostavite da se zamrzne oko 10 do 12 sati. Zatim ih stavite u vrećicu ili posudu za zamrzavanje.

Rashladni uložak

Rashladni uložak upotrebljavajte za privremeno hlađenje namirnica, npr. u rashladnoj torbi.

Savjet: U slučaju nestanka struje ili smetnje rashladni uložak usporava zagrijavanje spremljenih zamrznutih namirnica.

Kalup za kocke leda

Kalup za kocke leda upotrebljavajte za pripremu kocki leda.

Priprema kocki leda

Za pripremu kockica leda koristite isključivo pitku vodu.

1. Kalup za kocke leda napunite pitkom vodom do ¾ i stavite u pretinac za zamrzavanje.
   Smrznutu posudu s kocikama leda odvojite tupim predmetom, npr. drvenom drškom žlice.
2. Da bi se kocke leda odvojile, kalup za kocke leda kratko stavite pod mlaz vode ili ga lagano okrenite.

7 Osnovno rukovanje

7.1 Uključivanje uređaja

1. Pritisnite ⏻.
✔ Uređaj je sada spreman za rad.
✔ Uređaj počinje hladiti.
✔ Oglasi se zvuk upozorenja, treperi prikaz temperature (pretinac za zamrzavanje) i svijetli "alarm" jer je pretinac za zamrzavanje još prevruć.
2. Isključite zvuk upozorenja pritiskom na **alarm**.
✔ "alarm" se ugasi kada je postignuta namještena temperatura.
3. Namjestite željenu temperaturu.
→*Stranica 70*

7.2 Napomene za rad

- Kada ste uključili uređaj, može potrajati nekoliko sati da se postigne namještena temperatura.
  Ne stavljajte namirnice dok nije postignuta namještena temperatura.
- Kućište i pretinac za zamrzavanje se povremeno lagano zagrijavaju.
  Time se sprječava nastanak kondenzata u području brtve vrata.
- Pri zatvaranju vrata pazite da namirnice ne blokiraju vrata.
- Kada zatvorite vrata, može nastati podtlak. Vrata se teško ponovno otvaraju. Pričekajte trenutak dok se podtlak ne izjednači.
- Temperatura u uređaju razlikuje se zbog sljedećih uvjeta:
  – Učestalost otvaranja uređaja
  – Količina rublja
  – Temperatura svježe pospremljenih namirnica
  – Okolna temperatura
  – Izravno sunčevo zračenje

7.3 Isključivanje uređaja

▸ Pritisnite ⏻.

7.4 Namještanje temperature

Namještanje temperature pretinca za hlađenje

▸ Pritišćite **-** (pretinac za hlađenje)/ **+** (pretinac za hlađenje) sve dok se na prikazu temperature (pretinac za hlađenje) ne pokaže željena postavke temperature.
  Preporučena temperatura u pretincu za hlađenje je 4 °C.

Namještanje temperature ladice za održavanje svježine

Napomena: Ladica za održavanje svježine zadano je namještena na stupanj 0. Stupanj 0 odgovara temperaturi približno 0 °C. Temperaturu u ladici za održavanje svježine možete namjestiti za 3 stupnja toplije ili hladnije.

Savjet: Ako se na namirnicama u ladici za održavanje svježine stvara inje, namjestite višu temperaturu u njoj.

1. Pritisnite i držite **super** (pretinac za hlađenje) sve dok ne zatreperi indikator temperature (ladica za održavanje svježine).
2. Pritisnite **-** (pretinac za hlađenje)/ **+** (pretinac za hlađenje) kako biste promijenili postavku.
   - Stupanj –3 odgovara postavci za najnižu temperaturu.
   - Stupanj +3 odgovara postavci za najvišu temperaturu.

✔ Namješteni stupanj bit će pohranjen nakon jedne minute.

Namještanje temperature pretinca za zamrzavanje

▸ Pritišćite tipku **-** (pretinac za zamrzavanje)/**+** (pretinac za zamrzavanje) sve dok se na prikazu temperature (pretinac za zamrzavanje) ne pokaže željena postavka temperatura.
Preporučena temperatura u pretincu za zamrzavanje je –18 °C.

8 Dodatne funkcije

Saznajte koje namjestive dodatne funkcije ima vaš uređaj.

8.1 Super hlađenje

Kod Super hlađenje pretinac za hlađenje hladi što je jače moguće.
Uključite Super hlađenje prije stavljanja veće količine namirnica u pretinac za hlađenje.

Napomena: Kada je uključeno Super hlađenje, može doći do dodatne buke.

Uključivanje Super hlađenje

▸ Pritisnite **super** (pretinac za hlađenje).
✔ "super" (pretinac za hlađenje) svijetli.

Napomena: Nakon oko 15 sati uređaj se prebacuje u normalan rad.

Isključivanje Super hlađenje

▸ Pritisnite **super** (pretinac za hlađenje).
✔ Prikazuje se prethodno namještena temperatura.

8.2 Automatsko Super zamrzavanje

Kod automatskog Super zamrzavanje pretinac za zamrzavanje hladi osjetno jače nego u normalnom radu. Na taj će se način namirnice brže zamrznuti.
Automatsko Super zamrzavanje uključuje se ako svježe namirnice stavite u posudu za zamrznute namirnice postavljenu straga na velikoj ladici za zamrznute namirnice ili u plitku ladicu za zamrznute namirnice počevši s desne strane.
Kada je uključeno automatsko Super zamrzavanje, svijetli "super"(pretinac za zamrzavanje) i može doći do dodatne buke.
Nakon automatskog Super zamrzavanje uređaj se prebacuje u normalan rad.

Prekid automatskog Super zamrzavanje

▸ Pritisnite **super** (pretinac za zamrzavanje).
✔ Prikazuje se prethodno namještena temperatura.

8.3 Ručno Super zamrzavanje

Kod Super zamrzavanje pretinac za zamrzavanje hladi što je jače moguće.
Uključite Super zamrzavanje 4 do 6 sati prije stavljanja količine namirnica veće od 2 kg u pretinac za zamrzavanje.

Kako biste iskoristili zapreminu zamrzivača, upotrijebite Super zamrzavanje.
→ *"Preduvjeti za sposobnost zamrzavanja", Stranica 74*

Napomena: Kada je uključeno Super zamrzavanje, može doći do dodatne buke.

Uključivanje ručnog Super zamrzavanje

- ▸ Pritisnite **super** (pretinac za zamrzavanje).
- ✔ "super"(pretinac za zamrzavanje) svijetli.

Napomena: Nakon oko 60 sati uređaj se prebacuje u normalan rad.

Isključivanje ručnog Super zamrzavanje

- ▸ Pritisnite **super** (pretinac za zamrzavanje).
- ✔ Prikazuje se prethodno namještena temperatura.

8.4 Način rada godišnjeg odmora

Ako vas nema duže vrijeme, možete uključiti način rada godišnjeg odmora na uređaju radi uštede energije.

⚠ **OPREZ**
Opasnost od zdravstveno štetnog djelovanja!
Kada je uključen način rada godišnjeg odmora, pretinac za hlađenje se zagrijava. Zbog povišene temperature mogu se razmnožavati bakterije i namirnice se mogu pokvariti.
- ▸ Kada je uključen način rada godišnjeg odmora, ne čuvajte namirnice u pretincu za hlađenje.

Uređaj automatski namješta temperature.

Pretinac za hlađenje	14 °C
Pretinac hladnog skladištenja	Nepromijenjena temperatura
Pretinac za zamrzavanje	Nepromijenjena temperatura

Uključivanje načina rada godišnjeg odmora

- ▸ Pritisnite **holiday**.
- ✔ "holiday" svijetli.
- ✔ Na prikazu temperature (pretinac za hlađenje) ne pokazuje se temperatura.

Isključivanje načina rada godišnjeg odmora

- ▸ Pritisnite **holiday**.
- ✔ Prikazuje se prethodno namještena temperatura.

9 Alarm

9.1 Alarm za vrata

Ako su vrata uređaja otvorena dulje vrijeme, uključuje se alarm za vrata. Oglasi se zvuk upozorenja.

Isključivanje alarma za vrata

- ▸ Zatvorite vrata uređaja ili pritisnite **alarm**.
- ✔ Zvuk upozorenja je isključen.

9.2 Alarm temperature

Ako je u pretincu za zamrzavanje pretoplo, uključuje se alarm temperature. Oglasi se zvuk upozorenja i "alarm" svijetli.

⚠ **OPREZ**
Opasnost od zdravstveno štetnog djelovanja!
Pri odmrzavanju mogu se razmnožiti bakterije i zamrznuta namirnica se može pokvariti.
- ▸ Zamrznutu namirnicu koja se počela odmrzavati ili se odmrznula ne zamrzavajte ponovno.
- ▸ Zamrznite je ponovno tek nakon kuhanja ili pečenja.
- ▸ Maksimalno vrijeme skladištenja nemojte više kompletno iskoristiti.

Alarm temperature može se uključiti u sljedećim slučajevima:
- Uređaj se stavlja u pogon.
  Umetnite namirnice tek nakon što uređaj postigne namještenu temperaturu.
- Stavljene su velike količine svježih namirnica.
  Prije skladištenja veće količine namirnica uključite Super zamrzavanje.
- Vrata pretinca za zamrzavanje su predugo otvorena.
  Provjerite je li namirnica zamrznuta ili odmrznuta.

Isključivanje alarma temperature
- ▸ Pritisnite **alarm**.
- ✔ Zvuk upozorenja je isključen.
- ✔ Na prikazu temperature (pretinac za zamrzavanje) kratko se pokazuje najviša temperaturu koja je bila u pretincu za zamrzavanje. Zatim se na prikazu temperature (pretinac za zamrzavanje) ponovno pokazuje namještena temperatura.
- ✔ Od tog trenutka najviša temperatura ponovno se određuje i pohranjuje.
- ✔ "alarm" svijetli dok se ponovno ne postigne namještena temperatura.

10 Pretinac za hlađenje

U pretincu za hlađenje možete čuvati mliječne proizvode, jaja, pripremljena jela, pekarske proizvode, otvorene konzerve i tvrdi sir.
Temperatura se može namjestiti od 3 °C do 8 °C.
Zahvaljujući hladnom skladištenju možete kratkoročno do srednjoročno skladištiti i lako pokvarljive namirnice. Što je odabrana temperatura viša, to će namirnice dulje ostati svježe.

10.1 Savjeti za skladištenje namirnica u pretincu za hlađenje

- Skladištite samo svježe i neoštećene namirnice.
- Namirnice skladištite hermetički zapakirane ili pokrivene.
- Kako ne biste narušili cirkulaciju zraka i spriječili smrzavanje hrane, nemojte stavljati namirnice izravno uz stražnju stijenku.
- Topla jela i pića ostavite da se ohlade izvan uređaja.
- Pridržavajte se roka trajanja koji je naveo proizvođač.

10.2 Zone hlađenja u pretincu za hlađenje

Cirkulacijom zraka u pretincu za hlađenje nastaju različite zone hlađenja.

Najhladnija zona

Najhladnija zona je na pregradnoj ploči i u posudi za velike boce na vratima.

Savjet: Lako kvarljive namirnice, npr. riba, kobasice i meso, čuvajte u ladici za održavanje svježine.
→ *"Pretinac hladnog skladištenja", Stranica 74*

Najtoplija zona

Najtoplija zona je u vratima sasvim gore.

Savjet: U najtoplijoj zoni čuvajte neosjetljive namirnice npr. tvrdi sir i maslac. Sir može tako dalje razvijati svoju aromu, a maslac ostaje maziv.

11 Pretinac hladnog skladištenja

Svježina namirnica u ladici za održavanje svježine može se triput dulje održati nego u pretincu za hlađenje.
Temperatura u ladici za održavanje svježine je približno 0 °C.
Niska temperatura i optimalna vlažnost zraka u ladici za održavanje svježine osiguravaju idealne uvjete skladištenja lako pokvarljivih namirnica.

11.1 Vrijeme skladištenja u ladici za održavanje svježine na 0 °C

Vremena skladištenja ovise o početnoj kvaliteti vaših namirnica.

Namirnice	Vrijeme skladištenja
Svježa riba, plodovi mora	do 3 dana
Perad, meso (kuhano/pečeno)	do 5 dana
Govedina, svinjetina, janjetina, suhomesnati proizvodi (naresci)	do 7 dana
Dimljena riba, brokula	do 14 dana
Salata, komorač, marelice, šljive	do 21 dan
Meki sirevi, jogurt, svježi kravlji sir, mlaćenica, cvjetača	do 30 dana

12 Pretinac za zamrzavanje

U pretincu za zamrzavanje možete čuvati duboko zamrznute namirnice, zamrznuti namirnice i pripremiti kocke leda.
Temperatura se može namjestiti od −16 °C do −24 °C.
Namirnice treba dugoročno skladištiti na −18 °C ili niže.
Zahvaljujući zamrzavanju možete dugoročno skladištiti pokvarljive namirnice. Niske temperature usporavaju ili zaustavljaju kvarenje namirnica.

12.1 Sposobnost zamrzavanja

Sposobnost zamrzavanja navodi koja se količina namirnica može zamrznuti do unutrašnjosti i za koliko sati.
Podatke o sposobnosti zamrzavanja možete naći na označnoj pločici.
→ *"Uređaj", Sl.* **1** */* 6 *Stranica 68*

Preduvjeti za sposobnost zamrzavanja

1. Oko 24 sata prije skladištenja svježih namirnica uključite Super zamrzavanje.
   → *"Uključivanje ručnog Super zamrzavanje", Stranica 72*
2. Kod uređaja s plitkom ladicom za zamrznute namirnice najprije napunite tu ladicu namirnicama. Kod uređaja bez plitke ladice za zamrznute namirnice najprije napunite

donju ladicu za zamrznute namirnice.
3. Svježe namirnice čuvajte što bliže bočnim stijenkama.

12.2 Potpuno iskorištavanje volumena pretinca za zamrzavanje

Saznajte kako možete smjestiti maksimalnu količinu namirnica u pretincu za zamrzavanje.

1. Izvadite sve dijelove opreme u pretincu za zamrzavanje.
→*Stranica 77*
2. Namirnice stavljajte izravno na police i na dno pretinca za zamrzavanje.

12.3 Savjeti za skladištenje namirnica u pretincu za zamrzavanje

- Namirnice skladištite hermetički zapakirane.
- Namirnice koje tek treba zamrznuti ne smiju doći u dodir sa zamrznutim namirnicama.
- Namirnice rasporedite po cijeloj dužini ladica za zamrznute namirnice.
- Kako bi zrak nesmetano mogao cirkulirati u uređaju, gurnite ladicu za zamrznute namirnice do kraja.

12.4 Savjeti za zamrzavanje svježih namirnica

- Zamrznite samo svježe i besprijekorne namirnice.
- Zamrznite namirnice u porcijama.
- Pripremljene namirnice su prikladnije od svježih namirnica za konzumaciju.
- Povrće trebate oprati, usitniti i blanširati prije zamrzavanja.
- Voće trebate oprati, izvaditi koštice i eventualno oguliti, eventualno trebate dodati šećer ili askorbinsku kiselinu prije zamrzavanja.
- Namirnice prikladne za zamrzavanje su npr. pekarski proizvodi, riba i plodovi mora, meso, divljač i perad, jaja bez ljuske, sir, maslac, svježi sir, gotova jela i ostaci hrane.
- Namirnice koje nisu prikladne za zamrzavanje su npr. lisnata salata, rotkvice, jaja s ljuskom, grožđe, sirove jabuke i kruške, jogurt, kiselo vrhnje, crème fraîche i majoneza.

Pakiranje namirnica za zamrzavanje

Odgovarajući ambalažni materijal i prava vrsta ambalaže može značajno očuvati kvalitetu proizvoda i izbjeći isušivanje.

1. Namirnicu stavite u ambalažu.
2. Istisnite zrak.
3. Ambalažu hermetički zatvorite kako namirnice ne bi izgubile okus ili se isušile.
4. Na ambalaži napišite sadržaj i datum zamrzavanja.

12.5 Rok trajanja zamrznutih namirnica na –18 °C

Namirnice	Vrijeme skladištenja
Riba, kobasice, pripremljena jela, pekarski proizvodi	do 6 mjeseci
Perad, meso	do 8 mjeseci
Povrće, voće	do 12 mjeseci

Kalendar zamrzavanja daje maksimalni rok skladištenja u mjesecima pri stalnoj temperaturi od –18 °C.

12.6 Metode odmrzavanja zamrznutih namirnica

⚠ OPREZ

Opasnost od zdravstveno štetnog djelovanja!

Pri odmrzavanju mogu se razmnožiti bakterije i zamrznuta namirnica se može pokvariti.

- ▸ Zamrznutu namirnicu koja se počela odmrzavati ili se odmrznula ne zamrzavajte ponovno.
- ▸ Zamrznite je ponovno tek nakon kuhanja ili pečenja.
- ▸ Maksimalno vrijeme skladištenja nemojte više kompletno iskoristiti.

- U pretincu za hlađenje odmrznite namirnice životinjskog podrijetla npr. riba, meso, sir i svježi sir.
- Odmrznite kruh na sobnoj temperaturi.
- U mikrovalnoj pećnici, u pećnici ili na ploči za kuhanje pripremite namirnice za konzumaciju.

13 Odmrzavanje

13.1 Odmrzavanje u pretincu za hlađenje

Pretinac za hlađenje u vašem uređaju odmrzava se automatski.

13.2 Odmrzavanje u ladici za održavanje svježine

Ladica za održavanje svježine u uređaju odmrzava se automatski.

13.3 Odmrzavanje u pretincu za zamrzavanje

Zahvaljujući automatskom NoFrost sustavu u pretincu za zamrzavanje ne stvara se led. Odmrzavanje nije potrebno.

14 Čišćenje i održavanje

Čišćenje nepristupačnih mjesta mora obaviti servisna služba. Čišćenje od strane servisne službe može uzrokovati troškove.

14.1 Pripremanje uređaja za čišćenje

1. Isključite uređaj. →*Stranica 70*
2. Isključite uređaj iz električne mreže.
   Izvucite mrežni utikač mrežnog priključnog voda ili isključite osigurač u ormariću s osiguračima.
3. Izvadite sve namirnice i stavite ih na hladno mjesto.
   Rashladne uloške (ako postoje) stavite na namirnice.
4. Izvadite sve dijelove opreme i dijelove pribora iz uređaja.
   →*Stranica 77*
5. Izvadite pregradnu ploču.
   →*Stranica 77*
6. Skinite poklopac. →*Stranica 78*
7. Izvadite izvlačne vodilice.
   →*Stranica 78*

14.2 Čišćenje uređaja

⚠ UPOZORENJE

Opasnost od strujnog udara!

Prodrla vlaga može uzrokovati strujni udar.

- ▸ Za čišćenje uređaja ne upotrebljavajte parni ili visokotlačni čistač.

Tekućina u svjetlu ili u upravljačkim elementima može biti opasna.

- ▸ Sapunica ne smije dospjeti u svjetlo ili u upravljačke elemente.

POZOR

Neprikladna sredstva za čišćenje mogu oštetiti površine uređaja.

- ▸ Nemojte upotrebljavati tvrde jastučiće za ribanje ili spužve za čišćenje.

- Nemojte upotrebljavati jaka ili abrazivna sredstva za čišćenje.
- Nemojte upotrebljavati sredstva za čišćenje s velikim udjelom alkohola.

Ako dijelove opreme i pribor perete u perilici posuđa, oni mogu promijeniti oblik ili boju.

- Nikada ne perite dijelove opreme i pribor u perilici posuđa.

1. Pripremite uređaj za čišćenje. →*Stranica 76*
2. Uređaj, dijelove opreme, dijelove pribora, dijelove uređaja koji se mogu demontirati i brtve vrata očistite krpom za pranje posuđa, mlakom vodom i s malo pH neutralnog sredstva za pranje posuđa.
3. Temeljito obrišite mekom, suhom krpom.
4. Umetnite dijelove opreme i stavite dijelove uređaja koji se mogu demontirati.
5. Priključite uređaj u električnu utičnicu. →*Stranica 14*
6. Uključite uređaj. →*Stranica 70*
7. Stavite namirnice.

14.3 Vađenje dijelova opreme

Ako želite temeljito očistiti dijelove opreme, izvadite ih iz svog uređaja.

Vađenje police za odlaganje

- Izvucite i izvadite policu. →*Sl.* **7**

Vađenje izvlačne police

1. Snažno izvucite izvlačnu policu sa zaustavne stopice. →*Sl.* **8**
2. Spustite izvlačnu policu i bočno je zakrenite prema van.

Vađenje posude za vrata

- Podignite i izvadite posudu za vrata. →*Sl.* **9**

Vađenje ladice za voće i povrće

- Nagnite ladicu za voće i povrće prema naprijed ① i izvadite ②. →*Sl.* **10**

Vađenje ladice za održavanje svježine

- Nagnite ladicu za održavanje svježine prema naprijed ① i izvadite je ②. →*Sl.* **10**

Vađenje ladice za zamrznute namirnice

1. Izvucite ladicu za zamrznute namirnice do graničnika.
2. Ladicu za zamrznute namirnice podignite s prednje strane ① i izvadite ②. →*Sl.* **11**

14.4 Vađenje dijelova uređaja

Ako želite temeljito očistiti svoj uređaj, možete izvaditi određene dijelove iz svog uređaja.

Pregradna ploča i poklopac ladice za voće i povrće

Kako biste temeljito očistili pregradnu ploču i poklopac ladice za voće i povrće, možete ih izvaditi.

Vađenje pregradne ploče

1. Skinite staklenu ploču s pregradne ploče. →*Sl.* **12**
2. Izvadite ladicu za voće i povrće.
3. Pritisnite polugu na donjoj strani s obje strane ① i izvucite pregradnu ploču prema naprijed ②. →*Sl.* **13**

4. Podignite pregradnu ploču i bočno izvadite.

Skidanje poklopca

▸ Podignite poklopac ladice za voće i povrće, povucite prema naprijed i bočno izvadite.

Stavljanje pregradne ploče i poklopca

1. Umetnite poklopac ladice za voće i povrće.
2. Umetnite pregradnu ploču.
   → *Sl.* **14**
3. Stavite staklenu ploču na pregradnu ploču.

Izvlačne vodilice

Kako biste temeljito očistili izvlačne vodilice, možete ih izvaditi.

Vađenje izvlačnih vodilica

1. Izvucite izvlačnu vodilicu.
   → *Sl.* **15**
2. Gurnite zasun u smjeru strelice ① i odvojite od stražnjeg svornjaka ②.
   → *Sl.* **16**
3. Zajedno gurnite izvlačnu vodilicu.
4. Gurnite izvlačnu vodilicu iznad stražnjeg svornjaka prema natrag ① i odvojite ②.
   → *Sl.* **17**

Stavljanje izvlačnih vodilica

1. Stavite izvučenu izvlačnu vodilicu na prednji svornjak ① i lagano izvucite prema naprijed da se uglavi ②.
   → *Sl.* **18**
2. Umetnite izvlačnu vodilicu na stražnji svornjak ① i gurnite zasun prema natrag ②.
   → *Sl.* **19**

15 Uklanjanje smetnji

Manje smetnje na svom uređaju možete samostalno ukloniti. Iskoristite informacije za uklanjanje smetnji prije nego što se obratite servisnoj službi. Tako ćete izbjeći nepotrebne troškove.

⚠ UPOZORENJE
Opasnost od strujnog udara!
Nestručni popravci su opasni.
- ▸ Popravke na uređaju smije vršiti samo obučeno stručno osoblje.
- ▸ Za popravak uređaja smiju se upotrebljavati samo originalni rezervni dijelovi.
- ▸ Ako je mrežni priključni vod ovog uređaja oštećen, kako bi se izbjegle opasnosti, može ga zamijeniti jedino proizvođač ili njegova servisna služba ili slična kvalificirana osoba.

Kvar	Uzrok i rješavanje problema
Uređaj ne hladi, svijetle prikaz i osvjetljenje.	Izložbeni način rada je uključen. ▸ Provedite samotestiranje uređaja. → *Stranica 81* ✔ Nakon samotestiranja uređaj prelazi u normalan rad.
LED osvjetljenje ne radi.	Mogući su različiti uzroci. ▸ Nazovite servisnu službu. Broj servisne služne naći ćete u priloženom popisu servisnih službi.

Kvar	Uzrok i rješavanje problema
Rashladni agregat se češće i dulje uključuje.	Uređaj se često otvarao. ▸ Ne otvarajte vrata uređaja nepotrebno.
	Vanjski ventilacijski otvori su prekriveni. ▸ Uklonite prepreke s vanjskih ventilacijskih otvora.
	Nema pogreške. Moderni hladnjaci češće se uključuju i imaju različite stupnjeve snage kako bi učinkovitije hladili.  ▸ Uklonite prepreke s vanjskih ventilacijskih otvora. ▸ Postavite uređaj na velikoj udaljenosti od radijatora, štednjaka i drugih izvora topline. Izbjegavajte dulje izravno sunčevo zračenje na uređaj. ▸ Vrata uređaja samo kratko otvorite koliko je potrebno. ▸ Topla jela i pića ostavite da se ohlade prije skladištenja.
Na stražnjoj stijenci pretinca za hlađenje stvara se sloj leda.	Nema pogreške. Moderni hladnjaci osiguravaju ravnomjerniju temperaturu u pretincu za hlađenje. Stražnja stijenka pretinca za hlađenje redovito se automatski odmrzava.  ▸ Vrata uređaja samo kratko otvorite koliko je potrebno. ▸ Namirnice pakirajte nepropusno i pokrijte ih. ▸ Topla jela i pića ostavite da se ohlade prije skladištenja. ▸ Između namirnica i unutarnjih stijenki uvijek ostavite malo prostora.
"E" ili "d" pojavljuje se na prikazu temperature.	Elektronika je prepoznala neku pogrešku. **1.** Isključite uređaj. →*Stranica 70* **2.** Isključite uređaj iz električne mreže. Izvucite mrežni utikač mrežnog priključnog voda ili isključite osigurač u ormariću s osiguračima. **3.** Ponovno priključite uređaj nakon 5 minuta.

Kvar	Uzrok i rješavanje problema
"E" ili "d" pojavljuje se na prikazu temperature.	**4.** Ako se poruka još uvijek prikazuje, nazovite servisnu službu. Broj servisne službe naći ćete u priloženom popisu servisnih službi.
Treperi prikaz temperature (pretinac za zamrzavanje).	Temperatura u pretincu za zamrzavanje je previsoka. **1.** Pritisnite **alarm**. ✔ Na prikazu temperature (pretinac za zamrzavanje) kratko se pokazuje najviša temperaturu koja je bila u pretincu za zamrzavanje. Zatim se na prikazu temperature (pretinac za zamrzavanje) ponovno pokazuje namještena temperatura. **2.** Pritisnite **alarm**. ✔ Prikaz temperature (pretinac za zamrzavanje) više ne treperi.
Oglasi se zvuk upozorenja, treperi prikaz temperature (pretinac za zamrzavanje) i svijetli "alarm".	Mogući su različiti uzroci. ▸ Pritisnite **alarm**. ✔ Alarm se isključuje.
	Vrata uređaja su otvorena. ▸ Zatvorite vrata uređaja.
	Vanjski ventilacijski otvori su prekriveni. ▸ Uklonite prepreke s vanjskih ventilacijskih otvora.
	Stavljene su veće količine svježih namirnica. ▸ Nemojte prekoračiti sposobnost zamrzavanja. → *"Sposobnost zamrzavanja", Stranica 74*
Temperatura osjetno odstupa od postavke.	Mogući su različiti uzroci. **1.** Isključite uređaj. →*Stranica 70* **2.** Ponovno uključite uređaj nakon otprilike 5 minuta. →*Stranica 70* ▸ Ako je temperatura previsoka, ponovno provjerite temperaturu nakon nekoliko sati. ▸ Ako je temperatura preniska, provjerite temperaturu sljedeći dan.
Uređaj zuji, grgota, bruji, grglja ili klopoće.	Nema pogreške. Motor radi, npr. rashladni agregat, ventilator. Rashladno sredstvo teče kroz cijevi. Motor, prekidač ili magnetski ventili se uključuju ili isključuju. Automatsko odmrzavanje je u tijeku. Nikakva radnja nije potrebna.

Kvar	Uzrok i rješavanje problema
Uređaj proizvodi šumove.	Dijelovi opreme se klimaju ili su se zaglavili. ▸ Provjerite izvadive dijelove opreme i eventualno ih ponovno umetnite.
	Boce ili posude se dodiruju. ▸ Razmaknite boce ili posude.
	Super zamrzavanje je uključeno. Nikakva radnja nije potrebna.

15.1 Nestanak struje

Tijekom nestanka struje povećava se temperatura u uređaju zbog čega se skraćuje vrijeme skladištenja i smanjuje kvaliteta zamrznute namirnice. Na našoj internetskoj stranici za vaš uređaj možete pronaći vrijeme skladištenja zamrznutih namirnica u slučaju kvara u tehničkim podacima.

Napomene

- Što rjeđe otvarajte uređaj tijekom nestanka struje i ne skladištite druge namirnice.
- Provjerite kvalitetu namirnica neposredno nakon nestanka struje.
  - Zbrinite namirnicu koja je odmrznuta i toplija od 5 °C.
  - Skuhajte ili ispecite lagano odmrznutu namirnicu i odmah konzumirajte ili ponovno zamrznite.

15.2 Provođenje samotestiranja uređaja

Vaš uređaj ima samotestiranje uređaja koje prikazuje smetnje koje vaša servisna služba može ukloniti.

1. Isključite uređaj. →*Stranica 70*
2. Ponovno uključite uređaj nakon 5 minuta. →*Stranica 70*
3. U roku od 10 sekundi nakon uključivanja držite pritisnutu **super** (pretinac za zamrzavanje) 3 do 5 sekundi sve dok se ne javi zvučni signal.

✔ Program samotestiranja uređaja se pokreće.
✔ Za vrijeme samotestiranja uređaja povremeno se javlja dugi zvučni signal.
✔ Ako se nakon samotestiranja uređaja jave 2 zvučna signala i na prikazu temperature se pokazuje namještena temperatura, senzori temperature uređaja su ispravni. Uređaj prelazi u normalan rad.
✔ Ako se nakon kraja samotestiranja uređaja oglasi 5 zvučnih signala i **super** (pretinac za zamrzavanje) treperi 10 sekundi, onda obavijestite servisnu službu.

16 Skladištenje i zbrinjavanje

16.1 Stavljanje uređaja izvan pogona

1. Isključite uređaj. →*Stranica 70*
2. Isključite uređaj iz električne mreže.
   Izvucite mrežni utikač mrežnog priključnog voda ili isključite osigurač u ormariću s osiguračima.
3. Izvadite sve namirnice.
4. Očistite uređaj. →*Stranica 76*
5. Ostavite uređaj otvoren kako bi se osiguralo prozračivanje unutrašnjosti.

16.2 Zbrinjavanje starih uređaja u otpad

Ekološki prikladnim zbrinjavanjem otpada mogu se ponovo iskoristiti vrijedne sirovine.

⚠ UPOZORENJE
Opasnost od zdravstveno štetnog djelovanja!
Djeca se mogu zatvoriti u uređaj i ugroziti svoje živote.
- ▸ Kako bi se djeci otežalo da se popnu unutra, police i posude nemojte vaditi iz uređaja.
- ▸ Djecu držite podalje od starih uređaja.

⚠ UPOZORENJE
Opasnost od požara!
U slučaju oštećenja cijevi mogu istjecati zapaljivo sredstvo za hlađenje i štetni plinovi te se zapaliti.
- ▸ Ne oštećujte cijevi optoka sredstva za hlađenje, kao ni izolaciju.

1. Izvucite mrežni utikač iz mrežnog priključnog voda.
2. Prerežite mrežni priključni vod.
3. Uređaj zbrinite na ekološki prihvatljiv način.
   Informacije o aktualnim načinima zbrinjavanja možete dobiti od svog specijaliziranog trgovca ili se raspitajte u komunalnoj ili lokalnoj gradskoj upravi.



Ovaj je uređaj označen u skladu s europskom smjernicom 2012/19/EU o otpadnim električnim i elektronskim uređajima (waste electrical and electronic equipment - WEEE).
Smjernica određuje okvir za povratak i zbrinjavanje otpadnih uređaja valjan u cijeloj Europskoj Uniji.

17 Servisna služba

Originalne rezervne dijelove koji su bitni za funkcioniranje uređaja u skladu s odgovarajućom Direktivom o ekološkom dizajnu Direktivom možete dobiti od naše korisničke službe tijekom perioda od najmanje 10 godina od stavljanja vašeg uređaja na tržište na Europskom gospodarskom području.
Osim toga možete dobiti od naše korisničke službe ostale originalne rezervne dijelove koji su bitni za funkcioniranje uređaja do 15 godina nakon stavljanja vašeg uređaja na tržište.
Za dodatne informacije obratite se našoj servisnoj službi.

Napomena: Angažiranje servisne službe besplatno je u okviru uvjeta jamstva proizvođača koji lokalno vrijede. Minimalno trajanje jamstva (jamstva proizvođača za privatne korisnike) u Europskom gospodarskom području iznosi 2 godine, u skladu s važećim lokalnim uvjetima pružanja jamstva. Uvjeti pružanja jamstva ne utječu na druga prava i obaveze, na koje imate pravo u skladu s lokalnim zakonodavstvom.

Detaljne informacije o trajanju jamstva i uvjetima jamstva možete pronaći putem QR koda na priloženom dokumentu o kontaktima servisa i uvjetima jamstva, kod naše servisne službe, svog trgovca ili na našoj internetskoj stranici.
Kontakt podatke za servisnu službu naći ćete putem QR koda na priloženom dokumentu o kontaktima servisa i uvjetima jamstva ili na našoj internetskoj stranici.

17.1 Proizvodni broj (E-Nr.) i tvornički broj (FD)

Kada kontaktirate korisničku službu, trebat će vam broj proizvoda (E-Nr.) i proizvodni broj (FD), koje možete pronaći na natpisnoj pločici uređaja.
→ *"Uređaj", Sl.* **1** */* 6 *Stranica 68*
Kako biste podatke o svom uređaju i broj telefona servisne službe brzo ponovno pronašli, možete ih zabilježiti.

18 Tehnički podaci

Rashladno sredstvo, upotrebljivi volumen i ostali tehnički podaci nalaze se na označnoj pločici.
→ *"Uređaj", Sl.* **1** */* 6 *Stranica 68*
Taj proizvod sadrži svjetlo razreda energetske učinkovitosti F. Svjetlo je dostupno kao zamjenski dio i smije ga zamijeniti samo osposobljeno stručno osoblje.
Taj proizvod sadrži drugo svjetlo razreda energetske učinkovitosti F. Svjetlo je dostupno kao zamjenski dio i smije ga zamijeniti samo osposobljeno stručno osoblje.
Dodatne informacije o svojem modelu naći ćete na internetskoj stranici *https://eprel.ec.europa.eu/*[1]. Ova web-adresa služi kao poveznica na službenu bazu podataka o proizvodima Europske unije EPREL. Zatim slijedite upute za pretraživanje modela. Oznaka modela sastoji se od znakova ispred kose crte proizvodnog broja (E-Nr.) na označnoj pločici. Alternativno možete pronaći oznaku modela i u prvom retku EU energetske naljepnice.

[1] Vrijedi samo za zemlje u Europskom gospodarskom području

Dodatne informacije in pojasnila lahko najdete na spletu. Odčitajte kodo QR na naslovnici.



Kazalo

1 Varnost 85
1.1 Definicija opozorilnih besed 85
1.2 Splošna navodila 85
1.3 Namenska uporaba 86
1.4 Omejitev kroga uporabnikov .. 86
1.5 Varen transport 86
1.6 Varna instalacija 86
1.7 Varna uporaba 87
1.8 Poškodovan aparat 89

2 Preprečevanje materialne škode 90

3 Varstvo okolja in varčevanje 90
3.1 Odlaganje embalaže novega aparata 90
3.2 Varčevanje z energijo 90

4 Namestitev in priključitev 91
4.1 Obseg dobave 91
4.2 Kriteriji za mesto postavitve aparata 91
4.3 Montaža aparata 92
4.4 Priprava aparata za prvo uporabo 92
4.5 Priklop aparata na električno napajanje 92

5 Spoznavanje 92
5.1 Aparat 92
5.2 Upravljalno polje 93

6 Oprema 93
6.1 Polica 93
6.2 Spremenljiva polica 93
6.3 Izvlečna polica 93
6.4 Predal za sadje in zelenjavo ... 93
6.5 Predal za hladno shranjevanje 94
6.6 Plitvi predal za zamrznjeno hrano 94
6.7 Predal za maslo in sir 94
6.8 Vratni predal 94
6.9 Pribor 94

7 Osnovno upravljanje 95
7.1 Vklop aparata 95
7.2 Napotki za obratovanje 95
7.3 Izklop aparata 95
7.4 Nastavitev temperature 95

8 Dodatne funkcije 96
8.1 Super hlajenje 96
8.2 Samodejno Super zamrzovanje 96
8.3 Ročno Super zamrzovanje 96
8.4 Počitniški način 97

9 Alarm 97
9.1 Alarm za vrata 97
9.2 Alarm za temperaturo 97

10 Hladilnik 98
10.1 Nasveti za vlaganje živil v hladilnik 98
10.2 Hladilna območja v hladilniku 98

11 Predal za hladno shranjevanje 98
11.1 Čas shranjevanja v predalu za hladno shranjevanje pri 0 °C 98

12 Zamrzovalnik 99
12.1 Zmogljivost zamrzovanja 99
12.2 Popolni izkoristek prostornine zamrzovalnika 99
12.3 Nasveti za vlaganje živil v zamrzovalnik 99
12.4 Nasveti za zamrzovanje svežih živil 99
12.5 Rok trajanja zamrznjene hrane pri –18 °C 100

12.6 Načini odtaljevanja zamrznjene hrane 100
13 Odtaljevanje 100
13.1 Odtaljevanje hladilnika 100
13.2 Odtaljevanje v predalu za hladno shranjevanje 100
13.3 Odtaljevanje v zamrzovalniku 100
14 Čiščenje in nega 100
14.1 Priprava aparata na čiščenje 100
14.2 Očistite aparat 101
14.3 Odstranjevanje delov opreme 101
14.4 Odstranitev delov aparata .. 101
15 Odpravljanje motenj 102
15.1 Izpad električnega toka 105
15.2 Samopreizkus aparata 105
16 Skladiščenje in odstranjevanje 105
16.1 Prenehanje obratovanja aparata 105
16.2 Odstranitev starega aparata v odpad 106
17 Servisna služba 106
17.1 Številka izdelka (E-Nr.) in proizvodna številka (FD) 107
18 Tehnični podatki 107

⚠ 1 Varnost

Upoštevajte naslednja varnostna navodila.

1.1 Definicija opozorilnih besed

Tu boste našli pomen opozorilnih besed, uporabljenih v teh navodilih.

⚠ OPOZORILO
Upoštevajte ta navodila, da preprečite možne težke ali smrtno nevarne poškodbe.

⚠ PREVIDNO
Upoštevajte ta navodila, da preprečite manjše ali srednje težke poškodbe.

POZOR
Upoštevajte ta navodila, da preprečite škodo na aparatu ali drugo materialno škodo.

Opomba: To vas opozarja na pomembne informacije.

1.2 Splošna navodila

- Skrbno preberite ta navodila.
- Navodila za uporabo in informacije o izdelku shranite za kasnejšo uporabo ali za novega lastnika.

- Če opazite poškodbo zaradi transporta, aparata ne priključite.

1.3 Namenska uporaba

Ta aparat je namenjen le za vgradnjo.

Aparat uporabljajte samo:
- za hlajenje in zamrzovanje živil ter za pripravo ledu.
- v domačem gospodinjstvu in v zaprtih prostorih domačega okolja.
- do najvišje nadmorske višine 2000 m.

1.4 Omejitev kroga uporabnikov

Ta aparat lahko otroci, starejši od 8 let, ter osebe z zmanjšanimi fizičnimi, senzoričnimi ali duševnimi sposobnostmi ali osebe, ki ne razpolagajo z izkušnjami in/ali znanjem uporabljajo le, ko so pod nadzorom, ali če so bili poučeni o varni uporabi in so razumeli nevarnosti, ki izhajajo iz uporabe aparata.
Otroci se ne smejo igrati z aparatom.
Otroci brez ustreznega nadzora ne smejo izvajati čiščenja in uporabniškega vzdrževanja aparata.
Otroci, starejši od 3 let in mlajši od 8 let lahko polnijo in praznijo hladilnik/zamrzovalnik.

1.5 Varen transport

⚠ OPOZORILO – Nevarnost poškodb!
Visoka teža aparata lahko pri dviganju povzroči poškodbe.
- ▸ Aparata ne dvigajte sami.

1.6 Varna instalacija

⚠ OPOZORILO – Nevarnost električnega udara!
Nestrokovna vgradnja je nevarna.
- ▸ Pri priključitvi in uporabi aparata obvezno upoštevajte podatke na tipski ploščici.
- ▸ Aparat je dovoljeno priključiti na električno omrežje z izmeničnim tokom le preko ozemljene vtičnice, ki je instalirana v skladu s predpisi.
- ▸ Sistem ozemljitve hišne električne napeljave mora biti instaliran v skladu s predpisi.

- Aparata nikoli ne napajajte prek zunanje stikalne naprave, npr. stikalne ure ali daljinskega upravljanja.
- Ko je aparat vgrajen, mora biti omrežni vtič električnega kabla prosto dostopen, če pa to ni mogoče, mora biti v električni napeljavi vgrajena naprava za prekinitev toka v skladu s predpisi o postavitvi.
- Pri postavitvi aparata pazite, da omrežni priključni vodnik ni ukleščen ali poškodovan.

Poškodovana izolacija omrežnega priključnega kabla je nevarna.

- Omrežni priključni kabel nikoli ne sme priti v stik z viri toplote.

⚠ OPOZORILO – Nevarnost eksplozije!

Če so prezračevalne odprtine aparata prekrite, lahko nastane vnetljiva zmes plina in zraka, če hladilni sistem pušča.

- Ne prekrivajte prezračevalnih odprtin v ohišju aparata ali v vgradnem ohišju.

⚠ OPOZORILO – Nevarnost požara!

Uporaba podaljšanega električnega kabla in nedovoljenih adapterjev je nevarna.

- Ne uporabljajte podaljškov ali električnih razdelilnikov.
- Uporabljajte samo adapterje in omrežne priključne vode, ki jih je odobril proizvajalec.
- Če je omrežni priključni vod prekratek in daljši omrežni priključni vod ni na voljo, se obrnite na usposobljenega električarja, ki bo prilagodil hišno instalacijo.

Prenosne razdelilne vtičnice ali omrežni deli se lahko pregrejejo in povzročijo požar.

- Prenosnih razdelilnih vtičnic ali omrežnih delov ne nameščajte na zadnjo stran aparatov.

1.7 Varna uporaba

⚠ OPOZORILO – Nevarnost električnega udara!

Vdirajoča vlaga lahko povzroči električni udar.

- Aparat uporabljajte samo v zaprtih prostorih.
- Aparata nikoli ne izpostavljajte visokim temperaturam in vlagi.
- Za čiščenje aparata ne uporabljajte parnega čistilnika ali visokotlačnega čistilnika.

⚠ OPOZORILO – Nevarnost zadušitve!

Otroci se lahko zavijejo v embalažo ali pa si slednje potegnejo preko glave in se tako zadušijo.

- ▸ Poskrbite, da otroci ne bodo prišli v stik z embalažnim materialom.
- ▸ Ne dovolite otrokom, da se igrajo z embalažnim materialom.

Otroci lahko vdihnejo ali pogoltnejo majhne dele in se tako zadušijo.

- ▸ Poskrbite, da otroci ne bodo prišli v stik z majhnimi deli.
- ▸ Ne dovolite otrokom, da se igrajo z majhnimi deli.

⚠ OPOZORILO – Nevarnost eksplozije!

Če se hladilni krogotok poškoduje, lahko vnetljivo hladilno sredstvo uhaja in eksplodira.

- ▸ Za hitrejše odtaljevanje ne uporabljajte drugih mehanskih naprav ali drugih sredstev kot tista, ki jih priporoča proizvajalec.
- ▸ Primrznjena živila odstranite s topim predmetom, npr. z ročajem lesene kuhalnice.

Izdelke z vnetljivimi potisnimi plini in eksplozivnimi snovmi lahko raznese, npr. razpršila.

- ▸ V aparatu ne shranjujte izdelkov z vnetljivimi plini in eksplozivnimi snovmi.

⚠ OPOZORILO – Nevarnost požara!

Električni aparati znotraj aparata, npr. grelniki ali električni aparati za pripravo sladoleda, lahko povzročijo požar.

- ▸ Znotraj aparata ne uporabljajte električnih aparatov.

⚠ OPOZORILO – Nevarnost poškodb!

Posode z gazirano pijačo lahko počijo.

- ▸ Posod z gazirano pijačo ne shranjujte v predalu za hladno shranjevanje.
- ▸ Posod z gazirano pijačo ne shranjujte v zamrzovalniku.

Poškodbe oči zaradi uhajanja vnetljivega hladilnega sredstva in škodljivih plinov.

- ▸ Pazite, da ne poškodujete cevi krogotoka hladilnega sredstva in izolacije.

⚠ OPOZORILO – Nevarnost ozeblin!
Stik z zamrznjeno hrano in mrzlimi površinami lahko povzroči ozebline.
- ▸ Zamrznjenih živil nikoli ne dajajte v usta, takoj ko jih vzamete iz zamrzovalnika.
- ▸ Izogibajte se daljšemu stiku kože z zamrznjeno hrano, ledom in kovinskimi površinami v zamrzovalniku.

⚠ PREVIDNO – Nevarnost ogroženosti zdravja!
Da preprečite onesnaženje hrane, upoštevajte naslednja navodila.
- ▸ Če so vrata dalj časa odprta, se lahko temperatura v predalih v aparatu občutno dvigne.
- ▸ Redno čistite površine, ki lahko pridejo v stik s hrano in dostopnimi odtočnimi sistemi.
- ▸ Surovo meso in ribe shranjujte v hladilniku v primernih posodah, tako da se ne dotikajo drugih živil in da z njih ne kaplja na druga živila.
- ▸ Če je hladilni/zamrzovalni aparat dalj časa prazen, aparat izklopite, odtalite, očistite in pustite vrata odprta, da preprečite nastajanje plesni.

Kovinski deli v aparatu ali deli v kovinskem videzu lahko vsebujejo aluminij. Če kisla živila pridejo v stik z aluminijem v aparatu, se lahko na živila prenesejo aluminijevi ioni.
- ▸ Onesnaženih živil ne zaužijte.

1.8 Poškodovan aparat

⚠ OPOZORILO – Nevarnost električnega udara!
Poškodovan aparat ali poškodovan omrežni priključni kabel je nevaren.
- ▸ Nikoli ne uporabljajte poškodovanega aparata.
- ▸ Nikoli ne vlecite za priključni kabel, da izključite aparat iz električnega omrežja. Vedno vlecite za vtič omrežnega priključnega kabla.
- ▸ Če je aparat ali omrežni priključni kabel v okvari, takoj izvlecite vtič omrežnega priključnega kabla iz vtičnice ali izklopite varovalko v omarici z varovalkami.
- ▸ Pokličite pooblaščeni servis. →*Stran 106*

Nestrokovna popravila so nevarna.
- ▸ Popravila aparata sme izvajati samo izšolano strokovno osebje.

- ▸ Za popravilo aparata je dovoljeno uporabljati samo originalne nadomestne dele.
- ▸ Če se omrežni priključni vodnik aparata poškoduje, ga mora zamenjati proizvajalec ali njegova servisna služba ali podobna kvalificirana oseba, da se izognete nevarnostim.

⚠ OPOZORILO – Nevarnost požara!



Če so cevi poškodovane, lahko vnetljivo hladilno sredstvo in škodljivi plini uhajajo in se vnamejo.

- ▸ Ogenj in viri vžiga se ne smejo nahajati v bližini aparata.
- ▸ Prezračite prostor.
- ▸ Izklopite aparat. →*Stran 95*
- ▸ Izvlecite vtič omrežnega priključnega vodnika iz vtičnice ali izklopite varovalko v omarici z varovalkami.
- ▸ Pokličite pooblaščeni servis. →*Stran 106*

2 Preprečevanje materialne škode

POZOR

Če sedete ali stopite na podnožje, izvlečne elemente ali vrata aparata, se aparat lahko poškoduje.

- ▸ Ne stopajte in se ne naslanjajte na podnožja, izvlečne nastavke ali vrata.

Zaradi onesnaženja z oljem ali maščobo lahko plastični deli in tesnila vrat postanejo porozni.

- ▸ Poskrbite, da se na plastičnih delih in tesnilih vratih ne nabirata olje in maščoba.

Kovinski deli v aparatu ali deli v kovinskem videzu lahko vsebujejo aluminij. Če aluminij pride v stik s kislimi živili, korodira in spremeni barvo.

- ▸ V aparatu shranjujte samo zapakirana živila.

Če dele opreme in pribor pomivate v pomivalnem stroju, se lahko preoblikujejo ali obarvajo.

- ▸ Delov opreme in pribora nikoli ne pomivajte v pomivalnem stroju.

3 Varstvo okolja in varčevanje

3.1 Odlaganje embalaže novega aparata

Material embalaže je okolju prijazen in primeren za ponovno uporabo.

- ▸ Posamezne sestavne dele ločeno sortirajte v odpad.

3.2 Varčevanje z energijo

Če upoštevate te napotke, bo vaš aparat porabil manj električne energije.

Izbira mesta postavitve

- Aparat zavarujte pred neposrednim soncem.
- Aparat postavite s čim večjim odmikom od grelnih teles, štedilnika in drugih virov toplote:
  - 30 mm odmika od električnega ali plinskega štedilnika.
  - Upoštevajte 300 mm odmika od peči na kurilno olje ali oglje.
- Uporabite nišo globine 560 mm.
- Nikoli ne prekrijte ali zastavite zunanjih prezračevalnih odprtin.

Varčevanje z energijo pri uporabi

Opomba: Razporeditev delov opreme ne vpliva na porabo energije aparata.

- Aparat odprite samo za kratek čas in ga skrbno zaprite.
- Nikoli ne prekrijte ali zastavite notranjih prezračevalnih odprtin ali zunanjih prezračevalnih odprtin.
- Kupljena živila prenašajte v hladilnih torbah in jih čim hitreje pospravite v aparat.
- Tople jedi in pijače naj se ohladijo, preden jih shranite.
- Zamrznjeno hrano, ki jo želite odtaliti, položite v hladilnik, da izkoristite njen hlad.
- Med živili in zadnjo steno vedno pustite nekaj prostora.

4 Namestitev in priključitev

4.1 Obseg dobave

Ko vzamete vse dele iz embalaže, preverite, ali so se med transportom poškodovali in ali je dobava popolna.

V primeru težav se obrnite na svojega prodajalca ali na našo servisno službo →*Stran 106*.

V obsegu dobave so zajeti naslednji deli:

- Vgradni aparat
- Oprema in pribor [1]
- Montažni material
- Navodila za montažo
- Navodila za uporabo
- Seznam pooblaščenih servisov
- Priloga z garancijskim listom [2]
- Energijska nalepka
- Informacije o porabi energije in hrupu

4.2 Kriteriji za mesto postavitve aparata

⚠ OPOZORILO

Nevarnost eksplozije!

Če aparat stoji v premajhnem prostoru, lahko nastane vnetljiva mešanica plina in zraka, če hladilni krogotok pušča.

- ▸ Aparat postavite le v prostor s prostornino najmanj 1 m^3 na 8 g hladilnega sredstva. Količina hladilnega sredstva je navedena na tipski ploščici.
  → *"Aparat", Sl.* **1** / 6 *Stran 92*

Ob odpremi iz tovarne lahko teža aparata glede na model znaša do 75 kg.
Podlaga mora biti dovolj trdna, da lahko prenese težo aparata.
Znotraj dovoljenega temperaturnega območja lahko aparat popolno deluje.

Mere niše

Upoštevajte mere niše, ko vgrajujete aparat v nišo. Pri odstopanjih lahko

[1] Odvisno od opreme aparata
[2] Ni v vseh državah

nastanejo težave pri namestitvi aparata.

Globina niše

Aparat vgradite v nišo priporočene globine 560 mm.
Če je globina niše malo manjša, se poraba energije nekoliko zviša. Globina niše mora znašati najmanj 550 mm.

Širina niše

Za aparat je potrebna notranja širina niše v pohištvu najmanj 560 mm.

Postavitev drugega ob drugem (side-by-side)

Če želite postaviti 2 enaka aparata drugega poleg drugega, med aparatom ni treba pustiti razmika. Če ta aparat postavite na levo stran, lahko desno poleg njega postavite izbrane hladilne aparate brez najmanjšega razmika. O tem se pozanimajte pri pooblaščenem prodajalcu ali načrtovalcu kuhinj.

4.3 Montaža aparata

- Namestite aparat v skladu s priloženimi navodili za montažo.

4.4 Priprava aparata za prvo uporabo

1. Informacijski material vzemite iz aparata.
2. Odstranite zaščitne folije in transportna varovala, npr. lepilne trakove in karton.
3. Prvič očistite aparat. →*Stran 101*

4.5 Priklop aparata na električno napajanje

1. Vtič omrežnega priključnega vodnika priključite na vtičnico v bližini aparata.
   Priključni podatki aparata so navedeni na tipski ploščici.
   → *"Aparat", Sl.* **1** / 6 *Stran 92*
2. Preverite omrežni vtič glede dobre pritrditve.

✔ Aparat je zdaj pripravljen za uporabo.

5 Spoznavanje

5.1 Aparat

Tukaj najdete pregled sestavnih delov svojega aparata.
→*Sl.* **1**

A	Hladilni predal →*Stran 98*
B	Predal za hladno shranjevanje →*Stran 98*
C	Zamrzovalni predal →*Stran 99*
1	Upravljalno polje →*Stran 93*
2	Spremenljiva polica →*Stran 93*[1]
3	Izvlečna polica →*Stran 93*[1]
4	Ločilna plošča z regulatorjem vlažnosti →*Stran 93*
5	Posoda za sadje in zelenjavo →*Stran 93*
6	Tipska ploščica →*Stran 107*
7	Predal za hladno shranjevanje →*Stran 94*
8	Plitvi predal za zamrznjena živila →*Stran 94*[1]

[1] Odvisno od opreme aparata

9	Predal za zamrznjena živila →*Stran 101*
10	Predal za maslo in sir →*Stran 94*[1]
11	Osvetlitev
12	Vratni predal za visoke steklenice →*Stran 94*

5.2 Upravljalno polje

Prek upravljalnega polja nastavite vse funkcije svojega aparata in dobite informacije o stanju delovanja.
→*Sl.* **2**

1	super (hladilni predal) vklopi ali izklopi Super hlajenje.
2	- (hladilni predal)/+ (hladilni predal) nastavi temperaturo hladilnika.
3	Prikaže nastavljeno temperaturo hladilnika v °C.
4	holiday vklopi ali izklopi način Dopust.
5	0 °C sveti, ko aparat deluje.
6	alarm izklopi opozorilni zvok.
7	- (zamrzovalni predal)/+ (zamrzovalni predal) nastavi temperaturo v zamrzovalniku.
8	Prikaže nastavljeno temperaturo zamrzovalnega dela v °C.
9	super (zamrzovalni predal) vklopi ali izklopi Super zamrzovanje.
10	⏻ vklopi ali izklopi aparat.

6 Oprema

Oprema vašega aparata je odvisna od modela.

6.1 Polica

Polico lahko po potrebi prestavljate, tako da jo vzamete ven in jo znova vstavite na drugem mestu.
→ *"Odstranjevanje police", Stran 101*

6.2 Spremenljiva polica

Izkoristite spremenljivo polico, da na polici pod njo shranite visoke kose hrane, npr. pločevinke ali steklenice. Sprednji del spremenljive police lahko izvlečete in ga potisnete pod zadnji del spremenljive police.
→*Sl.* **3**

6.3 Izvlečna polica

Da imate boljši pregled in lahko hitreje vzamete živila iz aparata, izvlecite izvlečno polico.

6.4 Predal za sadje in zelenjavo

Sveže sadje in zelenjavo brez embalaže hranite v predalu za sadje in zelenjavo.
Narezano sadje in zelenjavo shranite pokrito ali neprodušno zaprto.
S pomočjo regulatorja vlage na ločevalni plošči in posebnega tesnila lahko prilagajate vlažnost zraka v predalu za sadje in zelenjavo.
→*Sl.* **4**

Vlažnost zraka v predalu za sadje in zelenjavo lahko nastavite glede na vrsto in količino živil, ki jih želite shraniti, tako da obračate regulator vlažnosti:

- Obrnite v levo za nizko vlažnost zraka, če shranjujete predvsem sadje ali velike količine hrane.

[1] Odvisno od opreme aparata

- Obrnite na sredino za srednjo vlažnost zraka, če shranjujete mešana živila.
- Obrnite v desno za visoko vlažnost zraka, če shranjujete predvsem zelenjavo ali majhne količine hrane.

Glede na količino in vrsto shranjenih živil se lahko v predalu za sadje in zelenjavo kondenzira voda.
Kondenzirano vodo obrišite s suho krpo in z regulatorjem vlažnosti nastavite nižjo vlažnost zraka.
Sadje in zelenjavo, občutljivo na mraz, hranite izven aparata pri temperaturi od pribl. 8 °C 12 °C, da se ohranita kakovost in aroma, npr. ananas, banane, citruse, kumare, bučke, papriko, paradižnik in krompir.

6.5 Predal za hladno shranjevanje

Nižje temperature v predalu za hladno shranjevanje izkoristite za shranjevanje hitro pokvarljivih živil, npr. rib, mesa in klobas.

6.6 Plitvi predal za zamrznjeno hrano

Plosko zamrznjeno hrano, posodo za ledene kocke in lopatico za led shranjujte v plitvem predalu za zamrznjena živila.

6.7 Predal za maslo in sir

Maslo in trd sir shranjujte v predalu za maslo in sir.

6.8 Vratni predal

Vratni predal lahko po potrebi prestavljate, tako da ga vzamete ven in ga znova vstavite na drugem mestu.
→ *"Odstranjevanje vratnega predala", Stran 101*

6.9 Pribor

Uporabljajte originalni pribor. Ta je prilagojen vašemu aparatu.
Pribor vašega aparata je odvisen od modela.

Polica za jajca

Jajca varno shranjujte na polici za jajca.

Stojalo za steklenice

Stojalo za steklenice preprečuje, da bi se steklenice med odpiranjem in zapiranjem vrat aparata prevrnile.
→ *Sl.* **5**

Posoda za zamrzovanje

V posodi za zamrzovanje lahko hitro zamrznete manjše količine živil, npr. jagode, kose sadja, zelišča in zelenjavo.
→ *Sl.* **6**
Hrano, ki jo želite zamrzniti, razporedite po posodi za zamrzovanje in pustite, da 10 do 12 ur zamrzuje. Nato jo preložite v vrečko ali posodo za zamrzovanje.

Hladilni vložek

Hladilni vložek lahko uporabite za začasno hlajenje živil, npr. v hladilni torbi.

Namig: V primeru izpada električne energije ali motnje hladilni vložek upočasni segrevanje shranjenih zamrznjenih živil.

Posoda za ledene kocke

Posodo za ledene kocke uporabite za pripravo ledenih kock.

Priprava ledenih kock

Za izdelavo ledenih kock uporabljate samo pitno vodo.

1. Posodo za ledene kocke do ¾ napolnite s pitno vodo in jo postavite v zamrzovalnik.
   Primrznjeno posodo za ledene kocke odstranite s topim predmetom, npr. z ročajem lesene kuhalnice.
2. Ledene kocke boste lažje odstranili iz posode za ledene kocke, če jo boste za trenutek postavili pod tekočo vodo ali jo rahlo upognili.

7 Osnovno upravljanje

7.1 Vklop aparata

1. Pritisnite ⏻.
✔ Aparat je zdaj pripravljen za uporabo.
✔ Aparat začne hladiti.
✔ Oglasi se opozorilni zvok, prikaz temperature (zamrzovalnik) utripa in "alarm" sveti, ker je zamrzovalnik še pretopel.
2. Opozorilni zvok izklopite z **alarm**.
✔ "alarm" ugasne, takoj ko je nastavljena temperatura dosežena.
3. Nastavite želeno temperaturo.
→*Stran 95*

7.2 Napotki za obratovanje

- Ko vklopite aparat, lahko traja več ur, da bo nastavljena temperatura dosežena.
  Ne vlagajte živil, dokler nastavljena temperatura ni dosežena.
- Ohišje zamrzovalnika se občasno nekoliko segreje. To prepreči kondenzacijo vode v predelu tesnila vrat.
- Ko zapirate vrata, pazite, da shranjena živila ne blokirajo vrat.
- Ko zaprete vrata, lahko nastane podtlak. Vrata se težko spet odprejo. Počakajte trenutek, da se podtlak izravna.
- Temperatura v aparatu se spreminja odvisno od naslednjih pogojev:
  – Pogostnost odpiranja vrat
  – Napolnjenost
  – Temperatura sveže vloženih živil
  – Temperatura okolice
  – Direktna sončna svetloba

7.3 Izklop aparata

▸ Pritisnite ⏻.

7.4 Nastavitev temperature

Nastavitev temperature v hladilniku

▸ Tolikokrat pritisnite **-** (hladilni predal)/**+** (hladilni predal), da prikaz temperature (hladilnik) kaže želeno nastavitev temperature.
Priporočena temperatura v hladilniku znaša 4 °C.

Nastavitev temperature v predalu za hladno shranjevanje

Opomba: Predal za hladno shranjevanje je standardno prednastavljen nastopnjo 0. Stopnja 0 ustreza temperaturi blizu 0 °C. Temperaturo v predatu za hladno shranjevanje lahko nastavite za 3 stopnje topleje ali hladneje.

Namig: Če se na kosih hrane v predalu za hladno shranjevanje nabere srež, nastavite višjo temperaturo v predalu za hladno shranjevanje.

1. Pritisnite in držite **super** (hladilni predal), da prikaz temperature (predal za hladno shranjevanje) utripa.
2. Da spremenite nastavitev, pritisnite **-** (hladilni predal)/**+** (hladilni predal).
   – Stopnja –3 ustreza najhladnejši nastavitvi.

- Stopnja +3 ustreza najtoplejši nastavitvi.

✔ Po eni minuti se nastavljena stopnja shrani.

Nastavitev temperature v zamrzovalniku

▸ Tolikokrat pritisnite **-** (zamrzovalni predal)/**+** (zamrzovalni predal), da prikaz temperature (zamrzovalnik) kaže želeno nastavitev temperature.
Priporočena temperatura v zamrzovalniku znaša –18 °C.

8 Dodatne funkcije

Spoznajte dodatne funkcije, ki jih lahko nastavite na aparatu.

8.1 Super hlajenje

Pri Super hlajenje hladilnik hladi z največjo zmogljivostjo.
Preden v hladilnik shranite velike količine živil, vklopite Super hlajenje.

Opomba: Ko je Super hlajenje vklopljen, je lahko aparat bolj glasen.

Vklop Super hlajenje

▸ Pritisnite **super** (hladilni predal).
✔ "super" (hladilni predal) sveti.

Opomba: Po pribl. 15 urah aparat preklopi na normalno obratovanje.

Izklop Super hlajenje

▸ Pritisnite **super** (hladilni predal).
✔ Prikaže se predhodno nastavljena temperatura.

8.2 Samodejno Super zamrzovanje

Pri samodejnem Super zamrzovanje zamrzovalnik hladi bistveno močneje kot pri normalnem obratovanju. Tako živila hitreje zamrznejo.

Samodejno Super zamrzovanje se vklopi, če sveža živila položite na skledo za zamrznjeno hrano, nameščeno zadaj na predalu za zamrznjeno hrano, ali od desne proti levi v plitvi predal za zamrznjeno hrano.
Ko je vklopljeno samodejno Super zamrzovanje, "super"(zamrzovalni predal) sveti in aparat je lahko bolj glasen.
Po preteku samodejnega Super zamrzovanje aparat preklopi na normalno obratovanje.

Prekinitev samodejnega Super zamrzovanje

▸ Pritisnite **super** (zamrzovalni predal).
✔ Prikaže se predhodno nastavljena temperatura.

8.3 Ročno Super zamrzovanje

Pri Super zamrzovanje zamrzovalnik hladi z največjo zmogljivostjo.
Vklopite Super zamrzovanje 4 do 6 ur pred vlaganjem količine živil, večje od 2 kg, v zamrzovalnik.
Da izkoristite zmogljivost zamrzovanja, uporabite Super zamrzovanje.
→ *"Pogoji za zmogljivost zamrzovanja", Stran 99*

Opomba: Ko je Super zamrzovanje vklopljen, je lahko aparat bolj glasen.

Vklop ročnega Super zamrzovanje

▸ Pritisnite **super** (zamrzovalni predal).
✔ "super"(zamrzovalni predal) sveti.

Opomba: Po pribl. 60 urah aparat preklopi na normalno obratovanje.

Izklop ročnega Super zamrzovanje

▸ Pritisnite **super** (zamrzovalni predal).
✔ Prikaže se predhodno nastavljena temperatura.

8.4 Počitniški način

Če boste dolgo odsotni, lahko na aparatu vklopite energetsko varčni počitniški način.

⚠ **PREVIDNO**

Nevarnost ogroženosti zdravja!

Medtem ko je vklopljen počitniški način, se hladilnik segreje. Zaradi povišane temperature se lahko razmnožujejo bakterije in živila se pokvarijo.

- ▸ Ko je vklopljen Počitniški način, v hladilniku ne shranjujte nobenih živil.

Aparat samodejno preklopi temperature.

Hladilnik	14 °C
Predal za hladno shranjevanje	Temperatura nespremenjena
Zamrzovalnik	Temperatura nespremenjena

Vklop počitniškega načina

- ▸ Pritisnite **holiday**.
- ✔ "holiday" sveti.
- ✔ Prikaz temperature (hladilnik) ne kaže nobene temperature.

Izklop počitniškega načina

- ▸ Pritisnite **holiday**.
- ✔ Prikaže se predhodno nastavljena temperatura.

9 Alarm

9.1 Alarm za vrata

Alarm za vrata se vklopi, če so vrata aparata dalj časa odprta.
Oglasi se opozorilni akustični signal.

Izklop alarma za vrata

- ▸ Zaprite vrata aparata ali pritisnite **alarm**.
- ✔ Opozorilni zvok je izklopljen.

9.2 Alarm za temperaturo

Če je v zamrzovalniku pretoplo, se vklopi alarm za temperaturo.
Oglasi se opozorilni zvočni signal in "alarm" sveti.

⚠ **PREVIDNO**

Nevarnost ogroženosti zdravja!

Pri odtaljevanju se lahko razmnožujejo bakterije in zamrznjena hrana se lahko pokvari.

- ▸ Delno ali popolnoma odtaljenih živil ne smete ponovno zamrzniti.
- ▸ Šele po kuhanju ali peki lahko živilo ponovno zamrznete.
- ▸ Vendar upoštevajte, da maksimalni čas shranjevanja ne velja več.

Alarm za temperaturo se lahko sproži v naslednjih primerih:

- Pri vklopu aparata.
  Živila vstavite šele, ko je nastavljena temperatura dosežena.
- Pri vstavljanju velikih količin svežih živil.
  Pred vlaganjem velikih količiin živil vklopite Super zamrzovanje.
- Vrata zamrzovalnika so predolgo odprta.
  Preverite, ali se je zamrznjena hrana začela taliti ali se je odtalila.

Izklop alarma za temperaturo

- ▸ Pritisnite **alarm**.
- ✔ Opozorilni zvok je izklopljen.
- ✔ Prikaz temperature (zamrzovalnik) na kratko prikaže najvišjo temperaturo, ki je bila dosežena v zamrzovalniku. Nato prikaz temperature (zamrzovalnik) znova kaže nastavljeno temperaturo.
- ✔ Od tega trenutka dalje se na novo ugotovi in shrani najvišja temperatura.
- ✔ "alarm" sveti, dokler nastavljena temperatura ni znova dosežena.

10 Hladilnik

V hladilniku lahko shranjujete mlečne izdelke, jajca, pripravljene jedi, pecivo, odprte pločevinke in trdi sir.
Temperaturo lahko nastavite od 3 °C do 8 °C.
S shranjevanjem na hladnem lahko kratkoročno do srednjeročno hranite tudi hitro pokvarljiva živila. Čim nižja je izbrana temperatura, tem dlje ostanejo živila sveža.

10.1 Nasveti za vlaganje živil v hladilnik

- Shranjujte le sveža in nepoškodovana živila.
- Živila shranjujte neprodušno zaprta ali pokrita.
- Da ne ovirate kroženja zraka in da preprečite zamrzovanje živil, živil ne polagajte tako, da se neposredno dotikajo zadnje stene.
- Tople jedi in pijače naj se najprej ohladijo.
- Vedno upoštevajte proizvajalčev minimalni rok trajanja ali datum, do katerega je treba živilo uporabiti.

10.2 Hladilna območja v hladilniku

Zaradi kroženja zraka v hladilniku nastanejo različna hladilna območja.

Najhladnejše območje

Najhladnejša cona je na pregradni plošči in na polici na vratih za visoke steklenice.

Namig: Hitro pokvarljiva živila, npr. ribe, klobase in meso, hranite v predalu za hladno shranjevanje.
→ *"Predal za hladno shranjevanje", Stran 98*

Najtoplejše območje

Najtoplješe območje je na vratih čisto zgoraj.

Namig: V najtoplejšem območju hranite neobčutljiva živila, npr. trde sire in maslo. Tako lahko sir razvija svojo aromo, maslo pa ostane mehko za mazanje.

11 Predal za hladno shranjevanje

V predalu za hladno shranjevanje lahko sveža živila hranite do trikrat dlje kot v hladilniku.
Temperatura predala za hladno shranjevanje je blizu 0 °C.
Nizka temperatura in optimalna vlažnost zraka v predalu za hladno shranjevanje zagotavljata idealne pogoje za shranjevanje hitro pokvarljivih živil.

11.1 Čas shranjevanja v predalu za hladno shranjevanje pri 0 °C

Čas shranjevanja je odvisen od začetne kakovosti živil.

Živilo	Čas shranjevanja
Sveže ribe, morski sadeži	do 3 dni
Perutnina, meso (kuhano/pečeno)	do 5 dni
Govedina, svinjina, jagnjetina, mesni izdelki (narezani)	do 7 dni
Prekajeno meso, brokoli	do 14 dni
Solata, koromač, marelice, slive	do 21 dni
Mehki sir, jogurt, skuta, pinjeno mleko, cvetača	do 30 dni

12 Zamrzovalnik

V zamrzovalniku lahko shranjujete globoko zamrznjeno hrano, zamrzujete živila in pripravljate ledene kocke. Temperaturo lahko nastavite od −16 °C do −24 °C.
Dolgoročno shranjevanje živil mora potekati pri temperaturi −18 °C ali manj.
Če pokvarljiva živila zamrznete, jih lahko dolgoročno shranjujete. Nizke temperature upočasnijo ali zaustavijo kvarjenje.

12.1 Zmogljivost zamrzovanja

Zmogljivost zamrzovanja kaže, v koliko urah lahko določena količina živil v celoti zamrzne do sredice.
Podatki o zmogljivosti zamrzovanja so navedeni na tipski ploščici.
→ *"Aparat", Sl.* **1** */* 6 *Stran 92*

Pogoji za zmogljivost zamrzovanja

1. Pribl. 24 ur pred shranjevanjem svežih živil vklopite Super zamrzovanje.
   → *"Vklop ročnega Super zamrzovanje", Stran 96*
2. Pri aparatih s plitvim predalom za zamrznjeno hrano z živili najprej napolnite ta predal. Pri aparatih brez plitvega predala za zamrznjeno hrano z živili najprej napolnite spodnji predal za zamrznjeno hrano.
3. Živila shranite čim bližje k stranskima stenama.

12.2 Popolni izkoristek prostornine zamrzovalnika

Tu boste izvedeli, kako lahko v zamrzovalnik shranite največjo količino zamrznjene hrane.

1. Odstranite vse dele opreme v zamrzovalniku. →*Stran 101*
2. Živila naložite neposredno na police in na dno zamrzovalnika.

12.3 Nasveti za vlaganje živil v zamrzovalnik

- Živila shranjujte neprodušno zaprta.
- Živila, ki jih želite zamrzniti, naj ne pridejo v stik z že zamrznjenimi živili.
- Živila razporedite po veliki površini predalov za zamrznjeno hrano.
- Da zrak v aparatu lahko neovirano kroži, vstavite predal za zamrznjeno hrano do prislona.

12.4 Nasveti za zamrzovanje svežih živil

- Zamrzujte samo sveža in brezhibna živila.
- Živila zamrzujte v porcijah.
- Pripravljene jedi so primernejše kot živila, ki jih uživamo surova.
- Zelenjavo pred zamrzovanjem operite, razrežite in blanširajte.
- Sadje pred zamrzovanjem operite, odstranite pečke/koščice in po potrebi olupite ter po želji dodajte sladkor ali raztopino askorbinske kisline.
- Živila, primerna za zamrzovanje, so npr. pekarski proizvodi, ribe in morski sadeži, meso, divjačina in perutnina, jajca brez lupine, sir, maslo, skuta, pripravljene jedi in ostanki jedi.
- Živila, ki niso primerna za zamrzovanje, so npr. listnata solata, redkvica, jajca v lupini, grozdne jagode, surova jabolka in hruške, jogurt, kisla smetana, crème fraîche in majoneza.

Pakiranje živil

S primerno embalažo in pravim načinom pakiranja bistveno bolje ohranite kakovost izdelkov in preprečite poškodbe zamrznjenih jedi.

1. Živila položite v embalažo.
2. Iztisnite zrak.
3. Embalažo neprodušno zaprite, da živila ne izgubijo okusa ali se izsušijo.
4. Na embalažo zapišite vsebino in datum zamrzovanja.

12.5 Rok trajanja zamrznjene hrane pri –18 °C

Živilo	Čas shranjevanja
Ribe, mesni izdelki, pripravljene jedi, pecivo	do 6 mesecev
Perutnina, meso	do 8 mesecev
Zelenjava, sadje	do 12 mesecev

Natisnjeni koledar zamrzovanja kaže najdaljši rok shranjevanja v mesecih pri stalni temperaturi –18 °C.

12.6 Načini odtaljevanja zamrznjene hrane

⚠ **PREVIDNO**
Nevarnost ogroženosti zdravja!
Pri odtaljevanju se lahko razmnožujejo bakterije in zamrznjena hrana se lahko pokvari.

- ▸ Delno ali popolnoma odtaljenih živil ne smete ponovno zamrzniti.
- ▸ Šele po kuhanju ali peki lahko živilo ponovno zamrznete.
- ▸ Vendar upoštevajte, da maksimalni čas shranjevanja ne velja več.

- Živila živalskega izvora, npr. ribe, meso, sir in skuto, odtalite v hladilniku.
- Kruh odtalite na sobni temperaturi.
- Živila za takojšnje zaužitje pripravite v mikrovalovni pečici, v pečici ali na štedilniku.

13 Odtaljevanje

13.1 Odtaljevanje hladilnika

Hladilni del vašega aparata se samodejno odtali.

13.2 Odtaljevanje v predalu za hladno shranjevanje

Predal za hladno shranjevanje v vašem aparatu se samodejno odtali.

13.3 Odtaljevanje v zamrzovalniku

Zaradi povsem samodejnega sistema NoFrost se v zamrzovalniku ne nabira led. Odtaljevanje ni potrebno.

14 Čiščenje in nega

Nedostopna mesta mora očistiti strokovnjak servisne službe. Čiščenje s strani servisne službe lahko povzroči stroške.

14.1 Priprava aparata na čiščenje

1. Izklopite aparat. →*Stran 95*
2. Izključite aparat iz električnega omrežja.
   Izvlecite vtič omrežnega priključnega vodnika iz vtičnice ali izklopite varovalko v omarici z varovalkami.
3. Iz naprave vzemite vsa živila in jih shranite na hladnem.
   Na živila položite hladilne vložke, če jih imate.
4. Iz aparata odstranite vse dele opreme in pribora. →*Stran 101*

5. Odstranite pregradno ploščo. →*Stran 102*
6. Odstranite pokrov. →*Stran 102*
7. Odstranite izvlečna vodila. →*Stran 102*

14.2 Očistite aparat

⚠ OPOZORILO
Nevarnost električnega udara!
Vdirajoča vlaga lahko povzroči električni udar.
- Za čiščenje aparata ne uporabljajte parnega čistilnika ali visokotlačnega čistilnika.

Voda v luči ali v upravljalnih elementih je lahko nevarna.
- Voda za pomivanje ne sme zaiti v luč ali v upravljalne elemente.

POZOR
Neustrezna čistilna sredstva lahko poškodujejo površine aparata.
- Ne uporabljajte trdih čistilnih blazinic ali gobic.
- Ne uporabljajte agresivnih ali abrazivnih čistil.
- Ne uporabljajte močnih alkoholnih čistil.

Če dele opreme in pribor pomivate v pomivalnem stroju, se lahko preoblikujejo ali obarvajo.
- Delov opreme in pribora nikoli ne pomivajte v pomivalnem stroju.

1. Pripravite aparat za čiščenje. →*Stran 100*
2. Aparat, dele opreme, dele pribora, odstranljive dele aparata in tesnila vrat očistite s krpo, mlačno vodo in nekaj pH-nevtralnega pomivalnega sredstva.
3. Temeljito osušite z mehko suho krpo.
4. Vstavite dele opreme in vgradite odstranljive dele aparata.
5. Priključite aparat na elektriko. →*Stran 14*
6. Vklopite aparat. →*Stran 95*
7. Vstavite živila.

14.3 Odstranjevanje delov opreme

Če želite temeljito očistiti dele opreme, jih vzemite iz aparata.

Odstranjevanje police

- Polico izvlecite in odstranite. →*Sl.* **7**

Odstranjevanje izvlečne police

1. Izvlečno polico s silo izvlecite, da se zaskočni nastavek sprosti. →*Sl.* **8**
2. Izvlečno polico spustite in jo obrnite vstran in navzven.

Odstranjevanje vratnega predala

- Vratni predal dvignite in odstranite. →*Sl.* **9**

Odstranjevanje predala za sadje in zelenjavo

- Predal za sadje in zelenjavo nagnite naprej ① in ga odstranite ②. →*Sl.* **10**

Odstranjevanje predala za hladno shranjevanje

- Predal za hladno shranjevanje nagnite naprej ① in ga odstranite ②. →*Sl.* **10**

Odstranjevanje predala za zamrznjena živila

1. Predal za zamrznjena živila izvlecite do prislona.
2. Predal za zamrznjena živila spredaj privzdignite ① in ga odstranite ②. →*Sl.* **11**

14.4 Odstranitev delov aparata

Če želite aparat temeljito očistiti, lahko določene dele odstranite iz aparata.

Pregradna plošča in pokrov predala za sadje in zelenjavo

Pregradno ploščo in pokrov predala za sadje in zelenjavo lahko vzamete iz aparata, da ju temeljito očistite.

Odstranitev pregradne plošče

1. Stekleno ploščo odstranite s pregradne plošče.
   → *Sl.* **12**
2. Odstranite predal za sadje in zelenjavo.
3. Ročici na spodnji strani pritisnite na obeh straneh ① in pregradno ploščo povlecite naprej ②.
   → *Sl.* **13**
4. Pregradno ploščo dvignite in obrnite vstran in navzven.

Odstranitev pokrova

- Pokrov predala za sadje in zelenjavo privzdignite, ga povlecite naprej in obrnite vstran in navzven.

Namestitev pregradne plošče in pokrova

1. Vstavite pokrov predala za sadje in zelenjavo.
2. Vstavite ločilno ploščo.
   → *Sl.* **14**
3. Stekleno ploščo položite na pregradno ploščo.

Izvlečna vodila

Izvlečna vodila lahko vzamete iz aparata, da jih temeljito očistite.

Odstranitev izvlečnih vodil

1. Izvlecite izvlečno vodilo.
   → *Sl.* **15**
2. Zapah potisnite v smeri puščice ① in ga sprostite z zadnjega zatiča ②.
   → *Sl.* **16**
3. Izvlečno vodilo potisnite skupaj.
4. Izvlečno vodilo nad zadnjim zatičem potisnite nazaj ① in ga sprostite ②.
   → *Sl.* **17**

Namestitev izvlečnih vodil

1. Izvlečeno izvlečno vodilo nataknite na sprednji zatič ① in ga narahlo povlecite naprej, da se zaskoči ②.
   → *Sl.* **18**
2. Izvlečno vodilo namestite na zadnji zatič ① in potisnite zapah nazaj ②.
   → *Sl.* **19**

15 Odpravljanje motenj

Manjše motnje na aparatu lahko odpravite sami. Preverite informacije za odpravljanje motenj, preden se obrnete na pooblaščeni servis. Tako se izognete nepotrebnim stroškom.

⚠ OPOZORILO
Nevarnost električnega udara!
Nestrokovna popravila so nevarna.
- Popravila aparata sme izvajati samo izšolano strokovno osebje.
- Za popravilo aparata je dovoljeno uporabljati samo originalne nadomestne dele.
- Če se omrežni priključni vodnik aparata poškoduje, ga mora zamenjati proizvajalec ali njegova servisna služba ali podobna kvalificirana oseba, da se izognete nevarnostim.

Napaka	Vzrok in odprava napak
Aparat ne hladi, prikazi in luč svetijo.	Vklopljen je predstavitveni način. ▸ Opravite samopreizkus aparata. →*Stran 105* ✔ Po poteku samopreizkusa aparata se aparat preklopi na običajno obratovanje.
LED-osvetlitev ne deluje.	Možni so različni vzroki. ▸ Pokličite pooblaščeni servis. Številko pooblaščenega servisa najdete v priloženem seznamu pooblaščenih servisov.
Hladilni agregat se vse pogosteje in za daljši čas vklaplja.	Aparat ste pogosto odprli. ▸ Vrat aparata ne odpirajte po nepotrebnem.
	Zunanje prezračevalne odprtine so prekrite. ▸ Odstranite ovire pred zunanjimi prezračevalnimi odprtinami.
	Ne gre za napako. Sodobne hladilne naprave se pogosteje vklapljajo in imajo različne stopnje moči za bolj učinkovito hlajenje.  ▸ Odstranite ovire pred zunanjimi prezračevalnimi odprtinami. ▸ Aparat postavite tako, da bo čim bolj odmaknjen od grelnih teles, štedilnika in drugih virov toplote. Preprečite, da bi sonce dolgo sijalo neposredno na aparat. ▸ Vrata aparata odpirajte le za toliko časa, kot je treba. ▸ Pred shranjevanjem naj se tople jedi in pijače najprej ohladijo.
Na zadnji strani hladilnega dela se nabere plast ivja.	Ne gre za napako. Sodobne hladilne naprave poskrbijo za enakomernejšo temperaturo v hladilnem delu. Zadnja stena hladilnega dela se redno samodejno odtaljuje.  ▸ Vrata aparata odpirajte le za toliko časa, kot je treba. ▸ Živila neprodušno zapakirajte ali jih pokrijte. ▸ Pred shranjevanjem naj se tople jedi in pijače najprej ohladijo. ▸ Med živili in notranjimi stenami vedno pustite nekaj prostora.

Napaka	Vzrok in odprava napak
Na prikazu temperature se prikaže "E" ali "d".	Elektronika je zaznala napako. **1.** Izklopite aparat. →*Stran 95* **2.** Izključite aparat iz električnega omrežja. Izvlecite vtič omrežnega priključnega vodnika iz vtičnice ali izklopite varovalko v omarici z varovalkami. **3.** Čez 5 minut znova priključite aparat. **4.** Če se sporočilo še vedno prikazuje, pokličite službo za podporo strankam. Številko pooblaščenega servisa najdete v priloženem seznamu pooblaščenih servisov.
Prikaz temperature (zamrzovalnik) utripa.	Temperatura v zamrzovalniku je bila previsoka. **1.** Pritisnite **alarm**. ✔ Prikaz temperature (zamrzovalnik) na kratko prikaže najvišjo temperaturo, ki je bila dosežena v zamrzovalniku. Nato prikaz temperature (zamrzovalnik) znova kaže nastavljeno temperaturo. **2.** Pritisnite **alarm**. ✔ Prikaz temperature (zamrzovalnik) ne utripa več.
Oglasi se opozorilni zvočni signal, prikaz temperature (zamrzovalnik) utripa in "alarm" sveti.	Možni so različni vzroki. ▸ Pritisnite **alarm**. ✔ Alarm se izklopi.
	Vrata aparata so odprta. ▸ Zaprite vrata aparata.
	Zunanje prezračevalne odprtine so prekrite. ▸ Odstranite ovire pred zunanjimi prezračevalnimi odprtinami.
	Vstavili ste večjo količino svežih živil. ▸ Ne prekoračite največje zmogljivosti zamrzovanja. → *"Zmogljivost zamrzovanja", Stran 99*
Temperatura močno odstopa od nastavljene.	Možni so različni vzroki. **1.** Izklopite aparat. →*Stran 95* **2.** Po pribl. 5 minutah znova vklopite aparat. →*Stran 95* ▸ Če je temperatura previsoka, jo po nekaj urah znova preverite. ▸ Če je temperatura prenizka, jo znova preverite naslednji dan.
Aparat šumi, klokota, brenči, grgra, klika ali poka.	Ni napaka. Eden od motorjev deluje, npr. hladilni agregat, ventilator. Hladilno sredstvo se pretaka po ceveh. Motor, stikala ali magnetni ventili se vklapljajo ali izklapljajo. Poteka samodejno odtaljevanje. Ukrep ni potreben.

Napaka	Vzrok in odprava napak
Aparat je hrupen. 	Deli opreme se majejo ali zatikajo. ▸ Preverite dele opreme, ki jih je mogoče odstraniti, in jih po potrebi ponovno namestite.
	Steklenice ali posode se dotikajo. ▸ Steklenice ali posode razporedite tako, da se ne dotikajo.
	Super zamrzovanje je vklopljeno. Ukrep ni potreben.

15.1 Izpad električnega toka

Ob izpadu električnega toka temperatura v aparatu narašča, zato se čas shranjevanja skrajša in kakovost zamrznjene hrane se poslabša.
Na naši spletni strani za vaš aparat lahko v tehničnih podatkih najdete čas shranjevanja zamrznjene hrane v primeru motenj.

Opombe

- V času izpada električnega toka čim manj odpirajte aparat in vanj ne vlagajte dodatnih živil.
- Takoj po koncu izpada električnega toka preverite kakovost živil.
  - Zamrznjeno hrano, ki se je že nekoliko odtalila in je toplejša kot 5 °C, zavrzite.
  - Nekoliko odtaljeno zamrznjeno hrano skuhajte ali specite in jo bodisi zaužijte ali ponovno zamrznite.

15.2 Samopreizkus aparata

Vaš aparat ima funkcijo samotestiranja, s katero prikaže motnje, ki jih pooblaščeni servis lahko odpravi.

1. Izklopite aparat. →*Stran 95*
2. Aparat po 5 minutah znova vklopite. →*Stran 95*
3. V 10 sekundah po vklopu 3 do 5 sekund držite **super** (zamrzovalni predal), da se oglasi zvočni signal.

✔ Samopreizkus aparata se zažene.
✔ Med samopreizkusom aparata se vmes oglasi dolg zvočni signal.
✔ Če se po zaključenem samopreverjanju aparata oglasita 2 zvočna signala in prikaz temperature kaže nastavljeno temperaturo, so temperaturni senzorji vašega aparata brezhibni. Aparat se preklopi na normalno obratovanje.
✔ Če se po koncu samotestiranja aparata oglasi 5 zvočnih signalov in **super** (zamrzovalni predal) 10 sekund utripa, obvestite pooblaščeni servis.

16 Skladiščenje in odstranjevanje

16.1 Prenehanje obratovanja aparata

1. Izklopite aparat. →*Stran 95*
2. Izključite aparat iz električnega omrežja.
   Izvlecite vtič omrežnega priključnega vodnika iz vtičnice ali izklopite varovalko v omarici z varovalkami.
3. Iz aparata vzemite vsa živila.

4. Očistite aparat. →*Stran 101*
5. Da zagotovite prezračevanje notranjosti, pustite aparat odprt.

16.2 Odstranitev starega aparata v odpad

Okolju prijazna odstranitev v odpad omogoča ponovno uporabo dragocenih surovin.

⚠ OPOZORILO
Nevarnost ogroženosti zdravja!
Otroci se lahko zaprejo v aparat in s tem ogrozijo svoje življenje.
- ▸ Da otrokom otežite plezanje v aparat, iz njega ne odstranjujte polic in posod.
- ▸ Poskrbite, da se otroci ne zadržujejo v bližini odsluženega aparata.

⚠ OPOZORILO
Nevarnost požara!
Iz poškodovanih cevi lahko izteka vnetljivo hladilno sredstvo in uhajajo škodljivi plini, ki se lahko vnamejo.
- ▸ Pazite, da ne poškodujete cevi krogotoka hladilnega sredstva in izolacije.

1. Izvlecite vtič iz omrežnega priključnega vodnika.
2. Prerežite omreži priključni vodnik.
3. Aparat odstranite na okolju prijazen način.
   Informacije o aktualnih možnostih odstranitve v odpad dobite pri strokovnem prodajalcu kot tudi na občinski ali mestni upravi.



Ta naprava je označena v skladu z evropsko smernico o odpadni električni in elektronski opremi (waste electrical and electronic equipment - WEEE).
V okviru smernice sta določena prevzem in recikliranje starih naprav, ki veljata v celotni Evropski uniji.

17 Servisna služba

Za delovanje pomembne originalne nadomestne dele v skladu z ustrezno uredbo o ekološki zasnovi izdelkov lahko dobite pri naši službi za podporo strankam najmanj 10 let od dne, ko je stroj dan na trg znotraj evropskega gospodarskega prostora.
Poleg tega lahko pri naši službi za podporo strankam dobite še druge originalne nadomestne dele, ki so pomembni za delovanje in jih je mogoče skladiščiti, do 15 let od dne, ko je aparat dan na trg.
Za več informacij se obrnite na našo službo za podporo strankam.

Opomba: Poseg storitvenega servisa za stranke je v okviru lokalno veljavnih garancijskih pogojev proizvajalca brezplačen. Minimalna veljavnost garancije (garancija proizvajalca za zasebne porabnike) v evropskem gospodarskem prostoru znaša 2 leti v skladu z veljavnimi lokalnimi garancijskimi pogoji. Garancijski pogoji ne vplivajo na druge pravice ali terjatve, do katerih ste upravičeni po lokalnem pravu.

Podrobne informacije o garancijskem roku in garancijskih pogojih v vaši državi lahko pridobite prek kode QR na priloženem dokumentu s kontaktnimi podatki za servis in z garancijskimi pogoji, pri naši službi za podporo strankam, pri prodajalcu ali na naši spletni strani.
Kontaktne podatke službe za podporo strankam lahko pridobite prek kode QR na priloženem dokumentu s kontaktnimi podatki za servis in z ga-

rancijskimi pogoji ali na naši spletni strani.

17.1 Številka izdelka (E-Nr.) in proizvodna številka (FD)

Ko pokličete službo za podporo strankam, potrebujete številko proizvoda (E-Nr.) in proizvodno številko (FD), ki ju najdete na tipski tablici aparata.
→ *"Aparat", Sl.* **1** / 6 *Stran 92*
Da boste svoje podatke o aparatu in telefonsko številko servisne službe hitro našli, si jih zapišite.

18 Tehnični podatki

Hladilno sredstvo, uporabna prostornina in drugi tehnični podatki so navedeni na tipski ploščici.
→ *"Aparat", Sl.* **1** / 6 *Stran 92*
Ta proizvod vsebuje vir svetlobe razreda energetske učinkovitosti F. Vir svetlobe je na voljo kot nadomestni del, ki ga sme zamenjati le za to izšolano strokovno osebje.
Ta proizvod vsebuje drugi vir svetlobe razreda energetske učinkovitosti F. Vir svetlobe je na voljo kot nadomestni del, ki ga sme zamenjati le za to izšolano strokovno osebje.
Nadaljnje informacije glede vašega modela najdete na spletu pod *https://eprel.ec.europa.eu/*[1]. Ta spletni naslov je povezava na uradno EU podatkovno zbirko proizvodov EPREL. Nato sledite navodilom v iskalniku modelov. Oznaka modela je sestavljena iz znakov pred poševnico v številki izdelka (E-Nr.) na tipski ploščici. Sicer pa lahko oznako modela najdete tudi v prvi vrstici energijske nalepke EU.

[1] Velja le za države evropske gospodarske skupnosti

Many thanks for choosing a Bosch home appliance!

Register your new appliance now on MyBosch and benefit directly from:

- **Expert advice and tips to make the most of your appliance**
- **Options for warranty extension**
- **Discounts on spare parts and accessories**
- **Digital information for use and all appliance data to hand**
- **Easy access to Bosch Home Appliance Service**

Simple to register, free of charge – including on mobile devices:
www.bosch-home.com/welcome

Need some help? You can find it here.

Expert advice on your Bosch home appliances, help with problems or repairs by professionals from Bosch.

Discover all the different ways Bosch can assist you:
www.bosch-home.com/service

The contact details of all countries are listed in the attached service directory.

BSH Hausgeräte GmbH
Carl-Wery-Straße 34
81739 München, GERMANY
www.bosch-home.com

A Bosch Company

9002054472 (051210)
bg, ro, hr, sl