BOSCH

Enregistrez votre appareil sur MyBosch et profitez dès maintenant des avantages gratuits suivants : **bosch-home.com/welcome**

MyBosch

Sèche-linge

WQJ2320SFR

[fr] Manuel d'utilisation et notice d'installation

Vous pouvez trouver d'autres informations et explications en ligne. Scannez le code QR sur la page de titre.



Table des matières

1 Sécurité 3
1.1 Définition des mots signaux 3
1.2 Indications générales 4
1.3 Utilisation conforme 4
1.4 Restrictions du périmètre utilisateurs 4
1.5 Installation sécurisée 5
1.6 Utilisation sûre 7
1.7 Nettoyage et entretien sûrs 10

2 Prévention des dégâts matériels 10

3 Protection de l'environnement et économies d'énergie 11
3.1 Élimination de l'emballage 11
3.2 Économies d'énergie 11
3.3 Mode économie d'énergie 12

4 Installation et branchement 12
4.1 Déballage de l'appareil 12
4.2 Contenu de la livraison 12
4.3 Exigences sur le lieu d'installation 12
4.4 Tuyau d'évacuation d'eau 13
4.5 Alignement de l'appareil 15
4.6 Raccordement électrique de l'appareil 15

5 Description de l'appareil 16
5.1 Appareil 16
5.2 Bandeau de commande 17
5.3 Logique de commande 17

6 Affichage 17

7 Touches 19

8 Programmes 20
8.1 Programmes automatiques 21
8.2 Programmes de temps 22
8.3 Autres programmes 23

9 Accessoires 23

10 Linge 24
10.1 Préparation du linge 24
10.2 Symboles d'entretien figurant sur les étiquettes d'entretien 24

11 Utilisation 25
11.1 Mise sous tension de l'appareil 25
11.2 Réglage d'un programme 25
11.3 Ouvrir la porte 25
11.4 Introduction du linge 25
11.5 Départ du programme 25
11.6 Rajout de linge 26
11.7 Annulation d'un programme 26
11.8 Retirer le linge 26
11.9 Extinction de l'appareil 26
11.10 Filtre à peluche 26
11.11 Système de filtre de l'unité de sol 27
11.12 Réservoir d'eau de condensation 29

12 Objectif de séchage 30
12.1 Modifier l'objectif de séchage 30
12.2 Adapter l'objectif de séchage 30

13 Sécurité enfants 30
13.1 Activation de la sécurité enfants 31
13.2 Désactivation de la sécurité enfants 31

14 Home Connect 31
14.1 Configurer Home Connect 31
14.2 Désactivation du Wi-Fi sur l'appareil 31
14.3 Activation du Wi-Fi sur l'appareil 32

14.4 Installer la mise à jour logicielle 32
14.5 Réinitialisation des réglages réseau de l'appareil 32
14.6 Démarrage à distance 32
14.7 Recommandation de programme intelligente 32
14.8 Diagnostic à distance 33
14.9 Protection des données 33

15 Réglages de base 33
15.1 Vue d'ensemble des réglages de base 34
15.2 Modification des réglages de base 34

16 Nettoyage et entretien 34
16.1 Unité de sol 34
16.2 Capteur d'humidité 37

17 Dépannage 37

18 Transport, stockage et élimination 42
18.1 Mettre au rebut un appareil usagé 42

19 Service après-vente 42
19.1 Numéro de produit (E-Nr.), numéro de fabrication (FD) et numéro de série (Z-Nr.) 43

20 Paramètres de consommation 43

21 Données techniques 45
21.1 Informations concernant les logiciels libres et open source 45

22 Déclaration de conformité 46

⚠ 1 Sécurité

Respectez les consignes de sécurité suivantes.

1.1 Définition des mots signaux

Vous trouverez ici la signification des mots signaux utilisés dans cette notice.

⚠ AVERTISSEMENT
Respectez ces instructions afin d'éviter toute blessure grave ou mortelle.

⚠ PRUDENCE
Respectez ces instructions afin d'éviter toute blessure légère ou mineure.

ATTENTION
Respectez ces instructions afin d'éviter tout dommage à l'appareil ou tout autre dommage matériel.

Remarque : Cela indique des informations importantes.

1.2 Indications générales



- Lisez attentivement cette notice.
- Conservez la notice ainsi que les informations produit en vue d'une réutilisation ultérieure ou pour un futur nouveau propriétaire.
- Ne branchez pas l'appareil si ce dernier a été endommagé durant le transport.

1.3 Utilisation conforme

Utilisez l'appareil uniquement :

- pour sécher et rafraîchir des textiles lavés à l'eau et adaptés au sèche-linge.
- dans des espaces fermés de la maison et dans des applications similaires telles que : dans les cuisines destinées aux employés des entreprises, bureaux et autres environnements de travail ; dans les exploitations agricoles ; par les clients dans les hôtels, motels et autres environnements résidentiels typiques ; dans les chambres d'hôtes.
- jusqu'à une altitude maximale de 4 000 m au-dessus du niveau de la mer.

1.4 Restrictions du périmètre utilisateurs

Les enfants de 8 ans et plus, les personnes souffrant d'un handicap physique, sensoriel ou mental ou ne détenant pas l'expérience et/ou les connaissances nécessaires pourront utiliser cet appareil à condition de le faire sous surveillance, ou que son utilisation sûre leur ait été enseignée et qu'ils aient compris les dangers qui en émanent.
Les enfants ne sont pas autorisés à jouer avec l'appareil.
Le nettoyage de l'appareil, et l'entretien par l'utilisateur, sont des activités que les enfants ne peuvent pas effectuer sans surveillance.
Les enfants de moins de 3 ans et les animaux doivent être tenus à distance de l'appareil.

1.5 Installation sécurisée

⚠ AVERTISSEMENT – Risque d'électrocution !

Les installations non conformes sont dangereuses.

- Pour le raccordement et l'utilisation de l'appareil, respectez impérativement les indications figurant sur la plaque signalétique.
- L'appareil doit être branché uniquement à une source d'alimentation avec courant alternatif à l'aide d'une prise murale correctement installée et reliée à la terre.
- Le système à conducteur de protection de l'installation électrique de la maison doit être conforme. L'installation doit avoir une section de câble suffisamment grande.
- En cas d'utilisation d'un disjoncteur différentiel, n'utilisez qu'un seul type avec le symbole .
- N'alimentez jamais l'appareil par l'intermédiaire d'un appareil de commutation externe, par ex. une minuterie ou une télécommande.
- Ne connectez jamais l'appareil à un circuit qui est régulièrement allumé et éteint par l'alimentation électrique.
- Si l'appareil est encastré, la fiche du cordon d'alimentation secteur doit être librement accessible ou, si un accès libre est impossible, un dispositif de sectionnement doit être installé dans l'installation électrique fixe, conformément aux réglementations d'installation.
- Lors de l'installation de l'appareil, veiller à ce que le cordon d'alimentation secteur ne soit pas coincé ni endommagé.

Le cordon d'alimentation pose un danger si sa gaine de protection est endommagée.

- Ne mettez jamais en contact le cordon d'alimentation avec des sources de chaleur et des pièces chaudes de l'appareil.
- Ne mettez jamais en contact le cordon d'alimentation avec des pointes acérées ou arêtes tranchantes.
- Ne pliez, n'écrasez ou ne modifiez jamais le cordon d'alimentation.

⚠ AVERTISSEMENT – Risque d'incendie !

Il est dangereux d'utiliser un cordon d'alimentation secteur avec une rallonge ou un adaptateur non autorisé.

- Ne pas utiliser de rallonge ni de bloc multiprise.

- ▸ Utiliser uniquement des adaptateurs et cordons d'alimentation secteur agréés par le fabricant.
- ▸ Si le cordon d'alimentation secteur est trop court et qu'aucun cordon d'alimentation plus long n'est disponible, contacter un électricien spécialisé pour adapter l'installation domestique.

⚠ AVERTISSEMENT – Risque de blessure !

Le soulèvement du poids élevé de l'appareil peut entraîner des blessures.

- ▸ Ne soulevez jamais seul l'appareil.

Si cet appareil n'est pas installé correctement dans une colonne lave-linge/sèche-linge, il peut tomber.

- ▸ Empilez le sèche-linge sur un lave-linge uniquement à l'aide du kit de raccordement du fabricant du sèche-linge →*Page 23*. Aucune autre méthode d'installation n'est autorisée.
- ▸ N'installez pas l'appareil dans une colonne de lave-linge/sèche-linge si le fabricant ne propose pas de kit de raccordement approprié.
- ▸ N'installez pas d'appareils de différents fabricants et de profondeurs et largeurs différentes dans une colonne de lave-linge/sèche-linge.
- ▸ Ne placez pas une colonne de lave-linge/sèche-linge sur un socle, les appareils peuvent basculer.

⚠ AVERTISSEMENT – Risque d'asphyxie !

Les enfants risquent de s'envelopper dans les matériaux d'emballage ou de les mettre sur la tête et de s'étouffer.

- ▸ Conserver les matériaux d'emballage hors de portée des enfants.
- ▸ Ne jamais laisser les enfants jouer avec les emballages.

⚠ PRUDENCE – Risque de blessure !

L'appareil peut vibrer ou bouger pendant le fonctionnement.

- ▸ Installez l'appareil sur une surface propre, plane et solide.
- ▸ Alignez l'appareil avec les pieds de l'appareil et un niveau à bulle.

Il existe un risque de trébuchement si les flexibles et les cordons d'alimentation secteur ne sont pas installés correctement.

- ▸ Disposez les flexibles et le cordon d'alimentation secteur de manière à éviter tout risque de chute.

Si l'appareil est déplacé par ses parties saillantes, telles que le hublot de l'appareil, les pièces peuvent se détacher.
- ▸ Ne déplacez pas l'appareil par ses parties frontales.

⚠ PRUDENCE – Risque de coupure !
Vous risquez de vous couper en touchant les arêtes vives de l'appareil.
- ▸ Ne touchez pas les arêtes vives de l'appareil.
- ▸ Utilisez des gants de protection pour transporter et installer l'appareil.

1.6 Utilisation sûre

⚠ AVERTISSEMENT – Risque d'électrocution !
Un appareil endommagé ou un cordon d'alimentation secteur endommagé est dangereux.
- ▸ N'utilisez jamais un appareil endommagé.
- ▸ Ne tirez jamais sur le cordon d'alimentation secteur pour débrancher l'appareil du secteur. Débranchez toujours la fiche du cordon d'alimentation secteur.
- ▸ Si l'appareil ou le cordon d'alimentation secteur est endommagé, débranchez immédiatement le cordon d'alimentation secteur ou coupez le fusible dans le boîtier à fusibles.
- ▸ Appelez le service après-vente. →*Page 42*

L'infiltration d'humidité peut occasionner un choc électrique.
- ▸ Utiliser l'appareil uniquement dans des pièces fermées.
- ▸ Ne jamais exposer l'appareil à une forte chaleur ou humidité.
- ▸ Ne pas utiliser de nettoyeur vapeur ou haute pression, de tuyaux ou de douchettes pour nettoyer l'appareil.

⚠ AVERTISSEMENT – Risque de préjudice pour la santé !
Des enfants risquent de s'enfermer dans l'appareil et de mettre leur vie en danger.
- ▸ L'appareil ne doit pas être installé derrière une porte qui se ferme, ni derrière une porte coulissante ou une porte avec une charnière située du côté opposé à l'appareil qui empêcherait l'ouverture complète de ce dernier.
- ▸ En cas d'appareils usagés, débranchez la fiche secteur du câble d'alimentation secteur, puis coupez ce dernier et détruisez

la serrure de la porte de l'appareil de sorte qu'il soit impossible de fermer le hublot.

⚠ AVERTISSEMENT – Risque d'asphyxie !
Les enfants risquent d'inhaler ou d'avaler des petits morceaux et s'étouffer.
- ▸ Conserver les petites pièces hors de portée des enfants.
- ▸ Ne pas laisser les enfants jouer avec les petites pièces.

⚠ AVERTISSEMENT – Risque d'explosion !
La poussière de charbon ou la farine à proximité de l'appareil peut provoquer une explosion.
- ▸ Gardez l'environnement de l'appareil propre pendant le fonctionnement.

⚠ AVERTISSEMENT – Risque d'empoisonnement !
L'eau de condensation de cet appareil n'est pas potable et peut contenir des peluches.
- ▸ Ne buvez pas et n'utilisez pas l'eau de condensation de l'appareil.

L'ingestion de lessive et de produit d'entretien risque de provoquer un empoisonnement.
- ▸ Consultez un médecin en cas d'ingestion accidentelle.
- ▸ Rangez la lessive et les produits d'entretien hors de portée des enfants.

⚠ AVERTISSEMENT – Risque d'incendie !
Le réfrigérant R290 de cet appareil est respectueux de l'environnement mais combustible, et peut s'enflammer au contact d'un feu ouvert ou de sources d'inflammation.
- ▸ Éloignez l'appareil de toute flamme nue et de toute source d'inflammation.
- ▸ Éliminer l'appareil dans les règles.
- ▸ Ne pas endommager les tubulures du circuit frigorifique.

⚠ AVERTISSEMENT – Risque d'explosion !
Les résidus présents dans le filtre à peluche peuvent s'enflammer pendant le séchage.
- ▸ Nettoyez régulièrement le filtre à peluche.

Les objets facilement inflammables, tels que les briquets ou les allumettes, peuvent s'enflammer pendant le séchage.

- ▸ Avant de sécher du linge, retirez tous les objets facilement inflammables des poches.

Le linge non lavé peut s'enflammer en séchant.

- ▸ Ne séchez pas dans cet appareil du linge non lavé.
- ▸ Lavez le linge contaminé par des substances de type huile de cuisson, acétone, alcool, essence, kérosène, détachant, térébenthine, cire et décapant pour cire à l'eau chaude avec une quantité supplémentaire de lessive avant de le faire sécher dans l'appareil.
- ▸ Rincez soigneusement le linge à l'eau chaude additionnée de lessive avant de le sécher.
- ▸ N'utilisez pas l'appareil si le linge a été préalablement nettoyé avec des produits chimiques industriels.

⚠ AVERTISSEMENT – Risque d'incendie !

Si le processus de séchage est interrompu prématurément, le linge n'est pas suffisamment refroidi et peut s'enflammer.

- ▸ N'annulez pas prématurément le programme de séchage.
- ▸ Si le processus de séchage est interrompu prématurément, retirez immédiatement le linge et étendez-le.

⚠ PRUDENCE – Risque de blessure !

Si vous montez ou grimpez sur l'appareil, la plaque de protection peut se casser.

- ▸ Ne montez et ne grimpez pas sur l'appareil.

Si vous prenez appui sur le hublot de l'appareil, ce dernier peut basculer.

- ▸ Ne vous appuyez pas et ne vous asseyez pas sur le hublot de l'appareil.
- ▸ Ne déposez aucun objet sur le hublot de l'appareil.

Si vous introduisez vos mains dans le tambour en rotation, vous risquez de vous blesser les mains.

- ▸ Patientez jusqu'à l'arrêt complet du tambour avant de mettre les mains dedans.

1.7 Nettoyage et entretien sûrs

⚠ AVERTISSEMENT – Risque d'électrocution !
Les réparations non conformes sont dangereuses.
- ▸ Ne modifiez jamais techniquement l'appareil ou les caractéristiques de l'appareil.
- ▸ Seul un personnel dûment qualifié peut entreprendre des réparations sur l'appareil.
- ▸ Seules des pièces de rechange d'origine peuvent être utilisées pour réparer l'appareil.
- ▸ Afin d'écarter tout danger quand le cordon d'alimentation secteur de cet appareil est endommagé, seul le fabricant ou son service après-vente ou toute autre personne de qualification équivalente est habilité à le remplacer.

L'infiltration d'humidité peut occasionner un choc électrique.
- ▸ Avant le nettoyage, retirez la fiche secteur ou coupez le disjoncteur.
- ▸ Ne pas utiliser de nettoyeur vapeur ou haute pression, de tuyaux ou de douchettes pour nettoyer l'appareil.

⚠ AVERTISSEMENT – Risque de blessure !
L'utilisation de pièces de rechange et d'accessoires non d'origine est dangereuse.
- ▸ Utilisez uniquement des pièces de rechange d'origine et des accessoires d'origine du fabricant.

⚠ AVERTISSEMENT – Risque d'empoisonnement !
L'utilisation de produits de nettoyage contenant des solvants peut produire des vapeurs toxiques.
- ▸ N'utilisez pas de produits de nettoyage contenant des solvants.

2 Prévention des dégâts matériels

ATTENTION
Un dosage incorrect de l'assouplissant, de la lessive et des produits d'entretien et de nettoyage peut nuire au bon fonctionnement de l'appareil.
- ▸ Respectez les recommandations de dosage lessiviel du fabricant.

Le dépassement de la quantité de charge maximale altère le fonctionnement de l'appareil.
- ▸ Respectez la quantité de charge maximale pour chaque programme et ne la dépassez pas. →*Page 20*

La surchauffe de l'appareil peut entraver son fonctionnement.
- ▸ Dégagez l'ouverture de ventilation au niveau de l'appareil pendant le fonctionnement.
- ▸ Assurez une ventilation suffisante dans la pièce.

Les objets légers, notamment les cheveux et les peluches, peuvent être aspirés par l'ouverture de ventilation de l'appareil pendant son fonctionnement et gêner le fonctionnement de l'appareil.
- ▸ Gardez l'environnement de l'appareil propre pendant son fonctionnement.
- ▸ Tenez les objets légers à l'écart de l'appareil.

Tout fonctionnement avec une protection contre les peluches manquante, incomplète ou défectueuse (selon l'équipement, par ex. filtre à peluche, dépôt de peluches, matelas filtrant) risque d'endommager l'appareil.
- ▸ N'utilisez pas l'appareil en cas de protection manquante, incomplète ou défectueuse.

Les produits en mousse ou en mousse synthétique peuvent se déformer ou fondre lors du séchage.
- ▸ Les objets tels que le caoutchouc expansé (mousse de latex), les bonnets de douche, les textiles imperméables, les articles caoutchoutés et les vêtements ou coussins rembourrés de caoutchouc expansé ne doivent pas être séchés dans l'appareil.

Des produits nettoyants inappropriés peuvent endommager les surfaces de l'appareil.
- ▸ Ne pas utiliser de produits de nettoyage agressifs ou récurants.
- ▸ N'utilisez pas de nettoyants fortement alcoolisés.
- ▸ Ne pas utiliser de tampon en paille métallique ni d'éponge à dos récurant.
- ▸ Nettoyez l'appareil uniquement avec de l'eau et un chiffon doux et humide.
- ▸ En cas de contact avec l'appareil, éliminez immédiatement tous les résidus de lessive, de brouillard de pulvérisation ou de résidus.

3 Protection de l'environnement et économies d'énergie

3.1 Élimination de l'emballage

Les emballages sont écologiques et recyclables.
- ▸ Veuillez éliminer les pièces détachées après les avoir triées par matière.



Eliminez l'emballage en respectant l'environnement.

3.2 Économies d'énergie

Si vous respectez les instructions suivantes, votre appareil consommera moins de courant.
- Utilisez l'appareil dans une pièce bien ventilée et maintenez libre l'ouverture de ventilation de l'appareil.
- Essorez le linge dans le lave-linge avant de le sécher.
- Utilisez la totalité de la charge des programmes à chaque cycle de séchage. →*Page 20*
- Ne dépassez pas la quantité de charge maximale des programmes. →*Page 20*
- Nettoyez le filtre à peluche après le séchage . →*Page 26*

- Séchez correctement le filtre dans l'unité après le nettoyage. →*Page 27*
- Désactivez le Wi-Fi non utilisé sur l'appareil. →*Page 31*

3.3 Mode économie d'énergie

Si vous n'utilisez pas l'appareil pendant une courte période, il passe automatiquement en mode économie d'énergie. Tous les affichages s'effacent et — (**Départ/ Pause Rajout**) clignote.
Le mode économie d'énergie prend fin lorsque vous utilisez de nouveau l'appareil.
Si vous n'utilisez plus l'appareil pendant une période prolongée, il se met automatiquement en mode veille.

Remarque : L'appareil ne s'éteint pas automatiquement si le Wi-Fi est activé.

4 Installation et branchement

4.1 Déballage de l'appareil

ATTENTION
Les objets qui restent dans le tambour et qui ne sont pas destinés au fonctionnement de l'appareil peuvent entraîner des dommages matériels ou endommager l'appareil.
- ▸ Avant utilisation, retirez ces objets et les accessoires fournis du tambour.

1. Retirez entièrement les emballages et les sachets de l'appareil. →*Page 11*
2. Vérifiez que l'appareil ne présente pas de dommages visibles.
3. Ouvrez la porte. →*Page 25*
4. Retirez l'accessoire du tambour.
5. Fermez la porte.

4.2 Contenu de la livraison

Après avoir déballé le produit, inspectez toutes les pièces pour détecter d'éventuels dégâts dus au transport et pour vous assurer de l'intégralité de la livraison.

ATTENTION
Des accessoires incomplets ou défectueux peuvent gêner le fonctionnement de l'appareil, l'endommager ou entraîner des dommages matériels.
- ▸ Ne faites pas fonctionner l'appareil avec des accessoires incomplets ou défectueux.
- ▸ Remplacez les accessoires appropriés avant de faire fonctionner l'appareil. → *"Accessoires", Page 23*

La livraison comprend :
- Sèche-linge
- Documents d'accompagnement
- Tuyau d'évacuation d'eau avec adaptateur de raccordement, matériel de fixation et coude →*Page 13*

4.3 Exigences sur le lieu d'installation

Respectez les instructions relatives au lieu d'installation.

ATTENTION
Si l'appareil est incliné à plus de 40°, l'eau résiduelle qu'il contient peut s'échapper et provoquer des dommages matériels.
- ▸ Inclinez l'appareil avec précaution.
- ▸ Transportez l'appareil debout.

La présence d'eau résiduelle gelée dans l'appareil peut l'endommager.
- ▸ N'installez et n'utilisez pas l'appareil dans des lieux exposés au risque de gel et/ou en plein air.

Si vous utilisez l'appareil immédiatement après son transport, le liquide

réfrigérant qu'il contient peut provoquer des dommages.

- ▸ Après un transport, laissez l'appareil reposer pendant deux heures avant de le mettre en service.

Au sol

Posez l'appareil sur une surface propre, plane et ferme.
Alignez l'appareil. →*Page 15*

Dans une colonne lave-linge/sèche-linge

Installez cet appareil uniquement dans une colonne lave-linge/sèche-linge à l'aide du kit de raccordement d'origine du fabricant du sèche-linge.

- Kit de raccordement →*Page 23*
- Kit de raccordement avec plan de travail escamotable →*Page 23*

Posez cet appareil uniquement sur un lave-linge du même fabricant. La profondeur et la largeur de cet appareil doivent correspondre aux dimensions du lave-linge.
Ne placez pas une colonne de lave-linge/sèche-linge sur un socle.

Contre un mur

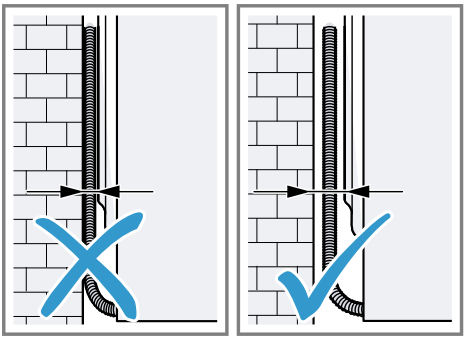

Ne coincer aucun tuyau ni aucun cordon d'alimentation secteur entre le mur et l'appareil.

4.4 Tuyau d'évacuation d'eau

Pendant le séchage, il se forme de l'eau de condensation que votre appareil recueille dans le réservoir d'eau de condensation. Utilisez le tuyau d'évacuation d'eau pour évacuer l'excédent d'eau de condensation directement dans les eaux usées.

Remarque : Utilisez cet appareil avec le tuyau d'évacuation d'eau fourni.
→*Page 13*
Si vous raccordez le tuyau d'évacuation d'eau, vous n'avez pas besoin de vider le réservoir d'eau de condensation régulièrement.
→ *"Vider le réservoir d'eau de condensation", Page 29*

Raccorder le tuyau d'évacuation d'eau

Si vous ne souhaitez pas vider régulièrement le réservoir d'eau de condensation de l'appareil, raccordez le tuyau d'évacuation d'eau.

ATTENTION

Si l'appareil fonctionne sans que le tuyau d'eau de condensation ou que le tuyau d'évacuation d'eau ne soit raccordé, du liquide peut s'échapper du manchon.

- ▸ Avant d'utiliser l'appareil, raccordez correctement le tuyau d'eau de condensation ou le tuyau d'écoulement d'eau sur le manchon.

Conditions

- L'appareil et ses accessoires sont déballés. →*Page 12*
- L'appareil est installé sur le lieu d'installation.

1. Tirez le tuyau d'eau de condensation du manchon.

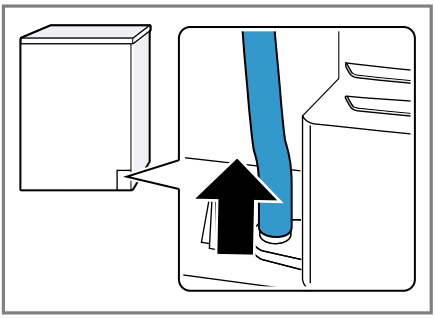

Le tuyau d'eau de condensation est raccordé au manchon en usine.

Remarque : Lorsque vous retirez le tuyau d'eau de condensation, du liquide peut s'échapper du manchon.

2. Faites glisser le tuyau d'eau de condensation sur le support.

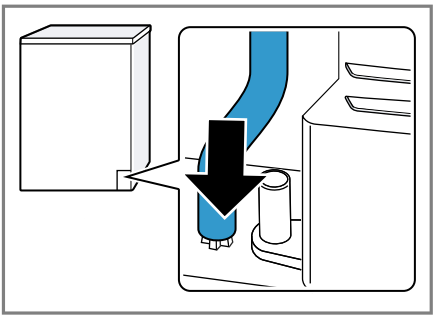

3. Poussez le tuyau d'évacuation d'eau sur le manchon jusqu'en butée.

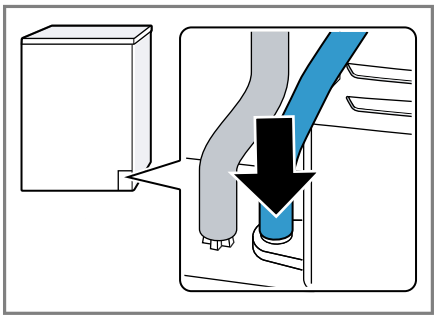

4. Insérez le tuyau d'évacuation d'eau dans le guide de flexible.

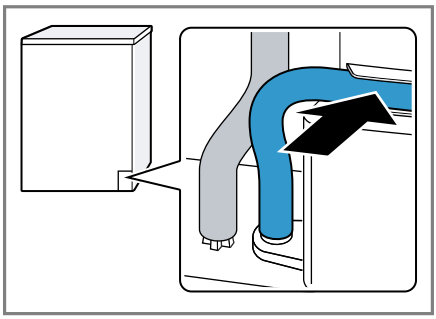

Assurez-vous de ne pas plier le tuyau d'évacuation d'eau.

5. Videz le réservoir d'eau de condensation. →*Page 29*
6. Mettez en place le réservoir d'eau de condensation. →*Page 29*
7. Raccordez l'appareil à l'évacuation de l'eau. →*Page 15*

Conseil : Pour recueillir à nouveau l'eau de condensation dans le réservoir d'eau de condensation, par exemple, en cas de changement d'emplacement de l'appareil, exécutez ces étapes dans l'ordre inverse des opérations.

Types de raccordement à l'évacuation de l'eau

ATTENTION

En cas de sortie bouchée ou fermée, l'eau accumulée risque de s'écouler à nouveau dans l'appareil.

- Avant de faire fonctionner l'appareil, s'assurer que l'eau d'écoulement s'évacue rapidement et éliminer les bouchages.

Écoulement dans un siphon. 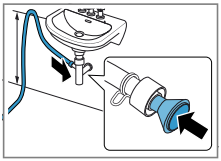	Fixez le point de raccordement avec un collier de serrage (12-22 mm). Fixez le tuyau d'évacuation d'eau avec un guide de flexible à une hauteur minimale de 80 cm et maximale de 100 cm. **Remarque :** Le raccord Y →*Page 24* vous permet de raccorder le tuyau d'évacuation d'eau d'un appareil supplémentaire, par exemple une machine à laver, au même écoulement du siphon.
Écoulement dans un lavabo. 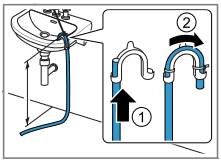	Poussez le tuyau d'évacuation d'eau complètement à travers le coude et fixez-le avec le matériel de fixation. Fixez le coude à une hauteur de 100 cm maximum.
Écoulement dans une bouche d'évacuation. 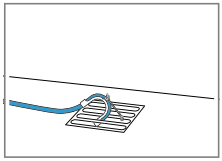	Poussez le tuyau d'évacuation d'eau complètement à travers le coude et fixez-le avec le matériel de fixation. Fixez le coude sur la bouche d'évacuation.

4.5 Alignement de l'appareil

Pour réduire le bruit et les vibrations, alignez correctement l'appareil.

- Pour aligner l'appareil, tournez les pieds de l'appareil. Vérifiez l'horizontalité avec un niveau à bulle.

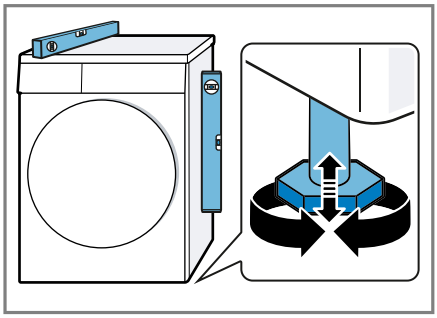

Tous les pieds de l'appareil doivent reposer fermement sur le sol.

4.6 Raccordement électrique de l'appareil

1. Branchez la fiche secteur du cordon d'alimentation de l'appareil dans une prise murale à proximité de l'appareil.
   Les données de raccordement de l'appareil figurent dans les données techniques →*Page 45*.

2. Assurez-vous que la fiche secteur soit correctement branchée.

✔ Maintenant, l'appareil est prêt à fonctionner.

5 Description de l'appareil

5.1 Appareil

Cette section contient une vue d'ensemble des composants de votre appareil.

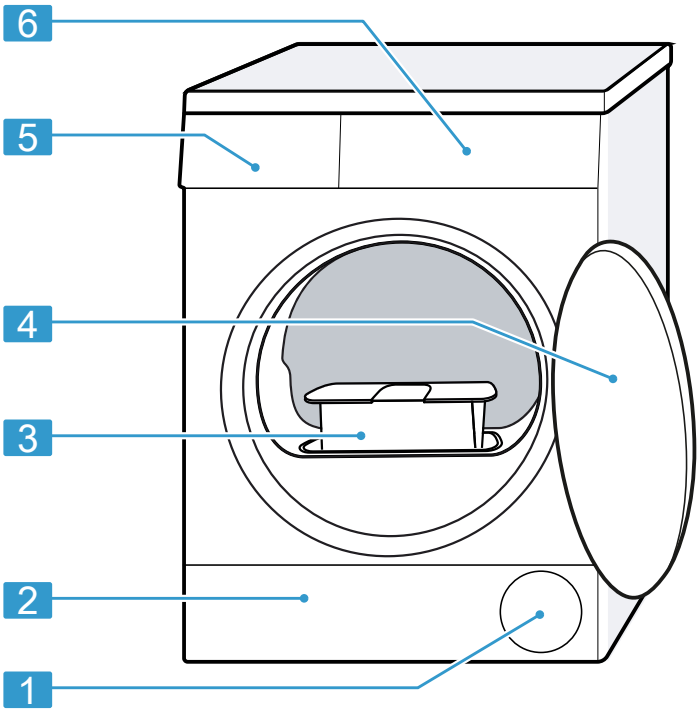

Selon le type d'appareil, certains détails illustrés peuvent varier, par exemple la couleur et la forme.

1	Orifice de ventilation
2	Trappe d'entretien de l'unité de sol →*Page 34*
3	Filtre à peluche →*Page 26*
4	Porte →*Page 25*
5	Réservoir d'eau de condensation →*Page 29*
6	Bandeau de commande →*Page 17*

5.2 Bandeau de commande

Le bandeau de commande vous permet de configurer toutes les fonctions de votre appareil et vous donne des informations sur l'état de fonctionnement.

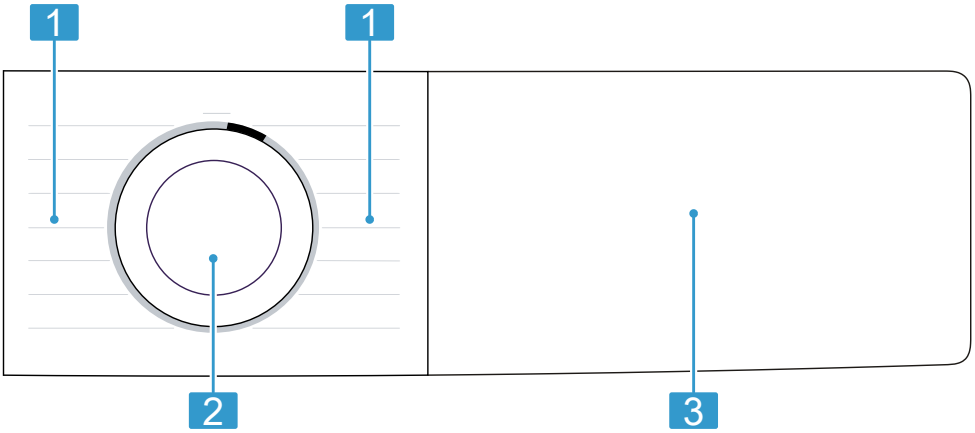

1	Programmes →*Page 20*
2	Sélecteur de programme →*Page 25*
3	Touches →*Page 19* et affichage →*Page 17*

5.3 Logique de commande

Certaines zones de l'écran sont des touches et réagissent au toucher. Vous pouvez activer, désactiver ou modifier les réglages en appuyant sur les touches. Les réglages activés sont mis en surbrillance à l'écran.

ATTENTION

Un choc violent sur l'écran peut entraîner des dommages.

- N'exercez aucune pression forte sur l'écran.
- N'appuyez pas sur l'écran avec des objets tranchants ou pointus.

6 Affichage

À l'écran sont affichés les valeurs de réglage actuelles, les sélections possibles ou des textes d'information.
Selon le statut du programme, l'écran affiche quelques conseils dans la zone 8:88, par exemple End.

Remarque : Des fonctions supplémentaires peuvent être disponibles grâce aux mises à jour du logiciel. →*Page 32*

Lorsqu'une mise à jour du logiciel est disponible, vous trouverez de plus amples informations dans l'appli Home Connect.

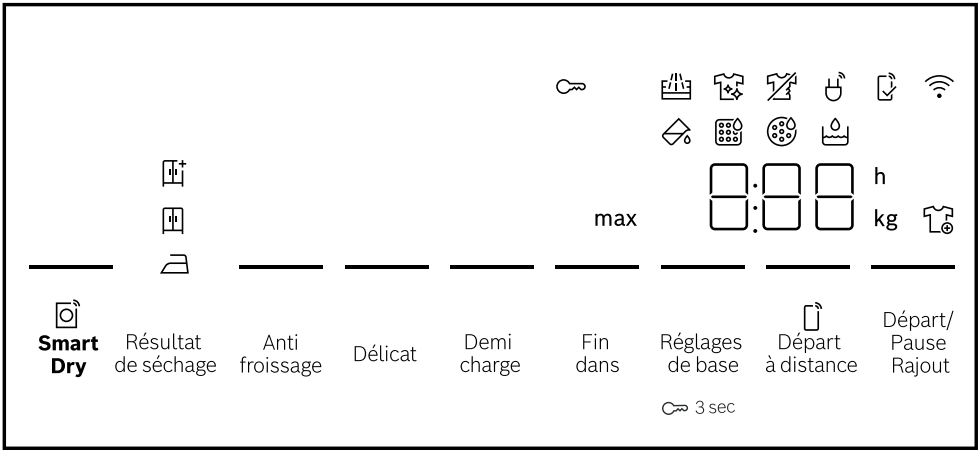

Exemples d'affichage

Affichage	Description
0:40 [1]	Durée prévisionnelle du programme ou temps restant du programme en heures et minutes.
1:25	Un programme de temps est réglé. →*Page 22*
max 8,0 [1]	Recommandation de quantité de charge maximale en kg pour le programme sélectionné.
10 h [1]	Heure de fin du programme →*Page 20*
⊶	▪ s'allume : la sécurité enfants est activée. ▪ clignote : la sécurité enfants est activée et l'appareil a été utilisé. →*Page 31*
— (Départ/ Pause Rajout)	Démarrer, annuler ou mettre en pause un programme ▪ s'allume : le programme est en cours d'exécution et peut être interrompu ou mis en pause. ▪ clignote : le programme peut être lancé ou poursuivi.
⌓	L'objectif de séchage est activé. →*Page 30*
⌓	L'objectif de séchage est activé. →*Page 30*
⌓	L'objectif de séchage est activé. →*Page 30*
— (Anti froissage)	La fonction Antifroissage du linge est activée. → *"Touches", Page 20*
— (Délicat)	Le séchage délicat pour les textiles délicats est activé. →*Page 20*

[1] Exemple

Affichage	Description
4 kg — (Demi charge)	La demi-charge est activée. →*Page 20*
	Vous pouvez retirer ou rajouter du linge et interrompre le programme actuel. →*Page 26*
	Videz puis mettez en place le réservoir d'eau de condensation. →*Page 29*
	Nettoyez le filtre à peluche. →*Page 26* Nettoyez le système de filtrage de l'unité de sol. →*Page 27*
	Nettoyez le système de filtrage de l'unité de sol. →*Page 27*
Hot	Le processus de refroidissement refroidit le linge pendant quelques minutes selon le statut du programme, avec le tambour en rotation pour éviter d'endommager le linge. Le processus de refroidissement peut être interrompu en ouvrant la porte. **Remarque :** Ne modifiez pas le programme réglé.
— (Réglages de base)	Modifiez les réglages de base. →*Page 34*
— (Smart Dry)	La recommandation de programme intelligente est activée. →*Page 20*
	▪ s'allume : l'appareil est connecté au réseau domestique via le Wi-Fi. ▪ clignote : l'appareil tente de se connecter au réseau domestique via le Wi-Fi.
— (Départ à distance)	Le démarrage à distance est activé. →*Page 20*
	Les réglages qui ne sont pas disponibles sur l'appareil ont été effectués via l'appli Home Connect. Vous trouverez de plus amples informations dans l'appli Home Connect.
	Statut du programme : repassage facile
— (Start/Pauze)	Statut du programme : pause
End	Statut du programme : fin du programme

7 Touches

Remarque : Des fonctions supplémentaires peuvent être disponibles grâce aux mises à jour du logiciel. →*Page 32*

Lorsqu'une mise à jour du logiciel est disponible, vous trouverez de plus amples informations dans l'appli Home Connect.

Touche	Description
Départ/ Pause Rajout	Démarrez un programme, annulez-le ou mettez-le en pause.
3 sec.	Activer ou désactiver la sécurité enfants. →*Page 30*
Réglages de base	Appelez les réglages de base. →*Page 33*
Résultat de séchage	Modifiez le degré de séchage. →*Page 30*
Anti froissage	Activer ou désactiver la fonction antifroissage. Le tambour déplace le linge à intervalles réguliers après la fin du programme pendant 120 minutes pour réduire le froissement.
Délicat	Activer ou désactiver le séchage délicat. La température est réduite pour les textiles délicats, par exemple pour le polyacrylique ou l'élasthanne. La durée du programme s'allonge.
Fin dans	Définissez l'heure de fin du programme. La durée du programme est déjà comprise dans le nombre d'heures réglé. Après le démarrage du programme, la durée du programme s'affiche. Réglez la durée des programmes de temps. →*Page 22*
Demi charge	Faire sécher des pièces de linge individuelles ou de petites charges.
Smart Dry	Activer ou désactiver la recommandation de programme intelligente. →*Page 32*
Départ à distance	Lorsque vous appuyez brièvement sur la touche, vous activez ou désactivez le démarrage à distance. →*Page 32* Lorsque vous appuyez sur la touche pendant au moins 3 secondes, vous ouvrez les réglages Home Connect. →*Page 31*

8 Programmes

Vous pouvez faire sécher votre linge à l'aide d'un programme automatique ou d'un programme de temps.

Remarques

- Les étiquettes d'entretien sur le linge vous donnent des informations supplémentaires sur le choix du programme.
  → *"Symboles d'entretien figurant sur les étiquettes d'entretien", Page 24*
- Des fonctions supplémentaires peuvent être disponibles grâce aux mises à jour du logiciel.
  →*Page 32*

Lorsqu'une mise à jour du logiciel est disponible, vous trouverez de plus amples informations dans l'appli Home Connect.

8.1 Programmes automatiques

Les programmes automatiques sont des programmes dans lesquels des capteurs d'humidité mesurent l'humidité résiduelle du linge pendant le séchage. Le programme se termine uniquement lorsque le degré de séchage fixé est atteint.

Chaque programme automatique a un degré de séchage →*Page 30*. Le degré de séchage détermine le degré d'humidité ou de séchage du linge après la fin du programme.

Conseil : Sélectionnez le degré de séchage en fonction du linge ou du résultat de séchage souhaité.

Programme	**Description**	**charge max. kg**
Coton	Pour faire sécher des textiles solides et résistants à l'ébullition en coton ou en lin.	8,0
Eco	Pour faire sécher des textiles solides et résistants à l'ébullition en coton ou en lin. Programme d'économie d'énergie.	8,0
Synthétiques	Faire sécher des textiles en tissus synthétiques ou mélangés.	3,5
Mix	Faire sécher des textiles en coton ou synthétiques.	3,0
Couette	Faire sécher du linge composé de fibres synthétiques, des oreillers, des couettes ou des couvre-lits. **Remarque :** Faire sécher de grandes pièces de linge, des couvertures ou des oreillers séparément.	2,5
Délicat	Faire sécher des textiles délicats en satin, tissus synthétiques ou mélangés.	2,0
Duvet	Faire sécher les textiles, les couvertures ou les couettes remplis de duvet.	1,5

Programme	Description	charge max. kg
	Remarques ▪ Faire sécher séparément de grandes pièces de linge, comme des couvertures ou des sacs de couchage. ▪ Pour répartir le duvet et dissoudre les inclusions humides, secouez les textiles une fois le programme terminé. ▪ Si vous faites sécher des oreillers et que ceux-ci ne sont pas encore complètement secs à la fin du programme, séchez les oreillers avec un programme de temps. →*Page 22*	
Textiles sport	Faire sécher des vêtements de sport séchant rapidement en fibres fonctionnelles, microfibres et synthétiques.	1,5
Chemises	Faites sécher des chemises et chemisiers en coton, lin, synthétiques ou tissus mixtes. **Remarque :** Pour un résultat de séchage optimal, séchez au maximum 5 chemises ou 5 blouses. Après le séchage, repassez le linge ou suspendez-le. L'humidité résiduelle se répartit alors uniformément.	1,5
Express 40 min	Faire sécher les textiles en synthétiques et en coton léger.	1,0
Serviettes	Faire sécher des serviettes et peignoirs solides et résistants à l'ébullition en coton ou en lin.	6,0

8.2 Programmes de temps

Les programmes de temps sont des programmes dotés d'une durée de programme définie ou réglée. Le programme se termine une fois le temps écoulé, même si le linge n'est pas encore sec, par exemple. Les programmes de temps conviennent au séchage de pièces de linge individuelles ou de textiles fins.

Programme	Description	charge max. kg
Minuterie air froid	Assouplissez ou aérez tous les types de textiles, sauf la laine et la soie.	3,0
Minuterie air chaud	Faire sécher tous les textiles à l'exception de la laine et de la soie. Convient pour un linge pré-séché ou légèrement humide et pour un séchage supplémentaire de linge épais, à plusieurs couches.	3,0

8.3 Autres programmes

Programme	Description
Progr. via application	Sélectionnez d'autres programmes directement via l'appli Home Connect. Vous trouverez la description des programmes dans l'appli Home Connect. **Remarque :** Votre appareil doit être connecté au réseau domestique et enregistré dans votre appli Home Connect. →*Page 31*

9 Accessoires

Utilisez uniquement des accessoires d'origine. Ils ont été spécialement conçus pour votre appareil.

Conseil : Certains accessoires sont disponibles dans d'autres couleurs. Contactez le service après-vente. →*Page 42*

	Utilisation	Référence
Kit de raccordement	Pour gagner de la place, placez l'appareil au-dessus d'un lave-linge adapté, du même fabricant, de même largeur et de même profondeur.	WTZ27410
Kit de raccordement avec plan de travail escamotable	Pour gagner de la place, placez l'appareil au-dessus d'un lave-linge adapté, du même fabricant, de même largeur et de même profondeur. Le plan de travail escamotable facilite le chargement et le déchargement de l'appareil.	WTZ27400

	Utilisation	Référence
Panier pour laine	Pour sécher ou aérer des textiles individuels en laine, des chaussures de sport et des peluches.	WMZ20600
Raccord en Y	Permet de raccorder le tuyau d'évacuation d'eau d'un appareil supplémentaire au même écoulement du siphon.	15000490
Tuyau d'évacuation d'eau	Pour évacuer l'eau de condensation résiduelle de l'appareil directement dans les eaux usées sans vider régulièrement le réservoir d'eau de condensation.	WTZ1110
Matelas filtrant	Pièce de rechange pour la protection contre les peluches du système de filtrage de l'unité.	12022801
Étrier	Placez l'appareil en position élevée afin de faciliter son chargement et son déchargement.	WTZPW40D

10 Linge

10.1 Préparation du linge

ATTENTION
Les objets restés dans le linge risquent d'endommager le tambour et le linge.
- ▸ Avant le lavage, retirez tous les objets des poches.

Remarque
En préparant votre linge, vous ménagez l'appareil et les textiles.
- ▪ À l'aide d'une brosse, retirez le sable et la terre
- ▪ Triez le linge par couleur et par textile en respectant les symboles d'entretien
- ▪ fermez les fermetures éclair, les velcros, les crochets et les œillets
- ▪ Retirez les crochets des rideaux et les rubans de plomb
- ▪ Introduisez le linge déplié dans le tambour
- ▪ Essorer le linge avant le séchage
- ▪ Séchez les pièces de linge en laine, les chaussures de sport et les peluches dans le panier pour laine

10.2 Symboles d'entretien figurant sur les étiquettes d'entretien

Symboles d'entretien Séchage

Symbole	Textiles
⊙	textiles résistants en coton, lin, par exemple serviettes, linge de lit, dessous
⊙	textiles délicats synthétiques, en tissu mélangé, textiles délicats, par exemple linge fonctionnel, chemises
⊠	Ne pas mettre les textiles en soie, nylon, textiles imperméables à l'air et caoutchoutés, rideaux synthétiques au sèche-linge

11 Utilisation

11.1 Mise sous tension de l'appareil

Remarque : Lorsque vous allumez l'appareil pour la première fois après l'avoir raccordé électriquement, le processus de mise en marche peut durer jusqu'à une minute.

Condition : L'appareil est installé et raccordé correctement. →*Page 12*

- ▸ Réglez le sélecteur sur un programme.

11.2 Réglage d'un programme

1. Tournez le sélecteur de programme sur le programme souhaité. →*Page 20*
- ✔ L'affichage indique les réglages du programme.
2. Si vous le souhaitez, adaptez les réglages du programme. →*Page 19*
   Respectez les informations relatives à la logique de commande →*Page 17*.
   Les réglages du programme ne sont pas enregistrés de façon permanente pour le programme.

11.3 Ouvrir la porte

1. Passez la main sous la poignée du hublot et tirez sur le hublot.

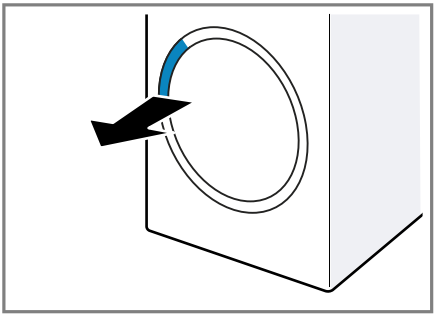

2. Ouvrez la porte.

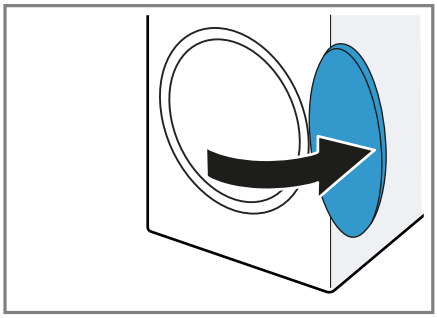

11.4 Introduction du linge

Remarque : Pour éviter de froisser le linge, veuillez respecter la charge maximale du programme. →*Page 20*

Conditions

- Le linge est préparé et trié. →*Page 24*
- Le tambour est vide.

1. Ouvrez la porte. →*Page 25*
2. Introduisez le linge dans le tambour.
3. Fermez la porte.
   Assurez-vous qu'aucune pièce de linge n'est coincée dans le hublot.

11.5 Départ du programme

Conditions

- Un programme est réglé. →*Page 25*
- La porte est fermée.

- ▸ Appuyez sur **Départ/ Pause Rajout**.
- ✔ L'affichage indique la durée du programme ou l'heure de fin du programme.
- ✔ Une fois le programme terminé, l'affichage indique : "End".

Remarque : Lorsque l'écran affiche "Hot", l'appareil refroidit le linge. Lorsque "Hot" disparaît, le linge est refroidi.

11.6 Rajout de linge

Après le démarrage du programme, vous pouvez retirer et ajouter du linge à tout moment.

1. Appuyez sur **Départ/ Pause Rajout**.
   Le processus de refroidissement démarre automatiquement après environ 30 secondes et refroidit le linge dans le tambour en rotation. Si vous souhaitez éviter ou annuler le processus de refroidissement, ouvrez la porte. →*Page 19*
2. Ouvrez la porte. →*Page 25*
3. Rajoutez ou retirez du linge.
4. Fermez la porte.
5. Démarrez le programme. →*Page 25*

11.7 Annulation d'un programme

1. Appuyez sur **Départ/ Pause Rajout**.
2. Ouvrez la porte. →*Page 25*
3. Retirez le linge. →*Page 26*

11.8 Retirer le linge

1. Ouvrez la porte. →*Page 25*
2. Retirez le linge du tambour.

11.9 Extinction de l'appareil

- Réglez le sélecteur de programme sur ⏻.

11.10 Filtre à peluche

Pendant le séchage, les peluches du linge sont recueillies dans le filtre à peluche. Le filtre à peluche protège l'appareil des peluches.

Nettoyer le filtre à peluche

Lorsque le programme de séchage est terminé ou que l'écran affiche un message pendant le fonctionnement, nettoyez le filtre à peluche une fois le programme terminé.

Remarque : Si vous ne nettoyez pas l'appareil comme décrit, le fonctionnement de l'appareil peut être altéré.

Conditions

- L'écran affiche après le séchage : "End"
- ou l'écran affiche en cours de fonctionnement : .

1. Ouvrez la porte. →*Page 25*
2. Retirez les peluches de l'intérieur de la porte.
3. Retirez le double filtre à peluches en le désolidarisant.

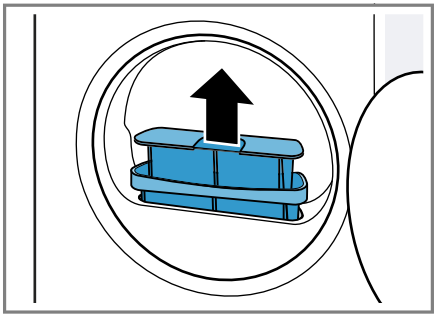

4. Retirez les peluches de la cavité.

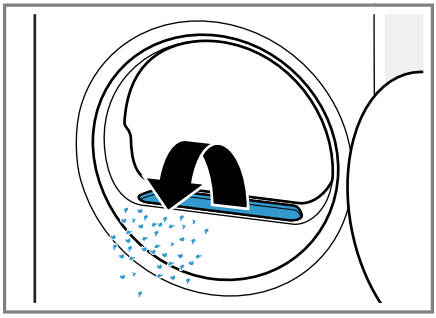

Veillez à ce qu'aucune peluche ne tombe dans la canalisation d'air.

5. Ouvrez les deux filtres à peluche ① et retirez les peluches ②.

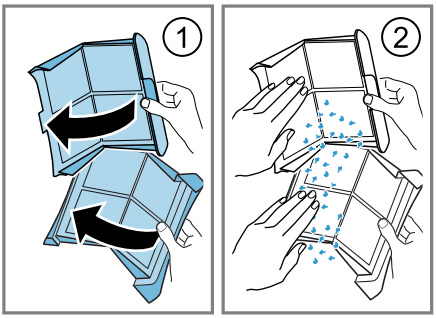

Éliminez les peluches avec les ordures ménagères afin d'éviter toute contamination des eaux usées par les micro-plastiques.

6. Nettoyez soigneusement les deux filtres à peluche à l'eau chaude courante et séchez-les.

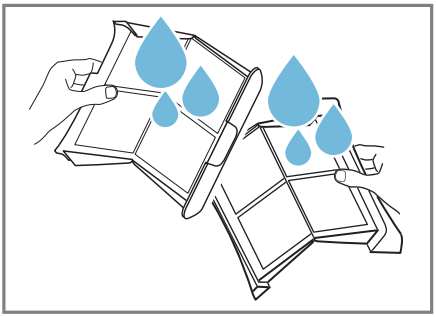

Remarque : Pour éviter toute contamination des eaux usées par des microplastiques, récupérez l'eau de nettoyage dans un récipient, par exemple un seau. Après le nettoyage, versez le contenu du récipient à travers un filtre, par exemple un filtre à café.
Jetez le filtre à café avec les ordures ménagères.

7. Fermez les deux filtres à peluche et assemblez-les.

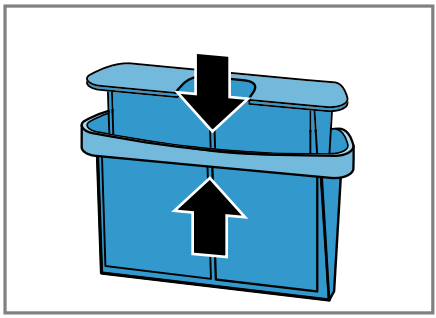

8. Insérez le double filtre à peluche.

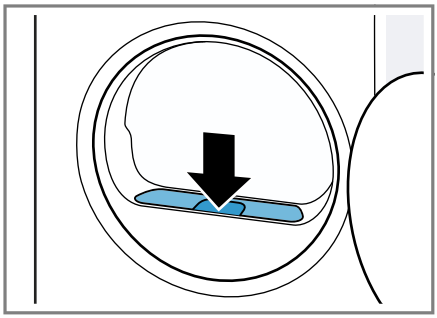

9. Fermez la porte.

11.11 Système de filtre de l'unité de sol

Lors du séchage, les peluches du linge sont collectées dans le système de filtrage de l'unité de sol. Le système de filtrage protège l'appareil des peluches.

Nettoyez le système de filtrage de l'unité.

Si l'écran affiche un message pendant le fonctionnement, nettoyez le système de filtrage de l'unité de sol après la fin du programme.

Remarques

- Vous pouvez nettoyer régulièrement le système de filtrage sans message affiché à l'écran.

Il n'est pas nécessaire de le nettoyer après chaque séchage.

- Si vous ne nettoyez pas l'appareil comme décrit, le fonctionnement de l'appareil peut être altéré.

Condition : L'écran affiche pendant le fonctionnement : .

1. Nettoyez le filtre à peluche. →*Page 26*
2. Ouvrez l'unité. →*Page 34*
3. Retirez avec précaution le matelas filtrant des supports.

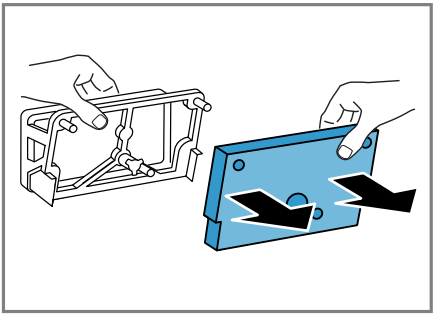

Veillez à ne pas déformer ni endommager le matelas filtrant.

4. Nettoyez le couvercle de l'échangeur thermique avec une brosse douce.

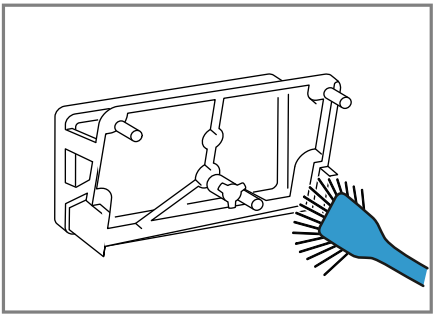

Veillez à éliminer toutes les saletés du joint.

5. Nettoyez soigneusement le matelas filtrant à l'eau courante chaude et essorez-le à la main.

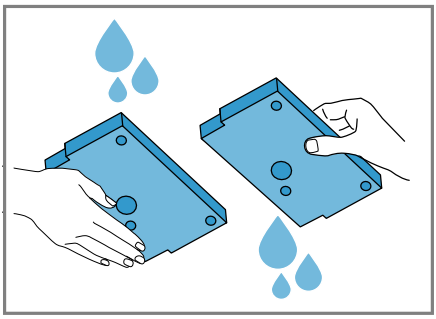

Vous pouvez retirer soigneusement les salissures importantes avec un aspirateur.
Ne nettoyez pas le matelas filtrant avec des produits de nettoyage.
Remarque : Pour éviter toute contamination des eaux usées par des microplastiques, récupérez l'eau de nettoyage dans un récipient, par exemple un seau. Après le nettoyage, versez le contenu du récipient à travers un filtre, par exemple un filtre à café.
Jetez le filtre à café avec les ordures ménagères.

6. Faites glisser le matelas filtrant sur les supports.

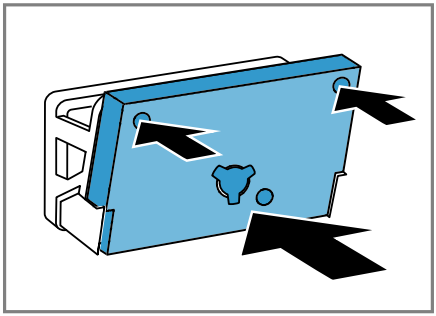

Veillez à ne pas déformer, endommager ni faire glisser latéralement le matelas filtrant nettoyé sur les supports.

Remarque : Vous pouvez le commander le matelas filtrant →*Page 24* comme pièce de rechange auprès du service après-vente.

7. Fermez l'unité. →*Page 36*

11.12 Réservoir d'eau de condensation

Pendant le séchage, il se forme de l'eau de condensation que votre appareil recueille dans le réservoir d'eau de condensation.

Remarque : Utilisez cet appareil avec le tuyau d'évacuation d'eau fourni. →*Page 13*
Si vous raccordez le tuyau d'évacuation d'eau, vous n'avez pas besoin de vider le réservoir d'eau de condensation régulièrement.
→ *"Vider le réservoir d'eau de condensation", Page 29*

Vider le réservoir d'eau de condensation

Lorsque le programme de séchage est terminé ou qu'il se met en pause et que l'écran affiche un message, videz le réservoir d'eau de condensation.

Conditions

- L'écran affiche après le séchage : "End"
- ou l'écran affiche pendant que l'appareil est en pause : .

1. Tirez le réservoir d'eau de condensation horizontalement.

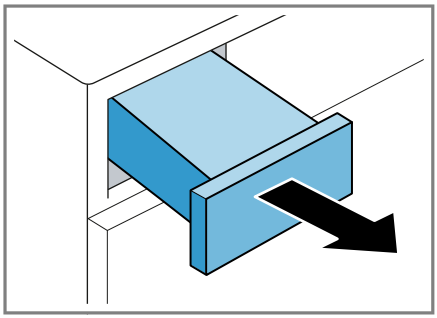

2. Vider le réservoir d'eau de condensation.

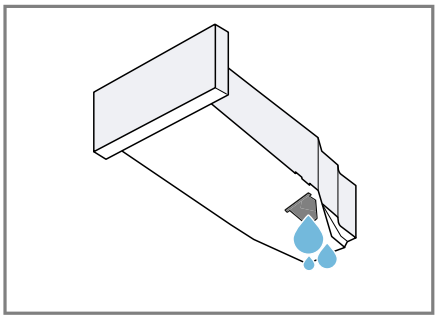

Veillez à insérer le réservoir d'eau de condensation avant d'utiliser l'appareil. →*Page 29*

3. Lorsque le programme de séchage est en pause, lancez le programme. →*Page 25*

Insérer le réservoir à fond

▸ Enfoncer le réservoir d'eau de condensation jusqu'en butée.

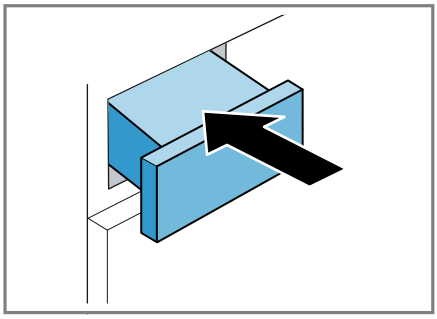

12 Objectif de séchage

Un degré de séchage est défini pour chaque programme automatique. Le degré de séchage détermine le degré d'humidité ou de séchage du linge après la fin du programme.

Degré de séchage	Description
	Pour du linge épais constitué de plusieurs épaisseurs, qui sèche difficilement.
	Pour du linge normal comportant une seule épaisseur.
	Pour du linge normal comportant une seule épaisseur. Le linge est encore légèrement humide après la fin du programme. Afin d'éviter que le linge ne soit froissé, repassez-le ou suspendez-le s'il est encore humide.

12.1 Modifier l'objectif de séchage

Pour certains programmes automatiques, vous pouvez modifier l'objectif de séchage pour que votre linge soit plus sec ou plus humide.

1. Réglez un programme automatique. →*Page 21*
✔ Le degré de séchage préréglé est affiché.
2. Appuyez sur **Résultat de séchage** à plusieurs reprises jusqu'à ce que le degré de séchage souhaité s'affiche.

12.2 Adapter l'objectif de séchage

Si vous trouvez que le linge est trop humide après l'avoir séché avec un degré de séchage spécifique, vous pouvez ajuster le degré de séchage.

Remarque : Vous pouvez aussi ajuster le degré de séchage dans les réglages de base.

1. Réglez un programme automatique. →*Page 21*
✔ Le degré de séchage préréglé est affiché.
2. Réglez le degré de séchage souhaité.
3. Appuyez sur **Résultat de séchage** pendant environ 3 secondes.
✔ L'affichage indique "d:0", "d:1", "d:2" ou "d:3".
4. Appuyez sur **Fin dans** pour adapter le degré de séchage sélectionné de "d:0" (sec) à "d:3" (le plus sec).
Appuyez sur **Résultat de séchage** pour modifier le degré de séchage à ajuster.
5. Appuyez sur **Résultat de séchage** pendant environ 3 secondes pour revenir au programme automatique.

13 Sécurité enfants

Protégez votre appareil contre tout actionnement accidentel des commandes.

13.1 Activation de la sécurité enfants

- ▸ Appuyez sur ⚿ **3 sec.** pendant environ 3 secondes.
- ✔ L'affichage indique ⚿.
- ✔ Les éléments de commande sont bloqués.
- ✔ La sécurité enfants reste active même après avoir éteint l'appareil et en cas de panne.

13.2 Désactivation de la sécurité enfants

Condition : Pour désactiver la sécurité enfants, l'appareil doit être allumé.

- ▸ Appuyez sur ⚿ **3 sec.** pendant environ 3 secondes.
- ✔ ⚿ s'éteint sur l'affichage.

14 Home Connect

Cet appareil peut être mis en réseau. Connectez votre appareil à un appareil mobile pour le commander via l'application Home Connect, en modifier les réglages de base ou pour surveiller son état de fonctionnement. Les services Home Connect ne sont pas proposés dans tous les pays. La disponibilité de la fonction Home Connect dépend de l'offre des services Home Connect dans votre pays. Vous trouverez de plus amples informations à ce sujet à l'adresse : *www.home-connect.com*.
L'appli Home Connect vous guide tout au long du processus de connexion. Suivez les instructions de l'appli et suivez les consignes de l'appli Home Connect.

Remarques

- Suivez les consignes de sécurité du présent manuel d'utilisation et assurez-vous qu'elles sont également respectées si vous utilisez l'appareil via l'appli Home Connect.
  → *"Sécurité", Page 3*
- Les commandes directement effectuées sur l'appareil sont toujours prioritaires. Pendant ce temps, la commande via l'application Home Connect n'est pas possible.

14.1 Configurer Home Connect

Condition : L'appareil a accès à votre réseau domestique WLAN (Wi-Fi) depuis le lieu d'installation.

1. Scanner le code QR ci-après.



   Le code QR vous permet d'installer l'appli Home Connect et de connecter votre appareil.
2. Suivez les instructions de l'appli Home Connect.

14.2 Désactivation du Wi-Fi sur l'appareil

1. Appuyez sur ⏍ **Départ à distance** pendant environ 3 secondes.
2. Appuyez sur ⏍ **Départ à distance** jusqu'à ce que l'écran affiche "on".
3. Appuyez sur **Départ/ Pause Rajout** pour désactiver le Wi-Fi.

✔ L'écran affiche "oFF".

Remarque : Pour quitter les réglages Home Connect, appuyez pendant environ 3 secondes sur ⏍ **Départ à distance**.

14.3 Activation du Wi-Fi sur l'appareil

1. Appuyez sur ⍐ **Départ à distance** pendant environ 3 secondes.
2. Appuyez sur ⍐ **Départ à distance** jusqu'à ce que l'écran affiche "oFF".
3. Appuyez sur **Départ/ Pause Rajout** pour activer le Wi-Fi.

✔ L'écran affiche "on".

Remarques

- Lorsque le Wi-Fi est activé, l'écran affiche "on" en alternance et l'intensité du signal de la connexion Wi-Fi.
- Pour quitter les réglages Home Connect, appuyez pendant environ 3 secondes sur ⍐ **Départ à distance**.

14.4 Installer la mise à jour logicielle

Remarque : Lorsqu'une mise à jour du logiciel est disponible, un message apparaît dans l'appli Home Connect.

▸ Pour installer la mise à jour du logiciel , suivre les instructions de l'appli Home Connect.

✔ Pendant l'installation, le bandeau de commande est partiellement verrouillé.

✔ En cas de dysfonctionnement, l'installation peut prendre jusqu'à 40 minutes. Ne réinitialisez pas les paramètres réseau ou l'appareil aux réglages usine.

Remarque : Vous trouverez la version actuelle du logiciel dans l'appli Home Connect sous les informations relatives à l'appareil.

14.5 Réinitialisation des réglages réseau de l'appareil

1. Appuyez sur ⍐ **Départ à distance** pendant environ 3 secondes.
2. Appuyez sur ⍐ **Départ à distance** jusqu'à ce que l'écran affiche "rES".
3. Appuyez sur **Départ/ Pause Rajout** pendant environ 3 secondes.

✔ Les réglages réseau sont réinitialisés.

14.6 Démarrage à distance

Activez l'appareil pour le démarrage à distance via l'appli Home Connect.

Remarque

Le démarrage à distance est désactivé dans les conditions suivantes :

- La porte de l'appareil est ouverte.
- L'appareil est mis hors tension.
- Après une coupure de courant.

Activer le démarrage à distance

Condition : La porte de l'appareil est fermée.

▸ Appuyez sur ⍐ **Départ à distance**.

✔ — (⍐ **Départ à distance**) s'allume et l'appareil peut démarrer à distance via l'appli Home Connect.

Désactiver le démarrage à distance

▸ Appuyez sur ⍐ **Départ à distance**.

✔ — (⍐ **Départ à distance**) s'éteint.

14.7 Recommandation de programme intelligente

Si vous activez la recommandation de programme intelligente, votre appareil vous recommande un programme approprié au séchage de votre linge après avoir été lavé dans le lave-linge.

Activer la recommandation de programme intelligente

Conditions

- Votre lave-linge est doté de la fonction Home Connect.
- Votre lave-linge et votre sèche-linge doivent être connectés au réseau domestique et enregistrés dans votre appli Home Connect.

1. Appuyez sur **Smart Dry**.

✔ L'appareil détermine un programme approprié. Pour annuler le processus, réglez un autre programme ou éteignez l'appareil.

✔ Lorsque l'appareil trouve un programme approprié, l'afficheur de programmes s'allume et l'écran affiche les informations relatives au programme.

✔ Si l'appareil ne trouve pas de programme approprié, un signal sonore retentit et l'écran affiche "- –".

2. Appuyez sur **Départ/ Pause Rajout**.

14.8 Diagnostic à distance

Le service après-vente peut accéder à votre appareil via le diagnostic à distance si vous en faites la demande spécifique, si votre appareil est connecté au serveur Home Connect et si le diagnostic à distance est disponible dans le pays où vous utilisez l'appareil.

Conseil : Pour plus d'informations et pour connaître la disponibilité du service de diagnostic à distance dans votre pays, veuillez consulter la section Service/Support du site internet local : *www.home-connect.com*.

14.9 Protection des données

Observez les conseils de protection des données.

Lors de la première connexion de votre appareil à un réseau domestique relié à Internet, votre appareil transmet les catégories de données suivantes au serveur Home Connect (premier enregistrement) :

- Identifiant unique de l'appareil (constitué de codes d'appareil ainsi que de l'adresse MAC du module de communication Wi-Fi intégré).
- Certificat de sécurité du module de communication Wi-Fi (pour la protection des informations de la connexion).
- La version actuelle du logiciel et du matériel de votre électroménager.
- État d'une précédente restauration éventuelle des réglages d'usine.

Ce premier enregistrement prépare l'utilisation des fonctions Home Connect et s'avère uniquement nécessaire au moment où vous souhaitez utiliser les fonctions Home Connect pour la première fois.

Remarque : Veuillez noter que les fonctions Home Connect ne sont utilisables qu'avec l'application Home Connect. Vous pouvez consulter les informations sur la protection des données dans l'appli Home Connect.

15 Réglages de base

Vous pouvez modifier les réglages de base de votre appareil en fonction de vos besoins.

Remarque : Vous pouvez également ajuster les réglages de base dans l'appli Home Connect.

15.1 Vue d'ensemble des réglages de base

Remarque : Des fonctions supplémentaires peuvent être disponibles grâce aux mises à jour du logiciel. →*Page 32*
Lorsqu'une mise à jour du logiciel est disponible, vous trouverez de plus amples informations dans l'appli Home Connect.

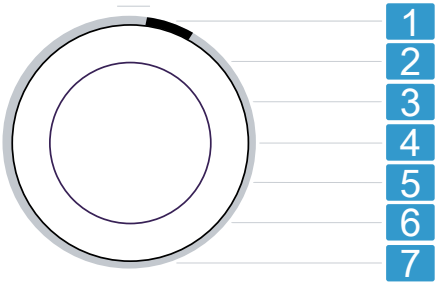

Sélecteur de programme avec positions des programmes

1	Régler le volume sonore du signal à la fin du programme : A: 0 (arrêt) à A: 4 (très fort) Réglage usine : A: 3
2	Régler le volume sonore du signal lors de la sélection des touches : b: 0 (arrêt) à b: 4 (très fort) Réglage usine : b: 3
3	Régler la luminosité de l'écran : C: 1 (faible) à C: 4 (très élevé) Réglage usine :C: 4
4	Adapter le degré de séchage →*Page 30* : d: 0 (sec) à d: 3 (le plus sec)
5	Aucun réglage de base.
6	Afficher le nombre de programmes démarrés (PC).
7	Réinitialiser l'appareil aux réglages usine (rES).

15.2 Modification des réglages de base

1. Pour appeler les réglages de base, appuyez sur **Réglages de base**.
✔ L'affichage indique — (**Réglages de base**).
2. Sélectionnez le réglage de base souhaité à l'aide du sélecteur de programme. →*Page 34*
3. Adaptez le réglage de base :
   - ▸ Pour modifier la valeur, appuyez sur **Fin dans**.
   - ▸ Pour réinitialiser l'appareil aux réglages usine, appuyez environ 3 secondes sur **Départ/ Pause Rajout**.
4. Appuyez sur **Réglages de base** pour quitter les réglages de base.

16 Nettoyage et entretien

ATTENTION
Les objets durs, pointus ou bruts peuvent endommager l'appareil.
- ▸ N'utilisez pas d'objets durs ou pointus, de produits abrasifs ni de laine d'acier pour le nettoyage.
- ▸ Nettoyez l'appareil uniquement avec de l'eau et un chiffon doux.

16.1 Unité de sol

L'unité de sol est la zone inférieure et accessible de l'unité où se trouve l'échangeur thermique.

Ouvrir l'unité

Conditions
- L'appareil a refroidi pendant 30 minutes.
- La porte de l'appareil est fermée.

1. Ouvrez la trappe d'entretien.

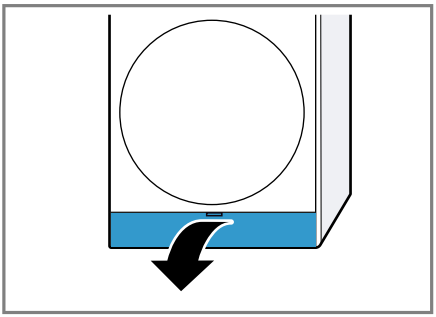

Si vous placez un chiffon sous la trappe de maintenance, vous pouvez récupérer l'eau résiduelle de l'unité.

2. Ouvrez le levier du couvercle de l'échangeur thermique.

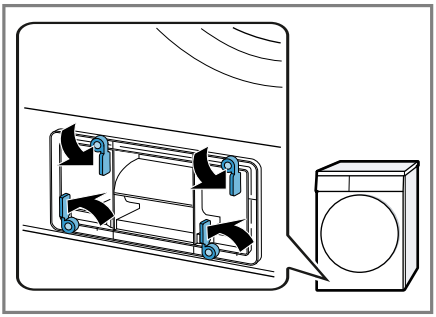

3. Retirez le couvercle de l'échangeur thermique par la poignée.

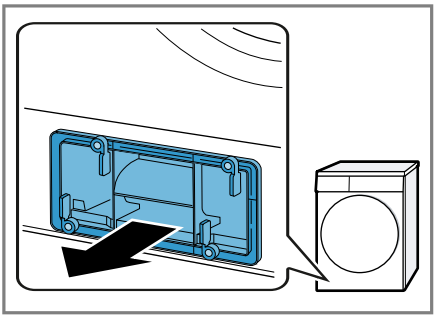

Nettoyer l'unité

Vous pouvez retirer les impuretés visibles dans l'unité.

⚠ **PRUDENCE**

Risque de coupure !

Vous risquez de vous couper en touchant les arêtes vives de l'échangeur thermique.

- N'effleurez pas les lamelles de l'échangeur thermique.

1. Ouvrez l'unité. →*Page 34*
2. Nettoyez le couvercle de l'échangeur thermique avec une brosse douce.

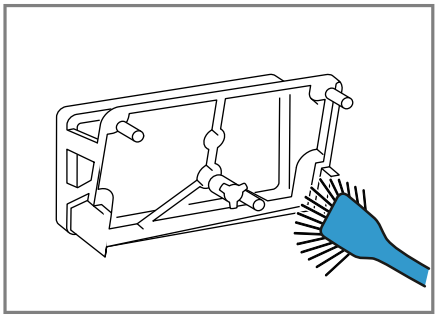

Veillez à éliminer toutes les saletés du joint.

3. Soulevez légèrement la patte centrale de l'insert.

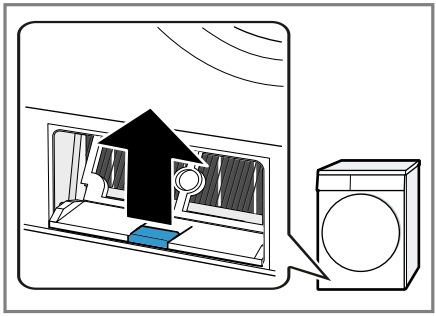

4. Enlevez l'insert à l'horizontale.

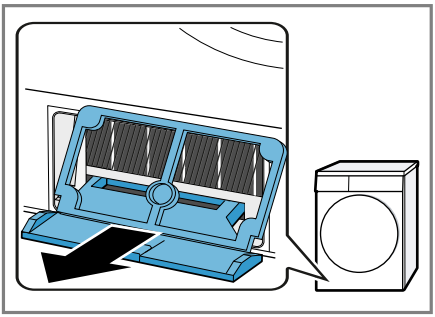

5. Nettoyez l'insert à l'eau courante ① puis séchez-le ②.

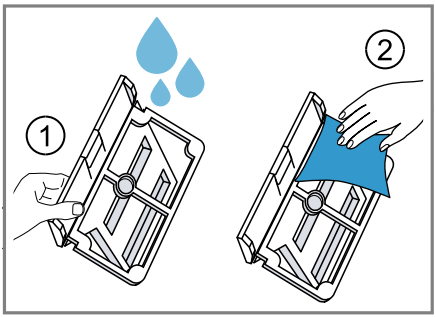

6. Nettoyez l'ouverture avec un chiffon doux et humide.

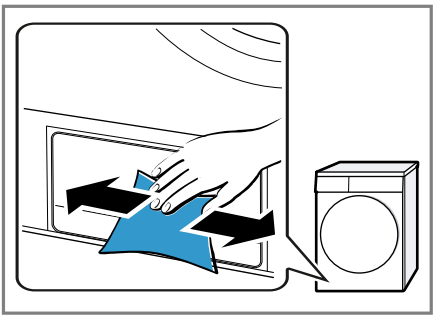

7. Insérez l'insert horizontalement jusqu'à ce que la patte s'enclenche.

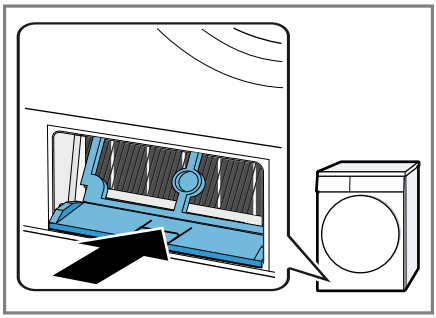

8. Fermez l'unité. →*Page 36*

Fermer l'unité

Condition : L'unité est ouverte.

→ *"Ouvrir l'unité", Page 34*

1. Insérez le couvercle de l'échangeur thermique par la poignée.

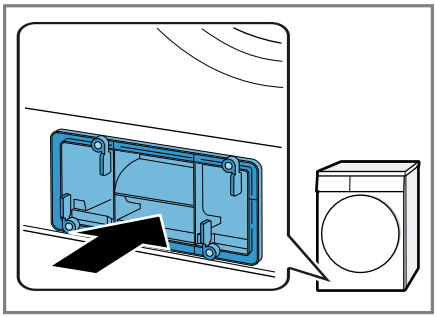

2. Fermez le levier du couvercle de l'échangeur thermique.

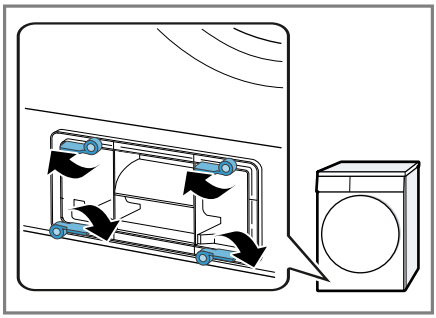

3. Fermez la trappe d'entretien.

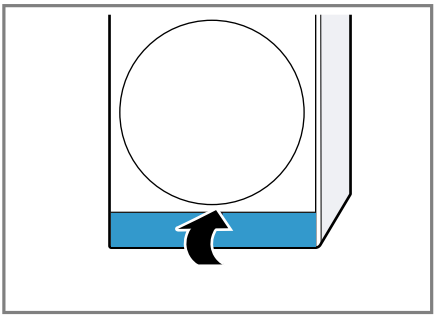

16.2 Capteur d'humidité

Le capteur d'humidité de cet appareil détermine le degré d'humidité de votre linge pendant le séchage. En fonction de l'humidité résiduelle du linge, l'appareil modifie la durée du programme automatique.

Nettoyer le capteur d'humidité

Des résidus de calcaire, de lessive et de produits d'entretien peuvent s'accumuler sur le capteur d'humidité après un certain temps. Nettoyez régulièrement le capteur d'humidité.

Remarque : Si vous ne nettoyez pas l'appareil comme décrit, le fonctionnement de l'appareil peut être altéré.

1. Ouvrez le hublot.
2. Nettoyez le capteur d'humidité avec une éponge.

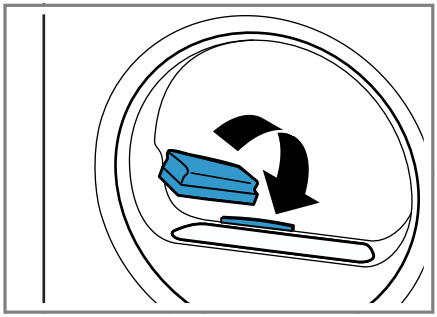

17 Dépannage

Vous pouvez corriger par vous-même les petits défauts de votre appareil. Lisez les renseignements de dépannage avant de contacter le service consommateurs. Vous vous épargnerez ainsi des dépenses inutiles.

⚠ **AVERTISSEMENT**
Risque d'électrocution !
Les réparations non conformes sont dangereuses.

- Ne modifiez jamais techniquement l'appareil ou les caractéristiques de l'appareil.
- Seul un personnel dûment qualifié peut entreprendre des réparations sur l'appareil.
- Seules des pièces de rechange d'origine peuvent être utilisées pour réparer l'appareil.
- Afin d'écarter tout danger quand le cordon d'alimentation secteur de cet appareil est endommagé, seul le fabricant ou son service après-vente ou toute autre personne de qualification équivalente est habilité à le remplacer.

Défaut	Cause et dépannage
L'écran s'éteint et — (Départ/ Pause Rajout) clignote.	Le mode économie d'énergie est actif. ▸ Appuyez sur **Départ/ Pause Rajout**.
E:08 -10	Dysfonctionnement critique. **1.** Appuyez pendant environ 3 secondes simultanément sur **Délicat** et **Demi charge** pour redémarrer l'appareil. **2.** Si le dysfonctionnement se reproduit, débranchez l'appareil du secteur pendant au moins 30 secondes. Retirez la fiche du cordon d'alimentation secteur ou désactivez le fusible dans le boîtier à fusibles. **3.** Si le dysfonctionnement persiste, appelez le service après-vente. →*Page 42* Lors de l'appel, indiquez le message d'erreur exact. Si possible, documentez la panne avec des photos et des vidéos.
♨ et le programme ont été interrompus.	Le réservoir d'eau de condensation est rempli. ▸ Videz le réservoir d'eau de condensation. →*Page 29*
	Le tuyau d'évacuation d'eau n'est pas raccordé correctement, plié ou coincé. ▸ Vérifiez le montage du tuyau d'évacuation d'eau. →*Page 13*
	Le tuyau d'évacuation d'eau est bouché. ▸ Nettoyez le tuyau d'évacuation d'eau avec de l'eau du robinet.
	Un corps étranger se trouve dans l'unité de sol. **1.** Ouvrez l'unité de sol. →*Page 34* **2.** Retirez les corps étrangers. **3.** Fermez l'unité de sol. →*Page 36*
Tous les autres codes de défaut.	Dysfonctionnement **1.** Appuyez pendant environ 3 secondes simultanément sur **Délicat** et **Demi charge** pour redémarrer l'appareil. **2.** Si le dysfonctionnement se reproduit, débranchez l'appareil du secteur pendant au moins 30 secondes. Retirez la fiche du cordon d'alimentation secteur ou désactivez le fusible dans le boîtier à fusibles.

Défaut	Cause et dépannage
Tous les autres codes de défaut.	**3.** Si le dysfonctionnement persiste, appelez le service après-vente. →*Page 42* Lors de l'appel, indiquez le message d'erreur exact. Si possible, documentez la panne avec des photos et des vidéos.
"Hot" et le tambour tourne.	Il ne s'agit pas d'un défaut. Le processus de refroidissement est actif. Aucune action nécessaire. **Remarque :** Ne modifiez pas le programme pendant l'exécution du processus de refroidissement. Le processus de refroidissement dure jusqu'à 10 minutes.
	Le filtre à peluches est encrassé. ▸ Nettoyez le filtre à peluches. →*Page 26*
	Le système de filtrage de l'unité de sol est pollué. ▸ Nettoyez le système de filtrage de l'unité de sol. →*Page 27*
L'écran et les touches ne réagissent pas.	Dysfonctionnement logiciel. **1.** Appuyez pendant environ 3 secondes simultanément sur **Délicat** et **Demi charge** pour redémarrer l'appareil. **2.** Si le dysfonctionnement se reproduit, débranchez l'appareil du secteur pendant au moins 30 secondes. Retirez la fiche du cordon d'alimentation secteur ou désactivez le fusible dans le boîtier à fusibles.
Home Connect ne fonctionne pas correctement.	Différentes causes sont possibles. **1.** Réinitialisez les paramètres réseau de l'appareil. →*Page 32* **2.** Configurez de nouveau Home Connect. →*Page 31* ▸ Allez sur *www.home-connect.com*.
Le programme ne démarre pas.	La sécurité enfants est active. ▸ Désactivez la sécurité enfants. →*Page 31*
	Fin dans est activé. ▸ Vérifiez si **Fin dans** est activé. →*Page 20*
La durée du programme se modifie pendant le séchage.	Il ne s'agit pas d'un défaut. Le déroulement du programme est optimisé électroniquement. Aucune action nécessaire.
La durée de séchage est trop longue.	Le système de filtrage de l'unité de sol est pollué. ▸ Nettoyez le système de filtrage de l'unité de sol. →*Page 27*

Défaut	Cause et dépannage
La durée de séchage est trop longue.	Le filtre à peluches est encrassé. ▸ Nettoyez le filtre à peluches. →*Page 26*
	La température ambiante est inférieure à 15 °C ou supérieure à 30 °C. ▸ Assurez-vous que la température ambiante est comprise entre 15 °C et 30 °C.
	La circulation d'air sur le lieu d'installation de l'appareil est insuffisante. ▸ Ventilez le lieu d'installation de l'appareil.
	L'ouverture de ventilation de l'appareil est bloquée. ▸ Assurez-vous que l'ouverture de ventilation de l'appareil est dégagée.
	L'échangeur thermique est encrassé. **1.** Ouvrez l'unité de sol. →*Page 34* **2.** Nettoyez l'échangeur thermique. →*Page 35* **3.** Fermez l'unité de sol. →*Page 36*
Bruits de bourdonnement, de ronronnement ou de pompage.	Il ne s'agit pas d'un défaut. Le compresseur ou la ventilation du compresseur est actif, ou la pompe à eau de condensation est active. Aucune action nécessaire.
Le linge est trop humide.	Le programme sélectionné ne convient pas pour le type de textile. ▸ Réglez un programme de temps pour un séchage supplémentaire. →*Page 22*
	La quantité de charge est trop élevée. ▸ Tenez compte de la quantité de charge maximale du programme. →*Page 20*
	Le linge chaud paraît plus humide à la fin du programme qu'il ne l'est réellement. **1.** Retirez le linge du tambour directement après le séchage. **2.** Étalez le linge pour qu'il refroidisse.
	Le degré de séchage réglé ne convient pas. ▸ Modifiez le degré de séchage. →*Page 30*
	Le degré de séchage n'est pas adapté. ▸ Adaptez le degré de séchage. →*Page 30*
	La quantité de charge est trop faible. ▸ Réglez un programme de temps pour un séchage supplémentaire. →*Page 22*
	Le capteur d'humidité est encrassé. ▸ Nettoyez le capteur d'humidité. →*Page 37*

Défaut	Cause et dépannage
Le linge est trop humide.	L'appareil a interrompu le processus de séchage parce que le réservoir d'eau de condensation est rempli. ▸ Videz le réservoir d'eau de condensation. →*Page 29*
Froissage.	Le programme sélectionné ne convient pas pour le type de textile. ▸ Réglez un programme adapté. →*Page 20*
	La charge n'est pas adaptée. ▸ Tenez compte de la quantité de charge maximale du programme. →*Page 20* ▸ Préparez le linge. →*Page 24*
	Le linge est laissé trop longtemps après le séchage dans le tambour. **1.** Retirez le linge du tambour directement après le séchage. **2.** Étalez le linge pour qu'il refroidisse.
	Les textiles d'entretien facile ont été séchés trop longtemps. ▸ Modifiez ou adaptez le degré de séchage. →*Page 30*
	La fonction antifroissage du linge n'est pas activée. ▸ Activez la fonction antifroissage du linge. →*Page 19*
De l'eau fuit.	L'appareil n'est pas correctement aligné. ▸ Alignez l'appareil. →*Page 15*
	Le joint du couvercle de l'échangeur thermique est encrassé. ▸ Nettoyez le joint du couvercle de l'échangeur thermique. →*Page 27*
	Le tuyau d'évacuation d'eau n'est pas raccordé correctement. ▸ Vérifiez le montage du tuyau d'évacuation d'eau. →*Page 13*
	Le levier du couvercle de l'échangeur thermique n'est pas correctement fermé. ▸ Assurez-vous que le levier du couvercle de l'échangeur thermique est correctement fermé. →*Page 36*
De l'eau de condensation s'accumule dans le réservoir d'eau de condensation bien que le tuyau d'évacuation d'eau soit raccordé.	Il ne s'agit pas d'un défaut. Une quantité résiduelle d'eau de condensation peut rester dans le réservoir d'eau de condensation. Aucune action nécessaire.

Défaut	Cause et dépannage
De l'eau de condensation s'accumule dans le réservoir d'eau de condensation bien que le tuyau d'évacuation d'eau soit raccordé.	Le tuyau d'évacuation d'eau n'est pas raccordé correctement. ▸ Vérifiez le montage du tuyau d'évacuation d'eau. →*Page 13*

18 Transport, stockage et élimination

18.1 Mettre au rebut un appareil usagé

La destruction dans le respect de l'environnement permet de récupérer de précieuses matières premières.

⚠ AVERTISSEMENT
Risque de préjudice pour la santé !
Des enfants risquent de s'enfermer dans l'appareil et de mettre leur vie en danger.

- ▸ L'appareil ne doit pas être installé derrière une porte qui se ferme, ni derrière une porte coulissante ou une porte avec une charnière située du côté opposé à l'appareil qui empêcherait l'ouverture complète de ce dernier.
- ▸ En cas d'appareils usagés, débranchez la fiche secteur du câble d'alimentation secteur, puis coupez ce dernier et détruisez la serrure de la porte de l'appareil de sorte qu'il soit impossible de fermer le hublot.

1. Débrancher la fiche du cordon d'alimentation secteur.
2. Couper le cordon d'alimentation secteur.
3. Éliminez l'appareil dans le respect de l'environnement.
   Vous trouverez des informations sur les circuits actuels d'élimination auprès de votre revendeur spécialisé ou de l'administration de votre commune/ville.



Cet appareil est marqué selon la directive européenne 2012/19/UE relative aux appareils électriques et électroniques usagés (waste electrical and electronic equipment - WEEE).
La directive définit le cadre pour une reprise et une récupération des appareils usagés applicables dans les pays de la CE.

19 Service après-vente

Les pièces détachées d'origine fonctionnelles et conformes à l'ordonnance d'écoconception correspondante sont disponibles auprès de notre service client pour une durée d'au moins 10 ans à partir de la mise sur le marché de votre appareil au sein de l'Espace économique européen.

Par ailleurs, vous pouvez obtenir auprès de notre service client d'autres pièces détachées d'origine fonctionnelles de l'appareil et pouvant être stockées jusqu'à 15 ans après la mise sur le marché de votre appareil. Veuillez contacter notre service client pour obtenir de plus amples informations à ce sujet.

Remarque : Dans le cadre des conditions de la garantie, le recours au service après-vente est gratuit.

Pour plus d'informations sur la durée et les conditions de la garantie dans votre pays, scannez le QR code figurant sur le document joint afin d'obtenir les coordonnées du service après-vente ainsi que les conditions de garantie, adressez-vous à notre service après-vente, votre revendeur ou consultez notre site web.
Vous trouverez les coordonnées du service après-vente en scannant le QR code figurant sur le document joint relatif aux coordonnées du service après-vente et aux conditions de garantie, ou sur notre site web.

19.1 Numéro de produit (E-Nr.), numéro de fabrication (FD) et numéro de série (Z-Nr.)

Lorsque vous contactez le service client, vous avez besoin du numéro de produit (E-Nr.), du numéro de fabrication (FD) et du numéro de série (Z-Nr.), que vous trouverez sur la plaque signalétique de votre appareil.

Selon le modèle, la plaque signalétique se trouve :

- sur le côté intérieur du hublot.
- en dessous de l'ouverture du tambour.
- sur le côté intérieur de la trappe d'entretien.
- au dos de l’appareil.

Pour retrouver rapidement les données de votre appareil et le numéro de téléphone du service consommateurs, n'hésitez pas à les recopier ailleurs.

20 Paramètres de consommation

Le programme **Eco** convient pour sécher du linge en coton normalement humide et est le plus efficace pour ce type de linge en termes de consommation d'énergie. Ce programme sert à évaluer la conformité aux règlements (UE) 2023/2533 et (UE) 2023/2534. Les valeurs de consommation indiquées sur le label énergétique de ce programme se réfèrent à un taux d'humidité du linge de 60 %.
Les valeurs indiquées pour les autres programmes sont indicatives et ont été déterminées conformément à la norme applicable EN61121.
Les valeurs réelles peuvent s'écarter des valeurs spécifiées en fonction du type de tissu, de la composition du linge à sécher, de l'humidité résiduelle dans le tissu, du degré de séchage réglé, de la quantité de charge, des conditions ambiantes et de l'activation de fonctions supplémentaires.
La durée prévisionnelle du programme et le temps « Fin dans » qui apparaissent lors de la sélection du programme sont basés sur une vitesse d'essorage du lave-linge à la livraison de l'appareil de 1000 tr/min.

Programme	Humidité finale (%)	Charge (kg)	Vitesse d'essorage (tr/min)	Humidité de départ (%)	Durée du programme (h:min)	Consommation énergétique (kWh/cycle)
Coton +	-3,0	8,0	1400	50	3:42	1,88
Coton +	-3,0	4,0	1400	50	2:59	1,46
Coton +	-3,0	8,0	1000	60	4:06	2,15
Coton +	-3,0	4,0	1000	60	3:13	1,59
Coton +	-3,0	8,0	800	70	4:30	2,43
Coton +	-3,0	4,0	800	70	3:27	1,71
Coton +	-1,5	8,0	1400	50	3:29	1,70
Coton +	-1,5	4,0	1400	50	2:39	1,30
Coton +	-1,5	8,0	1000	60	3:52	1,97
Coton +	-1,5	4,0	1000	60	2:52	1,42
Coton +	-1,5	8,0	800	70	4:14	2,24
Coton +	-1,5	4,0	800	70	3:05	1,54
Eco	0,0	8,0	1400	50	3:00	1,51
Eco	0,0	4,0	1400	50	1:52	0,90
Eco [1]	0,0	8,0	1000	60	3:25	1,74
Eco	0,0	4,0	1000	60	2:05	1,02
Eco	0,0	8,0	800	70	3:50	1,97
Eco	0,0	4,0	800	70	2:18	1,14
Coton +	12,0	8,0	1400	50	2:16	1,05
Coton +	12,0	4,0	1400	50	1:19	0,61
Coton +	12,0	8,0	1000	60	2:40	1,33
Coton +	12,0	4,0	1000	60	1:33	0,74
Coton +	12,0	8,0	800	70	3:04	1,60
Coton +	12,0	4,0	800	70	1:47	0,86
Synthétiques +	0,0	3,5	800	40	1:18	0,58
Synthétiques +	0,0	3,5	600	50	1:33	0,69
Synthétiques +	2,0	3,5	800	40	1:09	0,53
Synthétiques +	2,0	3,5	600	50	1:25	0,64
Synthétiques +	12,0	3,5	800	40	1:17	0,55

[1] Le bruit aérien émis lors du cycle de séchage est de 62 dB.

Programme	Humidité finale (%)	Charge (kg)	Vitesse d'essorage (tr/min)	Humidité de départ (%)	Durée du programme (h:min)	Consommation énergétique (kWh/cycle)
Synthétiques +	12,0	3,5	600	50	1:32	0,66
Délicat	0,0	2,0	-	-	1:11	0,49

21 Données techniques

Hauteur de l'appareil	84,2 cm
Largeur de l'appareil	59,8 cm
Profondeur de l'appareil	61,3 cm
Profondeur de l'appareil avec la porte fermée	64,8 cm
Profondeur de l'appareil avec la porte ouverte	109,6 cm
Poids	49,1 kg
Charge de linge maximale	8,0 kg
Tension secteur	220-240 V, 50 Hz
Protection minimale de l'installation	10 A
Puissance nominale	600 W
Température ambiante	▪ Minimum : 5 °C ▪ Maximum : 35 °C
Longueur du cordon d'alimentation secteur	145 cm

Vous trouverez de plus amples informations sur votre modèle sur Internet à l'adresse *https://eprel.ec.europa.eu/qr/2424871*[1]. Cette adresse Internet renvoie à la base de données officielle des produits de l'UE, EPREL.

21.1 Informations concernant les logiciels libres et open source

Ce produit contient des composants logiciels dont la licence est accordée par les détenteurs des droits d'auteur en tant que logiciels libres ou open source.
Les informations relatives à la licence sont mémorisées sur l'appareil électroménager. L'accès aux informations relatives à la licence correspondante est également possible via l'appli Home Connect: « Profil -> Mentions légales -> Informations sur la licence ».[2] Vous pouvez également télécharger les informations de li-

[1] Valable uniquement pour les pays de l'espace économique européen. Cette adresse web est disponible à partir du 1er juillet 2025.
[2] Selon l'équipement de l'appareil

cence sur le site web du produit de marque. (Recherchez le modèle de votre appareil et d'autres documents sur le site Web du produit.) Vous pouvez également demander les informations correspondantes à l'adresse : ossrequest@bshg.com ou BSH Hausgeräte GmbH Carl-Wery-Str. 34, 81739 Munich, Allemagne. Le code source concerné sera mis à votre disposition sur simple demande.

Veuillez envoyer votre demande à ossrequest@bshg.com ou BSH Hausgeräte GmbH Carl-Wery-Str. 34, D-81739 Munich.
Objet : „OSSREQUEST“
Les coûts liés au traitement de votre demande vous seront facturés. Cette offre est valable pendant trois ans à compter de la date d'achat, ou au moins pour la période pendant laquelle nous fournissons le support et les pièces de rechange pour l'équipement.

22 Déclaration de conformité

BSH Hausgeräte GmbH déclare par la présente que l'appareil doté de la fonction Home Connect est conforme avec les exigences fondamentales et les autres dispositions adaptées de la directive 2014/53/EU.
Vous trouverez une déclaration de conformité RED détaillée sur Internet à l'adresse *www.bosch-home.com* sur la page de votre appareil dans les documents supplémentaires.

CE

Bande de 2,4 GHz (2400–2483,5 MHz) : max. 100 mW
Bande de 5 GHz (5150–5350 MHz + 5470–5725 MHz) : max. 150 mW

	BE	BG	CZ	DK	DE	EE	IE	EL	ES
	FR	HR	IT	CY	LI	LV	LT	LU	HU
	MT	NL	AT	PL	PT	RO	SI	SK	FI
	SE	NO	CH	TR	IS	UK (NI)			
WLAN (Wi-Fi) de 5 GHz : uniquement destiné à un usage intérieur.									

AL	BA	MD	ME	MK	RS	UK	UA
WLAN (Wi-Fi) de 5 GHz : uniquement destiné à un usage intérieur.							

Merci d'avoir acheté un appareil Bosch !

Enregistrez votre nouvel appareil sur MyBosch et profitez dès maintenant des avantages suivants :

- **Recommandations techniques et conseils pour votre appareil**
- **Options pour l'extension de garantie**
- **Réductions sur les accessoires et pièces de rechange**
- **Manuel d'utilisation numérique et toutes les données de l'appareil à portée de main**
- **Accès facile au service après-vente Bosch pour les appareils électroménagers**

Inscription gratuite et simple, même sur les appareils mobiles :
www.bosch-home.com/welcome

Une question ? Vous trouverez ici ce que vous cherchez.

Conseils avisés sur vos appareils Bosch, assistance en cas de problèmes ou réparation par des experts Bosch.

Découvrez toutes les possibilités que Bosch peut vous offrir :
www.bosch-home.com/service

Les coordonnées de tous les pays figurent dans le répertoire des services ci-joint.

BSH Hausgeräte GmbH
Carl-Wery-Straße 34
81739 München, GERMANY
www.bosch-home.com

A Bosch Company

9002053512 (060318)
fr