SIEMENS

EN6B.PK4.., EN6B.HK4..

Plynový varný panel

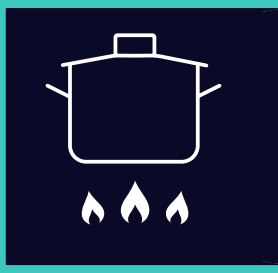

SK Návod na používanie

Register your appliance on My Siemens
and discover exclusive services and offers.

Siemens Home Appliances

Ďalšie informácie a vysvetlenia nájdete online. Naskenujte QR kód na titulnej strane.



Obsah

1 Bezpečnosť 2
2 Prehľad spotrebičov 4
3 Základná obsluha spotrebiča 5
4 Zákaznícky servis 7
5 Ochrana životného prostredia 7
6 Odstránenie porúch 8
7 Prístup k doplňujúcim informáciám o spotrebiči 9

⚠ 1 Bezpečnosť

Dodržiavajte nasledujúce bezpečnostné upozornenia.

1.1 Všeobecné upozornenia

- Starostlivo si prečítajte tento návod.
- Návod, ako aj ďalšie informácie o produkte uschovajte pre neskoršie použitie alebo ďalšieho majiteľa.
- Nepripájajte spotrebič, ak došlo k poškodeniu počas prepravy.

1.2 Používanie v súlade s určením

Len pri odbornej montáži podľa montážneho návodu je zaručená bezpečnosť pri používaní. Inštalatér je zodpovedný za bezchybné fungovanie na mieste inštalácie.

⚠ UPOZORNENIE – Riziko poranenia!
Tento spotrebič slúži len na varenie.
- ▸ Nesmie sa používať na iné účely, napríklad na vykurovanie miestnosti.

Tento spotrebič používajte len:
- na prípravu jedál a nápojov.
- pod dozorom. Krátkodobé varenie nepretržite sledujte.
- v súkromných domácnostiach a v priestoroch domova.
- maximálne do výšky 2000 m nad morom.

Spotrebič nepoužívajte:
- na člnoch alebo vo vozidlách.
- na vykurovanie miestnosti.
- s externým budíkom alebo diaľkovým ovládaním.
- v prírode

Keď chcete spotrebič prestaviť na iný druh plynu, zavolajte zákaznícky servis.

1.3 Obmedzenie skupiny používateľov

Tento spotrebič môžu používať deti staršie ako 8 rokov a osoby so zníženými fyzickými, senzorickými alebo mentálnymi schopnosťami alebo osoby s nedostatočnými skúsenosťami a/alebo vedomosťami iba vtedy, ak sú pod dozorom alebo ak boli poučené o bezpečnom používaní spotrebiča a nebezpečenstiev, ktoré z neho vyplývajú.
Deti sa so spotrebičom nesmú hrať.
Čistenie a používateľskú údržbu nesmú vykonávať deti, výnimkou je iba prípad, ak sú staršie ako 15 rokov a sú pod dozorom.
Deti mladšie ako 8 rokov sa musia zdržiavať v bezpečnej vzdialenosti od spotrebiča a prívodného kábla.

1.4 Bezpečné používanie

⚠ VAROVANIE – Riziko výbuchu!
Unikajúci plyn môže viesť k explózii.
POSTUP PRI ZÁPACHU PLYNU ALEBO PORUCHÁCH PLYNOVEJ INŠTALÁCIE
- ▸ Okamžite zatvorte prívod plynu alebo ventil plynovej bomby.
- ▸ Okamžite zahaste otvorený oheň a cigarety.
- ▸ Nestláčajte vypínače svetla ani spotrebičov.
- ▸ Nevyťahujte žiadne zástrčky zo zásuvky.
- ▸ V dome nepoužívajte telefón alebo mobilný telefón.
- ▸ Otvorte okno a miestnosť dobre vyvetrajte.
- ▸ Zavolajte zákaznícky servis alebo plynárenský podnik.

Unikajúci plyn môže viesť k explózii.
Malé množstvá plynu sa po dlhšom čase môžu nahromadiť a vzbĺknuť.
- ▸ Keď sa spotrebič dlhší čas nepoužíva, zatvorte bezpečnostný ventil prívodu plynu.

Unikajúci plyn môže viesť k explózii.
Keď fľaša s tekutým plynom nestojí zvislo, do spotrebiča sa môže dostať tekutý propán/bután. Pri tom môžu z horáka vychádzať silné, ostré plamene. Súčiastky sa môžu poškodiť a po čase netesniť, takže nekontrolovane bude unikať plyn.
- ▸ Fľaše s tekutým plynom používajte vždy vo zvislej polohe.

⚠ VAROVANIE – Riziko otravy!
Používanie plynového spotrebiča na varenie vedie k vytváraniu tepla, vlhkosti a produktov spaľovania v miestnosti, kde je nainštalovaný. Uistite sa, že kuchyňa je dobre vetraná, najmä keď sa spotrebič používa.
- ▸ Ak sa spotrebič používa intenzívne dlhší čas, môže byť potrebná dodatočná ventilácia, napr. zvýšenie mechanického vetrania, ak je k dispozícii, dodatočné odvetrávanie s cieľom bezpečne dostať splodiny horenia do vonkajšieho vzduchu (von) a zároveň umožniť výmenu vzduchu v miestnosti pomocou dodatočného odvetrávania.
- ▸ Pre dodatočné vedenie odvetrávania sa pred inštaláciou poraďte s odborníkom.

⚠ VAROVANIE – Riziko požiaru!
Varenie na varnom paneli s použitím tuku alebo oleja bez dozoru môže byť nebezpečné a spôsobiť požiar.
- ▸ Horúci olej a tuk nikdy nenechávajte bez dozoru.
- ▸ Nikdy sa nepokúšajte hasiť oheň vodou, ale vypnite spotrebič a potom plamene prikryte pokrievkou alebo hasiacou dekou.

Spotrebič sa veľmi zahrieva.
- ▸ Na varný panel alebo do jeho bezprostrednej blízkosti nikdy nedávajte horľavé predmety.
- ▸ Na varný panel nikdy neukladajte žiadne predmety.

Spotrebič sa zahrieva.
- ▸ V zásuvkách priamo pod varným panelom nikdy neskladujte horľavé predmety ani spreje.
- ▸ Pod spotrebičom ani v jeho bezprostrednej blízkosti nikdy neskladujte ani nepoužívajte horľavé predmety, napr. spreje alebo čistiace prostriedky.

Kryty varného panelu môžu spôsobiť nehody, napr. prehriatie, vznietenie, prípadne prasknutie materiálu.
- ▸ Nepoužívajte žiadne kryty varného panelu.

Plynové horáky bez položenej varnej nádoby vydávajú pri prevádzke veľké teplo. Odsávač pár, ktorý sa nachádza nad nimi, sa môže poškodiť alebo môže vzniknúť požiar.
- ▸ Plynové horáky používajte len s položeným riadom na varenie.

Ak je spotrebič veľmi horúci, textílie a iné predmety sa môžu vznietiť.
- ▸ Textílie, napr. kusy oblečenia, závesy držte ďaleko od plameňov.
- ▸ Nikdy nesiahajte do plameňov.
- ▸ Na spotrebič, vedľa neho ani za spotrebič neukladajte žiadne horľavé predmety, napr. utierku na riad, časopisy.

Unikajúci plyn sa môže vznietiť.
- ▸ Keď sa horák po 10 sekundách nezapáli, ovládací gombík prepnite do nulovej polohy a otvorte dvere alebo okno v miestnosti. Pred opätovným zapálením horáka počkajte aspoň jednu minútu.
- ▸ Keď plameň počas prevádzky neočakávane zhasne, ovládací gombík prepnite do nulovej polohy. Pred opätovným zapálením horáka počkajte aspoň jednu minútu.

Potraviny sa môžu vznietiť.
- ▸ Proces varenia kontrolujte. Proces krátkeho varenia neustále kontrolujte.

⚠ VAROVANIE – Riziko popálenia!
Prístupné časti sa môžu počas prevádzky zahrievať.
- ▸ Deti udržiavajte v dostatočnej vzdialenosti.

Mriežky na ochranu varného panela môžu viesť k nehodám.
- ▸ Nikdy nepoužívajte mriežky na ochranu varného panela.

Prázdny riad na varenie sa na spustených plynových horákoch extrémne zohrieva.
- ▸ Nikdy nezohrievajte prázdny riad na varenie.

Spotrebič sa počas prevádzky rozpáli.
- ▸ Pred čistením nechajte spotrebič vychladnúť.

⚠ VAROVANIE – Riziko zásahu elektrickým prúdom!
Neodborné opravy sú nebezpečné.
- ▸ Spotrebič môže opravovať iba príslušne vyškolený personál.
- ▸ Pri oprave spotrebiča sa smú používať len originálne náhradné súčiastky.
- ▸ Keď sa poškodí sieťový prípojný kábel tohto spotrebiča, musí ho vymeniť výrobca alebo jeho zákaznícky servis alebo podobne kvalifikovaná osoba, aby sa zabránilo ohrozeniam.

Poškodený spotrebič alebo poškodené sieťové prívodné vedenie je nebezpečné.
- ▸ Nikdy nepoužívajte poškodený spotrebič.
- ▸ Nikdy neťahajte za sieťové prívodné vedenie, keď ho chcete odpojiť od elektrickej siete. Vždy odpojte sieťovú zástrčku sieťového prívodného vedenia.
- ▸ Keď je spotrebič alebo sieťové prívodné vedenie poškodené, okamžite vytiahnite zástrčku sieťového prívodného vedenia alebo vypnite poistku v poistkovej skrini a zatvorte plynový prívod.
- ▸ Zavolajte na zákaznícky servis. →*Strana 7*

Vniknutá vlhkosť môže spôsobiť úraz elektrickým prúdom.
- ▸ Na čistenie spotrebiča nepoužívajte parný čistič ani vysokotlakový čistič.

Na horúcich častiach spotrebiča sa môže káblová izolácia elektrických spotrebičov roztaviť.
- ▸ Nikdy nenechajte pripájací kábel spotrebiča v kontakte s horúcimi časťami spotrebiča.

⚠ VAROVANIE – Riziko poranenia!

Poruchy alebo poškodenia spotrebiča a neodborné opravy sú nebezpečné.
- ▸ Nikdy nezapínajte chybný spotrebič.
- ▸ Ak je spotrebič pokazený, vytiahnite elektrickú zásuvku alebo vypnite poistku v poistkovej skrini, zatvorte prívod plynu a zavolajte na zákaznícky servis.
- ▸ Opraviť spotrebič a vymeniť poškodený prívod plynu môže iba kvalifikovaný personál.

Praskliny alebo trhliny v sklokeramickej doske sú nebezpečné.
- ▸ Všetky horáky a každé elektrické ohrevné teleso okamžite vypnite a spotrebič odpojte od elektrického prúdu.
- ▸ Zatvorte prívod plynu.
- ▸ Nedotýkajte sa povrchu spotrebiča.
- ▸ Spotrebič nepoužívajte.
- ▸ Zavolajte zákaznícky servis.

Silné výkyvy teplôt môžu spôsobiť prasknutie skleneného panela.
- ▸ Nepoužívajte grilovacie platne, hlinené nádoby a pod. počas dlhšieho času pri plnom výkone.
- ▸ Pri používaní varného panela zabráňte prievanu a rozliatiu studených tekutín.

Nevhodná veľkosť riadu na varenie, poškodený alebo nesprávne umiestnený riad na varenie môže spôsobiť ťažké zranenia.
- ▸ Dodržiavajte upozornenia týkajúce sa riadu na varenie.

Pri zapnutí horáka vznikajú na zapaľovacích sviečkach iskry.
- ▸ Zapaľovacích sviečok sa nikdy nedotýkajte, keď sa horák zapaľuje.

Keď nie je možné otočiť ovládací gombík alebo je uvoľnený, viac sa už nesmie používať.
- ▸ Obráťte sa hneď na zákaznícky servis, aby gombík opravili alebo vymenili.

Spotrebič s prasknutým alebo zlomeným povrchom môže spôsobiť rezné poranenia.
- ▸ Ak má spotrebič prasknutý alebo zlomený povrch, nepoužívajte ho.

⚠ VAROVANIE – Riziko udusenia!

Deti si môžu obalový materiál pretiahnuť cez hlavu alebo sa doň zabaliť a zadusiť.
- ▸ Obalový materiál uchovávajte mimo detí.
- ▸ Nenechajte deti hrať sa s obalovým materiálom.

Deti môžu vdýchnuť alebo prehltnúť malé časti a zadusiť sa.
- ▸ Drobné časti uchovávajte mimo dosahu detí.
- ▸ Nenechajte deti hrať sa drobnými dielmi.

2 Prehľad spotrebičov

Jednotlivé detaily, ako napríklad farba a tvar, môžu byť odlišné ako na obrázku.

[1]	**Komponent**	
A	Rošt	-
B	Ovládací gombík	-
C	Úsporný horák	1,00 / 1,02 kW
D	Normálny horák	1,75 / 1,80 kW
E	Silný horák	3,00 / 3,10 kW
F	Viackorunkový Mini wok horák	3,30 / 3,40 kW

[1] Vyobrazenia nachádzajúce sa v tomto návode sú orientačné.

EN6B.HK4..

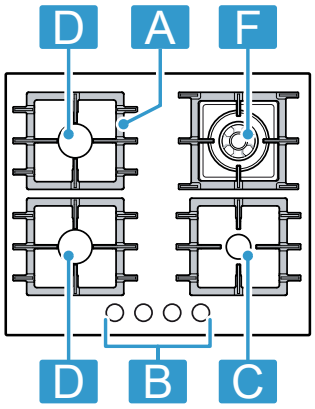

EN6B.PK4..

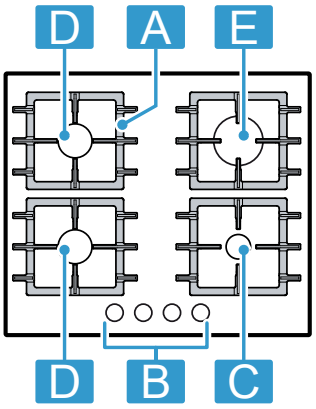

3 Základná obsluha spotrebiča

3.1 Ovládací gombík

Ovládacími gombíkmi môžete postupne nastavovať veľkosť plameňa.

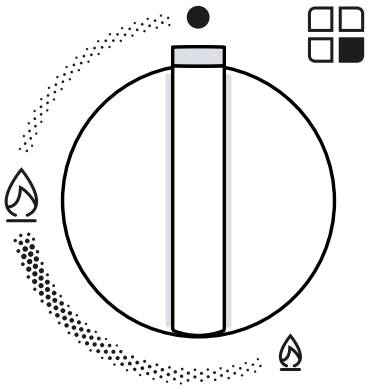

⊞	Horák priradený k ovládacímu gombíku.
●	Horák vypnutý.
♨	Najvyšší výkon a elektrické zapaľovanie horáka.
♨	Najnižší výkon.

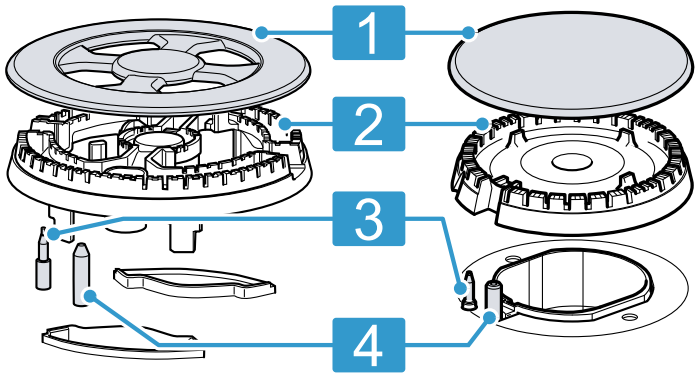

1	Kryt horáka
2	Miska horáka
3	Termoelektrický článok na kontrolu plameňa
4	Zapaľovacia sviečka

3.2 Horák

Tu nájdete prehľad súčastí horáka.

3.3 Rošty

Rošty správne vložte.
Riad správne položte na rošty. Riad nikdy nedávajte priamo na horák.
Rošty vždy opatrne vyberte. Posunutie roštu môže tiež odsunúť vedľa ležiace rošty.

Tip: Zvyšky kovu, ktoré zostali na rošte po posunutí riadu na varenie, môžete odstrániť správnym čistením.

3.4 Príslušenstvo

Príslušenstvo si môžete kúpiť v zákazníckom servise, v špecializovaných predajniach alebo na internete. Používajte iba originálne príslušenstvo, pretože to je určené presne pre váš spotrebič.
Príslušenstvo je špecifické pre daný spotrebič. Uveďte pri kúpe vždy presné označenie (číslo výrobku – E-Nr.) vášho spotrebiča. →*Strana 7*

Informácie o tom, ktoré príslušenstvo je k dispozícii pre váš spotrebič, sa dozviete v katalógu, internetovom obchode alebo v zákazníckom servise.
siemens-home.bsh-group.com

3.5 Riad na varenie

Tieto upozornenia vám pomôžu ušetriť energiu a zabrániť poškodeniu riadu.
Používajte riad vhodnej veľkosti. V tabuľke sú uvedené odporúčané minimálne a maximálne priemery dna (ø) pre každý horák.

Horák	ø min (cm.)	ø max (cm.)
Viackorunkový Mini wok horák	22	28
Silný horák	20	26
Normálny horák	14	22
Úsporný horák	12	20

Pre riad s priemerom menším ako 12 cm použite prídavný rošt na moka kanvičku.
→ *"Príslušenstvo", Strana 5*
Riad s klenutým dnom používajte iba na viackorunkovom horáku.

- Varný panel musí mať viackorunkový horák a prídavný rošt na wok.
- Prídavný rošt na wok musí byť správne umiestnený.

→ *"Príslušenstvo", Strana 5*

3.6 Základné ovládanie

Zapálenie plynového horáka

Varný panel má automatické zapaľovanie horáka.

1. Stlačte ovládací gombík zvoleného horáka a otočte ho proti smeru pohybu hodinových ručičiek až na najvyšší stupeň.
   Ovládací gombík podržte stlačený.
✔ Na všetkých horákoch sa vytvoria iskry a plameň sa zapáli na zvolenom horáku.
2. Počkajte niekoľko sekúnd a uvoľnite ovládací gombík.
   → *"Bezpečnostný systém", Strana 6*
3. Otočte ovládací gombík na požadovaný stupeň.
4. Ak nedôjde k zapáleniu, ovládací gombík otočte do polohy Vypnúť a zopakujte vyššie opísané kroky. Tentokrát podržte ovládací gombík stlačený dlhšie (až 10 sekúnd).

Poznámka
Na zabezpečenie správneho fungovania spotrebiča dodržiavajte nasledujúce pokyny:

- Časti horáka a rošt musia byť správne vložené.
- Kryty horákov nezamieňajte.
- Otvory a drážky horáka musia byť čisté, aby sa dosiahol správny plameň.

Manuálne zapálenie plynového horáka

Pri výpadku prúdu môžete horák zapáliť aj manuálne.

1. Stlačte ovládací gombík zvoleného horáka a otočte ho proti smeru pohybu hodinových ručičiek až na najvyšší stupeň.
2. Podržte pri horáku zapaľovač alebo plameň (zapaľovač, zápalka atď.).

Vypnutie horáka

▸ Otočte ovládací gombík v smere pohybu hodinových ručičiek na ●.

3.7 Bezpečnostný systém

Bezpečnostný systém (termočlánok) preruší prúd plynu, ak plamene neočakávane zhasnú. Na zapálenie horáka musíte aktivovať systém, ktorý umožňuje prúd plynu.

1. Zapáľte horák bez uvoľnenia ovládacieho gombíka.
✔ Zapáli sa plameň.
2. Ovládací gombík podržte celkom stlačený ďalšie 4 sekundy.

3.8 Doplňujúce informácie o funkciách spotrebiča



Ďalšie informácie a vysvetlivky nájdete online.
Naskenujte QR kód na prednej strane alebo prejdite na siemens-home.bsh-group.com a nájdite si odseky týkajúce sa spotrebiča a zákazníckeho servisu.

3.9 Čistenie a údržba

Odporúčania na čistenie

Po každom použití vyčistite všetky diely spotrebiča.

Poznámka: Dodržiavajte pokyny týkajúce sa čistiacich prostriedkov.
→ *"Čistiace prostriedky", Strana 7*

Odporúčaný postup čistenia	Upozornenie:
Povrch spotrebiča Čistite špongiou, vodou a mydlom.	▪ Rozliate tekutiny ihneď utrite. Tým sa zabráni pripáleniu zvyškov jedla. ▪ Pri čistení spotrebiča nikdy neodstraňujte ovládacie prvky.
Rošty Ručné čistenie: ▪ Vydrhnite ich inou než kovovou kefkou alebo špongiou na riad, ktorá ich nepoškriabe, a mydlovou vodou. Čistenie v umývačke riadu: ▪ Používajte čistiaci prostriedok odporúčaný výrobcom umývačky riadu. ▪ Pri silnom znečistení rošty vopred očistite. ▪ Po dokončení procesu oplachovania vyberte rošty z umývačky riadu a odstráňte zvyškovú vlhkosť.	▪ Rošty opatrne vyberte. ▪ Opatrne očistite okolie gumových podložiek. Keď sa gumové podložky uvoľnia, rošt môže poškriabať varný panel. Čistenie v umývačke riadu: ▪ Čistite pri maximálnej teplote 60 °C. **Poznámka:** Rošty sa môžu počas používania a čistenia zafarbiť. Sfarbenia nemajú žiadny vplyv na ich používanie.

Odporúčaný postup čistenia	Upozornenie:
Horák Vydrhnite ich inou než kovovou kefkou alebo špongiou na riad, ktorá ich nepoškriabe, a mydlovou vodou.	▪ Neumývajte v umývačke riadu. ▪ Kryty horákov nezamieňajte. ▪ Kryt horáka opatrne posúvajte tam a späť, kým nezapadne do výstupkov horáka.
Termočlánky/zapaľovacie sviečky Čistite nekovovou malou kefkou.	▪ Čistite opatrne. Termočlánky a zapaľovacie sviečky sú citlivé. ▪ Termočlánok a zapaľovaciu sviečku nenamáčajte. V prípade prílišnej vlhkosti sa môže stať, že sa horák nezapáli.

Čistiace prostriedky

Vhodné čistiace prostriedky sú k dispozícii v zákazníckom servise alebo v online obchode siemens-home.bsh-group.com.

POZOR

Nevhodné čistiace prostriedky môžu poškodiť povrch spotrebiča.

- ▸ Nepoužívajte agresívne alebo abrazívne čistiace prostriedky.
- ▸ Nepoužívajte mydlá ani priemyselné čistiace prostriedky.
- ▸ Nepoužívajte drôtenky alebo drsné hubky na riad.
- ▸ Na odstránenie zaschnutých zvyškov potravín z varného panela nepoužívajte nože ani ostré predmety.
- ▸ Na čistenie spojov medzi sklom a panelmi horáka, kovovými profilmi alebo sklenenou či hliníkovou doskou nepoužívajte nože ani ostré predmety.
- ▸ Nepoužívajte žiadne parné čistiace zariadenia.

4 Zákaznícky servis

Originálne náhradné súčiastky, ktoré sú relevantné pre funkčnosť spotrebiča a spĺňajú nariadenie o ekodizajne, vám poskytne náš zákaznícky servis v období minimálne 10 rokov od uvedenia spotrebiča na trh v Európskom hospodárskom priestore.
Okrem toho vám náš zákaznícky servis poskytne ďalšie originálne náhradné súčiastky, ktoré sa dajú skladovať a sú relevantné pre funkčnosť, až 15 rokov od uvedenia spotrebiča na trh.
Pre ďalšie informácie sa obráťte na náš zákaznícky servis.

Poznámka: Využívanie zákazníckeho servisu je bezplatné v rámci záruky výrobcu.

Podrobné informácie o záručnej lehote a záručných podmienkach vo vašej krajine môžete získať prostredníctvom QR kódu na priloženom dokumente s kontaktnými údajmi na servis a so záručnými podmienkami, v našom zákazníckom servise, u vášho predajcu alebo na našej webovej stránke.

Kontaktné údaje zákazníckeho servisu nájdete prostredníctvom QR kódu na priloženom dokumente s kontaktnými údajmi na servis a so záručnými podmienkami alebo na našej webovej stránke.
Informácie v súlade s predpismi (EU) 66/2014 a (EU) 2023/826 nájdete online v časti siemens-home.bsh-group.com na produktovej stránke a servisnej stránke vášho spotrebiča – pozrite návody na používanie a ďalšie dokumenty.

4.1 Označenie produktu (E-Nr.) a výrobné číslo (FD)

Keď kontaktujete zákaznícky servis, potrebujete číslo výrobku (E-Nr.) a výrobné číslo (FD), ktoré nájdete na výrobnom štítku zariadenia.

Typový štítok nájdete:

- na sprievodnom dokumente spotrebiča.
- na spodnej strane varnej dosky.

Ak chcete rýchlo vyhľadať údaje o spotrebiči a telefónne číslo zákazníckeho servisu, môžete si údaje poznačiť.

5 Ochrana životného prostredia

5.1 Likvidácia obalu

Obalové materiály nezaťažujú životné prostredie a sú recyklovateľné.

- ▸ Jednotlivé komponenty zlikvidujte oddelene podľa druhu.

5.2 Likvidácia starého spotrebiča

Ekologickou likvidáciou môžu byť znovu využité cenné suroviny.

1. Odpojte sieťovú zástrčku napájacieho kábla.
2. Odrežte napájací kábel.
3. Zatvorte uzatvárací plynový kohút.
4. Spotrebič zlikvidujte ekologickým spôsobom.
   O aktuálnych spôsoboch likvidácie sa informujte u vášho špecializovaného predajcu alebo u orgánov obecnej, príp. mestskej správy.



Tento spotrebič je označený v súlade s európskou smernicou 2012/19/EÚ o nakladaní s použitými elektrickými a elektronickými zariadeniami (waste electrical and electronic equipment - WEEE).
Táto smernica stanoví jednotný európsky (EU) rámec pre spätný odber a recyklovanie použitých zariadení.

6 Odstránenie porúch

Menšie poruchy na vašom spotrebiči môžete odstrániť sami. Pred kontaktovaním zákazníckeho servisu použite informácie o riešení problémov. Tým sa vyhnete zbytočným nákladom.

⚠ **VAROVANIE – Riziko poranenia!**
Neodborné opravy sú nebezpečné.
- Spotrebič môže opraviť iba kvalifikovaný personál.
- Keď má spotrebič poruchu, zavolajte zákaznícky servis.
  → *"Zákaznícky servis", Strana 7*

⚠ **VAROVANIE – Riziko zásahu elektrickým prúdom!**
Neodborné opravy sú nebezpečné.
- Spotrebič môže opravovať iba príslušne vyškolený personál.
- Pri oprave spotrebiča sa smú používať len originálne náhradné súčiastky.
- Keď sa poškodí sieťový prípojný kábel tohto spotrebiča, musí ho vymeniť výrobca alebo jeho zákaznícky servis alebo podobne kvalifikovaná osoba, aby sa zabránilo ohrozeniam.

6.1 Normálne reakcie počas prevádzky

Tieto reakcie sú pre spotrebič normálne:

- Mierne zasyčanie zo zapáleného horáka.
- Uvoľňovanie pachov pri prvom použití. Tieto pachy po určitom čase zmiznú.
- Oranžový plameň. Je to spôsobené prachom v okolí, rozliatou tekutinou atď.
- Pukavý zvuk niekoľko sekúnd po vypnutí horáka. Je to spôsobené aktiváciou bezpečnostného systému.
  → *"Bezpečnostný systém", Strana 6*

6.2 Poruchy funkcie

Porucha	Príčina a riešenie problémov
Všeobecná porucha elektrickej siete.	Poistka je chybná. ▸ Skontrolujte poistku v poistkovej skrini.
	Automatická poistka alebo prúdový chránič bol aktivovaný. ▸ V poistkovej skrini skontrolujte, či boli automatická poistka alebo prúdový chránič aktivované.
	Sieťová zástrčka prívodného vedenia nie je zasunutá. ▸ Pripojte spotrebič do elektrickej siete.
	Elektrické napájanie bolo prerušené. ▸ Skontrolujte, či osvetlenie miestnosti alebo iné spotrebiče v miestnosti fungujú.
Automatické zapaľovanie nefunguje.	Medzi zapaľovacou sviečkou a horákom sa nachádzajú zvyšky jedál alebo nečistoty. ▸ Vyčistite medzipriestor medzi zapaľovacou sviečkou a horákom.
	Časti horákov sú mokré. ▸ Starostlivo osušte časti horákov.
	Časti horáka sú nesprávne umiestnené. ▸ Časti horáka umiestnite správne.
	Spotrebič nie je uzemnený, riadne pripojený alebo je poškodený uzemňovací kábel. ▸ Kontaktujte kvalifikovaného elektrikára.
Plameň horáka je nerovnomerný.	Časti horáka sú nesprávne umiestnené. ▸ Časti horáka umiestnite správne.
	Otvory na horáku sú znečistené. ▸ Vyčistite a osušte otvory na horáku.
Plamene horáka sú veľké alebo nestabilné.	Plyn priteká do spotrebiča s príliš vysokým tlakom. **1.** Vypnite spotrebič. **2.** Obráťte sa na certifikovaného inštalatéra a nechajte ho skontrolovať regulátor plynovej fľaše alebo nádrže so skvapalneným plynom. **Tip:** Aby ste zabránili škodám v dôsledku príliš vysokého tlaku, môžete inštalovať pretlakovú poistku, ktorá obmedzí alebo odpojí prívod plynu, ak vypadne regulátor plynovej fľaše alebo nádrže so skvapalneným plynom.
Prúd plynu sa nezdá byť normálny alebo plyn nevychádza.	Prívod plynu je zatvorený spojovacími ventilmi. ▸ Otvorte spojovacie ventily.

Porucha	Príčina a riešenie problémov
V kuchyni zapácha plyn.	Ovládací gombík je otvorený. ▸ Zatvorte ovládací gombík.
	Plynové vedenie k spotrebiču nie je utesnené. **1.** Zatvorte hlavný plynový kohútik. **2.** Vyvetrajte miestnosť. **3.** Okamžite zavolajte autorizovaného inštalatéra, ktorý plynové zariadenie skontroluje a vystaví certifikát o inštalácii. **4.** Spotrebič nepoužívajte, kým si nebudete istý, že ani zo zariadenia, ani zo spotrebiča neuniká plyn.
Horák sa vypne, keď pustíte ovládací gombík.	Ovládací gombík nebol dostatočne dlho stlačený. **1.** Podržte ovládací gombík po zapálená stlačený niekoľko sekúnd. **2.** Pevne zatlačte ovládací gombík.
	Otvory na horáku sú znečistené. ▸ Vyčistite a osušte otvory na horáku.

7 Prístup k doplňujúcim informáciám o spotrebiči

Na webovej stránke nájdete digitálnu verziu príručky, kde sú podrobnejšie vysvetlené:

- Vhodný riad na varenie
- Odporúčané nastavenia pre varenie
- Čistenie a údržba
- Ochrana životného prostredia a šetrenie



Ďalšie informácie a vysvetlivky nájdete online.
Naskenujte QR kód na prednej strane alebo prejdite na siemens-home.bsh-group.com a nájdite si odseky týkajúce sa spotrebiča a zákazníckeho servisu.

SK Vyrobila spoločnosť BSH Hausgeräte GmbH v rámci licencie ochrannej známky spoločnosti Siemens AG

BSH Hausgeräte GmbH
Carl-Wery-Straße 34
81739 München, GERMANY
siemens-home.bsh-group.com

9002046056 (051121) REG25
sk