BOSCH

Înregistrați-vă acum noul dvs. aparat la MyBosch și asigurați-vă avantaje gratuite: **bosch-home.com/welcome**

MyBosch

Maşină de spălat vase

SMV6ZB806E

[ro] Manual de utilizare

Informații şi explicații suplimentare pot fi găsite online. Scanați codul QR de pe pagina de pornire.



Cuprins

1 Siguranța 4
1.1 Definiția cuvintelor de avertizare 4
1.2 Instrucțiuni generale 4
1.3 Utilizarea conform destinației 4
1.4 Limitare a cercului de utilizatori 4
1.5 Instalarea în siguranță 5
1.6 Utilizarea în siguranță 7
1.7 Aparat deteriorat 8
1.8 Pericole pentru copii 9

2 Prevenirea pagubelor materiale 10
2.1 Instalarea în siguranță 10
2.2 Utilizarea în siguranță 11

3 Protecția mediului şi economisirea 11
3.1 Predarea la deşeuri a ambalajului 11
3.2 Economisirea energiei 11
3.3 Uscarea cu zeolith Ⓩ 11
3.4 Senzori 12

4 Instalarea şi conectarea 12
4.1 Pachetul de livrare 12
4.2 Instalarea şi racordarea aparatului 13
4.3 Racordul la sistemul de evacuare a apei 13
4.4 Racordarea la sistemul de alimentare cu apă 13
4.5 Conectarea electrică 14

5 Cunoaşterea 15
5.1 Aparat 15
5.2 Elementele de comandă 17

6 Programe 19
6.1 Indicații pentru institutele de testare 20
6.2 Favourite ☆ 20
6.3 Intelligent 21

7 Funcțiile suplimentare 21

8 Dotare 22
8.1 Coş pentru vase de sus 22
8.2 Suportul pentru cuțite 23
8.3 Etajera 23
8.4 Extra Clean Zone 23
8.5 Coş pentru vase de jos 24
8.6 Tijele rabatabile 24
8.7 Coş pentru tacâmuri 25
8.8 Înălțimile coşurilor pentru vase 25

9 Înainte de prima utilizare 25
9.1 Efectuarea primei puneri în funcțiune 25

10 Instalația de dedurizare 26
10.1 Prezentare generală a setărilor de duritate a apei 26
10.2 Reglarea instalației de dedurizare 26
10.3 Săruri speciale 27
10.4 Oprirea instalației de dedurizare 27
10.5 Regenerarea instalației de dedurizare apă 28

11 Instalația de clătire 28
11.1 Soluție de clătire 28
11.2 Setarea cantității de soluție de clătire 29
11.3 Oprirea instalației de clătire 29

12 Detergentul 30
12.1 Detergenți adecvați 30
12.2 Detergenți inadecvați 31

12.3 Observații cu privire la detergenți 31
12.4 Introduceți detergentul 32

13 Veselă 32
13.1 Deteriorări ale sticlei şi ale veselei 33
13.2 Încărcarea veselei 33
13.3 Scoaterea veselei din maşină 35

14 Utilizarea de bază 35
14.1 Pornirea aparatului 35
14.2 Setarea programului 35
14.3 Setarea funcției suplimentare 35
14.4 Setarea programării orei de pornire 35
14.5 Pornirea programului 35
14.6 Întreruperea programului 36
14.7 Anularea programului 36
14.8 Deconectarea aparatului 36

15 Setările de bază 36
15.1 Prezentare generală a setărilor de bază 36
15.2 Modificarea setărilor de bază 40

16 Home Connect 40
16.1 Configurarea Home Connect 40
16.2 Remote Start 41
16.3 Smart Start [1] 41
16.4 Protecția datelor 41

17 Curățare şi îngrijire 42
17.1 Curățarea interiorului maşinii de spălat 42
17.2 Detergenți 42
17.3 Sugestii pentru întreținerea aparatului 42
17.4 Curățare maş 42
17.5 Sistemul de filtre 44
17.6 Curățarea brațelor de pulverizare 45
17.7 Curățarea plăcii Extra Clean Zone 45

18 Remediați defecțiunile 46
18.1 Curățarea pompei de evacuare 52

19 Transport, depozitare şi eliminare 53
19.1 Demontarea aparatului 53
19.2 Asigurarea protecției la îngheț a aparatului 53
19.3 Transportarea aparatului 53
19.4 Predarea aparatului vechi 53

20 Serviciul clienți 54
20.1 Număr de produs (E-Nr.), număr de fabricație (FD) şi număr de ordine (Z-Nr.) 54
20.2 Garanția AQUA-STOP 55

21 Date tehnice 55
21.1 Informații despre software-ul gratuit şi Open Source 56

22 Declarație de conformitate 56

[1] În funcție de dotările aparatului

⚠ 1 Siguranța

Respectați următoarele instrucțiuni de siguranță.

1.1 Definiția cuvintelor de avertizare

Aici este prezentată semnificația cuvintelor de avertizare din cadrul acestor instrucțiuni.

⚠ AVERTISMENT
Respectați aceste observații, pentru a preveni eventualele răniri grave și care pot periclita viața.

ATENȚIE
Respectați aceste observații pentru a preveni deteriorarea aparatului sau alte prejudicii.

Observație: Acesta vă indică informații importante.

1.2 Instrucțiuni generale

- Citiți cu atenție acest manual.
- Păstrați instrucțiunile, precum şi informațiile producătorului în vederea utilizării ulterioare sau înmânării acestora următorului proprietar.
- Nu este permisă punerea în funcțiune a aparatului dacă acesta a fost deteriorat în timpul transportului.

1.3 Utilizarea conform destinației

Utilizați acest aparat numai:
- pentru spălarea de vase de uz casnic.
- în spații închise în gospodărie și în aplicații similare, cum ar fi: în zona bucătăriei pentru angajații din magazine, birouri și alte medii de lucru; în ferme; pentru clienții din hoteluri, moteluri și alte medii rezidențiale tipice; în pensiuni cu mic dejun.
- până la o înălțime de până la 2500 m deasupra nivelului mării.

1.4 Limitare a cercului de utilizatori

Acest aparat poate fi folosit de copii cu vârsta de peste 8 ani şi de persoane cu capacități fizice, senzoriale sau mintale reduse sau fără experiență şi/sau cunoştințe numai dacă sunt suprave-

gheați sau au fost instruiți referitor la utilizarea în siguranță a aparatului şi au înțeles pericolele care rezultă din aceasta.
Copiii nu trebuie lăsați să se joace cu aparatul.
Curățarea şi întreținerea curentă efectuată de utilizator nu sunt permise copiilor dacă nu sunt supravegheați.
Copiii mai mici de 8 ani trebuie ținuți la distanță de aparat şi de cablul de alimentare electrică al acestuia.

1.5 Instalarea în siguranță

⚠ AVERTISMENT – Pericol de rănire!

Instalările necorespunzătoare pot cauza vătămări corporale.

- La amplasarea şi conectarea aparatului să respectați instrucțiunile din manualul de utilizare şi instrucțiunile de montare.

⚠ AVERTISMENT – Pericol de electrocutare!

Instalările executate incorect sunt periculoase.

- Aparatul se va conecta şi utiliza numai conform datelor de pe plăcuța cu date tehnice.
- Utilizați întotdeauna cablul de racordare al noului aparat.
- Aparatul se va racorda doar la o priză de curent alternativ cu împământare, instalată regulamentar.
- Sistemul de protecție a instalației de alimentare cu energie electrică a clădirii trebuie să fie instalat corect.
- Nu racordați aparatul la o altă sursă de comutare, de exemplu, la un comutator temporizat sau la un sistem de comandă de la distanță.
- După montarea aparatului, ştecherul cablului de alimentare electrică trebuie să fie accesibil; dacă accesul liber nu este posibil, în instalația electrică permanentă trebuie să fie montat un separator de faze pentru toții polii conform condițiilor din dispozițiile de instalare.
- La amplasarea aparatului acordați atenție cablului de alimentare de la rețea să nu fie înțepenit într-un loc sau deteriorat.

Secționarea furtunului de alimentare sau scufundarea ventilului Aquastop în apă este periculoasă.

- Să nu scufundați în nicio situație carcasa din material plastic în apă. Carcasa din material plastic de la furtunul de alimentare conține un ventil electric.

- Să nu secționați în nicio situație furtunul de alimentare. În furtunul de alimentare se găsesc linii electrice de conectare.

⚠ AVERTISMENT – Pericol de incendiu!

Utilizarea unui cablu prelungitor de alimentare electrică sau a unui adaptor neadecvat este periculoasă.

- Nu utilizați prelungitoare sau blocuri de prize multiple.
- Utilizați numai adaptoare şi cabluri de alimentare de la rețea care au fost avizate de producător.
- În cazul în care cablul de alimentare de la rețea este prea scurt şi nu aveți la dispoziție un cablu de alimentare de la rețea mai lung contactați un atelier specializat în domeniul electric pentru a adapta instalația electrică din casă.

Contactul între aparat şi conductele instalațiilor poate conduce la o defectare a conductelor instalațiilor, de ex., conductele de gaz, cablurile de curent. Gazul scurs dintr-o conductă de gaz care prezintă coroziune este inflamabil. Un cablu electric deteriorat poate duce la producerea unui scurt circuit.

- Asigurați-vă ca între aparat şi conductele instalațiilor să existe o distanță de minim 5 cm.

⚠ AVERTISMENT – Pericol de rănire!

Balamalele se mişcă în timpul deschiderii şi închiderii uşii aparatului şi pot provoca vătămări corporale.

- Dacă aparatele montate dedesubt sau aparatele integrate nu sunt amplasate într-o nişă, pentru a putea avea acces la un perete lateral, zona balamalelor trebuie să fie prevăzută cu o mască de protecție. Măştile se pot achiziționa din magazinele de specialitate sau de la unitățile noastre de service.

⚠ AVERTISMENT – Pericol de răsturnare!

Instalarea necorespunzătoare poate duce la răsturnarea aparatului.

- Să montați aparatele cu montare dedesubt sau aparatele integrabile numai sub o placă de lucru continuă, care este racordată fix cu dulapurile învecinate.

1.6 Utilizarea în siguranță

⚠ AVERTISMENT – Pericol de afectare gravă a sănătății!
Nerespectarea indicațiilor de siguranță şi de folosire de pe ambalajele produselor de curățare şi de clătire poate duce la survenirea unor periclitări grave ale stării de sănătate.
▸ Respectați indicațiile de siguranță şi cele de folosire de pe ambalajul detergenților şi soluțiilor de clătire.

⚠ AVERTISMENT – Pericol de explozie!
Existența solvenților în cuva aparatului poate duce la explozii.
▸ Să nu introduceți niciodată solvenți în cuva aparatului.
Detergenții puternic coroziv-alcalini sau cu conținut puternic acid pot produce explozii în combinație cu piesele din aluminiu din cuva aparatului.
▸ Să nu utilizați niciodată detergenți puternic coroziv-alcalini sau cu conținut puternic acid, în special detergenții de acest tip din domeniul comercial sau industrial, în combinație cu piese din aluminiu (de exemplu, filtrele de unsoare de la hote sau oalele din aluminiu) de exemplu, pentru curățarea maşinii.

⚠ AVERTISMENT – Pericol de rănire!
Uşa deschisă a aparatului poate duce la survenirea vătămărilor corporale.
▸ Pentru a preveni accidentările, de exemplu, prin împiedicare, să deschideți uşa aparatului doar pentru a introduce şi a extrage vase.
▸ Nu vă aşezați şi nu puneți nimic pe uşa deschisă a aparatului.
Cuțitele şi ustensilele cu vârfuri ascuțite pot provoca vătămări corporale.
▸ Introduceți cuțitele şi ustensilele cu vârfuri ascuțite cu partea ascuțită în jos, în suportul pentru cuțite sau în sertarul pentru tacâmuri.

⚠ AVERTISMENT – Pericol de opărire!
La deschiderea uşii aparatului în timpul desfăşurării programului, din aparat poate țâşni apă fierbinte.
▸ Deschideți uşa aparatului cu atenție în timpul desfăşurării programului.

⚠ AVERTISMENT – Pericol de electrocutare!

Pătrunderea umidității în interiorul aparatului poate provoca electrocutarea.

- ▸ Utilizați aparatul numai în spații închise.
- ▸ Nu expuneți niciodată aparatul la căldură şi umiditate excesive.
- ▸ Nu utilizați pentru curățarea aparatului aparate de curățat cu jet sub presiune sau cu jet de abur.

O izolație deteriorată a cablului de alimentare electrică este periculoasă.

- ▸ Cablul de alimentare electrică nu trebuie să intre niciodată în contact cu surse de căldură sau cu componentele fierbinți ale aparatului.
- ▸ Cablul de alimentare electrică nu trebuie să intre niciodată în contact cu vârfuri sau muchii ascuțite.
- ▸ Nu este permisă îndoirea, strangularea sau modificarea cablului de alimentare electrică.

⚠ AVERTISMENT – Pericol de arsuri!

Deschiderea rezervorului de zeolit se încinge şi poate duce la survenirea arsurilor.

- ▸ Nu atingeți niciodată deschiderea rezervorului de zeolit.

1.7 Aparat deteriorat

⚠ AVERTISMENT – Pericol de electrocutare!

Un aparat deteriorat sau un cablu de alimentare de la rețea deteriorat este periculos.

- ▸ Nu utilizați niciodată un aparat deteriorat.
- ▸ Nu utilizați un aparat care are suprafața cu fisuri sau spartă.
- ▸ Nu trageți niciodată de cablul de alimentare electrică pentru a deconecta aparatul de la rețeaua de alimentare electrică. Scoateți întotdeauna din priză ştecherul cablului de alimentare electrică.
- ▸ Dacă aparatul sau cablul de alimentare electrică este deteriorat, scoateți imediat ştecherul din priză sau decuplați siguranța din cutia cu siguranțe şi închideți robinetul de apă.
- ▸ Contactați unitatea de service abilitată. →*Pagina 54*

Reparațiile executate incorect sunt periculoase.

- ▸ Numai personalul de specialitate are permisiunea de a efectua lucrări de reparații la nivelul aparatului.

- La reparația aparatului trebuie utilizate numai piese de schimb originale.
- În cazul în care cablul de alimentare la rețeaua electrică sau cablul de racordare al acestui aparat se deteriorează, el trebuie înlocuit cu un cablu de alimentare la rețeaua electrică special, care poate fi achiziționat de la producător sau de la unitățile service abilitate ale acestuia.

1.8 Pericole pentru copii

⚠ AVERTISMENT – Pericol de asfixiere!
Copiii se pot înfăşura în ambalaj sau şi-l pot trage pe cap, asfixiindu-se.
- Nu lăsați copii în apropierea ambalajului.
- Nu lăsați copii să se joace cu materialul de ambalaj.

Copii pot aspira sau înghiți piesele mici şi se pot asfixia.
- Nu lăsați copii în apropierea pieselor mici.
- Nu lăsați copii să se joace cu piesele mici.

Copiii se pot autobloca în aparat şi se pot asfixia.
- Nu lăsați niciodată copiii să se joace cu aparatul sau să-l utilizeze.

⚠ AVERTISMENT – Pericol de afectare a sănătății!
Copii se pot închide în maşină şi astfel îşi pot pune viața în pericol.
- În cazul aparatelor scoase din uz, scoateți din priză ştecherul cablului de alimentare electrică, apoi tăiați cablul de alimentare electrică şi distrugeți sistemul de blocare a uşii aparatului astfel încât uşa aparatului să nu mai poată fi blocată.

⚠ AVERTISMENT – Pericol de strivire!
Copiii pot suferi striviri la aparatele montate la înălțime, între uşa aparatului şi uşile dulapurilor de dedesubt.
- Acordați atenție prezenței copiilor la deschiderea şi închiderea uşii aparatului.

⚠ AVERTISMENT – Pericol de arsuri chimice!
Soluția de clătire şi detergentul pot produce leziuni la nivelul gurii, gâtului şi ochilor.
- Nu lăsați la îndemâna copiilor produsele de clătire şi detergenții.

- Nu lăsați copiii lângă aparat dacă acesta are uşa deschisă. Apa din cuvă nu este potabilă. În aceasta mai pot exista reziduuri de detergent şi soluție de clătire.

⚠ AVERTISMENT – Pericol de rănire!
Copiii îşi pot prinde degetele în fantele cuvei de colectare a tabletelor şi se pot răni.
- Nu lăsați copiii lângă aparat dacă acesta are uşa deschisă.

2 Prevenirea pagubelor materiale

2.1 Instalarea în siguranță

ATENȚIE
Instalările necorespunzătoare ale aparatului pot cauza deteriorări.
- Dacă maşina de spălat vase se montează sub alte aparate casnice sau deasupra altor aparate casnice, trebuie respectate instrucțiunile referitoare la instalarea în combinație cu o maşină de spălat vase, din instrucțiunile de montare aferente aparatelor casnice respective.
- Dacă nu există informații sau dacă instrucțiunile de montare nu conțin indicații corespunzătoare, trebuie să vă adresați producătorului aparatelor casnice, pentru a vă asigura, că maşina de spălat vase poate fi instalată deasupra sau dedesubtul acestor aparate casnice.
- În cazul în care nu sunt disponibile informații de la producător, nu aveți voie să instalați maşina de spălat vase deasupra sau sub aceste aparate casnice.
- Pentru a asigura funcționarea tuturor aparatelor casnice în siguranță, să respectați în continuare instrucțiunile de montare a maşinii de spălat vase.
- Maşina de spălat vase nu poate fi montată sub o plită pentru gătit.
- Nu instalați maşina de spălat vase în apropiere de surse de căldură, de exemplu, calorifere, acumulatoare de căldură, sobe sau alte aparate, care produc căldură.

Contactul între aparat şi conductele de apă poate conduce la apariția unei coroziuni a conductei de apă, iar aceasta poate să devină neetanşă.
- Asigurați-vă ca între aparat şi conducta de apă să existe o distanță de minim 5 cm. Conductele livrate pentru racordul la apa potabilă şi racordul pentru evacuarea apei uzate nu sunt afectate.

Furtunurile de apă modificate sau deteriorate pot cauza producerea de pagube materiale sau deteriorarea aparatului.
- Nu este permisă îndoirea, ştrangularea, modificarea sau tăierea furtunurilor de apă.
- Utilizați numai furtunurile de apă livrate împreună cu aparatul sau furtunuri de schimb originale.
- Nu reutilizați niciodată furtunurile de apă uzate.

O presiune prea mică sau prea mare a apei poate afecta funcționarea aparatului.
- Asigurați-vă că presiunea apei din instalația de alimentare cu apă este de cel puțin 50 kPa (0,5 bari) şi de maximum 1000 kPa (10 bari).
- Atunci când presiunea apei depăşeşte valoarea maximă, trebuie in-

stalată o supapă de decompresie între racordul pentru apă potabilă şi setul de furtunuri al aparatului.

2.2 Utilizarea în siguranță

ATENȚIE

Aburul evacuat poate deteriora mobilierul integrat.

- ▸ Lăsați aparatul să se răcească puțin după terminarea programului, înainte de a-l deschide.

Sărurile speciale pentru maşina de spălat vase pot deteriora interiorul maşinii de spălat vase ca urmare a coroziunii.

- ▸ Pentru ca sărurile speciale în exces să fie spălate din interiorul maşinii de spălat vase, umpleți rezervorul pentru săruri speciale cu săruri speciale chiar înainte de începerea programului.

Detergentul poate deteriora instalația de dedurizare.

- ▸ Umpleți rezervorul instalației de dedurizare numai cu săruri speciale pentru maşina de spălat vase.

Detergenții inadecvați pot deteriora aparatul.

- ▸ Nu folosiți aparate de curățat cu aburi.
- ▸ Pentru a nu zgâria suprafața aparatului nu utilizați bureți cu suprafața aspră şi nici detergenți abrazivi.
- ▸ Pentru a preveni apariția coroziunii, în cazul maşinilor de spălat vase cu mască frontală din oțel inoxidabil să nu utilizați lavete poroase sau spălați-le temeinic de mai multe ori, înainte de prima utilizare.

3 Protecția mediului şi economisirea

3.1 Predarea la deşeuri a ambalajului

Ambalajele sunt ecologice şi reciclabile.

- ▸ Eliminați componentele separat, în funcție de tipul acestora.

3.2 Economisirea energiei

Dacă respectați aceste instrucțiuni, aparatul dvs. va consuma mai puțină energie electrică şi apă.

Utilizați programul Eco 50.

- ✔ Programul Eco 50° face economie de energie şi este ecologic.
  → *"Programe", Pagina 19*

Modificați setarea senzorului pe standard.

- ✔ Valorile de consum se reduc.
  → *"Senzori", Pagina 12*

Uscarea cu zeolith contribuie automat la economisirea energiei.
→ *"Uscarea cu zeolith ⓩ", Pagina 11*

3.3 Uscarea cu zeolith ⓩ

Aparatul este echipat cu un rezervor din zeolith. Prin uscarea cu zeolith se poate economisi energie.
Zeolith este un mineral, care poate acumula umiditate şi căldură şi apoi să le elibereze din nou.
În etapa de curățare se foloseşte energia termică pentru a încălzi apa de spălare şi a usca mineralul.
În timpul fazei de uscare umiditatea din camera de spălare se înmagazinează în mineral şi este eliberată energia calorică. Energia calorică eliberată este disipată prin suflare cu aer uscat în camera de spălare. În

acest fel este posibilă o uscare mai rapidă şi îmbunătăţită.
Astfel, prin uscarea cu zeolith se economiseşte foarte multă energie.

Observaţii

- Pentru a nu afecta funcţionalitatea uscării cu zeolith, nu obturaţi orificiul de aspirare şi orificiul de suflare al rezervorului de zeolith.
  Nu aşezaţi obiecte de veselă sensibile la temperatură chiar în faţa orificiului de aspirare a rezervorului de zeolith.
  → *"Aparat", Pagina 15*
- Pentru a evita deteriorări termice la aparat, nu îndepărtaţi din interiorul aparatului nicio piesă încorporată fix.

3.4 Senzori

Sistemul de senzori adaptează desfăşurarea programului şi intensitatea acestuia în programele automate, în funcţie de cantitatea şi tipul murdăriei.
Sistemul de senzori are diferite trepte de sensibilitate, care pot fi modificate în setările de bază.
→ *"Modificarea setărilor de bază", Pagina 40*

Treaptă senzor	Descriere
SE:00	Setarea optimă pentru încărcături mixte şi cantităţi mari de murdărie. Cu economie de energie şi apă.
SE:01	Se adaptează deja intensitatea programului la cantităţi mici de murdărie pentru o îndepărtare eficientă a resturilor de mâncare. Consumul de energie şi consumul de apă se adaptează corespunzător.
SE:02	Intensitatea programului se adaptează la condiţii de utilizare îngreunate, de exemplu, pentru resturi de mâncare foarte uscate. Această reglare se recomandă şi la utilizarea de bio-detergenţi sau eco-detergenţi cu cantităţi mai reduse de substanţă activă. Consumul de energie şi consumul de apă se adaptează corespunzător.

4 Instalarea şi conectarea

Pentru o operare în condiţii bune racordaţi în mod corespunzător aparatul la alimentarea cu curent şi apă. Respectaţi criteriile care trebuie să fie îndeplinite şi instrucţiunile de montare.

4.1 Pachetul de livrare

După despachetare verificaţi ca livrarea să fie completă şi ca toate piesele să nu prezinte eventuale deteriorări din transport.
În caz de reclamaţii, adresaţi-vă distribuitorului de la care aţi cumpărat aparatul sau unităţii noastre de service abilitate.

Observaţie: Aparatul a fost verificat în fabrică cu privire la funcţionarea ireproşabilă. În acest caz pot rămâne

pete de apă pe aparat. Petele de apă dispar după primul ciclu de spălare.

Pachetul de livrare conține:
- Maşină de spălat vase
- Instrucțiuni de utilizare
- Instrucțiuni de montare
- Alte documente de informare
- Material de montare
- Protecție contra aburilor
- Pâlnie pentru umplerea sării speciale [1]
- Cablu de rețea
- Instrucțiuni pe scurt

4.2 Instalarea şi racordarea aparatului

Aparatele care se montează sub blatul de lucru sau care sunt încorporabile pot fi montate între pereții de lemn şi pereții de material plastic, în mobilierul de bucătărie dispus pe o singură latură.

1. Respectați instrucțiunile de siguranță. →*Pagina 4*
2. Respectați indicațiile referitoare la conectarea electrică.
3. Verificați conținutul livrării şi starea aparatului.
4. Consultați dimensiunile necesare pentru montare în instrucțiunile de montare.
5. Maşina se aşează în poziție orizontală, cu ajutorul picioarelor reglabile.
   Acordați atenție stabilității.
6. Instalați racordul la sistemul de evacuare a apei. →*Pagina 13*
7. Instalați racordul la sistemul de alimentare cu apă. →*Pagina 13*
8. Conectați aparatul la sursa de alimentare electrică.

4.3 Racordul la sistemul de evacuare a apei

Racordați aparatul dvs. la un sistem de evacuare a apei pentru ca apa murdară, rezultată din ciclul de spălare să se poată scurge.

Instalarea racordului la sistemul de evacuare a apei

1. Consultați etapele necesare în instrucțiunile de montare furnizate odată cu aparatul.
2. Cu ajutorul componentelor furnizate, racordați furtunul de evacuare a apei la ştuțul sifonului.
3. Asigurați-vă că furtunul de evacuare nu este îndoit, strivit sau răsucit.
4. Atenție, scurgerea apei uzate nu trebuie împiedicată de niciun capac montat.

4.4 Racordarea la sistemul de alimentare cu apă

Racordați aparatul dvs. la un racord de alimentare cu apă.

Instalarea racordului la sistemul de alimentare cu apă

Observație: Dacă înlocuiți aparatul, trebuie să utilizați un nou furtun de alimentare cu apă.

1. Consultați etapele necesare în instrucțiunile de montare furnizate odată cu aparatul.
2. Racordați aparatul la sistemul de alimentare cu apă cu ajutorul pieselor furnizate.
   Respectați instrucțiunile din capitolul Date tehnice.
3. Asigurați-vă că furtunul de alimentare cu apă nu este îndoit, strivit sau răsucit.

[1] În funcție de dotările aparatului

4.5 Conectarea electrică

Racordarea electrică a aparatului

Observaţii

- Respectaţi Instrucţiunile de siguranţă →*Pagina 5*.
- Atenţie, sistemul de siguranţă pentru apă funcţionează numai dacă aparatul este conectat la alimentarea electrică.

1. Introduceţi fişa cablului de alimentare electrică în aparat.
2. Introduceţi ştecherul cablului de alimentare de la reţea al aparatului în priză.
   Datele cu privire la racordarea aparatului le găsiţi pe Plăcuţa cu date tehnice.
3. Verificaţi ca ştecherul de la reţea să fie fixat bine.

5 Cunoaşterea

5.1 Aparat

Aici găsiți o privire de ansamblu asupra componentelor aparatului dvs.

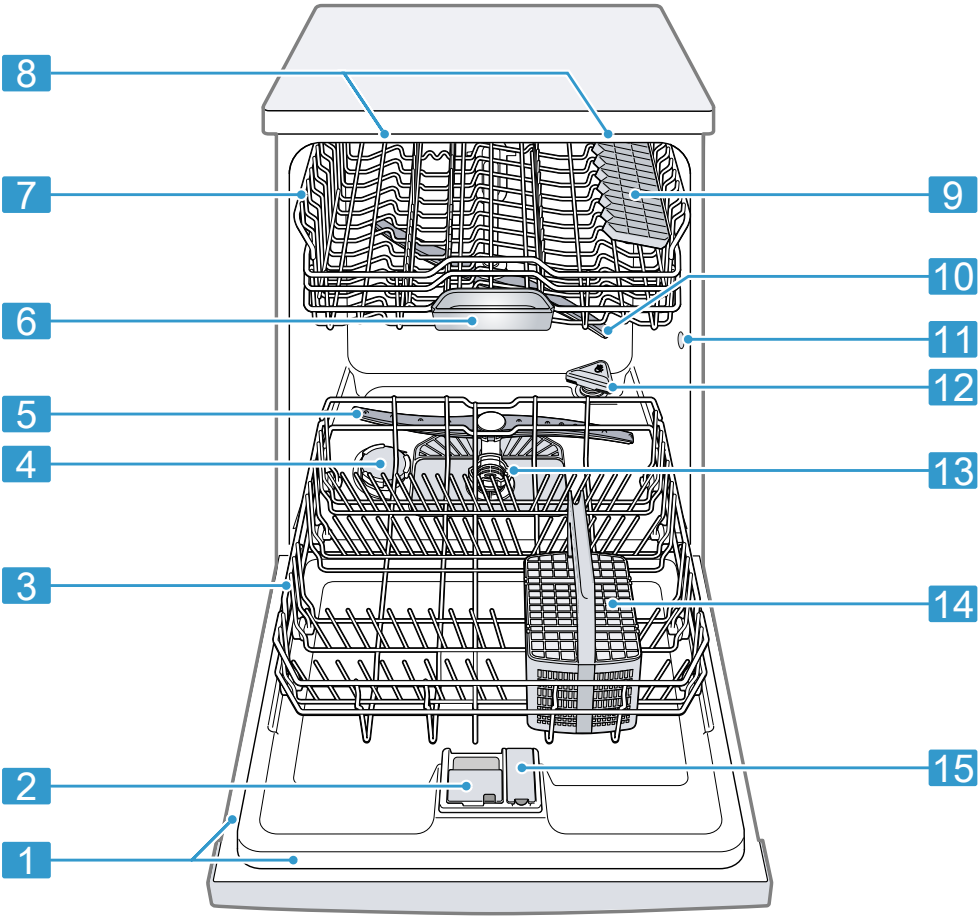

1	Plăcuța de identificare	Plăcuța de identificare cu numărul E şi numărul FD →*Pagina 54*. Datele sunt necesare pentru unitatea de service abilitată →*Pagina 54*.
2	Compartiment pentru detergenți	Umpleți compartimentul pentru detergent cu detergent. → *"Detergentul", Pagina 30*

3	Sertar inferior pentru vase	Sertar inferior pentru vase →*Pagina 24*
4	Rezervor pentru săruri speciale	Umpleți rezervorul pentru săruri speciale cu săruri speciale. → *"Instalația de dedurizare", Pagina 26*
5	Braț inferior de pulverizare	Brațul inferior de pulverizare curăță vesela din sertarul inferior pentru vase. Dacă vesela nu se curăță optim, curățați brațele de pulverizare. → *"Curățarea brațelor de pulverizare", Pagina 45*
6	Compartiment colectare tablete	În timpul ciclului de spălare, tabletele cad automat din compartimentul pentru detergent, în cel de colectare a tabletelor, unde acestea se pot dizolva în mod optim.
7	Sertar superior pentru vase	Sertar superior pentru vase →*Pagina 22*
8	EmotionLight	Iluminarea interioară a aparatului. → *"Prezentare generală a setărilor de bază", Pagina 36*
9	Etajera [1]	Etajera →*Pagina 23*
10	Brațul superior de pulverizare	Brațul superior de pulverizare curăță vesela din sertarul superior pentru vase. Dacă vesela nu se curăță optim, curățați brațele de pulverizare. → *"Curățarea brațelor de pulverizare", Pagina 45*
11	Deschiderea pentru aspirare a rezervorului de zeolit	Deschiderea pentru aspirare este necesară pentru uscarea zeolitului →*Pagina 11*.
12	Deschiderea de evacuare a rezervorului de zeolit	Deschiderea de evacuare este necesară pentru uscarea zeolitului →*Pagina 11*.
13	Sistemul de filtre	Sistemul de filtre →*Pagina 44*
14	Suportul pentru tacâmuri	Coş pentru tacâmuri → *"Coş pentru tacâmuri", Pagina 25*
15	Rezervor pentru soluția de clătire	Umpleți rezervorul pentru soluția de clătire cu soluție de clătire. → *"Instalația de clătire", Pagina 28*

[1] În funcție de dotările aparatului

5.2 Elementele de comandă

Prin intermediul elementului de operare setaţi toate funcţiile aparatului dvs şi primiţi informaţii cu privire la stadiul de operare.
Cu câteva taste puteţi efectua funcţii diferite.

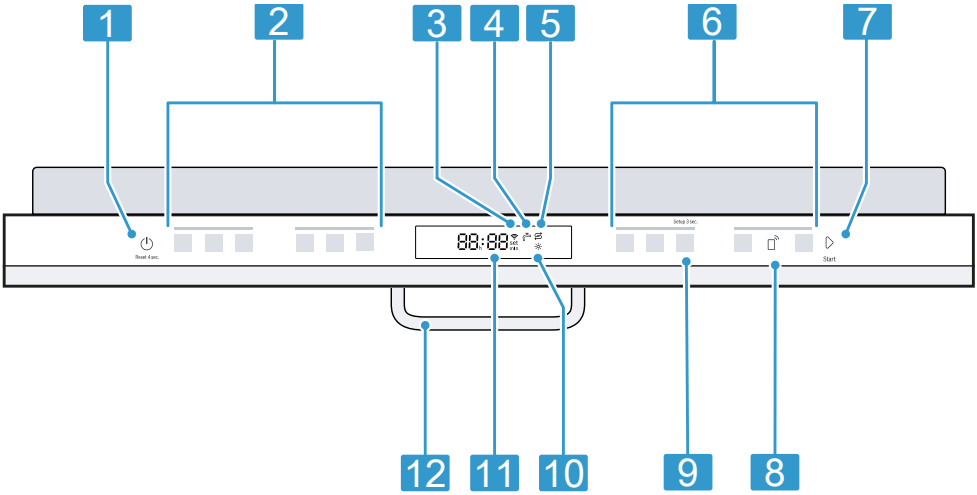

1	Tasta PORNIT / OPRIT ⏻ şi tasta Reset Reset 4 sec.	Porniţi aparatul →*Pagina 35* Deconectarea aparatului →*Pagina 36* Anularea programului →*Pagina 36*
2	Taste de program	Programe →*Pagina 19*
3	Afişaj WLAN	Home Connect →*Pagina 40*
4	Indicatorul de alimentare cu apă	Indicator pentru alimentare cu apă
5	Indicator de umplere cu săruri speciale	Instalaţia de dedurizare → *"Adăugaţi sare specială", Pagina 27*
6	Tastele de program şi funcţiile suplimentare	Programe → *"Programe", Pagina 19* Funcţiile suplimentare → *"Funcţiile suplimentare", Pagina 21*
7	Tasta Start Start	Pornirea programului → *"Pornirea programului", Pagina 35*
8	Remote Start	→ *"Remote Start ", Pagina 41*
9	Tasta Setup 3 sec.	Dacă apăsaţi pe Setup 3 sec. cca. 3 secunde, se deschid setările de bază. → *"Modificarea setărilor de bază", Pagina 40*

10	Indicatorul de umplere cu soluție pentru clătire	Instalația de clătire → *"Adăugarea soluției de clătire", Pagina 29*
11	Display-ul	Pe display se afişează informații despre durata rămasă sau setările de bază. Cu ajutorul display-ului şi tastelor de reglare puteți modifica setările de bază. → *"Modificarea setărilor de bază", Pagina 40*
12	Mânerul uşii [1]	Deschideți uşa aparatului.

Simboluri pe display [1]

În funcție de dotările aparatului pe display sunt afişate următoarele simboluri. Găsiți aici explicațiile acestora.

Simbol	Descriere
	Dacă pe display luminează simbolul pentru curățarea maşinii, efectuați curățarea maşinii. → *"Curățare maş", Pagina 42*
	Dacă se aprinde pe display indicatorul de umplere cu soluție de clătire, umpleți cu soluție de clătire. → *"Adăugarea soluției de clătire", Pagina 29*
	Dacă se aprinde pe display indicatorul de umplere cu săruri speciale, umpleți rezervorul pentru săruri speciale cu săruri speciale imediat înainte de pornirea programului. → *"Adăugați sare specială", Pagina 27*

Simbol	Descriere
	Dacă aparatul este conectat fără fir la rețeaua locală WLAN, se aprinde simbolul pe display. → *"Home Connect ", Pagina 40*
	Dacă ați activat Smart Start, simbolul se aprinde pe display. → *"Smart Start", Pagina 41*
	Dacă ați activat preselecția timpului, simbolul luminează pe display. → *"Setarea programării orei de pornire", Pagina 35*
	Dacă există o defecțiune la alimentarea sau evacuarea apei, simbolul luminează sau pâlpâie pe display. → *"Remediați defecțiunile", Pagina 46*

[1] În funcție de dotările aparatului

6 Programe

Aici se găseşte o prezentare generală a programelor care pot fi setate. În funcție de configurația aparatului sunt disponibile diferite programe, care se găsesc la panoul de control.
Timpul de funcționare poate varia în funcție de programul selectat. Timpul de funcționare depinde de temperatura apei, de cantitatea de vase, de gradul de murdărire și de funcția suplimentară →*Pagina 21* selectată. Timpul de funcționare este prelungit și consumul de energie crește dacă instalația de agent de clătire este oprită sau dacă lipsește soluția de clătire.
Valorile de consum se găsesc în instrucțiunile pe scurt. Valorile de consum se referă la condiții normale şi la o valoare a durității apei de 13 - 16 °dH. Diferiți factori de influență cum ar fi, de exemplu, temperatura apei sau presiunea în conductă pot conduce la survenirea unor abateri.

Program	Utilizare	Derularea programului
Auto Auto 35-45°C	Veselă: ▪ vaselor, tacâmurilor, materialelor plastice, paharelor şi paharelor cu picior sensibile la temperatură Grad de murdărire: ▪ resturi alimentare puțin aderente, recente	Senzor-optimizat: ▪ Se optimizează în funcție de gradul de murdărire a apei folosite la clătire, cu ajutorul sistemului de senzori.
Auto Auto 45-65°	Veselă: ▪ veselă amestecată şi tacâmuri Grad de murdărire: ▪ resturi de alimente uşor uscate, în limitele uzului casnic	Senzor-optimizat: ▪ Se optimizează în funcție de gradul de murdărire a apei folosite la clătire, cu ajutorul sistemului de senzori.
Auto Auto 65-75°	Veselă: ▪ oale, tigăi, vase şi tacâmuri nesensibile Grad de murdărire: ▪ resturi de alimente arse, uscate, care sunt bine lipite, cu conținut de amidon şi de albumină	Senzor-optimizat: ▪ Se optimizează în funcție de gradul de murdărire a apei folosite la clătire, cu ajutorul sistemului de senzori.
Eco Eco 50°	Veselă: ▪ veselă amestecată şi tacâmuri Grad de murdărire: ▪ resturi de alimente uşor uscate, în limitele uzului casnic	Program economic: ▪ Prespălare ▪ Curățare la 50 °C ▪ Spălare intermediară ▪ Clătire la 35 °C ▪ Uscare

Program	Utilizare	Derularea programului
Express 60°	Veselă: ▪ veselă amestecată şi tacâmuri Grad de murdărire: ▪ resturi de alimente uşor uscate, în limitele uzului casnic	Timp optimizat: ▪ Curățare la 60 °C ▪ Spălare intermediară ▪ Clătire la 50 °C ▪ Uscarea
Intelligent	Veselă: [1] ▪ vaselor, tacâmurilor, materialelor plastice, paharelor şi paharelor cu picior sensibile la temperatură Grad de murdărire: [1] ▪ resturi alimentare puțin aderente, recente	Protecție specială: [1] ▪ Prespălare ▪ Curățare la 40 °C ▪ Spălare intermediară ▪ Clătire la 45 °C ▪ Uscarea
Curățare maş	A se utiliza numai la aparatul golit.	Curățarea maşinii la 70 °C
☆ Favourite	- → *"Favourite ☆", Pagina 20*	-

Observație: Un timp de funcționare mai îndelungat, prin comparație, se obține în programul Eco 50° prin timpi de înmuiere şi de uscare mai lungi. Aceasta permite optimizarea valorilor de consum.

6.1 Indicații pentru institutele de testare

Institutele de testare primesc indicații pentru verificări comparative, de exemplu, conform EN60436.
Aici este vorba de condițiile pentru efectuarea testelor, nu despre rezultate sau de valori de întrebuințare.
Cerere prin e-mail către:
dishwasher@test-appliances.com
Sunt necesare numărul de produs (Nr. E) şi numărul de fabricație (FD), care se găsesc pe plăcuța de tip de pe uşa aparatului.

6.2 Favourite ☆

La butonul ☆ puteți salva o combinație dintre un program şi o funcție suplimentară.
Salvați programul prin intermediul aplicației Home Connect sau în aparat.
Programul Prespălare este setat din fabrică pe acest buton. Prespălarea este adecvată pentru toate tipurile de veselă. Vesela se curăță intermediar prin clătire rece.

Recomandare: Prin intermediul aplicației Home Connect puteți descărca programe suplimentare şi le puteți salva pe butonul ☆. [2]

Favourite Salvarea ☆ la aparat

1. Deschideți uşa aparatului.
2. Apăsați ⏻.
3. Apăsați tasta de program adecvată.

[1] Setare din fabrică
[2] În funcție de dotările aparatului

4. Apăsaţi pe tasta funcţiei suplimentare adecvate.
5. Apăsaţi pe ☆ 3 secunde.

✔ Programul selectat şi funcţia suplimentară se aprind intermitent.
✔ ☆ se aprinde intermitent.
✔ Programul selectat şi funcţia suplimentară sunt salvate.

Recomandare: Pentru a reseta programul la programul de prespălare setat din fabrică utilizaţi aplicaţia Home Connect [1] sau resetaţi aparatul la setarea din fabrică.

6.3 Intelligent

Optimizaţi programul prin aplicaţia Home Connect prin evaluarea rezultatului dvs. În funcţie de satisfacţie aparatul modifică intensitatea de curăţare, de uscare sau durata programului.
Prin adaptare în aplicaţie programul este adecvat pentru orice tip de veselă şi orice tip de murdărire.
→ *"Home Connect ", Pagina 40*

7 Funcţiile suplimentare

Aici se găseşte o prezentare generală a funcţiilor suplimentare care pot fi setate. În funcţie de configuraţia aparatului sunt disponibile diferite funcţii suplimentare, care se găsesc la panoul de control. În funcţie de program puteţi selecta anumite funcţii suplimentare.

Simbol	Funcţie suplimentară	Utilizarea
	Uscare Extra	▪ Pentru un rezultat îmbunătăţit de uscare se măreşte temperatura de clătire şi se prelungeşte faza de uscare. ▪ Se pretează în mod special la uscarea pieselor din material plastic. ▪ Consumul de energie este uşor crescut şi timpul de funcţionare se prelungeşte.
Hygiene+	Hygiene+	▪ Pentru a obţine un nivel ridicat de igienă al aparatului şi vaselor, se măreşte temperatura şi se menţine foarte mult. ▪ Se pretează în mod special la curăţarea tocătoarelor sau a biberoanelor. ▪ Prin folosirea continuă a acestei funcţii se obţine o stare de igienă mai ridicată. ▪ Consumul de energie şi timpul de funcţionare cresc din această cauză.

[1] În funcţie de dotările aparatului

Simbol	Funcție suplimentară	Utilizarea
Speed+ Perfect	SpeedPerfect+	▪ Timpul de funcționare se scurtează în funcție de programul de spălare cu 15 % până la 75 %[1]. ▪ Funcția suplimentară poate fi activată înainte de începerea programului şi în orice moment, în timpul derulării programului. ▪ Consumul de apă şi consumul de energie se vor mări.

8 Dotare

Aici dispuneți de o prezentare generală a accesoriilor posibile ale aparatului dvs. şi a utilizării acestora. Accesoriile depind de varianta aparatului dvs.

8.1 Coş pentru vase de sus

Aşezați ceştile, paharele şi vasele mici în coşul pentru vase de sus.

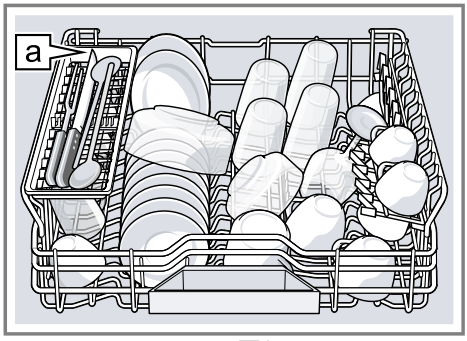

Suportul pentru cuțite a [1]

Pentru a crea spațiu pentru vasele mai mari, puteți regla pe înălțime coşul pentru vase.

Reglarea coşului pentru vase de sus cu mânerele laterale

Pentru a spăla obiectele de veselă mai voluminoase, reglați înălțimea de inserare a coşului pentru vase de sus.

1. Trageți coşul pentru vase de sus în afară.
2. Pentru a preveni căderea bruscă a coşului pentru vase, țineți bine coşul pentru vase de sus lateral de marginea de sus.
3. Apăsați spre interior cele două mânere de pe partea stângă şi partea dreaptă a coşului pentru vase.

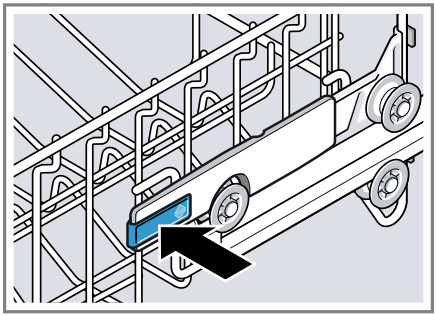

[1] În funcție de dotările aparatului

4. Coborâți sau ridicați coşul pentru vase în mod uniform la nivelul adecvat.

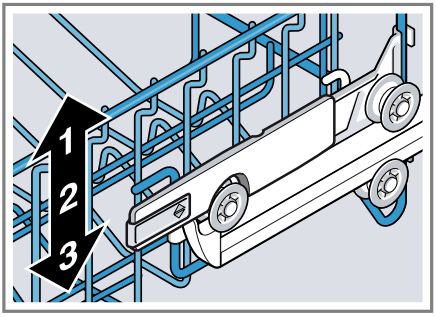

Asigurați-vă cu privire la coşul pentru vase de sus că se află la aceeaşi înălțime pe ambele părți.

5. Dați drumul mânerelor.

✔ Coşul pentru vase se blochează în poziție.

6. Împingeți coşul pentru vase înăuntru.

8.2 Suportul pentru cuțite

Utilizați raftul pentru cuțite şi tacâmuri lungi.

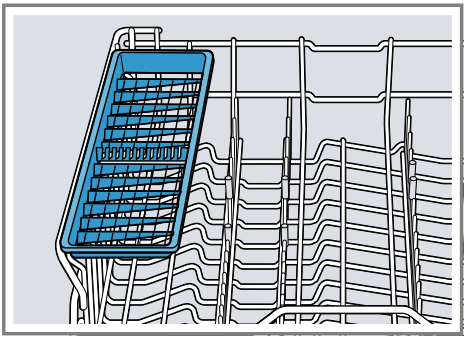

8.3 Etajera

Utilizați etajera şi spațiul de sub ea pentru ceşti şi pahare mici sau tacâmuri mai mari, de exemplu, linguri de amestecat sau tacâmuri de servit.

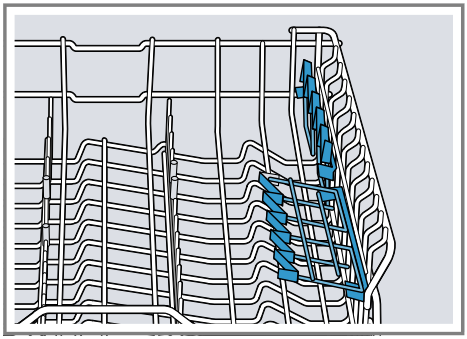

Dacă nu aveți nevoie de etajeră, puteți să o rabatați în sus.

8.4 Extra Clean Zone

Utilizați placa Extra Clean Zone în coşul pentru vase de sus pentru a curăța temeinic vasele murdărite, de exemplu, cojile de la amestecurile tip müsli.

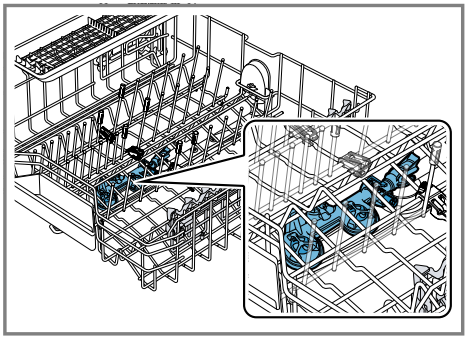

Setarea Extra Clean Zone

Observație: Dacă utilizați aparatul cu placa Extra Clean Zone activată, se măresc valorile consumului.

1. Trageți coşul pentru vase de sus în afară.

2. Poziționați cursorul ON sau OFF.

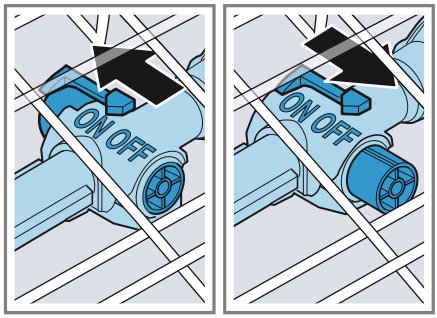

3. Împingeți coşul de vase de sus înăuntru.

8.5 Coş pentru vase de jos

Aşezați oalele şi farfuriile în coşul pentru vase de jos.

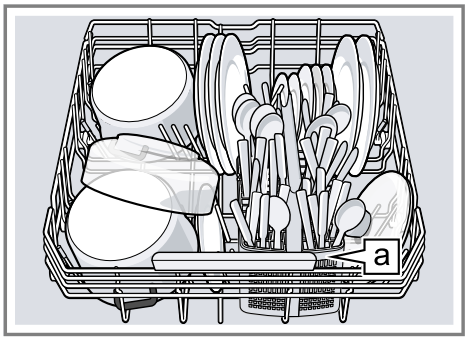

Coş pentru tacâmuri a [1]

Puteți aşeza farfuriile mari cu diametru până la 31 cm în coşul pentru vase de jos, aşa cum este ilustrat.

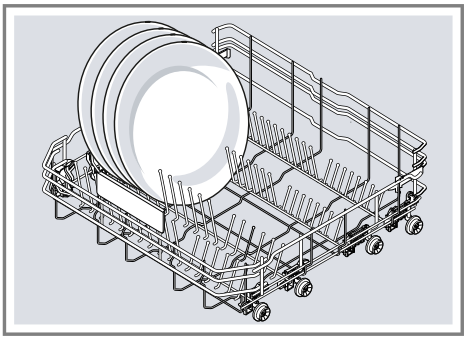

8.6 Tijele rabatabile

Utilizați tijele rabatabile pentru a sorta vesela în siguranță, de exemplu, farfuriile.

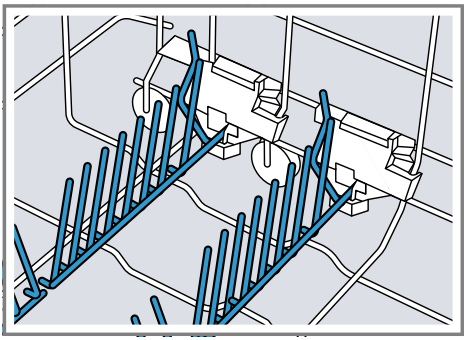

Pentru a aşeza mai bine oalele, castroanele şi paharele, puteți rabata tijele rabatabile. [1]

Rabatarea tijelor rabatabile [1]

Dacă nu aveți nevoie de tijele rabatabile, rabatați-le.

[1] În funcție de dotările aparatului

1. Împingeți maneta spre față ① şi rabatați tijele rabatabile ②.

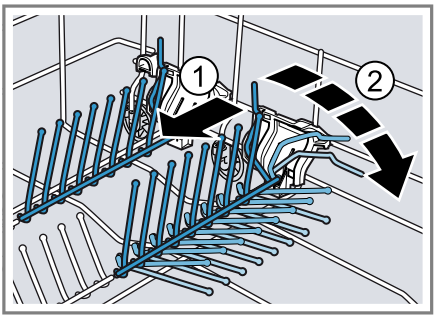

2. Pentru a utiliza din nou tijele rabatabile, rabatați-le în sus.

✔ Tijele rabatabile se fixează făcând un clic.

8.7 Coş pentru tacâmuri

Introduceți tacâmurile întotdeauna nesortate şi cu partea ascuțită în jos, în coşul pentru tacâmuri.

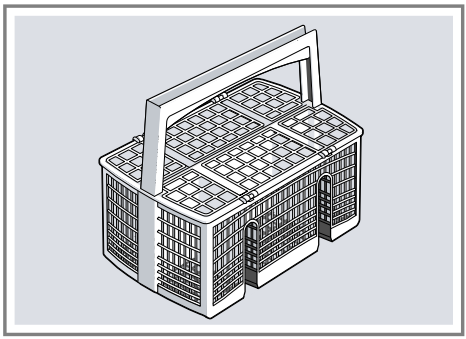

8.8 Înălțimile coşurilor pentru vase

Ajustați rafturile la înălțimea potrivită.

Înălțimea aparatului 81,5 cm cu coş pentru tacâmuri

Treaptă	Raftul superior	Raftul inferior
1 max. ø	22 cm	30 cm/31 cm →*Pagina 24*
2 max. ø	24,5 cm	27,5 cm
3 max. ø	27 cm	25 cm

9 Înainte de prima utilizare

9.1 Efectuarea primei puneri în funcțiune

Trebuie să efectuați setările la prima punere în funcțiune sau după resetarea la setările din fabrică.

Recomandare: Conectați aparatul dvs. cu un terminal mobil. Prin intermediul aplicației Home Connect puteți efectua confortabil toate setările. → *"Home Connect ", Pagina 40*

Cerință: Aparatul este instalat şi racordat. →*Pagina 12*

1. Adăugați săruri speciale. →*Pagina 27*
2. Umpleți cu soluție de clătire. →*Pagina 29*
3. Porniți aparatul. →*Pagina 35*
4. Reglați instalația de dedurizare. →*Pagina 26*
5. Setați cantitatea de soluție de clătire. →*Pagina 29*
6. Introduceți detergentul →*Pagina 30*.
7. Porniți programul cu cea mai mare temperatură de curățare fără veselă. →*Pagina 35*
   Datorită posibilității de apariție a unor pete de apă sau a altor reziduuri vă recomandăm să porniți aparatul înainte de prima utilizare

cu un program de spălare fără veselă.

Recomandare: Puteți modifica oricând aceste setări şi setările de bază → *Pagina 36*.

10 Instalația de dedurizare

Apa dură, cu conținut de calcar lasă urme de calacar pe vase şi interiorul maşinii de spălat vase şi poate înfunda piesele aparatului.
Pentru a obține rezultate bune de spălare puteți deduriza apa cu instalația de dedurizare şi sărurile speciale. Pentru a preveni survenirea pagubelor la aparat, apa trebuie dedurizată cu un grad de dedurizare peste 7 °dH.

10.1 Prezentare generală a setărilor de duritate a apei

Aici se găseşte o prezentare generală a valorilor care pot fi setate pentru gradul de duritate a apei.
Determinați nivelul durității apei din rețea, consultând societatea locală de distribuție a apei sau folosind un tester pentru duritatea apei.

Grad de duritate a apei °dH	Domeniul de duritate	mmol/l	Valoare de setare
0 - 6	scăzută	0 - 1,1	H:00
7 - 8	scăzută	1,2 - 1,4	H:01
9 - 10	mediu	1,5 - 1,8	H:02
11 - 12	mediu	1,9 - 2,1	H:03
13 - 16	mediu	2,2 - 2,9	H:04
17 - 21	dură	3,0 - 3,7	H:05
22 - 30	dură	3,8 - 5,4	H:06
31 - 50	dură	5,5 - 8,9	H:07

Observație: Setați aparatul dvs. la gradul determinat de duritate a apei.
→ *"Reglarea instalației de dedurizare", Pagina 26*
La un grad de duritate a apei de 0 - 6 °dH puteți renunța la sărurile speciale pentru maşina de spălat vase şi puteți deconecta instalația de dedurizare.
→ *"Oprirea instalației de dedurizare", Pagina 27*

10.2 Reglarea instalației de dedurizare

Setați aparatul dvs. la gradul de duritate a apei.

1. Determinați gradul de duritate a apei și valoarea de setare adecvată.
   → *"Prezentare generală a setărilor de duritate a apei", Pagina 26*
2. Apăsați ⏻.

3. Pentru a deschide setările de bază, apăsați cca. 3 secunde pe Setup 3 sec..
✔ Pe display se afișează H:xx.
✔ Pe display se afișează set.
4. Apăsați Start în mod repetat până se setează gradul adecvat de duritate a apei.
Din fabrică este setată valoarea H:04.
5. Pentru a salva setările apăsați pe Setup 3 sec. 3 secunde.
✔ Instalația de dedurizare a apei este setată.

10.3 Săruri speciale

Cu sărurile speciale puteți deduriza apa.

Adăugați sare specială

Dacă se aprinde indicatorul de umplere cu săruri speciale, umpleți rezervorul pentru săruri speciale cu săruri speciale imediat înainte de pornirea programului. Consumul de săruri speciale depinde de gradul de duritate a apei. Cu cât nivelul de duritate a apei este mai ridicat, cu atât este mai mare consumul de săruri speciale.

ATENȚIE
Detergentul poate deteriora instalația de dedurizare.
▸ Umpleți rezervorul instalației de dedurizare numai cu săruri speciale pentru mașina de spălat vase.

Sărurile speciale pentru mașina de spălat vase pot deteriora interiorul mașinii de spălat vase ca urmare a coroziunii.
▸ Pentru ca sărurile speciale în exces să fie spălate din interiorul mașinii de spălat vase, umpleți rezervorul pentru săruri speciale cu săruri speciale chiar înainte de începerea programului.

1. Deșurubați și scoateți capacul recipientului de depozitare pentru sărurile speciale.
2. La prima utilizare: umpleți complet rezervorul cu apă.
3. **Observație:** Utilizați numai săruri speciale pentru mașini de spălat vase.
Nu utilizați tablete de săruri.
Nu utilizați sare de bucătărie.
Umpleți rezervorul cu săruri speciale.

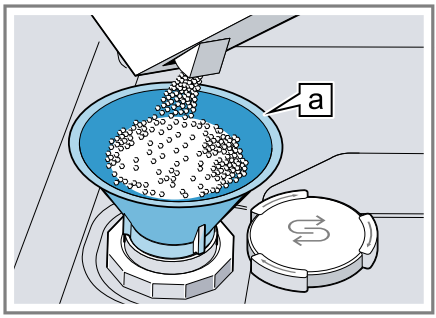

Pâlnia a [1]

Umpleți complet rezervorul cu săruri speciale. Apa din rezervor este dezlocuită și se revarsă.
4. Așezați capacul pe recipientul de depozitare și închideți-l prin înșurubare.

10.4 Oprirea instalației de dedurizare

Dacă vă deranjează indicatorul de umplere cu săruri, de exemplu, atunci când folosiți detergenți combinați cu înlocuitori de sare, îl puteți dezactiva.

[1] În funcție de dotările aparatului

Observație
Pentru a preveni apariția defecțiunilor la aparat, să opriți instalația de dedurizare numai în următoarele situații:

- Gradul de duritate a apei este de maxim 21 °dH şi utilizați un detergent combinat cu înlocuitori de săruri. Detergenții combinați cu înlocuitori de săruri pot fi utilizați conform indicațiilor producătorului, cel mai adesea numai până la un grad de duritate a apei de 21 °dH, fără a fi necesară adăugarea de săruri speciale.
- Gradul de duritate a apei este 0 - 6 °dH. Puteți renunța la sărurile speciale.

1. Apăsați ⏻.
2. Pentru a deschide setările de bază, apăsați cca. 3 secunde pe Setup 3 sec..

✔ Pe display se afişează H:xx.
✔ Pe display se afişează set.

3. Apăsați pe Start în mod repetat până când se afişează pe display H:00.
4. Pentru a salva setările apăsați pe Setup 3 sec. 3 secunde.

✔ Instalația de dedurizare este oprită şi indicatorul de umplere cu săruri este dezactivat.

Observație: Atunci când treceți de la detergenți cu înlocuitor de sare la detergenți simpli, asigurați-vă că ați setat instalația de dedurizare a apei la nivelul corespunzător de duritate a apei.
→ *"Reglarea instalației de dedurizare", Pagina 26*

10.5 Regenerarea instalației de dedurizare apă

Pentru menținerea unei funcționări ireproşabile a instalației de dedurizare, aparatul execută periodic funcția de regenerare a instalației de dedurizare apă.
Regenerarea instalației de dedurizare apă se execută în toate programele înainte de finalizarea procesului principal de spălare. Vor creşte timpul de funcționare şi valorile de consum, de ex. pentru apă şi curent.

Prezentare generală a valorilor de consum la regenerarea instalației de dedurizare apă

Aici se găseşte o prezentare generală a timpului de funcționare suplimentar maxim şi a valorilor de consum la regenerarea instalației de dedurizare apă.

Regenerarea instalației de dedurizare apă după x procese de spălare	6
Timpul de funcționare suplimentar exprimat în minute	6
Consum suplimentar de apă, exprimat în litri	5
Consum suplimentar de curent, exprimat în kWh	0,05

Valorile de consum menționate sunt valori măsurate în laborator, determinate în cadrul programului Eco 50°, în conformitate cu normele actuale în vigoare şi pe baza valorii gradului de duritate a apei de 13 - 16 °dH, care este setată din fabricație.

11 Instalația de clătire

11.1 Soluție de clătire

Pentru a obține rezultate optime de uscare să utilizați soluția de clătire. Utilizați numai soluție de clătire pentru maşinile de spălat de uz casnic.

Adăugarea soluției de clătire

Dacă se aprinde indicatorul de umplere cu soluție de clătire, umpleți cu soluție de clătire. Utilizați numai soluție de clătire pentru maşinile de spălat de uz casnic.

1. Apăsați pe clapeta capacului rezervorului pentru soluția de clătire ① şi ridicați-o ②.

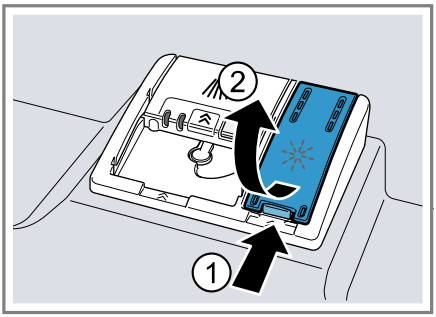

2. Umpleți cu soluție de clătire până la marcajul max.

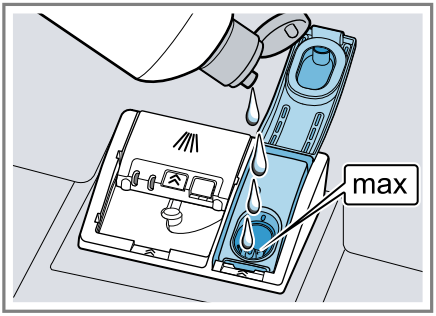

3. Dacă s-a deversat soluție de clătire, aceasta trebuie îndepărtată din interiorul maşinii de spălat vase. Soluția de clătire scursă poate genera formarea de spumă în exces în timpul procesului de spălare.
4. Închideți capacul rezervorului pentru soluția de clătire.

✔ Capacul se blochează făcând un clic.

11.2 Setarea cantității de soluție de clătire

Modificați cantitatea de soluție de clătire dacă pe veselă rămân urme sau pete de apă.

1. Apăsați ⏻.
2. Pentru a deschide setările de bază, apăsați cca. 3 secunde pe Setup 3 sec..

✔ Pe display se afişează H:xx.
✔ Pe display se afişează set.

3. Apăsați pe Setup 3 sec. în mod repetat până când pe display se afişează valoarea r:05 setată din fabrică.
4. Apăsați Start în mod repetat până se reglează cantitatea adecvată de adăugare a soluției de clătire.
   - La o treaptă joasă se furnizează o cantitate mai mică de soluție de clătire în timpul procesului de clătire şi se reduc urmele lăsate pe veselă.
   - La o treaptă mai mare se furnizează o cantitate mai mare de soluție de clătire în timpul procesului de clătire, se reduc petele de apă şi se obține un rezultat superior la uscare.
5. Pentru a salva setările apăsați pe Setup 3 sec. 3 secunde.

✔ Cantitatea de soluție de clătire este setată.

11.3 Oprirea instalației de clătire

Dacă vă deranjează indicatorul de umplere cu soluție de clătire, de exemplu, atunci când folosiți detergenți combinați cu componente de soluție de clătire, puteți opri instalația de clătire.

Recomandare: Funcția soluției de clătire este limitată la detergenții combinați. Dacă utilizați soluție de

clătire. obțineți de cele mai multe ori rezultate mai bune.

1. Apăsați ⏻.
2. Pentru a deschide setările de bază, apăsați cca. 3 secunde pe Setup 3 sec..

✔ Pe display se afişează H:xx.
✔ Pe display se afişează set.

3. Apăsați pe Setup 3 sec. în mod repetat până când pe display se afişează valoarea r:05 setată din fabrică.
4. Apăsați pe Start în mod repetat până când se afişează pe display r:00.
5. Pentru a salva setările apăsați pe Setup 3 sec. 3 secunde.

✔ Instalația de clătire este oprită şi indicatorul de adăugare a soluției de clătire este dezactivat.

Observație: Atunci când treceți de la detergenți combinați cu componente de soluție de clătire la detergenți simpli, asigurați-vă că ați setat instalația de clătire la cantitatea adecvată de adăugare a soluției de clătire.
→ *"Setarea cantității de soluție de clătire", Pagina 29*

12 Detergentul

12.1 Detergenți adecvați

Utilizați numai detergenți care sunt concepuți special pentru maşinile de spălat vase. Sunt adecvați atât detergenții solo, cât şi detergenții combinați.
Pentru a obține rezultate optime de spălare şi uscare, utilizați detergenții solo în combinație cu aplicarea separată de săruri speciale →*Pagina 27* şi soluție de clătire →*Pagina 28*.
Detergenții moderni, performanți utilizează majoritatea o combinație de cantitate mică de substanțe alcaline, împreună cu fosfați şi enzime. Enzimele descompun amidonul şi dizolvă albumina. Pentru îndepărtarea petelor de culoare, de exemplu pete de ceai sau ketchup se foloseşte în special înălbitor pe bază de oxigen.

Observație: Respectați indicațiile producătorului pentru fiecare detergent în parte.

Tablete

Tabletele sunt adecvate pentru toate sarcinile de curățare şi nu trebuie dozare.
La programele scurtate, tabletele nu se pot dizolva complet şi rămân resturi de detergent. Din acest motiv poate fi afectat efectul curățării.

Detergenți pulbere

Detergenții pulbere se recomandă la programele cu durată scurtată.
Dozarea se poate adapta la gradul de murdărire.

Detergenți lichizi

Detergenții lichizi acționează mai rapid şi se recomandă la programele cu durată scurtată, fără prespălare.

Se poate întâmpla ca detergentul lichid alimentat să iasă în ciuda compartimentului pentru soluția de spălare închis. Aceasta nu reprezintă o deficiență sau un aspect critic dacă respectați următoarele detalii:

- Selectați numai un program fără prespălare.
- Nu setați o programare a orei de pornire pentru începerea programului.

Dozarea se poate adapta la gradul de murdărire.

Detergenți Solo

Detergenții Solo sunt produse, care în afară de detergent nu mai conțin şi alte componente, de exemplu, deter-

genți sub formă de pulbere sau detergenți lichizi.
Cu detergenții sub formă de pulbere şi detergenții lichizi, dozarea se poate adapta individual la gradul de murdărire a veselei.
Pentru a obține rezultate mai bune de spălare şi clătire şi pentru a preveni defectarea aparatului, să utilizați suplimentar săruri speciale →*Pagina 27* şi soluție de clătire →*Pagina 28*.

Detergenți combinați

Pe lângă detergenții convenționali Solo există şi o gamă de produse cu funcții suplimentare. Aceste produse conțin adesea pe lângă detergenți şi soluții de clătire şi înlocuitori de săruri (3in1) şi în funcție de combinație (4in1, 5in1, ...), şi alte componente suplimentare ca de exemplu, protector pentru sticlă sau luciu pentru oțel inoxidabil.
Detergenții combinați acționează conform datelor producătorului, de regulă, numai până la un grad de duritate a apei de 21 °dH. Peste un grad de duritate a apei de 21 °dH trebuie să adăugați săruri speciale şi soluție de clătire. Pentru a obține cele mai bune rezultate de spălare şi uscare vă recomandăm ca de la un grad de duritate a apei de 14 °dH să utilizați săruri speciale şi soluție de clătire. Dacă utilizați detergenți combinați, programul maşinii de spălat se adaptează automat pentru a obține cele mai bune rezultate de spălare şi uscare posibile.

12.2 Detergenți inadecvați

Nu utilizați detergenți care ar putea produce defectări ale aparatului sau periclitări ale stării de sănătate.

Detergent pentru spălare manuală

Detergentul manual poate genera formarea de spumă în exces şi poate produce defectarea aparatului.

Detergenți cu conținut de clor

Reziduurile de clor de pe veselă pot periclita starea de sănătate.

12.3 Observații cu privire la detergenți

Respectați observațiile cu privire la detergenți, în cadrul utilizării zilnice.

- Utilizați produse de curățare cu marcajul "Bio" sau "Eco" (din motive ce țin de protecția mediului) de regulă, cantități mai mici de substanțe active sau renunțați complet la anumite ingrediente. Efectul de curățare poate fi limitat.
- Setați instalația de clătire sau instalația de dedurizare pe detergentul solo utilizat sau pe detergentul combinat.
- Detergenții combinați cu înlocuitori de săruri pot fi utilizați conform indicațiilor producătorului, numai până la un anumit grad de duritate a apei, cel mai adesea 21 °dH, fără a fi necesară adăugarea de săruri speciale. Pentru a obține cele mai bune rezultate de spălare şi uscare vă recomandăm ca de la un grad de duritate a apei de 14 °dH să utilizați săruri speciale.
- Pentru a preveni lipirile, prindeți detergenții cu înveliş solubil în apă numai cu mâinile uscate şi introduceți-i numai într-un compartiment pentru detergent uscat.
- Chiar dacă se aprind indicatorul de adăugare a soluției de clătire şi indicatorul de umplere cu săruri speciale, programele de spălare se derulează impecabil la utilizarea detergenților combinați.

- Funcția soluției de clătire este limitată la detergenții combinați. Dacă utilizați soluție de clătire. obțineți de cele mai multe ori rezultate mai bune.
- Utilizați tablete cu o putere de uscare specială.

12.4 Introduceți detergentul

1. Pentru a deschide compartimentul pentru detergent, apăsați zăvorul.
2. Puneți detergent numai în compartimentul pentru detergent uscat.

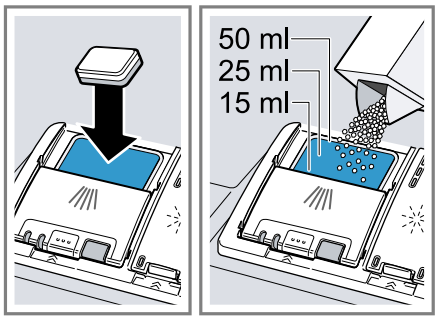

Dacă utilizați tablete, este suficientă o tabletă. Introduceți tabletele transversal.
Dacă utilizați detergenți sub formă de pulbere sau detergenți lichizi, să respectați instrucțiunile de dozare ale producătorului şi segmentarea pentru dozare din compartimentul pentru detergent.
La o murdărire normală sunt suficienți 20 ml – 25 ml de detergent.
În cazul veselei puțin murdare, este suficientă o cantitate de detergent ceva mai mică decât cea indicată.

3. Închideți capacul compartimentului pentru detergent.

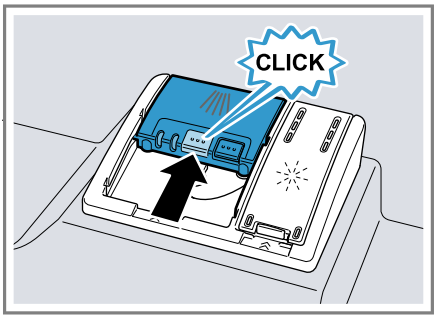

✔ Capacul se blochează făcând un clic.
✔ Compartimentul pentru detergent se deschide automat în funcție de program, la momentul optim, în timpul derulării programului. Detergentul sub formă de pulbere şi detergentul lichid se distribuie în interiorul maşinii de spălat vase şi se dizolvă. Tabletele cad în cuva de colectare a tabletelor şi se dizolvă în mod dozat. Nu aşezați obiecte în cuva de colectare a tabletelor pentru ca tableta să se poată dizolva uniform.

Recomandare: Dacă utilizați detergenți pulbere şi dacă selectați un program cu prespălare, puteți adăuga în plus puțin detergent pe uşa interioară a aparatului.

13 Veselă

Spălați numai vesela adecvată pentru a fi spălată în maşina de spălat vase.

Observație: Decorațiunile din email, obiectele din aluminiu şi argint se pot decolora sau albi în timpul ciclului de spălare. Tipurile de sticlă sensibile pot deveni mate după câteva cicluri de spălare.

13.1 Deteriorări ale sticlei şi ale veselei

Spălați numai paharele şi porțelanurile care sunt indicate de producător ca fiind adecvate pentru spălarea în maşina de spălat vase. Preveniți deteriorările sticlei şi veselei.

Cauză	Recomandare
Următoarele obiecte de veselă nu sunt adecvate pentru a fi spălate în maşina de spălat vase: ▪ Tacâmuri şi alte piese de veselă din lemn ▪ Pahare cu ornamente, veselă artizanală sau antică ▪ Piese din material plastic, care nu sunt rezistente la căldură ▪ Veselă din cupru şi staniu ▪ Veselă murdară de cenuşă, ceară, vaselină şi vopsea ▪ Piese de veselă foarte mici	Spălați numai vesela care este indicată de producător ca fiind adecvată pentru spălarea în maşina de spălat vase.
Compoziția chimică a detergentului cauzează deteriorări.	Utilizați un detergent care este indicat de producător ca fiind protector pentru veselă.
Detergenții puternic coroziv-alcalini sau cu conținut puternic acid, utilizați în mod special în domeniul comercial sau industrial, în combinație cu piese din aluminiu nu sunt adecvați pentru maşina de spălat vase.	Dacă utilizați detergenți puternic coroziv-alcalini sau cu conținut puternic acid, mai ales din domeniul comercial sau industrial, nu introduceți piese de aluminiu în interiorul aparatului
Temperatura apei pentru acest program este prea mare.	Alegeți un program cu temperaturi mai mici. Scoateți obiectele din sticlă şi tacâmurile din aparat cât mai repede după terminarea programului.

13.2 Încărcarea veselei

Introduceți vesela corect pentru a optimiza rezultatul spălării şi a preveni apariția deteriorărilor la veselă şi la aparat.

Observație: Încărcați coşurile de vase astfel încât nici o veselă proeminentă să nu afecteze închiderea uşii. Vasele proeminente pot face ca uşa aparatului să fie împinsă în timpul derulării programului, ceea ce poate duce la ieşirea aburului şi la scurgeri de apă în zona uşii. Prin aceasta mobila

în care este încorporată maşina poate fi deteriorată.

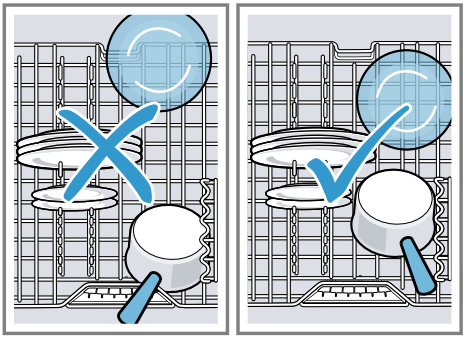

Recomandări

- Dacă utilizaţi acest aparat, economisiţi energie şi apă comparativ cu spălarea manuală.
- Pe pagina noastră de Internet se găsesc exemple despre cum puteţi încărca aparatul eficient.
- Pentru a economisi energie şi apă, este optim să încărcaţi aparatul cu numărul maxim de tacâmuri normale (încărcare standard cu veselă şi tacâmuri).
  → *"Date tehnice", Pagina 55*
- Pentru a obţine rezultate de spălare şi uscare mai bune, aşezaţi obiectele curbate şi obiectele cu scobituri înclinate, pentru a permite scurgerea apei.

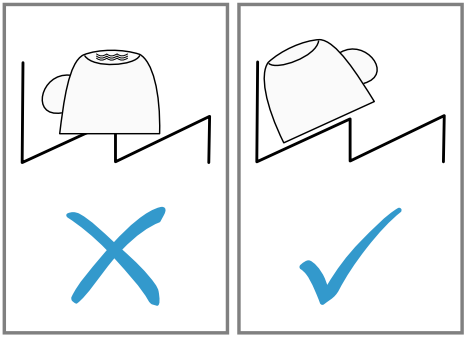

1. Îndepărtaţi resturile mari de alimente de pe veselă.
   Pentru a face economie de resurse, nu prespălaţi vesela sub apa de la robinet.
2. Introduceţi vesela în maşină şi respectaţi următoarele aspecte:
   - Aşezaţi vesela foarte murdară, de exemplu, oalele, în coşul pentru vase de jos. Datorită jetului puternic al pulverizatorului, obţineţi un rezultat de spălare mai bun.
   - Pentru a preveni deteriorarea vaselor, aşezaţi-le într-o poziţie sigură, în care să nu fie posibilă răsturnarea.
   - Pentru a preveni rănirile, introduceţi tacâmurile cu partea ascuţită şi tăioasă în jos.
   - Aşezaţi vasele cu deschiderile în jos pentru a nu se acumula apă în ele.
   - Nu blocaţi braţele de pulverizare pentru ca acestea să se poată roti.
   - Nu aşezaţi piese mici în cuva de colectare a tabletelor şi nu o blocaţi cu vase pentru a nu bloca capacul compartimentului penru detergent.

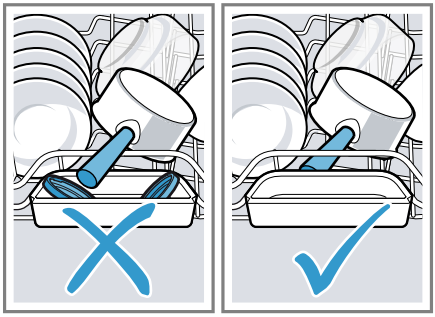

13.3 Scoaterea veselei din maşină

⚠ **AVERTISMENT**
Pericol de rănire!
Vesela fierbinte poate produce arsuri pe piele. Vesela fierbinte este sensibilă la şoc, se poate sparge şi poate duce la vătămări corporale.
- ▸ Lăsați vesela să se răcească puțin după terminarea programului şi scoateți-o din maşină numai după aceea.

1. Pentru a preveni prelingerea picăturilor de apă pe veselă, introduceți vesela de jos în sus.
2. Verificați interiorul maşinii de spălat vase şi accesoriile cu privire la murdărire şi dacă este cazul, curățați-le.
→ *"Curățare şi îngrijire", Pagina 42*

14 Utilizarea de bază

14.1 Pornirea aparatului

- ▸ Apăsați pe ⏻.
Programul Eco 50° este prereglat. Programul Eco 50° este un program ecologic şi este adecvat pentru spălarea vaselor cu grad de murdărire normal. Este cel mai eficient program în ceea ce priveşte combinarea consumului de energie şi apă pentru acest tip de veselă şi este produs în conformitate cu Regulamentul UE privind proiectarea ecologică.
Dacă nu folosiți aparatul timp de 10 minute, aparatul se deconectează automat.

14.2 Setarea programului

Pentru a adapta ciclul de spălare la gradul de murdărire a veselei, setați un program adecvat.
- ▸ Apăsați tasta de program adecvată.
- ✔ Programul este setat şi tasta programului se aprinde intermitent.
- ✔ Pe display se afişează timpul de derulare a programului rămas.

14.3 Setarea funcției suplimentare

Pentru a completa programul de spălare selectat, puteți seta funcții suplimentare.

Observație: Funcțiile suplimentare comutabile depind de programul selectat.
- ▸ Apăsați pe tasta funcției suplimentare adecvate.
→ *"Funcțiile suplimentare", Pagina 21*
- ✔ Funcția suplimentară este setată şi tasta funcției suplimentare clipeşte.

14.4 Setarea programării orei de pornire

Puteți decala pornirea programului prin aplicația Home Connect.
- ▸ Deschideți aplicația Home Connect şi selectați aparatul.
Accesând meniul operare puteți decala pornirea programului.

14.5 Pornirea programului

- ▸ Apăsați pe Start.
- ✔ În timpul derulării programului, se proiectează pe pardoseală, sub uşa maşinii, informații de stare referitoare la programarea orei de pornire, program sau durata rămasă. În cazul soclului tras în față sau în cazul unei montări la înălțime,

coplanar cu partea frontală a mobilei învecinate, afișajul nu este vizibil.
✔ Programul este finalizat atunci când este afișat "00h:00m" pe pardoseală, sub ușa aparatului și pe display.

Observații
- Dacă doriți să mai adăugați vase în timpul funcționării, nu folosiți cuva de colectare a tabletelor ca mâner pentru coșul pentru vase de sus. V-ați putea atinge de tableta dizolvată.
- Puteți schimba programul în curs de derulare numai dacă întrerupeți programul.
  → *"Anularea programului", Pagina 36*
- Pentru a economisi energie, aparatul se opreşte automat la 1 minut după terminarea programului. Dacă deschideți uşa aparatului imediat după terminarea programului, aparatul se opreşte după 4 secunde.

14.6 Întreruperea programului

Observație: Dacă deschideți uşa aparatului la un aparat încălzit, lăsați-o întredeschisă câteva minute şi închideți-o după aceea. În acest mod evitați să se formeze o presiune excesivă în aparat şi să se redeschidă uşa aparatului.

1. Deschideți cu atenție uşa aparatului.
2. Apăsați pe ⏻.
✔ Programul se salvează şi aparatul se opreşte.
3. Pentru a continua programul, apăsați pe ⏻.
4. Închideți uşa aparatului.

14.7 Anularea programului

Pentru a încheia un program înainte de final sau pentru a schimba un program pornit, trebuie să întrerupeți programul.

1. Deschideți uşa aparatului.
2. Apăsați pe Reset 4 sec. cca. 4 secunde.
3. Închideți uşa aparatului.
✔ Programul se întrerupe şi se încheie după cca. 1 minut.

14.8 Deconectarea aparatului

1. Respectați indicațiile pentru utilizarea în siguranță →*Pagina 11*.
2. Apăsați pe ⏻.

Recomandare: Dacă apăsați pe ⏻ în timpul ciclului de spălare, se întrerupe programul în curs de derulare. Dacă porniți aparatul, programul continuă automat.

15 Setările de bază

Puteți regla setările de bază ale aparatului după cum este necesar.

15.1 Prezentare generală a setărilor de bază

Setările de bază depind de dotarea aparatului dumneavoastră.

Setare de bază	Text pe display	Selecție	Descriere
Duritatea apei	H:04 [1]	H:00 - H:07	Setați duritatea apei la instalația de dedurizare a apei. → *"Reglarea instalației de dedurizare", Pagina 26* Treapta H:00 dezactivează instalația de dedurizare.
Adăugare soluție de clătire	r:05 [1]	r:00 - r:06	Setați cantitatea de soluție de clătire. → *"Setarea cantității de soluție de clătire", Pagina 29* Cu treapta r:00 dezactivați instalația de clătire.
Reglarea senzorilor	SE:00 [1]	SE:00 - SE:02	Reglați senzorul pentru apă pentru recunoaşterea murdăriei. → *"Senzori", Pagina 12*
Uscare Extra	d:00 [1]	d:00 - d:01	Temperatura creşte în timpul clătirii şi astfel se obține un rezultat mai bun la clătire. Timpul de funcționare se poate mări puțin. **Observație:** Neadecvat pentru vase sensibile. Pornirea "d:01" sau oprirea "d:00" uscării Extra.
Apa caldă	A:00 [1]	A:00 - A:01	Setați racordul la apă rece sau la apă caldă. Setați aparatul numai pe apă caldă dacă apa caldă se prepară mai convenabil din punct de vedere al consumului de energie şi dacă este disponibilă o instalație adecvată, de exemplu, o instalație solară cu conductă de recirculare. Temperatura apei ar trebui să fie de minim 40 °C şi de maxim 60 °C.

[1] Setările din fabricație (pot fi diferite în funcție de tipul aparatului)

Setare de bază	Text pe display	Selecție	Descriere
			Pornirea "A:01" sau oprirea "A:00" apei calde.
EmotionLight	EL:02 [1]	EL:00 - EL:02	Iluminarea spațiului interior. ▪ La setarea "EL:00", iluminatul interior este oprit. ▪ La setarea "EL:01", iluminatul interior se poate activa de la butonul PORNIT/ OPRIT ⏻. ▪ La setarea "EL:02", iluminatul interior se activează la deschiderea uşii aparatului. Iluminarea interioară se dezactivează automat după 10 minute de la deschiderea uşii.
Timelight	S:01 [1]	S:00 - S:01	Activarea sau dezactivarea TimeLight. În timpul derulării programului, se proiectează pe pardoseală, sub uşa maşinii, informații despre stare, despre programarea orei de pornire, despre program sau durata rămasă. În cazul soclului tras în față sau în cazul montării înalte coplanar cu partea frontală a mobilei învecinate afişajul nu este vizibil. Treapta "S:00" dezactivează TimeLight.
Program de start	SP:01 [1]	SP:00 - SP:01	Setarea programului predefinit la pornirea aparatului. ▪ La setarea "SP:00", la pornirea aparatului este presetat programul selectat ultima dată. ▪ La setarea "SP:01", la pornirea aparatului este presetat programul Eco 50°.

[1] Setările din fabricație (pot fi diferite în funcție de tipul aparatului)

Setare de bază	Text pe display	Selecție	Descriere
Intensitatea semnalului	SL:02 [1]	SL:00 -SL:03	Reglarea intensității semnalului. Treapta "SL:00" dezactivează emiterea semnalului sonor.
Intensitate sunet taste	bL:02 [1]	bL:00 - bL:03	Setarea intensității sonore a sunetelor emise de taste în timpul utilizării. Treapta "bL:00" dezactivează sunetele emise de taste.
Wi-Fi	Cn:00	Cn:00 - Cn:01	Activarea sau dezactivarea conexiunii la rețeaua fără cablu. Treapta "Cn:00" dezactivează coenxiunea la rețeaua fără fir. Această setare de bază este disponibilă numai după ce ați conectat aparatul cu aplicația Home Connect. → *"Home Connect ", Pagina 40*
Remote Start	rc:01	rc:00 - rc:02	Activarea sau dezactivarea funcției de pornire de la distanță. Sunt posibile următoarele setări: ▪ La setarea "rc:00", funcția este dezactivată permanent. ▪ La setarea "rc:01", funcția se poate selecta prin intermediul butonului ☝. → *"Remote Start Activarea ☝", Pagina 41* ▪ La setarea "rc:02", funcția este activată permanent. Această setare de bază este disponibilă numai după ce ați conectat aparatul cu aplicația Home Connect. → *"Home Connect ", Pagina 40*

[1] Setările din fabricație (pot fi diferite în funcție de tipul aparatului)

Setare de bază	Text pe display	Selecție	Descriere
Setare din fabrică	rE:	Porniți cu Start Y:ES Confirmați cu Start	Resetați setările modificate la setările din fabrică. Setările trebuie efectuate la prima punere în funcțiune.

15.2 Modificarea setărilor de bază

Recomandare: Conectați aparatul dvs. cu un terminal mobil. Prin intermediul aplicației Home Connect puteți efectua confortabil toate setările.
→ *"Home Connect ", Pagina 40*

1. Deschideți uşa aparatului.
2. Apăsați ⏻.
3. Pentru a deschide setările de bază, apăsați cca. 3 secunde pe Setup 3 sec..

✔ Pe display se afişează H:xx.
✔ Pe display se afişează set.

4. Apăsați pe Setup 3 sec. în mod repetat până când pe display se afişează setarea dorită.
5. Apăsați pe Start în mod repetat până când pe display se afişează valoarea adecvată.
   Puteți modifica mai multe setări.
6. Pentru a salva setările apăsați pe Setup 3 sec. 3 secunde.
7. Închideți uşa aparatului.

16 Home Connect

Acest aparat poate fi conectat la rețeaua de internet. Conectați aparatul dvs la un terminal mobil pentru a putea opera funcțiile prin intermediul unei aplicații Home Connect. Serviciile Home Connect nu sunt disponibile în toate țările. Disponibilitatea funcției Home Connect depinde de disponibilitatea serviciilor Home Connect în țara dvs. Mai multe informații pe această temă se găsesc pe: *www.home-connect.com*.
Pentru a putea utiliza Home Connect stabiliți mai întâi conecțiunea cu rețeaua dvs. WLAN (Wi-Fi [1]) şi cu aplicația Home Connect.
Aplicația Home Connect vă ghidează prin întregul proces de autentificare. Urmați instrucțiunile și respectați indicațiile din aplicația Home Connect.

Observație: Respectați indicațiile privind siguranța din aceste instrucțiuni de utilizare și asigurați-vă că acestea sunt respectate și atunci când utilizați aparatul prin intermediul aplicației Home Connect.
→ *"Siguranța", Pagina 4*

16.1 Configurarea Home Connect

Cerință: La locul instalării, aparatul recepționează rețeaua locală WLAN (Wi-Fi).

[1] Wi-Fi este o marcă înregistrată a companiei Wi-Fi Alliance.

1. Scanați următorul cod Q.



Scanând codul QR puteți instala aplicația Home Connect și conecta aparatul.
2. Urmați instrucțiunile din cadrul aplicației Home Connect.

16.2 Remote Start

Prin intermediul aplicației Home Connect puteți porni aparatul cu terminalul dvs. mobil.

Recomandare: Dacă în Setările de bază →*Pagina 39* ale acestei funcții setați "rc:02", funcția este activată permanent şi puteți porni aparatul în orice moment cu un terminal mobil.

Remote Start Activarea

Dacă în setările de bază ale acestei funcții ați setat "rc:01", activați funcția la aparatul dvs.

Cerințe
- Aparatul este conectat la rețeaua dvs. locală WLAN.
- Aparatul este conectat cu aplicația Home Connect.
- În Setările de bază →*Pagina 39* ale acestei funcții este setat "rc:01".
- Este selectat un program.

▸ Apăsați pe .
Dacă deschideți uşa aparatului, funcția se dezactivează automat.

✔ Se aprinde butonul .

Recomandare: Pentru a dezactiva funcția apăsați pe .

16.3 Smart Start [1]

Smart Start stabilește automat momentul optim pentru începerea programului.
Puteți să activați sau să dezactivați funcția prin intermediul aplicației Home Connect.

Activarea Smart Start

Cerințe
- Smart Start se activează prin intermediul aplicației Home Connect.
- Preferințele pentru oră și energie se setează în aplicația Home Connect.

1. Apăsați pe .

✔ "E:nG" se aprinde pe display.
✔ Display-ul afișează ora optimă de pornire și durata programului selectat.

2. Apăsați pe Start.

✔ Funcția Smart Start este activă.
✔ Programul începe imediat ce este atins momentul optim.

Recomandare: Dezactivați funcția o singură dată apăsând pe .

16.4 Protecția datelor

Respectați indicațiile referitoare la protecția datelor.

La prima conectare a aparatului dumneavoastră la rețeaua locală de internet, aparatul transmite următoarele categorii de date către serverul Home Connect (prima înregistrare):
- Identificarea unică a aparatului (constând din codurile aparatului şi adresa MAC a modulului de comunicație Wi-Fi încorporat).

[1] În funcție de dotările aparatului

- Certificatul de securitate al modulului de comunicație Wi-Fi (pentru securizarea conexiunii din punct de vedere al tehnicii informaționale).
- Versiunea actuală a software-ului şi hardware-ului aparatului dumneavoastră electrocasnic.
- Stadiul unei eventuale reveniri anterioare la setările din fabrică.

Această primă înregistrare pregăteşte utilizarea funcționalităților Home Connect şi este necesară doar în momentul în care doriți să folosiți pentru prima dată funcționalitățile Home Connect.

Observație: Rețineți că funcționalitățile Home Connect pot fi utilizate doar în cazul conexiunii cu aplicația Home Connect. Informațiile referitoare la protecția datelor pot fi consultate în aplicația Home Connect.

17 Curățare şi îngrijire

17.1 Curățarea interiorului maşinii de spălat

⚠ **AVERTISMENT**
Pericol de afectare a sănătății!
Utilizarea detergenților cu conținut de clor poate duce la periclitarea stării de sănătate.
- ▸ Să nu utilizați niciodată detergenți cu conținut de clor.

1. Îndepărtați impuritățile grosiere din interiorul maşinii cu o lavetă umedă.
2. Umpleți compartimentul pentru detergent cu detergent.
3. Alegeți programul cu temperatura cea mai ridicată.
4. Porniți programul fără veselă.
→ *Pagina 35*

17.2 Detergenți

Utilizați numai detergenți adecvați pentru curățarea aparatelor.
→ *"Utilizarea în siguranță", Pagina 11*

17.3 Sugestii pentru întreținerea aparatului

Respectați sugestiile pentru întreținerea aparatului pentru a menține funcționalitatea aparatului pe durată îndelungată.

Măsură	Avantaj
Ştergeți cu regularitate etanşările uşii, masca frontală a maşinii şi panoul de control cu o lavetă umedă şi cu detergent de vase.	Piesele aparatului se mențin curate şi igienice.
În periodele de neutilizare mai îndelungate lăsați uşa aparatului întredeschisă.	Astfel se evită formarea mirosurilor neplăcute.

17.4 Curățare maş

Depunerile cum ar fi, de exemplu, cele de resturi alimentare şi calcar, pot conduce la apariția defecțiunilor la aparatul dvs. Pentru a preveni apariția defecțiunilor şi formarea mirosurilor neplăcute, vă recomandăm să curățați aparatul cu regularitate.
Curățare maş în combinație cu utilizarea agenților de întreținere şi detergenților pentru maşină din magazinele de specialitate reprezintă programul adecvat pentru curățarea aparatului dvs.

Recomandare: Agenții de întreținere şi detergenții noştri testați şi aprobați pentru maşinile de spălat vase se găsesc pe Internet la *https://www.bosch-home.com/store* sau se pot procura prin intermediul Serviciului clienți.

Curățare maş este un program, în timpul căruia se îndepărtează diferite depuneri într-un ciclu de spălare. Curățarea are loc în două faze:

Faza	Îndepărtare	Detergentul	Plasare
1	Grăsime şi calcar	Agent de întreținere a maşinii lichid sau detartrant pentru maşină sub formă de praf.	Interiorul aparatului, de exemplu, sticla agățată în suportul pentru tacâmuri sau praful introdus în interior.
2	Resturi alimentare şi depuneri	Detergent pentru maşină	Compartiment pentru detergenți

Pentru o putere optimă de curățare, programul dozează detergenții separat în faza de curățare corespunzătoare. Pentru aceasta este necesară o plasare corectă a detergenților.
Dacă la panoul de control se aprinde indicatorul pentru Curățare maş sau dacă se fac recomandări pe display în acest sens, efectuați Curățare maş fără vase. După ce ați efectuat Curățare maş, indicatorul se stinge. Dacă aparatul dvs. nu are o funcție de memento, efectuați întreținerea maşinii la fiecare 2 luni.

Efectuarea Curățare maş

Observații

- Efectuați programul Curățare maş fără veselă introdusă.
- Utilizați agenți de întreținere a maşinii şi detergenți concepuți special pentru maşina de spălat vase.
- Atenție, în cuva aparatului nu trebuie să se afle piese din aluminiu, de exemplu, filtre de unsoare de la hote sau oale din aluminiu.
- Dacă nu ați efectuat Curățare maş după 3 cicluri de spălare, indicatorul pentru Curățare maş se stinge automat.
- Pentru a obține o putere optimă de curățare, acordați atenție unei plasări corecte a detergenților.
- Respectați instrucțiunile de siguranță de pe ambalajele agenților de întreținere a maşinii şi detergenților pentru maşină.
- Activați în plus funcția .
  → *"Extra Clean Zone", Pagina 23*

1. Îndepărtați impuritățile grosiere din interiorul maşinii cu o lavetă umedă.
2. Curățați sitele.
3. Plasați agentul de întreținere a maşinii în interiorul aparatului.
   Utilizați agenți de întreținere a maşinii concepuți special pentru maşina de spălat vase.
4. Umpleți complet compartimentul pentru detergent cu detergent pentru maşină.
   Nu introduceți detergent pentru maşină în plus, în interiorul aparatului.
5. Apăsați pe .
6. Apăsați pe Start.

✔ Se execută Curățare maş.
✔ Dacă programul s-a încheiat, se stinge indicatorul pentru Curățare maş.

17.5 Sistemul de filtre

Sistemul de filtre filtrează impuritățile grosiere din circuitul de spălare.

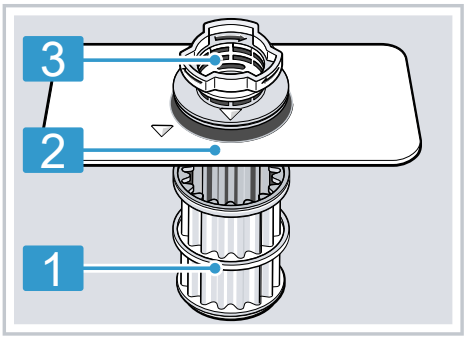

1	Microsită
2	Sita fină
3	Sită grosieră

Curățarea sitelor

Impuritățile din apa de spălare pot înfunda sitele.

1. După fiecare spălare, verificați dacă există resturi alimentare pe site.
2. Rotiți sita grosieră spre stânga ① și extrageți sistemul de site ②.
   - ▸ Atenție, să nu cadă obiecte străine în cuva pompei.

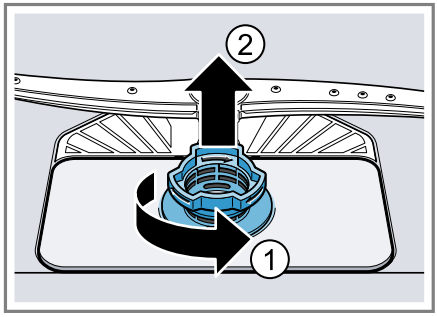

3. Scoateți microsita prin partea de jos.

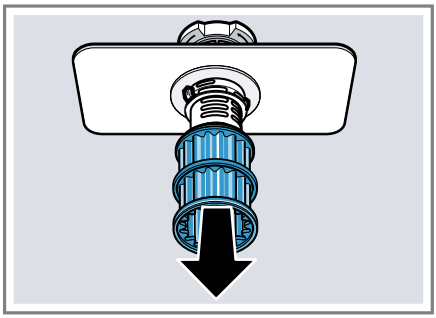

4. Apăsați ciocurile de blocare ① apropiindu-le unul de celălalt și ridicați sita grosieră prin partea de sus ②.

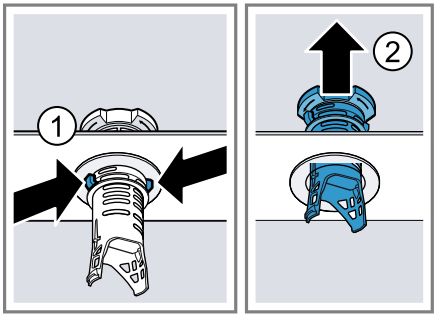

5. Curățați elementele sitelor sub jet de apă.
   Curățați temeinic marginea murdară dintre sita grosieră și sita fină.
6. Asamblați sistemul de site.
   Aveți grijă ca ciocurile de blocare să fie fixate pe sita grosieră.

7. Introduceți sistemul de site în aparat şi rotiți sita grosieră spre dreapta.
   ▸ Aveți grijă ca marcajele cu săgeată să fie orientate față în față.

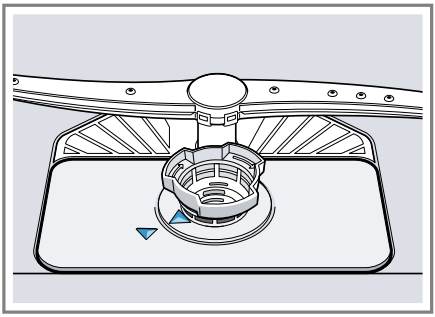

Recomandare: Conectați aparatul dvs. cu un terminal mobil. Aplicația Home Connect vă informează imediat când trebuie să curățați sitele.
→ *"Home Connect ", Pagina 40*

17.6 Curățarea brațelor de pulverizare

Calcarul şi resturile alimentare din apa de spălare pot obtura duzele şi lagărele brațelor de pulverizare. Curățați cu regularitate brațele de pulverizare.

1. Deşurubați brațul de pulverizare superior ① şi trageți-l în jos ②.

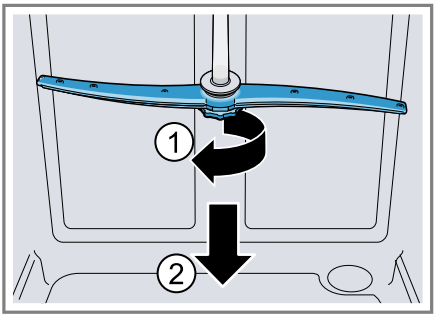

2. Scoateți brațul de pulverizare inferior trăgându-l în sus.

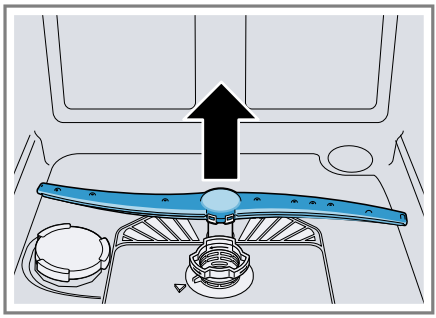

3. Verificați duzele de ieşire ale brațelor de pulverizare sub jet de apă cu privire la înfundări şi dacă este cazul, îndepărtați corpurile străine.
4. Montați brațul de pulverizare inferior.
✔ Brațul de pulverizare se blochează făcând un clic.
5. Montați brațul de pulverizare superior şi înşurubați-l bine.

17.7 Curățarea plăcii Extra Clean Zone

Impuritățile şi calcarul din apa de spălare pot înfunda duzele.

Observație: Utilizați aparatul întotdeauna cu placa Extra Clean Zone montată.

1. Trageți coşul pentru vase de sus în afară.

2. Trageți în sus eclisa din placa Extra Clean Zone ① şi extrageți-o prin partea din față ②.

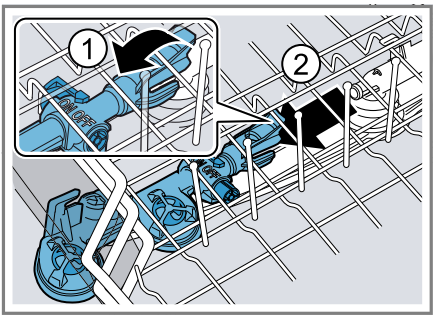

3. Poziționați cursorul pe ON.
4. Curățați sub jet de apă.
5. Agățați placa Extra Clean în coşul pentru vase de sus şi blocați-o ①.

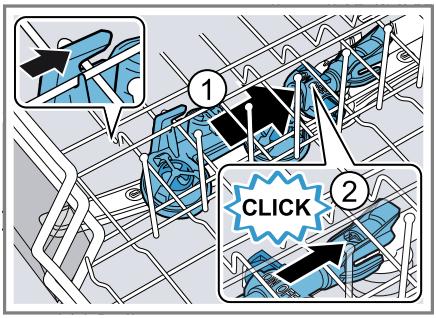

Acordați atenție poziției corecte a suspendărilor.

✔ Placa Extra Clean Zone se fixează făcând un clic ②.

6. Împingeți coşul de vase de sus înăuntru.

18 Remediați defecțiunile

Defecțiunile minore pot fi remediate chiar de dumneavoastră. Înainte de a contacta unitatea de service, consultați informațiile privind remedierea defecțiunilor. Astfel evitați cheltuielile inutile.

Recomandări

- Conectați permanent aparatul electrocasnic la aplicația Home Connect, pentru ca actualizările de software să se efectueze automat. Astfel, erorile vor fi remediate, vor fi efectuate optimizări ale caracteristicilor, iar funcțiile noi vor fi disponibile imediat.
- Pentru informații şi explicații suplimentare referitoare la remedierea defecțiunilor, scanați codul QR de pe prima pagină sau de pe site-ul nostru web *www.bosch-home.com*.

⚠ AVERTISMENT

Pericol de electrocutare!

Reparațiile executate incorect sunt periculoase.

- ▸ Numai personalul de specialitate are permisiunea de a efectua lucrări de reparații la nivelul aparatului.
- ▸ La reparația aparatului trebuie utilizate numai piese de schimb originale.
- ▸ În cazul în care cablul de alimentare la rețeaua electrică sau cablul de racordare al acestui aparat se deteriorează, el trebuie înlocuit cu un cablu de alimentare la rețeaua electrică special, care poate fi achiziționat de la producător sau de la unitățile service abilitate ale acestuia.

Defecțiune	Cauzele şi remedierea defectelor
Indicatorul „Verifică alimentarea cu apă” clipeşte	Există o defecțiune tehnică. **1.** Apăsați ⏻. **2.** Scoateți ştecherul aparatului din priză sau deconectați siguranța. **3.** Aşteptați cel puțin 2 minute. **4.** Introduceți ştecherul aparatului într-o priză sau conectați siguranța. **5.** Porniți aparatul. **6.** Dacă problema reapare: ▸ Apăsați ⏻. ▸ Închideți robinetul de apă. ▸ Scoateți ştecherul din priză. ▸ Contactați unitatea de service abilitată →*Pagina 54* şi menționați codul de eroare.
E:30-00 se aprinde alternativ.	Este activat sistemul de protecție a apei. **1.** Închideți robinetul de apă. **2.** Apelați unitatea de service abilitată. →*Pagina 54*
E:31-00 se aprinde alternativ.	Este activat sistemul de protecție a apei. **1.** Închideți robinetul de apă. **2.** Apelați unitatea de service abilitată. →*Pagina 54*
E:32-00 se aprinde alternativ sau se aprinde indicatorul pentru alimentarea cu apă.	Furtunul de alimentare este îndoit. ▸ Montați furtunul de alimentare cu apă fără îndoituri.
	Robinetul de apă este închis. ▸ Deschideți robinetul de apă.
	Robinetul de apă este blocat sau are depuneri de calcar. ▸ Deschideți robinetul de apă. Când alimentarea cu apă este deschisă, debitul trebuie să fie de minim 10 l/min.
	Sitele din racordul la apă al furtunului de alimentare sau al furtunului AquaStop sunt înfundate. **1.** Opriți aparatul. **2.** Scoateți ştecherul din priză. **3.** Închideți robinetul de apă. **4.** Deşurubați racordul la apă.

Defecțiune	Cauzele şi remedierea defectelor
E:32-00 se aprinde alternativ sau se aprinde indicatorul pentru alimentarea cu apă.	**5.** Scoateți sita din furtunul de alimentare cu apă 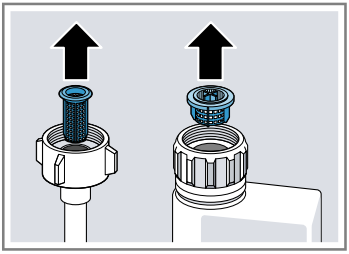 **6.** Curățați sita. **7.** Aşezați sita în furtunul de alimentare cu apă. **8.** Înşurubați racordul la apă. **9.** Verificați etanşeitatea racordului la apă. **10.** Restabiliți alimentarea cu energie electrică. **11.** Porniți aparatul.
E:34-00 se aprinde alternativ.	Apă intră continuu în aparat. **1.** Închideți robinetul de apă. **2.** Apelați unitatea de service abilitată. → *Pagina 54*
E:61-02 se aprinde alternativ.	Nu este o defecțiune a aparatului. Pompa de evacuare este blocată sau capacul pompei de evacuare este desprins. **1.** Curățați pompa de evacuare. → *"Curățarea pompei de evacuare", Pagina 52* **2.** Închideți capacul pompei de evacuare până se închichetează corect. → *"Curățarea pompei de evacuare", Pagina 52*
E:61-03 se aprinde alternativ. Nu se evacuează apa.	Nu este o defecțiune a aparatului. Racordul la sifon este încă închis sau furtunul de scurgere este îndoit sau astupat. **1.** Verificați racordul la sifon şi deschideți-l dacă este necesar. **2.** Montați furtunul de evacuare fără îndoituri. **3.** Îndepărtați reziduurile.

Defecțiune	Cauzele şi remedierea defectelor
E:61-03 se aprinde alternativ. Nu se evacuează apa.	Nu este o defecțiune a aparatului. Pompa de evacuare este blocată sau capacul pompei de evacuare este desprins. **1.** Curățați pompa de evacuare. → *"Curățarea pompei de evacuare", Pagina 52* **2.** Închideți capacul pompei de evacuare până se închichetează corect. → *"Curățarea pompei de evacuare", Pagina 52*
E:92-40 se aprinde alternativ.	Sitele sunt murdare sau înfundate. ▸ Curățați sitele. → *"Curățarea sitelor", Pagina 44*
Toate LED-urile sunt aprinse sau se aprind intermitent.	Se instalează eventual o actualizarea de software. **1.** Aşteptați până s-a instalat actualizarea software-ului. Acest proces poate dura cca. 30 minute. **2.** Dacă aparatul nu este gata de funcționare după 30 minute, efectuați o resetare. ▸ Apăsați tasta întrerupătorului principal pentru cca. 4 secunde. ✔ Aparatul dvs. se resetează.
	Sistemul electronic a recunoscut un defect. **1.** Apăsați tasta întrerupătorului principal pentru cca. 4 secunde. → *"Elementele de comandă", Pagina 17* Aparatul se resetează şi reporneşte. **2.** Dacă problema reapare: ▸ Opriți aparatul. ▸ Scoateți fişa de rețea din priză sau deconectați siguranța de la tabloul de siguranțe. ▸ Aşteptați cel puțin 2 minute. ▸ Conectați siguranța de la tabloul de siguranțe sau introduceți fişa de rețea în priză. ▸ Porniți aparatul. **3.** Dacă problema reapare: ▸ Contactați unitatea de asistență tehnică. → *"Serviciul clienți", Pagina 54*

Defecțiune	Cauzele şi remedierea defectelor
Resturi de mâncare pe veselă.	Vesela este aranjată prea strâns sau raftul este supraîncărcat. **1.** Încărcați vesela cu suficient spațiu liber. Jeturile de pulverizare trebuie să ajungă pe suprafața veselei. **2.** Evitați formarea zonelor de atingere. 
	Rotirea brațelor de pulverizare este blocată. ▸ Aşezați vesela astfel încât să nu împiedice rotirea brațului de pulverizare.
	Duzele brațelor de pulverizare sunt înfundate. ▸ Curățați brațele de pulverizare. → *"Curățarea brațelor de pulverizare", Pagina 45* 
	Sitele sunt murdare. ▸ Curățați sitele. → *"Curățarea sitelor", Pagina 44* 
	Sitele au fost montate greşit şi/sau nu au fost fixate. **1.** Introduceți sitele corect. → *"Sistemul de filtre", Pagina 44* **2.** Fixați sitele.
	A fost selectat un program de spălare prea slab. ▸ Selectați un program de spălare mai puternic. → *"Programe", Pagina 19* ▸ Adaptați sensibilitatea sistemului de senzori. → *"Senzori", Pagina 12*
	Vesela a fost curățată prea puternic în prealabil. Sistemul de senzori stabileşte o derulare mai slabă a programului. Impuritățile uscate nu au putut fi îndepărtate complet. ▸ Îndepărtați numai resturile mari de alimente şi nu prespălați vesela.

Defecțiune	Cauzele şi remedierea defectelor
Resturi de mâncare pe veselă.	▸ Adaptați sensibilitatea sistemului de senzori. → *"Senzori", Pagina 12*
	Vasele înalte şi înguste nu se spală suficient în zona colțurilor. ▸ Nu introduceți vasele înalte şi înguste prea înclinate şi nu le plasați în zona din colț.
	Coşul pentru vase de sus nu este reglat la aceeaşi înălțime în partea dreaptă şi în partea stângă. ▸ Reglați coşul pentru vase de sus la aceeaşi înălțime în partea stângă şi în partea dreaptă. → *"Coş pentru vase de sus", Pagina 22*
Urme care pot fi îndepărtate se găsesc pe pahare, pahare cu aspect metalic şi tacâmuri.	Cantitatea de adăugare a soluției de clătire este setată la un nivel prea mare. ▸ Reglați instalația de clătire la o treaptă mai joasă. → *"Setarea cantității de soluție de clătire", Pagina 29*
	Nu a fost adăugată soluție de clătire. ▸ Umpleți cu soluție de clătire. → *"Adăugarea soluției de clătire", Pagina 29*
	În etapa de program Clătire există resturi de detergent. Capacul compartimentului pentru detergent a fost blocat cu piese de veselă şi nu s-a deschis complet. **1.** Introduceți vesela în coşul pentru vase de sus atfel încât cuva de colectare a tabletelor să nu fie blocată de veselă. → *"Încărcarea veselei", Pagina 33* Piesele de veselă blochează capacul compartimentului pentru detergent. **2.** Nu plasați veselă sau odorizante în cuva de colectare a tabletelor.
	Vesela a fost curățată prea puternic în prealabil. Sistemul de senzori stabileşte o derulare mai slabă a programului. Impuritățile uscate nu au putut fi îndepărtate complet. ▸ Îndepărtați numai resturile mari de alimente şi nu prespălați vesela. ▸ Adaptați sensibilitatea sistemului de senzori. → *"Senzori", Pagina 12*
Urme de rugină pe tacâmuri.	Tacâmurile nu sunt suficient de rezistente la coroziune. Lamele de cuțit sunt frecvent afectate mai tare. ▸ Utilizați veselă rezistentă la ruginire.

Defecțiune	Cauzele şi remedierea defectelor
Urme de rugină pe tacâmuri.	Tacâmurile ruginesc şi dacă sunt spălate împreună cu piese care ruginesc. ▸ Nu spălați vase care pot rugini.
	Conținutul de săruri din apa de spălare este prea mare. **1.** Îndepărtați sărurile speciale vărsate din interiorul maşinii de spălat vase. **2.** Înşurubați capacul rezervorului de săruri speciale.
Resturi de detergent se găsesc în compartimentul pentru detergent sau în cuva de colectare a tabletelor.	Brațele de pulverizare au fost blocate prin piese de veselă şi de aceea nu s-a realizat clătirea detergentului. ▸ Asigurați-vă că brațele de blocare nu sunt blocate şi se pot roti liber.
	Compartimentul pentru detergent a fost umed la umplerea cu detergent. ▸ Adăugați detergent numai într-un compartiment pentru detergent uscat.
Se aprinde indicatorul de umplere pentru săruri speciale.	Lipsesc sărurile speciale. ▸ Umpleți cu săruri speciale →*Pagina 27*.
	Senzorul nu detectează tabletele de săruri speciale. ▸ Nu utilizați tablete de săruri speciale.

18.1 Curățarea pompei de evacuare

Resturile alimentare de mari dimensiuni sau corpurile străine pot obtura pompa de evacuare a apei. În momentul în care apa de spălare nu se mai scurge corect, trebuie să curățați pompa de evacuare.

⚠ AVERTISMENT
Pericol de rănire!
Obiectele tăioase şi ascuțite cum ar fi cioburile de sticlă pot bloca pompa de evacuare a apei şi pot produce răniri.
▸ Îndepărtați corpurile străine cu atenție.

1. Deconectați aparatul de la rețeaua de alimentare cu energie electrică.
2. Scoateți coşul pentru vase de sus şi de jos.
3. Scoateți sistemul de site.
4. Scoateți apa existentă.
Dacă este cazul, folosiți un burete.
5. Desprindeți capacul pompei cu ajutorul unei linguri şi prindeți-l de nervură.

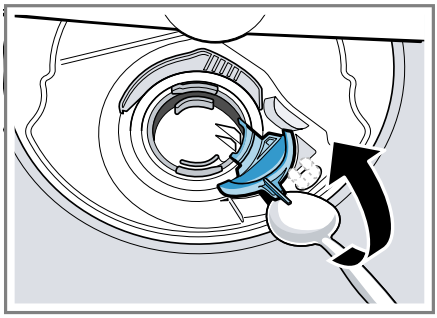

6. Ridicați capacul pompei înclinat spre interior şi extrageți-l.
✔ Acum puteți ajunge cu mâna la rotorul cu palete.

7. Îndepărtați resturile de mâncare și corpurile străine din zona rotorului cu palete.
8. Introduceți capacul pompei ① şi apăsați-l în jos ②.

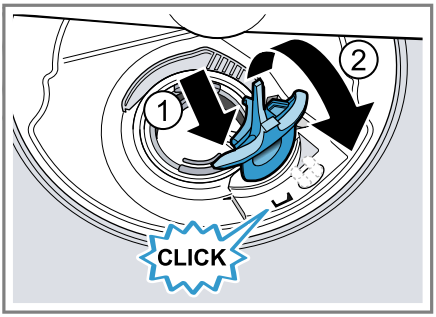

✔ Capacul pompei se fixează făcând un clic.

9. Montați sistemul de site.
10. Introduceți coșul pentru vase de jos și de sus.
11. Conectați aparatul la rețeaua de alimentare cu energie electrică.

19 Transport, depozitare şi eliminare

19.1 Demontarea aparatului

1. Deconectați aparatul de la rețeaua de alimentare cu energie electrică.
2. Închideți robinetul de alimentare cu apă.
3. Desfaceți racordul la apa evacuată.
4. Desfaceți racordul la apă potabilă.
5. Slăbiți şuruburile de prindere de la piesele de mobilier dacă există.
6. Demontați placa de bază, dacă există.
7. Extrageți aparatul cu atenție şi trageți furtunul.

19.2 Asigurarea protecției la îngheț a aparatului

Dacă aparatul este amplasat într-un spațiu expus înghețului, de ex. o casă de vacanță, aeasta trebuie golit complet.

▸ Goliți aparatul.
→ *"Transportarea aparatului", Pagina 53*

19.3 Transportarea aparatului

Pentru a preveni defectarea aparatului, să goliți aparatul înainte de transportare.

Observație: Aparatul se va transporta numai în poziție verticală pentru ca apa rămasă să nu ajungă în sistemul de comandă al mașinii și să ducă la survenirea defecțiunilor la aparat.

1. Scoateți vasele din aparat.
2. Asigurați piesele mobile.
3. Conectați aparatul. →*Pagina 35*
4. Alegeți programul cu cea mai ridicată temperatură.
→ *"Programe", Pagina 19*
5. Porniți programul. →*Pagina 35*
6. Pentru a goli aparatul, întrerupeți programul după cca. 4 minute.
→ *"Anularea programului", Pagina 36*
7. Deconectați aparatul. →*Pagina 36*
8. Închideți robinetul de apă.
9. Pentru a goli apa rămasă în aparat, desprindeți furtunul de alimentare și lăsați apa să se scurgă.

19.4 Predarea aparatului vechi

Datorită reciclării ecologice se pot refolosi materii prime valoroase.

⚠ AVERTISMENT
Pericol de afectare a sănătății!
Copii se pot închide în maşină şi astfel îşi pot pune viața în pericol.
- ▸ În cazul aparatelor scoase din uz, scoateți din priză ştecherul cablului de alimentare electrică, apoi tăiați cablul de alimentare electrică şi distrugeți sistemul de blocare a uşii aparatului astfel încât uşa aparatului să nu mai poată fi blocată.

1. Scoateți ştecherul cablului de racordare la rețea din priză.
2. Separați cablul de alimentare.
3. Eliminați în mod ecologic aparatul. Informații despre modalitățile curente de eliminare ecologică a aparatelor pot fi obținute de la distribuitorii comerciali de specialitate, dar şi de la primăria sau administrația locală.



Acest aparat este marcat corespunzător directivei europene 2012/19/UE în privința aparatelor electrice şi electronice vechi (waste electrical and electronic equipment – WEEE).
Directiva prescrie cadrul pentru o preluare înapoi, valabilă în întreaga UE, şi valorificarea aparatelor vechi.

20 Serviciul clienți

Piesele de schimb originale, relevante pentru siguranță, conform Regulamentului corespunzător referitor la designul ecologic, se procură de la unitatea noastră de service abilitată, pentru o durată de minim 10 ani de la punerea în circulație în interiorul Spațiului Economic European.
În plus, de la unitatea noastră de service abilitată puteți achiziționa şi alte piese de schimb originale, care sunt relevante pentru siguranță şi care sunt disponibile pentru achiziționare timp de până la 15 ani de la punerea aparatului pe piață.
Pentru informații suplimentare, contactați unitatea noastră de service abilitată.

Observație: Reparațiile efectuate de personalul din cadrul unității de service abilitate în cadrul perioadei de garanție acordate de producător, în condițiile impuse de acesta, sunt gratuite.

Informații detaliate despre perioada şi condițiile de garanție din țara dumneavoastră pot fi găsite, prin intermediul codului QR, pe documentul anexat referitor la contactele pentru service şi condițiile de garanție, la distribuitorul local sau la unitatea noastră de service abilitată sau pe site-ul nostru web.
Datele de contact ale unității de service abilitate pot fi găsite, prin scanarea codului QR, pe documentul anexat referitor la contactele pentru service şi condițiile de garanție, precum şi pe site-ul nostru web.

20.1 Număr de produs (E-Nr.), număr de fabricație (FD) şi număr de ordine (Z-Nr.)

Dacă apelați la serviciul pentru clienți, trebuie să menționați numărul de identificare a produsului (E-Nr.), numărul de fabricație (FD) şi numărul de ordine (Z-Nr.), pe care le găsiți pe plăcuța de identificare a aparatului.

Plăcuța cu date tehnice se află pe interiorul uşii aparatului.
→ *"Cunoaşterea", Pagina 15*
Pentru găsi rapid şi uşor datele aparatului dvs. şi numărul de telefon al serviciului pentru clienți le puteți nota undeva să le aveți la îndemână.

20.2 Garanția AQUA-STOP

Suplimentar la cerințele de garanție față de vânzătorul din contractul de cumpărare şi suplimentar la garanția producătorului noi plătim despăgubiri în următoarele condiții.

- Dacă o pagubă de apă a fost produsă de o deficiență a sistemului nostru Aqua-Stop, atunci noi despăgubim daunele utilizatorilor particulari. Pentru a asigura siguranța apei aparatul trebuie să fie racordat la rețeaua de curent.
- Garanția de răspundere este valabilă pe toată durata de viață a aparatului.
- Premisă a dreptului de garanție este ca aparatul cu Aqua-Stop să fie instalat şi racordat corespunzător instrucțiunii noastre; ea include şi prelungirea Aqua-Stop (accesoriu original) care trebuie să fie montată în mod profesional. Garanția acordată de noi nu se extinde şi asupra defecțiunilor la conducte sau armături până la racordul sistemului AquaStop la robinetul de apă.
- Aparatele cu Aqua-Stop nu trebuie de regulă să fie supravegheate în timpul funcționării şi nici nu trebuie asigurate după aceea prin închiderea robinetului de apă. Numai în cazul unei absențe mai îndelungate din locuința dumneavoastră, de exemplu în cazul unui concediu de câteva săptămâni, robinetul de apă trebuie închis.

21 Date tehnice

Greutate	Max.: 60 kg
Tensiunea	220 - 240 V, 50 Hz sau 60 Hz
Valoare de conectare	2000 - 2400 W
Siguranțe	10 - 16 A
Presiunea apei	▪ min. 50 kPa (0,5 bar) ▪ max. 1000 kPa (10 bar)
Debitul de alimentare	min. 10 l/min
Temperatura apei	Apă rece. Apa caldă max.: 60 °C
Capacitatea de încărcare	13 tacâmuri normale

Pentru informații suplimentare privind modelul dumneavoastră, accesați site-ul web *https://eprel.ec.europa.eu/qr/2015237*[1]. Acest site web are o legătură la baza de date EPREL oficia-

[1] Este valabil numai pentru țările din Spațiul Economic European

ală a UE, pentru înregistrarea produselor.

21.1 Informații despre software-ul gratuit şi Open Source

Acest produs conține componente de software care sunt licențiate de deținătorii drepturilor de autor ca software gratuit sau open source.
Informațiile corespunzătoare privind licența sunt stocate în aparatul electrocasnic. Accesul la informațiile corespunzătoare privind licența este disponibil şi prin intermediul aplicației Home Connect: „Profil -> Mențiuni legale -> Informații privind licența“. [1]
Puteți descărca informațiile privind licența şi de pe site-ul web al produsului de marcă. (Căutați pe site-ul web al produsului dumneavoastră modelul dumneavoastră de aparat şi alte documente.) Alternativ, puteți solicita informațiile corespunzătoare de la ossrequest@bshg.com sau de la BSH Hausgeräte GmbH, Carl-Wery-Str. 34, D-81739 München.
Codul sursă aferent este disponibil la cerere.
Vă rugăm să trimiteți solicitarea la ossrequest@bshg.com sau BSH Hausgeräte GmbH, Carl-Wery-Str. 34, D-81739 München.
Subiect: „OSSREQUEST“
Costurile pentru procesarea solicitării se facturează. Această ofertă este valabilă timp de trei ani de la data achiziționării, respectiv cel puțin pentru perioada în care oferim asistență şi piese de schimb pentru aparatul corespunzător.

22 Declarație de conformitate

Prin prezenta, BSH Hausgeräte GmbH declară că aparatul cu funcționalitate Home Connect este în conformitate cu cerințele de bază şi cu celelalte dispoziții relevanteale directivei 2014/53/EU.
O declarație de conformitate RED detaliată este disponibilă pe internet, pe siteul web *www.bosch-home.com*, pe pagina de produs a aparatului, în secțiunea destinată documentelor suplimentare.

CE

Bandă de 2,4 GHz (2400–2483,5 MHz): max. 100 mW
Bandă de 5 GHz (5150–5350 MHz + 5470–5725 MHz): max. 180 mW

	BE	BG	CZ	DK	DE	EE	IE	EL	ES
	FR	HR	IT	CY	LI	LV	LT	LU	HU
	MT	NL	AT	PL	PT	RO	SI	SK	FI
	SE	NO	CH	TR	IS	UK (NI)			
5 GHz WLAN (Wi-Fi): Numai pentru utilizare în spații interioare.									

[1] În funcție de dotările aparatului

AL	BA	MD	ME	MK	RS	UK	UA
5 GHz WLAN (Wi-Fi): Numai pentru utilizare în spații interioare.							

Vă mulțumim că ați achiziționat un aparat Bosch!

Înregistrați-vă acum noul dvs. aparat la MyBosch și profitați direct de:

- **Recomandări și sfaturi de specialitate pentru aparatul dvs**
- **Opțiuni de prelungire a garanției**
- **Reduceri pentru accesorii și piese de schimb**
- **Manual de utilizare digital și toate datele aparatului la îndemână**
- **Acces simplu la service pentru aparate electrocasnice de la Bosch**

Înregistrare gratuită și simplă – chiar și pe dispozitive mobile:
www.bosch-home.com/welcome

Aveți nevoie de ajutor? Îl veți găsi aici.

Consiliere de specialitate pentru aparatele dvs. Bosch, ajutor în caz de probleme sau o reparație executată de experții Bosch.

Aflați totul despre multiplele posibilități prin care vă poate sprijini Bosch:
www.bosch-home.com/service

Datele de contact sunt specificate în lista de service anexată.

BSH Hausgeräte GmbH
Carl-Wery-Straße 34
81739 München, GERMANY
www.bosch-home.com

A Bosch Company

9002039609 (051204) 650 A6
ro