SIEMENS

HR976GM.1

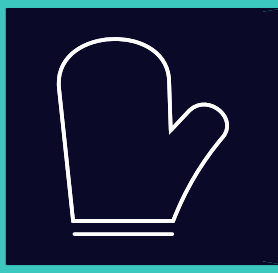

# Zabudovaná rúra na pečenie

**SK** Návod na používanie a pokyny na inštaláciu

Register your appliance on My Siemens
and discover exclusive services and offers.

**Siemens Home Appliances**

**Ďalšie informácie a vysvetlenia nájdete online. Naskenujte QR kód na titulnej strane.**



# Obsah

**NÁVOD NA POUŽÍVANIE**

**1 Bezpečnosť ... 2**
**2 Zabránenie vecným škodám ... 5**
**3 Ochrana životného prostredia a šetrenie ... 6**
**4 Oboznámenie sa ... 7**
**5 Druhy prevádzky ... 9**
**6 Príslušenstvo ... 10**
**7 Pred prvým použitím ... 12**
**8 Základná obsluha ... 13**
**9 Rýchly predohrev ... 14**
**10 Časové funkcie ... 15**
**11 Príprava v pare ... 16**
**12 Teplotná sonda ... 19**
**13 Pokrmy ... 21**
**14 Obľúbené položky ... 22**
**15 Detská poistka ... 23**
**16 Základné nastavenia ... 23**
**17 Home Connect ... 24**
**18 Čistenie a údržba ... 26**
**19 Funkcia čistenia "Pyrolýza activeClean" ... 28**
**20 Podpora pri čistení "humidClean" ... 29**
**21 Odstránenie vodného kameňa ... 30**
**22 Funkcia sušenia ... 30**
**23 Dvierka spotrebiča ... 31**
**24 Rámy ... 34**
**25 Odstránenie porúch ... 36**
**26 Likvidácia ... 39**
**27 Zákaznícky servis ... 39**
**28 Informácie k voľne dostupnému softvéru a open source softvéru ... 39**
**29 Vyhlásenie o zhode ... 40**
**30 Takto sa to podarí ... 40**

**31 NÁVOD NA MONTÁŽ ... 47**
**31.1 Všeobecné pokyny na montáž ... 47**

# ⚠ 1 Bezpečnosť

Dodržiavajte nasledujúce bezpečnostné upozornenia.

## 1.1 Definícia signálnych slov

Tu nájdete význam signálnych slov použitých v tomto návode.

**⚠ VAROVANIE**
Dodržiavajte tieto upozornenia, aby ste predišli prípadným ťažkým alebo smrteľným zraneniam.

**POZOR**
Dodržiavajte tieto upozornenia, aby ste zabránili škodám na spotrebiči alebo iným vecným škodám.

**Poznámka:** Toto vás upozorní na dôležité informácie.

## 1.2 Všeobecné upozornenia

- Starostlivo si prečítajte tento návod.
- Návod, ako aj ďalšie informácie o produkte uschovajte pre neskoršie použitie alebo ďalšieho majiteľa.
- Nepripájajte spotrebič, ak došlo k poškodeniu počas prepravy.

## 1.3 Používanie v súlade s určením

Tento spotrebič je určený len na zabudovanie. Dodržiavajte špeciálny návod na montáž. Spotrebiče bez zástrčky smie pripájať iba koncesovaný odborný personál. Pri škodách spôsobených nesprávnym pripojením zaniká nárok na záruku.

Tento spotrebič používajte len:
- na prípravu jedál a nápojov.
- v súkromných domácnostiach a v uzavretých priestoroch domáceho prostredia.
- maximálne do výšky 4000 m nad morom.

### 1.4 Obmedzenie skupiny používateľov

Tento spotrebič môžu používať deti staršie ako 8 rokov a osoby so zníženými fyzickými, senzorickými alebo mentálnymi schopnosťami alebo osoby s nedostatočnými skúsenosťami a/alebo vedomosťami iba vtedy, ak sú pod dozorom alebo ak boli poučené o bezpečnom používaní spotrebiča a nebezpečenstiev, ktoré z neho vyplývajú.
Deti sa so spotrebičom nesmú hrať.
Čistenie a používateľskú údržbu nesmú vykonávať deti, výnimkou je iba prípad, ak sú staršie ako 15 rokov a sú pod dozorom.
Deti mladšie ako 8 rokov sa musia zdržiavať v bezpečnej vzdialenosti od spotrebiča a prívodného kábla.

### 1.5 Bezpečné používanie

Príslušenstvo vždy správne zasuňte do varného priestoru.
→ *"Príslušenstvo", Strana 10*

**⚠ VAROVANIE – Riziko požiaru!**
Horľavé predmety uskladnené vo varnom priestore sa môžu vznietiť.
- ▸ Vo varnom priestore nikdy neuchovávajte horľavé predmety.
- ▸ Ak zo spotrebiča vychádza dym, vypnite ho alebo vytiahnite sieťovú zástrčku zo zásuvky a dvierka nechajte zatvorené, aby sa prípadné plamene udusili.

Voľné zvyšky jedál, tuk a šťava z pečenia sa môžu vznietiť.
- ▸ Pred spustením prevádzky odstráňte z priestoru pečenia, z vyhrievacích prvkov a príslušenstva hrubé nečistoty.

Pri otvorení dvierok vzniká prúdenie vzduchu. Papier na pečenie sa nesmie dotknúť ohrevného telesa kvôli vznieteniu.
- ▸ Pri predhrievaní a počas prípravy jedla nikdy neklaďte papier na pečenie voľne na príslušenstvo.
- ▸ Papier na pečenie vždy vhodne pristrihnite a zaťažte riadom alebo formou na pečenie.

**⚠ VAROVANIE – Riziko popálenia!**
Spotrebič a jeho prístupné časti sa počas používania zahrievajú.
- ▸ Dávajte pozor, aby ste sa nedotkli vyhrievacích prvkov.
- ▸ Deti mladšie ako 8 rokov sa musia zdržiavať v bezpečnej vzdialenosti.

Príslušenstvo alebo riad sa veľmi zohreje.
- ▸ Vždy, keď vyberáte horúce príslušenstvo alebo riad z varného priestoru, používajte chňapku na hrniec.

Alkoholové výpary sa môžu v horúcom vnútornom priestore vznietiť. Dvierka spotrebiča môžu prasknúť. Môžu vystupovať pary a ostré plamene.
- ▸ Používajte do jedál len malé množstvá vysokopercentných nápojov.
- ▸ Nezohrievajte liehoviny (≥ 15 % obj.) v neriedenom stave (napríklad na podlievanie alebo prelievanie jedla).
- ▸ Dvierka spotrebiča opatrne otvorte.

Teleskopické výsuvy sa počas prevádzky spotrebiča veľmi zohrejú.
- ▸ Skôr, ako sa teleskopických výsuvov dotknete, nechajte ich vychladnúť.
- ▸ Teleskopických výsuvov sa dotýkajte iba chňapkou.

**⚠ VAROVANIE – Riziko obarenia!**
Prístupné časti sa počas prevádzky rozpália.
- ▸ Nikdy sa nedotýkajte horúcich častí.
- ▸ Deti udržujte v bezpečnej vzdialenosti.

Pri otvorení dvierok spotrebiča môže unikať veľmi horúca para. Para nie je vždy viditeľná v závislosti od teploty.
- ▸ Dvierka spotrebiča opatrne otvorte.
- ▸ Deti udržujte v bezpečnej vzdialenosti.

V horúcom varnom priestore sa môže z vody vytvárať horúca vodná para.
- ▸ Nikdy nedávajte vodu do horúceho vnútorného priestoru rúry.

**⚠ VAROVANIE – Riziko poranenia!**
Poškriabané sklo na dvierkach spotrebiča môže prasknúť.
- ▸ Na čistenie skla dvierok rúry nepoužívajte drsné abrazívne čistiace prostriedky alebo ostré kovové škrabky, pretože by mohli poškriabať povrch.

Spotrebič a časti, ktorých sa možno dotknúť, môžu mať ostré hrany.
- ▸ Pri manipulácii a čistení buďte opatrní.
- ▸ Pokiaľ je to možné, noste ochranné rukavice.

Závesy dvierok spotrebiča sa pri otváraní a zatváraní zatvárajú a môžete sa privrieť.
- ▸ Nesiahajte do priestoru závesov.

Súčasti dvierok spotrebiča môžu mať ostré hrany.
- ▸ Nasaďte si ochranné rukavice.

Alkoholové výpary sa môžu v horúcom vnútornom priestore vznietiť a dvierka spotrebiča mô-

žu prasknúť a prípadne vypadnúť. Sklá dvierok môžu prasknúť.
→ *"Zabránenie vecným škodám", Strana 5*
- ▸ Používajte do jedál len malé množstvá vysokopercentných nápojov.
- ▸ Nezohrievajte liehoviny (≥ 15 % obj.) v neriedenom stave (napríklad na podlievanie alebo prelievanie jedla).
- ▸ Dvierka spotrebiča opatrne otvorte.

**⚠ VAROVANIE – Riziko zásahu elektrickým prúdom!**
Neodborné opravy sú nebezpečné.
- ▸ Spotrebič môže opravovať iba príslušne vyškolený personál.
- ▸ Pri oprave spotrebiča sa smú používať len originálne náhradné súčiastky.
- ▸ Keď sa poškodí elektrický prívodný kábel alebo pripojovací kábel tohto spotrebiča, musí sa vymeniť za špeciálny elektrický kábel alebo pripojovací kábel, ktorý je k dispozícii u výrobcu alebo v zákazníckom servise.
- ▸ Ak sa napájací kábel tohto spotrebiča poškodí, musí byť vymenený vyškoleným odborným personálom.

Poškodená izolácia sieťového prívodného vedenia je nebezpečná.
- ▸ Sieťové prívodné vedenie sa nikdy nesmie dostať do kontaktu s horúcimi časťami spotrebiča alebo tepelnými zdrojmi.
- ▸ Sieťové prívodné vedenie sa nikdy nesmie dostať do kontaktu s ostrými špicami alebo hranami.
- ▸ Nikdy neohýbajte, nestláčajte ani nevymieňajte sieťové prívodné vedenie.

Vniknutá vlhkosť môže spôsobiť úraz elektrickým prúdom.
- ▸ Na čistenie spotrebiča nepoužívajte parný čistič ani vysokotlakový čistič.

Poškodený spotrebič alebo poškodené sieťové prívodné vedenie je nebezpečné.
- ▸ Nikdy nepoužívajte poškodený spotrebič.
- ▸ Nikdy neťahajte za sieťové prívodné vedenie, keď ho chcete odpojiť od elektrickej siete. Vždy odpojte sieťovú zástrčku sieťového prívodného vedenia.
- ▸ Keď je spotrebič alebo sieťové prívodné vedenie poškodené, okamžite vytiahnite zástrčku sieťového prívodného vedenia alebo vypnite poistku v poistkovej skrini.
- ▸ Zavolajte na zákaznícky servis. →*Strana 39*

Po inštalácii spotrebiča nesmú byť otvory na zadnej stene spotrebiča prístupné deťom.
- ▸ Dodržiavajte špeciálny návod na montáž.

**⚠ VAROVANIE – Riziko udusenia!**
Deti si môžu obalový materiál pretiahnuť cez hlavu alebo sa doň zabaliť a zadusiť.
- ▸ Obalový materiál uchovávajte mimo detí.
- ▸ Nenechajte deti hrať sa s obalovým materiálom.

Deti môžu vdýchnuť alebo prehltnúť malé časti a zadusiť sa.
- ▸ Drobné časti uchovávajte mimo dosahu detí.
- ▸ Nenechajte deti hrať sa drobnými dielmi.

### 1.6 Para

Pri používaní funkcie pary dodržiavajte tieto pokyny.

**⚠ VAROVANIE – Riziko obarenia!**
Voda v nádržke na vodu sa môže počas ďalšej prevádzky spotrebiča veľmi zohriať.
- ▸ Nádržku na vodu vyprázdnite po každej prevádzke spotrebiča s parou.

Horúca para vzniká vo vnútornom priestore.
- ▸ Počas prevádzky spotrebiča s parou nesiahajte do vnútorného priestoru.

Pri vyberaní príslušenstva sa môže vyliať horúca tekutina.
- ▸ Horúce príslušenstvo vyberajte opatrne, vždy len pomocou chňapky.

**⚠ VAROVANIE – Riziko požiaru!**
Pary horľavých kvapalín sa môžu vo vnútornom priestore na horúcich povrchoch zapáliť (vznietiť). Dvierka spotrebiča môžu prasknúť. Môžu vystupovať pary a ostré plamene.
- ▸ Do nádržky na vodu nelejte horľavé tekutiny (napr. alkoholické nápoje).
- ▸ Do nádržky na vodu dávajte výlučne vodu alebo nami odporúčaný odvápňovací roztok.

### 1.7 Teplotná sonda

**⚠ VAROVANIE – Riziko zásahu elektrickým prúdom!**
Použitím nesprávnej teplotnej sondy sa môže poškodiť izolácia.
- ▸ Používajte len teplotnú sondu určenú pre tento spotrebič.

**⚠ VAROVANIE – Riziko poranenia!**
Teplotná sonda je špicatá.
- ▸ Pri manipulácii zaobchádzajte s teplotnou sondou opatrne.

### 1.8 Funkcia čistenia

**⚠ VAROVANIE – Riziko požiaru!**
Voľné zvyšky jedál, tuk a šťava z pečenia sa môžu počas prevádzky funkcie čistenia vznietiť.
- ▸ Pred každým spustením funkcie čistenia odstráňte z vnútorného priestoru a príslušenstva hrubé nečistoty.
- ▸ Nikdy nečistite príslušenstvo spolu s rúrou.

Spotrebič sa počas priebehu funkcie čistenia veľmi zohreje.
- ▸ Na rúčku dvierok nikdy nevešajte horľavé predmety, ako napr. utierky na riad.
- ▸ Prednú časť spotrebiča udržujte voľnú.
- ▸ Deti udržujte v bezpečnej vzdialenosti.

Ak je poškodené tesnenie dvierok, v oblasti dvierok uniká veľké množstvo tepla.
- ▸ Tesnenie neumývajte abrazívnym spôsobom a nedávajte dolu.
- ▸ Spotrebič nikdy nepoužívajte s poškodeným tesnením alebo bez tesnenia.

**⚠ VAROVANIE – Riziko vážneho poškodenia zdravia!**
Spotrebič sa počas funkcie čistenia veľmi zohreje. Nepriľnavá vrstva plechov a foriem sa zničí a vzniknú jedovaté plyny.
- ▸ Nikdy súčasne s rúrou nečistite plechy a formy s nepriľnavou vrstvou pomocou funkcie čistenia.
- ▸ Nikdy nečistite príslušenstvo spolu s rúrou.

**⚠ VAROVANIE – Riziko poškodenia zdravia!**
Funkcia čistenia zohreje varný priestor na veľmi vysokú teplotu, takže zvyšky z pečenia a grilovania sa spália. Uvoľňujú sa pary, ktoré môžu spôsobiť dráždenie slizníc.
- ▸ Počas priebehu funkcie čistenia kuchyňu dostatočne vetrajte.
- ▸ Nezdržiavajte sa dlhší čas v miestnosti.
- ▸ Deti a domáce zvieratá udržiavajte v bezpečnej vzdialenosti.

**⚠ VAROVANIE – Riziko popálenia!**
Varný priestor sa počas priebehu funkcie čistenia veľmi zohreje.
- ▸ Nikdy neotvárajte dvierka spotrebiča.
- ▸ Nechajte spotrebič vychladnúť.
- ▸ Deti udržujte v bezpečnej vzdialenosti.

⚠ Spotrebič sa počas funkcie čistenia zvonku veľmi zohreje.
- ▸ Nikdy sa nedotýkajte dvierok spotrebiča.
- ▸ Nechajte spotrebič vychladnúť.
- ▸ Deti udržujte v bezpečnej vzdialenosti.

# 2 Zabránenie vecným škodám

### 2.1 Všeobecne

**POZOR**
Alkoholové výpary sa môžu v horúcom vnútornom priestore vznietiť a spôsobiť trvalé poškodenie spotrebiča. Dvierka spotrebiča môžu v dôsledku vznietenia prasknúť a prípadne vypadnúť. Sklá dvierok môžu prasknúť. Vzniknutý podtlak môže spôsobiť silné zdeformovanie vnútorného priestoru smerom dovnútra.
- ▸ Nezohrievajte liehoviny (≥ 15 % obj.) v neriedenom stave (napríklad na podlievanie alebo prelievanie jedla).

Voda na dne vnútorného priestoru pri prevádzke spotrebiča pri teplotách vyšších ako 120 °C spôsobuje poškodenie smaltu.
- ▸ Keď sa na dne vnútorného priestoru nachádza voda, nespúšťajte prevádzku.
- ▸ Pred spustením prevádzky utrite vodu z dna vnútorného priestoru.

Predmety na dne vnútorného priestoru pri teplote nad 50 °C spôsobujú hromadenie tepla. Doba pečenia tak nie je zodpovedajúca a smalt sa poškodí.
- ▸ Na dno vnútorného priestoru neukladajte príslušenstvo, papier na pečenie ani akúkoľvek fóliu.
- ▸ Riad uložte na dno vnútorného priestoru iba v prípade, ak je nastavená teplota nižšia ako 50 °C.

Ak sa v horúcom vnútornom priestore nachádza voda, vzniká vodná para. Zmena teploty môže spôsobiť poškodenie.
- ▸ Nikdy nedávajte vodu do horúceho vnútorného priestoru rúry.
- ▸ Na dno vnútorného priestoru nikdy nedávajte riad s vodou.

Vlhkosť vo varnom priestore počas dlhšieho času vedie ku korózii.
- ▸ Po použití nechajte vnútorný priestor vyschnúť.
- ▸ V zatvorenom varnom priestore neuchovávajte dlhší čas žiadne vlhké potraviny.
- ▸ Vo varnom priestore neskladujte potraviny.
- ▸ Do dvierok spotrebiča nič neprivierajte.

Ovocná šťava, ktorá preteká z plechu na pečenie, spôsobí fľaky, ktoré už nie je možné odstrániť.
- ▸ Pri pečení ovocných koláčov nedávajte na plech na pečenie príliš veľké množstvo ovocia.
- ▸ Ak je to možné, použite hlbší univerzálny pekáč.

Čistič na rúry v teplom vnútornom priestore poškodzuje smalt.
- ▸ Čistič na rúry nikdy nepoužívajte v teplom vnútornom priestore.
- ▸ Pred ďalším rozohrievaním úplne odstráňte zvyšky z vnútorného priestoru a dvierok spotrebiča.

Ak je tesnenie veľmi znečistené, dvierka spotrebiča sa pri prevádzke už správne nezatvárajú. Susedné čelá nábytku sa môžu poškodiť.
- ▸ Tesnenia udržiavajte vždy čisté.
- ▸ Spotrebič nikdy nepoužívajte s poškodeným tesnením alebo bez tesnenia.

Použitie dvierok spotrebiča na sedenie alebo odkladanie môže poškodiť dvierka spotrebiča.
- ▸ Na dvierkach spotrebiča nestojte, neseďte, nevešajte sa na ne ani sa o ne neopierajte.
- ▸ Na dvierka spotrebiča neodkladajte riad alebo príslušenstvo.

Pri niektorých typoch spotrebiča môže príslušenstvo po zatvorení dvierok spotrebiča poškrabať sklo dvierok.
- ▸ Príslušenstvo vždy zasuňte do vnútorného priestoru až na doraz.

Alobal na skle dvierok môže spôsobiť trvalé sfarbenia.
- ▸ Alobal vo vnútornom priestore sa nesmie dostať do kontaktu so sklom dvierok.

### 2.2 Para

Pri používaní funkcie pary postupujte podľa týchto pokynov.

**POZOR**

Silikónové formy na pečenie nie sú vhodné pre kombinovanú prevádzku s parou.
- ▸ Riad musí byť odolný voči vysokým teplotám a pare.

Riad s hrdzavými miestami môže spôsobiť koróziu vo vnútornom priestore. Aj najmenšie škvrny môžu spôsobiť koróziu.
- ▸ Nepoužívajte riad s hrdzavými miestami.

Horúca voda v nádržke na vodu môže poškodiť parný systém.
- ▸ Do nádržky na vodu dávajte výlučne studenú vodu.

Voda na dne vnútorného priestoru pri prevádzke spotrebiča pri teplotách vyšších ako 120 °C spôsobuje poškodenie smaltu.
- ▸ Keď sa na dne vnútorného priestoru nachádza voda, nespúšťajte prevádzku.
- ▸ Pred spustením prevádzky utrite vodu z dna vnútorného priestoru.

Pri prevádzke s druhmi ohrevu s pridaním pary vzniká veľa vodnej pary. Kondenzát, ktorý sa zhromažďuje v odkvapovom žliabku pod vnútorným priestorom, môže pretekať a poškodiť susedný nábytok.
- ▸ Dvierka spotrebiča počas prevádzky neotvárajte alebo ich otvárajte len zriedkavo.

Ak sa odvápňovací roztok dostane na ovládací panel alebo iné chúlostivé povrchy, dôjde k ich poškodeniu.
- ▸ Odvápňovací roztok okamžite odstráňte vodou.

Umývanie nádržky na vodu v umývačke riadu spôsobuje poškodenie.
- ▸ Nádržku na vodu neumývajte v umývačke riadu.
- ▸ Nádržku na vodu vyčistite mäkkou handričkou a bežným umývacím prostriedkom.

# 3 Ochrana životného prostredia a šetrenie

### 3.1 Likvidácia obalu

Obalové materiály nezaťažujú životné prostredie a sú recyklovateľné.
- ▸ Jednotlivé komponenty zlikvidujte oddelene podľa druhu.

### 3.2 Úspora energie

Pri dodržiavaní nasledujúcich pokynov spotrebuje váš spotrebič menej elektrickej energie.

Spotrebič predhrievajte, iba ak sa to uvádza v recepte alebo v odporúčaných nastaveniach.
→ *"Takto sa to podarí", Strana 40*
- ✔ Keď spotrebič nepredhrievate, ušetríte až 20 % energie.

Používajte tmavé, načierno lakované alebo smaltované formy na pečenie.
- ✔ Takéto formy na pečenie veľmi dobre prijímajú teplo.

Dvierka spotrebiča otvárajte počas prevádzky čo najmenej.
- ✔ Teplota vo vnútornom priestore zostane zachovaná a spotrebič sa nemusí opätovne zahrievať.

Ak pripravujete viac jedál, pečte ich hneď za sebou alebo súčasne.
- ✔ Vnútorný priestor je po prvom pečení zohriaty. Vďaka tomu sa skráti čas pečenia ďalšieho koláča.

Pri dlhšom čase prípravy vypnite spotrebič 10 minút pred koncom času prípravy.
- ✔ Zvyškové teplo je dostatočné na dokončenie prípravy jedla.

Odstráňte z vnútorného priestoru príslušenstvo, ktoré nepoužívate.
- ✔ Časti príslušenstva, ktoré nepotrebujete, sa nemusia zohrievať.

Mrazené jedlá nechajte pred prípravou rozmraziť.
- ✔ Ušetríte tak energiu na rozmrazovanie potravín.

Vypnite displej v základných nastaveniach.
→ *"Základné nastavenia", Strana 23*
- ✔ Keď je zobrazenie na displeji vypnuté, šetrí sa energia.

**Poznámka:** Podľa smernice EÚ o ekodizajne 2023/826 má toto zariadenie v režime vypnutia iný stav. Tento stav sa ďalej označuje ako energeticky úsporný režim.
Aj v čase, keď hlavná funkcia nie je aktívna, potrebuje spotrebič energiu na:
- ▪ rozpoznanie aktivácie senzorových tlačidiel
- ▪ monitorovanie otvárania dvierok
- ▪ úpravu času (bez zobrazenia)

Tento stav nezodpovedá podľa definície ani stavu „vypnuté“ ani stavu „pohotovostný režim“, a preto sa zauží-

va výraz energeticky úsporný režim. Pri meraní energeticky úsporného režimu sa musí použiť norma EN IEC 60350-1:2023.

# 4 Oboznámenie sa

## 4.1 Ovládací panel

Pomocou ovládacieho poľa môžete nastaviť všetky funkcie vášho spotrebiča a získať informácie o prevádzkovom stave.
V závislosti od typu spotrebiča sa môžu detaily na obrázku líšiť, napr. farba a tvar.

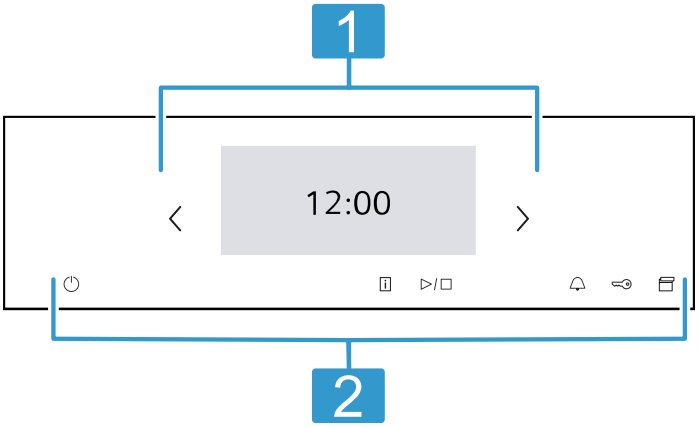


| | |
|---|---|
| 1 | **Displej**<br>Na displeji uvidíte aktuálne hodnoty nastavenia, možnosti výberu alebo texty upozornení.<br>→ *"Displej", Strana 7* |
| 2 | **Tlačidlá**<br>Pomocou tlačidiel môžete priamo nastaviť rôzne funkcie.<br>→ *"Tlačidlá", Strana 8* |

## 4.2 Displej

Displej je rozdelený na rôzne oblasti.

### Riadok zobrazenia stavu

Riadok zobrazenia stavu sa nachádza hore na displeji. V závislosti od kroku nastavenia môžete vykonávať akcie.

| Symbol | Funkcia |
|---|---|
| ← | Návrat o jedno nastavenie naspäť. |
| ⚙ | Otvorenie základných nastavení. |

Okrem textových informácií môžete na základe symbolov vidieť aj aktuálny stav rôznych funkcií.

| Symbol | Význam |
|---|---|
| Čas napr. „12min10s“ | Zobrazenie prebiehajúcich časových funkcií.<br>→ *"Časové funkcie", Strana 15* |
| 🔔 | Časovač je aktivovaný.<br>→ *"Nastavenie časovača", Strana 15* |
| 🔒 | Detská poistka je aktivovaná.<br>→ *"Detská poistka", Strana 23* |
| 🔒 | Dvierka spotrebiča sú zablokované funkciou čistenia alebo detskou poistkou.<br>→ *"Funkcia čistenia Pyrolýza activeClean", Strana 28*<br>→ *"Základné nastavenia", Strana 23* |
| 📶 | Intenzita signálu WLAN pre Home Connect.<br>Čím viac riadkov symbolu je vyplnených, tým kvalitnejší je signál.<br>Ak je symbol preškrtnutý, nie je k dispozícii žiadny signál WLAN.<br>Ak je vedľa symbolu „x“, neexistuje spojenie so serverom Home Connect.<br>→ *"Home Connect ", Strana 24* |
| 📱 | Diaľkový štart pomocou Home Connect je aktivovaný.<br>→ *"Home Connect ", Strana 24* |
| 🔧 | Diaľková diagnostika za účelom údržby pomocou Home Connect je aktivovaná.<br>→ *"Home Connect ", Strana 24* |
| 💡 | Osvetlenie rúry je zapnuté alebo vypnuté.<br>→ *"Osvetlenie", Strana 8* |

### Oblasť nastavenia

Oblasť nastavenia je zobrazená dlaždicami.
Jednotlivé dlaždice zobrazujú aktuálne možnosti výberu a nastavenia, ktoré už boli vykonané. Na zvolenie funkcie stlačte príslušnú dlaždicu.
Informácie sa taktiež zobrazujú dlaždicami.
Na listovanie doľava alebo doprava cez viaceré dlaždice použite navigačné tlačidlá 〈 a 〉 alebo prejdite prstom po displeji.

**Možné symboly v dlaždiciach**

| Symbol | Význam |
|---|---|
| ∧<br>∨ | Listovanie v dlaždici pri veľkom množstve obsahu. |
| −<br>+ | Zníženie alebo zvýšenie hodnoty nastavenia. |
| ⌨ | Zadanie hodnoty nastavenia cez číselné pole. |
| ↺ | Vynulovanie hodnoty nastavenia. |
| ✕ | Zatvorenie dlaždice. |

**Poznámka:** Modrá bodka alebo modrá hviezdička v dlaždici označuje, že cez aplikáciu Home Connect sa do vášho spotrebiča stiahla nová funkcia, nová obľúbená položka alebo aktualizácia.

### Informačný riadok

V závislosti od kroku nastavenia sa v dolnej časti displeja zobrazia ďalšie informácie o vašom nastavení a vy môžete vykonávať akcie.

## 4.3 Tlačidlá

Pomocou tlačidiel môžete priamo zvoliť rôzne funkcie.

| Tlačidlo | Funkcia |
|---|---|
| ⏻ | Zapnutie alebo vypnutie spotrebiča.<br>→ *"Základná obsluha", Strana 13* |
| ⓘ | Zobrazenie ďalších informácií o funkcii alebo nastavení.<br>→ *"Zobrazenie informácií", Strana 14* |
| ▷/□ | Spustenie alebo prerušenie prevádzky.<br>→ *"Základná obsluha", Strana 13* |
| 🔔 | Výber časovača.<br>→ *"Nastavenie časovača", Strana 15* |
| 🔑 | Stlačené na cca 4 sekundy: aktivovanie alebo deaktivovanie detskej poistky.<br>→ *"Detská poistka", Strana 23* |
| ⊟ | Otvorenie ovládacieho panela, aby ste vybrali nádržku na vodu.<br>→ *"Naplnenie nádržky na vodu", Strana 16* |

## 4.4 Vnútorný priestor

Rôzne funkcie vo vnútornom priestore podporujú prevádzku vášho spotrebiča.

### Rámy

Na rámy vo vnútornom priestore môžete vložiť príslušenstvo v rôznych výškach.
→ *"Príslušenstvo", Strana 10*
Spotrebič má 5 úrovní vkladania. Úrovne vkladania sa počítajú zdola nahor.
Rámy sú v závislosti od typu spotrebiča vybavené výsuvmi na jednej alebo viacerých úrovniach.
Rámy môžete vyvesiť, napr. pri čistení.
→ *"Rámy", Strana 34*

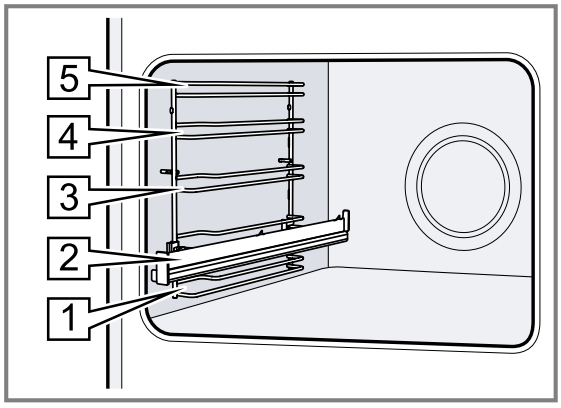


### Osvetlenie

Vnútorný priestor osvetľuje jedna alebo viac žiaroviek osvetlenia rúry.
Ak otvoríte dvierka spotrebiča, zapne sa osvetlenie vnútorného priestoru. Ak zostanú dvierka otvorené dlhšie ako cca 18 minút, osvetlenie sa znova vypne.
Po spustení prevádzky sa osvetlenie zapne pri väčšine druhov prevádzky. Po skončení prevádzky sa osvetlenie vypne.

### Chladiaci ventilátor

Chladiaci ventilátor sa zapne a vypne podľa teploty spotrebiča. Teplý vzduch uniká nad dvierkami.

**POZOR**
Zakrytie vetracieho otvoru môže spôsobiť prehriatie spotrebiča.
▸ Nezakrývajte vetrací otvor.

Chladiaci ventilátor po prevádzke ešte istý čas dobieha, aby mohol spotrebič vychladnúť a aby sa z vnútorného priestoru odstránila zvyšková vlhkosť.

**Poznámka:** Čas dobehu môžete zmeniť v základných nastaveniach. Ak často pripravujete jedlá s vysokou vlhkosťou alebo jedlá dávate do vnútorného priestoru na udržanie ich teploty, nastavte dlhší čas dobehu.
→ *"Základné nastavenia", Strana 23*

### Dvierka spotrebiča

Ak počas prebiehajúcej prevádzky otvoríte dvierka spotrebiča, prevádzka sa zastaví. Keď zatvoríte dvierka spotrebiča, prevádzka bude automaticky pokračovať.

### Nádržka na vodu

Nádržku na vodu potrebujete pri druhoch ohrevu s parou.
Nádržka na vodu sa nachádza za ovládacím panelom.
→ *"Naplnenie nádržky na vodu", Strana 16*

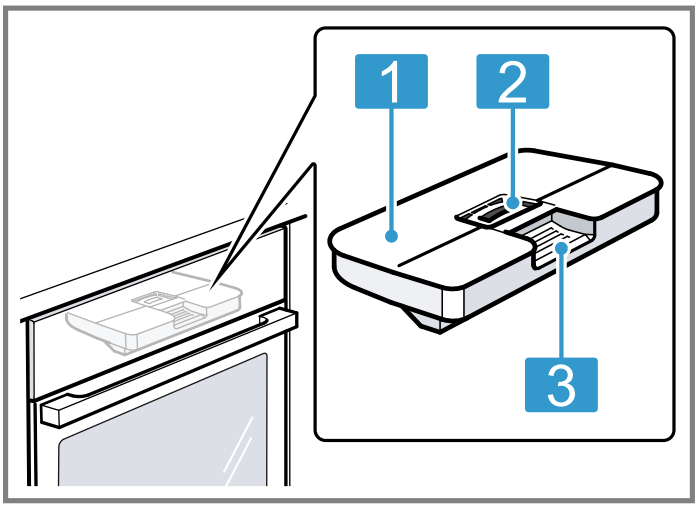


| | |
|---|---|
| 1 | Veko nádržky |
| 2 | Otvor na plnenie a vyprázdnenie |
| 3 | Držadlo na vyberanie a zasúvanie |

# 5 Druhy prevádzky

Tu nájdete prehľad o druhoch prevádzky a hlavných funkciách vášho spotrebiča.

**Tip:** V závislosti od typu spotrebiča máte vďaka aplikácii Home Connect k dispozícii aj ďalšie alebo rozmanitejšie funkcie. Informácie nájdete v aplikácii.

| Druh prevádzky | Použitie |
|---|---|
| Druhy ohrevu | Vyberte navrhnuté druhy ohrevu na optimálnu prípravu vášho jedla.<br>→ *"Druhy ohrevu", Strana 9*<br>→ *"Základná obsluha", Strana 13* |
| Pokrmy | Využite naprogramované, odporúčané nastavenia pre rôzne jedlá.<br>→ *"Pokrmy", Strana 21* |
| Príprava v pare | Druhy prevádzky s pridaním pary na šetrnú prípravu jedál.<br>→ *"Príprava v pare", Strana 16* |
| Čistenie | Zvoľte funkciu čistenia vnútorného priestoru.<br>→ *"Funkcia čistenia Pyrolýza activeClean", Strana 28*<br>→ *"Podpora pri čistení humidClean", Strana 29*<br>→ *"Odstránenie vodného kameňa", Strana 30*<br>→ *"Funkcia sušenia", Strana 30* |
| Obľúbené | Použite vlastné uložené nastavenia.<br>→ *"Obľúbené položky", Strana 22* |

**Home Connect**
Pomocou Home Connect môžete pripojiť rúru k mobilnému zariadeniu, ovládať ju na diaľku a využívať funkcie spotrebiča v plnom rozsahu.
V závislosti od typu spotrebiča máte vďaka aplikácii Home Connect k dispozícii aj ďalšie alebo rozmanitejšie funkcie spotrebiča. Informácie nájdete v aplikácii.
→ *"Home Connect ", Strana 24*

## 5.1 Druhy ohrevu

Aby ste vždy našli správny druh ohrevu pre vaše jedlo, vysvetlíme vám rozdiely a oblasti použitia.
Symboly jednotlivých druhov ohrevu pomáhajú pri orientácii.
Keď si zvolíte druh ohrevu, spotrebič vám navrhne vhodnú teplotu alebo stupeň. Hodnoty môžete prevziať alebo zmeniť v uvedenom rozsahu.
Pri nastaveniach teploty nad 275 °C a pri stupni grilovania 3 zníži spotrebič po cca 40 minútach teplotu na cca 275 °C, príp. na stupeň grilovania 1.

| Symbol | Druh ohrevu | Rozsah teplôt | Použitie a spôsob činnosti<br>Možné doplnkové funkcie |
|---|---|---|---|
| | 4D horúci vzduch | 30 °C – 275 °C | Pečenie na jednej alebo viacerých úrovniach.<br>Ventilátor zabezpečuje rovnomernú distribúciu tepla vo vnútornom priestore. |
| | Horný/dolný ohrev | 30 °C – 300 °C | Tradičné pečenie na jednej úrovni. Tento druh ohrevu je zvlášť vhodný na koláče so šťavnatým obložením.<br>Teplo prichádza rovnomerne zhora a zdola. |
| | Mierny horúci vzduch | 125 - 250 °C | Šetrná príprava jedál na jednej úrovni bez predhrievania.<br>Ventilátor rovnomerne rozháňa teplo prstencového ohrevného telesa na zadnej stene vo vnútornom priestore.<br>Jedlo sa pripraví vo fázach zvyškovým teplom. Počas pečenia majte dvierka spotrebiča zatvorené. Ak otvoríte dvierka spotrebiča čo i len na chvíľu, spotrebič bude pokračovať vo vykurovaní bez využitia zvyškového tepla.<br>Tento druh ohrevu sa používa na zistenie spotreby energie v režime cirkulácie vzduchu a na stanovenie triedy energetickej účinnosti. |
| | Mierny horný/dolný ohrev | 150 - 250 °C | Šetrná príprava vybraných jedál.<br>Teplo prichádza zhora a zdola.<br>Jedlo sa pripraví vo fázach zvyškovým teplom. Počas pečenia majte dvierka spotrebiča zatvorené. Ak otvoríte dvierka spotrebiča čo i len na chvíľu, spotrebič bude pokračovať vo vykurovaní bez využitia zvyškového tepla.<br>Tento druh ohrevu sa používa na zistenie spotreby energie v konvenčnom režime. |
| | Gril s cirkuláciou vzduchu | 30 °C – 300 °C | Pečenie hydiny, celých rýb alebo väčších kusov mäsa.<br>Ohrevné teleso grilu a ventilátor sa striedavo zapínajú a vypínajú.<br>Ventilátor víri horúci vzduch okolo jedla. |

| Symbol | Druh ohrevu | Rozsah teplôt | Použitie a spôsob činnosti<br>Možné doplnkové funkcie |
|---|---|---|---|
| | Veľkoplošný gril | Stupne grilovania:<br>1 = slabý<br>2 = stredný<br>3 = silný | Grilovanie plochých porcií, napr. steakov, klobás alebo toastov.<br>Gratinovanie jedál.<br>Rozohreje sa celá plocha pod ohrevným telesom grilu. |
| | Maloplošný gril | Stupne grilovania:<br>1 = slabý<br>2 = stredný<br>3 = silný | Grilovanie malých množstiev, napr. steakov, klobás alebo toastov.<br>Gratinovanie malých množstiev.<br>Rozohreje sa stredná plocha pod ohrevným telesom grilu. |
| | Stupeň pre pizzu | 30 °C – 275 °C | Príprava pizze alebo jedál, ktoré vyžadujú viac tepla zdola.<br>Ohrieva dolné ohrevné teleso a prstencové ohrevné teleso na zadnej stene. |
| | Funkcia coolStart | 30 °C – 275 °C | Na rýchlu prípravu mrazených výrobkov bez predhrievania. Teplota sa riadi podľa údajov výrobcu. Používajte najvyššiu teplotu, ktorá je uvedená na obale. |
| | Mierny ohrev | 70 °C – 120 °C | Šetrné a pomalé pečenie opečených jemných kúskov mäsa v nezakrytej nádobe.<br>Teplo prichádza pri nízkej teplote rovnomerne zhora aj zdola. |
| | Dolný ohrev | 30 °C – 250 °C | Dopečenie alebo príprava jedla vo vodnom kúpeli.<br>Teplo prichádza zdola. |
| | Udržiavanie teploty | 50 °C – 100 °C | Udržiavanie teploty pripravených jedál. |
| | Predhrievanie riadu | 30 °C – 90 °C | Predhrievanie riadu. |
| | Air Fry | 30 - 300 °C | Príprava chrumkavého jedla na jednej úrovni s malým množstvom tuku. Obzvlášť vhodné najmä pre jedlá, ktoré sa zvyčajne smažia v oleji, napr. hranolčeky.<br>Ventilátor víri teplo ohrevného telesa grilu okolo jedla vysokou rýchlosťou. Odpadový vzduch je intenzívnejšie odvádzaný z vnútorného priestoru. |

### Druhy ohrevu s pridaním pary

Tu nájdete prehľad druhov ohrevu s pridaním pary a ich použitie.

| Symbol | Druh parného ohrevu | Rozsah teplôt | Použitie a spôsob činnosti<br>Možné doplnkové funkcie |
|---|---|---|---|
| | Regeneračné zohrievanie | 80 °C – 180 °C | Šetrné opätovné zohrievanie jedál na tanieri a pečiva.<br>Vďaka privádzanej pare sa jedlá nevysušia. |
| | Kysnutie cesta | 30 °C – 50 °C | Kysnutie cesta.<br>Cesto vykysne výrazne rýchlejšie ako pri izbovej teplote. Povrch cesta nevyschne. |

## 5.2 Teplota

Počas rozohrievania môžete na displeji pri väčšine druhov ohrevu vedľa seba vidieť aktuálnu teplotu vo vnútornom priestore a nastavenú teplotu, napr. 🌡 120 °C / 210 °C.
Pri predhrievaní je optimálny čas na vloženie vášho jedla vtedy, keď je línia rozohrievania celkom vyplnená a zaznie zvukový signál.

**Poznámka:** V dôsledku tepelnej zotrvačnosti sa zobrazená teplota môže od skutočnej teploty vo vnútornom priestore mierne líšiť.

**Ukazovateľ zvyškového tepla**
Keď je spotrebič vypnutý, na displeji sa symbolom ≀≀≀ zobrazuje zvyškové teplo vo vnútornom priestore. Čím viac teplota klesá, tým menšia časť symbolu je viditeľná. Pri cca 60 °C symbol celkom zhasne.

# 6 Príslušenstvo

Používajte originálne príslušenstvo. Je prispôsobené vášmu spotrebiču.

**Poznámka:** Keď sa príslušenstvo rozhorúči, môže sa zdeformovať. Deformácie nemá žiadny vplyv na funkciu. Keď príslušenstvo vychladne, deformácia zmizne.

V závislosti od typu spotrebiča môže byť dodané príslušenstvo rôzne.

| Príslušenstvo | | Použitie |
|---|---|---|
| Rošt | 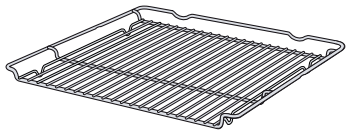 | ▪ Formy na koláče<br>▪ Nákypové formy<br>▪ Riad<br>▪ Mäso, napr. pečené mäso alebo kúsky na grilovanie<br>▪ Zmrazené jedlá |
| Univerzálny pekáč | 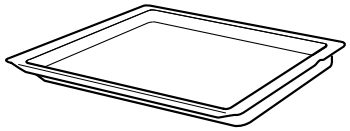 | ▪ Šťavnaté koláče<br>▪ Pečivo<br>▪ Chlieb<br>▪ Veľké kusy mäsa<br>▪ Zmrazené jedlá<br>▪ Zachytenie kvapkajúcej tekutiny, napr. tuk pri grilovaní na rošte. |
| Plech na pečenie | 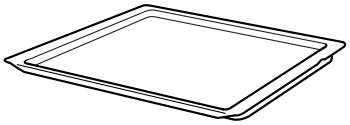 | ▪ Koláče na plechu<br>▪ Drobné pečivo |
| Air Fry plech na grilovanie, smaltovaný dierovaný | 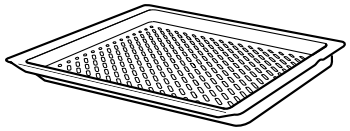 | ▪ Príprava chrumkavých pokrmov, ktoré sa zvyčajne smažia v oleji, napr. hranolčekov.<br>▪ Grilovanie jedál. |

## 6.1 Zaisťovacia funkcia

Zaisťovacia funkcia zabraňuje prevráteniu príslušenstva pri vytiahnutí.
Príslušenstvo môžete vytiahnuť približne do polovice, pokým sa nezaistí. Ochrana proti prevráteniu funguje iba v prípade, že príslušenstvo správne zasuniete do vnútorného priestoru.

## 6.2 Zasunutie príslušenstva do vnútorného priestoru

Príslušenstvo vždy správne zasuňte do vnútorného priestoru. Iba tak môžete príslušenstvo vytiahnuť približne do polovice bez toho, aby sa prevrátilo.

1. Príslušenstvo otočte tak, aby bol zárez a vzadu a smeroval nadol.
2. Príslušenstvo zasuňte medzi dve vodiace tyče na danej úrovni vkladania.

| | |
|---|---|
| Rošt | Rošt zasuňte otvorenou stranou k dvierkam spotrebiča a zakrivením ⌣ nadol.<br>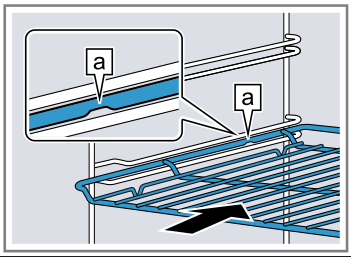 |
| Plech napr. univerzálny pekáč alebo plech na pečenie | Vložte plech úkosom b smerom k dvierkam spotrebiča. |

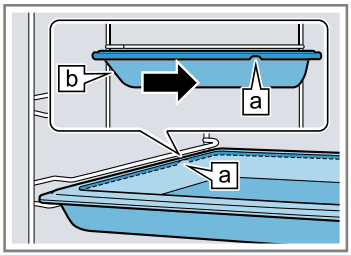


Príslušenstvo položte na zasunuté výsuvné koľajničky.

| | |
|---|---|
| Rošt alebo plech | Vložte príslušenstvo tak, aby bolo položené na zadnom doraze výsuvného systému.<br>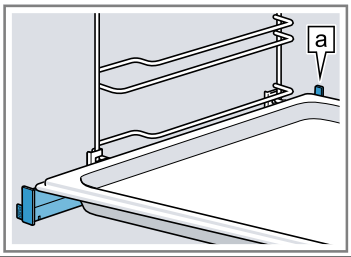 |

**Poznámka:** Ak sú výsuvné koľajničky úplne zasunuté alebo vytiahnuté, v závislosti od typu spotrebiča zapadnú na miesto. Výsuvné koľajničky uvoľnite slabým tlakom z ich pozície.

3. Príslušenstvo úplne zasuňte tak, aby sa nedotýkalo dvierok spotrebiča.

**Poznámka:** Príslušenstvo, ktoré počas používania nepotrebujete, z vnútorného priestoru vyberte.

### Kombinovanie príslušenstva

Na zachytenie kvapkajúcej tekutiny môžete skombinovať rošt s univerzálnym pekáčom.

1. Rošt umiestnite na univerzálny pekáč tak, aby obidva dištančné držiaky [a] vzadu priliehali na okraj univerzálneho pekáča.
2. Univerzálny pekáč zasuňte medzi vodiace tyče danej úrovne vkladania. Rošt je pritom nad hornou vodiacou tyčou.

Rošt na univerzálnom pekáči

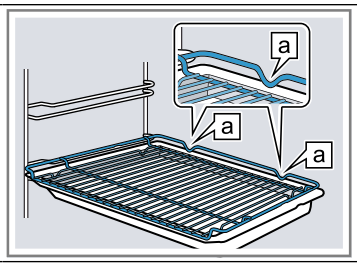


## 6.3 Ďalšie príslušenstvo

Ďalšie príslušenstvo si môžete kúpiť v zákazníckom servise, v špecializovaných predajniach alebo na internete. Rozsiahlu ponuku pre váš spotrebič nájdete na internete alebo v našich prospektoch:
siemens-home.bsh-group.com
Príslušenstvo je špecifické pre daný spotrebič. Uveďte pri kúpe vždy presné označenie (E-Nr.) vášho spotrebiča.
Informácie o tom, ktoré príslušenstvo je k dispozícii pre váš spotrebič, nájdete v e-shope alebo sa dozviete v zákazníckom servise.

# 7 Pred prvým použitím

Vykonajte nastavenia pre prvé uvedenie do prevádzky.
Vyčistite spotrebič a príslušenstvo.

## 7.1 Určenie tvrdosti vody pred prvým uvedením do prevádzky

Pred prvým uvedením do prevádzky sa informujte vo vašej vodárenskej spoločnosti o tvrdosti vody. Aby vás spotrebič mohol spoľahlivo upozorniť na potrebu odstránenia vodného kameňa, musíte správne nastaviť rozsah tvrdosti vody.

**POZOR**
Ak je nastavená nesprávna tvrdosť vody, má to negatívny vplyv na funkciu pary a spotrebič vás nemôže včas upozorniť na potrebu odstránenia vodného kameňa.
- ▸ Nastavte správnu tvrdosť vody.

Poškodenie spotrebiča použitím nevhodných tekutín.
- ▸ Nepoužívajte destilovanú vodu ani iné tekutiny.
- ▸ Používajte výlučne čerstvú, studenú vodu z vodovodu, zmäkčenú vodu alebo minerálnu vodu bez obsahu oxidu uhličitého.

Možné sú poruchy funkcií pri používaní filtrovanej alebo demineralizovanej vody. Spotrebič napriek naplnenej nádržke na vodu vyzve na doplnenie alebo prevádzka s parou sa asi po 2 minútach zruší.
- ▸ Zmiešajte prípadne filtrovanú vodu alebo demineralizovanú vodu s naplnenou minerálnou vodou bez oxidu uhličitého v pomere 1 k 1.

**Poznámky**
- Keď používate minerálnu vodu, nastavte rozsah tvrdosti vody na „veľmi tvrdá“. Keď používate minerálnu vodu, tak len minerálnu vodu bez oxidu uhličitého.
- Ak má vaša voda vysokú tvrdosť, odporúčame vám používať zmäkčenú vodu. Keď používate výlučne zmäkčenú vodu, nastavte rozsah tvrdosti vody na „zmäkčená“.

| Nastavenie | Tvrdosť vody v mmol/l | Nemecká stupnica tvrdosti v dH | Francúzska stupnica tvrdosti v °fH |
|---|---|---|---|
| 0 (zmäkčená) [1] | - | - | - |
| 1 (mäkká) | do 1,5 | do 8,4 | do 15 |
| 2 (stredne tvrdá) | 1,5-2,5 | 8,4-14 | 15-25 |
| 3 (tvrdá) | 2,5-3,8 | 14-21,3 | 25-38 |
| 4 (veľmi tvrdá) [2] | nad 3,8 | nad 21,3 | nad 38 |

## 7.2 Prvé uvedenie do prevádzky

Po elektrickom zapojení je potrebné vykonať nastavenia pre prvé uvedenie spotrebiča do prevádzky. Môže trvať niekoľko minút, kým sa nastavenia zobrazia na displeji.

**Poznámka:** Nastavenia môžete vykonať aj prostredníctvom aplikácie Home Connect. Po pripojení spotrebiča postupujte podľa pokynov v aplikácii.

1. Zapnite spotrebič stlačením ⏻.
✔ Objaví sa prvé nastavenie.
2. V prípade potreby nastavenie zmeňte.

[1] Nastavte iba vtedy, ak sa používa výlučne zmäkčená voda.
[2] Nastavte aj pre minerálnu vodu. Používajte výlučne pre nesýtenú minerálnu vodu.

Možné nastavenia:
- Jazyk
- Home Connect
- Čas
- Dátum
- Tvrdosť vody

3. Pomocou → prejdite na ďalšie nastavenie.
4. Prechádzajte nastaveniami a v prípade potreby ich zmeňte.

✔ Po poslednom nastavení sa na displeji objaví upozornenie, že prvé uvedenie do prevádzky je ukončené.

5. Na kontrolu spotrebiča pred prvým zahrievaním jedenkrát otvorte a zatvorte dvierka spotrebiča.

## 7.3 Čistenie spotrebiča pred prvým použitím

Prv než začnete prvý raz pripravovať jedlo v spotrebiči, vyčistite vnútorný priestor a príslušenstvo.

1. Z vnútorného priestoru vyberte informácie o výrobku a príslušenstvo. Odstráňte zvyšky obalu, napr. polystyrénové guľôčky, a odstráňte lepiacu pásku v spotrebiči alebo na ňom.
2. Hladké plochy vo vnútornom priestore utrite mäkkou, vlhkou utierkou.
3. Zapnite spotrebič stlačením ⏻.
4. Naplňte nádržku na vodu.
   → *"Naplnenie nádržky na vodu", Strana 16*
5. Vykonajte nasledovné nastavenia:

| | |
|---|---|
| Druh ohrevu | 4D horúci vzduch |
| Teplota | maximálna |
| Pridanie pary | 03 |
| Čas trvania | 1 hodina |

   → *"Základná obsluha", Strana 13*
6. Spustite prevádzku.
   ▸ Počas predohrevu spotrebiča vetrajte kuchyňu.

✔ Po uplynutí času trvania zaznie signál. Na displeji sa objaví upozornenie o ukončení prevádzky.

7. Vypnite spotrebič stlačením ⏻.
8. Keď je spotrebič vychladnutý, hladké plochy vo vnútornom priestore vyčistite umývacím roztokom a handričkou.
9. Príslušenstvo dôkladne vyčistite umývacím roztokom a handričkou alebo mäkkou kefkou.
10. Vyprázdnite nádržku na vodu a vysušte vnútorný priestor.
    → *"Po každej prevádzke s parou", Strana 18*

# 8 Základná obsluha

## 8.1 Zapnutie spotrebiča

▸ Zapnite spotrebič stlačením ⏻.

✔ Na displeji sa zobrazí menu.

## 8.2 Vypnutie spotrebiča

Keď spotrebič nepoužívate, vypnite ho. Keď spotrebič dlhší čas neobsluhujete, automaticky sa vypne.

▸ Vypnite spotrebič stlačením ⏻.

✔ Spotrebič sa vypne. Spustené funkcie sa zrušia.

✔ Na displeji sa zobrazí čas a ukazovateľ zvyškového tepla.

## 8.3 Spustenie prevádzky

Musíte spustiť každú prevádzku.

**POZOR**
Voda na dne vnútorného priestoru pri prevádzke spotrebiča pri teplotách vyšších ako 120 °C spôsobuje poškodenie smaltu.

▸ Keď sa na dne vnútorného priestoru nachádza voda, nespúšťajte prevádzku.

▸ Pred spustením prevádzky utrite vodu z dna vnútorného priestoru.

▸ Prevádzku spustite stlačením ▷/☐.

✔ Na displeji sa zobrazia nastavenia.

## 8.4 Prerušenie prevádzky

Prevádzku môžete prerušiť a opäť v nej pokračovať.

1. Ak chcete prerušiť prevádzku, stlačte ▷/☐.
2. Ak chcete pokračovať v prevádzke, znova stlačte ▷/☐.

## 8.5 Nastavenie druhu prevádzky

Po zapnutí spotrebiča sa na displeji zobrazí menu.

1. Ak chcete listovať v rôznych možnostiach výberu, prejdite prstom po displeji doľava alebo doprava.
2. Na zvolenie funkcie stlačte príslušnú dlaždicu.

✔ V závislosti od funkcie sa na výber zobrazia možné hodnoty nastavenia alebo ďalšie dlaždice.

3. V prípade potreby stlačte ďalšiu dlaždicu.
4. Ak chcete zmeniť hodnoty nastavenia:
   ▸ Stlačte − alebo +.
   ▸ Alebo stlačte ⌨ a zadajte hodnotu priamo cez zobrazené číselné pole.
5. Prevádzku spustite pomocou ▷/☐.
6. Po ukončení prevádzky:
   ▸ V prípade potreby môžete vykonať ďalšie nastavenia a opätovne spustiť prevádzku.
   ▸ Keď je jedlo hotové, spotrebič vypnite pomocou ⏻.

**Tip:** Vaše nastavenia môžete uložiť ako "Obľúbené"☆ a znova ich použiť.
→ *"Obľúbené položky", Strana 22*

## 8.6 Predĺženie prevádzky

Po skončení prevádzky môžete prevádzku predĺžiť alebo vykonať ďalšie nastavenia a opätovne ju spustiť.

1. Stlačte "Predĺžiť".
   ▸ V závislosti od druhu prevádzky môžete v prípade potreby zmeniť nastavenia.
2. Prevádzku spustite pomocou ▷/☐.

## 8.7 Nastavenie druhu ohrevu a teploty

1. Stlačte "Druhy ohrevu".
2. Stlačte požadovaný druh ohrevu.

3. Nastavte teplotu pomocou − alebo + alebo cez nastavovaciu lištu. Alebo zadajte teplotu priamo cez číselné pole ▦.
   V prípade potreby môžete vykonať ďalšie nastavenia:
   - → *"Rýchly predohrev", Strana 14*
   - → *"Časové funkcie", Strana 15*
   - → *"Príprava v pare", Strana 16*
   - → *"Teplotná sonda", Strana 19*
4. Prevádzku spustite stlačením ▷/□.

✔ Spotrebič začne hriať.
✔ Na displeji sú zobrazené hodnoty nastavenia a čas, ako dlho už prevádzka beží.

5. Keď je jedlo hotové, spotrebič vypnite stlačením ⏻.

**Poznámka:** Najvhodnejší druh ohrevu pre vaše jedlo nájdete v opise druhov ohrevu.
→ *"Druhy ohrevu", Strana 9*

### Zmena druhu ohrevu

Keď zmeníte druh ohrevu, zrušia sa aj ostatné nastavenia.

1. Stlačte ▷/□.
2. Stlačte ←.
3. Stlačte požadovaný druh ohrevu.
4. Opätovne nastavte prevádzku a spustite pomocou ▷/□.

### Zmena teploty

Po spustení prevádzky môžete teplotu kedykoľvek zmeniť.

1. Stlačte teplotu.
2. Zmeňte teplotu pomocou − alebo + alebo cez nastavovaciu lištu. Alebo zadajte teplotu priamo cez číselné pole ▦.
3. Stlačte "Prevziať".

## 8.8 Zobrazenie informácií

Vo väčšine prípadov môžete vyvolať informácie o práve vykonávanej funkcii. Niektoré upozornenia zobrazuje spotrebič automaticky, napr. na potvrdenie alebo ako výzvu alebo varovanie.

1. Stlačte ⓘ.

✔ Ak sú informácie k dispozícii, na niekoľko sekúnd sa zobrazia.

2. Pri veľkom množstve obsahu listujte v dlaždici pomocou ⌃ alebo ⌄.
3. V prípade potreby zatvorte upozornenie pomocou ✕.

## 8.9 Udržiavanie teploty na dlhšiu dobu

V spotrebiči môžete udržiavať jedlo teplé až 24 hodín bez toho, aby sa zmenilo správanie spotrebiča. Použite časové funkcie a zmeňte základné nastavenia.

**Poznámka:** Ak počas prevádzky otvoríte dvierka spotrebiča, spotrebič prestane hriať. Ak zatvoríte dvierka spotrebiča, spotrebič bude hriať ďalej. Aby sa správanie spotrebiča počas prevádzky nezmenilo, dvierka spotrebiča otvorte až po uplynutí nastaveného času.

1. Základné nastavenie „Osvetlenie“ zmeňte na „Vždy vypnuté“.
   → *"Základné nastavenia", Strana 23*
2. Zmeňte základné nastavenie „Zobrazenie času“ na „Zap.“.
3. Základné nastavenie „Zvukový signál“ zmeňte na „Veľmi krátke trvanie“.
   Osvetlenie vnútorného priestoru tak zostane počas prevádzky a po otvorení dvierok spotrebiča vždy vypnuté. Ukazovateľ času sa nezmení. Trvanie zvukového signálu na konci prevádzky sa skráti.
4. Nastavte požadovaný druh prevádzky.
   → *"Nastavenie druhu prevádzky", Strana 13*
   → *"Nastavenie druhu ohrevu a teploty", Strana 13*
5. V závislosti od druhu ohrevu nastavte požadovaný čas trvania.
   → *"Nastavenie času trvania", Strana 15*
   → *"Časové funkcie", Strana 15*
6. Pomocou "Koniec" nastavte denný čas, kedy sa má prevádzka ukončiť.
   → *"Nastavenie času ukončenia", Strana 15*
   → *"Časové funkcie", Strana 15*
7. Vložte jedlo do vnútorného priestoru skôr, ako sa spotrebič spustí ohrev.
8. Spustite prevádzku.

✔ Na displeji sa zobrazí čas trvania do spustenia.
✔ Po dosiahnutí času spustenia spotrebič spustí ohrev a čas trvania začne plynúť.

9. Po ukončení prevádzky vyberte jedlo z vnútorného priestoru. Spotrebič sa po cca 15 – 20 minútach automaticky úplne vypne.
   **Poznámka:** V prípade potreby môžete znova zmeniť rôzne základné nastavenia.

# 9 Rýchly predohrev

Z dôvodu časovej úspory môže rýchly predohrev »))) pri nastavených teplotách nad 100 °C skrátiť čas predohrevu.

Pri týchto druhoch ohrevu môžete použiť rýchly predohrev:

- 4D horúci vzduch ◉
- Horný/dolný ohrev ▭

## 9.1 Nastavenie rýchleho predohrevu

Aby ste dosiahli rovnomerný výsledok pečenia, vložte jedlo do vnútorného priestoru až vtedy, keď je rýchly predohrev ukončené.

**Poznámka:** Čas trvania nastavte až vtedy, keď je rýchly predohrev ukončený.

1. Nastavte vhodný druh ohrevu a teplotu nad 100 °C. Rýchly predohrev sa zapne automaticky pri teplote nastavenej nad 200 °C.
2. Stlačte "Rýchly predohrev".

✔ Na dlaždici je zobrazené "Zap.".

3. Prevádzku spustite stlačením ▷/□.

✔ Rýchly predohrev sa spustí.
✔ Keď je rýchly predohrev ukončený, zaznie signál. Pri "Rýchly predohrev" »))) je zobrazené "Vyp.".

4. Vložte jedlo do vnútorného priestoru.

### Zrušenie rýchleho predohrevu

- ▸ Stlačte "Rýchly predohrev".
- ✔ Na displeji sa objaví pri "Rýchly predohrev" »≀≀≀ "Vyp.".

# 10 Časové funkcie

K prevádzke môžete nastaviť čas trvania a denný čas, kedy sa má prevádzka ukončiť. Časovač sa dá nastaviť nezávisle od prevádzky.

| Časová funkcia | Použitie |
|---|---|
| Čas trvania ⊢ | Ak pri prevádzke nastavíte čas trvania, po uplynutí času trvania spotrebič automaticky prestane hriať. |
| Čas ukončenia ⊣ | K času trvania môžete nastaviť denný čas, kedy sa má prevádzka ukončiť. Spotrebič sa spustí automaticky, takže prevádzka je ukončená v požadovanom čase. |
| Časovač 🔔 | Časovač môžete nastaviť nezávisle od prevádzky. Nemá vplyv na spotrebič. |

## 10.1 Nastavenie času trvania

Čas trvania prevádzky môžete nastaviť až na 24 hodín.

**Požiadavka:** Druh prevádzky a teplota alebo stupeň sú nastavené.

1. Stlačte "Čas trvania".
2. Keď chcete nastaviť čas trvania, stlačte príslušnú časovú hodnotu, napr. ukazovateľ hodín "h" alebo ukazovateľ minút "min".
- ✔ Zvolená hodnota je označená modrou farbou.
3. Nastavte čas trvania pomocou − alebo + alebo cez nastavovaciu lištu. Alebo zadajte čas trvania priamo cez číselné pole ▦.
   V prípade potreby vynulujte hodnotu nastavenia pomocou ↺.
4. Stlačte "Prevziať".
5. Prevádzku spustite stlačením ▷/☐.
- ✔ Spotrebič spustí ohrev a čas trvania začne plynúť.
- ✔ Po uplynutí času trvania zaznie signál. Na displeji sa objaví upozornenie o ukončení prevádzky.
6. Po uplynutí času trvania:
   - ▸ V prípade potreby môžete vykonať ďalšie nastavenia a opätovne spustiť prevádzku.
   - ▸ Keď je jedlo hotové, spotrebič vypnite stlačením ⏻.

### Zmena času trvania

Čas trvania môžete kedykoľvek zmeniť.

1. Stlačte čas trvania.
2. Zmeňte čas trvania pomocou − alebo + alebo priamo cez nastavovaciu lištu.
3. Stlačte "Prevziať".

### Zrušenie času trvania

Čas trvania môžete kedykoľvek zrušiť.

1. Stlačte Čas trvania.
2. Čas trvania vynulujte pomocou ↺.
   **Poznámka:** Pri druhoch prevádzky, pri ktorých je vždy potrebný čas trvania, spotrebič resetuje čas trvania na prednastavenú hodnotu.
3. Stlačte "Prevziať".

## 10.2 Nastavenie času ukončenia

Spotrebič sa zapne automaticky a vypne sa v čase ukončenia, ktorý ste predtým zvolili. Na tento účel nastavte čas trvania a definujte čas ukončenia prevádzky.

**Požiadavky**

- Druh prevádzky a teplota alebo stupeň sú nastavené.
- Čas trvania je nastavený.

1. Stlačte "Koniec".
2. Čas posuňte pomocou − alebo + alebo zadajte čas priamo cez číselné pole ▦.
   V prípade potreby vynulujte hodnotu nastavenia pomocou ↺.
3. Stlačte "Prevziať".
4. Prevádzku spustite pomocou ▷/☐.
- ✔ Na displeji sa zobrazí čas spustenia. Spotrebič je v čakacej pozícii.
- ✔ Po dosiahnutí času spustenia spotrebič spustí ohrev a čas trvania začne plynúť.
- ✔ Po uplynutí času trvania zaznie signál. Na displeji sa zobrazí upozornenie o ukončení prevádzky.
5. Po uplynutí času trvania:
   - ▸ V prípade potreby môžete vykonať ďalšie nastavenia a opätovne spustiť prevádzku.
   - ▸ Keď je jedlo hotové, spotrebič vypnite pomocou ⏻.

### Zmena času ukončenia

Aby ste dosiahli dobrý výsledok pečenia, nastavený čas zmeňte skôr, než sa spustí prevádzka a začne plynúť čas trvania.

1. Stlačte "Koniec".
2. Čas zmeňte pomocou − alebo + alebo zadajte čas priamo cez číselné pole ▦.
3. Stlačte "Prevziať".

### Zrušenie času ukončenia

Nastavený čas môžete kedykoľvek vymazať.

1. Stlačte "Stop".
2. Stlačte "Koniec".
3. Čas vynulujte pomocou ↺.
   **Poznámka:** Pri druhoch prevádzky, pri ktorých je vždy potrebný čas trvania, spotrebič nastaví čas ukončenia trvania na najbližší možný čas.
4. Stlačte "Spustenie".

## 10.3 Nastavenie časovača

Časovač funguje nezávisle od prevádzky. Časovač môžete nastaviť na zapnutom alebo vypnutom spotrebiči v rozsahu do 24 hodín. Časovač má vlastný signál, takže budete počuť, či uplynul čas časovača alebo čas trvania.

1. Stlačte tlačidlo 🔔.
2. Keď chcete nastaviť časovač, na displeji stlačte príslušnú časovú hodnotu, napr. ukazovateľ hodín "h" alebo ukazovateľ minút "min".
- ✔ Zvolená hodnota je označená modrou farbou.

3. Časovač nastavte cez číselné pole ⊞.
   V prípade potreby vynulujte hodnotu nastavenia pomocou ↺.
4. Spustite časovač stlačením "Spustenie".

✔ Čas na časovači plynie.
✔ Časovač zostane na displeji viditeľný, aj keď je spotrebič vypnutý.
✔ Keď je spotrebič zapnutý, na displeji sú zobrazené nastavenia spustenej prevádzky. Časovač sa zobrazí v riadku zobrazenia stavu.
✔ Po uplynutí času časovača zaznie signál. Na displeji sa objaví upozornenie o ukončení časovača.

### Zmena časovača

Čas časovača môžete kedykoľvek zmeniť.

1. Stlačte tlačidlo 🔔.
2. Stlačte "Stop".
3. Zmeňte čas časovača.
4. Stlačte "Spustenie".

### Zrušenie časovača

1. Stlačte tlačidlo 🔔.
2. Stlačte "Stop".
3. Čas časovača vynulujte pomocou ↺.
4. Stlačte 🔔.

# 11 Príprava v pare

Pomocou pary môžete jedlá pripravovať mimoriadne šetrne. Môžete použiť druhy ohrevu s parou alebo pri niektorých druhoch ohrevu môžete zapnúť pridanie pary.

⚠ **VAROVANIE – Riziko obarenia!**
Pri otvorení dvierok spotrebiča môže unikať veľmi horúca para. Para nie je vždy viditeľná v závislosti od teploty.

- Dvierka spotrebiča opatrne otvorte.
- Deti udržujte v bezpečnej vzdialenosti.

## 11.1 Pred každou prevádzkou s parou

Pred každou prevádzkou s parou sa uistite, či je spotrebič zásobený dostatočným množstvom vody.

### Naplnenie nádržky na vodu

⚠ **VAROVANIE – Riziko požiaru!**
Pary horľavých kvapalín sa môžu vo vnútornom priestore na horúcich povrchoch zapáliť (vznietiť). Dvierka spotrebiča môžu prasknúť. Môžu vystupovať pary a ostré plamene.

- Do nádržky na vodu nelejte horľavé tekutiny (napr. alkoholické nápoje).
- Do nádržky na vodu dávajte výlučne vodu alebo nami odporúčaný odvápňovací roztok.

⚠ **VAROVANIE – Riziko popálenia!**
Počas prevádzky spotrebiča sa môže nádržka na vodu zohriať.

- Po predchádzajúcej prevádzke spotrebiča počkajte, kým nádržka na vodu nevychladne.
- Vyberte nádržku na vodu z priestoru pre nádržku.

**Požiadavka:** Tvrdosť vody je správne nastavená.

1. Stlačte ⊟.

✔ Ovládací panel sa automaticky posunie dopredu.

2. Ovládací panel potiahnite obidvomi rukami dopredu a potom ho posuňte nahor tak, aby zapadol ①.
3. Vyberte nádržku na vodu z otvoru na nádržku ②.

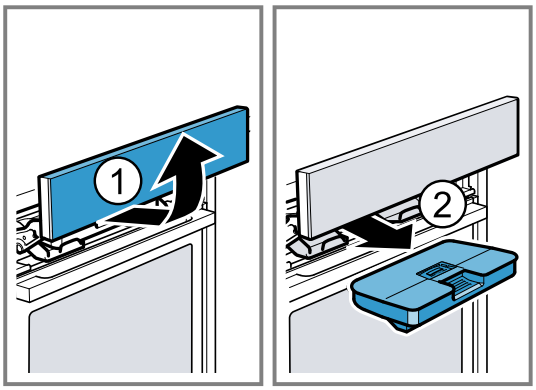


4. Veko nádržky na vodu pritlačte pozdĺž tesnenia, aby z nádržky na vodu nemohla vytekať voda.
5. Odoberte kryt [a] z nádržky na vodu.
6. Naplňte vodu do nádržky na vodu až po značku „max“ [b].

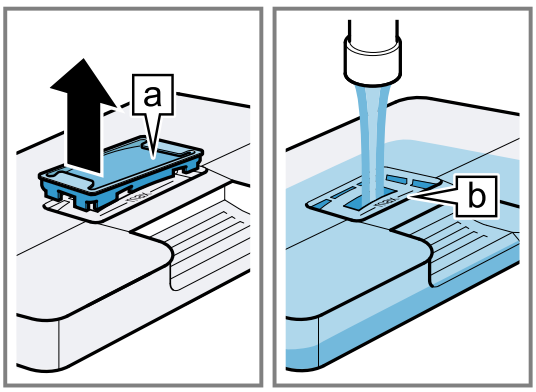


7. Kryt nasaďte naspäť do otvoru na nádržke na vodu.

8. Vložte naplnenú nádržku na vodu ①. Dbajte na to, aby nádržka na vodu zapadla do držiakov ⓐ.

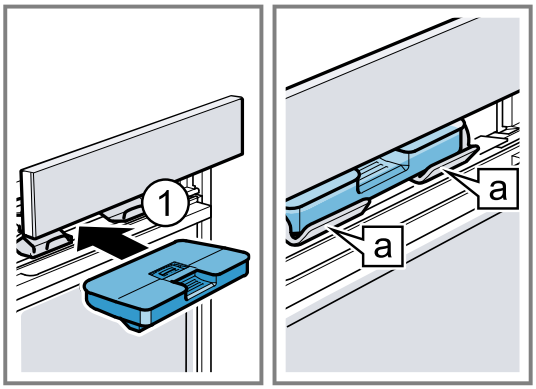


9. Ovládací panel pomaly posúvajte nadol, potom zatlačte dozadu tak, aby sa ovládací panel úplne zatvoril.

## 11.2 Možnosti nastavenia s parou

Vaše jedlo môžete pripravovať s parou na rôzne spôsoby.

### Pridanie pary

Pri príprave jedla s pridaním pary pridáva spotrebič do vnútorného priestoru paru v rôznych intervaloch. Tým získa jedlo chrumkavú kôrku a lesklý povrch. Mäso zostáva vnútri šťavnaté a jemné a stratí svoj objem iba minimálne.

Pridanie pary je možné kombinovať s nasledujúcimi funkciami:

- Druhy ohrevu →*Strana 13*
  - 4D horúci vzduch
  - Horný/dolný ohrev
  - Gril s cirkuláciou vzduchu
  - Udržiavanie teploty
- → *"Pokrmy", Strana 21*
- → *"Teplotná sonda", Strana 19*

### Nápor pary

S náporom pary môžete dočasne cielene pridať intenzívnu paru. Najmä chlieb a rožky pekne nakysnú, budú chrumkavé a získajú peknú farbu.
Spotrebič pridáva do vnútorného priestoru cca 3 až 5 minút prúd pary. V závislosti od prevádzky môžete nápor pary aktivovať viackrát.

Nápor pary môžete pridať pri týchto funkciách:

- Druhy ohrevu →*Strana 13*
  - 4D horúci vzduch
  - Horný/dolný ohrev
  - Grilovanie s cirkuláciou vzduchu
- → *"Teplotná sonda", Strana 19*

**Poznámka:** Nápor pary používajte iba pri teplotách vnútorného priestoru vyšších ako 120 °C.

## 11.3 Nastavenie druhu ohrevu s pridaním pary

**Poznámka**
Rešpektujte informácie týkajúce sa druhov ohrevu s pridaním pary:

**Požiadavka:** Nádržka na vodu je naplnená. Keď je nádržka na vodu počas prevádzky prázdna, na displeji sa zobrazí upozornenie. Prevádzka sa preruší.

→ *"Naplnenie nádržky na vodu", Strana 16*

1. Stlačte "Príprava v pare".
2. Stlačte požadovaný druh ohrevu s pridaním pary.
3. Nastavte teplotu pomocou — alebo +, alebo cez nastavovaciu lištu. Alebo zadajte čas trvania priamo cez číselné pole.
4. Stlačte "Čas trvania".
   Pri druhoch ohrevu s pridaním pary je vždy potrebné nastaviť čas trvania.
5. Keď chcete zmeniť prednastavený čas trvania, stlačte príslušnú časovú hodnotu, napr. ukazovateľ minút "min" alebo indikátor sekúnd "s".

✔ Zvolená hodnota je označená modrou farbou.

6. Nastavte čas trvania pomocou — alebo + alebo cez nastavovaciu lištu. Alebo zadajte čas trvania priamo cez číselné pole.
   V prípade potreby vynulujte hodnotu nastavenia pomocou ↺.
7. Stlačte "Prevziať".
8. Prevádzku spustite pomocou ▷/☐.

✔ Spotrebič spustí ohrev a čas trvania začne plynúť. Pri niektorých druhoch ohrevu, napr. fullSteam Plus, sa čas trvania spustí až po rozohrievaní. Čas rozohrievania závisí od množstva a teploty potravín.
✔ Po uplynutí času trvania zaznie signál. Na displeji sa zobrazí upozornenie o ukončení prevádzky.

9. Po uplynutí času trvania:
   - V prípade potreby môžete vykonať ďalšie nastavenia a opätovne spustiť prevádzku.
   - Keď je jedlo hotové, spotrebič vypnite pomocou ⏻.
10. Vyprázdnite nádržku na vodu a vysušte vnútorný priestor.
    → *"Po každej prevádzke s parou", Strana 18*

### Zmena druhu ohrevu s pridaním pary

Keď zmeníte druh ohrevu s pridaním pary, zrušia sa aj ostatné nastavenia.

1. Stlačte ▷/☐.
2. Stlačte ←.
3. Stlačte požadovaný druh ohrevu s pridaním pary.
4. Opätovne nastavte prevádzku a spustite pomocou ▷/☐.

### Zmena teploty

Po spustení prevádzky môžete teplotu kedykoľvek zmeniť.

1. Stlačte teplotu.
2. Zmeňte teplotu pomocou — alebo + alebo cez nastavovaciu lištu. Alebo zadajte teplotu priamo cez číselné pole.
3. Stlačte "Prevziať".

### Zmena času trvania

Čas trvania môžete kedykoľvek zmeniť.

1. Stlačte čas trvania.
2. Zmeňte čas trvania pomocou — alebo + alebo priamo cez nastavovaciu lištu.
3. Stlačte "Prevziať".

## 11.4 Nastavenie pridania pary

**Požiadavky**

- Venujte pozornosť informáciám o príslušnom druhu ohrevu.
  → *"Možnosti nastavenia s parou", Strana 17*
- Nádržka na vodu je plná. Keď je nádržka na vodu počas prevádzky prázdna, na displeji sa zobrazí upozornenie. Prevádzka pokračuje ďalej bez pridania pary.
  → *"Naplnenie nádržky na vodu", Strana 16*

1. Stlačte požadovaný druh prevádzky.
2. Vykonajte nastavenia druhu prevádzky, napr. druh ohrevu a teplota.
3. Stlačte "Pridanie pary" .
4. Stlačte požadovaný stupeň pary.

| Stupeň pary | Pridanie pary |
|---|---|
| 1 | nízke |
| 2 | stredné |
| 3 | vysoké |

5. Stlačte "Prevziať".
6. Prevádzku spustite stlačením ▷/□.

✔ Spotrebič začne hriať.
✔ Na displeji sú zobrazené hodnoty nastavenia a čas, ako dlho už prevádzka beží.

7. Keď je jedlo hotové, spotrebič vypnite stlačením ⏻.
8. Vyprázdnite nádržku na vodu a vysušte vnútorný priestor.
   → *"Po každej prevádzke s parou", Strana 18*

### Zmena pridania pary

Pridanie pary môžete kedykoľvek zmeniť alebo deaktivovať.

1. Stlačte stupeň pary.
2. Zmeňte alebo deaktivujte pridanie pary.
3. Stlačte "Prevziať".

## 11.5 Nastavenie náporu pary

**Požiadavky**

- Venujte pozornosť informáciám o príslušnom druhu ohrevu.
  → *"Možnosti nastavenia s parou", Strana 17*
- Nádržka na vodu je naplnená. Keď je nádržka na vodu počas prevádzky prázdna, na displeji sa zobrazí upozornenie. Prevádzka sa preruší.
  → *"Naplnenie nádržky na vodu", Strana 16*

1. Stlačte požadovaný druh prevádzky.
2. Vykonajte nastavenia druhu prevádzky, napr. druh ohrevu a teplota.
3. Stlačte "Nápor pary".
4. Spustite prevádzku.
5. V požadovanom čase stlačte "Nápor pary". Nepoužívajte nápor pary, kým sa spotrebič úplne nezohreje.

✔ Spotrebič ohrieva vodu.

6. Keď je voda zohriata, znova stlačte "Nápor pary".

**Poznámka:** Keď je aktivované rýchle rozohrievanie »», nápor pary sa môže aktivovať až po ukončení rýchleho rozohrievania.

✔ Nápor pary sa aktivuje a spotrebič pridáva do vnútorného priestoru cca 3 až 5 minút prúd pary.
✔ Po ukončení náporu pary prevádzka pokračuje bežným spôsobom. V závislosti od prevádzky je možné v prípade potreby znova aktivovať nápor pary.

7. Keď je jedlo hotové, spotrebič vypnite stlačením ⏻.
8. Vyprázdnite nádržku na vodu a vysušte vnútorný priestor.
   → *"Po každej prevádzke s parou", Strana 18*

### Zrušenie náporu pary

Nápor pary môžete kedykoľvek zrušiť.

1. Stlačte +.
2. Stlačte "Nápor pary" .
3. Stlačte "Prevziať".

✔ Prevádzka pokračuje bez náporu pary.

## 11.6 Po každej prevádzke s parou

Po každej prevádzke s parou spotrebič vysušte.

**Poznámka:** Po prevádzke s parou môžu v rúre zostať zvyšky vodného kameňa. Nemá to vplyv na funkčnosť spotrebiča. Zvyšky vodného kameňa odstráňte teplou vodou a utierkou namočenou v octe. Rešpektujte údaje na čistenie.
→ *"Čistenie a údržba", Strana 26*

### Vyprázdnenie nádržky na vodu

⚠ **VAROVANIE – Riziko popálenia!**
Počas prevádzky spotrebiča sa môže nádržka na vodu zohriať.

- Po predchádzajúcej prevádzke spotrebiča počkajte, kým nádržka na vodu nevychladne.
- Vyberte nádržku na vodu z priestoru pre nádržku.

**POZOR**
Sušenie nádržky na vodu v horúcom vnútornom priestore spôsobí jej poškodenie.

- Nesušte nádržku na vodu v horúcom vnútornom priestore.

Umývanie nádržky na vodu v umývačke riadu spôsobuje poškodenie.

- Nádržku na vodu neumývajte v umývačke riadu.
- Nádržku na vodu vyčistite mäkkou handričkou a bežným umývacím prostriedkom.

1. Ovládací panel otvorte pomocou .
2. Vyberte nádržku na vodu.
3. Veko nádržky na vodu opatrne odoberte.
4. Vyprázdnite nádržku na vodu, vyčistite ju čistiacim prostriedkom a dôkladne opláchnite čistou vodou.
5. Všetky časti utrite mäkkou utierkou do sucha.
6. Tesnenie na veku utrite do sucha.
7. Nádržku na vodu nechajte vyschnúť s otvoreným vekom.
8. Nasaďte veko na nádržku na vodu a pritlačte ho.
9. Vložte nádržku na vodu a zatvorte ovládací panel.

### Sušenie odkvapovej drážky

⚠ **VAROVANIE – Riziko popálenia!**
Spotrebič sa počas prevádzky rozpáli.

- Pred čistením nechajte spotrebič vychladnúť.

**Požiadavka:** Vnútorný priestor je vychladnutý.
1. Otvorte dvierka spotrebiča.
2. **Poznámka:** Odkvapová drážka a sa nachádza pod varným priestorom.

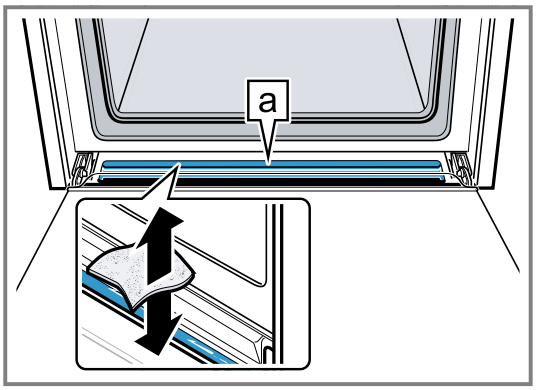


Vodu v odkvapovej drážke a vysajte špongiou a opatrne vytrite.

### Sušenie vnútorného priestoru

Po každej prevádzke s parou vnútorný priestor vysušte.

- Vnútorný priestor vysušte ručne alebo použite funkciu sušenia.
  → *"Funkcia sušenia", Strana 30*

# 12 Teplotná sonda

Jedlo pripravujte s presnosťou, a to tak, že do potraviny vložíte teplotnú sondu a na spotrebiči nastavíte teplotu v strede potraviny. Teplotná sonda meria teplotu vnútri potraviny. Hneď po dosiahnutí nastavenej teploty v strede potraviny spotrebič automaticky ukončí prevádzku.

## 12.1 Vhodné druhy ohrevu s použitím teplotnej sondy

Na prevádzku s teplotnou sondou sú vhodné len niektoré druhy ohrevu.

Pri týchto druhoch ohrevu môžete použiť teplotnú sondu:
- 4D horúci vzduch
- Horný/dolný ohrev
- Dolný ohrev
- Mierny horný/dolný ohrev
- Mierny horúci vzduch
- Gril s cirkuláciou vzduchu
- Stupeň pre pizzu
- Udržiavanie teploty
- Mierny ohrev
- Regenerácia

## 12.2 Vloženie teplotnej sondy

Použite priloženú teplotnú sondu alebo si objednajte vhodnú teplotnú sondu prostredníctvom nášho zákazníckeho servisu.

**⚠ VAROVANIE – Riziko zásahu elektrickým prúdom!**
Použitím nesprávnej teplotnej sondy sa môže poškodiť izolácia.
- Používajte len teplotnú sondu určenú pre tento spotrebič.

**POZOR**
Teplotná sonda sa môže poškodiť.
- Kábel teplotnej sondy nestláčajte.
- Aby sa teplotná sonda nepoškodila v dôsledku pôsobenia príliš veľkého tepla, musí byť vzdialenosť medzi ohrevným telesom grilu a teplotnou sondou niekoľko centimetrov. Mäso môže počas pečenia zväčšiť svoj objem.

**⚠ VAROVANIE – Riziko poranenia!**
Teplotná sonda je špicatá.
- Pri manipulácii zaobchádzajte s teplotnou sondou opatrne.

**Poznámka:** Keď sú vysúvacie koľajničky zaháknuté na úrovni 3, nemôžete do rúry zapojiť teplotnú sondu. Vyháknite vysúvacie koľajničky alebo ich zaháknite do inej úrovne.
→ *"Rámy", Strana 34*

1. Teplotnú sondu zasuňte do potraviny.
   Teplotná sonda má tri body merania. Dbajte na to, aby bol aspoň stredný bod merania zasunutý v potravine.

| | |
|---|---|
| Tenké kúsky mäsa | Teplotnú sondu zasuňte do mäsa zboku na najhrubšom mieste. |
| Hrubé kúsky mäsa | Teplotnú sondu zasuňte do mäsa zhora šikmo až na doraz.<br>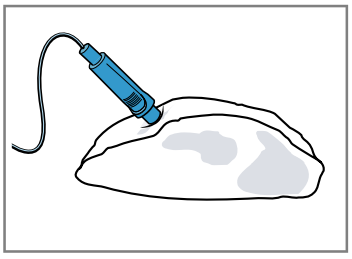<br>**Poznámka:** Keď chcete jedlo obracať, vložte teplotnú sondu do potraviny zboku, v tom prípade ju pri obracaní nebudete musieť vyberať. |
| Hydina | Teplotnú sondu zasuňte cez najhrubšie miesto v prsiach hydiny až na doraz.<br>V závislosti od druhu hydiny vložte teplotnú sondu priečne alebo pozdĺžne. |

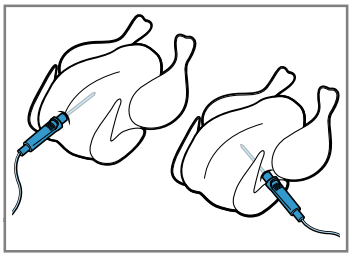

Hydinu otočte a položte ju na rošt prsami nadol.

| | |
|---|---|
| Ryba | V prípade celých rýb vsuňte teplotnú sondu za hlavou ryby v smere stredových kostí až na doraz. |

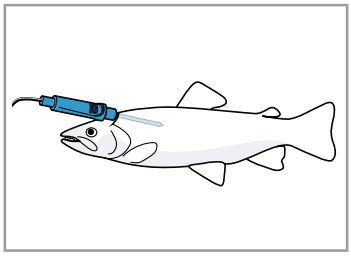

Rybu položte na rošt bez otáčania chrbtom hore a podoprite napríklad polovicou zemiaka.

2. Vložte potravinu s teplotnou sondou do vnútorného priestoru.
3. Prípojku teplotnej sondy vložte do zásuvky vľavo vo vnútornom priestore.

**Poznámka:** Keď jedlo otáčate, nevyberajte teplotnú sondu. Po otočení skontrolujte, či je teplotná sonda v potravine správne vložená.

## 12.3 Nastavenie teplotnej sondy

Teplotu v strede potraviny môžete nastaviť medzi 30 °C a 99 °C.

**Požiadavky**
- Potravina s teplotnou sondou je vo vnútornom priestore.
- Teplotná sonda je zasunutá vo vnútornom priestore.

1. Stlačte "Druhy ohrevu".
2. Stlačte požadovaný druh ohrevu.
3. Nastavte teplotu vnútorného priestoru pomocou − alebo +, alebo cez nastavovaciu lištu. Alebo zadajte teplotu priamo cez číselné pole ▦.
   Nastavte teplotu vnútorného priestoru minimálne o 10 °C vyššiu, ako je teplota v strede potraviny.
   Nenastavujte teplotu vnútorného priestoru vyššiu ako 250 °C.
4. Stlačte "Teplotná sonda".
5. Nastavte teplotu v strede potraviny pomocou − alebo +, alebo cez nastavovaciu lištu. Alebo zadajte teplotu v strede potraviny priamo cez číselné pole ▦.
   V prípade potreby vynulujte hodnotu nastavenia pomocou ↺.
6. Stlačte "Prevziať".
7. Prevádzku spustite pomocou ▷/□.

✔ Spotrebič začne hriať.
✔ Na displeji sú zobrazené hodnoty nastavenia a čas, ako dlho už prevádzka beží.
✔ Po dosiahnutí teploty v strede potraviny zaznie zvukový signál. Na displeji sa zobrazí upozornenie o ukončení prevádzky. Spotrebič prestane hriať. Ak je nastavený druh ohrevu Mierny ohrev, spotrebič hreje ďalej.

8. ⚠ **VAROVANIE – Riziko popálenia!**
   Varný priestor, príslušenstvo a teplotná sonda sa zohrejú na vysokú teplotu.
   ▸ Horúce príslušenstvo a teplotnú sondu vyberte z varného priestoru vždy chňapkou na hrnce.

   Po dosiahnutí teploty v strede potraviny:
   ▸ V prípade potreby môžete vykonať ďalšie nastavenia a opätovne spustiť prevádzku.
   ▸ Keď je jedlo hotové, spotrebič vypnite pomocou ⏻.
   ▸ Vytiahnite teplotnú sondu zo zásuvky vo vnútornom priestore.
   ▸ Vytiahnite teplotnú sondu z potraviny a vyberte ju z vnútorného priestoru.

**Tipy**
- Teplotnú sondu môžete kombinovať aj s nejakým iným druhom prevádzky, napr.:
  – → *"Príprava v pare", Strana 16*
  – → *"Pokrmy", Strana 21*
- teplotnú sondu môžete použiť aj bez nastavenej teploty v strede potraviny. Na displeji môžete vidieť teplotu v strede potraviny a v prípade potreby môžete manuálne ukončiť prevádzku.

### Zmena teploty

Po spustení prevádzky môžete teplotu v strede potraviny a teplotu vnútorného priestoru kedykoľvek zmeniť.

1. Stlačte teplotu vnútorného priestoru alebo teplotu v strede potraviny.
2. Zmeňte teplotu pomocou − alebo + alebo cez nastavovaciu lištu. Alebo zadajte teplotu priamo cez číselné pole ▦.
3. Stlačte "Prevziať".

### Zmena druhu ohrevu

Keď zmeníte druh ohrevu, zrušia sa aj ostatné nastavenia.

1. Stlačte ▷/□.
2. Stlačte ←.
3. Stlačte požadovaný druh ohrevu.
4. Opätovne nastavte prevádzku a spustite pomocou ▷/□.

## 12.4 Teplota v strede rôznych potravín

Tu nájdete orientačné hodnoty pre teploty v strede rôznych potravín.
Orientačné hodnoty závisia od kvality a vlastností potravín. Nepoužívajte zmrazené potraviny.

| Hydina | Teplota v strede potraviny v °C |
|---|---|
| Kurča | 80 – 85 |
| Kuracie prsia | 75 – 80 |
| Kačka | 80 – 85 |
| Kačacie prsia, do ružova | 55 – 60 |
| Morka | 80 – 85 |
| Morčacie prsia | 80 – 85 |
| Hus | 80 – 90 |

| **Bravčové mäso** | **Teplota v strede potraviny v °C** |
|---|---|
| Bravčová krkovička | 85 – 90 |
| Bravčová panenka, do ružova | 62 – 70 |
| Bravčové karé, prepečené | 72 – 80 |

| **Hovädzie mäso** | **Teplota v strede potraviny v °C** |
|---|---|
| Hovädzia sviečkovica alebo roastbeef, anglický spôsob | 45 – 52 |
| Hovädzia sviečkovica alebo roastbeef, do ružova | 55 – 62 |
| Hovädzia sviečkovica alebo roastbeef, prepečené | 65 – 75 |

| **Teľacie mäso** | **Teplota v strede potraviny v °C** |
|---|---|
| Teľacie pečené alebo pliecko, chudé | 75 – 80 |
| Teľacie pečené, pliecko | 75 – 80 |

| **Teľacie mäso** | **Teplota v strede potraviny v °C** |
|---|---|
| Teľacia nožička | 85 – 90 |

| **Jahňacie mäso** | **Teplota v strede potraviny v °C** |
|---|---|
| Jahňacie stehno, do ružova | 60 – 65 |
| Jahňacie stehno, prepečené | 70 – 80 |
| Jahňací chrbát, do ružova | 55 – 60 |

| **Ryba** | **Teplota v strede potraviny v °C** |
|---|---|
| Ryba, v celku | 65 – 70 |
| Rybie filé | 60 – 65 |

| **Ostatné** | **Teplota v strede potraviny v °C** |
|---|---|
| Fašírka, všetky druhy mäsa | 80 – 90 |
| Zohrievanie jedál, regeneračné zohrievanie | 65 – 75 |

# 13 Pokrmy

Spotrebič vás svojím druhom prevádzky "Pokrmy" podporuje pri príprave rôznych jedál a automaticky vyberie optimálne nastavenia.

## 13.1 Riad pre pokrmy

Výsledok pečenia závisí od vlastností a veľkosti riadu. Používajte žiaruvzdorný riad, ktorý je vhodný pre teploty do 300 °C. Najvhodnejší riad je riad zo skla alebo keramiky. Mäso by malo pokrývať dno riadu približne do 2/3.

Riad z týchto materiálov nie je vhodný:
- svetlý, lesklý hliník,
- neglazovaná hlina,
- plast alebo plastové rúčky.

## 13.2 Možnosti nastavenia pokrmov

Na optimálnu prípravu jedál používa spotrebič rôzne nastavenia v závislosti od jedla.
Na displeji vidíte použité nastavenia. Niektoré nastavenia môžete upraviť. Postupujte podľa informácií na displeji.

**Poznámka:** Výsledok pečenia závisí od kvality a vlastností potravín. Používajte čerstvé potraviny, najlepšie s teplotou ako v chladničke. Použite hlbokozmrazené jedlá priamo z mrazničky.

**Tipy a upozornenia týkajúce sa nastavení**

Keď nastavíte jedlo, na displeji sa zobrazia dôležité informácie týkajúce sa daného jedla, napr.:
- vhodná úroveň vkladania,
- vhodné príslušenstvo alebo riad,
- pridanie tekutiny,
- čas, kedy treba jedlo otočiť alebo premiešať.
  Po dosiahnutí tohto času zaznie zvukový signál.

Na vyvolanie informácií stlačte ⓘ. Niektoré upozornenia sa objavia automaticky.

### Programy

Pri programoch je prednastavený optimálny druh ohrevu, teplota a čas trvania.
Aby ste dosiahli optimálny výsledok varenia, musíte nastaviť ešte aj hmotnosť, hrúbku alebo stupeň ohrevu.
Nastavenie je možné iba v určenom rozsahu.
Pokiaľ nie je uvedené inak, nastavte celkovú hmotnosť vášho jedla.

### Odporúčané nastavenia

Pri odporúčaných nastaveniach je pevne prednastavený optimálny druh ohrevu.
Prednastavenú teplotu a čas trvania môžete upraviť.

**Spôsoby prípravy**

Pri niektorých jedlách si môžete vybrať preferovaný spôsob prípravy.

Pre klasickú prípravu vyberte spôsob prípravy s nasledujúcou hodnotou:
- klasicky.

Jedlá s teplotnou sondou
Pri niektorých jedlách môžete použiť teplotnú sondu .

Vyberte spôsob prípravy, ktorý obsahuje nasledujúcu hodnotu:
- na presný stupeň teploty

Teplotu a teplotu v strede potraviny môžete upraviť.
→ *"Teplotná sonda", Strana 19*
Jedlá s parou
Pri niektorých jedlách si môžete vybrať spôsob prípravy s parou . Jedlá sa budú pripravovať šetrným spôsobom.

Pre prípravu s pridaním pary vyberte spôsob prípravy s nasledujúcimi hodnotami:
- jemné a šťavnaté,
  jemné a chrumkavé,
- šťavnaté,
  šťavnaté a krehké,

- extra krehké,
  extra krehké a lesklé,
- lesklé a chrumkavé,
  do zlatista a do chrumkava,
- ako čerstvo upečené,
  ako čerstvo uvarené,
- šetrná príprava.

Dodržiavajte informácie týkajúce sa prevádzky s parou.
→ *"Príprava v pare", Strana 16*

## 13.3 Prehľad pokrmov

Keď vyvoláte druh prevádzky, na spotrebiči uvidíte, ktoré pokrmy máte k dispozícii. Výber pokrmov závisí od vybavenia vášho spotrebiča.
Pokrmy sú zoradené podľa kategórií a jedál.

**Poznámka:** V základných nastaveniach môžete špecializovať zobrazené jedlá podľa regiónu.
→ *"Základné nastavenia", Strana 23*

| Kategória | Jedlá |
|---|---|
| Koláče | Koláče vo formách<br>Koláče na plechu<br>Drobné pečivo<br>Suché pečivo |
| Chlieb, žemle | Chlieb<br>Žemle |
| Pizza, pikantné koláče | Pizza<br>Pikantné koláče, quiche |
| Nákypy, suflé | Nákyp, pikantný, čerstvý, varené prísady<br>Gratinované zemiaky, surové prísady, výška 4 cm<br>Lasagne, čerstvé<br>Lasagne, chilled<br>Nákyp, sladký, čerstvý<br>Ovocný koláč<br>Soufflé v porciových formách<br>Yorkshirský puding |
| Hydina | Kurča<br>Kačka, hus<br>Morka |
| Mäso | Bravčové mäso<br>Hovädzie mäso<br>Teľacie mäso<br>Jahňacie mäso<br>Divina<br>Jedlá z mäsa |
| Ryby | Ryby, v celku<br>Rybie filé |
| Mrazené výrobky | Pizza<br>Žemle |
| | Nákypy<br>Zemiakové výrobky<br>Hydina, ryby |
| Prílohy, zelenina | Zelenina<br>Zemiaky |
| Regeneračné zohrievanie, zapekanie | Pečivo<br>Prílohy<br>Menu<br>Zelenina |

## 13.4 Nastavenie pokrmu

1. Stlačte "Pokrmy".
2. Stlačte požadovanú kategóriu.
3. Stlačte požadované jedlo.
4. Stlačte požadovaný pokrm.
   **Tip:** Pri niektorých jedlách si môžete vybrať preferovaný spôsob prípravy.
   → *"Možnosti nastavenia pokrmov", Strana 21*

✔ Na displeji sa zobrazia nastavenia pokrmu.

5. V prípade potreby nastavenia upravte.
   V závislosti od pokrmu môžete upraviť len niektoré nastavenia.
   → *"Možnosti nastavenia pokrmov", Strana 21*
6. Na získanie informácií, napr. o príslušenstve a úrovni vkladania, stlačte ⓘ .
7. Prevádzku spustite stlačením ▷/☐.

✔ Spotrebič spustí ohrev a čas trvania začne plynúť.
✔ Pri pokrmoch so senzorom pečenia alebo pri prevádzke s teplotnou sondou (v závislosti od výbavy spotrebiča) sa nezobrazuje žiadny čas trvania. Na displeji sú zobrazené hodnoty nastavenia a čas, ako dlho už prevádzka beží. Ak je spotrebič spojený s Home Connect, pri niektorých pokrmoch sa zobrazí odhadovaný zostávajúci čas.
✔ Keď je pokrm hotový, zaznie signál. Spotrebič prestane hriať.

8. Po uplynutí času trvania:
   - ▸ V prípade potreby môžete vykonať ďalšie nastavenia a opätovne spustiť prevádzku.
   - ▸ Keď je jedlo hotové, spotrebič vypnite stlačením ⏻.

## 13.5 Funkcia automatického vypnutia

S funkciou automatického vypnutia auto off môžete piecť mäso a koláče bez obáv.
Po ukončení prevádzky spotrebič automaticky prestane hriať.
Aby ste dosiahli optimálny výsledok pečenia, vyberte pokrm z vnútorného priestoru až po ukončení prevádzky.

# 14 Obľúbené položky

Vaše nastavenia môžete uložiť ako obľúbené a znova ich použiť.

**Poznámka:** V závislosti od typu spotrebiča / verzie softvéru spotrebiča musíte túto funkciu najskôr stiahnuť do spotrebiča. Informácie získate v aplikácii Home Connect.

## 14.1 Uloženie obľúbených položiek

Ako obľúbené položky môžete uložiť až 30 rôznych druhov prevádzky.

▸ Stlačte ☆ vedľa názvu druhu prevádzky.
Keď chcete premenovať obľúbenú položku, musíte použiť aplikáciu Home Connect. Po pripojení spotrebiča postupujte podľa pokynov v aplikácii.

### 14.2 Výber obľúbených položiek

Keď ste uložili obľúbené položky, môžete ich vybrať, aby ste nastavili prevádzku.

1. Stlačte "Obľúbené".
2. Stlačte požadovanú obľúbenú položku.
3. V prípade potreby môžete nastavenia zmeniť.
4. Prevádzku spustite stlačením ▷/☐.

✔ Na displeji uvidíte hodnoty nastavenia.

**Poznámka**
Venujte pozornosť informáciám o rôznych druhoch prevádzky:
- → *"Príprava v pare", Strana 16*
- → *"Teplotná sonda", Strana 19*

### 14.3 Zmena obľúbených položiek

Uložené obľúbené položky môžete kedykoľvek zmeniť, zoradiť alebo vymazať.

▸ Keď chcete zmeniť obľúbené položky, musíte použiť aplikáciu Home Connect. Po pripojení spotrebiča postupujte podľa pokynov v aplikácii.

## 15 Detská poistka

Zabezpečte spotrebič tak, aby ho deti nemohli náhodne zapnúť alebo zmeniť nastavenia.

### 15.1 Aktivovanie detskej poistky

Detskú poistku môžete aktivovať na zapnutom a vypnutom spotrebiči.

▸ Na aktivovanie detskej poistky podržte 🔑 stlačené cca 4 sekundy.

✔ Na displeji sa objaví upozornenie na potvrdenie.
✔ Ovládací panel je zablokovaný. Spotrebič je možné vypnúť iba pomocou ⏻.
✔ Symbol 🔑 svieti.

### 15.2 Deaktivácia detskej poistky

Detskú poistku môžete kedykoľvek deaktivovať.

▸ Na deaktivovanie detskej poistky podržte 🔑 stlačené cca 4 sekundy.

✔ Na displeji sa objaví upozornenie na potvrdenie.

## 16 Základné nastavenia

Základné nastavenia spotrebiča môžete nastaviť podľa svojich potrieb.

### 16.1 Prehľad základných nastavení

Tu nájdete prehľad základných a výrobných nastavení. Základné nastavenia závisia od vybavenia vášho spotrebiča.
Viac informácií o jednotlivých základných nastaveniach nájdete na displeji prostredníctvom ⓘ.

| **Základné nastavenia** | **Výber** |
|---|---|
| Jazyk | Pozri výber na spotrebiči |
| Home Connect | Pripojte rúru k mobilnému zariadeniu a ovládajte ju na diaľku.<br>→ *"Home Connect ", Strana 24* |
| Čas | Čas v 24 h formáte |
| Dátum | Dátum vo formáte DD.MM.RRRR |

| **Displej** | **Výber** |
|---|---|
| Jas | ▪ Stupne 1, 2, 3, 4 a 5 [1] |

| **Displej** | **Výber** |
|---|---|
| Zobrazenie času | ▪ Zap., časovo obmedzené<br>▪ Zap. (toto nastavenie zvyšuje spotrebu energie)<br>▪ Vyp. [1] |
| Typ hodín | ▪ Digitálne + dátum [1]<br>▪ Digitálne<br>▪ Analógové |
| Nastavenie | ▪ Horizontálne a vertikálne zarovnanie displeja |

| **Tón** | **Výber** |
|---|---|
| Zvukový signál tlačidiel | ▪ Zap. [1]<br>▪ Vyp. |
| Zvukový signál | ▪ Veľmi krátke trvanie<br>▪ Krátke trvanie<br>▪ Stredné trvanie [1]<br>▪ Dlhé trvanie |

| **Nastavenia spotrebiča** | **Výber** |
|---|---|
| Čas dobehu ventilátora | ▪ Minimálny<br>▪ Odporúčaný [1]<br>▪ Dlhý<br>▪ Veľmi dlhý |

[1] Továrenské nastavenie (môže sa líšiť v závislosti od typu spotrebiča)

| Nastavenia spotrebiča | Výber |
|---|---|
| Vysúvací systém | ▪ S dodatočnou výbavou (pri dvojitom a trojitom výsuve)<br>▪ Nie je súčasťou výbavy (pri rámoch a jednoduchom výsuve) [1] |
| Osvetlenie | ▪ Zapnuté pri pečení a po otvorení dvierok [1]<br>▪ Iba po otvorení dvierok<br>▪ Vždy vypnuté |
| Tvrdosť vody | ▪ 4 (veľmi tvrdá) [1]<br>▪ 3 (tvrdá)<br>▪ 2 (stredný)<br>▪ 1 (mäkká)<br>▪ 0 (zmäkčená) |

| Osobné nastavenia | Výber |
|---|---|
| Logo značky | ▪ Ukazovatele [1]<br>▪ Nezobraziť |
| Prevádzka po zapnutí | ▪ Hlavné menu [1]<br>▪ Druhy ohrevu<br>▪ Príprava v pare<br>▪ Pokrmy<br>▪ Obľúbené |
| Uplynutý čas prípravy | ▪ Ukazovatele [1]<br>▪ Nezobraziť |
| Pokrmy | ▪ Všetky [1]<br>▪ Nie bravčové mäso<br>▪ Iba kóšer |
| Regionálne jedlá | ▪ Všetky [1]<br>▪ Európske jedlá<br>▪ Jedlá na britský spôsob |

| Osobné nastavenia | Výber |
|---|---|
| Detská poistka | ▪ Zaistenie dvierok + blokovanie tlačidiel<br>▪ Len blokovanie tlačidiel [1]<br>▪ Deaktivované |
| Automatické rýchle rozohrievanie | ▪ Zap. [1]<br>▪ Vyp. |

| Výrobné nastavenia | Výber |
|---|---|
| Výrobné nastavenia | ▪ Obnoviť |
| Informácia o spotrebiči | ▪ Informácia o spotrebiči |

## 16.2 Zmena základných nastavení

1. V riadku zobrazenia stavu stlačte ⚙.
2. Stlačte požadovanú oblasť základného nastavenia.
3. Stlačte požadované základné nastavenie.
4. Stlačte požadovanú voľbu základného nastavenia.

✔ Pri väčšine základných nastavení sa zmena prevezme priamo.

5. Keď chcete zmeniť ďalšie základné nastavenia, vráťte sa späť pomocou ← a vyberte iné základné nastavenie.
6. Keď chcete opustiť základné nastavenia, pomocou ← prejdite naspäť do hlavného menu alebo stlačením ⏻ vypnite spotrebič.

✔ Zmeny sú uložené.

**Poznámka:** Po výpadku elektrického prúdu zostanú vaše zmeny uložené v základných nastaveniach.

# 17 Home Connect

Toto zariadenie je pripojiteľné k sieti. Pripojte svoj spotrebič k mobilnému koncovému zariadeniu, aby ste mohli ovládať funkcie prostredníctvom aplikácie Home Connect, prispôsobiť základné nastavenia alebo monitorovať aktuálny prevádzkový stav.
Služby Home Connect nie sú k dispozícii v každej krajine. Dostupnosť funkcie Home Connect závisí od dostupnosti služieb Home Connect vo vašej krajine. Príslušné informácie nájdete na: *www.home-connect.com*.
Aplikácia Home Connect vás prevedie celým prihlasovacím procesom. Postupujte podľa pokynov a dodržte upozornenia v aplikácii Home Connect.

**Poznámky**

- Rešpektujte bezpečnostné pokyny uvedené v tomto návode na obsluhu a zabezpečte, aby sa dodržiavali aj vtedy, keď spotrebič obsluhujete cez aplikáciu Home Connect.
  → *"Bezpečnosť", Strana 2*
- Ovládanie na spotrebiči má vždy prednosť. V tomto čase nie je možné ovládanie cez aplikáciu Home Connect.
- V pripojenom stave a pohotovostnom režime je energetická spotreba vášho spotrebiča max. 2 W.

## 17.1 Nastavenie Home Connect

**Požiadavky**

- Spotrebič je pripojený k elektrickej sieti a je zapnutý.
- Máte mobilné zariadenie s aktuálnou verziou operačného systému iOS alebo Android, napr. smartfón.
- Spotrebič má na mieste inštalácie príjem domácej siete WLAN (Wi-Fi).
- Mobilné zariadenie a spotrebič sa nachádzajú v dosahu signálu WLAN vašej domácej siete.

[1] Továrenské nastavenie (môže sa líšiť v závislosti od typu spotrebiča)

1. Naskenujte nasledovný QR kód.



Prostredníctvom QR kódu si môžete nainštalovať aplikáciu Home Connect a pripojiť svoj spotrebič.
2. Postupujte podľa pokynov v aplikácii Home Connect.

## 17.2 Nastavenia Home Connect

V základných nastaveniach spotrebiča môžete pre Home Connect upraviť nastavenia a nastavenia siete. Zobrazenie nastavení na displeji závisí od toho, či je nastavený Home Connect a či je spotrebič spojený s domácou sieťou.

| Základné nastavenie | Možné nastavenia | Vysvetlenie |
|---|---|---|
| Asistent Home Connect | Spustenie funkcie Asistent<br>Odpojiť | Prostredníctvom funkcie Asistent Home Connect môžete pripojiť váš spotrebič k aplikácii Home Connect.<br>**Poznámka:** Ak používate funkciu Asistent Home Connect prvýkrát, k dispozícii je iba nastavenie "Spustenie funkcie Asistent". |
| Wi-Fi | Zap.<br>Vyp. | Pomocou Wi-Fi môžete vypnúť spojenie spotrebiča so sieťou. Keď ste už boli úspešne pripojený/-á, môžete Wi-Fi deaktivovať a svoje podrobné údaje nestratíte. Keď Wi-Fi znova aktivujete, spotrebič sa automaticky pripojí.<br>**Poznámka:** V pohotovostnom režime je energetická spotreba spotrebiča pripojeného do siete maximálne 2 W. |
| Stav diaľkového ovládania | Monitoring<br>Manuálny štart na diaľku<br>Permanentný štart na diaľku | Monitoring umožňuje zobraziť v aplikácii iba prevádzkový stav spotrebiča.<br>Ak prepnete z monitoringu alebo trvalého štartu na diaľku na manuálny štart na diaľku, musíte vždy povoliť štart na diaľku. Dvierka spotrebiča môžete otvoriť do 15 minút po aktivácii štartu na diaľku. Štart na diaľku sa tým nedeaktivuje. Po uplynutí 15 minút sa manuálny štart na diaľku po otvorení dvierok spotrebiča deaktivuje.<br>Pri trvalom štarte na diaľku môžete spotrebič kedykoľvek spustiť a obsluhovať na diaľku. Ak často obsluhujete spotrebič na diaľku, odporúčame nastaviť štart na diaľku na permanentný. |

## 17.3 Obsluha spotrebiča pomocou aplikácie Home Connect

Pomocou aplikácie Home Connect môžete spotrebič nastaviť a spustiť na diaľku.

**⚠ VAROVANIE – Riziko požiaru!**
Horľavé predmety uskladnené vo varnom priestore sa môžu vznietiť.
- Vo varnom priestore nikdy neuchovávajte horľavé predmety.
- Ak zo spotrebiča vychádza dym, vypnite ho alebo vytiahnite sieťovú zástrčku zo zásuvky a dvierka nechajte zatvorené, aby sa prípadné plamene udusili.

**Požiadavky**
- Spotrebič je vypnutý.
- Spotrebič je spojený s domácou sieťou a s aplikáciou Home Connect.
- Aby bolo možné spotrebič nastaviť pomocou aplikácie, je potrebné zvoliť manuálny alebo trvalý štart na diaľku v základnom nastavení Stav diaľkového ovládania.

1. Ak chcete aktivovať manuálny štart na diaľku, stlačte ☐.
Potvrdenie na rúre je potrebné len vtedy, keď prepnete z monitoringu alebo trvalého štartu na diaľku na manuálny štart na diaľku.
Pri trvalom štarte na diaľku nie je potrebné potvrdenie na rúre.
2. V aplikácii Home Connect vykonajte nastavenie a odošlite ho do spotrebiča.

**Poznámky**
- Ak na spotrebiči spustite prevádzku rúry na pečenie, štart na diaľku sa automaticky aktivuje. Cez aplikáciu Home Connect môžete zmeniť nastavenia alebo spustiť nový program.
- Dvierka spotrebiča môžete otvoriť do 15 minút po aktivácii štartu na diaľku. Štart na diaľku sa tým nedeaktivuje. Po uplynutí 15 minút sa manuálny štart na diaľku po otvorení dvierok spotrebiča deaktivuje.

## 17.4 Aktualizácia softvéru

Pomocou funkcie Aktualizácia softvéru môžete aktualizovať softvér vášho spotrebiča, napr. optimalizácia, od-

straňovanie chýb, bezpečnostné aktualizácie ako aj ďalšie funkcie a služby. V dôsledku toho sa môžu zobrazenia alebo ovládanie na displeji trochu pozmeniť.
Predpokladom je, že ste registrovaný používateľ aplikácie Home Connect, máte aplikáciu nainštalovanú v mobilnom koncovom zariadení a ste pripojený k serveru Home Connect.
Keď je k dispozícii aktualizácia softvéru, zobrazí sa informácia v aplikácii Home Connect a prostredníctvom aplikácie budete môcť spustiť aktualizáciu softvéru. Ak ste spojení s vašou domácou sieťou WLAN (Wi-Fi), po úspešnom stiahnutí môžete spustiť inštaláciu prostredníctvom aplikácie Home Connect. O úspešnej inštalácii budete informovaný prostredníctvom aplikácie Home Connect.
Aktuálnu verziu softvéru nájdete v aplikácii Home Connect v časti Informácie o spotrebiči pre príslušný domáci spotrebič.

**Poznámky**
- Aktualizácia softvéru pozostáva z dvoch krokov.
  – Prvým krokom je stiahnutie.
  – Druhým krokom je inštalácia vo vašom spotrebiči.
- Počas sťahovania môžete spotrebič naďalej používať. Aktualizáciu softvéru možno stiahnuť aj automaticky. Závisí to od osobných nastavení v rámci aplikácie.
- Inštalácia trvá niekoľko minút. Počas inštalácie sa spotrebič nedá používať.
- V prípade aktualizácie súvisiacej so zabezpečením sa odporúča vykonať inštaláciu čo najskôr.

## 17.5 Diagnostika na diaľku

Zákaznícky servis sa prostredníctvom vzdialenej diagnostiky spojiť s vaším spotrebičom, keď sa na zákaznícky servis obrátite s príslušnou požiadavkou, váš spotrebič bude spojený so serverom Home Connect a v krajine, v ktorej používate spotrebič, bude k dispozícii služba vzdialenej diagnostiky.

**Tip:** Ďalšie informácie a rady týkajúce sa dostupnosti vzdialenej diagnostiky vo vašej krajine nájdete v sekcii servisu a podpory lokálnej stránky: *www.home-connect.com*.

## 17.6 Ochrana osobných údajov

Dodržiavajte pokyny v súvislosti s ochranou osobných údajov.

Prvým spojením vášho spotrebiča s domácou sieťou pripojenou na internet sprostredkuje váš spotrebič nasledovné kategórie údajov serveru Home Connect (prvá registrácia):
- Jednoznačné rozpoznanie spotrebiča (pozostávajúce z kľúčov spotrebiča, ako aj adresy MAC zabudovaného Wi-Fi komunikačného modulu).
- Bezpečnostný certifikát Wi-Fi komunikačného modulu (na informačno-technické zabezpečenie spojenia).
- Aktuálna verzia softvéru a hardvéru vášho domáceho spotrebiča.
- Stav prípadného predchádzajúceho vynulovania na výrobné nastavenia.

Táto prvá registrácia pripraví používanie funkcií Home Connect a je potrebná až v časovom okamihu, v ktorom chcete funkcie Home Connect využiť po prvý raz.

**Poznámka:** Berte do úvahy, že funkcie Home Connect je možné použiť iba v spojení s aplikáciou Home Connect. Informácie o ochrane údajov si môžete prezrieť v aplikácii Home Connect.

# 18 Čistenie a údržba

Aby váš spotrebič zostal dlhodobo pekný a funkčný, starostlivo ho čistite a starajte sa oň.

## 18.1 Čistiace prostriedky

Nepoužívajte nevhodné čistiace prostriedky, aby ste nepoškodili rôzne povrchy spotrebiča.

**⚠ VAROVANIE – Riziko zásahu elektrickým prúdom!**
Vniknutá vlhkosť môže spôsobiť úraz elektrickým prúdom.
- ▸ Na čistenie spotrebiča nepoužívajte parný čistič ani vysokotlakový čistič.

**POZOR**
Nevhodné čistiace prostriedky poškodzujú povrchy spotrebiča.
- ▸ Nepoužívajte ostré alebo abrazívne čistiace prostriedky.
- ▸ Nepoužívajte čistiace prostriedky s veľkým obsahom alkoholu.
- ▸ Nepoužívajte tvrdé hubky alebo čistiace špongie.
- ▸ Nepoužívajte špeciálne čistiace prostriedky na čistenie za tepla.

Čistič na rúry v teplom vnútornom priestore poškodzuje smalt.
- ▸ Čistič na rúry nikdy nepoužívajte v teplom vnútornom priestore.
- ▸ Pred ďalším rozohrievaním úplne odstráňte zvyšky z vnútorného priestoru a dvierok spotrebiča.

Ak zmiešate rôzne čistiace prostriedky, môžu navzájom chemicky reagovať.
- ▸ Nemiešajte čistiace prostriedky.
- ▸ Zvyšky čistiacich prostriedkov úplne odstráňte.

Soľ v nových špongiových utierkach môže poškodiť povrchy.
- ▸ Nové špongiové utierky pred použitím dôkladne umyte.

### Vhodné čistiace prostriedky

Na rôzne povrchy spotrebiča používajte iba vhodné čistiace prostriedky.
Dodržiavajte návod na čistenie spotrebiča.
→ *"Čistenie spotrebiča", Strana 28*

**Predná strana spotrebiča**

| Povrch | Vhodné čistiace prostriedky | Pokyny |
|---|---|---|
| Nehrdzavejúca oceľ | ▪ Horúci umývací roztok<br>▪ Špeciálne prostriedky na ošetrovanie nehrdzavejúcej ocele na teplé povrchy | Z povrchov z nehrdzavejúcej ocele ihneď odstráňte vodný kameň, mastné škvrny, škrob a bielkoviny, aby ste zabránili korózii.<br>Prostriedok na ošetrovanie nehrdzavejúcej ocele naneste v tenkej vrstve. |
| Plast alebo lakované plochy | ▪ Horúci umývací roztok | Nepoužívajte čistiaci prostriedok na sklo ani škrabku na sklo.<br>Aby ste zabránili vzniku neodstrániteľných škvŕn, odvápňovací prostriedok, ktorý sa dostane na povrch, ihneď odstráňte. |
| Sklo | ▪ Horúci umývací roztok | Nepoužívajte čistiaci prostriedok na sklo ani škrabku na sklo. |

**Dvierka spotrebiča**

| Oblasť | Vhodné čistiace prostriedky | Pokyny |
|---|---|---|
| Sklá dvierok | ▪ Horúci umývací roztok<br>▪ Čistič na rúry<br>▪ Špirála z nehrdzavejúcej ocele | Nepoužívajte škrabky na sklo.<br>**Tip:** Na dôkladné čistenie demontujte sklá dvierok.<br>→ *"Dvierka spotrebiča", Strana 31* |
| Vnútorný rám dvierok z nehrdzavejúcej ocele | ▪ Čistiaci prostriedok na nehrdzavejúcu oceľ | Sfarbenie je možné odstrániť čistiacim prostriedkom na nehrdzavejúcu oceľ.<br>Nepoužívajte prostriedky na ošetrovanie nehrdzavejúcej ocele. |
| Rukoväť dvierok | ▪ Horúci umývací roztok | Aby ste zabránili vzniku neodstrániteľných škvŕn, odvápňovací prostriedok, ktorý sa dostane na povrch, ihneď odstráňte. |

**Vnútorný priestor**

| Oblasť | Vhodné čistiace prostriedky | Pokyny |
|---|---|---|
| Smaltované povrchy | ▪ Horúci umývací roztok<br>▪ Octová voda<br>▪ Čistič na rúry<br>▪ Špirála z nehrdzavejúcej ocele | Pri silnom znečistení namočte a použite kefku alebo drôtenku.<br>Aby sa vnútorný priestor po čistení vysušil, nechajte dvierka spotrebiča otvorené.<br>**Poznámky**<br>▪ Najvhodnejšie je použiť funkciu čistenia.<br>→ *"Funkcia čistenia Pyrolýza activeClean", Strana 28*<br>▪ Smalt sa pri veľmi vysokých teplotách vypáli, čím vznikajú určité farebné rozdiely. Nemá to vplyv na funkčnosť spotrebiča.<br>▪ Okraje tenkých plechov na pečenie nemôžu byť celkom potiahnuté smaltom a môžu byť drsné. Antikorózna ochrana nie je narušená.<br>▪ Zvyšky jedla zanechávajú na smaltovaných povrchoch biely povlak. Povlak nie je zdraviu škodlivý. Nemá to vplyv na funkčnosť spotrebiča. Povlak môžete odstrániť kyselinou citrónovou. |
| Rámy | ▪ Horúci umývací roztok<br>▪ Špirála z nehrdzavejúcej ocele | Pri silnom znečistení namočte a použite kefku alebo drôtenku.<br>**Poznámka:** Na dôkladné čistenie vyveste rámy.<br>→ *"Rámy", Strana 34* |
| Vysúvací systém | ▪ Horúci umývací roztok | Pri silnom znečistení použite kefku.<br>Aby ste neodstránili mazivo, vyčistite výsuvné koľajničky, keď sú zasunuté.<br>Neumývajte v umývačke riadu.<br>**Poznámka:** Na dôkladné čistenie vyveste výsuvný systém.<br>→ *"Rámy", Strana 34* |
| Príslušenstvo | ▪ Horúci umývací roztok<br>▪ Čistič na rúry<br>▪ Špirála z nehrdzavejúcej ocele | Pri silnom znečistení namočte a použite kefku alebo drôtenku.<br>Smaltované príslušenstvo je vhodné na umývanie v umývačke riadu. |
| Nádržka na vodu | ▪ Horúci umývací roztok | Aby ste po čistení odstránili zvyšky čistiaceho prostriedku, dôkladne opláchnite čistou vodou. |

| Oblasť | Vhodné čistiace prostriedky | Pokyny |
|---|---|---|
| | | Aby sa nádržka na vodu po čistení vysušila, nechajte ju vyschnúť s otvoreným vekom. Osušte tesnenie na veku.<br>Neumývajte v umývačke riadu. |
| Teplotná sonda | ▪ Horúci umývací roztok | Pri silnom znečistení použite kefku.<br>Neumývajte v umývačke riadu. |

## 18.2 Čistenie spotrebiča

Aby ste predišli poškodeniu spotrebiča, spotrebič čistite iba podľa pokynov a použitím vhodných čistiacich prostriedkov.

⚠ **VAROVANIE – Riziko popálenia!**
Spotrebič a jeho prístupné časti sa počas používania zahrievajú.
- ▸ Dávajte pozor, aby ste sa nedotkli vyhrievacích prvkov.
- ▸ Deti mladšie ako 8 rokov sa musia zdržiavať v bezpečnej vzdialenosti.

⚠ **VAROVANIE – Riziko požiaru!**
Voľné zvyšky jedál, tuk a šťava z pečenia sa môžu vznietiť.
- ▸ Pred spustením prevádzky odstráňte z priestoru pečenia, z vyhrievacích prvkov a príslušenstva hrubé nečistoty.

**Požiadavka:** Dodržiavajte pokyny týkajúce sa čistiacich prostriedkov.

→ *"Čistiace prostriedky", Strana 26*

1. Spotrebič vyčistite horúcim umývacím roztokom a handričkou.
   - ▸ Na niektoré povrchy môžete použiť alternatívne čistiace prostriedky.
     → *"Vhodné čistiace prostriedky", Strana 26*
2. Utrite mäkkou utierkou do sucha.

# 19 Funkcia čistenia "Pyrolýza activeClean"

Funkcia čistenia "Pyrolýza activeClean" takmer sama vyčistí vnútorný priestor.
Pomocou funkcie čistenia vyčistite vnútorný priestor každé 2 až 3 mesiace. V prípade potreby môžete funkciu čistenia využiť častejšie.
Funkcia čistenia spotrebuje cca 3,9 - 4,8 kilowatthodín.

## 19.1 Príprava spotrebiča na funkciu čistenia

Ak chcete dosiahnuť dobrý výsledok čistenia a zabrániť poškodeniu, spotrebič starostlivo pripravte.

⚠ **VAROVANIE – Riziko požiaru!**
Horľavé predmety uskladnené vo varnom priestore sa môžu vznietiť.
- ▸ Vo varnom priestore nikdy neuchovávajte horľavé predmety.
- ▸ Ak zo spotrebiča vychádza dym, vypnite ho alebo vytiahnite sieťovú zástrčku zo zásuvky a dvierka nechajte zatvorené, aby sa prípadné plamene udusili.

Voľné zvyšky jedál, tuk a šťava z pečenia sa môžu počas prevádzky funkcie čistenia vznietiť.
- ▸ Pred každým spustením funkcie čistenia odstráňte z vnútorného priestoru a príslušenstva hrubé nečistoty.
- ▸ Nikdy nečistite príslušenstvo spolu s rúrou.

Spotrebič sa počas priebehu funkcie čistenia veľmi zohreje.
- ▸ Na rúčku dvierok nikdy nevešajte horľavé predmety, ako napr. utierky na riad.
- ▸ Prednú časť spotrebiča udržujte voľnú.
- ▸ Deti udržujte v bezpečnej vzdialenosti.

Ak je poškodené tesnenie dvierok, v oblasti dvierok uniká veľké množstvo tepla.
- ▸ Tesnenie neumývajte abrazívnym spôsobom a nedávajte dolu.
- ▸ Spotrebič nikdy nepoužívajte s poškodeným tesnením alebo bez tesnenia.

1. Zo spotrebiča vyberte nádržku na vodu.
2. Z vnútorného priestoru vyberte príslušenstvo a riad. Rámy vrátane výsuvov môžete vyčistiť spolu s rúrou.
   **Tip:** Vyberte aj rámy, aby ste šetrili energiou a aby ste pri čistení vnútorného priestoru dosiahli lepšie výsledky.
   → *"Rámy", Strana 34*
3. Z rámov a z vnútorného priestoru odstráňte hrubé nečistoty.
   Hrubé nečistoty sa môžu pripáliť a potom sa budú dať ťažšie odstrániť.
4. Vnútro dvierok spotrebiča a okraje vnútorného priestoru v oblasti tesnenia dvierok vyčistite umývacím roztokom a mäkkou handričkou.
   Tesnenie dvierok nevyberajte a nedrhnite.
   Silné nečistoty odstráňte z vnútorného skla dvierok čističom na rúry.
5. Z vnútorného priestoru vyberte predmety. Vnútorný priestor musí byť prázdny okrem rámov.

## 19.2 Nastavenie funkcie čistenia

V priebehu funkcie čistenia vetrajte kuchyňu.

⚠ **VAROVANIE – Riziko poškodenia zdravia!**
Funkcia čistenia zohreje varný priestor na veľmi vysokú teplotu, takže zvyšky z pečenia a grilovania sa spália. Uvoľňujú sa pary, ktoré môžu spôsobiť dráždenie slizníc.
- ▸ Počas priebehu funkcie čistenia kuchyňu dostatočne vetrajte.
- ▸ Nezdržiavajte sa dlhší čas v miestnosti.
- ▸ Deti a domáce zvieratá udržiavajte v bezpečnej vzdialenosti.

⚠ **VAROVANIE – Riziko popálenia!**
Varný priestor sa počas priebehu funkcie čistenia veľmi zohreje.
- Nikdy neotvárajte dvierka spotrebiča.
- Nechajte spotrebič vychladnúť.
- Deti udržujte v bezpečnej vzdialenosti.

⚠ Spotrebič sa počas funkcie čistenia zvonku veľmi zohreje.
- Nikdy sa nedotýkajte dvierok spotrebiča.
- Nechajte spotrebič vychladnúť.
- Deti udržujte v bezpečnej vzdialenosti.

**Poznámka:** Osvetlenie rúry počas funkcie čistenia nesvieti.

**Požiadavka:** .

→ *"Príprava spotrebiča na funkciu čistenia", Strana 28*

1. Stlačte "Čistenie".
2. Stlačte "Pyrolýza activeClean".
3. Stlačte "Stupeň" a nastavte stupeň čistenia.

| Stupeň čistenia | Intenzita čistenia | Čas trvania v hodinách |
|---|---|---|
| 1 | Ľahké znečistenie | Cca 2:15 |
| 2 | Vysoké znečistenie | Cca 2:30 |

Čas trvania nie je možné zmeniť.
Čas, kedy sa má prevádzka skončiť, môžete posunúť.
→ *"Nastavenie času ukončenia", Strana 15*

4. Stlačte ▷/□.

✔ Na displeji sa zobrazí upozornenie o potrebných prípravách na funkciu čistenia.

5. Potvrďte upozornenie.

✔ Funkcia čistenia sa spustí a čas trvania začne plynúť.
✔ Kvôli vašej bezpečnosti sa dvierka spotrebiča od určitej teploty vo vnútornom priestore zablokujú. Na displeji sa objaví 🔒.
✔ Po skončení funkcie čistenia zaznie akustický signál. Na displeji sa objaví upozornenie o ukončení prevádzky.

6. Vypnite spotrebič stlačením ⏻.
7. .

→ *"Pripravenie spotrebiča na prevádzku po ukončení funkcie čistenia", Strana 29*

### Zrušenie funkcie čistenia

Po spustení už nemôžete funkciu čistenia pozastaviť ani zmeniť.
- Ak chcete funkciu čistenia zrušiť, vypnite spotrebič stlačením ⏻.

## 19.3 Pripravenie spotrebiča na prevádzku po ukončení funkcie čistenia

1. Spotrebič nechajte vychladnúť.
2. Odstráňte popol, ktorý zostal vo vnútornom priestore, na rámoch a v oblasti dvierok spotrebiča.
→ *"Čistenie a údržba", Strana 26*
3. Výsuvy viackrát vytiahnite a zasuňte.
Počas funkcie čistenia môže dôjsť k sfarbeniu výsuvov. Toto sfarbenie neobmedzuje funkciu spotrebiča.
4. Biely povlak odstráňte kyselinou citrónovou.
**Poznámka:** Biely povlak na smaltovaných povrchoch môže vzniknúť v dôsledku hrubého znečistenia. Tieto zvyšky potravín nie sú škodlivé. Povlak neobmedzuje funkciu spotrebiča.

**Poznámka:** Počas funkcie čistenia dochádza k sfarbeniu rámu na vnútornej strane dvierok spotrebiča alebo iných častí dvierok z nehrdzavejúcej ocele. Toto sfarbenie neobmedzuje funkciu spotrebiča. Sfarbenie je možné odstrániť prostriedkom na čistenie nehrdzavejúcej ocele.

# 20 Podpora pri čistení "humidClean"

Podpora pri čistení "humidClean" je rýchlou alternatívou na priebežné čistenie vnútorného priestoru. Podpora pri čistení zmäkčuje nečistoty odparovaním čistiaceho roztoku. Nečistoty sa potom dajú ľahšie odstrániť.

## 20.1 Nastavenie podpory pri čistení

⚠ **VAROVANIE – Riziko obarenia!**
V horúcom varnom priestore sa môže z vody vytvárať horúca vodná para.
- Nikdy nedávajte vodu do horúceho vnútorného priestoru rúry.

**Poznámka:** Osvetlenie rúry počas podpory pri čistení nesvieti.

**Požiadavka:** Vnútorný priestor je celkom vychladnutý.

1. Z vnútorného priestoru vyberte príslušenstvo.
2. **POZOR –** Destilovaná voda vo vnútornom priestore spôsobuje koróziu.
   - Nepoužívajte destilovanú vodu.
   Zmiešajte 0,4 l vody s kvapkou umývacieho prostriedku a nalejte do stredu dna vnútorného priestoru.
3. Stlačte "Čistenie".
4. Stlačte "humidClean".
Čas trvania nie je možné zmeniť.
5. Stlačte ▷/□.

✔ Na displeji sa zobrazí upozornenie o potrebných prípravách na podporu pri čistení.

6. Potvrďte upozornenie.

✔ Podpora pri čistení sa spustí a čas trvania začne plynúť.
✔ Po ukončení podpory pri čistení zaznie signál. Na displeji sa objaví upozornenie o ukončení prevádzky.

7. Vypnite spotrebič stlačením ⏻.
8. .

→ *"Čistenie vnútorného priestoru po ukončení podpory pri čistení", Strana 30*

### 20.2 Čistenie vnútorného priestoru po ukončení podpory pri čistení

**POZOR**
Vlhkosť vo varnom priestore počas dlhšieho času vedie ku korózii.
- ▸ Po ukončení podpory pri čistení varný priestor utrite a nechajte úplne vysušiť.

1. Nechajte spotrebič vychladnúť.
2. Zvyškovú vodu utrite z vnútorného priestoru savou utierkou.
3. Hladké smaltované povrchy vo vnútornom priestore vyčistite handričkou alebo mäkkou kefkou. Ťažko odstrániteľné zvyšky odstráňte drôtenkou z ušľachtilej ocele.
4. Vodný kameň odstráňte utierkou namočenou v octe a utrite čistou vodou.
5. Vnútorný priestor utrite mäkkou utierkou do sucha.
6. Ak chcete úplne vysušiť vnútorný priestor, nechajte dvierka spotrebiča otvorené cca 1 hodinu alebo použite funkciu "Sušenie".
   → *"Nastavenie sušenia", Strana 31*

# 21 Odstránenie vodného kameňa

Aby váš spotrebič zostal funkčný, musíte z neho pravidelne odstraňovať vodný kameň.
Frekvencia odstraňovania vodného kameňa závisí od počtu vykonaných prevádzok s pridaním pary a tvrdosti vody. Spotrebič vám oznámi, keď bude možné vykonať prevádzku s pridaním pary už len 5-krát alebo menej. Keď nevykonáte odstraňovanie vodného kameňa, nebude už možné nastaviť prevádzku s pridaním pary.

Odstránenie vodného kameňa pozostáva z viacerých krokov a trvá cca 70 – 95 minút:
- Odstránenie vodného kameňa (cca 55 – 70 minút)
- Prvé oplachovanie (cca 8 - 12 minút)
- Druhé oplachovanie (cca 8 - 12 minút)

Vykonajte kompletný proces odstraňovania vodného kameňa.
Keď sa odstraňovanie vodného kameňa preruší, nebude už možné nastaviť prevádzku. Aby bol spotrebič opäť pripravený na prevádzku, vykonajte 2 oplachovacie cykly.

### 21.1 Príprava na odstraňovanie vodného kameňa

**POZOR**
Časy pôsobenia počas odstraňovania vodného kameňa sú prispôsobené tekutému odstraňovaču vodného kameňa, ktorý odporúčame. Iné odstraňovače vodného kameňa môžu spôsobiť poškodenie spotrebiča.
- ▸ Na odstraňovanie vodného kameňa používajte výlučne tekutý odstraňovač vodného kameňa, ktorý odporúčame.

Ak sa odvápňovací roztok dostane na ovládací panel alebo iné chúlostivé povrchy, dôjde k ich poškodeniu.
- ▸ Odvápňovací roztok okamžite odstráňte vodou.

1. Odvápňovací roztok pripravte zmiešaním vody a odvápňovacieho prostriedku:

| Odvápňovací prostriedok, verzia | Odvápňovací prostriedok | Voda |
|---|---|---|
| Objem fľaše 500 ml | 200 ml | 400 ml |
| Objem fľaše 250 ml | 500 ml | 100 ml |

**Tip:** Nami odporúčaný tekutý odvápňovací prostriedok je dostupný v internetovom obchode alebo prostredníctvom zákazníckeho servisu. Pri kúpe uveďte presné označenie (E-Nr.) vášho spotrebiča.
2. Otvorte ovládací panel.
3. Nádržku na vodu vyberte a nalejte do nej odvápňovací roztok.
4. Nádržku na vodu naplnenú odvápňovacím roztokom zasuňte.
5. Zatvorte ovládací panel.

### 21.2 Nastavenie odstraňovania vodného kameňa

**Požiadavka:**

→ *"Príprava na odstraňovanie vodného kameňa", Strana 30*
1. Stlačte "Čistenie".
2. Stlačte "Odstránenie vodného kameňa".
   Čas trvania nie je možné zmeniť.
3. Stlačte ▷/□.

✔ Na displeji sa zobrazí upozornenie o potrebných prípravách na odstraňovanie vodného kameňa.

4. Potvrďte upozornenie.

✔ Odstraňovanie vodného kameňa sa spustí a čas trvania začne plynúť.
✔ Po ukončení prvej časti odstraňovania vodného kameňa zaznie signál. Spotrebič 2-krát upozorní na potrebu oplachovania.

5. Na oplachovanie spotrebiča pre každý oplachovací cyklus:
   - ▸ Otvorte ovládací panel a vyberte nádržku na vodu.
   - ▸ Nádržku na vodu dôkladne opláchnite a naplňte vodou.
   - ▸ Vložte nádržku na vodu a zatvorte ovládací panel.
   - ▸ Oplachovanie spustite pomocou ▷/□.

✔ Po ukončení oplachovacieho cyklu zaznie signál.

6. Po ukončení druhého oplachovacieho cyklu:
   - ▸ Nádržku na vodu vyprázdnite a vysušte.
     → *"Vyprázdnenie nádržky na vodu", Strana 18*
   - ▸ Vypnite spotrebič stlačením ⏻.

# 22 Funkcia sušenia

Aby ste zabránili zvyškovej vlhkosti, po prevádzke s parou vysušte vnútorný priestor.

**POZOR**
Voda na dne vnútorného priestoru pri prevádzke spotrebiča pri teplotách vyšších ako 120 °C spôsobuje poškodenie smaltu.
- ▸ Keď sa na dne vnútorného priestoru nachádza voda, nespúšťajte prevádzku.
- ▸ Pred spustením prevádzky utrite vodu z dna vnútorného priestoru.

## 22.1 Sušenie varného priestoru

Vnútorný priestor môžete vysušiť ručne alebo môžete použiť funkciu "Funkcia sušenia".

1. Nechajte spotrebič vychladnúť.
2. Odstráňte nečistoty z vnútorného priestoru.
3. Utrite vodu vo vnútornom priestore.
4. Vysušte vnútorný priestor.
   - ▸ Ak chcete vysušiť vnútorný priestor, nechajte dvierka spotrebiča otvorené 1 hodinu.
   - ▸ Ak chcete použiť funkciu "Funkcia sušenia", nastavte "Funkcia sušenia".
     → *"Nastavenie sušenia", Strana 31*

### Nastavenie sušenia

**Požiadavka:**

→ *"Sušenie varného priestoru", Strana 31*
1. Stlačte "Čistenie".
2. Stlačte "Funkcia sušenia".
   Čas trvania nie je možné zmeniť.
3. Stlačte ▷/□.

✔ Na displeji sa zobrazí upozornenie o potrebných prípravách na sušenie.

4. Potvrďte upozornenie.

✔ Sušenie sa spustí a čas trvania začne plynúť.
✔ Po ukončení sušenia zaznie signál. Na displeji sa objaví upozornenie o ukončení prevádzky.

5. Vypnite spotrebič stlačením ⏻.
6. Ak chcete úplne vysušiť vnútorný priestor, nechajte dvierka spotrebiča otvorené 1 až 2 minúty.

# 23 Dvierka spotrebiča

Ak chcete dvierka spotrebiča dôkladne vyčistiť, môžete ich demontovať.

**Poznámka:** Ďalšie informácie:

## 23.1 Zvesenie dvierok spotrebiča

**Poznámka:** Rukoväti dvierok sa líšia v závislosti od typu spotrebiča.

1. Úplne otvorte dvierka spotrebiča .
2. Vyklopte blokovaciu páku na ľavom a pravom závese.

| | |
|---|---|
| Blokovacia páka vyklopená | 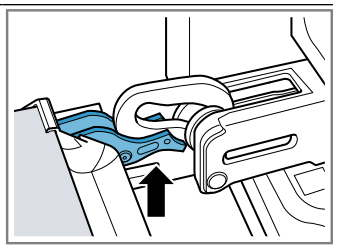 Záves je zaistený a nemôže zaklapnúť. |
| Blokovacia páka sklopená | 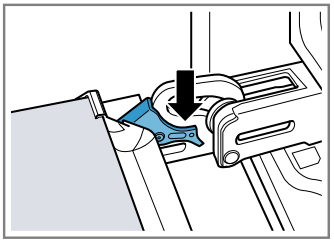 Dvierka spotrebiča sú zaistené a nedajú sa zvesiť. |

✔ Blokovacie páky sú vyklopené. Závesy sú zaistené a nemôžu sa zaklapnúť.

3. Zatvorte dvierka spotrebiča až na doraz ①. Uchopte dvierka spotrebiča obidvoma rukami vľavo a vpravo a vytiahnite ich smerom nahor ②.

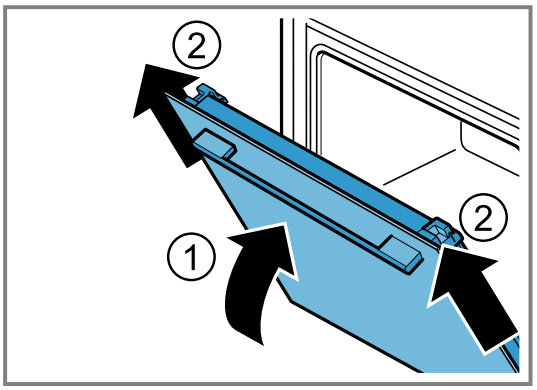


4. Dvierka spotrebiča opatrne položte na rovný povrch.

## 23.2 Zavesenie dvierok spotrebiča

1. **Poznámka:** Dbajte na to, aby ste dvierka spotrebiča zasunuli na závesy bez odporu.

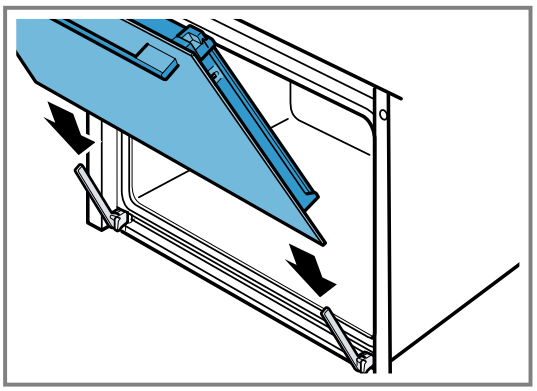

2. Zasuňte dvierka spotrebiča obidvomi rukami až na doraz.

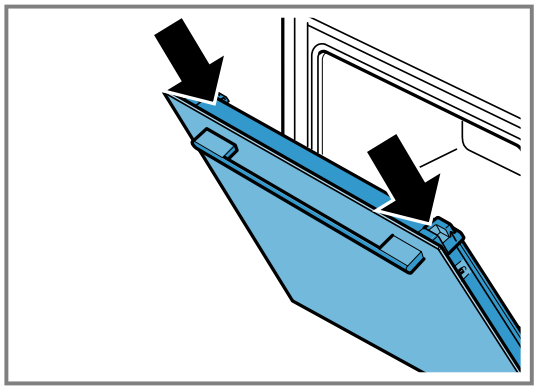

3. Úplne otvorte dvierka spotrebiča.
4. Sklopte blokovaciu páku na ľavom a pravom závese.

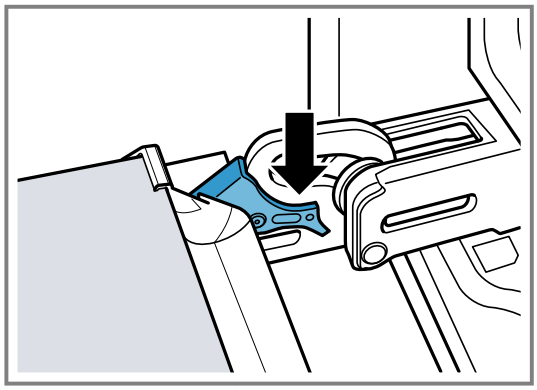

✔ Blokovacie páky sú sklopené. Dvierka spotrebiča sú zaistené a nedajú sa zvesiť.

5. Zatvorte dvierka spotrebiča.

## 23.3 Demontáž skla dvierok

⚠ **VAROVANIE – Riziko poranenia!**
Závesy dvierok spotrebiča sa pri otváraní a zatváraní zatvárajú a môžete sa privrieť.
▸ Nesiahajte do priestoru závesov.
Súčasti dvierok spotrebiča môžu mať ostré hrany.
▸ Nasaďte si ochranné rukavice.

**Poznámka:** Spotrebič má v závislosti od typu kovovú lištu, ktorá sa dá vyklopiť.

1. Úplne otvorte dvierka spotrebiča.
2. Vyklopte blokovaciu páku na ľavom a pravom závese.

✔ Blokovacie páky sú vyklopené. Závesy sú zaistené a nemôžu sa zaklapnúť.

3. Zatvorte dvierka spotrebiča až na doraz.
4. Zatlačte na ľavú a pravú prítlačnú plochu ①, kým nebudete počuť kliknutie.

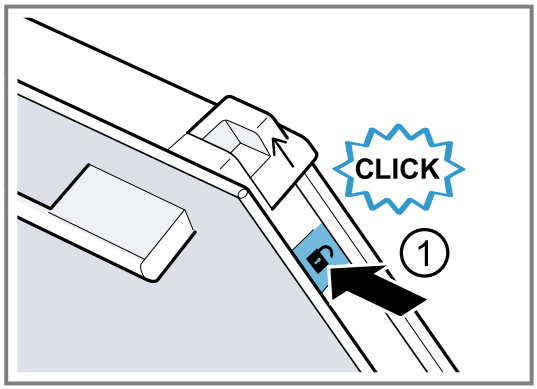


5. Posuňte dva posuvné kryty v smere šípky smerom nahor ②.

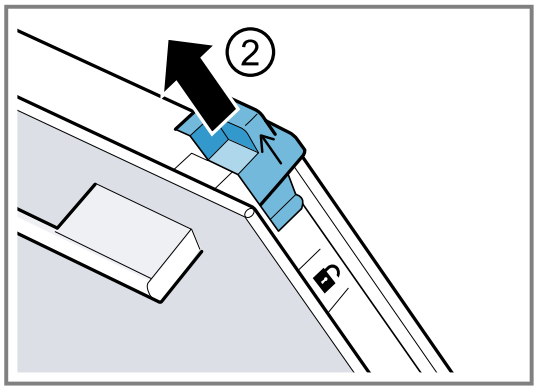


6. Vytiahnite vnútorné sklo šikmo smerom nahor a opatrne ho položte na rovný povrch.
7. V závislosti od typu spotrebiča vyklopte ľavú a pravú kovovú lištu v smere šípky ①.

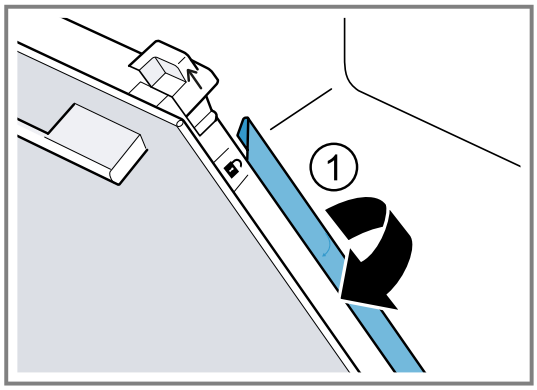


8. **POZOR –** Čistenie skiel v umývačke riadu vedie k poškodeniu.
▸ Sklá neumývajte v umývačke riadu.

Vytiahnite prvé a druhé stredné sklo šikmo smerom nahor a opatrne ich položte na rovný povrch.

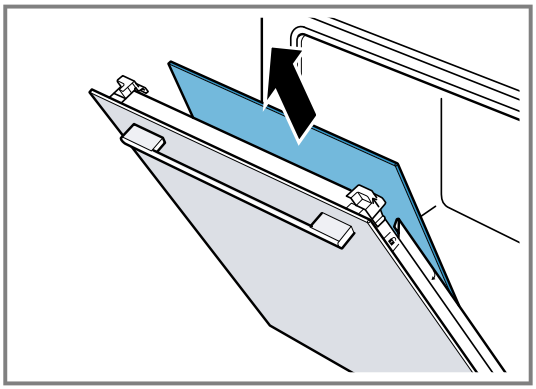

9. ⚠ **VAROVANIE – Riziko poranenia!**
   Poškriabané sklo na dvierkach spotrebiča môže prasknúť.
   - ▸ Na čistenie skla dvierok rúry nepoužívajte drsné abrazívne čistiace prostriedky alebo ostré kovové škrabky, pretože by mohli poškriabať povrch.

   Vymontované sklá dvierok vyčistite z obidvoch strán čistiacim prostriedkom na sklo a mäkkou utierkou.
10. Vyčistite dvierka spotrebiča.
    → *"Vhodné čistiace prostriedky", Strana 26*
11. Sklá dvierok osušte a opäť namontujte.

**Poznámka:** Počas funkcie čistenia dochádza k sfarbeniu rámu na vnútornej strane dvierok spotrebiča alebo iných častí dvierok z nehrdzavejúcej ocele. Toto sfarbenie neobmedzuje funkciu spotrebiča. Sfarbenie je možné odstrániť prostriedkom na čistenie nehrdzavejúcej ocele.

## 23.4 Montáž skla dvierok

⚠ **VAROVANIE – Riziko poranenia!**
Závesy dvierok spotrebiča sa pri otváraní a zatváraní zatvárajú a môžete sa privrieť.
- ▸ Nesiahajte do priestoru závesov.

Súčasti dvierok spotrebiča môžu mať ostré hrany.
- ▸ Nasaďte si ochranné rukavice.

**Poznámka**
Spotrebič má v závislosti od typu
- kovovú lištu, ktorá sa dá zaklapnúť,
- alebo dve rôzne stredné sklá.

Stredné sklá sú označené symbolom trojuholníka. Najprv namontujte stredné sklo s prázdnym trojuholníkom △, potom stredné sklo s plným trojuholníkom ▲.

V prípade stredného skla sa uistite, či je šípka vľavo hore.

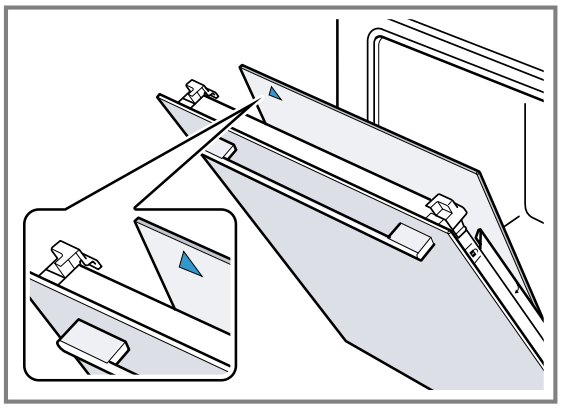

1. Prvé stredné sklo vložte do celkom spodného držiaka ① a založte hore.

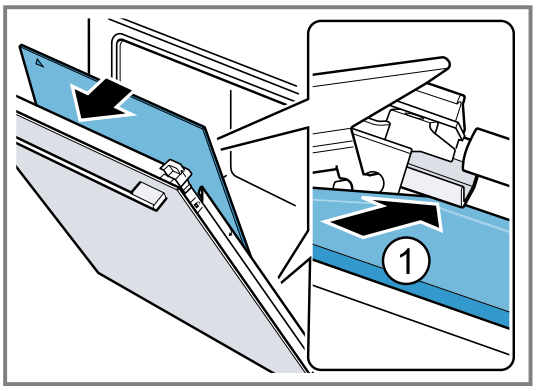


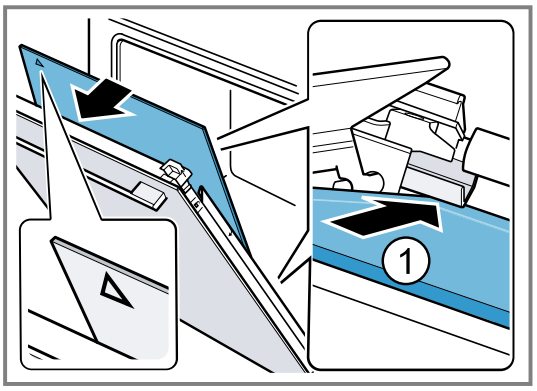


✔ Stredné sklo sa automaticky umiestni otočením dištančného držiaka.
2. Druhé stredné sklo vložte do stredného držiaka ① a založte hore.

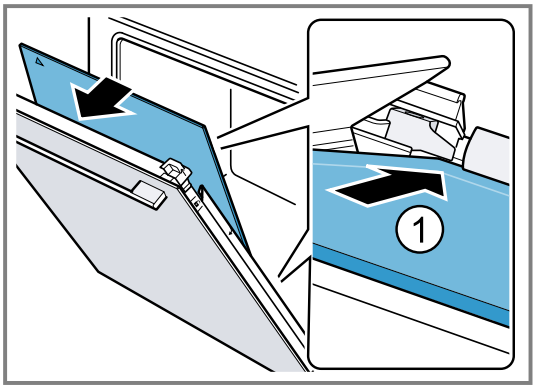

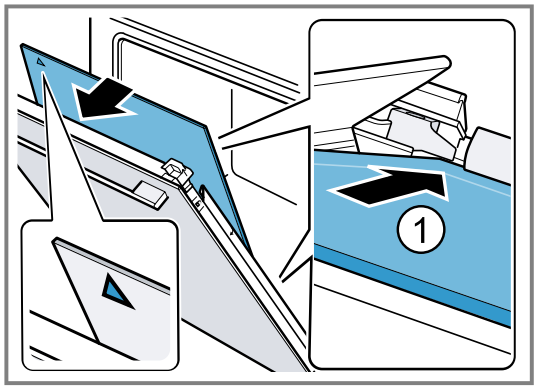


3. V závislosti od typu spotrebiča zaklapnite kovové lišty vľavo a vpravo. ①.

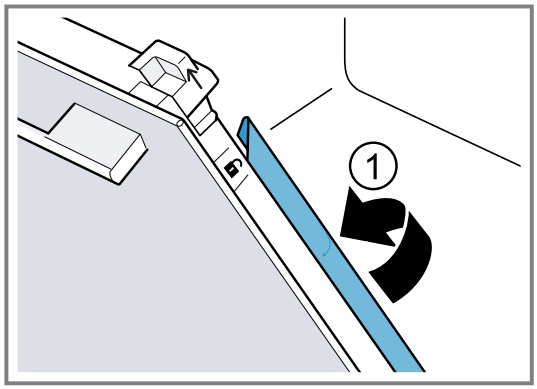


4. Vnútorné sklo vložte dole do držiaka ① a založte hore.

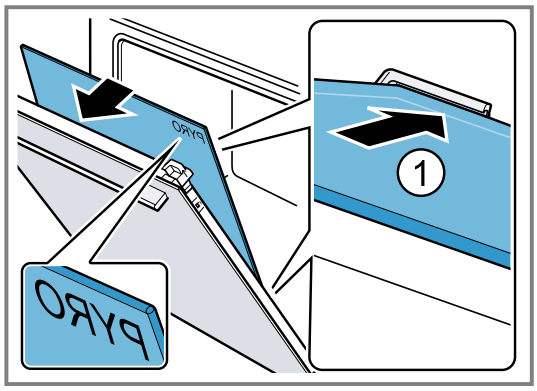


Nápis „Pyro“ musí byť čitateľný v hornej časti, ako je znázornené na obrázku.

5. Vnútorné sklo hore zatlačte ①. Posuvné kryty [a] zatlačte v smere šípky smerom nadol.

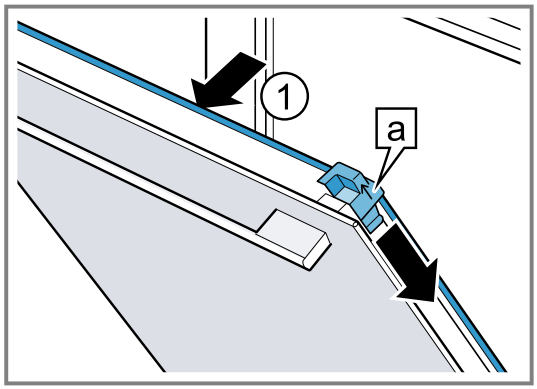


6. Úplne otvorte dvierka spotrebiča.
7. Sklopte blokovaciu páku na ľavom a pravom závese.

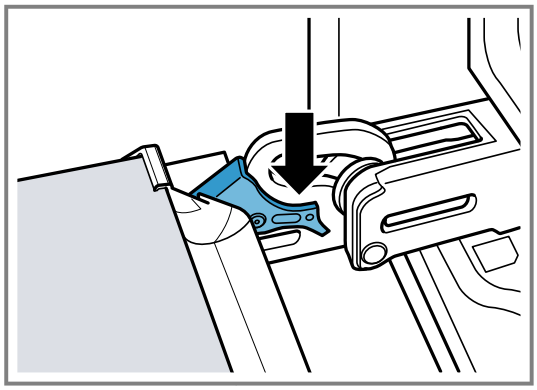

8. Zatvorte dvierka spotrebiča.

**Poznámka:** Vnútorný priestor používajte až vtedy, keď budú správne namontované sklá dvierok.

# 24 Rámy

Ak chcete rámy a vnútorný priestor dôkladne vyčistiť alebo chcete rámy vymeniť, môžete ich vyvesiť.

## 24.1 Vyvesenie rámov

⚠ **VAROVANIE – Riziko popálenia!**
Rámy sa veľmi zohrejú.
- Nikdy sa nedotýkajte horúcich rámov.
- Vždy nechajte spotrebič vychladnúť.
- Deti udržujte v bezpečnej vzdialenosti.

1. Rám spredu mierne nadvihnite ① a vyveste ②.

2. Rám potiahnite dopredu ③ a vyberte.

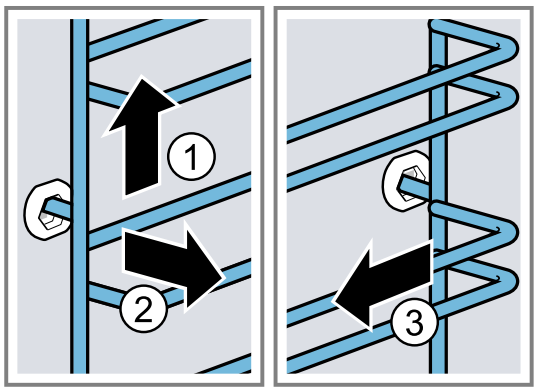

3. Rám vyčistite.
   → *"Čistiace prostriedky", Strana 26*

## 24.2 Zavesenie rámov

**Poznámky**
- Rámy sa hodia len doprava alebo doľava.
- Pri obidvoch rámoch dbajte na to, aby zahnuté tyčky boli vpredu.

1. Rám zasuňte ① do stredu do zadného otvoru tak, aby doliehal na stenu vnútorného priestoru a potlačte ho dozadu ②.
2. Rám zasuňte ③ do predného otvoru tak, aby doliehal na stenu vnútorného priestoru a potlačte ho nadol ④.

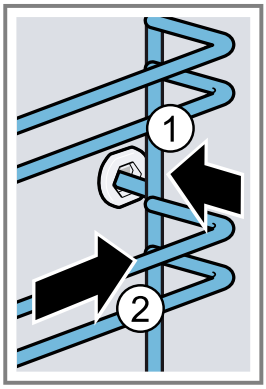


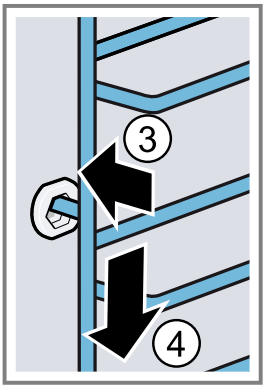


## 24.3 Vyvesenie výsuvnej koľajničky

⚠ **VAROVANIE – Riziko popálenia!**
Rámy sa veľmi zohrejú.
- Nikdy sa nedotýkajte horúcich rámov.
- Vždy nechajte spotrebič vychladnúť.
- Deti udržujte v bezpečnej vzdialenosti.

**Poznámky**
- V závislosti od typu spotrebiča musíte pri spotrebičoch s rámami a výsuvnými koľajničkami upraviť základné nastavenia pre teleskopické výsuvy.
  → *"Základné nastavenia", Strana 23*
- Výsuvné koľajničky je možné v prípade potreby zabudovať do každej úrovne.
- V prípade potreby môžete vybaviť všetky úrovne výsuvnou koľajničkou.

1. Stlačte **PUSH** na bočnej strane koľajničky a posuňte koľajničku dozadu.

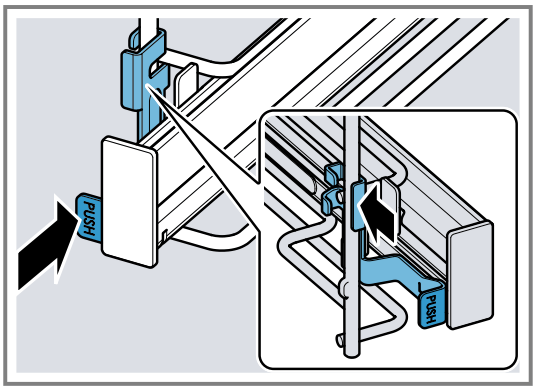


2. **PUSH** podržte stlačené ① a otočte koľajničku smerom von ②, kým sa predný držiak ⓐ nevyvesí.

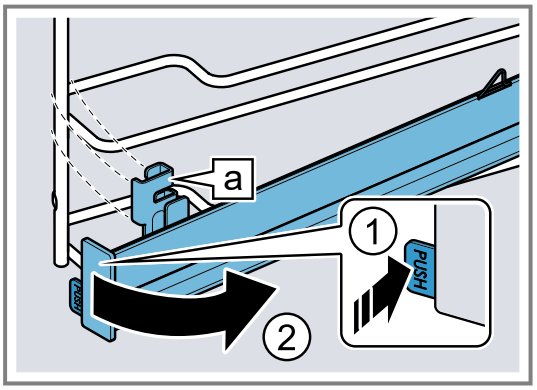


3. Koľajničku vytiahnite smerom dopredu.

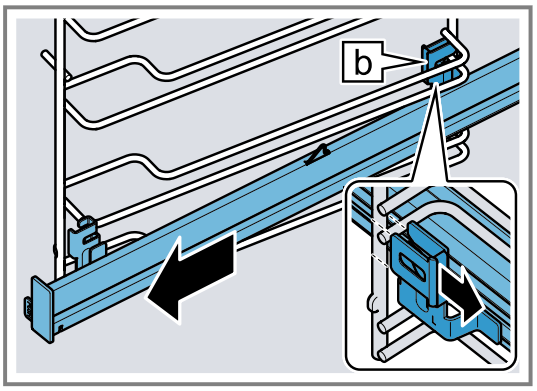


4. Vyberte výsuvnú koľajničku.

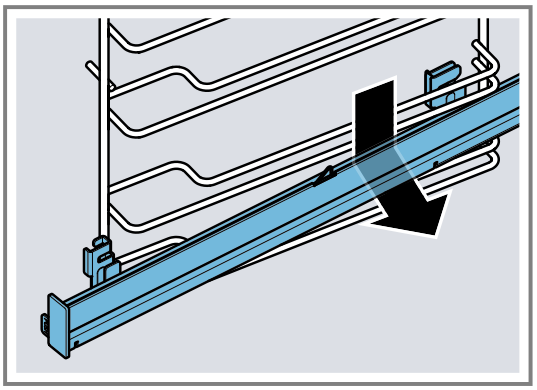

5. Vyčistite výsuvnú koľajničku.
   → *"Čistiace prostriedky", Strana 26*

**Poznámka:** Ďalšie informácie:

## 24.4 Zavesenie výsuvnej koľajničky

**Poznámka:** Výsuvné koľajničky sa hodia len doprava alebo doľava. Pri zavesení dávajte pozor, aby sa dali vytiahnuť dopredu.

1. Výsuvnú koľajničku so zadným držiakom ⓑ zasuňte zdola za dve vodiace tyče požadovanej výšky zasunutia a držte ju vodorovne.

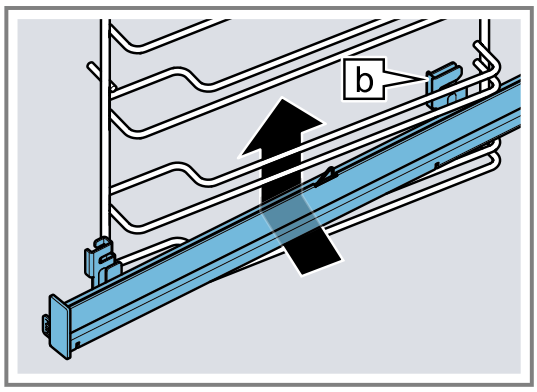


2. Zaveďte koľajničku pozdĺž vodiacich tyčí smerom dozadu a každý držiak nasuňte na spodnú tyč. Zadným držiakom ⓑ pritom uchopte zvislú tyč.

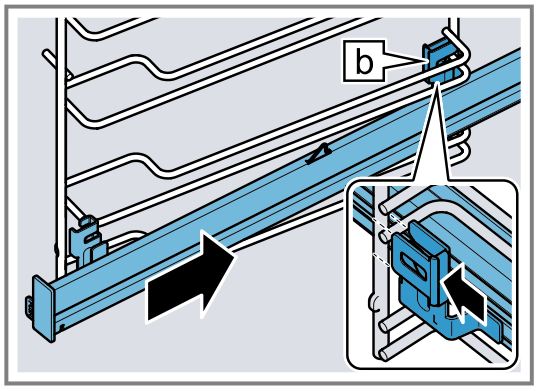


3. **PUSH** podržte stlačené ① a otočte výsuvnú koľajničku smerom dovnútra ②, kým sa držiak ⓐ nezavesí na spodnú tyč.

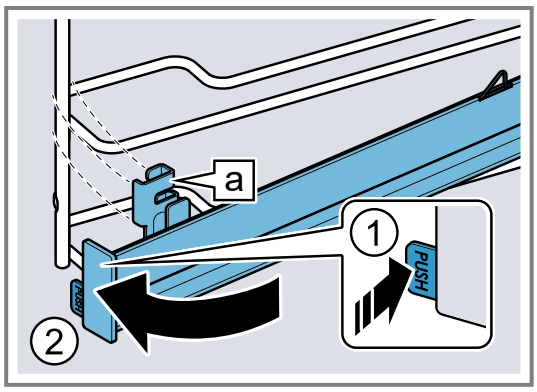


4. **PUSH** uvoľnite.

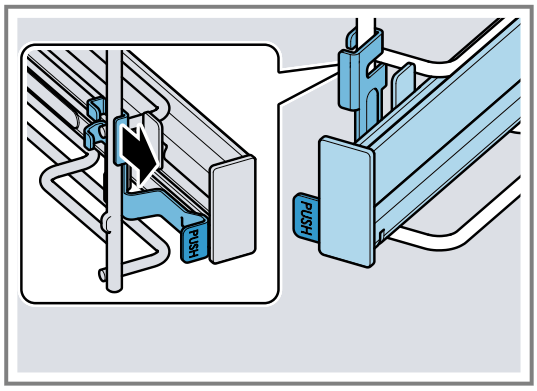


✔ Držiak zapadne na miesto.

5. Vytiahnite výsuvnú koľajničku až na doraz a znova ju zasuňte.

**Poznámka:** Ďalšie informácie:

# 25 Odstránenie porúch

Menšie poruchy na vašom spotrebiči môžete odstrániť sami. Pred kontaktovaním zákazníckeho servisu použite informácie o riešení problémov. Tým sa vyhnete zbytočným nákladom.

**Tip:** Pripojte svoj spotrebič natrvalo k aplikácii Home Connect, aby ste mohli dostávať automatické aktualizácie softvéru. Získate tak výhody, ako je oprava chýb, optimalizovanie výkonu a pridávanie nových funkcií.

**⚠ VAROVANIE – Riziko poranenia!**
Neodborné opravy sú nebezpečné.
- Spotrebič môže opraviť iba kvalifikovaný personál.
- Keď má spotrebič poruchu, zavolajte zákaznícky servis.
  → *"Zákaznícky servis", Strana 39*

**⚠ VAROVANIE – Riziko zásahu elektrickým prúdom!**
Neodborné opravy sú nebezpečné.
- Spotrebič môže opravovať iba príslušne vyškolený personál.
- Pri oprave spotrebiča sa smú používať len originálne náhradné súčiastky.
- Keď sa poškodí elektrický prívodný kábel alebo pripojovací kábel tohto spotrebiča, musí sa vymeniť za špeciálny elektrický kábel alebo pripojovací kábel, ktorý je k dispozícii u výrobcu alebo v zákazníckom servise.
- Ak sa napájací kábel tohto spotrebiča poškodí, musí byť vymenený vyškoleným odborným personálom.

## 25.1 Poruchy funkcie

| Porucha | Príčina a riešenie problémov |
|---|---|
| Spotrebič nefunguje. | Zareagovala poistka v poistkovej skrinke.<br>▸ Skontrolujte poistku v poistkovej skrini. |
| | Elektrické napájanie bolo prerušené.<br>▸ Skontrolujte, či osvetlenie miestnosti alebo iné spotrebiče v miestnosti fungujú. |
| | Chyba elektroniky<br>**1.** Spotrebič minimálne na 30 sekúnd odpojte od elektrickej siete tak, že vypnete poistku v poistkovej skrinke.<br>**2.** Základné nastavenia resetujte na výrobné nastavenia.<br>→ *"Základné nastavenia", Strana 23* |
| Na displeji sa zobrazí „Jazyk Slovenčina“. | Elektrické napájanie bolo prerušené.<br>▸ Vykonajte nastavenia pre prvé uvedenie do prevádzky. |
| Prevádzka sa nespustí alebo sa preruší. | Sú možné rôzne príčiny.<br>▸ Skontrolujte upozornenia, ktoré sa zobrazia na displeji.<br>→ *"Zobrazenie informácií", Strana 14* |
| | Porucha funkcie<br>▸ Zavolajte .<br>→ *"Zákaznícky servis", Strana 39* |
| Spotrebič nehreje. | Demo režim je zapnutý.<br>**1.** Krátko odpojte spotrebič od napájania tak, že vypnete poistku v poistkovej skrini a opätovne ju zapnete.<br>**2.** V priebehu cca 5 minút vypnite demo režim v základných nastaveniach.<br>→ *"Zmena základných nastavení", Strana 24* |
| | Elektrické napájanie bolo prerušené.<br>▸ Po výpadku prúdu jedenkrát otvorte a zatvorte dvierka spotrebiča.<br>✔ Spotrebič sa skontroluje a je pripravený na používanie. |
| Čas sa nezobrazí, keď je spotrebič vypnutý. | Základné nastavenie bolo zmenené.<br>▸ Zmeňte základné nastavenie ukazovateľa času.<br>→ *"Základné nastavenia", Strana 23* |
| Dvierka spotrebiča sa nedajú otvoriť. | Dvierka spotrebiča sú zablokované funkciou čistenia, na displeji svieti 🔒.<br>▸ Nechajte spotrebič vychladnúť, kým na displeji nezhasne 🔒.<br>→ *"Funkcia čistenia Pyrolýza activeClean", Strana 28* |
| | Dvierka spotrebiča sú zablokované detskou poistkou.<br>▸ Deaktivujte detskú poistku pomocou tlačidla 🔑.<br>→ *"Detská poistka", Strana 23*<br>Blokovanie môžete vypnúť v základných nastaveniach.<br>→ *"Základné nastavenia", Strana 23* |
| Home Connect nefunguje správne. | Sú možné rôzne príčiny.<br>▸ Choďte na *www.home-connect.com*. |
| Ovládací panel sa nedá otvoriť. | Zareagovala poistka v poistkovej skrinke.<br>▸ Skontrolujte poistku v poistkovej skrini. |
| | Elektrické napájanie bolo prerušené.<br>▸ Skontrolujte, či osvetlenie miestnosti alebo iné spotrebiče v miestnosti fungujú. |
| | Porucha funkcie<br>**1.** Zavolajte zákaznícky servis.<br>→ *"Zákaznícky servis", Strana 39*<br>**2.** Vyprázdnite nádržku na vodu, ak je v nej voda:<br>▸ Otvorte dvierka spotrebiča.<br>▸ Siahnite pod panel vpravo a vľavo.<br>▸ Panel pomaly vytiahnite a posuňte nahor. |
| Spotrebič vyzýva na odstránenie vodného kameňa bez toho, aby sa predtým zobrazilo počítadlo. | Nastavený rozsah tvrdosti vody je príliš nízky.<br>**1.** Odvápnite spotrebič.<br>→ *"Odstránenie vodného kameňa", Strana 30*<br>**2.** Skontrolujte tvrdosť vody a nastavte ju v základných nastaveniach.<br>→ *"Základné nastavenia", Strana 23* |

| Porucha | Príčina a riešenie problémov |
|---|---|
| Spotrebič vyzýva na oplachovanie. | Počas odstraňovania vodného kameňa bol prívod prúdu prerušený alebo spotrebič vypnutý.<br>▸ Opláchnite spotrebič.<br>→ *"Odstránenie vodného kameňa", Strana 30* |
| Na displeji sa zobrazí "Doplňte nádržku na vodu", hoci je nádržka plná. | Nádržka na vodu nie je úplne zasunutá.<br>▸ Nádržku na vodu vložte správne, aby zapadla do držiaka.<br>→ *"Naplnenie nádržky na vodu", Strana 16* |
| | Nádržka na vodu spadla. Časti nádržky na vodu sa uvoľnili v dôsledku zatrasenia. Nádržka na vodu netesní.<br>▸ Objednajte si novú nádržku na vodu.<br>→ *"Zákaznícky servis", Strana 39* |
| | Porucha funkcie<br>▸ Nepoužívjte demineralizovanú alebo filtrovanú vodu.<br>→ *"Určenie tvrdosti vody pred prvým uvedením do prevádzky", Strana 12* |
| | Senzor je chybný.<br>▸ Zavolajte .<br>→ *"Zákaznícky servis", Strana 39* |
| Tlačidlá blikajú. | Za ovládacím panelom sa vytvoril kondenzát.<br>Nie sú potrebné žiadne opatrenia. Keď sa voda odparí, tlačidlá už nebudú blikať. |
| Pri varení s parou sú počuť „pukavé“ zvuky. | Vodná para vytvára v mrazených potravinách chladný/teplý efekt.<br>Nie je potrebné žiadne opatrenie. |
| Spotrebič hučí počas prevádzky a po vypnutí. | Funkčná skúška čerpadla vytvára prevádzkový zvuk.<br>Nie je potrebné žiadne opatrenie. |
| Osvetlenie vnútorného priestoru nefunguje. | Základné nastavenie bolo zmenené.<br>▸ Zmeňte základné nastavenie osvetlenia.<br>→ *"Základné nastavenia", Strana 23* |
| | LED žiarovka je chybná.<br>▸ Zavolajte .<br>→ *"Zákaznícky servis", Strana 39* |
| Maximálny čas prevádzky bol dosiahnutý. | Aby sa predišlo nežiaducej nepretržitej prevádzke, spotrebič automaticky zastaví ohrev po niekoľkých hodinách, ak nedošlo k zmene nastavenia. Na displeji sa objaví upozornenie.<br>Dosiahnutie maximálneho času prevádzky závisí od príslušných nastavení druhu prevádzky.<br>**1.** Aby ste pokračovali v prevádzke, spotrebič stlačením ⏻ vypnite a znova zapnite. Opätovne nastavte a spustite prevádzku.<br>**2.** Keď spotrebič nepotrebujete, vypnite ho pomocou ⏻.<br>**Tip:** Aby sa spotrebič nevypol neželane, nastavte čas trvania.<br>→ *"Časové funkcie", Strana 15* |
| Na displeji sa zobrazí kód poruchy pozostávajúci z písmen a číslic, napr. E0111. | Elektronika zistila chybu.<br>**1.** Spotrebič vypnite a znova zapnite.<br>✔ Ak bola porucha jednorazová, hlásenie zmizne.<br>**2.** Ak sa hlásenie zobrazí znova, zavolajte zákaznícky servis. Počas telefonátu uveďte presné hlásenie chyby.<br>→ *"Zákaznícky servis", Strana 39* |
| Výsledok pečenia nie je uspokojivý. | Nastavenia boli nevhodné.<br>Hodnoty nastavenia, napr. teplota alebo čas trvania, závisia od receptu, množstva a potravín.<br>▸ Nabudúce nastavte nižšie alebo vyššie hodnoty.<br>**Tip:** Ďalšie informácie o príprave, vhodných hodnotách nastavenia a receptoch nájdete v aplikácii Home Connect alebo na našej domovskej stránke siemens-home.bsh-group.com. |
| Výsledok funkcie čistenia nie je uspokojivý. | Vnútorný priestor bol veľmi znečistený.<br>▸ Pred spustením funkcie čistenia odstráňte z vnútorného priestoru hrubé nečistoty. |

| Porucha | Príčina a riešenie problémov |
|---|---|
| Výsledok funkcie čistenia nie je uspokojivý. | ▸ Z vnútorného priestoru vyberte rámy, aby ste šetrili energiou a aby ste pri čistení vnútorného priestoru dosiahli lepšie výsledky.<br>▸ Venujte pozornosť čisteniu a starostlivosti o váš spotrebič.<br>→ *"Čistenie a údržba", Strana 26* |

# 26 Likvidácia

## 26.1 Likvidácia starého spotrebiča

Ekologickou likvidáciou môžu byť znovu využité cenné suroviny.

1. Odpojte sieťovú zástrčku napájacieho kábla.
2. Odrežte napájací kábel.
3. Spotrebič zlikvidujte ekologickým spôsobom. O aktuálnych spôsoboch likvidácie sa informujte u vášho špecializovaného predajcu alebo u orgánov obecnej, príp. mestskej správy.



Tento spotrebič je označený v súlade s európskou smernicou 2012/19/EÚ o nakladaní s použitými elektrickými a elektronickými zariadeniami (waste electrical and electronic equipment - WEEE).
Táto smernica stanoví jednotný európsky (EU) rámec pre spätný odber a recyklovanie použitých zariadení.

# 27 Zákaznícky servis

Originálne náhradné súčiastky, ktoré sú relevantné pre funkčnosť spotrebiča a spĺňajú nariadenie o ekodizajne, vám poskytne náš zákaznícky servis v období minimálne 10 rokov od uvedenia spotrebiča na trh v Európskom hospodárskom priestore.
Okrem toho vám náš zákaznícky servis poskytne ďalšie originálne náhradné súčiastky, ktoré sa dajú skladovať a sú relevantné pre funkčnosť, až 15 rokov od uvedenia spotrebiča na trh.
Pre ďalšie informácie sa obráťte na náš zákaznícky servis.
Podrobné informácie o záručnej lehote a záručných podmienkach vo vašej krajine môžete získať prostredníctvom QR kódu na priloženom dokumente s kontaktnými údajmi na servis a so záručnými podmienkami, v našom zákazníckom servise, u vášho predajcu alebo na našej webovej stránke.
Kontaktné údaje zákazníckeho servisu nájdete prostredníctvom QR kódu na priloženom dokumente s kontaktnými údajmi na servis a so záručnými podmienkami alebo na našej webovej stránke.
Tento produkt obsahuje svetelné zdroje triedy energetickej účinnosti G. Svetelné zdroje sú dostupné ako náhradné diely a vymieňať ich môže len na to školený personál.
Informácie v súlade s predpismi (EU) 65/2014, (EU) 66/2014 a (EU) 2023/826 nájdete online v časti siemens-home.bsh-group.com na produktovej stránke a servisnej stránke vášho spotrebiča – pozrite návody na používanie a ďalšie dokumenty.

## 27.1 Číslo výrobku (E-Nr.), výrobné číslo (FD) a sériové číslo (Z-Nr.)

Keď kontaktujete zákaznícky servis, potrebujete číslo výrobku (E-Nr.) a výrobné číslo (FD) a číslo počítadla (Z-Nr.), ktoré nájdete na výrobnom štítku zariadenia.
Výrobný štítok s číslami nájdete, keď otvoríte dvierka spotrebiča. Na niektorých spotrebičoch, ktoré sú vybavené parou, sa nachádza výrobný štítok za krytom.




Ak chcete rýchlo vyhľadať údaje o spotrebiči a telefónne číslo zákazníckeho servisu, môžete si údaje poznačiť. Informácie o spotrebiči môžete zobraziť aj v základných nastaveniach.
→ *"Základné nastavenia", Strana 23*

# 28 Informácie k voľne dostupnému softvéru a open source softvéru

Tento výrobok obsahuje softvérové komponenty, ktoré sú licencované držiteľmi autorských práv ako slobodný alebo otvorený softvér.
Príslušné licenčné informácie sú uložené na domácom spotrebiči. Prístup k príslušným licenčným informáciám je možný aj prostredníctvom aplikácie Home Connect: „Profil -> Právne pokyny -> Licenčné informácie“. [1] Informácie o licencii si môžete stiahnuť aj z webovej stránky značkového výrobku. (Na webovej stránke produktu vyhľadávajte podľa modelu spotrebiča a ďalších dokumen-

[1] V závislosti od vybavenia spotrebiča

tov.) Inou možnosťou je, že o príslušné informácie požiadate na adrese ossrequest@bshg.com alebo BSH Hausgeräte GmbH, Carl-Wery-Str. 34, D-81739 Mníchov. Na požiadanie dostanete k dispozícii príslušný zdrojový kód.
Svoju žiadosť pošlite na adresu ossrequest@bshg.com alebo BSH Hausgeräte GmbH, Carl-Wery-Str. 34, D-81739 Mníchov.
Predmet: „OSSREQUEST“
Poplatok za spracovanie vašej žiadosti vám vystavíme formou faktúry. Táto ponuka platí tri roky odo dňa nákupu, resp. minimálne po dobu, počas ktorej ponúkame podporu a náhradné diely na príslušný spotrebič.

# 29 Vyhlásenie o zhode

Týmto BSH Hausgeräte GmbH vyhlasuje, že spotrebič s funkčnosťou Home Connect je v zhode so základnými požiadavkami, ako aj ostatnými príslušnými ustanoveniami smernice 2014/53/EU.
Podrobné RED vyhlásenie o zhode nájdete na internete na siemens-home.bsh-group.com na produktovej stránke vášho spotrebiča medzi doplnkovými dokumentmi.

CE

Pásmo 2,4 GHz (2 400 – 2 483,5 MHz): max. 100 mW

| | | | | | | | | | |
|---|---|---|---|---|---|---|---|---|---|
| | BE | BG | CZ | DK | DE | EE | IE | EL | ES |
| | FR | HR | IT | CY | LI | LV | LT | LU | HU |
| | MT | NL | AT | PL | PT | RO | SI | SK | FI |
| | SE | NO | CH | TR | IS | UK (NI) | | | |
| 5 GHz WLAN (Wi-Fi): len na použitie vo vnútorných priestoroch. | | | | | | | | | |

| | | | | | | | |
|---|---|---|---|---|---|---|---|
| AL | BA | MD | ME | MK | RS | UK | UA |
| 5 GHz WLAN (Wi-Fi): len na použitie vo vnútorných priestoroch. | | | | | | | |

# 30 Takto sa to podarí

Pre rôzne jedlá tu nájdete tie správne nastavenia, ako aj to najlepšie príslušenstvo a riad. Odporúčania sme optimálne prispôsobili vášmu spotrebiču.

**Tip:** Ďalšie informácie o príprave, vhodných hodnotách nastavenia a receptoch nájdete v aplikácii Home Connect alebo na našej domovskej stránke siemens-home.bsh-group.com.

## 30.1 Všeobecné pokyny na prípravu

Pri príprave všetkých jedál dodržiavajte tieto informácie.

- Teplota a čas trvania závisia od množstva a receptu. Preto sú uvedené rozsahy hodnôt nastavenia. Skúste začať najprv s nižšími hodnotami.
- Hodnoty nastavenia platia pre vloženie jedla do studeného vnútorného priestoru. Keď chcete napriek tomu predhrievať, príslušenstvo zasuňte do vnútorného priestoru až po predhrievaní.
- Odstráňte z varného priestoru príslušenstvo, ktoré nepoužívate.

**POZOR**
Potraviny s obsahom kyselín môžu poškodiť rošt.

- ▸ Kyslé potraviny, napr. ovocie alebo grilované kúsky naložené v kyslej marináde, neukladajte priamo na rošt.

**Upozornenia pre osoby alergické na nikel**
V zriedkavých prípadoch sa do jedla môžu dostať malé stopy niklu.
Vhodné príslušenstvo si môžete kúpiť v zákazníckom servise, v špecializovaných predajniach alebo na internete.
→ *"Ďalšie príslušenstvo", Strana 12*

## 30.2 Pokyny na prípravu pri pečení

- Na pečenie koláčov, pečiva alebo chleba sú najvhodnejšie tmavé formy z kovu.
- Na nákypy a gratinované jedlá používajte široký, plochý riad. V úzkej, vysokej nádobe potrebujú jedlá viac času a zhora viac zhnednú.
- Formy na pečenie zo silikónu nie sú vhodné.
- Keď pripravujete nákypy priamo v univerzálnom pekáči, zasuňte ich do úrovne 2.
- Hodnoty nastavenia pre chlebové cesto platia ako pre cesto na plechu na pečenie a taktiež ako pre cesto v pozdĺžnej forme.

**POZOR**
Ak sa v horúcom vnútornom priestore nachádza voda, vzniká vodná para. Zmena teploty môže spôsobiť poškodenie.

- ▸ Nikdy nedávajte vodu do horúceho vnútorného priestoru rúry.

▸ Na dno vnútorného priestoru nikdy nedávajte riad s vodou.

## Výšky zasunutia

Ak použijete ako druh ohrevu 4D horúci vzduch, môžete zvoliť výšku zasunutia 1, 2, 3 a 4. Najlepšie výsledky dosiahnete, keď použijete nasledujúce výšky zasunutia.

| Pečenie na jednej úrovni | Výška |
|---|---|
| Vysoké pečivo/forma na rošte | 2 |
| Ploché pečivo/plech na pečenie | 3 |

| Pečenie na viacerých úrovniach | Výška |
|---|---|
| 2 úrovne<br>▪ Univerzálny pekáč<br>▪ Plech na pečenie | 3<br>1 |
| 2 úrovne<br>▪ 2 rošty s formami | 3<br>1 |
| 3 úrovne<br>▪ Plech na pečenie<br>▪ Univerzálny pekáč<br>▪ Plech na pečenie | 5<br>3<br>1 |
| 4 úrovne<br>▪ 4 rošty s papierom na pečenie | 5<br>3<br>2<br>1 |

Použite druh ohrevu 4D horúci vzduch.

**Poznámka:** Pečivo na plechoch alebo vo formách zasunuté do spotrebiča v rovnakom čase nemusí byť hotové v rovnakom čase.

## 30.3 Pokyny na prípravu pri pečení, dusení a grilovaní

- Hodnoty v odporúčaných nastaveniach platia pre potraviny s teplotou ako v chladničke a neplnenú hydinu pripravenú na pečenie.
- Hydinu položte do nádoby prsami alebo kožou nadol.
- Mäso, grilované mäso alebo celú rybu otočte asi po ½ až ⅔ uvedeného času.

### Pečenie na rošte

Na rošte sa mäso upečie obzvlášť chrumkavo zo všetkých strán. Pečte napríklad veľkú hydinu alebo viac kusov súčasne.

- Pečte kusy s podobnou hmotnosťou a hrúbkou. Grilované kúsky tak rovnomerne zhnednú a zostanú šťavnaté.
- Položte potravinu priamo na rošt.
- Aby ste zachytili kvapkajúcu tekutinu, zasuňte univerzálny pekáč pod rošt do uvedenej výšky zasunutia.
- Podľa veľkosti a druhu potraviny pridajte do univerzálneho pekáča až ½ l vody.
  Z výpeku môžete pripraviť omáčku. Okrem toho sa tvorí menej dymu a vnútorný priestor je menej znečistený.

### Pečenie v riade

Ak pripravujete jedlo v zakrytej nádobe, vnútorný priestor zostane čistejší.

**Všeobecné informácie o pečení v riade**

- Používajte žiaruvzdorný riad vhodný do rúry.
- Položte riad na rošt.
- Najvhodnejší riad je riad zo skla.
- Dodržiavajte pokyny výrobcu riadu na pečenie.

**Pečenie v nezakrytom riade**

- Použite vysokú formu na pečenie.
- Keď nemáte vhodnú nádobu, môžete použiť univerzálny pekáč.

**Pečenie v zakrytom riade**

- Použite vhodnú, dobre priliehajúcu pokrievku.
- Vzdialenosť medzi potravinou a pokrievkou musí byť minimálne 3 cm. Mäso môže zväčšiť svoj objem.

⚠ **VAROVANIE – Riziko obarenia!**

Pri odobratí pokrievky po upečení môže unikať veľmi horúca para. Para nie je vždy viditeľná v závislosti od teploty.

▸ Pokrievku nadvihnite tak, aby horúca para unikala smerom od vášho tela.
▸ Deti udržujte v bezpečnej vzdialenosti.

### Grilovanie

Grilujte jedlo, ktoré má byť chrumkavé.
Grilovanie s cirkuláciou vzduchu sa veľmi dobre hodí na prípravu celej hydiny a rýb, ako aj mäsa, napr. zapečeného bravčového stehna.

- Grilujte kúsky s podobnou hmotnosťou a hrúbkou. Grilované kúsky tak rovnomerne zhnednú a zostanú šťavnaté.
- Grilované kúsky položte priamo na rošt.
- Aby ste zachytili kvapkajúcu tekutinu, zasuňte univerzálny pekáč aspoň o jednu úroveň nižšie, ako je rošt.

**Poznámky**

- Ohrevné teleso grilu sa vždy opakovane zapína a vypína. To je normálne. Frekvencia závisí od nastaveného stupňa grilovania.
- Pri grilovaní môže vznikať dym.

## 30.4 Pokyny na prípravu hotových jedál

- Výsledok pečenia vo veľkej miere závisí od potraviny. Zhnednutie a nerovnomernosti môžu byť prítomné už pri pôvodnej surovine.
- Nepoužívajte mrazené výrobky s veľkou námrazou. Z jedla odstráňte ľad.
- Hotové jedlá vyberte z obalu.
- Ak ohrievate alebo varíte hotové jedlo v riade, použite žiaruvzdorný riad.
- Kusové jedlá, ako žemle a výrobky zo zemiakov, rovnomerne a rovno rozdeľte na príslušenstvo. Medzi jednotlivými kusmi nechajte trochu miesta.
- Dodržiavajte pokyny výrobcu uvedené na obale.

## 30.5 Výber jedál

Odporúčané nastavenia pre mnoho jedál zoradené podľa kategórie jedál.

## Odporúčané nastavenia pre rôzne jedlá

| Pokrm | Príslušenstvo/riad | Výška | Druh ohrevu | Teplota v °C / stupeň grilovania | Stupeň pary | Čas trvania v min. |
|---|---|---|---|---|---|---|
| Trený koláč, jemný | Bábovková forma alebo pozdĺžna forma | 2 | | 150 – 170 | - | 60 – 80 |
| Trený koláč, 2 úrovne | Bábovková forma alebo pozdĺžna forma | 3+1 | | 140 – 160 | - | 60 – 80 |
| Ovocná alebo tvarohová torta s korpusom z jemného cesta | Tortová forma Ø 26 cm | 2 | | 170 – 190 | - | 55 – 80 |
| Piškótová torta, 6 vajec | Forma s vyberacím dnom Ø 28 cm | 2 | | 150 – 160 | - | 50 – 60 |
| Piškótová torta, 6 vajec | Forma s vyberacím dnom Ø 28 cm | 2 | | **1.** 150 – 160<br>**2.** 150 – 160 | 1 vyp. | **1.** 10<br>**2.** 25 – 35 |
| Koláč z jemného cesta so šťavnatým obložením | Univerzálny pekáč | 3 | | 160 – 180 | - | 55 – 75 |
| Kysnutý koláč so šťavnatým obložením | Univerzálny pekáč | 3 | | 180 – 190 | - | 30 – 40 |
| Piškótová roláda | Plech na pečenie | 3 | | 180 – 200 [1] | 1 | 10 – 15 |
| Muffiny | Plech na mafiny | 3 | | 170 – 190 | - | 15 – 20 |
| Drobné kysnuté pečivo | Plech na pečenie | 3 | | 160 – 180 | 2 | 25 – 35 |
| Suché pečivo | Plech na pečenie | 3 | | 140 – 160 | - | 15 – 30 |
| Suché pečivo, 2 úrovne | Univerzálny pekáč + Plech na pečenie | 3+1 | | 140 – 160 | - | 15 – 30 |
| Suché pečivo, 3 úrovne | 2× Plech na pečenie + Univerzálny pekáč | 5+3+1 | | 140 – 160 | - | 15 – 30 |
| Chlieb, 750 g | Univerzálny pekáč alebo pozdĺžna forma | 2 | | **1.** 210 – 220<br>**2.** 180 – 190 | 3 vyp. | **1.** 10 – 15<br>**2.** 25 – 35 |
| Chlieb, 1 500 g | Univerzálny pekáč alebo pozdĺžna forma | 2 | | **1.** 210 – 220<br>**2.** 180 – 190 | 3 vyp. | **1.** 10 – 15<br>**2.** 45 – 55 |
| Chlieb, 1 500 g | Univerzálny pekáč alebo pozdĺžna forma | 2 | | 200 – 210 | - | 35 – 45 |
| Chlebová placka | Univerzálny pekáč | 3 | | 220 – 230 | 3 | 20 – 30 |
| Žemle, čerstvé | Plech na pečenie | 3 | | 200 – 220 | 2 | 20 – 30 |
| Pizza, čerstvá – na plechu na pečenie | Plech na pečenie | 3 | | 200 – 220 | - | 25 – 35 |
| Pizza, čerstvá – na plechu na pečenie, 2 úrovne | Univerzálny pekáč + Plech na pečenie | 3+1 | | 180 – 190 | - | 35 – 45 |
| Pizza, čerstvá, tenký korpus, v pizzovej forme | Plech na pizzu | 2 | | 220 – 230 | - | 20 – 30 |
| Burek | Univerzálny pekáč | 1 | | 200-220 [1] | - | 20-30 |
| Koláč quiche | Tmavá forma na koláč quiche | 3 | | 190 – 210 | - | 30 – 40 |
| Alsaský koláč | Univerzálny pekáč | 3 | | 260 – 270 [1] | - | 10 – 15 |

[1] Predhrejte spotrebič.

| Pokrm | Príslušenstvo/riad | Výška | Druh ohrevu | Teplota v °C / stupeň grilovania | Stupeň pary | Čas trvania v min. |
|---|---|---|---|---|---|---|
| Nákyp, pikantný, varené prísady | Forma na nákyp | 2 | | 150 – 170 | 2 | 40 – 50 |
| Gratinované zemiaky, surové prísady, výška 4 cm | Forma na nákyp | 2 | | 160 – 190 | - | 50 – 70 |
| Kurča, 1,3 kg, neplnené | Rošt | 2 | | 200 – 220 | - | 60 – 70 |
| Kurča, 1,3 kg, neplnené | Rošt | 2 | | 190 – 210 | 2 | 50 – 60 |
| Malé porcie kurčaťa, po 250 g | Rošt | 3 | | 200 – 220 | 2 | 30 – 45 |
| Hus, neplnená, 3 kg | Rošt | 2 | | 160 – 180 | - | 120 – 150 |
| Hus, neplnená, 3 kg | Rošt | 2 | **1.**<br>**2.**<br>**3.** | **1.** 130 – 140<br>**2.** 150 – 160<br>**3.** 170 – 180 | 2<br>2<br>vyp. | **1.** 110 – 120<br>**2.** 20 – 30<br>**3.** 30 – 40 |
| Bravčové pečené bez kože, napr. krkovička, 1,5 kg | Odkrytá nádoba | 2 | | 180 – 190 | - | 110 – 130 |
| Bravčové pečené bez kože, napr. krkovička, 1,5 kg | Odkrytá nádoba | 2 | | 190 – 200 | - | 120 – 140 |
| Bravčové pečené s kožou, napr. pliecko, 2 kg | Odkrytá nádoba | 2 | **1.**<br>**2.**<br>**3.** | **1.** 100<br>**2.** 170 – 180<br>**3.** 200 – 210 | 3<br>1<br>vyp. | **1.** 25 – 30<br>**2.** 70 – 90<br>**3.** 20 – 30 |
| Hovädzie filé, stredne prepečené, 1 kg | Rošt | 2 | | 210 – 220 | - | 40 – 50 |
| Hovädzie filé, stredne prepečené, 1 kg | Odkrytá nádoba | 2 | | 190 – 200 | 1 | 50 – 60 |
| Dusené hovädzie mäso, 1,5 kg | Zakrytá nádoba | 2 | | 200 – 220 | - | 130 – 160 |
| Dusené hovädzie mäso, 1,5 kg | Zakrytá nádoba | 2 | | 200 – 220 | - | 140 – 160 |
| Roastbeef, stredne prepečený, 1,5 kg | Rošt | 2 | | 220 – 230 | - | 60 – 70 |
| Roastbeef, stredne prepečený, 1,5 kg | Odkrytá nádoba | 2 | | 190 – 200 | 1 | 65 – 80 |
| Burger, výška 3 – 4 cm | Rošt | 4 | | 3 | - | 25 – 30 [1] |
| Jahňacie stehno bez kosti, stredne prepečené, 1,5 kg | Odkrytá nádoba | 2 | | 170 – 190 | - | 50 – 80 |
| Jahňacie stehno bez kosti, stredne prepečené, 1,5 kg | Odkrytá nádoba | 2 | | 170 – 180 | 1 | 80 – 90 |
| Ryba, pečená, celá, 300 g, napr. pstruh | Univerzálny pekáč | 2 | | **1.** 170 – 180<br>**2.** 160 – 170 | 1<br>vyp. | **1.** 15 – 20<br>**2.** 5 – 10 |

## Dezert

### Príprava jogurtu

1. Z vnútorného priestoru vyberte príslušenstvo a rámy.
2. 1 liter mlieka (3,5 % tuku) zohrejte na varnej zóne na 90 °C a nechajte vychladnúť na 40 °C.
   Trvanlivé mlieko stačí zohriať na 40 °C.
3. Do mlieka vmiešajte 150 g jogurtu s teplotou ako v chladničke.
4. Masu nalejte do malých nádob, napr. šálok alebo malých pohárov.
5. Nádoby zakryte fóliou, napr. potravinovou fóliou.
6. Nádoby postavte na dno vnútorného priestoru.
7. Spotrebič nastavte podľa odporúčaných nastavení.
8. Po príprave nechajte jogurt odpočívať v chladničke najmenej 12 hodín.

[1] Jedlo po uplynutí 2/3 celkového času obráťte.

**Odporúčané nastavenia pre dezerty a kompót**

| Pokrm | Príslušenstvo/riad | Výška | Druh ohrevu | Teplota v °C | Stupeň pary | Čas trvania v min. |
|---|---|---|---|---|---|---|
| Jogurt | Porciové formy | Dno vnútorného priestoru | | 35 – 40 | - | 300 – 360 |

## 30.6 Špeciálne druhy prípravy a ďalšie postupy

Informácie a odporúčané nastavenia pre špeciálne druhy prípravy a ďalšie spôsoby úpravy, napr. mierny ohrev.

### Mierny ohrev

Pre kvalitné mäso, ktoré má byť upečené do ružova alebo upečené dokonale. Mäso a hydina zostávajú šťavnaté a jemné, keď sa pripravujú pomaly pri nízkych teplotách.

**Príprava hydiny alebo mäsa na miernom ohreve**

**Poznámka:** Odložená prevádzka s časom skončenia nie je pri druhu prevádzky Mierny ohrev možná.

**Požiadavka:** Vnútorný priestor je studený.

1. Používajte čerstvé, hygienicky bezchybné mäso. Najvhodnejšie sú kúsky bez kostí a bez väčšieho množstva väziva.
2. Nádobu položte do vnútorného priestoru na rošt na úroveň 2.
3. Vnútorný priestor a riad predhrievajte cca 15 minút.
4. Mäso prudko opečte na varnej zóne zo všetkých strán.
5. Mäso dajte ihneď do predhriatej nádoby do vnútorného priestoru.
   Na zachovanie rovnomernej teploty vo vnútornom priestore nechajte počas pečenia na miernom ohreve dvierka rúry zatvorené.

**Tipy na používanie mierneho ohrevu**

Tu nájdete tipy na zabezpečenie dobrého výsledku pri používaní mierneho ohrevu.

| Požiadavka | Tip |
|---|---|
| Chcete pripraviť kačacie prsia na miernom ohreve. | ▪ Kačacie prsia dajte na studenú panvicu.<br>▪ Najprv opečte stranu s kožou.<br>▪ Upečte kačacie prsia na miernom ohreve.<br>▪ Po upečení na miernom ohreve grilujte kačacie prsia 3 až 5 minút do chrumkava. |
| Chcete servírovať mäso pripravené na miernom ohreve čo najviac teplé. | ▪ Nahrejte tanier, na ktorom budete servírovať.<br>▪ Podávanú omáčku servírujte veľmi horúcu. |

**Odporúčané nastavenia na prípravu na miernom ohreve**

| Pokrm | Príslušenstvo/ riad | Výška | Čas opekania v min. | Druh ohrevu | Teplota v °C | Stupeň pary | Čas trvania v min. |
|---|---|---|---|---|---|---|---|
| Kačacie prsia, doružova, po 300 g | Odkrytá nádoba | 2 | 6 – 8 | | 90 [1] | - | 45 – 60 |
| Bravčové filety, vcelku | Odkrytá nádoba | 2 | 4 – 6 | | 80 [1] | - | 45 – 70 |
| Hovädzie filé, 1 kg | Odkrytá nádoba | 2 | 4 – 6 | | 80 [1] | - | 90 – 120 |
| Teľacie medailóniky, hrúbka 4 cm | Odkrytá nádoba | 2 | 4 | | 80 [1] | - | 30 – 50 |
| Jahňací chrbát, vykostený bez kože, po 200 g | Odkrytá nádoba | 2 | 4 | | 80 [1] | - | 30 – 45 |

### Air Fry

Pomocou funkcie Air Fry si pripravíte jedlo do chrumkava a s malým množstvom tuku. Funkcia Air Fry je obzvlášť vhodný pre jedlá, ktoré zvyčajne vyprážate na oleji.

**Pokyny na prípravu s funkciou Air Fry**

Pri príprave jedál s Air Fry postupujte podľa týchto informácií.

- Príprava s Air Fry je možná iba na jednej úrovni.
- Najchrumkavejšie výsledky dosiahnete so smaltovaným plechom Air Fry. Perforovaný povrch umožňuje obzvlášť dobrú cirkuláciu vzduchu okolo jedla. Pokiaľ plech Air Fry nie je štandardne súčasťou dodávky spotrebiča, môžete si ho zakúpiť ako osobitné príslušenstvo.
- Rúru na pečenie nepredhrievajte.
- Nepoužívajte papier na pečenie. Vzduch vo vnútornom priestore musí cirkulovať.
- Mrazené jedlá nerozmrazujte.

[1] Predhrejte spotrebič.

- Na plech Air Fry alebo univerzálny pekáč rovnomerne rozložte jedlo. Ak je to možné, rozložte jedlo na príslušenstvo iba v jednej vrstve.
- Zasuňte príslušenstvo do vnútorného priestoru na úroveň 3. Keď používate plech Air Fry, kvôli ochrane pred znečistením môžete zasunúť prázdny univerzálny pekáč na úroveň 1.
- V polovici času pečenia jedlo obráťte. Ak máte väčšie množstvo jedla, obráťte ho dvakrát.

**Tip:** Jedlo osoľte až po upečení. Jedlo tak bude chrumkavejšie.
Funkcia Air Fry je vhodná aj na prípravu obaľovanej zeleniny. Aby ste šetrili tukom, panadu postriekajte olejom v rozprašovači. Vznikne tak chrumkavá kôrka s malým množstvom tuku.

## Kysnutie cesta

Kysnuté cesto vykysne vo vašom spotrebiči rýchlejšie ako pri izbovej teplote a nevysuší sa.

**Požiadavka:** Vnútorný priestor je studený.

1. Zasuňte rošt.
2. Cesto položte na rošt v miske.
   Misku nezakrývajte.
3. Spotrebič nastavte podľa odporúčaných nastavení.
   Údaje sú orientačné. Teplota a čas pečenia závisia od druhu a množstva surovín.
4. Počas kysnutia neotvárajte dvierka spotrebiča, ináč unikne vlhkosť.
5. Pred pečením utrite vnútorný priestor dosucha.

## Odporúčané nastavenia na kysnutie cesta

| Pokrm | Príslušenstvo/riad | Výška | Druh ohrevu | Teplota v °C | Stupeň pary | Čas trvania v min. |
|---|---|---|---|---|---|---|
| Tukové cesto, napr. Panettone | Miska na rošte | 2 | | 40 – 45 | - | 40 – 90 |
| Biely chlieb | Miska na rošte | 2 | | 35 – 40 | - | 30 – 40 |

## Regeneračné zohrievanie

Ohrievajte jedlá šetrne s pridaním pary. Jedlá chutia a vyzerajú ako čerstvo pripravené. Môžete zapiecť aj pečivo z predchádzajúceho dňa.

**Pokyny na prípravu pri regeneračnom zohrievaní**

- Používajte nezakrytý, žiaruvzdorný riad vhodný prípravu v pare.
- Používajte plochý a široký riad. Studený riad predlžuje regeneračné zohrievanie.
- Položte riad na rošt.
- Jedlá, ktoré nepripravujete v nádobe, položte priamo na rošt do úrovne 2, napr. pečivo.
- Jedlá nezakrývajte.
- Počas regeneračného zohrievania neotvárajte dvierka vnútorného priestoru, ináč unikne veľa pary.
- Po regeneračnom zohrievaní utrite vnútorný priestor a odkvapový žliabok dosucha.

**Odporúčané nastavenia na zohrievanie a regeneračné zohrievanie**

| Pokrm | Príslušenstvo/riad | Výška | Druh ohrevu | Teplota v °C | Stupeň pary | Čas trvania v min. |
|---|---|---|---|---|---|---|
| Jedlo na tanieri, chladené, 1 porcia | Odkrytá nádoba | 2 | | 120 – 130 | - | 15 – 25 |
| Pizza, pečená, chladená | Rošt | 2 | | 170 – 180 [1] | - | 5 – 15 |
| Žemle, bagety, pečené | Rošt | 2 | | 150 – 160 [1] | - | 10 – 20 |
| Pizza, pečená, mrazená | Rošt | 2 | | 170 – 180 [1] | - | 5 – 15 |
| Žemle, bagety, pečené, mrazené | Rošt | 2 | | 160 – 170 [1] | - | 10 – 20 |

## Udržiavanie teploty

**Pokyny na prípravu pri udržiavaní teploty**

- Ak používate druh ohrevu "Udržiavanie teploty", zabránite kondenzácii. Nemusíte umývať vnútorný priestor.
- Jedlá nezakrývajte.
- Jedlá neudržiavajte teplé dlhšie ako 2 hodiny.
- Upozorňujeme, že niektoré jedlá sa pri udržiavaní teploty varia naďalej.

Na udržiavanie teploty jedla sú vhodné rôzne stupne s pridaním pary:

- Stupeň 1: Kúsky pečeného mäsa a krátko opečené mäso
- Stupeň 2: Nákypy a prílohy
- Stupeň 3: Husté polievky (eintopf) a polievky

## 30.7 Testované jedlá

Informácie v tejto časti sú zamerané na testovacie inštitúty s cieľom uľahčiť testovanie spotrebiča podľa EN 60350-1.

## Pečenie

- Hodnoty nastavenia platia vždy pre zasunutie do studeného priestoru na pečenie.

[1] Predhrejte spotrebič.

- Dodržiavajte upozornenia týkajúce sa predhrievania uvedené v odporúčaných nastaveniach. Hodnoty nastavenia platia bez rýchleho rozohrievania.
- Na pečenie použite najprv najnižšiu uvedenú teplotu.
- Pečivo na plechoch alebo vo formách zasunuté do spotrebiča v rovnakom čase nemusí byť hotové v rovnakom čase.
- Výšky zasunutia pri pečení na 2 úrovniach:
  – Univerzálny pekáč: výška 3
    Plech na pečenie: výška 1
  – Formy na rošte:
    Prvý rošt: výška 3
    Druhý rošt: výška 1
- Výšky zasunutia pri pečení na 3 úrovniach:
  – Plech na pečenie: výška 5
  – Univerzálny pekáč: výška 3
  – Plech na pečenie: výška 1
- Piškótový koláč
  – Keď pečiete na 2 úrovniach, položte formy s vyberacím dnom na rošty striedavo nad sebou.
  – Ako alternatívu k roštu môžete použiť aj plech Air Fry z našej ponuky.

**Odporúčané nastavenia na pečenie**

| Pokrm | Príslušenstvo/riad | Výška | Druh ohrevu | Teplota v °C | Stupeň pary | Čas trvania v min. |
|---|---|---|---|---|---|---|
| Striekané pečivo | Plech na pečenie | 3 | | 140 – 150 [1] | - | 25 – 40 |
| Striekané pečivo | Plech na pečenie | 3 | | 140 – 150 [1] | - | 25 – 40 |
| Striekané pečivo, 2 úrovne | Univerzálny pekáč + Plech na pečenie | 3+1 | | 140 – 150 [1] | - | 30 – 40 |
| Striekané pečivo, 3 úrovne | 2× Plech na pečenie + Univerzálny pekáč | 5+3+1 | | 130 – 140 [1] | - | 35 – 55 |
| Cukrovinky | Plech na pečenie | 3 | | 160 [1] | - | 20 – 30 |
| Cukrovinky | Plech na pečenie | 3 | | 150 [1] | - | 25 – 35 |
| Cukrovinky, 2 úrovne | Univerzálny pekáč + Plech na pečenie | 3+1 | | 150 [1] | - | 25 – 35 |
| Cukrovinky, 3 úrovne | 2× Plech na pečenie + Univerzálny pekáč | 5+3+1 | | 140 [1] | - | 35 – 45 |
| Piškótový koláč | Tortová forma Ø 26 cm | 2 | | 160 – 170 [2] | - | 25 – 35 |
| Piškótový koláč | Tortová forma Ø 26 cm | 2 | | 160 – 170 [2] | - | 30 – 40 |
| Piškótový koláč | Tortová forma Ø 26 cm | 2 | | **1.** 150 – 160<br>**2.** 150 – 160 | 1<br>vyp. | **1.** 10<br>**2.** 20 – 25 |
| Piškótový koláč, 2 úrovne | 2× Tortová forma Ø 26 cm | 3+1 | | 150 – 170 [2] | - | 30 – 50 |

## Grilovanie

**Odporúčané nastavenia na grilovanie**

| Pokrm | Príslušenstvo/riad | Výška | Druh ohrevu | Teplota v °C / stupeň grilovania | Stupeň pary | Čas trvania v min. |
|---|---|---|---|---|---|---|
| Opečené toasty | Rošt | 5 | | 3 [3] | - | 4 – 6 |

[1] Spotrebič predhrievajte 5 minút. Nepoužívajte funkciu rýchleho ohrevu.
[2] Predhrejte spotrebič. Nepoužívajte funkciu rýchleho ohrevu.
[3] Spotrebič nepredhrievajte.

# 31 Návod na montáž

Pri montáži spotrebiča postupujte podľa týchto informácií.




## 31.1 Všeobecné pokyny na montáž

Pred začatím montáže spotrebiča si všimnite tieto pokyny.

- Len pri odbornej montáži zodpovedajúcej tomuto montážnemu návodu je zaručená bezpečnosť pri používaní. Za škody, ktoré vzniknú na základe neodbornej montáže, ručí montážny pracovník.
- Na prepravu alebo inštaláciu nepoužívajte rúčku dverí.
- Po vybalení spotrebič skontrolujte. Ak vznikli škody pri transporte, spotrebič nepripájajte.
- Pred uvedením spotrebiča do prevádzky. odstráňte obalový materiál a lepiace fólie z varného priestoru a dvierok.
- Pri montáži príslušenstva sa riaďte montážnymi výkresmi.
- Kuchynská linka musí byť odolná voči teplote až do 95 °C, susedné čelá skrinky do 70 °C.
- Spotrebič neinštalujte za dekoračné dvierka alebo dvierka linky. Hrozí nebezpečenstvo prehriatia.
- Výrezy na nábytku urobte pred vložením spotrebiča. Odstráňte triesky. Inak môžu nepriaznivo ovplyvniť funkciu elektrických súčiastok.
- Spotrebič môže byť inštalovaný vo výške menej ako 850 mm nad podlahou.
- Spotrebič postavte na vodorovne vyrovnaný povrch.
- Zásuvka na pripojenie spotrebiča musí byť umiestnená v oblasti vyšrafovanej plochy [a] alebo mimo priestoru zabudovania spotrebiča.

Neupevnený nábytok pripevnite na stenu pomocou bežne dostupného uholníka [b].

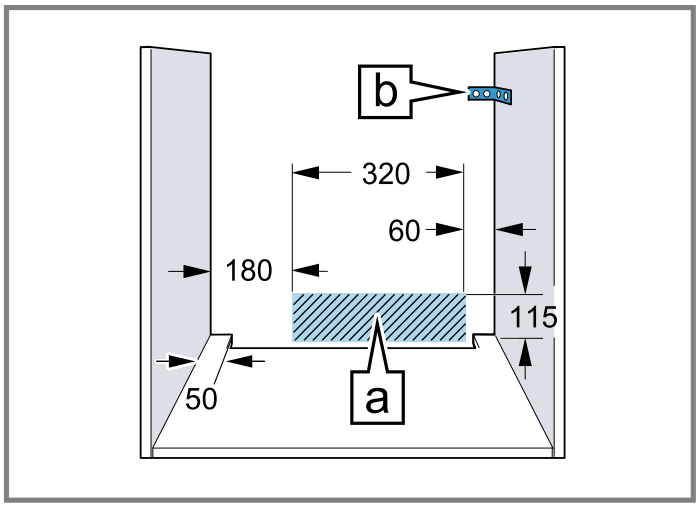


- Pri spotrebičoch s pohyblivým čelom so spínačmi dávajte pozor, aby susediaci nábytok neprekážal čelu so spínačmi pri vysúvaní.
- Aby ste predišli rezným poraneniam, noste ochranné rukavice. Časti, ktoré sú počas montáže prístupné, môžu mať ostré hrany.
- Údaje o rozmeroch obrázkov v mm.

**⚠ VAROVANIE – Riziko zásahu elektrickým prúdom!**

Po inštalácii spotrebiča nesmú byť otvory na zadnej stene spotrebiča prístupné deťom, a to ani cez spodné zásuvky a skrinky kuchynskej linky. Toto je potrebné zabezpečiť pri montáži. V prípade kuchynského ostrovčeka je potrebné vytvoriť uzavretú zadnú stenu.

**⚠ VAROVANIE – Riziko požiaru!**

Použitie predlžovacieho napájacieho kábla a nepovolených adaptérov je nebezpečné.

- ▸ Nepoužívajte predlžovacie káble ani viacnásobné zásuvky.
- ▸ Používajte iba adaptéry a sieťové káble schválené výrobcom.
- ▸ Ak je sieťový kábel príliš krátky a nie je dostupný žiadny dlhší sieťový kábel, kontaktujte elektropredajňu a prispôsobte domovú inštaláciu.

**POZOR**

Pri prenášaní spotrebiča za rúčku dvierok sa rúčka môže zlomiť. Rúčka dvierok neunesie hmotnosť spotrebiča.

- ▸ Spotrebič nenoste alebo nedržte za rúčku dvierok.

## 31.2 Rozmery spotrebiča

Tu nájdete rozmery spotrebiča

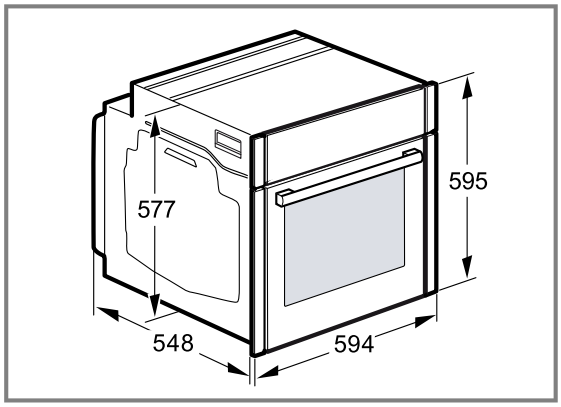


## 31.3 Zabudovanie pod pracovnú dosku

Pri zabudovaní spotrebiča pod pracovnú dosku dodržiavajte montážne rozmery a montážne pokyny.

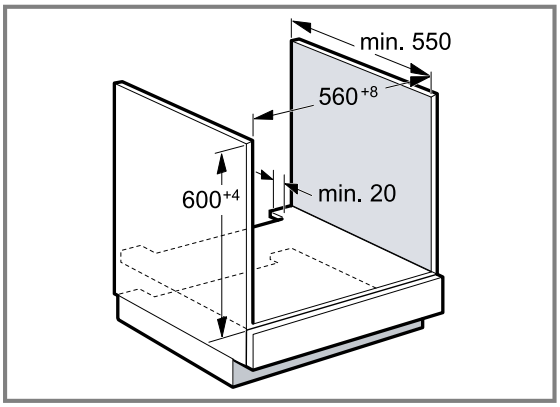


- Na odvetranie spotrebiča musí byť medzi medzidnom a zadnou stenou vetracia medzera.
- Pracovná doska musí byť pripevnená ku kuchynskej linke.
- Dodržiavajte návod na montáž varného panela, ak je k dispozícii.
- V prípade odlišných informácií dodržiavajte národné pokyny na inštaláciu varného panela.
- Dodržiavajte hĺbku pracovnej dosky min. 600 mm.
- Pri zabudovaní pod plynový varný panel dbajte na to, aby sa spotrebič nedostal do kontaktu s plynovou prípojkou varného panela.
- Prípadne zavolajte autorizovaného odborníka na plynové inštalácie.

## 31.4 Zabudovanie pod varným panelom

Ak sa spotrebič zabuduje pod varný panel, musia sa dodržať minimálne rozmery, v prípade potreby vrátane spodnej konštrukcie.

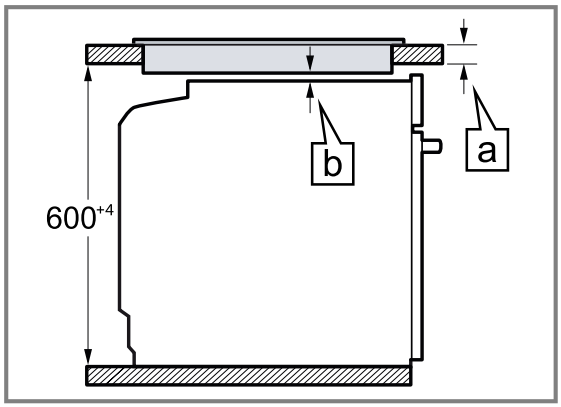


Na základe nevyhnutného minimálneho odstupu [b] sa odvodzuje najmenšia hrúbka pracovnej plochy [a].

| Druh varného panela | a zabudovateľný v mm | a v rovine v mm | b v mm |
|---|---|---|---|
| Indukčný varný panel | 37 | 38 | 5 |
| Celoplošný indukčný varný panel | 47 | 48 | 5 |
| Plynový varný panel | 27 | 38 | 5 [1] |
| Elektrický varný panel | 27 | 30 | 2 |

[1] V prípade odlišných informácií dodržiavajte národné pokyny na inštaláciu varného panela.

## 31.5 Zabudovanie do vysokej skrinky

Pri zabudovaní spotrebiča do vysokej skrinky dodržiavajte montážne rozmery a montážne pokyny.

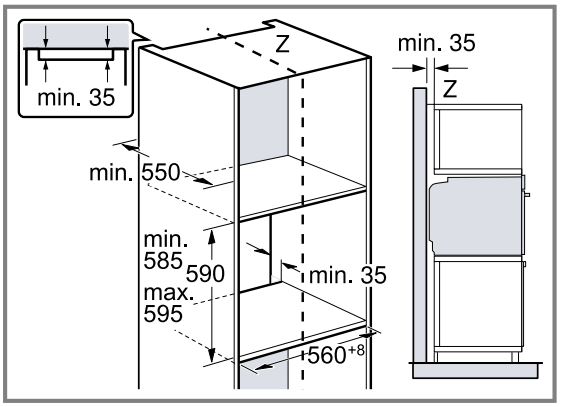


- Na odvetranie spotrebiča musí byť medzi medzidnami vetracia medzera.
- Spotrebič namontujte len do takej výšky, aby ste príslušenstvo mohli bez problémov vyberať.

## 31.6 Montáž dvoch spotrebičov nad sebou

Spotrebič možno zabudovať tiež nad alebo pod ďalší spotrebič. Pri montáži nad sebou dodržiavajte montážne rozmery a montážne pokyny.

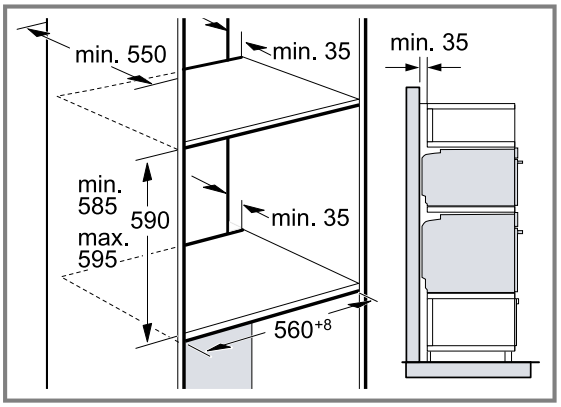


- Na odvetranie spotrebičov musí byť medzi medzidnami vetracia medzera.
- Na zabezpečenie dostatočného vetrania oboch spotrebičov je v oblasti podstavca potrebný vetrací otvor najmenej 200 cm². Soklovú lištu prirežte alebo upevnite vetraciu mriežku.
- Je potrebné dbať na to, aby bola zaručená výmena vzduchu podľa náčrtu.

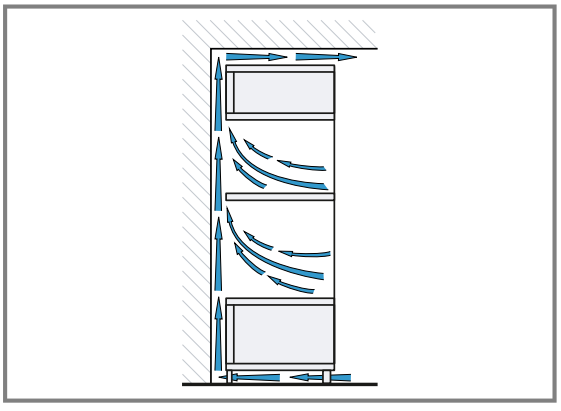

- Spotrebiče namontujte len do takej výšky, aby ste príslušenstvo mohli bez problémov vyberať.

## 31.7 Zabudovanie do rohu

Pri zabudovaní spotrebiča do rohu dodržiavajte montážne rozmery a montážne pokyny.

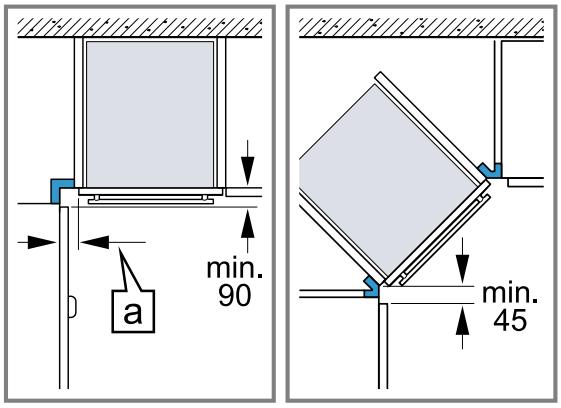


- Aby sa dvierka spotrebiča dali otvoriť, zohľadnite pri montáži do rohu minimálne rozmery. Rozmer [a] závisí od hrúbky prednej steny linky a rúčky.

## 31.8 Elektrické pripojenie

Aby sa zabezpečilo bezpečné elektrické pripojenie spotrebiča, dodržiavajte tieto pokyny.

- Spotrebič zodpovedá triede ochrany I a smie byť pripojený len káblom s ochranným vodičom.
- Istenie musí byť vykonané podľa údajov o výkone na typovom štítku a miestnych predpisov.
- Pri všetkých montážnych prácach musí byť spotrebič odpojený od napätia.
- Spotrebič sa smie pripojiť len pomocou prívodného kábla, ktorý je súčasťou dodávky.
- Prívodný kábel sa musí pripojiť na zadnej strane spotrebiča, kým nezačujete kliknutie. Prívodný kábel s dĺžkou 3 m si môžete zakúpiť v zákazníckom servise.

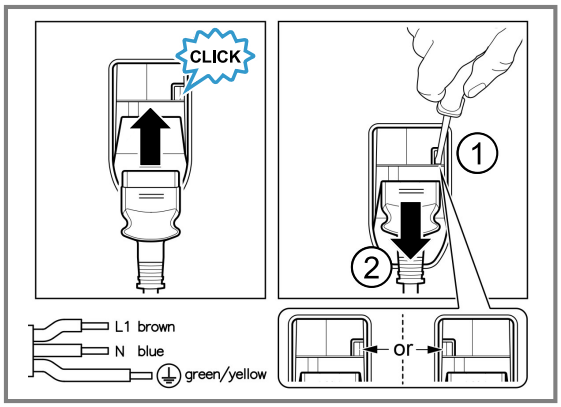


- Prívodný kábel možno vymeniť len za originálny kábel. Môžete ho dostať v zákazníckom servise.
- Ochrana proti dotyku musí byť zaručená montážou.
- Ak displej spotrebiča zostane tmavý, je nesprávne pripojený. Spotrebič odpojte od elektrickej siete a skontrolujte pripojenie.

### Elektrické pripojenie spotrebiča zástrčkou s ochranným kontaktom

**Poznámka:** Spotrebič sa smie pripojiť len do zásuvky s ochranným kontaktom, ktorá je nainštalovaná podľa predpisov.

- Zasuňte zástrčku do zásuvky ochranného kontaktu. Keď je spotrebič zabudovaný, sieťová zástrčka sieťového prívodného vedenia musí byť voľne prístupná alebo ak voľný prístup nie je možný, musí sa v pevne uloženej elektrickej inštalácii namontovať rozdeľovacie zariadenie so všetkými pólmi podľa ustanovení o inštalácii.

### Elektrické pripojenie spotrebiča zástrčkou bez ochranného kontaktu

**Poznámka:** Len odborník s koncesiou smie inštalovať spotrebič. Pri škodách spôsobených nesprávnym pripojením zaniká nárok na záruku.
V pevne uloženej elektrickej inštalácii sa musí namontovať rozdeľovacie zariadenie so všetkými pólmi podľa ustanovení o inštalácii.

1. Identifikujte v pripojovacej zásuvke fázový a nulový vodič.
   V prípade nesprávneho pripojenia môže dôjsť k poškodeniu spotrebiča.
2. Pripojenie uskutočnite podľa schémy pripojenia.
   Údaje o napätí nájdete na typovom štítku.
3. Jednotlivé vodiče sieťového prívodného vedenia pripojte podľa farebného kódovania:
   - zelená-žltá = ochranný vodič ⏚
   - modrá = neutrálny („nulový“) vodič
   - hnedá = fáza (vonkajší vodič)

## 31.9 Montáž spotrebiča

1. Spotrebič zasuňte na doraz a vyrovnajte na stred.

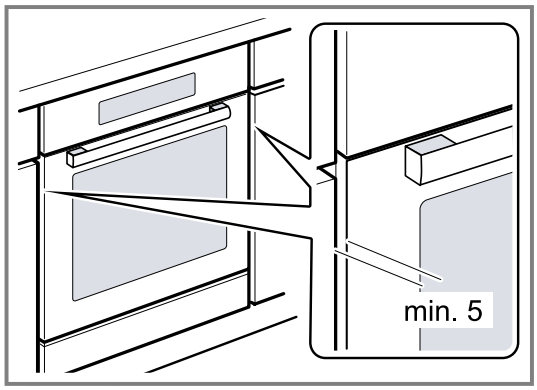


2. Spotrebič priskrutkujte.

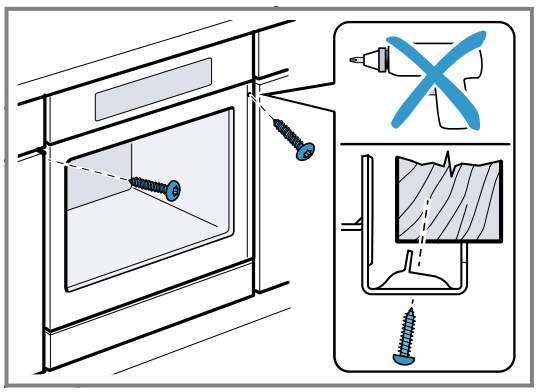

**Poznámka:** Medzera medzi pracovnou doskou a spotrebičom nesmie byť uzavretá doplnkovými lištami. Na bočných stenách nábytkového korpusu sa nesmú upevniť tepelnoizolačné lišty.

## 31.10 V kuchynských linkách bez klasickej rukoväti s pozdĺžnou rukoväťou:

1. Po oboch stranách pripevnite vhodnú vložku, aby ste zakryli prípadné ostré hrany a zabezpečili bezpečnú montáž.

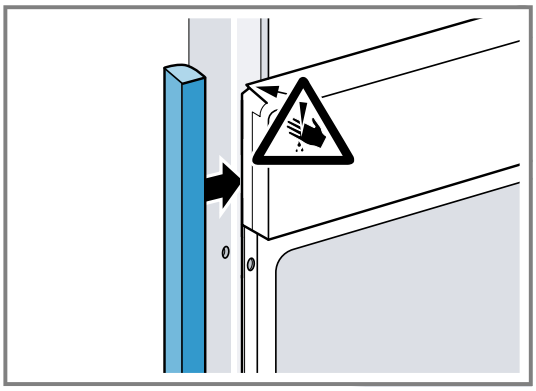

2. Vložku pripevnite na nábytok.
3. Predvŕtajte vložku aj nábytok, aby ste vytvorili skrutkové spojenie .

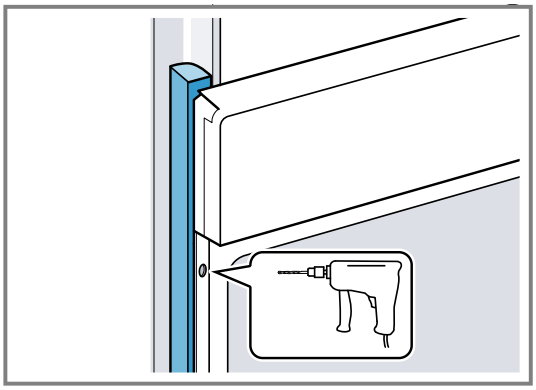

4. Spotrebič pripevnite vhodnou skrutkou.

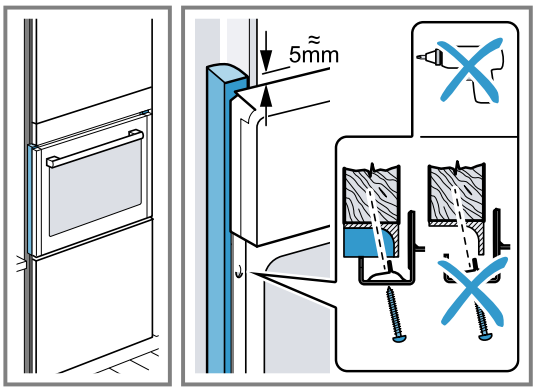


## 31.11 Demontáž spotrebiča

1. Spotrebič odpojte od napätia.
2. Uvoľnite upevňovacie skrutky.
3. Spotrebič mierne nadvihnite a celkom vytiahnite.

# Siemens Home Appliances App

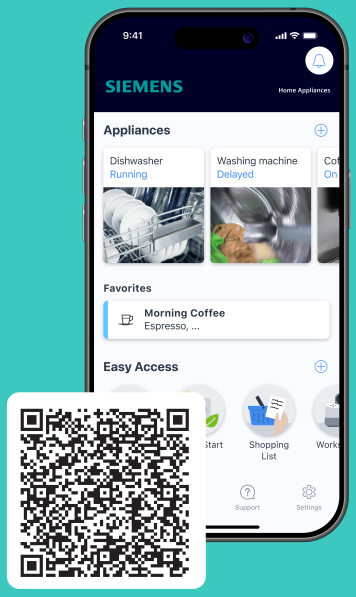


Pripojte svoj domáci spotrebič ešte dnes a využívajte nasledujúce výhody:

- **Odkiaľkoľvek: Prístup k informáciám o spotrebiči, napr. o priebehu varenia, ako aj inteligentné ovládanie hlasom.**
- **Vylepšený výkon spotrebiča vďaka aktualizáciám softvéru, asistentovi varenia a vysvetleniam funkcií.**
- **Jednoduchá údržba: Upozornenie na potrebu údržby/čistenia a prehľad stavu spotrebiča.**

**SK** Vyrobila spoločnosť BSH Hausgeräte GmbH v rámci licencie ochrannej známky spoločnosti Siemens AG

**BSH Hausgeräte GmbH**
Carl-Wery-Straße 34
81739 München, GERMANY
siemens-home.bsh-group.com

**9002034115** (060120) REG25
sk