BOSCH

Регистрирайте Вашия нов уред в MyBosch и се възползвайте от безплатните предимства: **bosch-home.com/welcome**

MyBosch

Перална машина

WGJ244A2BY

[bg] Наръчник на потребителя и инструкции за монтаж

Можете да намерите допълнителна информация и обяснения онлайн. Сканирайте QR кода на заглавната страница.



Съдържание

1 Безопасност 3
1.1 Дефиниция на сигналните думи 3
1.2 Общи указания 4
1.3 Употреба по предназначение 4
1.4 Ограничение на кръга от потребители 4
1.5 Сигурен монтаж 5
1.6 Сигурна употреба 7
1.7 Сигурно почистване и поддръжка 9

2 Предотвратяване на материални щети 10

3 Опазване на околната среда и икономия 11
3.1 Предаване на опаковката за отпадъци 11
3.2 Пестене на енергия и ресурси 11
3.3 Режим на пестене на енергия 11

4 Разполагане и свързване 11
4.1 Разопаковане на уреда 11
4.2 Окомплектовка на доставката 11
4.3 Изисквания към мястото за разполагане 12
4.4 Отстранете транспортните планки 12
4.5 Свързване на уреда 14
4.6 Нивелиране на уреда 15

5 Преди първата употреба 15
5.1 Стартиране на празен ход 15

6 Запознаване 17
6.1 Уред 17
6.2 Чекмедже за перилен препарат 17
6.3 Обслужващ панел 18
6.4 Логика на управление 18

7 Дисплей 19

8 Бутони 21

9 Програми 22

10 Принадлежности 26

11 Пране 27
11.1 Подготвяне на дрехите 27
11.2 Знак за грижа върху етикетите 27

12 Перилен препарат и препарат за поддръжка 27

13 Основни положения при работа с уреда 28
13.1 Включване на уреда 28
13.2 Настройване на програма 28
13.3 Отваряне на вратата 28
13.4 Дрехи поставете 28
13.5 Стартиране на програмата 29
13.6 Накисване на пране 29
13.7 Допълване с дрехи 29
13.8 Прекъсване на програмата 29
13.9 Продължаване на програма при задържане на изплакването 29
13.10 Изваждане на дрехите 30
13.11 Уредът преминава в режим в готовност (стендбай) 30

14 Защита от деца 30
14.1 Активиране на защитата от деца 30
14.2 Деактивиране на защитата от деца 30

15 Интелигентна система за дозиране 30
15.1 Сипете течен перилен препарат и омекотител в отделенията за дозиране 30

15.2 Използване на камера за ръчно дозиране 31
15.3 Преместване на резервоара за дозиране ❄/💧 31
15.4 Настройте основно количество на дозиране 31

16 Home Connect 32
16.1 Настройване на Home Connect 32
16.2 Деактивиране на Wi-Fi върху уреда 32
16.3 Активиране на Wi-Fi върху уреда 33
16.4 Инсталиране на софтуерна актуализация 33
16.5 Нулиране на мрежовите настройки на уреда 33
16.6 Дистанционен старт 33
16.7 Дистанционна диагностика ... 33
16.8 Защита на личните данни 34

17 Основни настройки 34
17.1 Общ преглед на основните настройки 34
17.2 Промяна на основните настройки 35

18 Почистване и поддръжка 35
18.1 Почистване на барабана 35
18.2 Почистване на отделението за перилен препарат 35
18.3 Почистване на помпата за мръсна вода 37
18.4 Почистване на гумения маншет 40

19 Отстраняване на неизправности 40
19.1 Аварийно отваряне 47

20 Транспортиране, съхранение и предаване за отпадъци 47
20.1 Демонтаж на уреда 47
20.2 Поставяне на транспортните планки 47
20.3 Повторно въвеждане на уреда в експлоатация 47
20.4 Предаване за отпадъци на излезли от употреба уреди ... 47

21 Отдел по обслужване на клиенти 48
21.1 Номер на изделието (E-Nr.), заводски номер (FD) и последователен номер (Z-Nr.) 48

22 Разходни стойности 49

23 Технически данни 50
23.1 Информация относно безплатния софтуер с отворен код 51

24 Декларация за съответствие . 52

⚠ 1 Безопасност

Спазвайте указанията за безопасност по-долу.

1.1 Дефиниция на сигналните думи

Тук ще откриете значението на използваните в това ръководство сигнални думи.

⚠ ПРЕДУПРЕЖДЕНИЕ

Следвайте тези инструкции, за да предотвратите евентуални сериозни или фатални наранявания.

⚠ ВНИМАТЕЛНО
Спазвайте тези указания, за да избегнете слаби или средни наранявания.

ВНИМАНИЕ
Спазвайте тези указания, за да избегнете щети по уреда или други материални щети.

Забележка: Това насочва вниманието Ви към важна информация.

1.2 Общи указания



- Прочетете внимателно това ръководство.
- Запазете ръководството, както и продуктовата информация, за по-нататъшна справка или за следващите собственици.
- Не свързвайте уреда в случай на повреда, получена по време на транспортирането.

1.3 Употреба по предназначение

Използвайте уреда само:
- за изпиране на текстил, годен за машинно пране, и вълна за ръчно пране според етикета за употреба.
- с чешмяна вода и обикновени подходящи за перални машини препарати за пране и поддръжка.
- в затворени помещения в домакинства и други подобни приложения, като например: в кухненски помещения за служители във фирми, офиси и друга работна среда; в земеделски стопанства; от клиенти в хотели, мотели и други типични жилищни среди; в пансиони със закуска.
- до височина от 4000 m над морското равнище.

1.4 Ограничение на кръга от потребители

Този уред може да се използва от деца на възраст над 8 години и от лица с намалени физически, сетивни или умствени способности или липса на опит и/или знания, ако са под наблюдение или са инструктирани относно безопасната употреба на уреда и са разбрали произтичащите от употребата опасности.
Децата не трябва да играят с уреда.

Почистването и поддръжката от страна на потребителя не трябва да се извършват от деца без наблюдение.
Дръжте деца на възраст под 3 години и домашни животни далеч от уреда.

1.5 Сигурен монтаж

⚠ ПРЕДУПРЕЖДЕНИЕ – Опасност от токов удар!
Неправилно инсталиране представлява опасност.
- ▸ Свързвайте и експлоатирайте уреда само в съответствие с данните на фабричната табелка.
- ▸ Уредът трябва да се свързва към електрическа мрежа с променлив ток единствено посредством инсталиран според правилата заземен контакт.
- ▸ Системата от защитни проводници на електрическата сградна инсталация трябва да е инсталирана съгласно изискванията. Инсталацията трябва да има достатъчно голямо напречно сечение на проводниците.
- ▸ При употреба на прекъсвач с дефектнотокова защита използвайте само тип със знак ⏦.
- ▸ Никога не захранвайте уреда посредством външно комутационно устройство, напр. таймер или дистанционно управление.
- ▸ Ако уредът е вграден, щепселът на кабела за свързване към мрежата трябва да е свободно достъпен, или ако не е възможен свободен достъп, в положената неподвижно електрическа инсталация трябва да се вгради разделително приспособление съгласно разпоредбите за монтаж.
- ▸ При разполагане на уреда не допускайте притискане или повреждане на кабела за свързване към мрежата.

Повредена изолация на кабела за свързване към мрежата представлява опасност.
- ▸ Никога не допускайте контакт на кабела за свързване към мрежата с източници на топлина или горещи части на уреда.
- ▸ Никога не допускайте контакт на кабела за свързване към мрежата с остри върхове или ръбове.
- ▸ Никога не прегъвайте, не притискайте и не променяйте кабела за свързване към мрежата.

⚠ ПРЕДУПРЕЖДЕНИЕ – Опасност от пожар!

Употребата на удължен кабел за свързване към мрежата и неразрешени адаптери представлява опасност.

- ▸ Не използвайте разклонители или удължители.
- ▸ Използвайте само разрешени от производителя адаптери и кабели за свързване към мрежата.
- ▸ Ако кабелът за свързване към мрежата е твърде къс и не е наличен по-дълъг кабел за свързване към мрежата, се свържете със специализирана фирма за електротехнически услуги, за да адаптирате домашната разпределителна мрежа.

⚠ ПРЕДУПРЕЖДЕНИЕ – Опасност от нараняване!

Високото тегло на уреда може да доведе до наранявания при повдигане.

- ▸ Не повдигайте сами уреда.

Ако този уред се постави неправилно в колона от пералня и сушилня, уредът отгоре може да падне.

- ▸ Поставяйте сушилнята върху пералня само с комплект за свързване от производителя. Друг метод за монтаж не се допуска.
- ▸ Не поставяйте уреда в колона от пералня и сушилня, ако производителят на сушилнята не предлага подходящ свързващ комплект.
- ▸ Не използвайте уреди от различни производители и с различна дълбочина и широчина в колона от пералня и сушилня.
- ▸ Не поставяйте колона от пералня и сушилня върху подиум, уредите могат да се наклонят.

⚠ ПРЕДУПРЕЖДЕНИЕ – Опасност от задушаване!

Деца могат да нахлузят на главата си опаковъчния материал или да се увият в него и да се задушат.

- ▸ Дръжте далеч от деца опаковъчния материал.
- ▸ Не допускайте деца да играят с опаковъчния материал.

⚠ ВНИМАТЕЛНО – Опасност от нараняване!

Уредът може по време на работа да вибрира или да се движи.

- ▸ Поставете уреда върху чиста, равна и здрава повърхност.
- ▸ Уредът трябва да се нивелира с крачетата и с нивелир.

При неправилно прекарани маркучи и електрически кабели е налице опасност от спъване.

- ▸ Прекарвайте маркучите и електрическите кабели така, че да няма опасност от спъване.

Ако уредът се премества за изпъкналите компоненти, като напр. вратичката, частите могат да се счупят.
- ▸ Не премествайте уреда за изпъкналите компоненти.

⚠ ВНИМАТЕЛНО – Опасност от порязване!
Острите ръбове по уреда могат при допир да доведат до срязвания.
- ▸ Не докосвайте уреда по острите ръбове.
- ▸ Използвайте защитни ръкавици при монтаж и транспорт на уреда.

1.6 Сигурна употреба

⚠ ПРЕДУПРЕЖДЕНИЕ – Опасност от токов удар!
Повреден уред или кабел за свързване към мрежата представляват опасност.
- ▸ Никога не използвайте повреден уред.
- ▸ Никога не дърпайте кабела за свързване към мрежата, за да отделите уреда от електрозахранващата мрежа. Винаги хващайте щепсела на кабела за свързване към мрежата.
- ▸ Ако уредът или кабелът за свързване към мрежата са повредени, незабавно издърпайте щепсела на кабела за свързване към мрежата от контакта или изключете предпазителя в кутията с предпазители и затворете водопроводния кран.
- ▸ Свържете се с отдела по обслужване на клиенти.
→Страница 48

Проникващата влага може да предизвика токов удар.
- ▸ Използвайте уреда само в затворени помещения.
- ▸ Никога не излагайте уреда на силна топлина и влага.
- ▸ За почистване на уреда не използвайте машини за почистване с пара или с високо налягане, маркучи или пръскачки.

⚠ ПРЕДУПРЕЖДЕНИЕ – Опасност от увреждане на здравето!
Деца могат да се заключат в уреда и да попаднат в опасна за живота ситуация.
- ▸ Уредът не трябва да се поставя зад заключваща се врата, плъзгаща се врата или врата с панта от противоположната на уреда страна, която пречи на уреда да се отвори напълно.
- ▸ При изведени от употреба уреди издърпайте щепсела на кабела за свързване към мрежата от контакта, след това прережете кабела за свързване към мрежата и унищожете ключалката на

вратата на уреда така, че вратата на уреда да не се затваря повече.

При центрофугиране на по-големи, водонепропускливи дрехи може да се получи дисбаланс и да се стигне до наранявания.

- ▸ Не перете и не центрофугирайте по-големи, водонепропускливи части пране като одеяла или подложки за матраци в уреда.

⚠ ПРЕДУПРЕЖДЕНИЕ – Опасност от задушаване!

Деца могат да вдишат или да погълнат малки части и да се задушат.

- ▸ Дръжте далеч от деца малките части.
- ▸ Не допускайте деца да играят с малки части.

⚠ ПРЕДУПРЕЖДЕНИЕ – Опасност от отравяне!

При консумиране препаратите за пране и поддръжка могат да доведат до натравяне.

- ▸ При поглъщане по невнимание потърсете лекарски съвет.
- ▸ Съхранявайте препаратите за пране и поддръжка на недостъпни за деца места.

⚠ ПРЕДУПРЕЖДЕНИЕ – Опасност от експлозия!

Когато пране е било предварително третирано със запалими почистващи препарати, то може да доведе до експлозия.

- ▸ Изплаквайте добре с вода преди прането предварително третираните дрехи.

⚠ ВНИМАТЕЛНО – Опасност от нараняване!

При качване или покатерване по уреда работният плот може да се счупи.

- ▸ Не се качвайте или катерете по уреда.

При стъпване или подпиране на отворената врата уредът може да се наклони.

- ▸ Не сядайте и не се подпирайте върху вратата на уреда.
- ▸ Не поставяйте предмети върху вратата на уреда.

При посягане към въртящия се барабан са възможни наранявания на ръцете.

- ▸ Преди посягане изчакайте пълното спиране на барабана.

⚠ ВНИМАТЕЛНО – Опасност от изгаряне с гореща вода!

При пране с високи температури сапунената луга е гореща.

- ▸ Не докосвайте горещия перилен разтвор.

⚠ ВНИМАТЕЛНО – Опасност от химически изгаряния!
При отваряне на чекмеджето за перилен препарат перилният препарат и препарат за поддръжка могат да се изпръскат от уреда.
Контакт с очите или кожата може да доведе до дразнене.
- ▸ При контакт с перилни препарати или препарати за поддръжка изплакнете очите или кожата добре с чиста вода.
- ▸ При поглъщане по невнимание потърсете лекарски съвет.
- ▸ Съхранявайте препаратите за пране и поддръжка на недостъпни за деца места.

1.7 Сигурно почистване и поддръжка

⚠ ПРЕДУПРЕЖДЕНИЕ – Опасност от токов удар!
Некомпетентните ремонти са опасни.
- ▸ Никога не променяйте технически уреда или свойствата му.
- ▸ Само обучен за целта специализиран персонал трябва да извършва ремонти на уреда.
- ▸ За ремонта на уреда трябва да се използват само оригинални резервни части.
- ▸ Ако кабелът за свързване към мрежата на този уред бъде повреден, той трябва да се смени от производителя или неговия отдел по обслужване на клиенти, или от друго лице с подобна квалификация, за да се избегнат опасности.

Проникващата влага може да предизвика токов удар.
- ▸ Преди почистването изтеглете щепсела или изключете предпазителя в кутията с предпазители.
- ▸ За почистване на уреда не използвайте машини за почистване с пара или с високо налягане, маркучи или пръскачки.

⚠ ПРЕДУПРЕЖДЕНИЕ – Опасност от нараняване!
Използването на неоригинални резервни части и принадлежности е опасно.
- ▸ Използвайте само оригинални резервни части и оригинални принадлежности на производителя.

⚠ ПРЕДУПРЕЖДЕНИЕ – Опасност от отравяне!
При използване на съдържащи разтворител почистващи средства могат да се образуват отровни пари.
- ▸ Не използвайте почистващи препарати, съдържащи разтворители.

2 Предотвратяване на материални щети

ВНИМАНИЕ

Грешното дозиране на омекотители, перилни препарати, препарати за поддръжка и почистващи средства може да влоши функционирането на уреда.

- Спазвайте препоръките за дозиране на производителите.

Превишаването на максималното количество натоварване влошава функционирането на уреда.

- Максималното количество на натоварване за всяка програма трябва да се спазва и да не се превишава. → *Страница 22*

Уредът е обезопасен за транспорта с транспортни планки.

Неотстранените транспортни обезопасявания могат да доведат до материална щета и повреда на уреда.

- Преди въвеждане в експлоатация отстранете напълно всички транспортни планки и ги съхранете.
- Преди всеки транспорт монтирайте напълно всички транспортни планки, за да избегнете щети при транспорта.

Неправилното свързване на подаващия маркуч за вода може да доведе до материални щети.

- Затегнете на ръка винтовете при подаващия маркуч за вода.
- По възможност свържете подаващия маркуч за вода към водопроводния кран директно без допълнителни свързващи елементи като адаптер, удължители или вентили.
- Внимавайте вътрешният диаметър на водопроводния кран да е минимум 17 mm.
- Внимавайте дължината на резбата при присъединяването към водопроводния кран да е минимум 10 mm.

Твърде ниско или твърде високо водно налягане може да наруши функционирането на уреда.

- Уверете се, че налягането на водата на водоснабдителното съоръжение възлиза на минимум 100 kPa (1 bar) и максимум 1000 kPa (10 bar).
- Ако налягането на водата превишава посочената максимална стойност, между връзката за водата и комплекта маркучи на уреда трябва да се инсталира редукционен клапан.
- Не свързвайте уреда към смесителната батерия на водонагревател без налягане.

Променени или повредени водни маркучи могат да доведат до материални щети и повреди на уреда.

- Никога не прегъвайте, не притискайте, не променяйте и не прерязвайте водни маркучи.
- Използвайте само включени в окомплектовката на доставката водни маркучи или оригинални резервни маркучи.
- Никога не използвайте повторно употребявани водни маркучи.

Работа със замърсена или твърде топла вода може да доведе до материални щети и щети по уреда.

- Уредът да се използва изключително и само със студена питейна вода.

Неподходящи почистващи средства могат да повредят повърхностите на уреда.

- Не използвайте агресивни или абразивни почистващи средства.
- Не използвайте почистващи средства с високо съдържание на алкохол.
- Не използвайте твърди абразивни гъби или гъби за чистене.
- Уредът да се почиства само с вода и мека, влажна кърпа.
- При контакт с уреда веднага отстранявайте всички остатъци от пе-

рилен препарат, остатъци от спрейове или други остатъчни субстанции.

3 Опазване на околната среда и икономия

3.1 Предаване на опаковката за отпадъци

Опаковъчните материали са съвместими с околната среда и могат да се използват повторно.

- ▸ Предавайте отделните компоненти за отпадъци разделно според вида.

3.2 Пестене на енергия и ресурси

Ако спазвате тези указания, Вашият уред ще консумира по-малко ток и вода.

- Използвайте програми с ниски температури и дълги времена на пране и максимално количество на зареждане. → *Страница 22*
- Дозирайте перилния препарат съгласно степента на замърсяване на прането.
- Температурата на пране да се намали при леко и нормално замърсено пране.
- Настройте максималните обороти на центрофугиране, ако прането след това трябва да се суши в сушилнята.
- Перете дрехите без предпране.

3.3 Режим на пестене на енергия

Ако не използвате уреда за кратко, уредът автоматично преминава в режим на пестене на енергия. Всички индикации угасват и — (▷II Start/ Reload) мига.

Режимът на пестене на енергия се прекратява като подновите работата с уреда.
Ако не използвате уреда за дълго време, той ще превключи автоматично в режим в готовност (стендбай).

4 Разполагане и свързване

4.1 Разопаковане на уреда

ВНИМАНИЕ
Останалите в барабана предмети, които не са предвидени за работа в уреда, могат да доведат до материални щети и щети по уреда.

- ▸ Преди използване отстранявайте тези предмети и доставените принадлежности от барабана.

1. Отстранете опаковъчния материал и защитните опаковки напълно от уреда. → *Страница 11*
2. Проверявайте уреда за видими щети.
3. Отворете вратата. → *Страница 28*
4. Извадете принадлежностите от барабана.
5. Затворете вратата.

4.2 Окомплектовка на доставката

След разопаковането проверете всички части за щети, получени при транспортирането, и комплектността на доставката.

ВНИМАНИЕ
Работа с непълна или дефектна принадлежност може да повреди функцията на уреда или да доведе до материални щети и щети по уреда.

- ▸ Не използвайте уреда с непълна или дефектна принадлежност.

- Сменете съответната принадлежност преди използване на уреда. → *"Принадлежности", Страница 26*

Забележка: При уреда фабрично е извършен функционален тест. При това в уреда могат да се образуват петна от вода, които се отстраняват след първото пране.

Доставката включва:
- Пералня
- Съпътстващи документи
- Транспортни обезопасявания →*Страница 12*
- Капаче [1]
- Маркуч за чиста вода →*Страница 14*

4.3 Изисквания към мястото за разполагане

⚠ ПРЕДУПРЕЖДЕНИЕ
Опасност от токов удар!
Уредът съдържа токопроводящи части.
Докосването на токопроводящи части е опасно.
- Не използвайте уреда без покривната повърхност.

⚠ ПРЕДУПРЕЖДЕНИЕ
Опасност от нараняване!
При използване върху цокъл уредът може да се наклони.
- Задължително закрепете крачетата на уреда преди въвеждане в експлоатация върху цокъл с планките →*Страница 26* от производителя.

ВНИМАНИЕ
Замръзващата остатъчна вода в уреда може да доведе до щети по уреда.
- Не поставяйте и не използвайте уреда в области, на които може да замръзне или на открито.

Ако уредът се наклони на повече от 40°, остатъчната вода от уреда може да изтече и да причини материални щети.
- Внимателно накланяйте уреда.
- Транспортирайте уреда в изправено положение.

Място за разполагане	**Изисквания**
Основа 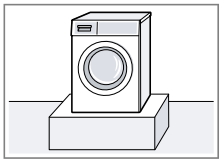	Закрепете уреда с планки →*Страница 26*.
Поставка от дървени летви 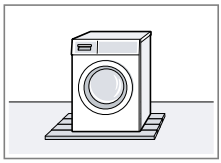	Поставете уреда върху водоустойчива дървена плоскост (дебелина мин. 30 мм), която е здраво завинтена върху пода.
Кухненска ниша 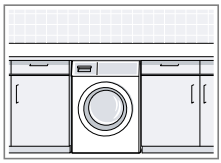	Уредът да се поставя само под цялостен и здраво свързан със съседните шкафове работен плот. Необходима ширина на нишата: 60 см.
Върху стена 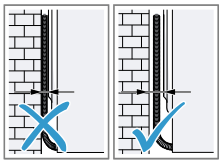	Не захващайте присъединителни проводници и маркучи между стената и уреда.

4.4 Отстранете транспортните планки

Уредът е обезопасен за транспорт с транспортни планки от задната страна на уреда.

[1] Броят на капачетата варира в зависимост от модела.

Забележка: Съхранявайте винтовете на транспортните планки и втулките за по-късно транспортиране.

1. Отстранете маркуча ① и кабела за свързване към мрежата ② от държачите.

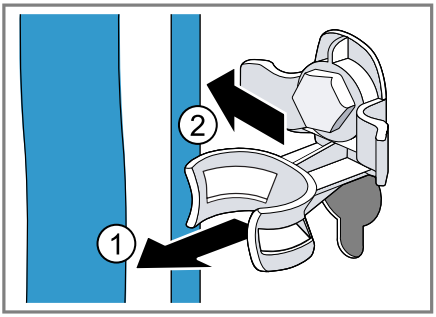

2. Всичките 4 винта на транспортните обезопасявания се развиват ① и свалят ② с гаечен ключ размер 13.

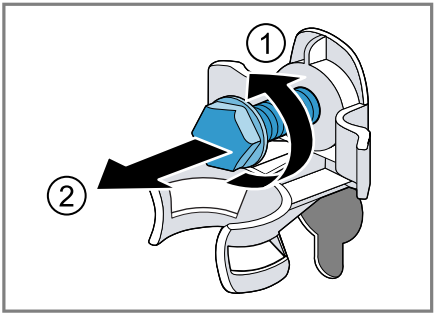

3. 4-те втулки да се свалят.

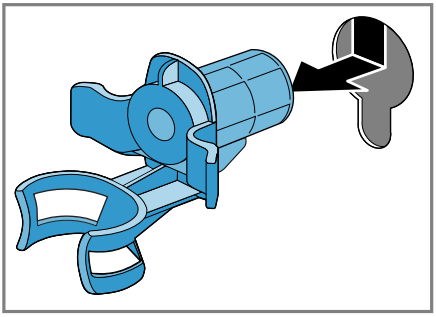

4. Поставете капачето и го избутайте надолу.

Забележки

- Обърнете внимание на броя капачета в окомплектовката на доставката
- При четири капачета в окомплектовката на доставката поставете капачетата в четирите отвора за транспортните укрепвания.

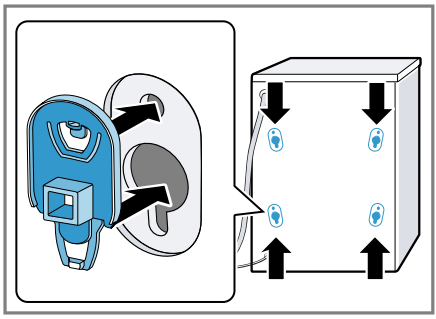

- При едно капаче в окомплектовката на доставката поставете капачето в долния ляв отвор за транспортното укрепване.

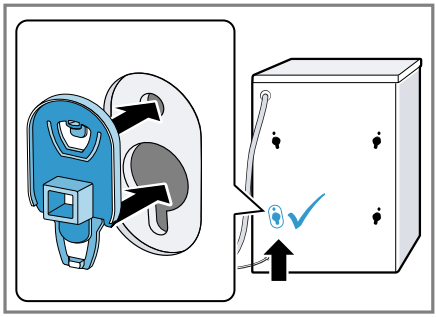

Забележка: За да използвате транспортните обезопасявания за транспорт в уреда, извършете тези стъпки в обратна последователност.

4.5 Свързване на уреда

Затваряне на водопроводния кран

ВНИМАНИЕ
Неправилното свързване на подаващия маркуч за вода може да доведе до материални щети.
- ▸ Затегнете на ръка винтовете при подаващия маркуч за вода.

1. Свържете маркуча за вода към уреда.

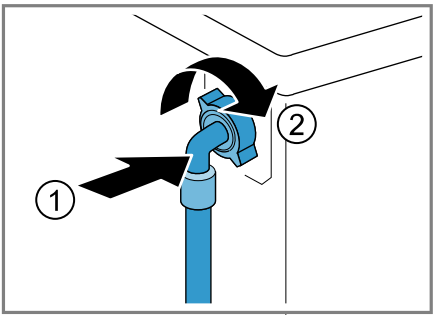

2. Свържете маркуча за с вода към водопроводния кран (26,4 мм = 3/4").

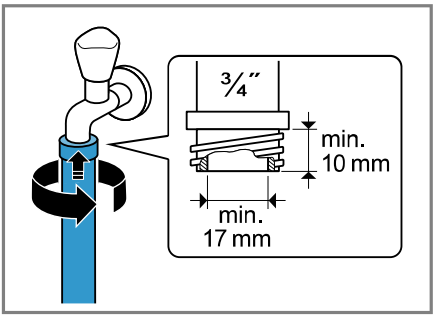

3. Внимателно отворете водопроводния кран и проверете дали местата на свързване са уплътнени.

Видове на свързване мръсна вода

Информацията ще Ви помогне да свържете този уред към мръсната вода.

ВНИМАНИЕ
При изпомпване маркучът за мръсна вода е под налягане и може да се разхлаби от инсталираното място на свързване.
- ▸ Обезопасете маркуча за мръсна вода срещу неволно разхлабване.

При запушен мръсен канал може мръсната вода да потече обратно в уреда.
- ▸ Преди работа на уреда се уверявайте, че мръсната вода се източва бързо и отстранете запушванията.

Забележка: Съблюдавайте височините на изпомпване.
Максималната височина на изпомпване възлиза на 100 см.

Сифон 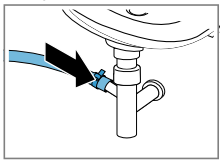	Обезопасете местата на свързване със скоба за маркуч (24-40 мм).
Мивка 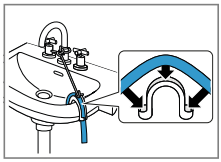	Фиксирайте маркуча за мръсната вода със скоба и го обезопасете. → *"Принадлежности", Страница 26*
Пластмасова тръба с гумена муфа или канализационна шахта 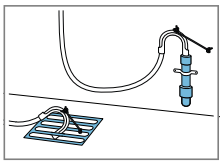	Фиксирайте маркуча за мръсната вода със скоба и го обезопасете. → *"Принадлежности", Страница 26*

Свързване на уреда към електрозахранващата мрежа

Забележка: Вашата електроинсталация у дома за този уред трябва да отговаря на локалните законови разпо-

редби и на предписанията за безопасност и трябва да включва дефектнотоков защитен превключвател.

1. Включете щепсела на кабела за свързване към мрежата на уреда в електрически контакт в близост до уреда.
   Техническите параметри за свързване на уреда са посочени в техническите данни → *Страница 50*.
2. Проверете стабилното положение на щепсела.

4.6 Нивелиране на уреда

За да редуцирате шумовете и вибрациите и да предотвратите преместването на уреда, нивелирайте правилно уреда.

1. Развийте контрагайките по посока на часовника с гаечен ключ размер 17.

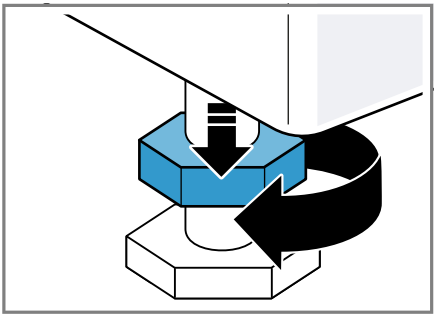

2. За да изравните уреда, завъртете краката на уреда. Проверете нивелирането с нивелир.

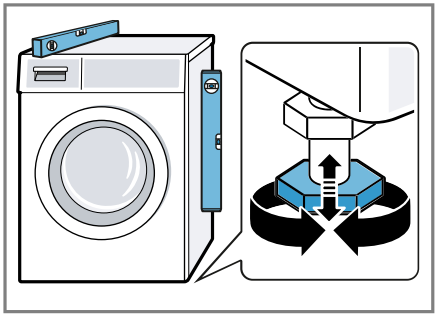

Всички опори на уреда трябва да са разположени стабилно на пода.

3. Затегнете контрагайките с гаечен ключ размер 17 на ръка срещу корпуса.

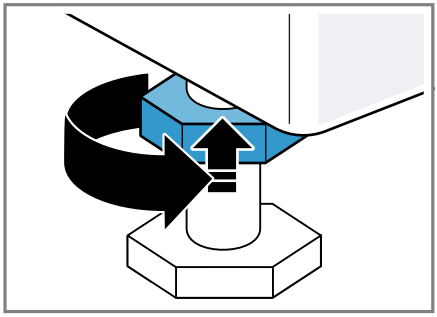

В същото време дръжте здраво крачето на уреда и не променяйте височината.

5 Преди първата употреба

Подгответе уреда за използване.

5.1 Стартиране на празен ход

Вашият уред е проверен основно преди напускане на завода. За да отстраните възможни остатъци от вода, първия път изперете без дрехи.

1. Настройте програмата **Cottons** **90°** или изберете програма за по-

чистване на барабана в Home Connect приложението.
2. Затворете вратата.
3. Изтеглете чекмеджето за перилен препарат.
4. Напълнете около 1 литър вода от водопровода в отделението за ръчно дозиране.

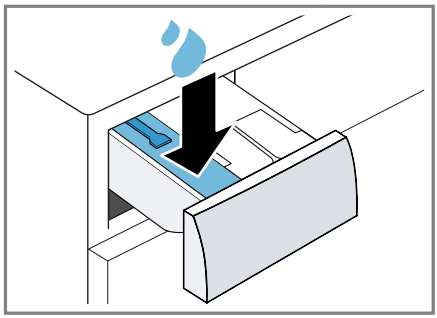

5. Напълнете перилен препарат на прах с кислородна белина в отделение за ръчно дозиране.

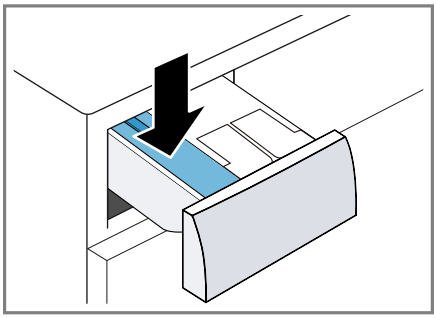

За да избегнете образуване на пяна, използвайте само половината от препоръчителното от производителя на перилен препарат количество за леко замърсяване. Не използвайте перилен препарат за вълна или за деликатни тъкани.
6. Затворете чекмеджето за препарати.
7. Стартирайте програмата. → *Страница 29*
8. Стартирайте първия процес на пране или настройте селектора за програми на ⏻, за да изключите уреда. → *"Основни положения при работа с уреда", Страница 28*

6 Запознаване

6.1 Уред

Тук ще намерите общ преглед на компонентите на Вашия уред.

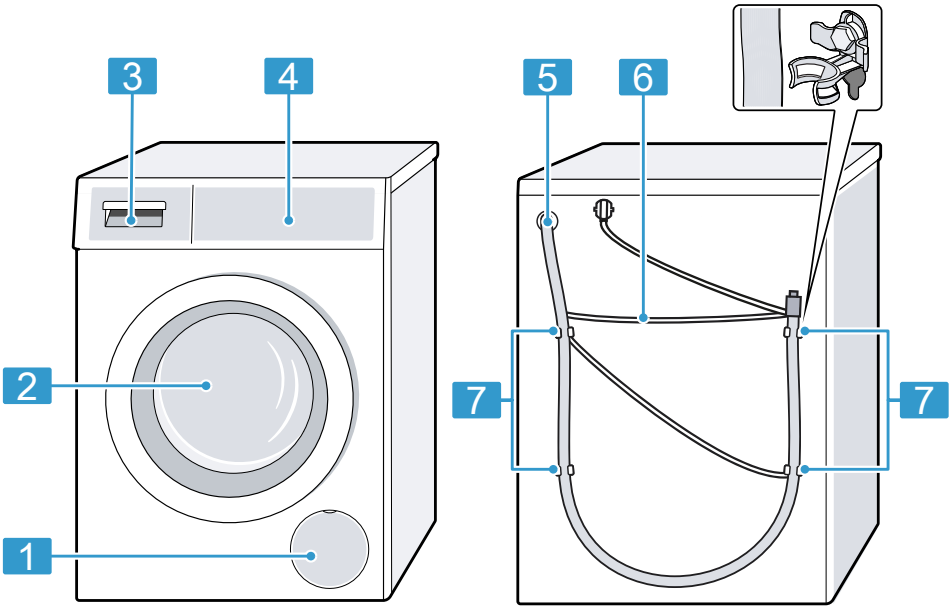

В зависимост от типа уред детайлите на фигурата могат да се различават, напр. по цвят и форма.

1	Клапа за поддръжка на помпата за сапунен разтвор →*Страница 37*
2	Врата →*Страница 28*
3	Чекмедже за перилен препарат →*Страница 17*
4	Обслужващ панел →*Страница 18*
5	Отточен маркуч →*Страница 14*
6	Кабел за свързване към мрежата →*Страница 14*
7	Транспортни обезопасявания →*Страница 12*

6.2 Чекмедже за перилен препарат

Забележка: Спазвайте данните на производителите за използване и дозиране на перилния препарат и сред-

ството за поддръжка и данните в програмните описания.

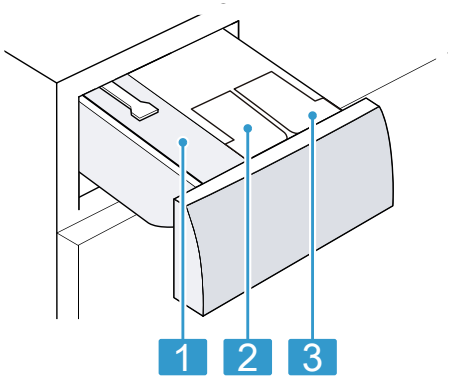

1	Камера за ръчно дозиране → *"Използване на камера за ръчно дозиране", Страница 31*
2	❄ / ◊: отделение за дозиране за омекотител или течен перилен препарат → *"Интелигентна система за дозиране", Страница 30*
3	◊: Отделение за дозиране за течен перилен препарат → *"Интелигентна система за дозиране", Страница 30*

6.3 Обслужващ панел

Посредством панела за обслужване се настройват всички функции на Вашия уред и се извежда информация относно режима на работа.

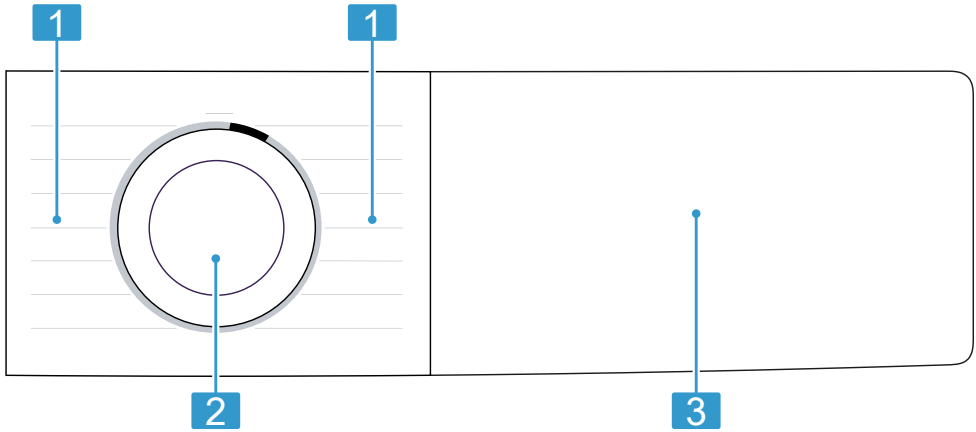

1	Програми →*Страница 22*
2	Копче за избор на програми →*Страница 28*
3	Бутони →*Страница 21* и дисплей →*Страница 19*

6.4 Логика на управление

Някои зони на дисплея са бутони и реагират на допир. Активирате, деактивирате или променяте настройките като натискате бутоните. Активираните настройки са ярки на дисплея.

ВНИМАНИЕ

Въздействие със сила върху дисплея може да доведе до повреди.

- Не упражнявайте твърде силен натиск върху дисплея.
- Не натискайте дисплея с остри предмети.

7 Дисплей

На дисплея виждате текущо настроените стойности, възможностите за избор или текстове с указания.
Дисплеят показва според статуса на програмата някои указания в зоната 8:88, напр. End.

Забележка: Чрез софтуерни актуализации може да са налични допълнителни функции. →*Страница 33*
Ако софтуерна актуализация е налчина, ще откриете допълнителна информация в приложението Home Connect.

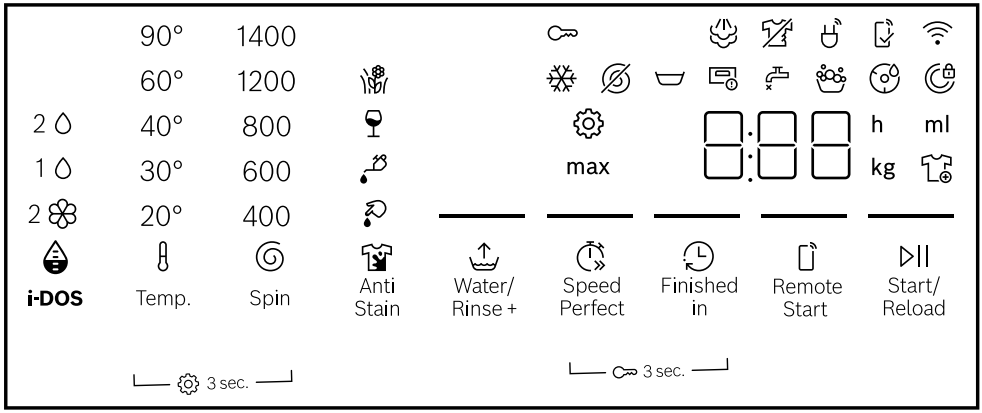

Примерна индикация на дисплея

Индикация	**Описание**
0:40 [1]	Предвидима продължителност на програмата или остатъчно време на програмата в часове и минути.
— (Finished in) / "10 h" [1]	Време на край на програмата →*Страница 22*
max 9,0 [1]	Препоръка за максимално количество за зареждане за настроената програма в kg.
- 1400	Настроени обороти на центрофугата в об/мин. →*Страница 22* : без центрофуга, само изпомпване : задържане на изплакването, без изпомпване
- 90	Настроена температура в °C. →*Страница 22* (студена)
— (Start/Reload)	Стартиране, отмяна или спиране на пауза

[1] Пример

Индикация	Описание
	■ свети: програмата работи и може да се прекъсне или спре на пауза. ■ мига: програмата може да се стартира или да се продължи.
End	Статус на програмата: край на програмата
	Статус на програмата: Почистване с пара
	Статус на програмата: Защита от намачкване
	■ свети: защитата от деца е активирана. ■ мига: Защитата от деца е активирана и уредът се управлява. blinkt: Die Kindersicherung ist aktiviert und das Gerät wurde bedient. →*Страница 30*
— (Water/ Rinse +)	Изпиране с допълнително вода и изплакване е активирано. →*Страница 22*
	Можете да извадите или добавите пране и да прекъснете актуалната програма. →*Страница 29*
	Задържането на изплакването е активирано.
— (Speed Perfect)	Скъсеното времетраене на програмата е активирано. →*Страница 21*
	Видът на петното кръв е активиран.
	Видът на петното трева е активиран.
	Видът на петното червено вино е активиран.
	Видът на петното мазнина/олио от храна е активиран.
	Промяна на основните настройки. →*Страница 35*
	мига: Почистване на барабана е нужно. Изпълнете програмата Cottons 90° за почистване и поддръжка на барабана и на контейнера за перилен препарат. →*Страница 35*
— (Remote Start)	Дистанционен старт е активиран. →*Страница 22*
	■ свети: уредът е свързан през Wi-Fi с домашната мрежа. ■ мига: уредът се опитва да се свърже през Wi-Fi с домашната мрежа.
	Настройките, които не са налични върху уреда, са настроени през Home Connect приложението. Допълнителна информация ще откриете в Home Connect приложението.
	■ свети: Интелигентната система за дозиране за течния перилен препарат е активирана. ■ мига: Минималното ниво на пълнене на резервоара за дозиране е преминато. →*Страница 30*

Индикация	Описание
◊ ❀	■ свети: Интелигентната система за дозиране за течния перилен препарат ◊ или омекотителя ❀ е активирана. ■ мига: Минималното ниво на пълнене на резервоара за дозиране е преминато. →*Страница 30*
50 ml [1]	Основно количество на дозиране за перилен препарат или омекотител. →*Страница 31*
	Уредът е разпознал твърде много пяна. →*Страница 43*
	■ свети: Вратата е заключена. – За да добавите пране, вратата може да се отключи, когато свети. →*Страница 29* – За да отворите вратата, можете да прекъснете програмата. →*Страница 29* ■ мига: Вратата не е затворена.
	■ Няма налягане на водата. →*Страница 41* ■ Налягането на водата от крана е твърде ниско.
	Чекмеджето за перилен препарат не е вкарано напълно. →*Страница 43*
E:35 [1]	Код на грешка, показание на грешка, сигнал. →*Страница 40*

8 Бутони

Забележки

- Чрез софтуерни актуализации може да са налични допълнителни функции. →*Страница 33*
  Ако софтуерна актуализация е налчина, ще откриете допълнителна информация в приложението Home Connect.
- Ще откриете допълнителни функции или настройки в приложението Home Connect.
  Някои от настройките могат да се променят само чрез приложението Home Connect.

Изборът на програмните настройки зависи от настроената програма.

Бутон	Описание
▷II Start/Reload	Стартиране, прекъсване или спиране на пауза на програмата.
Speed Perfect	Активиране или деактивиране на съкратено времетраене на програма. **Забележка:** Потреблението на ток се повишава. Резултатът от прането не се влошава от това.

[1] Пример

Бутон	Описание
Anti Stain	Изберете вида на петното. Температурата, движението на барабана и времето на накисване се адаптират към вида на петното.
i-DOS	Ако натиснете за кратко бутона, активирате или деактивирате интелигентната система за дозиране за омекотител ❀ или течен перилен препарат ◊. Ако натиснете бутона за ок. 3 секунди, можете да настроите основното количество на дозиране. →*Страница 31*
Finished in	Установете времето на край на програмата. Времетраенето на програмата се съдържа в настроения брой часове. След старта на програмата времетраенето се показва.
Temp.	Напасване на температурата.
Spin	Адаптирайте оборотите на центрофугата или активирайте ⎓ (задържане на изплакването). С избора ⎓ водата в края на процеса на пране не се изпомпва и центрофугирането се деактивира. Дрехите остават във водата от изплакване.
Remote Start	Ако натиснете бутона за кратко, ще активирате или дезактивирате дистанционното стартиране. →*Страница 33* Ако натиснете бутона за ок. 3 секунди, ще отворите менюто Настройки Home Connect. →*Страница 32*
3 sec.	Активиране или деактивиране на защитата от деца. →*Страница 30*
3 sec.	Извикване на основните настройки. →*Страница 34*
Water/Rinse +	Активиране или деактивиране на пране с повече вода и допълнителен процес на измиване. Препоръчително при особено чувствителна кожа или в региони с много мека вода.

9 Програми

Забележки

- Етикетите за грижа върху прането Ви посочват допълнителни указания за избора на програма.
  → *"Знак за грижа върху етикетите", Страница 27*
- Настройката на температурата на програмата гарантира, че температурата, препоръчана на етикета за поддръжка, няма да бъде превишена. Температурата, достигната в уреда, може да се различава от настроената температура. Най-добрият възможен ефект от изпирането се постига с оптимална енергийна ефективност.
- Чрез софтуерни актуализации може да са налични допълнителни функции. →*Страница 33*
  Ако софтуерна актуализация е налчина, ще откриете допълнителна информация в приложението Home Connect.

Програма	**Описание**	**макс. зареж-дане (кг)**
Cottons	Пране на издръжливи материи от памук и лен. Подходящо и като къса програма за нормално замърсено пране, ако активирате Speed Perfect. Настройка на програма: ▪ макс. 90 °C ▪ макс. 1400 об./мин.	9,0 5,0 [1]
Eco 40-60	Пране на текстили от памук и лен. **Забележка:** Тъканите, които според символа за поддръжка могат да се перат от 40 °C до 60 °C, могат да се перат заедно. Действието от прането отговаря на най-добрия възможен клас на ефективност при пране съгласно законовите разпоредби. За тази програма автоматично се напасва температурата на пране според количеството на зареждане, за да се достигне оптимална енергийна ефективност при възможно най-добро действие при изпиране. Температурата на пране не може да се променя. Оборотите на центрофугиране възлизат максимум на 1400 об/мин.	9,0
Cottons + Prewash	Пране на издръжливи материи от памук и лен. Програма с предпране за силно замърсени дрехи. **Забележка:** Ако интелигентната система за дозиране е активирана, перилният препарат се дозира автоматично за предпрането и основното пране. Ако интелигентната система за дозиране е деактивирана, перилният препарат за предпране се добавя директно в барабана, а за основно пране в отделението за ръчното дозиране. → *Страница 17* Настройка на програма: ▪ макс. 90 °C ▪ макс. 1400 об./мин.	9,0 5,0 [1]
Easy Care	Пране на текстили от синтетика. Настройка на програма: ▪ макс. 60 °C ▪ макс. 1400 об./мин.	4,0
Quick Mix	Пране на текстили от памук, лен и синтетика. Подходящо за леко замърсено пране.	4,0

[1] **Speed Perfect** активирано

Програма	Описание	макс. зареждане (кг)
	Настройка на програма: ▪ макс. 60 °C ▪ макс. 1400 об/мин	
Delicates/Silk	Пране на чувствителни материи, които могат да се перат, от коприна, вискоза и синтетика. Използвайте перилен препарат за деликатно пране или коприна. **Забележка:** Перете особено чувствителните тъкани или тъканите с кукички, халки или скоби в мрежа за пране. **Съвет:** Чрез щадящо почистване на прането има по-малко изтъркване на текстилните влакна и влакната от микропластмаса. Настройка на програма: ▪ макс. 40 °C ▪ макс. 800 об./мин.	2,0
Wool	Пране на текстилни изделия от вълна или със съдържание на вълна, които могат да се перат на ръка или в перална машина. За да избегне намачкване на прането, барабанът особено щадящо движи тъканите с дълги паузи. Използвайте перилен препарат за вълна. Настройка на програма: ▪ макс. 40 °C ▪ макс. 800 об./мин.	2,0
Rinse	Плакнене с последващо центрофугиране и изпомпване на водата. Настройка на програма: макс. 1400 об./мин.	–
Spin/Drain	Центрофугиране и изпомпване на водата. Ако искате само да изпомпате водата, активирайте . Прането не се центрофугира. Настройка на програма: макс. 1400 об./мин.	–
App programs	Изберете още програми директно през приложението Home Connect. Описанието на програмите ще откриете в приложението Home Connect. **Забележка:** Вашият уред трябва да е свързан с домашната мрежа и да е регистриран във Вашето приложение Home Connect. → *Страница 32*	–
Sportswear	Пране на спортни тъкани и тъкани за свободното време от синтетика.	2,0

Програма	**Описание**	**макс. зареждане (кг)**
	Използвайте перилен препарат за спортни тъкани. Не използвайте омекотител. **Съвет:** Перете силно замърсеното пране на програма Easy Care . Настройка на програма: ▪ макс. 40 °C ▪ макс. 800 об./мин.	
Iron Assist	Подходящо за ризи, тениски и подобни дрехи от памук и лен. Програма за затопляне и третиране с пара на сухи тъкани, за да могат тъканите след края на програмата да се закачат или по-лесно да се гладят. Зареждането на програмата възлиза на максимум пет ризи или пет тениски. Активирайте Speed Perfect, ако искате да вапоризирате само една дреха. **Забележки** ▪ Закачайте топлите и третирани с пара тъкани веднага след края на програмата или ги гладете. ▪ Текстилните тъкани не се перат или почистват. Не използвайте перилен препарат или омекотител. ▪ Водната пара е топла и може да причини щети по определени видове тъкани и материи. Програмата следователно не е подходяща за тъкани за открито или тъкани от коприна и вълна, като напр. пуловери.	– [1]
Automatic	Пране на чувствителни текстили от памук и синтетика. Щадящо третиране на прането. Степента на замърсяване и вида на материята се разпознават автоматично. Процесът на пране се адаптира. **Забележка:** Температурата и оборотите на центрофугиране не може да се настройват в тази програма и се установяват автоматично. Температурата е максимум 30 °C. Оборотите на центрофугиране възлизат максимум на 800 об/мин.	3,5

[1] Пране не е възможно

Програма	Описание	макс. зареждане (кг)
Super 15'/ 30'	Пране на текстили от памук и синтетика. Къса програма за леко замърсено дребно пране. Продължителността на програмата възлиза на ок. 30 минути. Ако искате да скъсите времетраенето на програмата до 15 минути, активирайте Speed Perfect. Максималното количество за зареждане се намалява на 2,0 кг. Настройка на програма: ▪ макс. 40 °C ▪ макс. 1200 об./мин.	4,0 2,0 [1]

10 Принадлежности

Използвайте оригинални принадлежности. Те са специално пригодени за Вашия уред.

Съвет: Някои принадлежности са налични в други цветове. Свържете се с отдела по обслужване на клиенти. → *Страница 48*

	Употреба	Номер за поръчка
Удължаване маркуч за чиста вода	Удължете маркуча за студена вода или Aquastop маркуча за чиста вода (2,50 м).	WMZ2381
Удължение на маркуча за мръсна вода	Удължете маркуча за мръсна вода (2,20 m).	11057910
Задържащи езичета	Подобрете сигурността на уреда.	WMZ2200
Скоба	Фиксирайте отточния маркуч.	00655300
Подиум	Уредът се поставя на високо, за да може да се зарежда и разтоварва лесно.	WMZPW20W
Филтър за микропластмаса	Външен филтър за намаляване на текстилната микропластмаса в отпадните води.	WMZMPF10

[1] **Speed Perfect** активирано

11 Пране

11.1 Подготвяне на дрехите

ВНИМАНИЕ

Останалите в прането предмети могат да повредят прането и барабана.

- ▸ Преди работа отстранете всички предмети от джобовете на дрехите.

Забележка

Ако подготвите прането си, ще запазите уреда и тъканите.

- Изчеткване на пясък и почва
- Сортирайте прането по цвят и тъкани и при това спазвайте етикета за грижа
- затваряйте всички ципове, велкра, кукички и халки
- Връзване на платнени колани, ленти и корди
- Отстранете колелцата на пердетата и оловните ленти
- перете малки или чувствителни дрехи в мрежа за пране
- перете малките и големи дрехи заедно
- Незабавно изперете прането с пресни петна
- Предварително третирайте прането с изсъхнали петна и го изперете неколкократно
- Поставяйте дрехите от прането една по една в барабана
- Пране, което е предварително третирано с хлорна белина, трябва да се изплакне многократно преди зареждане на барабана

11.2 Знак за грижа върху етикетите

Означение за грижа при пране

Символ	Препоръчителна програма
95 60 40 30	Памук (нормална)
60 40 30	Лесна поддръжка (щадяща)
40 30	Деликатно / коприна за ръчно пране (особено щадяща)
	Вълна (ръчно пране)
	(не може да се пере в пералня)

12 Перилен препарат и препарат за поддръжка

С правилния избор и използване на перилни препарати и средства за поддръжка щадите Вашия уред и Вашето пране.

Указанията на производителя за използване и дозиране ще откриете върху опаковката.

Забележки

- при използване на течни перилни препарати използвайте само самостоятелно течащи перилни препарати
- не смесвайте различни течни перилни препарати
- не смесвайте перилен препарат с омекотител
- не използвайте престояли и засъхнали продукти
- не използвайте съдържащи разтворители, разяждащи или газоотделящи препарати
- не използвайте хлорна белина
- Използвайте рядко оцветители, тъй като фиксиращата сол може да повреди неръждаемата стомана
- Използвайте кърпи за улавяне на боя и мръсотия само в мрежа за пране
- не използвайте обезцветяващи средства в уреда

- не пълнете оцет в съдовете за дозиране →*Страница 30* за интелигентната система за дозиране

13 Основни положения при работа с уреда

13.1 Включване на уреда

Забележка: Ако включвате уреда за пръв път, след като е свързан към електричеството, процесът на включване трае до една минута.

Изискване: Уредът е разположен правилно и свързан. →*Страница 11*

- ▸ Поставете копчето за избор на програми на програма.
- ✔ Извършва се шумен функционален тест.

13.2 Настройване на програма

1. Завъртете превключвателя на програмите и го поставете на желаната програма. →*Страница 22*

✔ Дисплеят показва програмните настройки.

2. Ако желаете, адаптирайте програмните настройки. →*Страница 21*
   Спазвайте информацията по тема Логика на управлението →*Страница 18*.
   Програмните настройки не се запаметяват трайно за програмата.

Забележка: Ако интелигентната система за дозиране се активира или деактивира, настройката се запаметява.

Настройване на други програми

Изискване: Home Connect е оборудвано. →*Страница 32*

1. Настройте програмата **App programs** .

✔ **Remote Start** мига.

2. Натиснете **Remote Start**.

✔ Home Connect приложението показва избираемите програми.

3. В Home Connect приложението настройте програма.
4. Ако желаете, адаптирайте програмните настройки. →*Страница 21*
5. Стартирайте програмата. →*Страница 29*

13.3 Отваряне на вратата

1. Достигнете до дръжката на вратата и я дръпнете.

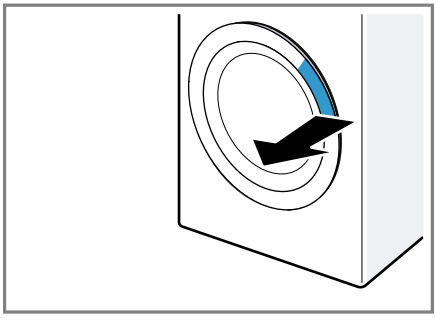

2. Отворете вратата.

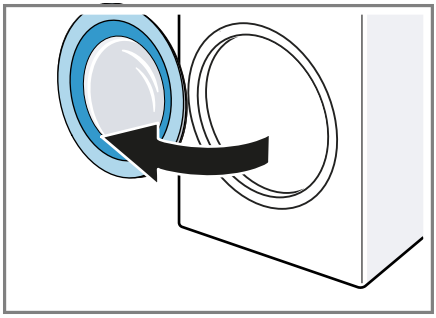

13.4 Дрехи поставете

Забележка: За да избегнете образуване на гънки, спазвайте максималното зареждане на програмите. →*Страница 22*

Изисквания

- Прането е подготвено и сортирано. →*Страница 27*
- Барабанът е празен.

1. Отворете вратата. →*Страница 28*

2. Поставете дрехите в барабана.
3. Затворете вратата.
   Уверете се, че не е затиснато пране във вратата.

13.5 Стартиране на програмата

Забележка: Ако използвате интелигентната система за дозиране, напълнете съдовете за дозиране, настройте базовото количество за дозиране и затворете чекмеджето за перилен препарат докрай. →*Страница 30*

Изисквания
- Програма е настроена.
  →*Страница 28*
- Вратата е затворена.

▸ Натиснете ▷|| **Start**/**Reload**.

✔ Барабанът се върти и се извършва разпознаване на натоварването, което може да трае до 2 минути и след това водата влиза.

✔ Дисплеят показва продължителността на програмата или времето на край.

✔ Дисплейят показва след края на програмата: "End".

Забележка: Ако не извадите прането след края на програмата, след 15 минути редуцирането на намачкването стартира за продължителност от ок. 30 минути. Дисплеят показва ⁒ и указание за прекъсване на програмата.
Натиснете бутон на дисплея, за да прекъснете програмата за намаляване на намачкването и да извадите прането.

13.6 Накисване на пране

Забележка: За омекване няма нужда от допълнителен препарат. Уредът използва разтворения препарат за омекване и измиване.

Изисквания
- Прането е поставено.
  →*Страница 28*
- Програмата е стартирана.
  →*Страница 29*

1. Ок. 10 минути след старт на програмата натиснете ▷|| **Start**/**Reload**.
   Програмата спира на пауза и прането може да омекне.
2. След желаното време на накисване натиснете ▷|| **Start**/**Reload**.

13.7 Допълване с дрехи

След старта на програмата можете да извадете или добавите пране според статуса на програмата.

1. Натиснете ▷|| **Start**/**Reload**.
   Уредът спира на пауза.
   Забележка: Ако желаете да добавите пране, спазвайте указанията на дисплея. →*Страница 20*
2. Отворете вратата. →*Страница 28*
3. Допълнете или извадете дрехи.
4. Затворете вратата.
5. Стартирайте програмата.
   →*Страница 29*

13.8 Прекъсване на програмата

1. Натиснете ▷|| **Start**/**Reload**.
2. Отворете вратата. →*Страница 28*
   При висока температура и високо ниво на водата вратата остава заключена от съображения за сигурност.
   - При висока температура стартирайте програмата **Rinse** .
   - При високо ниво на водата стартирайте програмата **Spin** или настройте подходяща програма за изпомпване. →*Страница 22*
3. Извадете прането. →*Страница 30*

13.9 Продължаване на програма при задържане на изплакването

Изисквания
- Задържането на изплакването е активирано.
  →*"Бутони", Страница 22*

- Последният процес на изплакване от настроената програма е приключил и прането е във водата от изплакването.

1. Настройте програма ◎ **Spin** или програма за изпомпване. → *Страница 22*
2. Натиснете ▷II **Start/Reload**.

13.10 Изваждане на дрехите

1. Отворете вратата. → *Страница 28*
2. Извадете прането от барабана.

13.11 Уредът преминава в режим в готовност (стендбай)

1. Поставете селектора на програмите на ⏻.
2. Затворете водопроводния кран.
3. Почистване на гумения маншет. → *Страница 40*

Забележка: Оставете отворени вратата на уреда и чекмеджето за перилен препарат.

14 Защита от деца

Обезопасете Вашия уред срещу погрешно обслужване по елементите за управление.

14.1 Активиране на защитата от деца

- ▸ Натиснете двата бутона за ⊶ **3 sec.** ок. 3 секунди.
- ✔ Дисплеят показва ⊶.
- ✔ Елементите за управление са блокирани.
- ✔ Защитата от деца остава активна и в състояние на готовност (стендбай) на уреда и при спиране на тока.

14.2 Деактивиране на защитата от деца

Изискване: За да деактивирате защитата от деца, уредът трябва да е включен.

- ▸ Натиснете двата бутона за ⊶ **3 sec.** ок. 3 секунди.
- ✔ На дисплея угасва ⊶.

15 Интелигентна система за дозиране

Интелигентната система за дозиране на уреда е активирана фабрично и дозира автоматично течния перилен препарат и омекотителя за програмите, в които е възможно интелигентно дозиране.

Забележка: Можете да деактивирате интелигентната система за дозиране с помощта на бутоните → *Страница 21*, напр. за ръчно дозиране на прахообразен перилен препарат → *Страница 31*.

15.1 Сипете течен перилен препарат и омекотител в отделенията за дозиране

Ако желаете да използвате интелигентната система за дозиране или уредът по време на работа покаже указание, напълнете резервоара за дозиране.

Забележки

- Пълнете само подходящ течен перилен препарат и омекотител в отделенията за дозиране. → *Страница 27*
- Ако желаете да допълните течния перилен препарат или омекотителя в съда за дозиране, използвайте същия продукт.
- Ако желаете да смените течния перилен препарат или омекотителя в съда за дозиране с друг продукт,

почистете чекмеджето за перилен препарат →*Страница 35*.

- Ако използвате интелигентната система за дозиране, не допълвайте допълнително перилен препарат или омекотител в камерата за ръчно дозиране, за да избегнете предозиране или образуване на пяна.

1. Изтеглете чекмеджето за перилен препарат.
2. Отворете капак и напълнете течен препарат ◊ и омекотител ❀ в съответния дозатор →*Страница 17*.

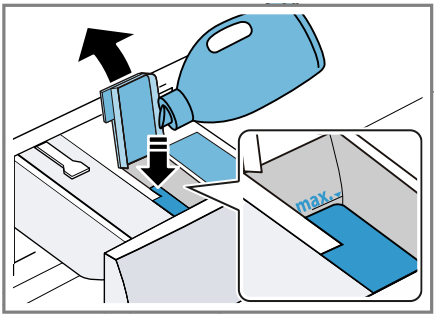

При пълнене не превишавайте маркировката на максималното ниво на пълнене.

Забележка: Можете да използвате двете отделения за дозиране за течен перилен препарат. За целта преместете отделението за дозиране. →*Страница 31*

3. Затворете капака.

Забележка: За да не изсъхнат течния перилен препарат или омекотител, затваряйте директно капака за пълнене след пълнене.

4. Затворете чекмеджето за препарати.

15.2 Използване на камера за ръчно дозиране

Ако не желаете да използвате интелигентната дозираща система, интелигентното дозиране не е възможно за програма или имате нужда от допълнителни продукти за грижа, напр. Ако искате да добавите препарат за отстраняване на петна или нишесте, използвайте камерата за ръчно дозиране.

Забележка: Спазвайте указанията за перилни препарати и препарати за поддръжка →*Страница 27*.

1. Изтеглете чекмеджето за перилен препарат.
2. Напълнете камерата за ръчно дозиране →*Страница 17* с перилен препарат или препарат за поддръжка.
3. Затворете чекмеджето за препарати.

15.3 Преместване на резервоара за дозиране ❀/◊

Отделение за дозиране ❀/◊ може да дозира омекотител ❀ или течен перилен препарат ◊. Фабрично контейнерът за дозиране е настроен за омекотител. Ако желаете автоматично да дозирате втори течен перилен препарат, сменете контейнера за дозиране.

Забележки

- Ако промените съдържанието на контейнера за дозиране, основното количество на дозиране се нулира за този контейнер.
- Ако използвате двата контейнера за дозиране за течен перилен препарат, трябва да настроите един контейнер за дозиране, който трябва да се използва по време на пране. →*Страница 21*

▸ Адаптирайте съдържанието на контейнера за дозиране в приложението Home Connect.

15.4 Настройте основно количество на дозиране

За да активирате интелигентно дозиране, задайте основното дозирано количество за дозиращите контейнери. Основната дозировка съответства

на препоръката за дозиране на производителя на перилния препарат върху опаковката. Задайте основно дозирано количество, което съответства на препоръчителната доза за 4,5 кг нормално замърсено пране. При това спазвайте твърдостта на водата.

Съвет: Можете да настроите основното количество на дозиране и в приложението Home Connect.

1. Натиснете за ок. 3 секунди на **i-DOS**.
✔ Дисплеят показва настроеното основно количество на дозиране за .
2. За да настроите основното количество на дозиране за , натиснете върху **i-DOS**.
3. За да адаптирате настройката, натиснете **Finished in**.
4. За записване на настройката изчакайте за кратко.

16 Home Connect

Този уред може да се свързва с мрежа. Свържете Вашия уред с мобилно крайно устройство, за да обслужвате функциите, да адаптирате основните настройки или да контролирате текущия режим на работа посредством приложението Home Connect.
Услугите Home Connect не са налични във всяка държава. Наличността на функцията Home Connect зависи от наличността на услугите Home Connect във вашата държава.
Информация по темата можете да намерите на: *www.home-connect.com*.
Приложението Home Connect ще ви ръководи през целия процес на регистрация. Следвайте инструкциите и спазвайте указанията в приложението Home Connect.

Забележки
- Спазвайте указанията за безопасност в настоящото ръководство за употреба и се уверете, че те се спазват и когато обслужвате уреда посредством приложението Home Connect.
→ *"Безопасност", Страница 3*
- Обслужването чрез самия уред винаги е с приоритет. През това време не е възможно обслужване с приложението Home Connect.

16.1 Настройване на Home Connect

Изискване: Уредът има връзка с домашната WLAN мрежа (Wi-Fi) на мястото на разполагане.
1. Сканирайте следния QR код.

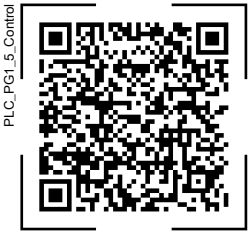

Чрез QR кода можете да инсталирате приложението Home Connect и да свържете Вашия уред.
2. Следвайте указанията на приложението Home Connect.

16.2 Деактивиране на Wi-Fi върху уреда

1. Натиснете **Remote Start** за около 3 секунди.
2. Натискайте **Remote Start**, докато дисплеят покаже "on".
3. Натиснете **Start/Reload**, за да деактивирате Wi-Fi.
✔ Дисплеят показва "oFF".

Забележка: За да напуснете Home Connect настройките, натиснете **Remote Start** за ок. 3 секунди.

16.3 Активиране на Wi-Fi върху уреда

1. Натиснете ⇧ **Remote Start** за около 3 секунди.
2. Натискайте ⇧ **Remote Start**, докато дисплеят покаже "oFF".
3. Натиснете ▷II **Start/Reload**, за да активирате Wi-Fi.

✔ Дисплеят показва "on".

Забележки

- Ако Wi-Fi е активирано, дисплеят показва с редуване "on" и силата на сигнала на Wi-Fi връзката.
- За да напуснете Home Connect настройките, натиснете ⇧ **Remote Start** за ок. 3 секунди.

16.4 Инсталиране на софтуерна актуализация

Забележка: Ако има налична актуализация на софтуера, се показва съобщение в приложението Home Connect.

- ▸ За да инсталирате актуализация на софтуера, следвайте указанията в Home Connect приложението.

✔ По време на инсталирането панелът за обслужване е частично блокиран.

✔ При повреда инсталацията може да трае до 40 минути. Не нулирайте мрежовите настройки или устройството до фабричните настройки по подразбиране.

Забележка: Можете да откриете текущата версия на софтуера в приложението Home Connect в информацията за уреда.

16.5 Нулиране на мрежовите настройки на уреда

1. Натиснете ⇧ **Remote Start** за около 3 секунди.
2. Натискайте ⇧ **Remote Start**, докато дисплеят покаже "rES".
3. Натиснете ▷II **Start/Reload** за около 3 секунди.

✔ Мрежовите настройки се нулират.

16.6 Дистанционен старт

Освободете уреда за дистанционен старт през Home Connect приложението.

Забележка

Дистанционният старт се деактивира при следните условия:

- Вратата на уреда се отваря.
- След спиране на тока.

Активиране на дистанционен старт

Изисквания

- Вратата на уреда е затворена.
- Чекмеджето за перилен препарат е вкарано.

- ▸ Натиснете ⇧ **Remote Start**.

✔ **—** (⇧ Remote Start) светва и уредът се одобрява за отдалечен старт през приложението Home Connect.

Деактивиране на дистанционното стартиране

- ▸ Натиснете ⇧ **Remote Start**.

✔ **—** (⇧ Remote Start) угасва.

16.7 Дистанционна диагностика

Службата за обслужване на клиенти може да достигне до Вашия уред чрез дистанционна диагностика, ако сте се обърнали към службата със съответното желание, Вашият уред е свързан с Home Connect сървъра и дистанционната диагностика е налична в страната, в която използвате уреда.

Съвет: Допълнителна информация и указания за наличност на дистанционна диагностика във Вашата страна ще откриете в сервизната зона/зона-

та за поддръжка на локалния уебсайт: *www.home-connect.com*.

16.8 Защита на личните данни

Обръщайте внимание на указанията за защита на данните.

С първоначалното свързване на Вашия уред със свързана към Интернет домашна мрежа Вашият уред предава следните категории данни към Home Connect сървъра (първоначална регистрация):

- Уникална идентификация на уреда (състояща се от ключове на уреда, както и MAC адрес на вградения Wi-Fi комуникационен модул).
- Сертификат за сигурност на Wi-Fi комуникационния модул (за информационно-техническо осигуряване на връзката).
- Актуалната софтуерна версия и хардуерна версия на Вашия домашен уред.
- Статус на евентуалните предходни нулирания до фабрични настройки.

Тази първоначална регистрация подготвя използването на Home Connect функционалностите и е нужна едва в момента, в който Вие за пръв път желаете да използвате Home Connect функционалностите.

Забележка: Обърнете внимание, че функциите Home Connect могат да се използват само във връзка с приложението Home Connect. Информация за защитата на данните може да се потърси в Home Connect приложението.

17 Основни настройки

Можете да настроите основните настройки на Вашия уред според Вашите нужди.

Забележка: Можете да напаснете основните настройки и в Home Connect приложението.

17.1 Общ преглед на основните настройки

Забележка: Чрез софтуерни актуализации може да са налични допълнителни функции. → *Страница 33*
Ако софтуерна актуализация е налична, ще откриете допълнителна информация в приложението Home Connect.

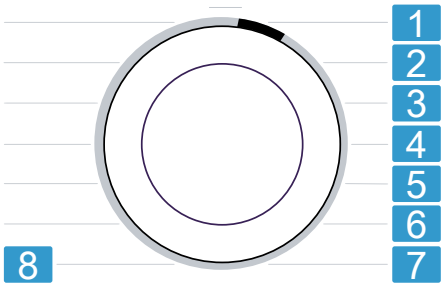

Програмен селектор с програмни позиции

1	Настройте силата на звука на сигнала след края на програмата: A: 0 (изкл) до A: 4 (много силно)
2	Настройте силата на звука на сигнала при избиране на бутоните: b: 0 (изкл) до b: 4 (много силно)
3	Настройте яркостта на индикатора: C: 1 (ниско) до C: 4 (много високо)
4	Стартирайте програма за почистване и поддръжка на барабана (dc).
5	Активиране (d:on) или деактивиране (d:oFF) на напомнянето за почистване на барабана.

	Активиране (E:on) или деактивиране (E:oFF) на намаляването на намачкването.
6	Барабанът премества прането след края на програмата на редовни интервали от време, за да намали намачкването.
7	Покажете броя на прекратените програми (PC).
8	Връщане на уреда към фабричните настройки (rES).

17.2 Промяна на основните настройки

1. За да извикате подменюто за основните настройки, натиснете двата бутона ⚙ **3 sec.** за ок. 3 секунди.
✔ Дисплеят показва ⚙.
2. Изберете желаната основна настройка с програмния избирач. → *Страница 34*
3. Адаптирайте основната настройка:
   - ▸ За да промените стойността, натиснете върху 🕒 **Finished in**.
   - ▸ За да нулирате уреда до фабричните настройки, натиснете за ок. 3 секунди върху ▷|| **Start/ Reload**.
   - ▸ За да стартирате почистване на барабана, натиснете ▷|| **Start/ Reload**.
4. Натиснете произволен бутон с изключение на 🕒 **Finished in** или ▷|| **Start/Reload**, за да напуснете основните настройки.

18 Почистване и поддръжка

ВНИМАНИЕ
Твърдите, острите или грапавите предмети могат да повредят уреда.
- ▸ Не използвайте за почистване твърди или остри предмети, абразивни средства или стоманена вата.
- ▸ Почиствайте уреда само с вода и влажна кърпа.

18.1 Почистване на барабана

Почиствайте барабана след 20 пранета при температура от 40 C или по-ниска, ако ⚙ мига или ако дълго време не сте използвали уреда, го правете поне веднъж годишно.

⚠ **ВНИМАТЕЛНО**
Опасност от нараняване!
Постоянното пране с ниски температури и липсващото проветрение на уреда могат да повредят барабана и да доведат до наранявания.
- ▸ Редовно изпълнявайте програма за почистване на барабана или перете с температури от минимум 60 °C.
- ▸ Оставяйте уреда след всяка употреба да се изсуши с отворени врата и чекмедже за перилен препарат.
- ▸ Изберете програмата за почистване на барабана в приложение Home Connect или в Основни настройки → *Страница 34*.
  Изпълнете програмата без пране с прах за пране с кислородна белина или с почистващ препарат за грижа за вътрешността на уреда.

18.2 Почистване на отделението за перилен препарат

Ако желаете да смените течния перилен препарат или омекотителя в съда за дозиране с друг продукт или ако чекмеджето за перилен препарат е замърсено, почистете чекмеджето за перилен препарат.

ВНИМАНИЕ
Помпеното устройство съдържа електрически компоненти.
Електрическите компоненти могат при контакт с течности да се повредят.
- ▸ Не почиствайте модула на помпата в съдомиялна машина и не го потапяйте във вода.
- ▸ Предпазвайте електрическото свързване от задната страна на уреда от влага, перилен препарат и остатъци от омекотител.

Забележка: Сканирайте QR кода, за да виждате анимацията на процеса.

1. Уредът преминава в режим в готовност (стендбай). →*Страница 30*
2. Изтеглете чекмеджето за перилен препарат.
3. Притиснете поставката и отстранете чекмеджето за перилен препарат.

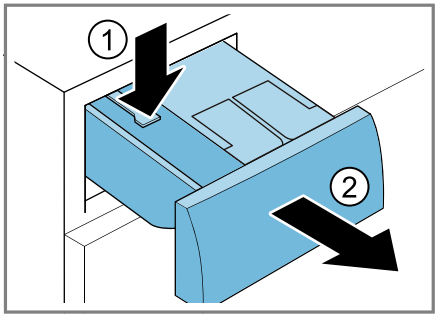

4. Отстранете помпения модул.

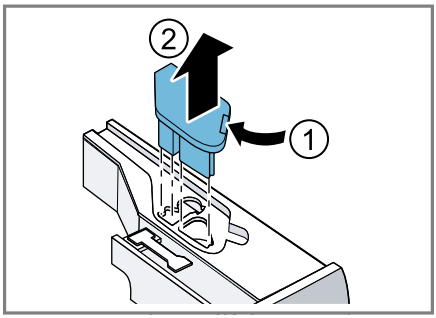

5. Деблокирайте капака на чекмеджето за перилен препарат и го свалете.

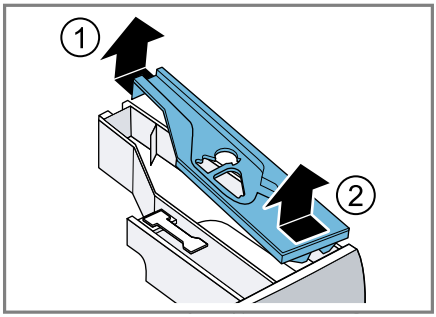

6. Изпразнете чекмеджето за перилен препарат.

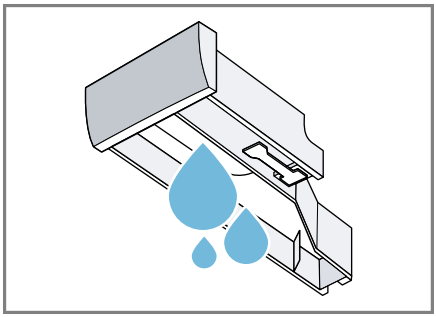

7. Почиствайте модула на помпата с влажна кърпа.

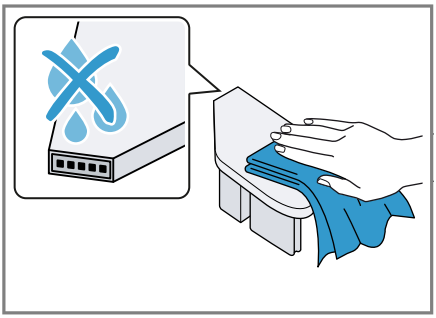

8. Почистете чекмеджето за перилен препарат и капака с мека, влажна кърпа или ръчен душ.

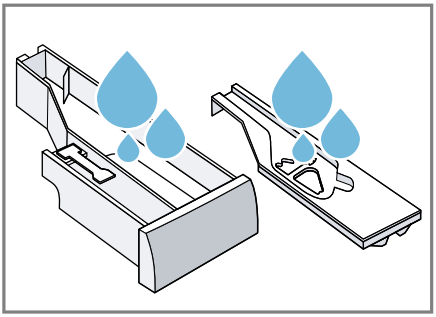

9. Подсушете чекмеджето за перилен препарат, капака и модула на помпата и ги поставете.

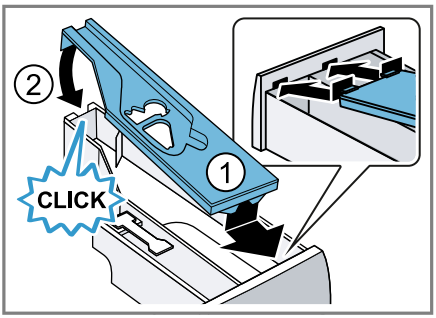

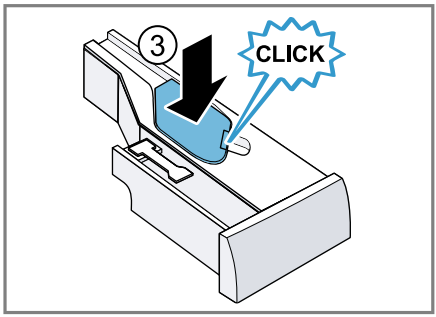

10. Почистете корпуса на чекмеджето за препарати в уреда.

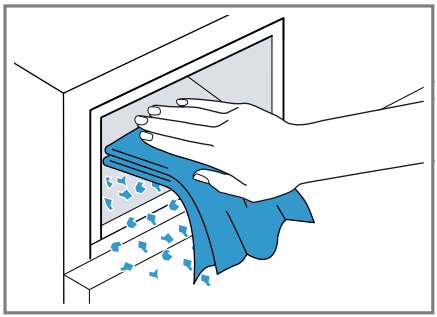

11. Затворете чекмеджето за препарати.

18.3 Почистване на помпата за мръсна вода

Почистете помпата за мръсна вода редовно, поне веднъж годишно, както и при повреди, напр. при запушвания или чукащи шумове.

Забележка: Сканирайте QR кода, за да виждате анимацията на процеса. Преди да стартирате анимацията, съблюдавайте следните указания за безопасност.

Изпразване на помпата за мръсна вода

1. Затворете водопроводния кран.
2. Уредът преминава в режим в готовност (стендбай). →*Страница 30*
3. Разкачете щепсела на уреда от електрическата мрежа.
4. Отворете и свалете капака за поддръжка.

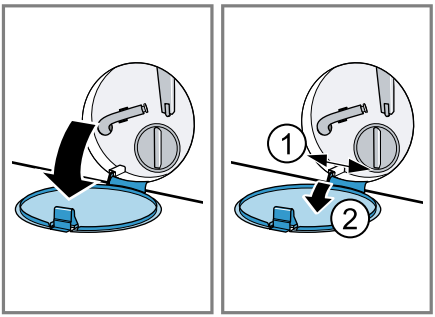

5. Избутайте под отвора подходящ съд за улавяне на сапунената вода.

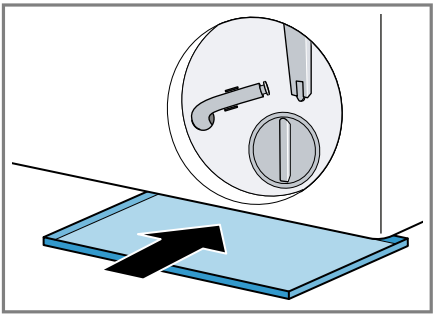

6. Свалете маркуча за изпразване от поставката.

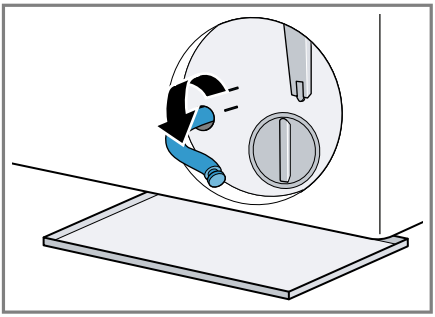

7. ⚠ **ВНИМАТЕЛНО – Опасност от изгаряне с гореща вода!**
   При пране с високи температури сапунената луга е гореща.
   ▸ Не докосвайте горещия перилен разтвор.

   За да се оттече лугата в съда, изтеглете затварящото капаче.

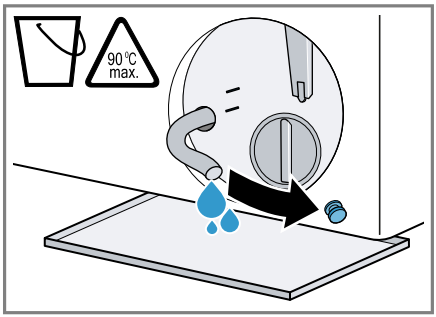

8. След изпразването натиснете затварящото капаче.

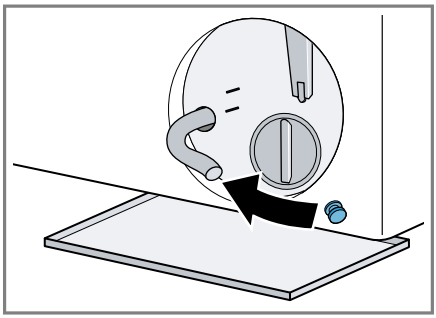

9. Захванете маркуча за източване на водата в поставката.

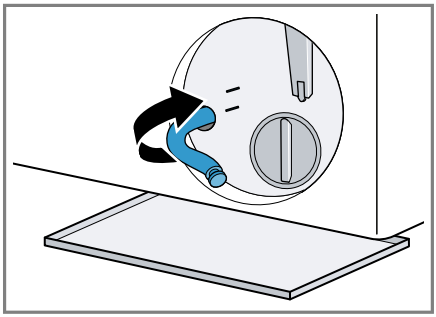

Почистване на помпата за мръсна вода

Изискване: Помпата за мръсна вода е празна. →*Страница 38*

1. Тъй като в помпата за мръсна вода може да има още остатъчна вода, внимателно развъртете капака на помпата.
   - Поради груби замърсявания филтърната вложка може да заседне в корпуса на помпата. Разтворете мръсотията и извадете филтърната вложка.

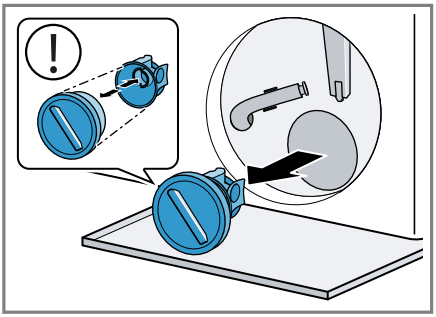

Капакът на помпата се състои от два компонента, които могат да се разглобят за почистване.

2. Почистете вътрешността, резбата на капака на помпата и корпуса на помпата.

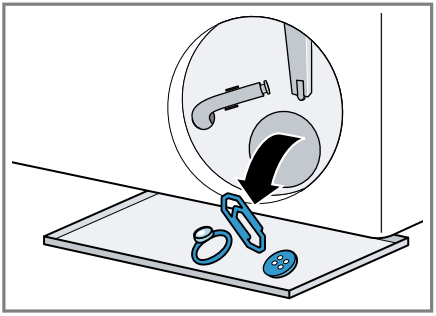

Кърпите за боядисване и почистване на замърсявания могат да блокират помпата за отпадни води. Използвайте кърпи за улавяне на боя и мръсотия само в мрежа за пране.

3. Уверете се, че лопатното колело на помпата за мръсна вода може да се върти.
4. Поставете капака на помпата.
   - Уверете се, че компонентите на капака на помпата са правилно монтирани.

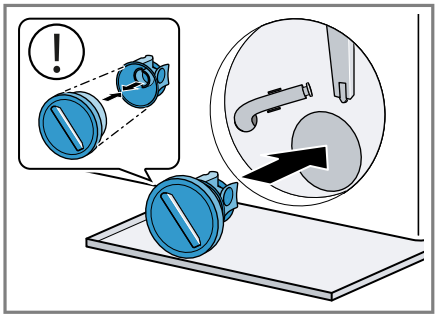

5. Завъртете до упор капака на помпата.

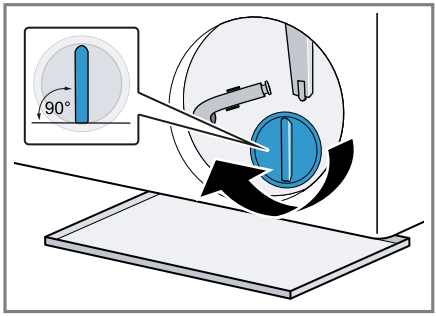

Дръжката на капака на помпата трябва да е отвесна.

6. Поставете и затворете капака за поддръжка.

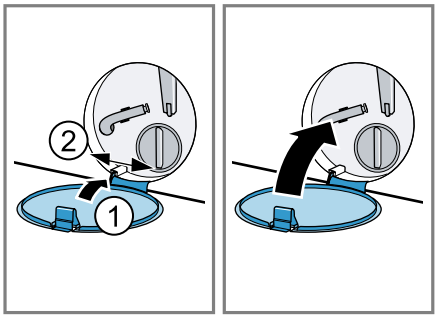

Преди следващото пране

За да не изтече при следващото пране неизползван перилен препарат в канализацията, извършете подходяща програма за изпомпване, след като сте изпразнили помпата за мръсна вода.

1. Отворете водопроводния кран.
2. Включете щепсела в контакт.
3. Включете уреда.
4. Напълнете литър вода в камерата за ръчно дозиране.
5. Изберете подходяща програма за изпомпване. →*Страница 22*

18.4 Почистване на гумения маншет

Почиствайте гумения маншет редовно.

1. Отворете вратата. →*Страница 28*
2. Отстранете чуждите тела и влакната от гумения маншет.

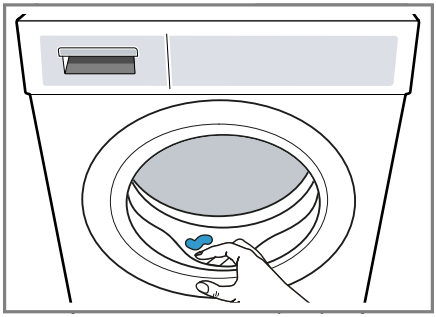

3. Забършете гумения маншет отвън и отвътре с влажна кърпа и подсушете.

19 Отстраняване на неизправности

Можете да отстраните самостоятелно малки неизправности по Вашия уред. Преди да се свържете с отдела по обслужване на клиенти, направете справка с информацията за отстраняване на неизправности. Така ще избегнете ненужни разходи.

⚠ ПРЕДУПРЕЖДЕНИЕ
Опасност от токов удар!
Некомпетентните ремонти са опасни.
- ▸ Никога не променяйте технически уреда или свойствата му.
- ▸ Само обучен за целта специализиран персонал трябва да извършва ремонти на уреда.
- ▸ За ремонта на уреда трябва да се използват само оригинални резервни части.
- ▸ Ако кабелът за свързване към мрежата на този уред бъде повреден, той трябва да се смени от производителя или неговия отдел по обслужване на клиенти, или от друго лице с подобна квалификация, за да се избегнат опасности.

Неизправност	Причина и отстраняване на неизправности
Дисплеят е угаснал и — (▷II Start/Reload) мига.	Режим на пестене на енергия е активен. ▸ Натиснете ▷II **Start/Reload**.

Неизправност	**Причина и отстраняване на неизправности**
E:36 -10 / E:30 -80 Перилният разтвор не се изпомпва.	Маркучът за източване на водата е свързан твърде високо, прегънат, притиснат или удължен до недопустима степен. ▸ Проверете инсталацията на маркуча за мръсна вода. → *Страница 14*
	Отточната тръба или отточният маркуч са запушени. ▸ Почистете отточната тръба и отточния маркуч.
	Помпата за сапунен разтвор е запушена или капакът на помпата не е поставен правилно. ▸ Проверете дали капакът на помпата е правилно инсталиран. → *Страница 37* ▸ Почистете помпата за мръсна вода. → *Страница 37*
	Дозиране на перилен препарат твърде високо. ▸ Ако интелигентното дозиране е активирано, намалете основното количество на дозиране. → *Страница 31* ▸ Ако дозирате ръчно, намалете при следващия цикъл на пране със същото натоварване количеството перилен препарат.
	⌓ е активирано. ▸ Стартирайте програма ◎ **Spin** или подходяща програма за изпомпване. → *Страница 22*
E:36 -25 -26	Помпата за отвеждане на пералния разтвор е задръстена. ▸ Почистете помпата за мръсна вода. → *Страница 37*
E:10 -00 -10 -20	Помпата на интелигентната дозираща система е блокирала. **1.** Почистете отделението за перилен препарат. → *Страница 35* **2.** Ако повредата продължи, обадете се на службата за обслужване на клиенти. → *Страница 48* **Забележка:** До отстраняване на повредата можете да деактивирате интелигентната система за дозиране и да дозирате ръчно. → *Страница 21*
H:32	Уредът е прекъснал центрофугирането поради неравно разпределение на дрехите. ▸ Разпределете наново дрехите в барабана.
E:30 -10 / 🚰	Водопроводният кран е затворен. ▸ Отворете водопроводния кран.
	Маркучът за чиста вода е прегънат или захванат. ▸ Проверете инсталацията на маркуча за подаване на вода. → *Страница 14*

Неизправност	Причина и отстраняване на неизправности
E:30 -10 /	Филтрите на захранващия провод са запушени. ▸ Почистете цедките в маркуча за чиста вода. Сканирайте QR кода, за да виждате анимацията на процеса.
	Налягането на водата е ниско. ▸ Проверете дали водопроводният кран има достатъчно налягане на водата.
	Системата за измерване на нивото на водата е дефектна. Със съобщението за грешка уредът стартира процес по изпомпване. **1.** Изчакайте ок. 5 минути докато престане процесът на изпомпване. **2.** Рестартирайте уреда. Ако е нужно, процесът на изпомпване стартира наново. **3.** Ако повредата продължи, обадете се на службата за обслужване на клиенти. → *Страница 48*
E:30 -20	Критична функционална неизправност. ▸ Затворете водопроводния кран. Със съобщението за грешка уредът стартира процес по изпомпване. **1.** Изчакайте ок. 5 минути докато престане процесът на изпомпване. **2.** Рестартирайте уреда. Ако е нужно, процесът на изпомпване стартира наново. **3.** Ако повредата продължи, обадете се на службата за обслужване на клиенти. → *Страница 48*
	Дозиране на перилен препарат твърде високо. ▸ Ако дозирате ръчно, намалете при следващия цикъл на пране със същото натоварване количеството перилен препарат.
	Допълнително вода е напълнена. ▸ По време на работа не доливайте вода в уреда.
Всички други кодове за грешка.	Функционална неизправност **1.** Натиснете за ок. 3 секунди едно временно върху **Anti Stain** и **Water/Rinse +**, за.да рестартирате уреда.

Неизправност	**Причина и отстраняване на неизправности**
Всички други кодове за грешка.	**2.** Ако повредата възникне отново, разкачете уреда за минимум 30 секунди от електрическата мрежа. Издърпайте щепсела на кабела за свързване към мрежата от контакта или изключете предпазителя в кутията с предпазители. **3.** Ако повредата продължи, обадете се на службата за обслужване на клиенти. → *Страница 48* При обаждането посочете точното съобщение за грешка. Ако е възможно, документирайте повредата със снимки и видеота.
	Чекмеджето за перилен препарат не е вкарано напълно. ▸ Вкарайте чекмеджето за перилен препарат.
	Модулът на помпата не е правилно поставен. ▸ Проверете дали помпеният модул е правилно поставен. → *Страница 35*
: мига и програмата е на пауза.	Устройството е открило колебания в захранването. Не е необходимо действие. Ако електрозахранването се е стабилизирало, програмата продължава нормална работа. **Забележка:** Продължителността на програмата се удължава.
или силно образуване на пяна.	Дозиране на перилен препарат твърде високо. ▸ Моментална мярка: Смесете една супена лъжица омекотител с 0,5 литра вода и го сипете в отделението за ръчно дозиране (не правете това при връхни и спортни дрехи и при дрехи с пух). ▸ Ако интелигентното дозиране е активирано, намалете основното количество на дозиране. → *Страница 31* ▸ Ако дозирате ръчно, намалете при следващия цикъл на пране със същото натоварване количеството перилен препарат.
мига.	Вратата не е напълно затворен. **1.** Уверете се, че не е затиснато пране във вратата. **2.** Затворете вратата.
	Почистване на барабана е нужно. ▸ Почистете барабана. → *Страница 35*
Дисплеят и бутоните не реагират.	Софтуерна повреда. **1.** Натиснете за ок. 3 секунди едно временно върху **Anti Stain** и **Water/Rinse +**, за.да рестартирате уреда.

Неизправност	Причина и отстраняване на неизправности
Дисплеят и бутоните не реагират.	**2.** Ако повредата възникне отново, разкачете уреда за минимум 30 секунди от електрическата мрежа. Издърпайте щепсела на кабела за свързване към мрежата от контакта или изключете предпазителя в кутията с предпазители.
Home Connect не функционира правилно.	Възможни са различни причини. **1.** Нулирайте мрежовите настройки на уреда. →*Страница 33* **2.** Настройте Home Connect наново. →*Страница 32* ▸ Отидете на *www.home-connect.com*.
i-DOS не може да се натисне.	Избраната програма или напредъкът на програмата не позволява интелигентно дозиране. ▸ Използвайте камерата за ръчно дозиране. →*Страница 31*
Програмата не стартира.	Активирана е защитата за деца. ▸ Деактивирайте механизма за обезопасяване спрямо деца. →*Страница 30*
	Finished in е активирано. ▸ Проверете дали **Finished in** е активирана. →*Страница 22*
	Чекмеджето за перилен препарат не е вкарано напълно. ▸ Вкарайте чекмеджето за перилен препарат.
Програмата е на пауза или прекъсната, но вратата не може да се отвори.	Температурата е твърде висока. ▸ Стартирайте програмата **Rinse** или изчакайте докато температурата спадне.
	Нивото на водата е твърде високо. ▸ Стартирайте програма **Spin** или подходяща програма за изпомпване. →*Страница 22*
Вратата не може да се отвори в случай на прекъсване на захранването.	Вратата е заключена. ▸ Отворете вратата с аварийното отключване. →*Страница 47*
Барабанът трепва след старта на програмата.	Не е налице грешка. Вътрешният тест на мотора е стартиран. Не е необходимо действие.
Барабанът се върти, вода не влиза.	Не е налице грешка. Разпознаване на натоварване е активно до 2 минути. Не е необходимо действие.
В барабана не се вижда вода.	Не е налице грешка. Водата се намира под видимото ниво. Не е необходимо действие.

Неизправност	**Причина и отстраняване на неизправности**
Многократно центрофугиране.	Не е налице грешка. Уредът разпределя дрехите равномерно и така изравнява дисбаланса. Не е необходимо действие.
Вибрации, движение и силни шумове от уреда по време на центрофугиране.	Уредът не е правилно нивелиран. ▸ Подравнете уреда. →*Страница 15*
	Крачетата на уреда не са фиксирани. ▸ Фиксирайте крачетата на уреда. →*Страница 15*
	Транспортните планки не са отстранени. ▸ Отстранете транспортните предпазители.
Високи обороти на центрофугата не се достигат.	Уредът изравнява дисбаланса чрез редуциране на оборотите на центрофугата. Не е необходимо действие.
Продължителността на програмата се променя по време на процеса на изпиране.	Не е налице грешка. Последователността на програмата се оптимизира електронно или се активира друг цикъл на изплакване поради образуването на обилна пяна или дисбалансът е изравнен. Не е необходимо действие.
Бързащи, съскащи, жужащи или засмукващи звуци.	Не е налице грешка. Водата се изплаква, дозират се почистващи препарати и продукти за грижа, извършват се функционални тестове или се изпомпва пяна за пране. Не е необходимо действие.
Чукащи шумове, тракане в помпата за сапунен разтвор.	Чуждо тяло е попаднало в помпата за сапунен разтвор. ▸ Почистете помпата за мръсна вода. →*Страница 37*
Недостатъчно действие при почистване или остатъци от перилен препарат върху прането.	Перилните препарати могат да съдържат неразтворими във вода вещества, които да се отложат върху дрехите. ▸ Стартирайте програмата **Rinse** или изчеткайте прането след сушенето.
	Перилният препарат в контейнера за дозиране е неподходящ или втвърден. **1.** Проверете дали перилният препарат е подходящ. →*Страница 27* **2.** Проверете дали перилният препарат в контейнера за дозиране е втвърден. **3.** Ако перилният препарат е неподходящ или сгъстен, изпразнете и почистете дозатора. →*Страница 35*
	Неправилно настроено основно количество на дозиране. ▸ Настройте основното количество на дозиране. →*Страница 31*

Неизправност	Причина и отстраняване на неизправности
Върху тъканите след края на програмата **Iron Assist** са се образували влажни петна.	Водни капки от барабана или от вратата са навлажнили тъканите. Капките са от кондензирала пара или от остатъчна влажност от предишната програма за пране. ▸ Изгладете тъканите или ги закачете за сушене.
Прането след центрофугирането е твърде мокро.	Настроени са ниски обороти на центрофугата. ▸ Стартирайте програмата **Spin** . ▸ Настройте при следващото пране по-високи обороти на центрофугиране.
	Уредът изравнява дисбаланса чрез редуциране на оборотите на центрофугата. **1.** Разпределете наново дрехите в барабана. **2.** Стартирайте програмата **Spin** .
Намачкване.	Избраната програма е неподходяща за вида на тъканта. ▸ Настройте подходяща програма. →*Страница 22*
	Настроени са високи обороти на центрофугата. ▸ Настройте при следващото пране по-ниски обороти на центрофугиране.
	Зареждането е неподходящо. ▸ Спазвайте максималното количество за зареждане на програмите. →*Страница 22* ▸ Подгответе прането. →*Страница 27*
От маркуча за чиста вода изтича вода.	Маркучът за чиста вода не е правилно свързан или е повреден. ▸ Проверете инсталацията на маркуча за подаване на вода. →*Страница 11* При повреда сменете маркуча за чиста вода.
От отточния маркуч изтича вода.	Маркучът за мръсна вода не е правилно свързан или повреден. ▸ Проверете инсталацията на маркуча за мръсна вода. →*Страница 11* При повреда сменете маркуча за мръсна вода.
Вода излиза изпод вратата.	Замърсяване по вратата или маншета предизвиква неуплътненост. ▸ Почистете вратата и маншета.
В уреда има миризми.	Влагата и остатъците от перилен препарат могат да ускорят образуването на бактерии. ▸ Почистете барабана. →*Страница 35* ▸ Когато не използвате уреда, оставяйте вратата и чекмеджето за перилен препарат отворени, за да може да изсъхне останалата вода.

19.1 Аварийно отваряне

Отключване на вратата

Изискване: Помпата за мръсна вода е празна. →*Страница 38*

1. **ВНИМАНИЕ –** Изтичащата вода може да доведе до материални щети.
   ▸ Не отваряйте вратата, ако през стъклото се вижда вода.

   Натиснете надолу аварийното отключване с инструмент и го пуснете.

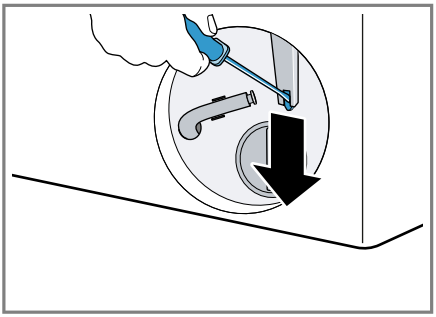

✔ Заключването на вратата е освободено.

2. Поставете и фиксирайте клапата за поддръжка.
3. Затворете клапата за поддръжка.

20 Транспортиране, съхранение и предаване за отпадъци

20.1 Демонтаж на уреда

1. Затворете водопроводния кран.
2. Уредът преминава в режим в готовност (стендбай). →*Страница 30*
3. Изтеглете щепсела на уреда.
4. Източете перилния разтвор. → *"Почистване на помпата за мръсна вода", Страница 37*
5. Демонтирайте маркучите.
6. Изпразнете контейнера за дозиране.

20.2 Поставяне на транспортните планки

За да избегнете транспортни щети, обезопасете уреда преди транспортиране с транспортните обезопасявания.

1. Свалете капака [1] с помощта на отвертка.

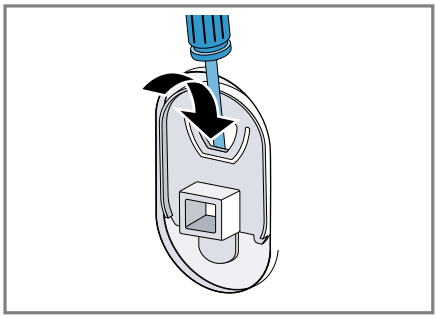

Запазете капака.

2. Поставете четирите транспортни укрепвания.

20.3 Повторно въвеждане на уреда в експлоатация

▸ За допълнителна информация вижте Разполагане и свързване →*Страница 11* и Стартиране на празен ход →*Страница 15*.

20.4 Предаване за отпадъци на излезли от употреба уреди

Чрез екологосъобразно предаване за отпадъци е възможна повторна употреба на ценни суровини.

[1] Броят на капачетата варира в зависимост от модела.

⚠ ПРЕДУПРЕЖДЕНИЕ
Опасност от увреждане на здравето!
Деца могат да се заключат в уреда и да попаднат в опасна за живота ситуация.
- ▸ Уредът не трябва да се поставя зад заключваща се врата, плъзгаща се врата или врата с панта от противоположната на уреда страна, която пречи на уреда да се отвори напълно.
- ▸ При изведени от употреба уреди издърпайте щепсела на кабела за свързване към мрежата от контакта, след това прережете кабела за свързване към мрежата и унищожете ключалката на вратата на уреда така, че вратата на уреда да не се затваря повече.

1. Издърпайте от контакта щепсела на кабела за свързване към мрежата.
2. Прережете кабела за свързване към мрежата.
3. Предайте уреда за отпадъци по екологосъобразен начин.
   Актуална информация относно начините на предаване за отпадъци ще получите от Вашия специализиран търговец, както и от съответната общинска или градска управа.



Този уред е обозначен в съответствие с европейската директива 2012/19/ЕС за стари електрически и електронни уреди (waste electrical and electronic equipment - WEEE).
Тази директива регламентира валидните в рамките на ЕС правила за приемане и използване на стари уреди.

21 Отдел по обслужване на клиенти

Свързани с функционалността оригинални резервни части съгласно директивата относно екодизайна ще получите от нашия отдел по обслужване на клиенти за период от минимум 10 години от пускането на пазара на Вашия уред в рамките на Европейското икономическо пространство.
Освен това от нашата служба за обслужване на клиенти ще получите допълнителни свързани с функционалността и позволяващи съхранение оригинални резервни части до 15 години след пускането на пазара на Вашия уред.
За допълнителна информация се обръщайте към нашата служба за обслужване на клиенти.

Забележка: Услугите на отдела по обслужване на клиенти са безплатни в рамките на условията на предлаганата от производителя гаранция.

Подробна информация относно гаранционния срок и гаранционните условия във Вашата страна ще получите чрез QR кода на приложения документ за сервизни контакти и гаранционни условия, от нашата служба за обслужване на клиенти, Вашия търговец или на нашата уеб страница.
Данните за контакт на службата за обслужване на клиенти ще получите чрез QR кода на приложения документ за сервизни контакти и гаранционни условия или на нашата уеб страница.

21.1 Номер на изделието (E-Nr.), заводски номер (FD) и последователен номер (Z-Nr.)

В случай че желаете да се свържете с отдела по обслужване на клиенти, са Ви необходими номерът на изде-

лието (E-Nr.), заводският номер (FD) и номерът на брояча (Z-Nr.), които ще намерите на фабричната табелка на уреда.

Фабричната табелка се намира според модела:
- от вътрешната страна на вратата.
- под отвора на барабана.
- от вътрешната страна на клапата за поддръжка.
- на гърба на уреда.

Можете да си запишете данните, за да разполагате своевременно с данните на Вашия уред и телефонния номер на отдела по обслужване на клиенти.

22 Разходни стойности

Следната информация се подава съгласно Регламента на ЕС за екодизайна. Посочените стойности за другите програми като **Eco 40-60** са само ориентировъчни стойности и са установени в комбинация с валидния стандарт EN60456. Функцията за автоматично дозиране е деактивирана за тази цел.
Указание за проверка за сравнение: Деактивирайте автоматичната функция за дозиране, освен ако тази функция не е предмет на теста.

Програма	**Зареждане (кг)**	**Продължителност на програмата (ч:мин)** [1]	**Разход на енергия (kWh/цикъл)** [1]	**Разход на вода (л/цикъл)** [1]	**Максимална температура (°C) 5 мин** [1]	**Обороти на центрофугата (об/мин)** [1]	**Остатъчна влажност (%)** [1]
Eco 40-60 [2]	9,0	3:37	0,940	68,0	39	1351	52,00
Eco 40-60 [2]	4,5	2:50	0,380	40,0	27	1351	52,00
Eco 40-60 [2]	2,5	2:31	0,190	30,0	23	1351	56,00
Cottons 20 °C	9,0	3:39	0,450	97,0	23	1400	56,00
Cottons 40 °C	9,0	3:39	1,230	97,0	43	1400	56,00
Cottons + Prewash 40 °C	9,0	4:22	1,330	102,0	43	1400	56,00

[1] Действителните стойности могат да се отклоняват от посочените стойности поради влиянието на водното налягане, твърдостта и входната температура на водата, температурата на околната среда, вида, количеството и замърсяването на пране, използвания почистващ препарат, колебанията в електрозахранването и избраните допълнителни функции.

[2] Тестова програма съгласно Регламент на ЕС за екодизайн и Регламент на ЕС за енергийно обозначение със студена вода (15°C).

Програма	Зареждане (кг)	Продължителност на програмата (ч:мин)[1]	Разход на енергия (kWh/цикъл)[1]	Разход на вода (л/цикъл)[1]	Максимална температура (°C) 5 мин[1]	Обороти на центрофугата (об/мин)[1]	Остатъчна влажност (%)[1]
Cottons 60 °C	9,0	3:39	2,100	97,0	61	1400	56,00
Easy Care 40 °C	4,0	2:29	0,850	70,0	44	1200	35,00
Quick Mix 40 °C	4,0	1:00	0,670	51,0	41	1400	54,00
Wool 30 °C	2,0	0:40	0,230	44,0	26	800	33,00

23 Технически данни

Височина на уреда	84,5 см
Ширина на уреда	59,8 см
Дълбочина на уреда	59,0 см
Дълбочина на уреда със затворена врата	63,2 см
Дълбочина на уреда с отворена врата	104,9 см
Тегло	70,0 кг
Максимално количество за зареждане	9,0 кг
Мрежово напрежение	220-240 V, 50 Hz
Минимално осигуряване на инсталацията	10 A
Номинална мощност	2300 W
Консумирана мощност	▪ Режим в готовност (стендбай): 0,50 W ▪ Неизключено състояние: 0,50 W ▪ Време до настройване на мрежовия режим на готовност (Wi-Fi): 5 мин ▪ Мрежов режим на готовност (Wi-Fi): 2,00 W

[1] Действителните стойности могат да се отклоняват от посочените стойности поради влиянието на водното налягане, твърдостта и входната температура на водата, температурата на околната среда, вида, количеството и замърсяването на пране, използвания почистващ препарат, колебанията в електрозахранването и избраните допълнителни функции.

Налягане на водата	▪ Минимум: 100 kPa (1 bar) ▪ Максимум: 1000 kPa (10 bar)
Дължина на маркуча за чистата вода	150 см
Дължина на маркуча за мръсната вода	150 см
Дължина на кабела за свързване към мрежата	160 см

Допълнителна информация за Вашия модел ще намерите в интернет на адрес *https://eprel.ec.europa.eu/qr/2439687*[1]. Този уеб адрес е свързан с официалната продуктова база данни на EC EPREL.

23.1 Информация относно безплатния софтуер с отворен код

Този продукт съдържа софтуерни компоненти, лицензирани от носителите на авторски права като безплатен софтуер с отворен код. Съответната информация за лицензa е записана на домакинския уред. Достъп до съответната информация за лицензa е възможен също посредством приложението Home Connect: „Профил -> Правна информация -> Информация за лицензa“.[2] Можете да изтеглите информацията за лицензa също от уеб страницата на марковия продукт. (Моля, потърсете модела на уреда и допълнителна документация на уеб страницата на продукта.) Алтернативно можете да изискате съответната информация на ossrequest@bshg.com или BSH Hausgeräte GmbH, Carl-Wery-Str. 34, D-81739 München, Германия. Конкретният изходен код се предоставя по заявка.
Моля, изпратете Вашата заявка на ossrequest@bshg.com или BSH Hausgeräte GmbH, Carl-Wery-Str. 34, D-81739 München, Германия. Относно: „OSSREQUEST“
Ще Ви бъде издадена фактура за разходите по обработката на Вашата заявка. Това предложение важи три години от датата на закупуване, респ. минимум за периода, за който предлагаме поддръжка и резервни части за съответния уред.

[1] Важи само за страни в Европейското икономическо пространство
[2] Според оборудването на уреда

24 Декларация за съответствие

С настоящото BSH Hausgeräte GmbH декларира, че уредът с функция Home Connect съответства на съществените изисквания и останалите релевантни разпоредби от Директива 2014/53/EU.
Изчерпателна RED декларация за съответствие ще намерите в интернет на адрес *www.bosch-home.com* при допълнителните документи на продуктовата страница на Вашия уред.

CE

2,4-GHz диапазон (2400–2483,5 MHz): макс. 100 mW
Лента 5 GHz (5150 – 5350 MHz + 5470 – 5725 MHz): макс. 180 mW

	BE	BG	CZ	DK	DE	EE	IE	EL	ES
	FR	HR	IT	CY	LI	LV	LT	LU	HU
	MT	NL	AT	PL	PT	RO	SI	SK	FI
	SE	NO	CH	TR	IS	UK (NI)			
5-GHz-WLAN (Wi-Fi): За употреба само в затворени помещения.									

AL	BA	MD	ME	MK	RS	UK	UA
5-GHz-WLAN (Wi-Fi): За употреба само в затворени помещения.							

Благодарим Ви, че закупихте домакински уред Bosch!

Регистрирайте Вашия нов уред в MyBosch още сега и се възползвайте директно от:

- **специализирани препоръки и съвети за Вашия уред**
- **опции за удължаване на гаранцията**
- **отстъпки за принадлежности и резервни части**
- **дигитално ръководство за употреба и всички данни на уреда под ръка**
- **лесен достъп до сервиза за домакински уреди Bosch**

Безплатно и лесно регистриране – също на мобилни устройства:
www.bosch-home.com/welcome

Нуждаете се от помощ? Ще я намерите тук.

Експертни консултантски услуги за Вашите домакински уреди Bosch, съдействие при проблеми или ремонт от експерти на Bosch.

Узнайте всичко за разнообразните възможности за съдействие от страна на Bosch:
www.bosch-home.com/service

Данните за контакт на всички държави са посочени в приложения сервизен списък.

BSH Hausgeräte GmbH
Carl-Wery-Straße 34
81739 München, GERMANY
www.bosch-home.com

A Bosch Company

9002033650 (060122)
bg