SIEMENS

HB976GM.1

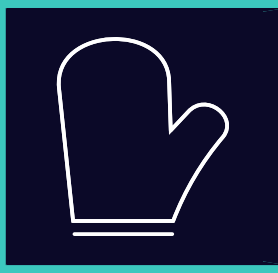

Ankastre fırın

TR Kullanım kılavuzu ve kurulum talimatları



Register your appliance on My Siemens
and discover exclusive services and offers.

Siemens Home Appliances

Ek bilgi ve açıklamaları çevrimiçi olarak bulabilirsiniz. Başlık sayfasındaki QR kodunu tarayın.



İçindekiler tablosu

KULLANIM KILAVUZU

1 Güvenlik 2
2 Maddi hasarların önlenmesi 5
3 Çevrenin korunması ve tasarruf 6
4 Cihazı tanıma 6
5 Çalışma modları 8
6 Aksesuar 9
7 İlk Kullanım öncesi 11
8 Temel Kullanım 11
9 Hızlı ısıtma 13
10 Zaman fonksiyonları 13
11 Kızartma termometresi 14
12 Yemekler 16
13 Favoriler 17
14 Çocuk kilidi 18
15 Temel ayarlar 18
16 Home Connect 19
17 Cihazı temizleme ve bakımını yapma 21
18 Temizleme fonksiyonu "Piroliz activeClean" ... 22
19 Temizlik desteği "humidClean" 24
20 Kurutma fonksiyonu 24
21 Cihaz kapısı 25
22 Raflar 28
23 Arızaları giderme 30
24 Atığa verme 31
25 Müşteri hizmetleri 32
26 Serbest yazılıma ve Open Source yazılımına yönelik bilgiler 32
27 Uygunluk beyanı 33
28 Pişirme önerileri 33

29 MONTAJ KILAVUZU 39
29.1 Genel montaj bilgileri 39

⚠ 1 Güvenlik

Aşağıdaki güvenlik ile ilgili uyarıları dikkate alınız.

1.1 İşaret sözcüklerinin tanımlaması

Burada bu kılavuzda kullanılan işaret sözcüklerinin anlamını bulabilirsiniz.

⚠ UYARI
Olası ağır veya ölümcül yaralanmaları önlemek için bu uyarıları dikkate alınız.

DİKKAT
Cihazda hasarları veya maddi hasarları önlemek için bu uyarıları dikkate alınız.

Not: Burada önemli bilgiler ile ilgili uyarı verilir.

1.2 Genel uyarılar

- Bu kılavuzu dikkatlice okuyunuz.
- Kılavuzu ve ürün bilgilerini, ileride kullanmak için veya cihazın muhtemel bir sonraki sahibi için saklayın.
- Nakliye hasarı varsa cihaz bağlantılarını kurmayınız.

1.3 Amaca uygun kullanım

Bu cihaz yalnızca ankastre montaj için tasarlanmıştır. Özel montaj kılavuzunu dikkate alın.
Sadece eğitimli bir uzman personel soket olmadan cihazların bağlantısını yapabilir. Hatalı bağlantıdan kaynaklanan hasarlarda garanti hakkı ortadan kalkar.

Cihazı sadece şu amaçla kullanınız:
- yiyecek ve içecek hazırlamak için kullanın.
- özel konutlarda ve özel konutların kapalı mekanlarında kullanın.
- deniz seviyesinden en fazla 4000 m yüksekliğe kadar kullanın.

1.4 Kullanıcı grubu konusunda kısıtlama

Bu cihaz, 8 yaşında ve daha büyük çocuklar tarafından, fiziksel, algısal veya zihinsel yetenekleri düşük kişiler veya yeterli tecrübesi ve / veya bilgisi olmayan kişiler tarafından ancak denetim altında veya cihazın güvenli

kullanımı ve buna bağlı tehlikeleri anlamış olmaları şartıyla kullanılabilir.
Çocukların cihaz ile oynamasına izin vermeyiniz.
Temizleme ve kullanıcının yapabileceği bakım işleri çocuklar tarafından yapılmamalıdır; 15 yaşında veya daha büyük çocukların, bir yetişkin gözetimi altında olmaları şartıyla bu işlemleri yapmalarına izin verilebilir.
8 yaşından küçük çocukları cihazdan ve bağlantı kablosundan uzak tutun.

1.5 Emniyetli kullanım

Aksesuar her zaman pişirme bölümünün içine doğru şekilde itilmelidir.
→ *"Aksesuar", Sayfa 9*

⚠ UYARI – Yangın tehlikesi!
Pişirme bölümünün üzerine koyulan yanıcı cisimler alev alabilir.
- ▸ Yanıcı cisimler asla pişirme bölümünde muhafaza edilmemelidir.
- ▸ Duman çıkmaya başlarsa cihaz kapatılmalı veya fişi çekilmeli ve ortaya çıkabilecek olası alevleri havasız bırakarak söndürmek için kapı kapalı tutulmalıdır.

Sıvı yemek artıkları, yağ ve et suyu tutuşabilir.
- ▸ İşletim öncesinde kaba kirler pişirme bölümünden, ısıtıcı parçalardan ve aksesuarlardan temizlenmelidir.

Cihaz kapısının açılması sırasında bir hava akımı ortaya çıkar. Pişirme kağıdı ısıtma elemanlarına temas edebilir ve tutuşabilir.
- ▸ Ön ısıtma ve pişirme sırasında pişirme kağıdı kesinlikle aksesuarın üzerine rastgele yerleştirilmemelidir.
- ▸ Pişirme kağıdı her zaman uygun ölçüde kesilmeli ve üzerine bir kap veya kek kalıbı yerleştirilmelidir.

⚠ UYARI – Yanma tehlikesi!
Cihaz ve dokunulabilir kısımları kullanım esnasında sıcaktır.
- ▸ Sıcak bileşenlere dokunmaktan kaçınmaya dikkat edilmelidir.
- ▸ 8 yaşın altındaki çocuklar uzak tutulmalıdır.

Aksesuar veya kap çok ısınır.
- ▸ Sıcak aksesuar veya kaplar daima bir mutfak eldiveniyle pişirme bölümünden çıkarılmalıdır.

Alkol buharı sıcak pişirme bölümünde tutuşabilir. Cihaz kapısı kendiliğinden açılabilir. Sıcak buhar ve alev dışarı çıkabilir.
- ▸ Yiyeceklerde sadece küçük bir miktar yüksek oranda alkol içeren içecek kullanılmalıdır.
- ▸ Seyreltilmemiş alkollü içecekleri (hacmen ≥%15) ısıtmayınız (örn. yiyeceklerin üzerine dökmek için).
- ▸ Cihaz kapısını dikkatle açınız.

Teleskopik çıkartma mekanizmaları cihaz çalışırken ısınır.
- ▸ Teleskopik çıkartma mekanizmalarına dokunulmadan önce soğumaları beklenmelidir.
- ▸ Sıcak teleskopik çıkartma mekanizmalarına sadece eldivenle dokunulmalıdır.

⚠ UYARI – Haşlanma tehlikesi!
Çalıştırma sırasında temas edilen yerler sıcak olur.
- ▸ Kesinlikle sıcak yerlere dokunulmamalıdır.
- ▸ Çocuklar uzak tutulmalıdır.

Cihaz kapısının açılması sırasında sıcak buhar çıkışı olabilir. Sıcaklık durumuna göre buhar görünmeyebilir.
- ▸ Cihaz kapısını dikkatle açınız.
- ▸ Çocukları uzak tutulmalıdır.

Pişirme bölümündeki su nedeniyle sıcak su buharı ortaya çıkabilir.
- ▸ Sıcak pişirme bölümüne kesinlikle su dökülmemelidir.

⚠ UYARI – Yaralanma tehlikesi!
Cihaz kapı camlarındaki çizikler zamanla çatlağa dönüşebilir.
- ▸ Fırın kapısındaki camı temizlemek için aşındırıcı veya keskin metal kazıyıcı kullanılmamalıdır, aksi takdirde yüzeyler çizilebilir.

Cihaz ve dokunulabilir kısımları keskin olabilir.
- ▸ Taşıma ve temizleme sırasında dikkatli olunuz.
- ▸ Mümkünse koruyucu eldiven kullanınız.

Cihaz kapısının menteşeleri, kapıyı açıp kapatma sırasında hareket eder ve bu sırada sıkışabilirler.
- ▸ Menteşelerin olduğu bölüm tutulmamalıdır.

Cihaz kapısının içindeki parçaların kenarları sivri olabilir.
- ▸ Koruyucu eldiven giyiniz.

Alkol buharı sıcak pişirme bölümünde tutuşabilir ve cihaz kapısı kendiliğinden açılabilir ve bazı durumlarda yerinden çıkarak

düşebilir. Kapı camları patlayabilir ve parçalanabilir.
→ *"Maddi hasarların önlenmesi", Sayfa 5*
- Yiyeceklerde sadece küçük bir miktar yüksek oranda alkol içeren içecek kullanılmalıdır.
- Seyreltilmemiş alkollü içecekleri (hacmen ≥%15) ısıtmayınız (örn. yiyeceklerin üzerine dökmek için).
- Cihaz kapısını dikkatle açınız.

⚠ UYARI – Elektrik çarpması tehlikesi!
Usulüne aykırı onarımlar tehlike teşkil eder.
- Sadece bunun eğitimini almış uzman personel cihazda onarımlar yapabilir.
- Cihazın onarımı sırasında sadece orijinal yedek parçalar kullanılmalıdır.
- Bu cihazın şebeke bağlantı kablosu veya cihaz bağlantı kablosu hasar görürse, üreticiden veya müşteri hizmetlerinden temin edebileceğiniz özel bir şebeke bağlantı kablosuyla veya cihaz bağlantı kablosuyla değiştirilmek zorundadır.
- Bu cihazın elektrik kablosu zarar görürse eğitimli uzman personel tarafından değiştirilmesi gerekir.

Hasarlı bir elektrik kablosu izolasyonu tehlike teşkil eder.
- Şebeke bağlantı kablosunun cihazın sıcak parçaları veya ısı kaynakları ile temas etmesine asla izin vermeyiniz.
- Şebeke bağlantı kablosunun keskin uçlar veya kenarlar ile temas etmesine asla izin vermeyiniz.
- Şebeke bağlantı kablosunu asla bükmeyiniz, ezmeyiniz veya değiştirmeyiniz.

Cihaza nem girmesi elektrik çarpmasına neden olabilir.
- Cihazı temizlemek için buharlı temizleyiciler veya yüksek basınçlı temizleyiciler kullanmayın.

Kendisi veya şebeke bağlantı kablosu hasar görmüş olan bir cihaz tehlikelidir.
- Hasarlı cihazlar kesinlikle kullanılmamalıdır.
- Cihazı elektrik şebekesinden ayırmak için kesinlikle şebeke bağlantı kablosundan tutularak çekilmemelidir. Her zaman şebeke bağlantı kablosunun fişinden tutularak çekilmelidir.
- Cihaz veya şebeke bağlantı kablosu arızalıysa fiş derhal çekilmeli veya sigorta kutusundan sigorta kapatılmalıdır.
- Müşteri hizmetleri ile iletişime geçilmelidir. →*Sayfa 32*

Cihaz kurulduktan sonra cihazın arkasındaki açıklıkların çocukların erişemeyeceği şekilde yerleştirilmesi gerekmektedir.
- Özel montaj kılavuzunu dikkate alınız.

⚠ UYARI – Boğulma tehlikesi!
Çocuklar ambalaj malzemelerini başlarının üzerine geçirebilir ve ambalaj malzemesine dolanarak boğulabilir.
- Ambalaj malzemesini çocuklardan uzak tutun.
- Çocukların ambalaj malzemeleri ile oynamasına izin vermeyin.

Çocuklar küçük parçaları soluyabilir veya yutabilir ve bunun sonucunda boğulabilir.
- Küçük parçaları çocuklardan uzak tutun.
- Çocukların küçük parçalarla oynamasına izin vermeyin.

1.6 Kızartma termometresi

⚠ UYARI – Elektrik çarpması tehlikesi!
Kızartma termometresinin yanlış olması durumunda izolasyon hasar görebilir.
- Sadece bu cihaz için belirlenmiş olan kızartma termometresini kullanınız.

⚠ UYARI – Yaralanma tehlikesi!
Kızartma termometresi sivridir.
- Kızartma termometresini dikkatlice tutunuz.

1.7 Temizleme fonksiyonu

⚠ UYARI – Yangın tehlikesi!
Yumuşak yemek artıkları, yağ ve kızartma suları temizleme fonksiyonu sırasında tutuşabilir.
- Temizleme fonksiyonunun her çalıştırmasından önce kaba kirler pişirme bölümünden temizlenmelidir.
- Aksesuar asla birlikte temizlenmemelidir.

Temizleme fonksiyonu sırasında cihazın dışı çok ısınır.
- Örneğin bulaşık bezleri gibi yanıcı nesneler kesinlikle kapı koluna asılmamalıdır.
- Cihazın ön yüzü açık tutulmalıdır.
- Çocuklar uzak tutulmalıdır.

Kapı contasının hasarlı olması halinde kapı bölgesinden çok fazla ısı yayılır.
- Contayı aşındırılmamalı ve çıkarılmamalıdır.
- Cihaz asla hasarlı bir contayla veya contasız olarak çalıştırılmamalıdır.

⚠ UYARI – Ciddi sağlık tehlikesi!
Temizleme fonksiyonu sırasında cihazın dışı çok ısınır. Tepsilerin ve kalıpların yapışmaz

kaplaması zarar görür ve zararlı gazlar ortaya çıkar.
- ▸ Kesinlikle yapışmaz kaplamalı tepsi ve kalıpları, temizleme fonksiyonu sırasında birlikte temizlenmemelidir.
- ▸ Aksesuar asla birlikte temizlenmemelidir.

⚠ UYARI – Sağlık tehlikesi!
Temizleme fonksiyonunda pişirme bölümü, kızartma, ızgara ve pişirme artıkları yanacak şekilde, çok yüksek sıcaklıklarda ısıtılır. Bu sırada, mukoza zarlarında tahrişe neden olabilecek buharlar oluşur.
- ▸ Temizleme fonksiyonu sırasında mutfağı iyice havalandırınız.
- ▸ Odada uzun süre kalmayınız.
- ▸ Çocukları ve evcil hayvanları uzak tutunuz.

⚠ UYARI – Yanma tehlikesi!
Temizleme fonksiyonu sırasında pişirme bölümü çok ısınır.
- ▸ Cihaz kapağını asla açılmamalıdır.
- ▸ Cihaz soğumaya bırakılmalıdır.
- ▸ Çocuklar uzak tutulmalıdır.

⚠ Temizleme fonksiyonu sırasında cihazın dışı çok ısınır.
- ▸ Cihazın kapısına kesinlikle dokunulmamalıdır.
- ▸ Cihaz soğumaya bırakılmalıdır.
- ▸ Çocuklar uzak tutulmalıdır.

2 Maddi hasarların önlenmesi

2.1 Genel

DİKKAT
Alkol buharı sıcak pişirme bölümünde tutuşabilir ve cihazda kalıcı hasarlara neden olabilir. Patlama nedeniyle cihaz kapısı kendiliğinden açılabilir ve bazı durumlarda yerinden çıkarak düşebilir. Kapı camları patlayabilir ve parçalanabilir. Oluşan vakum nedeniyle pişirme bölümünün şekli içeriye doğru büyük ölçüde bozulabilir.
- ▸ Seyreltilmemiş alkollü içecekleri (hacmen ≥%15) ısıtmayınız (örn. yiyeceklerin üzerine dökmek için).

Pişirme bölümün zeminindeki su, cihazın 120 C üzerindeki işletiminde emaye hasarlarına neden olur.
- ▸ Pişirme bölümü zemininde su varsa çalışma başlatılmamalıdır.
- ▸ Pişirme bölümünün zeminindeki su çalıştırmadan önce silinmelidir.

50 °C'nin üzerinde pişirme bölümü zeminindeki nesneler ısı birikmesine neden olur. Böyle bir durumda pişirme ve kızartma süreleri yanlış olur ve fırının emaye kaplaması zarar görür.
- ▸ Pişirme bölümü zeminine aksesuar, pişirme kağıdı veya herhangi bir tür folyo koyulmamalıdır.
- ▸ Yalnızca 50 °C'nin altında bir sıcaklık ayarlanmışsa pişirme bölümüne kap koyulmalıdır.

Pişirme bölümünde su bulunması halinde su buharı oluşur. Sıcaklık değişimi nedeniyle hasarlar meydana gelebilir.
- ▸ Sıcak pişirme bölümüne kesinlikle su dökülmemelidir.
- ▸ Pişirme bölümünün zeminine asla sulu kap konulmamalıdır.

Pişirme bölümünde uzun süreli nem korozyona neden olur.
- ▸ Kullanım sonrasında pişirme bölümünün kuruması beklenmelidir.
- ▸ Kapalı pişirme bölümünde uzun süre nemli gıda maddesi muhafaza edilmemelidir.
- ▸ Pişirme bölümünde yiyecek muhafaza edilmemelidir.
- ▸ Cihaz kapısını herhangi bir şey sıkıştırılmamalıdır.

Meyve suyu fırın tepsisinden damlayarak çıkartılması mümkün olmayan lekeler bırakabilir.
- ▸ Fırın tepsisine çok sulu meyveli kekten çok fazla koyulmamalıdır.
- ▸ Mümkünse derin üniversal tava kullanılmalıdır.

Sıcak pişirme bölümünde fırın temizleyicisi kullanılması emayeye zarar verir.
- ▸ Sıcak pişirme bölümünde asla fırın temizleyicisi kullanmayınız.
- ▸ Bir sonraki ısıtmadan önce pişirme bölümündeki ve cihaz kapısı üzerindeki artıkları tamamen temizleyiniz.

Eğer conta aşırı kirlenmişse çalışma sırasında cihazın kapısı artık tam olarak kapanmayacaktır. Yandaki mobilyaların panelleri hasar görebilir.
- ▸ Contayı daima temiz tutunuz.
- ▸ Cihaz asla hasarlı bir contayla veya contasız olarak çalıştırılmamalıdır.

Cihaz kapısının oturma yüzeyi veya tezgah olarak kullanılması nedeniyle cihaz kapısı hasar görebilir.
- ▸ Cihaz kapısına eşya koyulmamalı, oturulmamalı, kapıya asılmamalı veya yaslanılmamalıdır.
- ▸ Kaplar veya aksesuarlar cihaz kapısının üzerine koyulmamalıdır.

Aksesuar, cihaz tipine bağlı olarak cihaz kapı camını çizebilir.
- ▸ Aksesuar her zaman dayanak noktasına kadar pişirme bölümüne itilmelidir.

Alüminyum folyo kapı camında kalıcı renk değişimlerine neden olabilir.
- ▸ Pişirme bölümündeki alüminyum folyo kapı camına temas etmemelidir.

3 Çevrenin korunması ve tasarruf

3.1 Ambalajı atığa verme

Ambalaj malzemeleri çevre dostudur ve geri dönüştürülebilir.

- Münferit parçalar türlerine göre ayrılarak imha edilmelidir.

3.2 Enerji tasarrufu

Aşağıdaki bilgilere uyarsanız cihazınız daha az elektrik tüketir.

Cihazda ancak tarifte veya ayar önerilerinde belirtildiği sürece ön ısıtma yapılmalıdır.
→ *"Pişirme önerileri", Sayfa 33*
- ✔ Cihazda ön ısıtma yapmamanız size %20'ye kadar enerji tasarrufu sağlar.

Koyu renkli, siyah cilalı veya emaye kaplama pişirme kalıpları kullanılmalıdır.
- ✔ Bu tür pişirme kalıpları ısıyı özellikle iyi emer.

Çalışma sırasında cihaz kapağı mümkün olduğunca seyrek açılmalıdır.
- ✔ Pişirme bölümündeki sıcaklık korunur ve cihazın yeniden ısıtılmasına gerek kalmaz.

Birden fazla yiyecek doğrudan arka arkaya veya paralel olarak pişirilmelidir.
- ✔ Pişirme bölümü ilk pişirme sonrasında ısınmıştır. Böylece sonraki pişirme için gereken süre azalır.

Daha uzun pişirme sürelerinde, cihaz pişirme süresi bitiminden 10 dakika önce kapatılmalıdır.
- ✔ Kalan ısı, yemeğin pişmesi için yeterli olur.

Kullanılmayan aksesuar pişirme bölümünden çıkarılmalıdır.
- ✔ Gereğinden fazla aksesuar parçasının ısıtılmasına gerek yoktur.

Derin dondurulmuş yiyecekler hazırlanmadan önce buzu çözülmelidir.
- ✔ Yiyeceklerde buz çözme için gereken enerjiden tasarruf edilir.

Ekranı temel ayarlardan kapatınız.
→ *"Temel ayarlar", Sayfa 18*
- ✔ Ekran göstergesinin kapatılması enerji tasarrufu sağlar.

Not: AB Ekotasarım Direktifi 2023/826 kapsamında, bu cihaz kapatıldığında farklı bir duruma sahiptir. Bu durum aşağıda elektrik tasarruf modu olarak bahsedilmiştir. Ana fonksiyon etkin olmadığında dahi, cihazın enerji ihtiyacı bulunmaktadır:
- Sensör tuşlarının onaylanmasının tespiti
- Kapı açmayı izleme
- Saatin düzenlenmesi (göstergesiz)

Bu sebeple, tanım gereği, ne "Kapalı" ne de "Bekleme" durumu mevcuttur. Güç tasarrufu modu terimi tercih edilmektedir. Güç tasarrufu modunun değerlendirilmesi amacıyla EN IEC 60350-1:2023 standardını kullanınız.

4 Cihazı tanıma

4.1 Kumanda paneli

Kumanda alanı üzerinden cihazınızın tüm fonksiyonlarını ayarlayabilir ve işletim durumu ile ilgili bilgiler alabilirsiniz.
Cihaz tipine bağlı olarak resimde bazı detaylar farklı olabilir, örn. renk ve biçim.

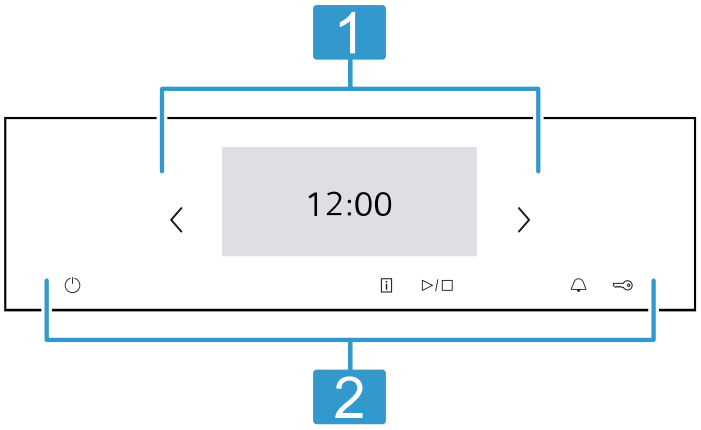

1	**Ekran** Ekranda güncel ayar değerlerini, seçim olanaklarını veya uyarı metinlerini görebilirsiniz. → *"Ekran", Sayfa 6*
2	**Tuşlar** Tuşlara basarak farklı fonksiyonları doğrudan ayarlayabilirsiniz. → *"Tuşlar", Sayfa 7*

4.2 Ekran

Ekran farklı alanlara bölünmüştür.

Durum satırı

Durum satırı ekranın üst kısmında bulunur.
İşlem adımına göre işlemleri yapabilirsiniz.

Sembol	Fonksiyon
←	Bir önceki ayara gitme.
⚙	Temel ayarları açma.

Metin bilgilerinin yanında, çeşitli fonksiyonların güncel durumunu semboller yardımıyla görebilirsiniz.

Sembol	Anlamı
Süre örn. "12dak1 0sn"	Çalışan zaman fonksiyonlarının göstergesi. → *"Zaman fonksiyonları", Sayfa 13*
	Çalar saat etkinleştirildi. → *"Çalar saatin ayarlanması", Sayfa 14*
	Çocuk emniyeti devrede. → *"Çocuk kilidi", Sayfa 18*
	Cihaz kapağı, temizleme fonksiyonu veya çocuk kilidi nedeniyle kilitlenmiş. → *"Temizleme fonksiyonu Piroliz activeClean", Sayfa 22* → *"Temel ayarlar", Sayfa 18*
	Home Connect için WLAN sinyal gücü. Sembolün kaç çizgisi doluysa, sinyal o kadar güçlüdür. Sembolün üzeri çiziliyse, WLAN sinyali mevcut değildir. Sembolde bir "x" gösteriliyorsa, Home Connect sunucusuna bağlantı mevcut değildir. → *"Home Connect ", Sayfa 19*
	Uzaktan başlatma Home Connect ile etkinleştirildi. → *"Home Connect ", Sayfa 19*
	Uzaktan hata tespiti Home Connect ile bakım için etkinleştirildi. → *"Home Connect ", Sayfa 19*
	Fırın lambası açık veya kapalı. → *"Aydınlatma", Sayfa 7*

Ayar alanı

Ayar alanı kutucuklarla gösterilmiştir.
Münferit kutucuklar, güncel seçim olanaklarını ve önceden yapılan ayarları gösterir. Bir fonksiyonu seçmek için ilgili kutucuğa dokununuz.
Bilgiler de kutucuklarla gösterilmiştir.
Birden fazla kutucuk arasında sola veya sağa doğru gezinmek için, 〈 ve 〉 navigasyon tuşlarını kullanınız veya ekran üzerinde kaydırınız.

Kutucuklardaki olası semboller

Sembol	Anlamı
	Uzun içerikte kutucukta gezinme.
	Ayar değerini azaltma veya arttırma.
	Ayar değerini sayı alanından girme.
	Ayar değerini sıfırlama.
	Kutucuğu kapatma.

Not: Bir kutucuktaki mavi nokta veya mavi yıldız, Home Connect uygulamasıyla yeni bir fonksiyonun, yeni bir favorinin veya bir güncellemenin cihazınıza indirildiğini gösterir.

Bilgi satırları

Ayar adımına bağlı olarak, ekranın altında ayarınızla ilgili ek bilgileri bulabilir ve işlem yapabilirsiniz.

4.3 Tuşlar

Tuşlarla farklı fonksiyonları doğrudan seçebilirsiniz.

Tuş	Fonksiyon
	Cihazın açılması veya kapatılması. → *"Temel Kullanım", Sayfa 11*
	Bir fonksiyon veya ayara yönelik ilave bilgileri gösterme. → *"Bilgilerin görüntülenmesi", Sayfa 12*
▷/□	Çalışmayı başlatma veya iptal etme. → *"Temel Kullanım", Sayfa 11*
	Alarmı seçme. → *"Çalar saatin ayarlanması", Sayfa 14*
	Yakl. 4 saniye basılı tutma: Çocuk emniyetini etkinleştirme veya devre dışı bırakma. → *"Çocuk kilidi", Sayfa 18*

4.4 Pişirme bölümü

Pişirme bölümündeki çeşitli fonksiyonlar, cihazınızı çalıştırmanıza yardımcı olur.

Ayaklar

Pişirme bölümündeki rafların farklı yüksekliklerine aksesuarları itebilirsiniz.
→ *"Aksesuar", Sayfa 9*
Cihazınız 5 yerleştirme yüksekliğine sahiptir. Yerleştirme yükseklikleri aşağıdan yukarıya doğru sayılır.
Raflar cihaz tipine bağlı olarak bir veya birden fazla kademede çekme raylarıyla donatılmıştır.
Rafları örn. temizlemek için yerinden çıkarabilirsiniz.
→ *"Raflar", Sayfa 28*

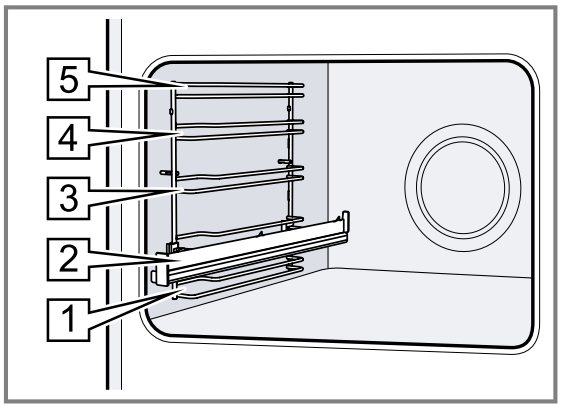

Aydınlatma

Bir veya birden fazla fırın lambası pişirme bölümünü aydınlatır.
Cihaz kapağını açarsanız pişirme bölümündeki aydınlatma çalışır. Eğer cihaz kapağı yaklaşık 18 dakikadan uzun süre açık kalırsa aydınlatma yeniden kapanır.
Çalışma başladığında, çalışma modlarının çoğunda aydınlatma çalışır. Çalışma sonlandığında, aydınlatma kapanır.

Soğutma fanı

Soğutma fanı, cihaz sıcaklığına göre devreye girer ve devre dışı kalır. Sıcak hava kapağın üzerinden dışarı çıkar.

DİKKAT
Havalandırma deliklerinin kapatılması cihazın aşırı ısınmasına neden olur.
▸ Havalandırma delikleri kapatılmamalıdır.

Cihazı soğutmak ve pişirme bölümündeki artık nemi gidermek için, soğutma fanı ilgili çalışma tamamlandıktan sonra belirli bir süre daha çalışır.

Not: Bu ilave çalışma süresini temel ayarlardan değiştirebilirsiniz. Sık sık çok nemli yiyecekler hazırlıyorsanız veya pişirme bölümünde sıcak tutuyorsanız, daha uzun bir ilave çalışma süresi ayarlayınız.
→ *"Temel ayarlar", Sayfa 18*

Cihaz kapağı

Çalışma sırasında cihazın kapağını açarsanız, çalışma durur. Cihaz kapağını kapattığınızda, çalışma otomatik olarak devam eder.

5 Çalışma modları

Burada cihazınızın çalışma modları ve ana fonksiyonlarına ilişkin genel bir bakış sunulmaktadır.

İpucu: Cihaz tipine bağlı olarak ilgili Home Connect uygulaması sayesinde ilave veya daha kapsamlı fonksiyonlar da mevcut olabilir. Daha fazla bilgiyi uygulamada bulabilirsiniz.

Çalışma modu	Kullanım
Isıtma türleri	Yemeklerinizi en iyi biçimde hazırlamak için hassas biçimde ayarlanmış ısıtma türleri mevcuttur. → *"Isıtma türleri", Sayfa 8* → *"Temel Kullanım", Sayfa 11*
Yemekler	Farklı yemekler için programlanmış, önerilen ayarları kullanınız. → *"Yemekler", Sayfa 16*
Temizlik	Pişirme bölümü için pişirme fonksiyonunu seçme. → *"Temizleme fonksiyonu Piroliz activeClean", Sayfa 22* → *"Temizlik desteği humidClean", Sayfa 24* → *"Kurutma fonksiyonu", Sayfa 24*
Favoriler	Kaydedilmiş ayarları kullanma. → *"Favoriler", Sayfa 17*

Home Connect
Home Connect ile fırını bir mobil cihaza bağlayınız ve uzaktan kontrol ediniz ve cihazın tüm fonksiyonlarını kullanınız.
Cihaz tipine bağlı olarak ilgili Home Connect uygulaması sayesinde cihazınız için ilave veya daha kapsamlı fonksiyonlar da mevcut olabilir. Daha fazla bilgiyi uygulamada bulabilirsiniz.
→ *"Home Connect ", Sayfa 19*

5.1 Isıtma türleri

Yemeğiniz için her zaman uygun ısıtma türünü bulabilmeniz amacıyla size farkları ve kullanım alanlarını anlatacağız. Her bir ısıtma türüne ilişkin semboller yeniden tanımada desteklenir.
Bir ısıtma türü seçtiğinizde cihaz size uygun bir sıcaklık veya kademe önerir. Değerleri devralabilir veya ilgili alanda değiştirebilirsiniz.
275 °C üzeri sıcaklık ve ızgara seviyesi 3 üzeri ayarlarda cihazın sıcaklığı yaklaşık 40 dakika sonra yaklaşık 275 °C sıcaklığa veya ızgara seviyesi 1'e geri döner.

Sembol	Isıtma türü	Sıcaklık aralığı	Kullanım ve çalışma biçimi Mümkün olan ek fonksiyonlar
	4D sıcak hava	30 - 275°C	Bir veya birden fazla seviyede pişirme veya kızartma. Fan, arka panelde bulunan yuvarlak ısıtıcının ısısını eşit biçimde pişirme bölümüne dağıtır.
	Üstten/alttan ısıtma	30 - 300°C	Tek seviyede geleneksel biçimde pişirme veya kızartma. Bu pişirme türü sulu katmanlara sahip pastalar için özellikle uygundur. Isı, alttan ve üstten eşit derecede gelir.
	Hassas sıcak hava	125 - 250°C	Seçilen yiyecekleri ön ısıtma olmadan bir seviyede hassas biçimde pişirme. Fan, fırının arka duvarındaki halka şeklindeki ısıtma elemanından gelen ısıyı pişirme bölümüne eşit şekilde dağıtır. Pişirilecek yiyecek fazlar halinde ve kalan ısı ile pişirilir. Pişirme sırasında cihaz kapısı kapalı tutulmalıdır. Cihazın kapısını kısa bir süre için bile açarsanız, cihaz kalan ısıyı kullanmadan ısıtmaya devam edecektir. Bu ısıtma türü havalandırma modunda enerji tüketimini ve enerji verimlilik sınıfını belirlemek için kullanılır.

Sembol	Isıtma türü	Sıcaklık aralığı	Kullanım ve çalışma biçimi Mümkün olan ek fonksiyonlar
	Üst/ alt ısıtma hassas	150 - 250°C	Seçilen yemeklerin hassas biçimde pişirilmesi. Isı alttan ve üstten gelir. Pişirilecek yiyecek fazlar halinde ve kalan ısı ile pişirilir. Pişirme sırasında cihaz kapısı kapalı tutulmalıdır. Cihazın kapısını kısa bir süre için bile açarsanız, cihaz kalan ısıyı kullanmadan ısıtmaya devam edecektir. Bu ısıtma türü geleneksel modda enerji tüketimini belirlemek için kullanılır.
	Hava dolaşımlı ızgara	30 - 300°C	Kümes hayvanları, bütün balıklar veya büyük et parçalarını kızartma. Izgara rezistansı ve fan dönüşümlü olarak devreye girip çıkar. Fan sıcak havayı yemeğin etrafında döndürür.
	Izgara, geniş yüzey	Izgara kademeleri: 1 = zayıf 2 = orta 3 = yüksek	Biftek, sosis veya tost gibi yassı yiyeceklerin ızgarada kızartılması. Yiyeceklerin gratine edilmesi. Tüm yüzeyi ızgara rezistansının altından ısıtır.
	Izgara, küçük yüzey	Izgara kademeleri: 1 = zayıf 2 = orta 3 = yüksek	Küçük miktarlarda biftek, sosis veya tostun kızartılması. Küçük miktarda gratine etmek. Izgara yüzeyinin altındaki orta yüzey ısınır.
	Pizza fonksiyonu	30 - 275°C	Alttan çok fazla ısıya ihtiyaç duyan yemeklerin ve pizzaların hazırlanması. Alt ısıtma elemanı ve arka paneldeki halka ısıtma elemanı ısınır.
	coolStart fonksiyonu	30 - 275°C	Dondurulmuş ürünlerin ön ısıtma olmadan hızlı hazırlanması için. Sıcaklık, üreticinin talimatlarına dayanmaktadır. Ambalaj üzerinde belirtilmiş olan en yüksek sıcaklığı kullanınız.
	Hassas pişirme	70 - 120°C	Kızartılmış, yumuşak et parçalarının açık bir kapta hassas ve yavaş bir biçimde pişirilmesi. Isı, düşük sıcaklıkta üstten ve alttan eşit olarak gelir.
	Alttan ısıtma	30 - 250°C	Yemeklerin yeniden pişirilmesi veya sıcak suda pişirilmesi. Isı alttan gelir.
	Sıcak tutma	50 - 100°C	Pişirilen yemeklerin sıcak tutulması.
	Kapları ön ısıtma	30 - 90°C	Kabı ön ısıtma.
	Hava ile Kızartma (3DFry)	30 - 300 °C	Az miktarda yağ ile bir kademede gevrek pişirme. Genellikle yağda kızartılan yemekler için özellikle uygundur, örn. patates kızartması. Fan, ızgara ısıtıcısının ısısını yiyeceklerin etrafında yüksek hızda döndürür. Atık hava güçlü bir şekilde pişirme bölümünden çekilir.

5.2 Sıcaklık

Çoğu ısıtma türü için, ısıtma işlemi sırasında ekranda pişirme bölümündeki mevcut sıcaklığı ve ayarlanan sıcaklığı yan yana okuyabilirsiniz, örn. 120 °C|210 °C. Ön ısıtma yaptığınızda, ısıtma çizgisi tamamen dolduğunda ve sesli bir sinyal duyulduğunda yemeği içeri sürmek için optimum zamana ulaşılmıştır.

Not: Termik hareketsizlik nedeniyle, gösterilen sıcaklık ile pişirme bölümünün içindeki gerçek sıcaklık biraz farklı olabilir.

Kalan ısı göstergesi
Cihaz kapatıldığında, ekranda sembolü ile pişirme bölümündeki kalan ısı gösterilir. Sıcaklık ne kadar düşerse, sembol o kadar az görünür. Yaklaşık 60 C'den itibaren sembol tamamen söner.

6 Aksesuar

Orijinal aksesuarlar kullanınız. Bunlar cihazınıza özel tasarlanmıştır.

Not: Aksesuar ısındığında deforme olabilir. Bu deformasyon herhangi bir fonksiyon kaybına yol açmaz. Aksesuar soğuduğunda deformasyon kaybolur.

Cihaz tipine bağlı olarak birlikte teslim edilen aksesuarlar farklı olabilir.

Aksesuarlar		Kullanım
Tel ızgara	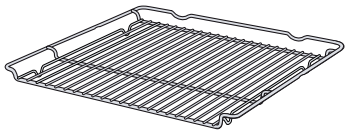	▪ Kek kalıpları ▪ Sufle kalıpları ▪ Kap ▪ Et, örn. kızartma veya ızgaralık parçalar ▪ Derin dondurulmuş yemekler
Üniversal tava	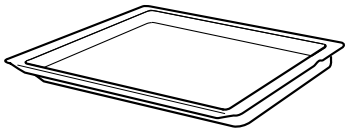	▪ Yumuşak kekler ▪ Kurabiye ▪ Ekmek ▪ Büyük kızartma ▪ Derin dondurulmuş yemekler ▪ Damlayan sıvıları, örn. tel ızgara üzerinde ızgaradan damlayan yağı, toplama.
Fırın tepsisi	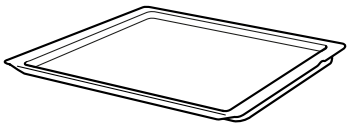	▪ Tepsi kekleri ▪ Kuru pasta
Hava ile Kızartma (3DFry) ve ızgara sacı, emaye delikli	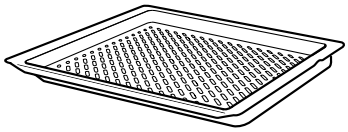	▪ Genellikle yağda, çıtır çıtır olana kadar kızartılan yiyecekler, örn.: patates kızartması. ▪ Yiyecekleri ızgara yapma.

6.1 Kilit fonksiyonu

Kilit fonksiyonu, dışarı çıkarılırken aksesuarların devrilmesini engeller.
Aksesuarı yaklaşık olarak yarısına kadar, kilitlenene kadar dışarı çekebilirsiniz. Devrilme koruması ancak aksesuar pişirme bölümüne ittiğinizde çalışır.

6.2 Aksesuarın pişirme bölümüne itilmesi

Aksesuarı her zaman pişirme bölümünün içine doğru olacak şekilde itiniz. Aksesuar sadece bu şekilde, eğilmeden yaklaşık yarıya kadar dışarı çekilebilir.

1. Aksesuar, çentik [a] arkada olacak ve aşağıya bakacak şekilde çevrilmelidir.
2. Aksesuar ilgili yerleştirme yüksekliğinin her iki kılavuz çubuğu arasına itilmelidir.

Tel ızgara	Tel ızgara, açık tarafı pişirme alanı kapağına ve kavisli kısmı ⌣ aşağıya bakacak şekilde itilmelidir. 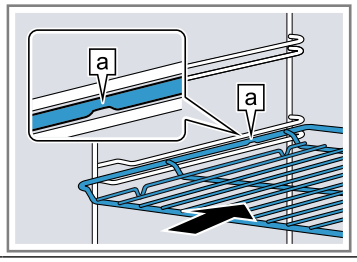
Tepsi örn. üniversal tava veya fırın tepsisi	Tepsinin eğimli kısmı [b] cihaz kapısına bakacak şekilde itilmelidir.

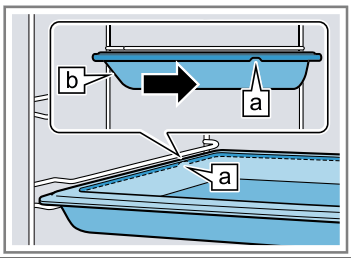

Aksesuarları yerleştirilmiş raf raylarının üzerine yerleştirin.

Tel ızgara veya tepsi	Aksesuarları, sürgü sisteminin arka dayanağına gelecek şekilde yerleştiriniz. 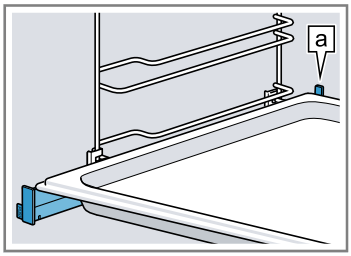

Not: Tamamen içeri itilmiş veya dışarı çekilmiş durumdaki çekme rayları, cihaz tipine göre yerine oturtulur. Çekme rayları biraz bastırılarak yerinden çıkartılmalıdır.

3. Aksesuar, cihaz kapağına temas etmeyecek şekilde içeri itilmelidir.

Not: Çalıştırma sırasında ihtiyacınız olmayan aksesuarları pişirme bölümünden çıkartınız.

Aksesuarların birleştirilmesi

Damlayan sıvıları toplamak için tel ızgarayı üniversal tava ile birlikte kullanabilirsiniz.

1. Tel ızgara, her iki mesafe tutucusu [a] üniversal tavanın arka kenarına gelecek şekilde üniversal tavanın üzerine yerleştirilmelidir.
2. Üniversal tava ilgili yerleştirme yüksekliğinin her iki kılavuz çubuğu arasına itilmelidir. Bu sırada tel ızgara üstteki kılavuz çubuğun üzerindedir.

Tel ızgara üniversal tavanın üzerinde	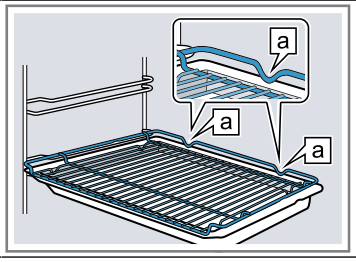

6.3 Diğer aksesuar

Diğer aksesuarları müşteri hizmetlerinden, bayilerden veya internetten temin edebilirsiniz.
Cihazınız için sunulan geniş ürün yelpazesini internette veya broşürlerimizde bulabilirsiniz:
siemens-home.bsh-group.com
Aksesuar cihaza özeldir. Satın alırken her zaman cihazınızın tam adını (E No.) belirtiniz.
Cihazınız için mevcut olan aksesuarları internet mağazamızdan veya müşteri hizmetlerinden öğrenebilirsiniz.

7 İlk Kullanım öncesi

İlk çalıştırma için ayarları gerçekleştirin. Cihazı ve aksesuarı temizleyin.

7.1 İlk çalıştırmanın gerçekleştirilmesi

Elektrik bağlantısını kurduktan sonra cihazı ilk kez çalıştırmak için gerekli olan ayarları yapmanız gerekir. Ekranda buna ilişkin ayarların görüntülenmesi birkaç dakika sürebilir.

Not: İlgili ayarları Home Connect uygulaması üzerinden de yapabilirsiniz. Cihazınız bağlandıysa, uygulamada belirtilen talimatları izleyiniz.

1. Cihazı ⏻ ile açınız.
✔ İlk ayar görünür.
2. Gerekirse ayar değiştirilmelidir.
   Olası ayarlar:
   - Dil
   - Home Connect
   - Saat
   - Tarih
3. → ile sonraki ayara geçebilirsiniz.
4. Ayarları gözden geçiriniz ve gerekirse değiştiriniz.
✔ Son ayardan sonra ekranda ilk işletmeye almanın tamamlandığına dair bir uyarı gösterilir.
5. Cihazın ilk ısıtmadan önce kendi kendini kontrol etmesi için cihaz kapağı bir kez açılmalı ve kapatılmalıdır.

7.2 Cihazın ilk kullanımdan önce temizlenmesi

Cihazla ilk kez yemek hazırlamadan önce, pişirme bölümünü ve aksesuarını temizleyiniz.

1. Ürün bilgileri ve aksesuarlar pişirme bölümünden çıkarılmalıdır. Köpük parçacıkları gibi ambalaj kalıntılarını ve cihazın içindeki ve dışındaki yapışkan bandı çıkarılmalıdır.
2. Pişirme bölümündeki düz yüzeyler yumuşak, nemli bir bezle silinmelidir.
3. Cihazı ⏻ ile açınız.
4. Aşağıdaki ayarlar gerçekleştirilmelidir:

Isıtma türü	4D sıcak hava
Sıcaklık	maksimum
Süre	1 saat

→ *"Temel Kullanım", Sayfa 11*

5. İşletimi başlatınız.
   ▸ Cihaz ısıtmaya devam ettiği sürece mutfak havalandırılmalıdır.
✔ Süre dolduğunda bir sinyal sesi duyulur. Ekranda, çalışmanın durdurulacağına yönelik bir uyarı görünür.
6. Cihazı ⏻ ile kapatınız.
7. Cihaz soğuduktan sonra, pişirme bölümündeki düz yüzeyler deterjanlı su ve bulaşık bezi ile temizlenmelidir.
8. Aksesuarlar deterjanlı su ve temizlik bezi veya yumuşak bir fırça ile iyice temizlenmelidir.

8 Temel Kullanım

8.1 Cihazın açılması

▸ Cihazı ⏻ ile açınız.
✔ Ekranda menü görünür.

8.2 Cihazın kapatılması

Cihazı kullanmıyorsanız, kapatınız. Cihazı uzun süre kullanmazsanız, cihaz otomatik olarak kapanır.

▸ Cihazı ⏻ ile kapatınız.
✔ Cihaz kapanır. Çalışan fonksiyonlar iptal edilir.
✔ Ekranda saat veya kalan ısı göstergesi görünür.

8.3 Çalışmanın başlatılması

Her işletimi başlatmanız gerekir.

DİKKAT
Pişirme bölümün zeminindeki su, cihazın 120 C üzerindeki işletiminde emaye hasarlarına neden olur.
▸ Pişirme bölümü zemininde su varsa çalışma başlatılmamalıdır.
▸ Pişirme bölümünün zeminindeki su çalıştırmadan önce silinmelidir.

▸ ▷/☐ ile çalışmayı başlatınız.
✔ Ayarlar ekranda görünür.

8.4 Çalışmanın yarıda kesilmesi

Çalışmayı iptal edebilir ve tekrar devam ettirebilirsiniz.

1. Çalışmayı iptal etmek için, ▷/☐ üzerine basılmalıdır.
2. İşletimi devam ettirmek için yeniden ▷/☐ tuşuna basınız.

8.5 Çalışma modunun ayarlanması

Cihazı açtıktan sonra, ekranda menü görünür.

1. Çeşitli seçenekler arasında gezinmek için, ekran üzerinde sola veya sağa doğru kaydırabilirsiniz.
2. Bir fonksiyonu seçmek için ilgili kutucuğa dokunulmalıdır.

✔ Fonksiyona bağlı olarak olası ayar değerleri veya seçimle ilgili diğer kutucuklar görünür.

3. Gerekirse başka bir kutucuğa basılmalıdır.
4. Ayar değerlerini değiştirmek için:
   - ▸ − veya + seçeneğine basılmalıdır.
   - ▸ Bir diğer seçenek ise ⊞ üzerine basmak ve değeri doğrudan görünen sayı alanına girmektir.
5. ▷/☐ ile çalışmayı başlatınız.
6. Çalışma sonlandığında:
   - ▸ Gerekirse başka ayarlar yapabilir veya çalışmayı yeniden başlatabilirsiniz.
   - ▸ Yemek hazır olduğunda cihaz ⏻ ile kapatılmalıdır.

İpucu: Ayarlarınızı "Favoriler"☆ olarak kaydedebilir ve tekrar kullanabilirsiniz.
→ *"Favoriler", Sayfa 17*

8.6 Çalışmayı uzatma

Çalışma sona erdiğinde çalışmayı uzatabilir veya başka ayarlar yapabilir ve çalışmayı yeniden başlatabilirsiniz.

1. "Süreyi uzat" seçeneğine basınız.
   - ▸ Çalışma moduna göre gerekirse ayarları değiştirebilirsiniz.
2. ▷/☐ ile çalışmayı başlatınız.

8.7 Isıtma türünün ve sıcaklığın ayarlanması

1. "Isıtma türleri" seçeneğine basınız.
2. İstenen ısıtma türünün üzerine basınız.
3. Sıcaklığı − veya + tuşları ile veya ayar çubuğu üzerinden ayarlayınız. Bir diğer seçenek ise doğrudan sayı alanı ⊞ üzerinden girmektir.
   Gerekirse başka ayarlar da yapabilirsiniz:
   - – → *"Hızlı ısıtma", Sayfa 13*
   - – → *"Zaman fonksiyonları", Sayfa 13*
   - – → *"Kızartma termometresi", Sayfa 14*
4. ▷/☐ ile çalışmayı başlatınız.

✔ Cihaz ısınmaya başlar.
✔ Ekrandaki ayar değerleri ve süre, çalışmanın ne kadar zamandır devam ettiğini gösterir.

5. Yemek hazır olduğunda cihazı ⏻ ile kapatınız.

Not: Yemeğiniz için en uygun ısıtma türünü, ısıtma türü açıklamasında bulabilirsiniz.
→ *"Isıtma türleri", Sayfa 8*

Isıtma türünün değiştirilmesi

Isıtma türünü değiştirmeniz halinde, diğer ayarlar da sıfırlanır.

1. ▷/☐ seçeneğine basınız.
2. ← seçeneğine basınız.
3. İstenen ısıtma türünün üzerine basınız.
4. Çalışmayı yeniden ayarlayınız ve ▷/☐ ile başlatınız.

Sıcaklığın değiştirilmesi

Çalışmaya başladıktan sonra sıcaklığı istediğiniz zaman değiştirebilirsiniz.

1. Sıcaklığa basınız.
2. Sıcaklığı − veya + tuşları ile veya ayar çubuğu üzerinden değiştiriniz. Bir diğer seçenek ise doğrudan sayı alanı ⊞ üzerinden girmektir.
3. "Uygula" seçeneğine basınız.

8.8 Bilgilerin görüntülenmesi

Çoğu durumda o anda yürütülen fonksiyona ilişkin bilgileri çağırabilirsiniz. Bazı uyarılar otomatik olarak görüntülenir, örn. onay için veya talep ya da uyarı olarak.

1. ⓘ seçeneğine basınız.

✔ Eğer bilgi mevcutsai bunlar birkaç saniye boyunca gösterilir.

2. Kutucuktaki içerik uzunsa, ∧ veya ∨ ile gezinilmelidir.
3. Gerekirse uyarı ✕ ile kapatılmalıdır.

8.9 Daha uzun bir süre boyunca sıcak tutma

Cihazınızla, cihazın davranışı değişmeden 24 saate kadar yiyecekleri sıcak tutabilirsiniz. Zaman fonksiyonlarını kullanınız ve temel ayarları değiştiriniz.

Not: Çalışma sırasında cihazın kapağını açarsanız, cihaz ısıtmayı durdurur. Cihaz kapağını kapattığınızda cihaz ısıtmaya devam eder. Çalışma sırasında cihazın davranışının değişmemesini sağlamak için, ayarlanan süre dolana kadar cihazın kapağını açmayınız.

1. "Aydınlatma" temel ayarı "Her zaman kapalı" olarak değiştirilmelidir.
   → *"Temel ayarlar", Sayfa 18*
2. “Saat göstergesi” temel ayarını “Açık” olarak değiştiriniz.
3. "Sinyal sesi" temel ayarını "Çok kısa süreli" olarak değiştiriniz.
   Bu, çalışma sırasında ve cihaz kapağını açtığınızda pişirme bölümündeki aydınlatmanın kapalı kalacağı anlamına gelir. Saat görüntüsü değiştirilmemiştir. Çalışma sonunda sinyal sesinin süresi kısalır.
4. İstediğiniz çalışma modunu ayarlayınız.
   → *"Çalışma modunun ayarlanması", Sayfa 12*
   → *"Isıtma türünün ve sıcaklığın ayarlanması", Sayfa 12*
5. Çalışma moduna göre, istediğiniz süreyi ayarlayınız.
   → *"Sürenin ayarlanması", Sayfa 13*
   → *"Zaman fonksiyonları", Sayfa 13*
6. "Son" ile, çalışmanın sona ereceği saati ayarlayınız.
   → *"Bitişin ayarlanması", Sayfa 13*
   → *"Zaman fonksiyonları", Sayfa 13*
7. Cihaz ısınmaya başlamadan önce yiyecekleri pişirme bölümüne koyunuz.
8. İşletimi başlatınız.

✔ Ekranda başlangıca kadar olan süre görüntülenir.
✔ Başlama zamanına erişildiğinde, cihaz ısıtmaya başlar ve süre işler.

9. Çalışma tamamlandığında, yiyecekleri pişirme bölümünden çıkarınız. Yaklaşık 15 ila 20 dakika sonra cihaz otomatik olarak tamamen kapanır.
   Not: Gerekirse, çeşitli temel ayarları tekrar değiştiriniz.

9 Hızlı ısıtma

Zaman tasarrufu sağlamak için, hızlı ısıtma »⁂ ile 100 °C'nin üzerine ayarlanmış sıcaklıklarda ilgili ısıtma süresini kısaltabilirsiniz.

Bu ısıtma türlerinde hızlı ısıtmayı kullanabilirsiniz:
- 4D sıcak hava
- Üstten/alttan ısıtma

9.1 Hızlı ısıtmanın ayarlanması

Yemeklerin eşit pişmesi için, yemek ancak hızlı ısıtma sona erdikten sonra pişirme bölümüne koyulmalıdır.

Not: Süreyi ancak hızlı ısıtma tamamlandıktan sonra ayarlayınız.

1. Uygun bir ısıtma türü ve 100 °C üzerinde bir sıcaklık ayarlayınız.
   Hızlı ısıtma, ayarlanan 200 C sıcaklıktan itibaren otomatik olarak açılır.
2. "Hızlı ısıtma" seçeneğine basınız.
✔ Kutucukta "Açık" görünür.
3. ▷/☐ ile çalışmayı başlatınız.
✔ Hızlı ısıtma başlar.
✔ Hızlı ısıtma sona erdiğinde bir sinyal sesi duyulur. "Hızlı ısıtma" »⁂ için "Kapalı" görünür.
4. Yiyecek, pişirme bölümüne yerleştirilmelidir.

Hızlı ısıtmanın iptal edilmesi

▸ "Hızlı ısıtma" seçeneğine basınız.
✔ Ekranda "Hızlı ısıtma" »⁂ için "Kapalı" görünür.

10 Zaman fonksiyonları

Bir çalıştırma işlemi için, çalışmanın sona ereceği süreyi ve saati ayarlayabilirsiniz. Çalar saat, çalışmadan bağımsız olarak ayarlanabilir.

Zaman fonksiyonu	**Kullanım**
Süre ⊢	Çalışması için bir süre ayarlamış olmanız halinde, bu süre dolduktan sonra cihaz ısınmayı durdurur.
Bitiş ⇥	Süre için çalışmanın sona ereceği saati ayarlayabilirsiniz. Çalışmanın istenen zamanda bitmesi için cihaz otomatik olarak başlatılır.
Çalar saat 🔔	Çalar saati işletimden bağımsız olarak ayarlayabilirsiniz. Cihazı etkilemez.

10.1 Sürenin ayarlanması

Çalışma için süreyi en fazla 24 saat olarak ayarlayabilirsiniz.

Gereklilik: Bir ısıtma türü ve bir sıcaklık veya kademe ayarlandı.

1. "Süre" seçeneğine basınız.
2. Süreyi ayarlamak için ilgili zaman değerine basınız, örn. saat göstergesi "sa" veya dakika göstergesi "dak".
✔ Seçili değer mavi işaretlenmiştir.
3. Süreyi — veya + ile ya da ayar çubuğu üzerinden ayarlayınız. Bir diğer seçenek ise doğrudan sayı alanı ⠿ üzerinden girmektir.
   Gerekirse ayar değerini ↺ ile sıfırlayınız.
4. "Uygula" seçeneğine basınız.
5. ▷/☐ ile çalışmayı başlatınız.
✔ Cihaz ısıtmaya başlar ve süre işler.
✔ Süre dolduğunda bir sinyal sesi duyulur. Ekranda, çalışmanın durdurulacağına yönelik bir uyarı görünür.
6. Süre dolduğunda:
   ▸ Gerekirse başka ayarlar yapabilir veya çalışmayı yeniden başlatabilirsiniz.
   ▸ Yemek hazır olduğunda cihazı ⏻ ile kapatınız.

Sürenin değiştirilmesi

Süreyi istediğiniz zaman değiştirilebilirsiniz.

1. Sürenin üzerine basılmalıdır.
2. Süreyi — veya + ile ya da doğrudan ayar çubuğu üzerinden değiştiriniz.
3. "Uygula" seçeneğine basınız.

Sürenin iptal edilmesi

Süreyi istediğiniz zaman iptal edebilirsiniz.

1. Süreye basınız.
2. Süreyi ↺ sıfırlayınız.
   Not: Her zaman bir süre gerektiren çalışma modları için cihaz, süreyi önceden ayarlanmış değere sıfırlar.
3. "Uygula" seçeneğine basınız.

10.2 Bitişin ayarlanması

Cihaz otomatik olarak açılır ve önceden seçilen bitiş zamanında kapanır. Bunu yapmak için süreyi ayarlayınız ve işletim sonunu belirleyiniz.

Gereklilikler
- Bir ısıtma türü ve bir sıcaklık veya kademe ayarlandı.
- Bir süre ayarlandı.

1. "Son" seçeneğine basınız.
2. Saati — veya + ile erteleyiniz veya saati doğrudan sayı alanı ⠿ üzerinden giriniz.
   Gerekirse ayar değerini ↺ ile sıfırlayınız.
3. "Uygula" seçeneğine basınız.
4. ▷/☐ ile çalışmayı başlatınız.
✔ Ekranda başlangıç zamanı görüntülenir. Cihaz bekleme konumundadır.
✔ Başlama zamanına erişildiğinde, cihaz ısıtmaya başlar ve süre işler.
✔ İlgili süre dolduğunda bir sinyal sesi duyulur. Ekranda, çalışmanın durdurulacağına yönelik bir uyarı görünür.
5. Süre dolduğunda:
   ▸ Gerekirse başka ayarlar yapabilir veya çalışmayı yeniden başlatabilirsiniz.
   ▸ Yemek hazır olduğunda cihaz ⏻ ile kapatılmalıdır.

Bitiş zamanının değiştirilmesi

Yemeklerinizin iyi pişmesi için ayarlanmış olan saati sadece çalışma başlayıncaya ve süre işlemeye başlayıncaya kadar değiştirebilirsiniz.

1. "Son" seçeneğine basınız.
2. Saati − veya + ile değiştiriniz veya saati doğrudan sayı alanı ⊞ üzerinden giriniz.
3. "Uygula" seçeneğine basınız.

Bitiş zamanının iptal edilmesi

Ayarlanmış olan saati istediğiniz zaman değiştirebilirsiniz.

1. "Stop" seçeneğine basınız.
2. "Son" seçeneğine basınız.
3. Saat ↺ ile sıfırlanmalıdır.
   Not: Süre gerektiren çalışma modlarında cihaz, sürenin sona ereceği saati mümkün olan en yakın saate sıfırlar.
4. "Başlat" seçeneğine basınız.

10.3 Çalar saatin ayarlanması

Çalar saat işletimden bağımsız olarak çalışır. Çalar saati, cihaz açıkken ve kapalıyken 24 saate kadar ayarlayabilirsiniz. Çalar saatin kendine has bir sinyali vardır, böylece çalar saatin mi çaldığını yoksa sürenin mi dolduğunu anlayabilirsiniz.

1. 🔔 tuşuna basınız.
2. Çalar saati ayarlamak için ekranda ilgili zaman değerine basınız, örn. saat göstergesi "sa" veya dakika göstergesi "dak".

✔ Seçili değer mavi işaretlenmiştir.

3. Çalar saati sayı alanı ⊞ üzerinden ayarlayabilirsiniz. Gerekirse ayar değerini ↺ ile sıfırlayınız.
4. Çalar saati başlatmak için "Başlat" üzerine basınız.

✔ Çalar saatte süre azalmaya başlar.
✔ Cihaz kapatıldığında çalar saat ekranda görünmeye devam eder.
✔ Cihaz açıldığında çalışan işletimin ayarları ekranda görünür. Çalar saat durum satırında görüntülenir.
✔ Çalar saatin süresi dolduğunda bir sinyal sesi duyulur. Ekranda, çalar saatin durdurulacağına yönelik bir uyarı görünür.

Çalar saatin değiştirilmesi

Çalar saati istediğiniz zaman değiştirebilirsiniz.

1. 🔔 tuşuna basınız.
2. "Stop" seçeneğine basınız.
3. Çalar saati değiştiriniz.
4. "Başlat" seçeneğine basınız.

Çalar saatin iptal edilmesi

1. 🔔 tuşuna basınız.
2. "Stop" üzerine basınız
3. Çalar saati ↺ ile sıfırlayınız.
4. 🔔 seçeneğine basınız.

11 Kızartma termometresi

Kızartma termometresini 🌡 pişirilecek yiyeceğin içine yerleştirerek ve cihazda iç sıcaklığı ayarlayarak doğru pişirme sağlayabilirsiniz. Kızartma termometresi, pişirilecek yiyeceğin iç sıcaklığını ölçer. Pişirilecek yiyecek ayarlanan iç sıcaklığa ulaştığında, cihaz otomatik olarak ısıtmayı sonlandırır.

11.1 Kızartma termometresiyle uyumlu ısıtma türleri

Kızartma termometresiyle çalışma için sadece belirli ısıtma türleri uygundur.

Kızartma termometresini şu ısıtma türleri ile kullanabilirsiniz:

- 4D sıcak hava
- Üstten/alttan ısıtma
- Alttan ısıtma
- Üstten/Alttan ısıtma Hassas
- Sıcak hava Hassas
- Dolaşımlı hava ızgarası
- Pizza kademesi
- Sıcak tutma
- Hassas pişirme

11.2 Kızartma termometresinin yerleştirilmesi

Birlikte teslim edilen kızartma termometresini kullanınız veya müşteri hizmetlerimizden uygun bir kızartma termometresi sipariş ediniz.

⚠ UYARI – Elektrik çarpması tehlikesi!
Kızartma termometresinin yanlış olması durumunda izolasyon hasar görebilir.

- Sadece bu cihaz için belirlenmiş olan kızartma termometresini kullanınız.

DİKKAT
Kızartma termometresi hasar görebilir.

- Kızartma termometresinin kablosunun sıkışmamasına dikkat edilmelidir.
- Kızartma termometresinin yüksek sıcaklık nedeniyle zarar görmemesi için kızartma termometresinin ızgara ısıtıcılarına ve ızgara yüzeyine mesafesi birkaç santimetre olmalıdır. Et, kızartma işlemi sırasında şişebilir.

⚠ UYARI – Yaralanma tehlikesi!
Kızartma termometresi sivridir.

- Kızartma termometresini dikkatlice tutunuz.

Not: Raf rayları 3. seviyeye asıldıysa pişirme bölümüne kızartma termometresi yerleştiremezsiniz. Raf raylarını çıkarınız veya başka bir seviyeye asınız.
→ *"Raflar", Sayfa 28*

1. Kızartma termometresi pişirilecek yiyeceğe takılmalıdır.
   Kızartma termometresi üç ölçüm noktasına sahiptir. En az orta ölçüm noktasının pişirilecek yiyeceğin içinde olmasına dikkat ediniz.

İnce et parçaları	Kızartma termometresi yandan etin en kalın yerine takılmalıdır.

Kalın et parçaları	Kızartma termometresi eğik biçimde yukarıdan aşağıya doğru sonuna kadar etin içine takılmalıdır. 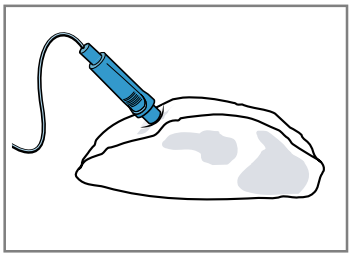 **Not:** Pişirilecek yiyeceği çevirmek istiyorsanız dönerken çıkarılması gerekmeyecek şekilde et termometresini yiyeceğin yan tarafına yerleştiriniz.
Kümes hayvanı	Kızartma termometresi, kümes hayvanının göğüs kısmındaki en kalın etli bölgeye sonuna kadar takılmalıdır. Kümes hayvanı etinin durumuna göre kızartma termometresi enine veya boyuna takılmalıdır. 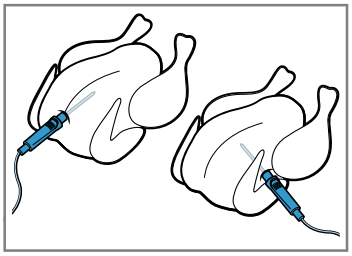 Kümes hayvanı çevrilmeli ve göğüs tarafı tel ızgarada alta gelecek şekilde yerleştirilmelidir.
Balık	Bütün balıkta kızartma termometresini balığın kafasının arkasından balığın omuriliği boyunca sonuna kadar takılmalıdır. 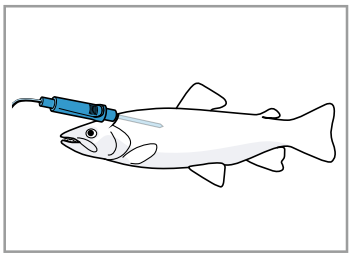 Balık örn. yarım patates yardımıyla tel ızgarada çevrilmeden yüzer pozisyona getirilmelidir.

2. Pişirilecek yiyecek, kızartma termometresiyle birlikte pişirme bölümüne yerleştirilmelidir.
3. Kızartma termometresinin bağlantısı pişirme bölümünün solundaki sokete takılmalıdır.

Not: Pişirilecek yiyeceği çevirirken kızartma termometresini çıkarmayınız. Pişirilecek yiyeceği çevirdikten sonra kızartma termometresinin pişirilecek yiyecekte doğru pozisyonda olup olmadığını kontrol ediniz.

11.3 Kızartma termometresinin ayarlanması

30 °C ile 99 °C arasında bir iç sıcaklığı ayarlayabilirsiniz.

Gereklilikler
- Pişirilecek yiyecek kızartma termometresiyle birlikte pişirme bölümündedir.
- Kızartma termometresi pişirme bölümüne takılıdır.

1. "Isıtma türleri" seçeneğine basınız.
2. İstenen ısıtma türünün üzerine basınız.
3. Pişirme bölümü sıcaklığını − veya + ile veya ayar çubuğu üzerinden ayarlayınız. Veya sıcaklığı doğrudan sayı alanı ⊞ üzerinden giriniz.
   Pişirme bölümü sıcaklığını, iç sıcaklıktan en az 10°C daha yüksek ayarlayınız.
   Pişirme bölümü sıcaklığını 250°C'den daha yüksek ayarlamayınız.
4. "Kızartma termometresi" seçeneğine basınız.
5. İç sıcaklığı − veya + ile veya ayar çubuğu üzerinden ayarlayınız. Veya iç sıcaklığı doğrudan sayı alanı ⊞ üzerinden giriniz.
   Gerekirse ayar değerini ↺ ile sıfırlayınız.
6. "Uygula" seçeneğine basınız.
7. ▷/☐ ile çalışmayı başlatınız.

✔ Cihaz ısınmaya başlar.
✔ Ekrandaki ayar değerleri ve süre, çalışmanın ne kadar zamandır devam ettiğini gösterir.
✔ İç sıcaklığa ulaşıldığında bir sinyal sesi duyulur. Ekranda, çalışmanın durdurulacağına yönelik bir uyarı görünür. Cihaz, ısıtma işlemini sona erdirir. Hassas pişirme ısıtma türünde cihaz ısıtmaya devam eder.

8. ⚠ **UYARI – Yanma tehlikesi!**
   Pişirme bölümü, aksesuar ve kızartma termometresi çok ısınır.
   ▸ Sıcak aksesuar ve kızartma termometresi daima bir mutfak eldiveniyle pişirme bölümünden çıkarılmalıdır.

   Ayarlanmış olan iç sıcaklığa ulaşıldığında:
   ▸ Gerekirse başka ayarlar yapabilir veya çalışmayı yeniden başlatabilirsiniz.
   ▸ Yemek hazır olduğunda cihaz ⏻ ile kapatılmalıdır.
   ▸ Kızartma termometresini pişirme bölümündeki soketten çıkartınız.
   ▸ Kızartma termometresini pişirilen yiyecekten çekiniz ve pişirme bölümünden çıkartınız.

İpuçları
- Kızartma termometresini başka bir çalışma moduyla da birleştirebilirsiniz, örn.:
  – → *"Yemekler", Sayfa 16*
- Kızartma termometresini ayarlı bir iç sıcaklık olmadan da kullanabilirsiniz. Yemeğin iç sıcaklığını ekrandan okuyabilir ve gerekirse manuel olarak çalışmayı durdurabilirsiniz.

Sıcaklığın değiştirilmesi

Çalışmaya başladıktan sonra pişirme bölümü sıcaklığını ve iç sıcaklığı istediğiniz zaman değiştirebilirsiniz.

1. Pişirme bölümü sıcaklığına veya iç sıcaklığa basınız.
2. Sıcaklığı − veya + ile veya ayar çubuğu üzerinden değiştiriniz. Veya sıcaklığı doğrudan sayı alanı ⊞ üzerinden giriniz.
3. "Uygula" seçeneğine basınız.

Isıtma türünün değiştirilmesi

Isıtma türünü değiştirmeniz halinde, diğer ayarlar da sıfırlanır.

1. ▷/☐ seçeneğine basınız.
2. ← seçeneğine basınız.

3. İstenen ısıtma türünün üzerine basınız.
4. Çalışmayı yeniden ayarlayınız ve ▷/□ ile başlatınız.

11.4 Farklı yiyeceklerin iç sıcaklığı

Burada farklı yiyeceklerin iç sıcaklığı için referans değerleri bulabilirsiniz.
Referans değerler, yiyeceğin kalitesine ve durumuna bağlıdır. Dondurulmuş yiyecekler kullanmayınız.

Kümes hayvanı	**°C cinsinden iç sıcaklık**
Tavuk	80 - 85
Tavuk göğsü	75 - 80
Ördek	80 - 85
Ördek göğsü, az pişmiş	55 - 60
Hindi	80 - 85
Hindi göğsü	80 - 85
Kaz	80 - 90

Sığır eti	**°C cinsinden iç sıcaklık**
Sığır filetosu veya rozbif, İngiliz usulü	45 - 52
Sığır filetosu veya rozbif, az pişmiş	55 - 62
Sığır filetosu veya rozbif, iyi pişmiş	65 - 75

Dana eti	**°C cinsinden iç sıcaklık**
Dana kızartması veya omuz, yağsız	75 - 80
Dana kızartması, omuz	75 - 80
Dana paça	85 - 90

Kuzu eti	**°C cinsinden iç sıcaklık**
Kuzu budu, az pişmiş	60 - 65
Kuzu budu, iyi pişmiş	70 - 80
Kuzu sırtı, az pişmiş	55 - 60

Balık	**°C cinsinden iç sıcaklık**
Bütün balık	65 - 70
Balık filetosu	60 - 65

Diğerleri	**°C cinsinden iç sıcaklık**
Dalyan köfte, her türden et ile	80 - 90

12 Yemekler

Cihazınız "Yemekler" çalışma moduyla farklı yemekler hazırlarken sizi destekler ve optimum ayarları otomatik olarak seçer.

12.1 Yemeklere uygun kaplar

Pişirme sonucu kabın özelliğine ve büyüklüğüne bağlıdır.
300 °C'ye kadar ısıya dayanıklı kap kullanınız. En uygun olan cam veya seramik cam kapların kullanılmasıdır.
Kızartma, kabın tabanını yakl. 2/3 oranında örtmelidir.

Aşağıdaki malzemelerden üretilen kaplar uygun değildir:
- açık renkli, parlak alüminyum
- sırlanmamış toprak kap
- plastik veya plastik tutamaklı olanlar

12.2 Yemekler için ayar seçenekleri

Yemekleri en iyi şekilde hazırlamak için cihaz, yemeğe bağlı olarak farklı ayarlar kullanır.
Ekranda kullanılan ayarları görebilirsiniz. Belirli ayarları yapabilirsiniz. Ekrandaki bilgileri takip ediniz.

Not: Pişirme sonucu yiyeceklerin kalitesine ve özelliğine bağlıdır. Sadece taze yiyecekleri, tercihen buzdolabı sıcaklığında kullanınız. Doğrudan derin dondurucu gözündeki derin dondurulmuş yiyecekler kullanılmalıdır.

Ayarlara ilişkin ipuçları ve uyarılar

Bir yemeği ayarladığınızda, ekranda bu yemekle ilgili bilgiler görüntülenir, örn. :
- Uygun yerleştirme seviyesi
- Uygun aksesuar veya kap
- Sıvı ekleme
- Çevirme veya karıştırma zamanı

Bu zamana ulaşıldığında bir sinyal duyulur.

Bilgileri çağırmak için ⓘ seçeneğine basınız. Bazı uyarılar otomatik olarak gösterilir.

Programlar

Programlarda optimum ısıtma türü, sıcaklık ve süre sabit olarak önceden ayarlanmıştır.
Mümkün olan en iyi pişirme sonucunu elde etmek için ağırlığı, kalınlığı veya pişirme seviyesini de ayarlamalısınız. Yalnızca belirlenen alanda ayar yapabilirsiniz.
Aksi belirtilmediği sürece, yemeğinizin toplam ağırlığını ayarlayınız.

Ayar önerileri

Ayar önerilerinde optimum ısıtma türü sabit olarak önceden ayarlanmıştır.
Önceden ayarlanan sıcaklık ve süreyi uyarlayabilirsiniz.

Hazırlama türleri

Bazı yemekler için tercih edilen bir hazırlama yöntemini seçebilirsiniz.

Geleneksel hazırlama için aşağıdaki değere sahip bir hazırlama türü seçiniz:
- Klasik

Kızartma termometresi kullanılan yemekler
Bazı yemeklerde kızartma termometresini kullanabilirsiniz.

Aşağıdaki değeri içeren bir hazırlama yöntemi seçiniz:
- Tam dereceli

Sıcaklığı ve iç sıcaklığı ayarlayabilirsiniz.
→ *"Kızartma termometresi", Sayfa 14*

12.3 Yemeklere genel bakış

Çalışma modunu açtığınızda, cihazda hangi münferit yemeklerin mevcut olduğunu görebilirsiniz. Yemeklerin seçimi cihazınızın donanımına bağlıdır.
Yemekler, kategorilere ve yiyeceklere göre sıralanmıştır.

Not: Temel ayarlarda gösterilen yemekleri yerel olarak özelleştirebilirsiniz.
→ *"Temel ayarlar", Sayfa 18*

Kategori	Yemekler
Kek	Kalıp içinde kek Fırın tepsisinde pasta Kuru pasta Kurabiye
Ekmek, sandviç ekmeği	Ekmek Sandviç ekmeği
Pizza, baharatlı pasta	Pizza Baharatlı pasta, kiş
Güveçler, sufleler	Graten, baharatlı, pişmiş malzemeli Patates graten, çiğ malzeme, 4cm yüksek Lazanya, taze Lazanya, dondurulmuş Sufle, tatlı, taze Meyve parçaları Porsiyon kalıplarında sufle Yorkshire puding
Kümes hayvanı	Tavuk Ördek, kaz Hindi
Et	Sığır eti Dana eti Kuzu eti Yabani hayvan eti Et yemekleri
Balık	Balık, bütün Balık filetosu
Dondurulmuş ürünler	Pizza Sandviç ekmeği Sufleler
	Patates ürünleri Kümes hayvanı, balık
Garnitürler, sebze	Sebze Patates

12.4 Yemeğin ayarlanması

1. "Yemekler" seçeneğine basınız.
2. İstenen kategoriye basınız.
3. İstediğiniz yemeğe basınız.
4. İstenen yemeğe basılmalıdır.
   İpucu: Bazı yemeklerde önerilen hazırlama türünü seçebilirsiniz.
   → *"Yemekler için ayar seçenekleri", Sayfa 16*

✔ Ekranda yemeğe yönelik ayarlar görüntülenir.

5. Gerekirse ayarlar uyarlanmalıdır.
   Yemeğe bağlı olarak sadece belirli ayarları yapabilirsiniz.
   → *"Yemekler için ayar seçenekleri", Sayfa 16*
6. Örneğin aksesuar ve yerleştirme yüksekliğine ilişkin bilgileri almak için ⓘ seçeneğine basınız.
7. ▷/☐ ile çalışmayı başlatınız.

✔ Cihaz ısıtmaya başlar ve süre işler.
✔ Pişirme sensörlü yemekler için veya kızartma termometresi ile çalışırken süre gösterilmez (cihaz ekipmanına bağlı olarak). Ekrandaki ayar değerleri ve süre, çalışmanın ne kadar zamandır devam ettiğini gösterir. Cihaz Home Connect ile bağlıysa, bazı yemeklerde tahmini kalan süre görüntülenir.
✔ Yemek hazır olduğunda bir sinyal duyulur. Cihaz, ısıtma işlemini sona erdirir.

8. Süre dolduğunda:
   - Gerekirse başka ayarlar yapabilir veya çalışmayı yeniden başlatabilirsiniz.
   - Yemek hazır olduğunda cihaz ⏻ ile kapatılmalıdır.

12.5 Otomatik kapatma fonksiyonu

Yemeklere ilişkin otomatik kapatma fonksiyonu auto off yumuşak bir pişirme ve kızartma imkanı sunar. İşlem bittiğinde cihaz otomatik olarak ısıtmayı durdurur. Mümkün olan en iyi pişirme sonucunu elde etmek için yemeğiniz bittiğinde pişirme bölümünden çıkarınız.

13 Favoriler

Ayarlarınızı favorilere kaydedebilir ve tekrar kullanabilirsiniz.

Not: Cihaz tipine / cihazın yazılım durumuna bağlı olarak, önce bu işlevi cihazınıza indirmeniz gerekebilir. İlgili Home Connect uygulamasından bilgi edinebilirsiniz.

13.1 Favorilerin kaydedilmesi

En fazla 30 farklı çalışma modunu favorileriniz olarak kaydedebilirsiniz.

- Çalışma modu başlığının yanındaki ☆ seçeneğine basınız.
  Bir favoriyi yeniden adlandırmak için, ilgili Home Connect uygulamasını kullanmalısınız. Cihazınız bağlandıysa, uygulamada belirtilen talimatları izleyiniz.

13.2 Favorilerin seçilmesi

Favorileri kaydettiyseniz, çalışmayı ayarlamak için bunları seçebilirsiniz.

1. "Favoriler" seçeneğine basınız.
2. İstediğiniz favoriye basınız.
3. Gerekirse, ayarları değiştirebilirsiniz.
4. ▷/☐ ile çalışmayı başlatınız.

✔ Ayar değerleri ekranda gösterilir.

Not
Çeşitli çalışma modları hakkındaki bilgilere dikkat ediniz:
- → *"Kızartma termometresi", Sayfa 14*

13.3 Favorilerin değiştirilmesi

Kaydedilmiş favorilerinizi istediğiniz zaman değiştirebilir, sıralayabilir veya silebilirsiniz.

- ▸ Favorileri değiştirmek için, ilgili Home Connect uygulamasını kullanmalısınız. Cihazınız bağlandıysa, uygulamada belirtilen talimatları izleyiniz.

14 Çocuk kilidi

Çocukların yanlışlıkla çalıştırmamaları veya ayarları değiştirmemeleri için cihazını emniyete alınız.

14.1 Çocuk kilidinin etkinleştirilmesi

Çocuk kilidini cihaz açıkken ve kapalıyken etkinleştirebilirsiniz.

- ▸ Çocuk kilidini etkinleştirmek için, ⚿ tuşuna yakl. 4 saniye basılı tutunuz.
- ✔ Ekranda onay için bir uyarı gösterilir.
- ✔ Kumanda bölümü kilitli. Cihaz sadece ⏻ ile kapatılabilir.
- ✔ ⚿ sembolü yanar.

14.2 Çocuk kilidinin devreden çıkartılması

Çocuk kilidini istediğiniz zaman devre dışı bırakabilirsiniz.

- ▸ Çocuk emniyetini devre dışı bırakmak için, ⚿ tuşuna yakl. 4 saniye basılı tutunuz.
- ✔ Ekranda onay için bir uyarı gösterilir.

15 Temel ayarlar

Cihazınızın temel ayarlarını ihtiyacınıza göre ayarlayabilirsiniz.

15.1 Temel ayarlara genel bakış

Burada temel ayarlara ve fabrika ayarlarına yönelik bir genel bakış bulabilirsiniz. Temel ayarlar, cihazınızın donanımına bağlıdır.
ⓘ ile ekranda bireysel temel ayarlar hakkında daha fazla bilgi alabilirsiniz.

Temel ayarlar	Seçim
Dil	Bkz. Cihazdaki seçenekler
Home Connect	Fırın mobil bir uç cihaza bağlanmalı ve uzaktan kumanda edilmelidir. → *"Home Connect ", Sayfa 19*
Saat	24 saat formatında saat
Tarih	GG.AA.YYYY formatında tarih

Ekran	Seçim
Parlaklık	▪ Kademe 1, 2, 3, 4 ve 5 [1]
Saat göstergesi	▪ Açık, zaman sınırlamalı ▪ Açık (bu ayar güç tüketimini artırır) ▪ Kapalı [1]
Saat tipi	▪ Dijital + Tarih [1] ▪ Dijital ▪ Analog
Ayarlama	▪ Ekranın yatay ve dikey hizalanması

Ses	Seçim
Tuş sesi	▪ Açık [1] ▪ Kapalı
Sinyal sesi	▪ Çok kısa süre ▪ Kısa süre ▪ Orta uzunlukta süre [1] ▪ Uzun süre

Cihaz ayarları	Seçim
Fan ilave çalışma süresi	▪ Asgari ▪ Önerilen [1] ▪ Uzun ▪ Çok uzun
Sürgü sistemi	▪ Donanım eklendi (2 ve 3 katlı sürgüde) ▪ Aksesuar ekli değil (tel raflı ve tek seviye teleskobik ray takılı) [1]
Aydınlatma	▪ Pişirme sırasında ve kapak açıldığında açık [1] ▪ Sadece kapak açıldığında ▪ Her zaman kapalı

Kişiselleştirme	Seçim
Marka logosu	▪ Göstergeler [1] ▪ Görüntüleme
Açma sonrasında kullanım	▪ Ana menü [1] ▪ Isıtma türleri ▪ Yemekler ▪ Favoriler
Geçen pişirme süresi	▪ Göstergeler [1] ▪ Görüntüleme
Yemekler	▪ Tümü [1] ▪ Domuz eti değil ▪ Sadece koşer

[1] Fabrika ayarıdır (cihaz tipine göre farklı olabilir)

Kişiselleştirme	Seçim
Yöresel yemekler	▪ Tümü [1] ▪ Avrupa yemekleri ▪ İngiliz usulü yemekler
Çocuk kilidi	▪ Kapak kilidi + tuş kilidi ▪ Sadece tuş kilidi [1] ▪ Devre dışı
Otomatik hızlı ısıtma	▪ Açık [1] ▪ Kapalı

Fabrika ayarları	Seçim
Fabrika ayarları	▪ Yeniden yükle
Cihaz bilgisi	▪ Cihaz bilgisi

15.2 Temel ayarların değiştirilmesi

1. Durum satırında ⚙ seçeneğine basınız.
2. İstediğiniz temel ayar alanına basınız.
3. İstediğiniz temel ayara basınız.
4. Temel ayar için istediğiniz seçime basınız.
✔ Değişiklik doğrudan temel ayarların çoğuna uygulanır.
5. Diğer temel ayarları değiştirmek için ← ile geri gidiniz ve başka bir temel ayarı seçiniz.
6. Temel ayarlardan çıkmak için ← ile ana menüye geri gidiniz veya cihazı ⏻ ile kapatınız.
✔ Değişiklikler kaydedilir.

Not: Bir elektrik kesintisinden sonra temel ayarlara yönelik değişiklikler korunur.

16 Home Connect

Bu cihaz ağ bağlantısı için uygundur. Fonksiyonları Home Connect uygulaması üzerinden kumanda etmek, temel ayarları uyarlamak veya güncel işletim durumunu denetlemek için cihazınızı bir mobil cihaza bağlayınız. Home Connect hizmetleri her ülkede sunulmaz. Home Connect fonksiyonunun kullanılabilirliği, ülkenizde Home Connect hizmetlerinin sunulup sunulmamasına bağlıdır. Buna ilişkin bilgileri şurada bulabilirsiniz: *www.home-connect.com*. Home Connect uygulaması, sizi oturum açma sürecinin tamamı boyunca yönlendirir. Home Connect uygulamasında belirtilen talimatları izleyiniz ve bilgi notlarını dikkate alınız.

Notlar

- Bu kullanım kılavuzundaki güvenlik uyarılarına uyunuz ve ayrıca cihazı Home Connect uygulaması üzerinden kullandığınızda da bu kurallara uyulduğundan emin olunuz.
→ *"Güvenlik", Sayfa 2*
- Cihazın manuel kullanımı her zaman önceliklidir. Bu süre içinde Home Connect uygulaması üzerinden kullanım mümkün değildir.
- Ağa bağlı durumdaki bir cihaz maks. 2 W güç gerektirir.

16.1 Home Connect kurulumunu yapınız

Gereklilikler

- Cihazınız elektrik şebekesine bağlı ve açıktır.
- Örn. bir akıllı telefon gibi, İOS veya Android işletim sisteminin güncel bir sürümüne sahip bir mobil cihazınız var.
- Cihaz, kurulum yerinde WLAN ev ağını (Wi-Fi) çekiyor.
- Mobil cihaz ve cihaz, ev ağınızın WLAN sinyalinin menzili içinde bulunuyor.

1. Aşağıdaki QR kodunu taratınız.

QR kod üzerinden Home Connect uygulamasını indirebilirsiniz ve cihazınızı bağlayabilirsiniz.

2. Home Connect uygulamasındaki talimatları takip ediniz.

16.2 Home Connect ayarları

Home Connect ayarlarını ve ağ ayarlarını cihazınızın Temel Ayarlar bölümünde yapabilirsiniz.
Ekranda hangi ayarların gösterileceği, Home Connect seçeneğinin kurulu olup olmamasına ve cihazın ev ağına bağlı olup olmamasına göre değişir.

Temel ayar	Mümkün olan ayarlar	Açıklama
Home Connect asistanı	Asistanın başlatılması Bağlantıyı kes	Home Connect asistanıyla cihazla Home Connect uygulaması arasında bağlantı kurabilirsiniz. **Not:** Home Connect asistanını ilk kez kullanıyorsanız, sadece "Asistanı başlat" ayarı kullanılabilir.
WiFi	Açık Kapalı	WiFi ile cihazınızın ağ bağlantısını kapatabilirsiniz. Bir kez başarılı bir şekilde bağlandıktan sonra WiFi'yi devre dışı bırakabilirsiniz, bu durumda ayrıntılı verileriniz kaybolmaz. WiFi'yi tekrar etkinleştirdiğinizde cihaz otomatik olarak bağlanır.

[1] Fabrika ayarıdır (cihaz tipine göre farklı olabilir)

Temel ayar	Mümkün olan ayarlar	Açıklama
		Not: Ağa bağlı, çalışmaya hazır durumdaki bir cihaz maks. 2 Watt güç gerektirir.
Uzaktan kumanda durumu	İzleme Manuel uzaktan başlatma Kalıcı uzaktan başlatma	İzleme ile cihazın çalışma durumunu yalnızca uygulamada görüntüleyebilirsiniz. İzleme veya kalıcı uzaktan çalıştırmadan manuel uzaktan çalıştırmaya geçerseniz, her seferinde uzaktan çalıştırmayı etkinleştirmeniz gerekir. Uzaktan başlatmayı etkinleştirdikten sonra 15 dakika içinde cihaz kapağını açabilirsiniz. Bu durum uzaktan başlatmayı devre dışı bırakmaz. 15 dakika dolduktan sonra cihaz kapağı açıksa manuel uzaktan başlatma devre dışı kalır. Kalıcı uzaktan başlatma ile cihazı istediğiniz zaman uzaktan başlatabilir ve çalıştırabilirsiniz. Cihazı sık sık uzaktan kullanıyorsanız, uzaktan başlatmayı kalıcı olarak ayarlamanız mantıklıdır.

16.3 Cihazın Home Connect uygulamasıyla kullanılması

Home Connect uygulamasıyla cihazı uzaktan ayarlayabilir ve başlatabilirsiniz.

⚠ UYARI – Yangın tehlikesi!
Pişirme bölümünün üzerine koyulan yanıcı cisimler alev alabilir.
- ▸ Yanıcı cisimler asla pişirme bölümünde muhafaza edilmemelidir.
- ▸ Duman çıkmaya başlarsa cihaz kapatılmalı veya fişi çekilmeli ve ortaya çıkabilecek olası alevleri havasız bırakarak söndürmek için kapı kapalı tutulmalıdır.

Gereklilikler
- Cihaz kapatılmıştır.
- Cihaz ev ağına ve Home Connect uygulamasına bağlı.
- Cihazı uygulama üzerinden ayarlayabilmek için, uzaktan kumanda durumu temel ayarında manuel veya kalıcı uzaktan çalıştırma seçilmelidir.

1. Uzaktan başlatmayı etkinleştirmek için ☐ üzerine basınız.
   Fırın üzerinde onaylama yalnızca izleme veya kalıcı uzaktan çalıştırmadan manuel uzaktan çalıştırmaya geçtiğinizde gereklidir.
   Kalıcı uzaktan çalıştırma için fırın üzerinde herhangi bir onay gerekmez.
2. Home Connect uygulamasında ilgili ayarı yapınız ve cihaza gönderiniz.

   Notlar
   - Fırın çalışmasını cihazdan başlatmanız halinde, uzaktan çalıştırma otomatik olarak etkinleştirilir. Ayarları ilgili Home Connect uygulaması üzerinden değiştirebilirsiniz veya yeni bir program başlatabilirsiniz.
   - Uzaktan başlatmayı etkinleştirdikten sonra 15 dakika içinde cihaz kapağını açabilirsiniz. Bu durum uzaktan başlatmayı devre dışı bırakmaz. 15 dakika dolduktan sonra cihaz kapağı açıksa manuel uzaktan başlatma devre dışı kalır.

16.4 Yazılım güncellemesi

Yazılım güncellemesi fonksiyonu ile, cihazınızın yazılımı güncellenir, örn. optimizasyon, hata giderme, güvenlik ilişkili güncellemeler, ek fonksiyonlar ve hizmetler için makinenizin yazılımını günceller. Bu durum, ekranın gösterilmesi ve kumandasında küçük değişikliklere yol açabilir.
Bunun için kayıtlı bir Home Connect kullanıcısı olmanız, uygulamayı mobil cihazınıza yüklemiş olmanız ve Home Connect sunucusuna bağlanmış olmanız şarttır.
Bir yazılım güncellemesi mevcut olduğu anda bu durum size Home Connect uygulaması üzerinden bildirilir, uygulama üzerinden yazılım güncellemesini başlatabilirsiniz. İndirme başarıyla tamamlandıktan sonra WLAN ev ağınıza (Wi-Fi) girerek
Home Connect uygulaması üzerinden kurulumu başlatabilirsiniz. Kurulumun başarıyla tamamlandığı size Home Connect uygulaması üzerinden bildirilir.
Güncel yazılım sürümüne, ilgili ev aletinin cihaz bilgileri altında Home Connect uygulamasından ulaşabilirsiniz.

Notlar
- Yazılım güncelleme işlemi iki adımdan oluşur.
  – İlk adım indirmedir.
  – İkinci adım cihazınıza kurulumdur.
- İndirme işlemleri sırasında cihazınızı kullanmaya devam edebilirsiniz. Uygulamadaki kişisel ayarlarınıza bağlı olarak olarak yazılım güncellemesi otomatik olarak da indirilebilir.
- Kurulum birkaç dakika sürer. Kurulum sırasında cihazınızı kullanamazsınız.
- Güvenlikle ilgili bir güncelleme mevcut olduğunda güncellemenin mümkün olan en kısa sürede kurulması önerilir.

16.5 Uzaktan teşhis

Müşteri Hizmetlerine bu istekle başvurursanız, cihazınız Home Connect sunucusuna bağlıysa ve cihazı kullandığınız ülkede uzaktan hata tespiti kullanılıyorsa, Müşteri Hizmetleri uzaktan hata tespiti üzerinden cihazınına erişebilir.

İpucu: Daha fazla bilgi ve uzaktan hata tespitinin ülkenizde kullanılıp kullanılamadığına dair açıklamalar için yerel web sitenizdeki servis/destek alanına bakınız: *www.home-connect.com*.

16.6 Veri güvenliği

Veri güvenliği ile ilgili bilgileri dikkate alınız.

Cihazınız internete bağlı bir ev ağına ilk defa bağlandığında, aşağıdaki kategorilerdeki verileri Home Connect sunucusuna aktarır (ilk kayıt):
- Benzersiz cihaz tanıtıcısı (cihaz anahtarlarından ve monte edilen Wi-Fi iletişim modülünün MAC adresinden oluşur).
- Wi-Fi iletişim modülü güvenlik sertifikası (bilişim teknolojileri bakımından bağlantı güvenliğini sağlamak için).
- Ev cihazınızın güncel yazılım versiyonu ve donanım versiyonu.
- Fabrika ayarlarına olası bir geri alma durumuna dair bilgiler.

Bu ilk kayıt işlemi Home Connect fonksiyonlarını kullanıma hazır hale getirir ve sadece Home Connect fonksiyonlarını ilk defa kullanmak istediğinizde yapılması gereken bir işlemdir.

Not: Home Connect fonksiyonlarının sadece Home Connect uygulamasıyla bağlantılı olarak kullanılabileceğine dikkat edin. Veri güvenliğine ilişkin bilgileri Home Connect uygulaması içinden çağırabilirsiniz.

17 Cihazı temizleme ve bakımını yapma

Cihazınızın uzun süre işler durumda kalmasını sağlamak için, itinayla temizliğini ve bakımını yapınız.

17.1 Temizlik malzemeleri

Cihazdaki farklı yüzeylerin hasar görmemesi için, uygun olmayan temizlik malzemelerini kullanmayınız.

⚠ UYARI – Elektrik çarpması tehlikesi!
Cihaza nem girmesi elektrik çarpmasına neden olabilir.
- ▸ Cihazı temizlemek için buharlı temizleyiciler veya yüksek basınçlı temizleyiciler kullanmayın.

DİKKAT
Uygun olmayan temizlik malzemeleri cihazın yüzeyine zarar verir.
- ▸ Keskin veya aşındırıcı temizlik maddesi kullanmayınız.
- ▸ Yüksek oranda alkol içeren temizlik maddeleri kullanılmamalıdır.
- ▸ Sert ovma süngerleri veya bulaşık süngerleri kullanılmamalıdır.
- ▸ Sıcak temizleme için özel deterjanlar kullanılmamalıdır.

Sıcak pişirme bölümünde fırın temizleyicisi kullanılması emayeye zarar verir.
- ▸ Sıcak pişirme bölümünde asla fırın temizleyicisi kullanmayınız.
- ▸ Bir sonraki ısıtmadan önce pişirme bölümündeki ve cihaz kapısı üzerindeki artıkları tamamen temizleyiniz.

Karıştırılan temizlik maddeleri birbirleriyle kimyasal olarak reaksiyona girebilir.
- ▸ Temizlik maddelerini karıştırmayınız.
- ▸ Temizlik maddelerinin kalıntılarını tamamen çıkarınız.

Yeni sünger bezlerdeki tuz ilgili yüzeylere zarar verebilir.
- ▸ Yeni temizleme bezleri kullanılmadan önce iyice yıkanmalıdır.

Uygun temizlik malzemeleri

Cihazınızdaki çeşitli yüzeyler için sadece uygun temizlik malzemeleri kullanınız.
Cihazı temizlemeye yönelik talimatları takip ediniz.
→ *"Cihazın temizlenmesi", Sayfa 22*

Cihazın ön tarafı

Yüzey	Uygun temizlik malzemeleri	Açıklamalar
Paslanmaz çelik	▪ Sıcak deterjanlı su ▪ Sıcak yüzeylere özel paslanmaz çelik bakım malzemesi	Korozyonu önlemek için paslanmaz çelik yüzeylerden kireç, yağ, nişasta ve protein lekelerini hemen çıkarınız. Çok ince bir paslanmaz çelik bakım malzemesi tabakası uygulayınız.
Plastik veya boyalı yüzeyler	▪ Sıcak deterjanlı su	Cam temizleyici ve cam kazıyıcı kullanmayınız. Artık çıkarılamayacak lekeleri önlemek için, yüzeye bulaşan her türlü kireç giderme maddesini derhal çıkartınız.
Cam	▪ Sıcak deterjanlı su	Cam temizleyici ve cam kazıyıcı kullanmayınız.

Cihaz kapısı

Alan	Uygun temizlik malzemeleri	Açıklamalar
Kapı camları	▪ Sıcak deterjanlı su ▪ Fırın temizleyicisi ▪ Paslanmaz çelik spiral	Cam kazıyıcı kullanmayınız. **İpucu:** Daha iyi temizlemek için kapı camlarını sökünüz. → *"Cihaz kapısı", Sayfa 25*
Paslanmaz çelikten kapak iç çerçevesi	▪ Paslanmaz çelik temizleyici	Renk bozulmaları Yüksek nitelikli çelik temizleyici ile giderilebilir. Yüksek nitelikli çelik bakım maddeleri kullanmayınız.

Alan	Uygun temizlik malzemeleri	Açıklamalar
Kapı kolu	▪ Sıcak deterjanlı su	Artık çıkarılamayacak lekeleri önlemek için, yüzeye bulaşan her türlü kireç giderme maddesini derhal çıkartınız.

Pişirme alanı

Alan	Uygun temizlik malzemeleri	Açıklamalar
Emaye yüzeyler	▪ Sıcak deterjanlı su ▪ Sirkeli su ▪ Fırın temizleyicisi ▪ Paslanmaz çelik spiral	Aşırı kirlenme durumunda kirleri suda bekletiniz, bir fırça veya paslanmaz çelik ovma teli kullanınız. Pişirme bölümünün temizlendikten sonra kuruması için cihazı kapağını açık bırakınız. **Notlar** ▪ En iyisi temizleme fonksiyonunu kullanınız. → *"Temizleme fonksiyonu Piroliz activeClean", Sayfa 22* ▪ Çok yüksek sıcaklıklarda emaye yanar, bunun sonucunda ufak renk farklılıkları oluşur. Cihazın fonksiyonu bundan etkilenmez. ▪ İnce tepsilerin kenarları tamamen emaye kaplanamaz ve pürüzlü olabilir. Korozyon koruması bundan olumsuz etkilenmez. ▪ Yiyecek kalıntıları nedeniyle emaye yüzeylerde beyaz bir yüzey oluşur. Bu yüzey sağlık açısından sorun teşkil etmez. Cihazın fonksiyonu bundan etkilenmez. Yüzeyi sitrik asitle temizleyebilirsiniz.
Raflar	▪ Sıcak deterjanlı su ▪ Paslanmaz çelik spiral	Aşırı kirlenme durumunda kirleri suda bekletiniz, bir fırça veya paslanmaz çelik ovma teli kullanınız. **Not:** Daha iyi temizleyebilmek için rafları sökerek çıkartınız. → *"Raflar", Sayfa 28*
Sürgü sistemi	▪ Sıcak deterjanlı su	Aşırı kirlenme durumunda bir fırça kullanınız. Yağlama gresinin giderilmemesi için çekme raylarını içeri itiliyken temizleyiniz. Bulaşık makinesinde temizlemeyiniz. **Not:** Daha iyi temizleyebilmek için sürgü sistemini sökerek çıkartınız. → *"Raflar", Sayfa 28*
Aksesuarlar	▪ Sıcak deterjanlı su ▪ Fırın temizleyicisi ▪ Paslanmaz çelik spiral	Aşırı kirlenme durumunda kirleri suda bekletiniz, bir fırça veya paslanmaz çelik ovma teli kullanınız. Emaye aksesuarlar bulaşık makinesi için uygundur.
Kızartma termometresi	▪ Sıcak deterjanlı su	Aşırı kirlenme durumunda bir fırça kullanınız. Bulaşık makinesinde temizlenmemelidir.

17.2 Cihazın temizlenmesi

Cihazın hasar görmesini önlemek için cihazı yalnızca uygun temizlik malzemeleriyle belirtildiği gibi temizleyiniz.

⚠ **UYARI – Yanma tehlikesi!**
Cihaz ve dokunulabilir kısımları kullanım esnasında sıcaktır.
- ▸ Sıcak bileşenlere dokunmaktan kaçınmaya dikkat edilmelidir.
- ▸ 8 yaşın altındaki çocuklar uzak tutulmalıdır.

⚠ **UYARI – Yangın tehlikesi!**
Sıvı yemek artıkları, yağ ve et suyu tutuşabilir.
- ▸ İşletim öncesinde kaba kirler pişirme bölümünden, ısıtıcı parçalardan ve aksesuarlardan temizlenmelidir.

Gereklilik: Temizlik malzemelerine yönelik bilgilere dikkat edilmelidir.

→ *"Temizlik malzemeleri", Sayfa 21*

1. Cihaz sıcak deterjanlı su ve bulaşık bezi ile temizlenmelidir.
   - ▸ Bazı yüzeylerde alternatif temizlik malzemeleri kullanabilirsiniz.
     → *"Uygun temizlik malzemeleri", Sayfa 21*
2. Yumuşak bir bez ile kurulanmalıdır.

18 Temizleme fonksiyonu "Piroliz activeClean"

"Piroliz activeClean" temizleme fonksiyonu ile pişirme bölümü alanını neredeyse kendi kendine temizler.

Pişirme bölümünü temizleme fonksiyonuyla her 2 veya 3 ayda bir temizleyiniz. Gerekirse temizleme fonksiyonunu daha sık kullanabilirsiniz.

Temizleme fonksiyonu yakl. 3,9 - 4,8 Kilowatt-saat enerji gerektirir.

18.1 Cihazın temizleme fonksiyonu için hazırlanması

İyi bir temizleme sonucu elde etmek ve hasarları önlemek için cihazı dikkatlice hazırlayınız.

⚠ UYARI – Yangın tehlikesi!
Pişirme bölümünün üzerine koyulan yanıcı cisimler alev alabilir.
- Yanıcı cisimler asla pişirme bölümünde muhafaza edilmemelidir.
- Duman çıkmaya başlarsa cihaz kapatılmalı veya fişi çekilmeli ve ortaya çıkabilecek olası alevleri havasız bırakarak söndürmek için kapı kapalı tutulmalıdır.

Yumuşak yemek artıkları, yağ ve kızartma suları temizleme fonksiyonu sırasında tutuşabilir.
- Temizleme fonksiyonunun her çalıştırmasından önce kaba kirler pişirme bölümünden temizlenmelidir.
- Aksesuar asla birlikte temizlenmemelidir.

Temizleme fonksiyonu sırasında cihazın dışı çok ısınır.
- Örneğin bulaşık bezleri gibi yanıcı nesneler kesinlikle kapı koluna asılmamalıdır.
- Cihazın ön yüzü açık tutulmalıdır.
- Çocuklar uzak tutulmalıdır.

Kapı contasının hasarlı olması halinde kapı bölgesinden çok fazla ısı yayılır.
- Contayı aşındırılmamalı ve çıkarılmamalıdır.
- Cihaz asla hasarlı bir contayla veya contasız olarak çalıştırılmamalıdır.

1. Aksesuar ve kapları pişirme bölümünden çıkartınız. Rafları çekme raylarıyla birlikte temizleyebilirsiniz.
   İpucu: Ayrıca enerji tasarrufu sağlamak ve pişirme bölümünde daha iyi bir temizlik sonucu elde etmek için rafları çıkarınız.
   → *"Raflar", Sayfa 28*
2. Pişirme bölümündeki ve raflardaki kaba kirleri temizleyiniz.
   Kaba kirler yanabilir ve temizlenmeyi zorlaştırabilir.
3. Cihaz kapağının içini ve kapak contası bölgesindeki pişirme bölümünün kenarlarını sabunlu su ve yumuşak bir bezle temizleyiniz.
   Kapak contasını yerinden çıkarmayınız ve ovmayınız.
   İnatçı kirleri kapak iç camından fırın temizleyici ile temizleyiniz.
4. Nesneleri pişirme bölümünden çıkartınız. Pişirme bölümünde sadece raflar kalmalıdır.

18.2 Temizleme fonksiyonunun ayarlanması

Temizleme fonksiyonu çalışırken mutfağı havalandırınız.

⚠ UYARI – Sağlık tehlikesi!
Temizleme fonksiyonunda pişirme bölümü, kızartma, ızgara ve pişirme artıkları yanacak şekilde, çok yüksek sıcaklıklarda ısıtılır. Bu sırada, mukoza zarlarında tahrişe neden olabilecek buharlar oluşur.
- Temizleme fonksiyonu sırasında mutfağı iyice havalandırınız.
- Odada uzun süre kalmayınız.
- Çocukları ve evcil hayvanları uzak tutunuz.

⚠ UYARI – Yanma tehlikesi!
Temizleme fonksiyonu sırasında pişirme bölümü çok ısınır.
- Cihaz kapağını asla açılmamalıdır.
- Cihaz soğumaya bırakılmalıdır.
- Çocuklar uzak tutulmalıdır.

⚠ Temizleme fonksiyonu sırasında cihazın dışı çok ısınır.
- Cihazın kapısına kesinlikle dokunulmamalıdır.
- Cihaz soğumaya bırakılmalıdır.
- Çocuklar uzak tutulmalıdır.

Not: Fırın lambası temizleme fonksiyonu sırasında yanmaz.

Gereklilik: .

→ *"Cihazın temizleme fonksiyonu için hazırlanması", Sayfa 23*
1. "Temizlik" tuşuna basınız.
2. "Piroliz activeClean" tuşuna basınız.
3. "Kademe" seçeneğine basınız ve temizleme kademesini ayarlayınız.

Temizleme seviyesi	Temizleme derecesi	Saat cinsinden süre
1	Hafif	Yakl. 2:15
2	Yüksek	Yakl. 2:30

   Süre değiştirilemez.
   Çalışmanın sonlanması gereken zamanı erteleyebilirsiniz.
   → *"Bitişin ayarlanması", Sayfa 13*
4. ▷/☐ tuşuna basınız.

✔ Ekranda temizleme fonksiyonu için gerekli hazırlıklara ilişkin bir uyarı görüntülenir.

5. Uyarıyı onaylayınız.

✔ Temizleme fonksiyonu başlatılır ve süre azalmaya başlar.
✔ Güvenliğiniz için cihaz kapağı pişirme bölümündeki belirli bir sıcaklıktan itibaren kilitlenir. Ekranda 🔒 görünür.
✔ Temizleme fonksiyonu sonlandırıldığında bir sinyal duyulur. Ekranda, çalışmanın durdurulacağına yönelik bir uyarı görünür.

6. Cihazı ⏻ ile kapatınız.
7. .
   → *"Cihazın temizleme fonksiyonundan sonra çalışmaya hazır hale getirilmesi", Sayfa 23*

Temizleme fonksiyonunun iptal edilmesi

Başlatıldıktan sonra, temizleme işlevini durduramaz veya değiştiremezsiniz.
- Temizleme fonksiyonunu iptal etmek için cihazı ⏻ ile kapatınız.

18.3 Cihazın temizleme fonksiyonundan sonra çalışmaya hazır hale getirilmesi

1. Soğuması beklenmelidir.
2. Pişirme bölümünde, raflarda ve cihaz kapağının bulunduğu alanda kalan külleri temizleyiniz.
   → *"Cihazı temizleme ve bakımını yapma", Sayfa 21*

3. Çekme rayları birkaç kez dışarı çekilmeli ve içeri sürülmelidir.
   Temizleme fonksiyonu sırasında çekme raylarında renk değişiklikleri ortaya çıkabilir. Bu renk değişiklikleri cihaz fonksiyonunu sınırlandırmaz.
4. Beyaz katmanlar sitrik asitle temizlenmelidir.
   Not: Emaye yüzeylerde kaba kirler nedeniyle beyaz katmanlar oluşabilir. Bu yiyecek kalıntıları sorun olarak görülmemelidir. Katmanlar cihaz fonksiyonunu sınırlandırmaz.

Not: Temizleme işlemi sırasında cihaz kapağının iç kısmındaki çerçeve veya cihaz kapağının diğer paslanmaz çelik parçaları renk değiştirir. Bu renk değişiklikleri cihaz fonksiyonunu sınırlandırmaz. Renk değişiklikleri paslanmaz çelik temizleyici ile giderilebilir.

19 Temizlik desteği "humidClean"

Temizlik desteği "humidClean" pişirme bölümünü ara sıra temizlemek için hızlı bir alternatiftir. Temizlik desteği deterjanlı suyun buharlaşmasıyla kirleri yumuşatır. Böylelikle kirler daha kolay çıkarılabilir.

19.1 Temizlik desteğinin ayarlanması

⚠ **UYARI – Haşlanma tehlikesi!**
Pişirme bölümündeki su nedeniyle sıcak su buharı ortaya çıkabilir.
- Sıcak pişirme bölümüne kesinlikle su dökülmemelidir.

Not: Fırın lambası temizlik desteği sırasında yanmıyor.

Gereklilik: Pişirme bölümü tamamen soğumuştur.
1. Aksesuar pişirme bölümünden çıkarılmalıdır.
2. **DİKKAT –** Pişirme bölümünde damıtılmış su kullanmak korozyona neden olur.
   - Damıtılmış su kullanmayınız.

   0,4 litre suya bir damla deterjan eklenmeli ve pişirme bölümü tabanının ortasına dökülmelidir.
3. "Temizlik" seçeneğine basınız.
4. "humidClean" seçeneğine basınız.
   Süre değiştirilemez.
5. ▷/☐ seçeneğine basınız.

✔ Ekranda temizlik desteği için gerekli hazırlıklar hakkında bir mesaj belirir.

6. Uyarıyı onaylayınız.

✔ Temizlik desteği başlatılır ve süre işlemeye başlar.
✔ Temizleme desteği sona erdiğinde bir sinyal sesi duyulur. Ekranda, çalışmanın durdurulacağına yönelik bir uyarı görünür.

7. Cihazı ⏻ ile kapatınız.
8. .
   → *"Temizleme desteğinin ardından pişirme bölümünün temizlenmesi", Sayfa 24*

19.2 Temizleme desteğinin ardından pişirme bölümünün temizlenmesi

DİKKAT
Pişirme bölümünde uzun süre kalan nem korozyona neden olur.
- Temizlik desteğinden sonra pişirme bölümü silinmeli ve tamamen soğumaya bırakılmalıdır.

1. Cihazı soğumaya bırakınız.
2. Pişirme bölümünde kalan suyu emici bir sünger bezle siliniz.
3. Pişirme bölümündeki pürüzsüz emaye yüzeyleri bir bulaşık bezi veya yumuşak bir fırça ile temizleyiniz. İnatçı kalıntılar paslanmaz çelik ovma süngerleri ile temizlenmelidir.
4. Sirkeye batırılmış bir bezle kireci çıkarınız ve temiz suyla siliniz.
5. Pişirme bölümünü yumuşak bir bezle kurulayınız.
6. Pişirme bölümünü tamamen kurutmak için, cihaz kapağını yakl. 1 saat açık bırakınız veya "Kurutma" fonksiyonunu kullanınız.
   → *"Kurutmanın ayarlanması", Sayfa 24*

20 Kurutma fonksiyonu

DİKKAT
Pişirme bölümün zeminindeki su, cihazın 120 C üzerindeki işletiminde emaye hasarlarına neden olur.
- Pişirme bölümü zemininde su varsa çalışma başlatılmamalıdır.
- Pişirme bölümünün zeminindeki su çalıştırmadan önce silinmelidir.

20.1 Pişirme bölümünün kurulanması

Pişirme bölümünü elle kurulayınız veya "Kurutma fonksiyonu" fonksiyonunu kullanınız.

1. Cihazı soğumaya bırakınız.
2. Pişirme bölümündeki kirleri temizleyiniz.
3. Pişirme bölümündeki suyu siliniz.
4. Pişirme bölümünü kurutunuz.
   - Pişirme bölümünün kurumasını sağlamak için cihaz kapağını 1 saat açık bırakınız.
   - "Kurutma fonksiyonu" fonksiyonunu kullanmak için, "Kurutma fonksiyonu" seçeneğini ayarlayınız.
     → *"Kurutmanın ayarlanması", Sayfa 24*

Kurutmanın ayarlanması

Gereklilik:

→ *"Pişirme bölümünün kurulanması", Sayfa 24*
1. "Temizleme" seçeneğine basınız.
2. "Kurutma fonksiyonu" seçeneğine basınız.
   Süre değiştirilemez.
3. ▷/☐ seçeneğine basınız.

✔ Ekranda, kurutma için gerekli hazırlıklar hakkında bir mesaj belirir.

4. Uyarıyı onaylayınız.
✔ Kurutma başlar ve süre işler.
✔ Kurutma tamamlandığında bir sinyal sesi duyulur. Ekranda, çalışmanın durdurulacağına yönelik bir uyarı görünür.
5. Cihazı ⏻ ile kapatınız.
6. Pişirme bölümünün tamamen kuruması için cihaz kapağını 1 ila 2 dakika arasında açık bırakınız.

21 Cihaz kapısı

Cihaz kapısını iyice temizlemek için, cihaz kapısını sökebilirsiniz.

Not: Diğer bilgiler:

21.1 Cihaz kapağının sökülmesi

Not: Kapı kolları, cihaz tipine göre farklılık gösterir.

1. Cihaz kapısını tamamen açınız .
2. Sol ve sağ menteşedeki kilitleme kolunu açınız.

Kilitleme kolu açıldı	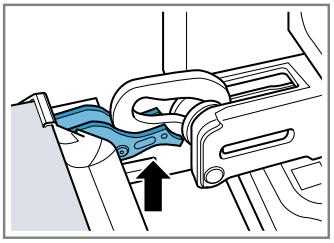 Menteşe emniyete alınır ve kapatılamaz.
Kilitleme kolu kapatıldı	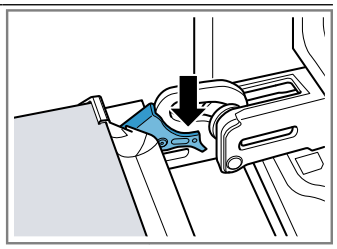 Cihaz kapısı emniyete alındı ve artık sökülemez.

✔ Kilitleme kolları açık. Artık Menteşeler emniyette ve kendiliğinden kapanmaz.
3. Cihaz kapısını dayanak noktasına kadar kapatınız ①. Cihaz kapısını sol ve sağ tarafından iki elinizle tutunuz ve yukarı dışarı doğru çekiniz ②.

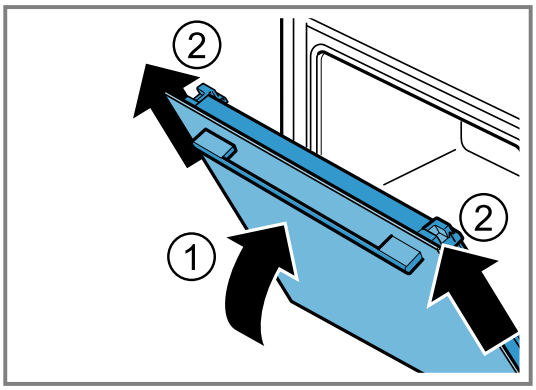

4. Cihaz kapısını dikkatlice düz bir yüzeyde açınız.

21.2 Cihaz kapısının takılması

1. **Not:** Cihaz kapısını dirençle karşılaşmadan menteşelerin üzerine itmeye dikkat ediniz.

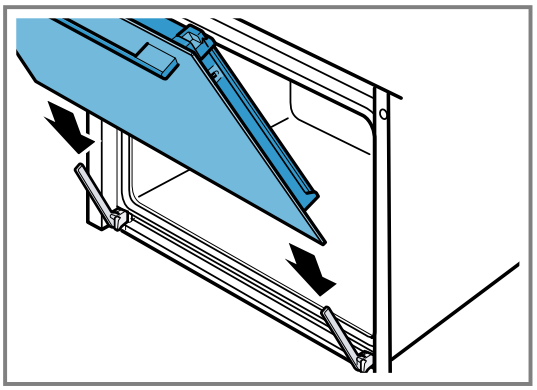

2. Cihaz kapısını iki elinizle sonuna kadar itiniz.

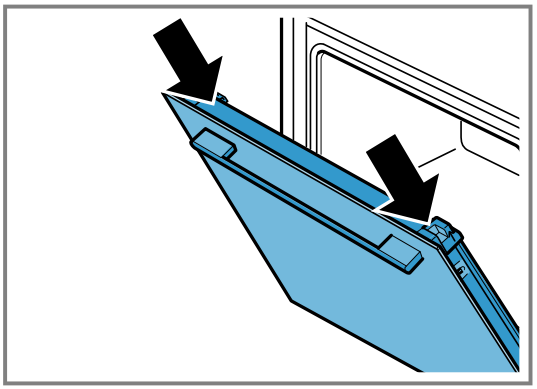

3. Cihaz kapısını tamamen açınız.
4. Sol ve sağ menteşedeki kilitleme kolunu kapatınız.

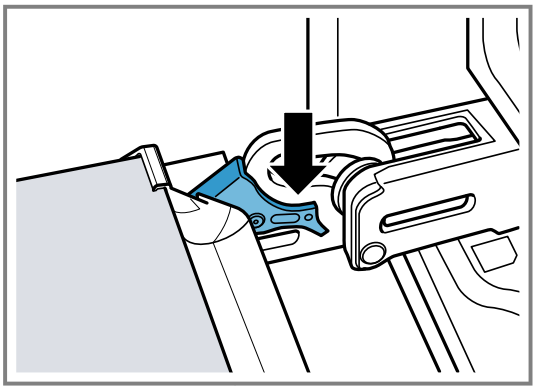

✔ Kilitleme kolu kapatıldı. Cihaz kapısı emniyete alındı ve artık sökülemez.
5. Cihaz kapısını kapatınız.

21.3 Kapı camlarının sökülmesi

⚠ **UYARI – Yaralanma tehlikesi!**
Cihaz kapısının menteşeleri, kapıyı açıp kapatma sırasında hareket eder ve bu sırada sıkışabilirler.
▸ Menteşelerin olduğu bölüm tutulmamalıdır.
Cihaz kapısının içindeki parçaların kenarları sivri olabilir.
▸ Koruyucu eldiven giyiniz.

Not: Cihaz tipine bağlı olarak, cihazın açılması için metal bir şerit mevcuttur.

1. Cihaz kapısını tamamen açınız.
2. Sol ve sağ menteşedeki kilitleme kolunu açınız.
✔ Kilitleme kolları açık. Artık Menteşeler emniyette ve kendiliğinden kapanmaz.
3. Cihaz kapısını dayanak noktasına kadar kapatınız.
4. Sol ve sağ baskı yüzeyine ①, duyulur şekilde yerine oturana kadar basınız.

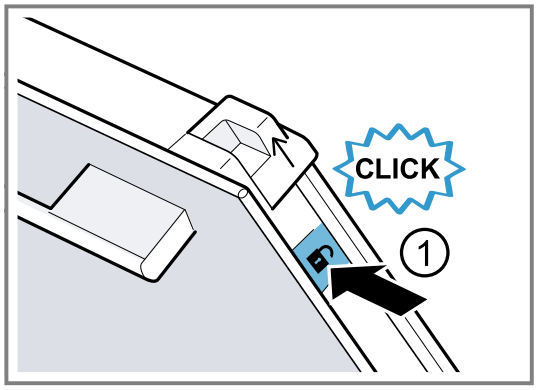

5. İki sürgülü kapağı ok yönünde yukarı doğru kaydırınız ②.

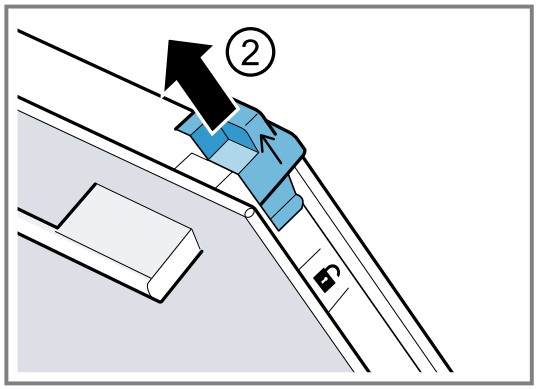

6. İç camı yukarıya doğru açılı olarak dışarı çekiniz ve dikkatlice düz bir yüzeye yerleştiriniz.
7. Cihaz tipine bağlı olarak, sol ve sağ metal şeridi ok yönünde açınız ①.

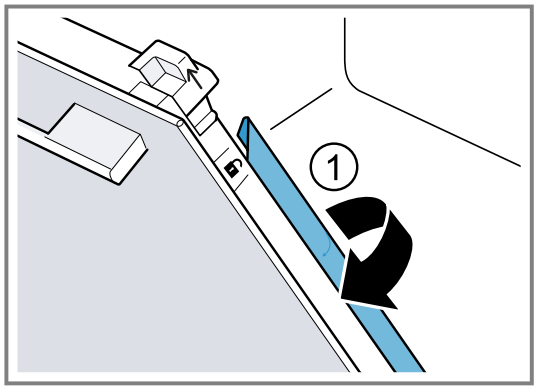

8. Birinci ve ikinci ara camı yukarıya doğru açılı olarak dışarı çekiniz ve dikkatlice düz bir yüzeye yerleştiriniz.

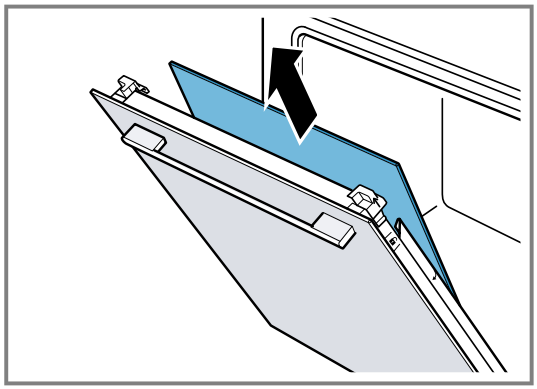

9. ⚠ **UYARI – Yaralanma tehlikesi!**
Cihaz kapı camlarındaki çizikler zamanla çatlağa dönüşebilir.
▸ Fırın kapısındaki camı temizlemek için aşındırıcı veya keskin metal kazıyıcı kullanılmamalıdır, aksi takdirde yüzeyler çizilebilir.
Çıkarılan kapı camlarını her iki taraftan cam temizleyicisi ve yumuşak bir bez ile temizleyiniz.
10. Cihaz kapısını temizleyiniz.
→ *"Uygun temizlik malzemeleri", Sayfa 21*
11. Kapı camlarını kurulayınız ve yeniden takınız.

Not: Temizleme işlemi sırasında cihaz kapağının iç kısmındaki çerçeve veya cihaz kapağının diğer paslanmaz çelik parçaları renk değiştirir. Bu renk değişiklikleri cihaz fonksiyonunu sınırlandırmaz. Renk değişiklikleri paslanmaz çelik temizleyici ile giderilebilir.

21.4 Kapı camlarının takılması

⚠ **UYARI – Yaralanma tehlikesi!**
Cihaz kapısının menteşeleri, kapıyı açıp kapatma sırasında hareket eder ve bu sırada sıkışabilirler.
▸ Menteşelerin olduğu bölüm tutulmamalıdır.
Cihaz kapısının içindeki parçaların kenarları sivri olabilir.
▸ Koruyucu eldiven giyiniz.

Not
Cihaz tipine bağlı olarak cihaz
- kapatmak için metal bir şeride,
- veya iki farklı ara diske sahiptir.

Ara diskler bir üçgen sembolü ile işaretlenmiştir.
Önce doldurulmamış bir üçgene sahip ara diski △ monte ediniz, ardından doldurulmuş üçgene sahip ara diski ▲.
Ara camlar için okun sol üstte olduğundan emin olunuz.

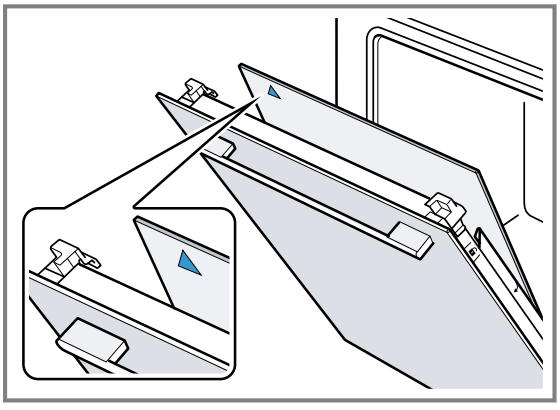

1. İlk ara diski alt brakete kaydırınız ① ve üstten yerleştiriniz.

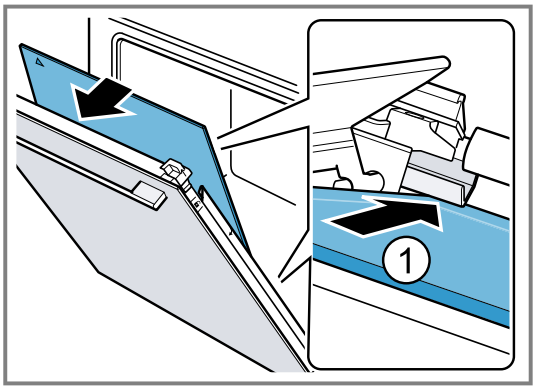

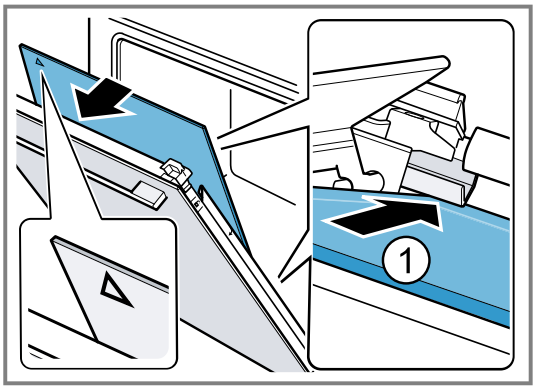

✔ Ara cam, ara parçanın dönüş hareketi ile otomatik olarak konumlandırılır.

2. İkinci ara camı orta tutucuya itiniz ① ve üstten bastırınız.

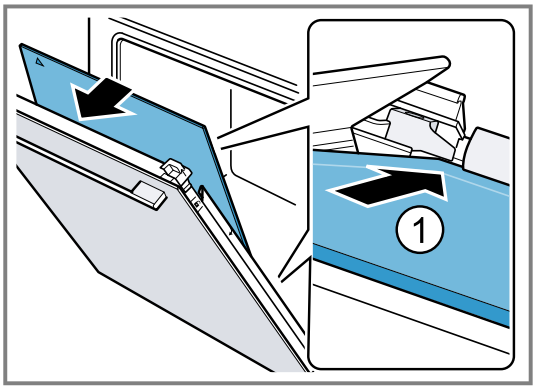

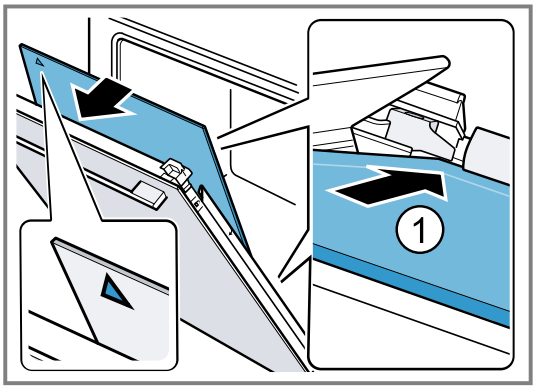

3. Cihaz tipine bağlı olarak, soldaki ve sağdaki metal çubuğu kapatınız. ①.

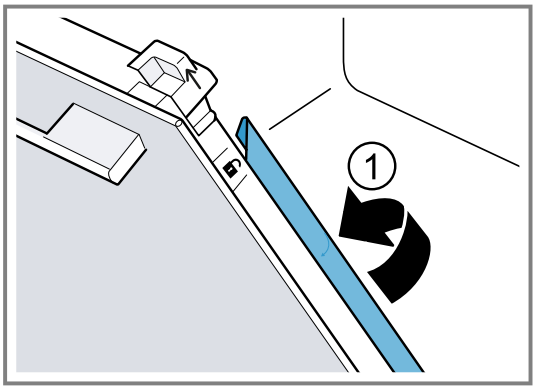

4. Alt iç camı tutucuya itiniz ① ve üstten bastırınız.

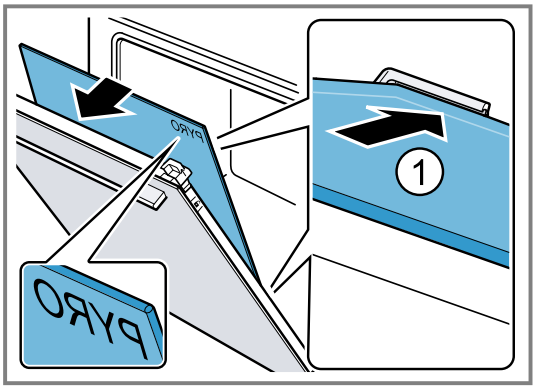

"Pyro" yazısı, resimdeki gibi yukarıdan görülebilir olmalıdır.

5. İç camı üstten bastırınız ①. Sürgülü kapakları ⓐ ok yönünde aşağıya doğru bastırınız.

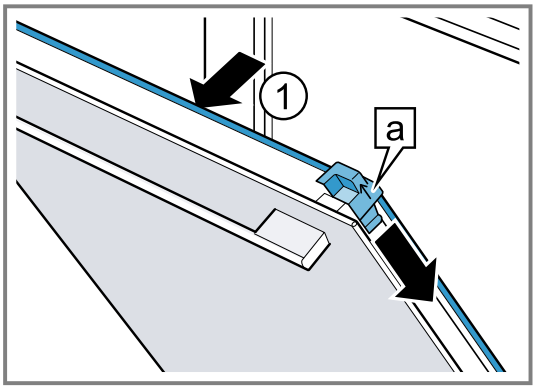

6. Cihaz kapısını tamamen açınız.
7. Sol ve sağ menteşedeki kilitleme kolunu kapatınız

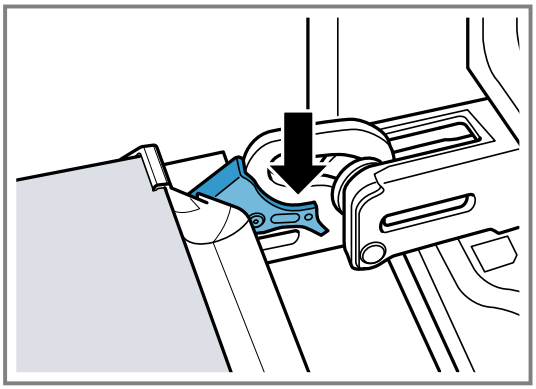

8. Cihaz kapağını kapatınız.

Not: Pişirme bölümünü ancak kapak camları usulüne uygun biçimde takıldıktan sonra kullanınız.

22 Raflar

Rafları ve pişirme bölümünü iyice temizlemek veya rafları değiştirmek için rafları çıkarabilirsiniz.

22.1 Rafların sökülmesi

⚠ UYARI – Yanma tehlikesi!
Raflar çok sıcak olur
- Asla sıcak raflara dokunmayınız.
- Cihaz her zaman soğumaya bırakılmalıdır.
- Çocuklar uzak tutulmalıdır.

1. Rafı biraz öne doğru kaldırınız ① ve asınız ②.
2. Daha sonra rafı öne çekerek ③ çıkartınız.

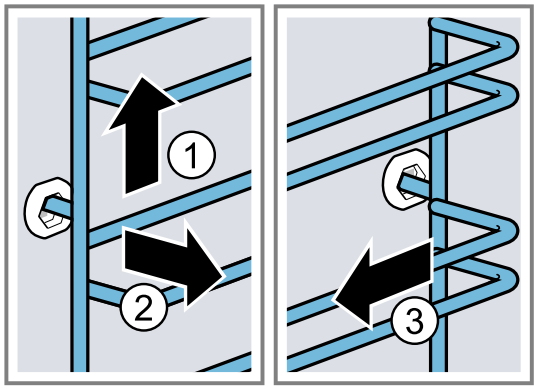

3. Rafı temizleyiniz.
→ *"Temizlik malzemeleri", Sayfa 21*

22.2 Rafların takılması

Notlar
- Raflar sadece sol veya sağ tarafa uyum sağlar.
- Her iki rafta da, eğimli çubukların önde olmasına dikkat ediniz.

1. Rafları ortalayıp, raf pişirme bölümü duvarına temas edene kadar arka yuvaya oturtunuz ① ve sonra arkaya doğru bastırınız ②.
2. Raflar pişirme bölümü duvarına temas edene kadar ön yuvaya oturtulmalı ③ ve ardından aşağı bastırılmalıdır ④.

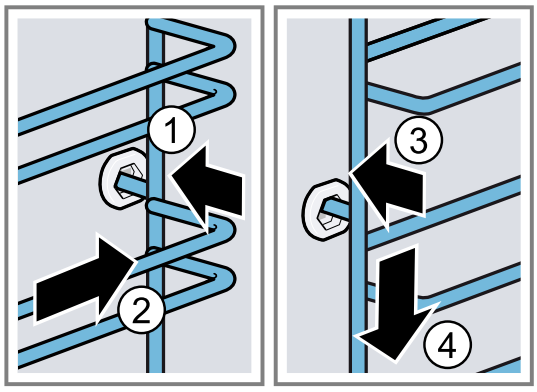

22.3 Çekme rayının çıkarılması

⚠ UYARI – Yanma tehlikesi!
Raflar çok sıcak olur
- Asla sıcak raflara dokunmayınız.
- Cihaz her zaman soğumaya bırakılmalıdır.
- Çocuklar uzak tutulmalıdır.

Notlar
- Cihaz tipine göre, ayaklı ve raflı cihazlarda teleskopik rayların temel ayarları uyarlanmalıdır.
→ *"Temel ayarlar", Sayfa 18*
- Çekme rayları, gerekirse herhangi bir seviyeye yerleştirilebilir.
- İhtiyaç halinde her kademeyi bir çekme rayıyla donatabilirsiniz.

1. Rayın yanındaki **PUSH** kısmına basınız ve rayı arkaya doğru itiniz.

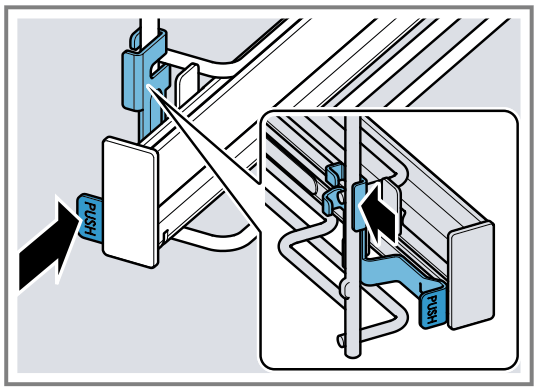

2. **PUSH** kısmına basılı tutunuz ① ve rayı ②, ön tutucu [a] ayrılana kadar dışarı doğru döndürünüz.

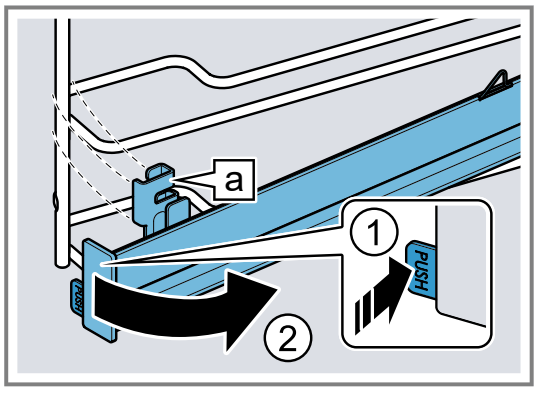

3. Rayı öne doğru çekerek çıkarınız.

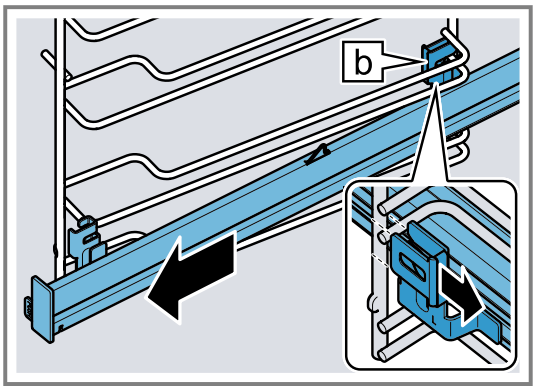

4. Çekme rayını çıkarınız.

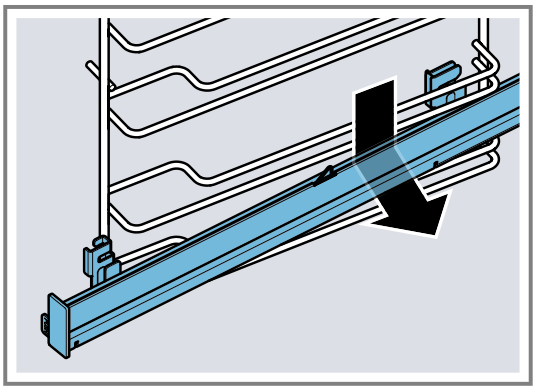

5. Çekme rayını temizleyiniz.
→ *"Temizlik malzemeleri", Sayfa 21*

Not: Diğer bilgiler:

22.4 Çekme rayının takılması

Not: Çekme rayları sadece sol veya sağ tarafa uyar. Asma sırasında öne doğru çekilebilir olmalarına dikkat ediniz.

1. Çekme rayını arka tutucu ⓑ ile aşağıdan istenen yerleştirme yüksekliğine sahip iki kılavuz çubuğun arkasına yerleştiriniz ve yatay olarak tutunuz.

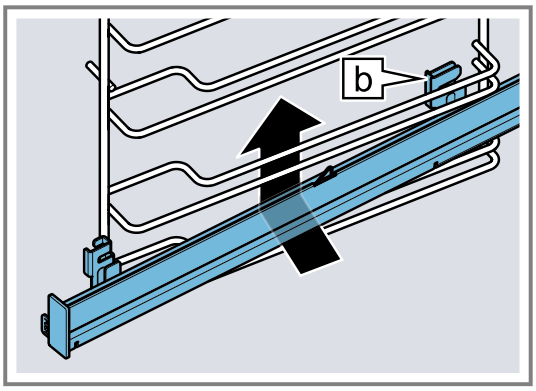

2. Rayı, arkadaki kılavuz çubuklara doğru uzunlamasına yönlendiriniz ve her iki tutucuyu da alt çubuğa kaydırınız. Bu sırada alt tutucu ⓑ ile dikey çubuğu kavrayınız.

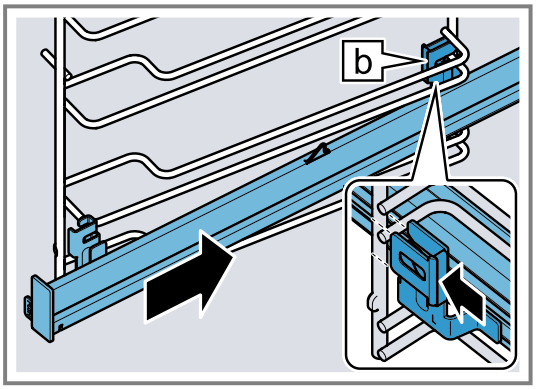

3. **PUSH** kısmına basılı tutunuz ① ve çekme rayını ②, tutucu ⓐ alt çubuğa oturana kadar içe doğru döndürünüz.

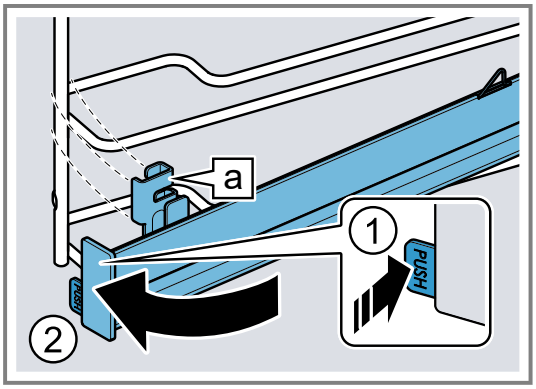

4. **PUSH** serbest bırakılmalıdır.

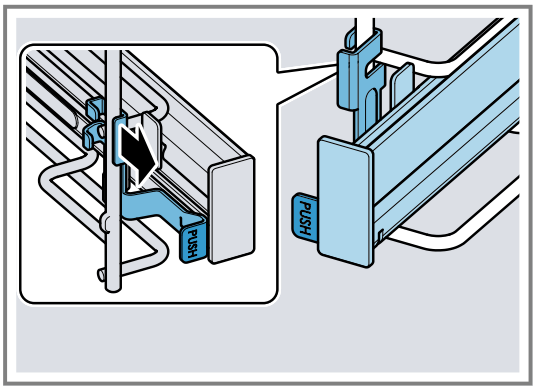

✔ Tutucu yerine oturur.

5. Çekme rayını dayanak noktasına kadar dışarı çekiniz ve tekrar içeri itiniz.

Not: Diğer bilgiler:

23 Arızaları giderme

Cihazınızdaki küçük arızaları kendiniz giderebilirsiniz. Müşteri hizmetlerine başvurmadan önce arıza gidermeye ilişkin verilen bilgilerden yararlanınız. Bu sayede gereksiz masrafı önlemiş olursunuz.

İpucu: Cihazınızın yazılım güncellemelerini otomatik olarak alabilmesi için, Home Connect uygulamasına kalıcı şekilde bağlanması gerekmektedir. Hatalar düzeltilmiştir, performans iyileştirilmiştir ve yeni fonksiyonlar eklenmiştir.

⚠ UYARI – Yaralanma tehlikesi!
Usulüne aykırı onarımlar tehlike teşkil eder.
- Sadece eğitimini almış uzman personel cihazda onarımlar yapabilir.
- Cihazın arızalanması halinde müşteri hizmetlerini arayın.
  → *"Müşteri hizmetleri", Sayfa 32*

⚠ UYARI – Elektrik çarpması tehlikesi!
Usulüne aykırı onarımlar tehlike teşkil eder.
- Sadece bunun eğitimini almış uzman personel cihazda onarımlar yapabilir.
- Cihazın onarımı sırasında sadece orijinal yedek parçalar kullanılmalıdır.
- Bu cihazın şebeke bağlantı kablosu veya cihaz bağlantı kablosu hasar görürse, üreticiden veya müşteri hizmetlerinden temin edebileceğiniz özel bir şebeke bağlantı kablosuyla veya cihaz bağlantı kablosuyla değiştirilmek zorundadır.
- Bu cihazın elektrik kablosu zarar görürse eğitimli uzman personel tarafından değiştirilmesi gerekir.

23.1 Fonksiyon arızaları

Hata	Neden ve sorun giderme
Cihaz çalışmıyor.	Sigorta kutusundaki sigorta atmış. ▸ Sigorta kutusundaki ilgili sigortayı kontrol ediniz.
	Elektrik beslemesi kesildi. ▸ Oda aydınlatmasının veya odadaki diğer cihazların çalışıp çalışmadığını kontrol ediniz.
	Elektronik hatası **1.** Sigortayı kapatarak cihazı en az 30 saniye elektrik şebekesinden ayırınız. **2.** Temel ayarları fabrika ayarlarına geri döndürünüz. → *"Temel ayarlar", Sayfa 18*
Ekranda "Dil Türkçe" görüntülenir.	Elektrik beslemesi kesildi. ▸ İlk çalıştırma ayarlarını yapınız.
Çalışma başlatılmıyor veya iptal ediliyor.	Farklı sebepler söz konusu olabilir. ▸ Ekranda görünen uyarıları kontrol ediniz. → *"Bilgilerin görüntülenmesi", Sayfa 12*
	Fonksiyonel arıza ▸ arayınız. → *"Müşteri hizmetleri", Sayfa 32*
Cihaz ısınmıyor.	Demo modu açılmıştır **1.** Sigortayı sigorta kutusundan kapatıp yeniden açarak cihazın elektrik bağlantısını kısa süreli kesiniz. **2.** Yaklaşık 5 dakika içinde temel ayarlarda demo modunu kapatınız. → *"Temel ayarların değiştirilmesi", Sayfa 19*
	Elektrik beslemesi kesildi. ▸ Elektrik kesintisinden sonra cihaz kapağını bir kez açıp kapatınız. ✔ Cihaz kendi kendini kontrol eder ve kullanıma hazırdır.
Cihaz kapalıyken saat görüntülenmiyor.	Temel ayar değiştirildi. ▸ Saat göstergesine ilişkin temel ayarı değiştiriniz. → *"Temel ayarlar", Sayfa 18*
Cihaz kapağı açılmıyor.	Cihaz kapağı temizleme fonksiyonu nedeniyle kilitlendi, ekranda 🔒 yanıyor. ▸ Ekrandaki 🔒 sönene kadar cihazı soğumaya bırakınız. → *"Temizleme fonksiyonu Piroliz activeClean", Sayfa 22*
	Cihaz kapağı çocuk kilidiyle kilitlendi. ▸ Çocuk kilidini 🔑 tuşuyla devre dışı bırakınız. → *"Çocuk kilidi", Sayfa 18* Kilidi temel ayarlardan devre dışı bırakabilirsiniz. → *"Temel ayarlar", Sayfa 18*

Hata	Neden ve sorun giderme
Home Connect düzgün biçimde çalışmıyor.	Farklı sebepler söz konusu olabilir. ▸ *www.home-connect.com* adresine gidiniz.
Pişirme bölümü aydınlatması çalışmıyor.	Temel ayar değiştirildi. ▸ Aydınlatma için temel ayarı değiştiriniz. → *"Temel ayarlar", Sayfa 18*
	LED lambası arızalı. ▸ arayınız. → *"Müşteri hizmetleri", Sayfa 32*
Maksimum çalışma süresine ulaşıldı.	İstenmeyen, sürekli çalışmayı önlemek için, ayarlar değiştirilmemişse cihaz birkaç saat sonra ısıtmayı otomatik olarak durdurur. Ekranda bir uyarı görünür. Maksimum çalışma süresine ne zaman ulaşıldığı, çalışma modunun ilgili ayarlarına göre belirlenir. **1.** İşletime devam etmek için, cihazı ⏻ ile kapatınız ve tekrar açınız. İşletimi yeniden ayarlayınız ve başlatınız. **2.** Cihazı kullanmıyorsanız ⏻ ile kapatınız. **İpucu:** Cihazın istem dışı biçimde kapanmasını engellemek için bir süre ayarlayınız. → *"Zaman fonksiyonları", Sayfa 13*
Ekranda harf ve rakamlardan oluşan bir hata kodu görünüyor, örn. E0111.	Elektronik sistem bir hata tespit etti. **1.** Cihazı kapatıp tekrar açınız. ✔ Arıza bir defaya mahsus ise mesaj kaybolur. **2.** Mesaj yeniden görüntülenirse müşteri hizmetlerini arayınız. Aradığınızda hata mesajını eksiksiz olarak belirtiniz. → *"Müşteri hizmetleri", Sayfa 32*
Pişirme sonucu tatmin edici değil.	Ayarlar uygun değildi. Örneğin sıcaklık veya süre gibi ayar değerleri tarife, miktara ve yiyeceğe bağlıdır. ▸ Bir sonraki kez daha düşük veya daha yüksek değerler ayarlanmalıdır. **İpucu:** Hazırlamaya yönelik birçok bilgiyi ve uygun ayar değerlerini ve tarifleri Home Connect uygulamasında veya ana sayfamızda siemens-home.bsh-group.com bulabilirsiniz.
Temizleme işlevinin sonucu tatmin edici değil.	Pişirme bölümü çok kirliydi. ▸ Temizleme fonksiyonunu kullanmadan önce pişirme bölümündeki kaba kirleri temizleyiniz. ▸ Enerji tasarrufu sağlamak ve pişirme bölümünde daha iyi bir temizlik sonucu elde etmek için rafları ilgili pişirme bölümünden çıkarınız. ▸ Cihazınızın temizliğine ve bakımına dikkat ediniz. → *"Cihazı temizleme ve bakımını yapma", Sayfa 21*

24 Atığa verme

24.1 Eski cihazları atığa verme

Çevreye duyarlı bir imha işlemiyle çok değerli ham maddeler yeniden kullanılmak üzere değerlendirilebilir.

1. Elektrik kablosunun elektrik fişini çekin.
2. Elektrik kablosunu kesip ayırın.
3. Cihazı çevreye zarar vermeyecek şekilde imha ediniz. Güncel imha yol ve yöntemleri hakkında bilgi edinmek için lütfen yetkili satıcınıza veya bağlı olduğunuz belediyeye ya da şehir idaresine başvurunuz.



Bu ürün T.C. Çevre, Şehircilik ve İklim Değişikliği Bakanlığı tarafından yayımlanan “Elektrikli ve Elektronik Eşyalarda Bazı Zararlı Maddelerin Kullanımının Kısıtlanmasına İlişkin Yönetmeliği’nde belirtilen zararlı ve yasaklı maddeleri içermez”.
AEEE yönetmeliğine uygundur.
Bu ürün, geri dönüşümlü ve tekrar kullanılabilir nitelikteki yüksek kaliteli parça ve malzemelerden üretilmiştir. Bu nedenle, ürünü, hizmet ömrünün sonunda evsel veya diğer atıklarla birlikte atmayın. Elektrikli ve elektronik

cihazların geri dönüşümü için bir toplama noktasına götürün. Bu toplama noktalarını bölgenizdeki yerel yönetime sorun. Kullanılmış ürünleri geri kazanıma vererek çevrenin ve doğal kaynakların korunmasına yardımcı olun.
Ürünü atmadan önce çocukların güvenliği için elektrik fişini kesin ve kilit mekanizmasını kırarak çalışmaz duruma getirin.

25 Müşteri hizmetleri

İlgili Ürünlerin Çevreye Duyarlı Tasarımına İlişkin Yönetmeliği uyarınca fonksiyon ile ilgili orijinal yedek parçaları, cihazınız piyasaya çıkarıldıktan sonra en az 10ºyıl süresince müşteri hizmetlerimizden temin edebilirsiniz.
Ek olarak, cihazınızın piyasa sunumunu takiben 15 yıla kadar süreyle, müşteri hizmetlerimiz aracılığıyla fonksiyonel açıdan uygun ve stoklanabilir orijinal yedek parçaları temin etme imkanına sahipsiniz.
Daha fazla bilgi için lütfen müşteri hizmetlerimize başvurunuz.
Ülkenizde geçerli olan garanti süresi ve garanti koşulları ile ilgili ayrıntılı bilgileri ekteki belgede yer alan QR kodu aracılığıyla servis iletişim kişilerine ve garanti koşullarına, ekteki müşteri hizmetleri listesinden, müşteri hizmetlerimizden, yetkili satıcımızdan veya Web sitemizden alabilirsiniz.
İthalatçı Firma: BSH Ev Aletleri ve Sanayi Ticaret A.Ş.
Fatih Sultan Mehmet Mah. Balkan Cad. No:51
Ümraniye-İstanbul-Türkiye
Tel : 0216 528 90 00
Fax : 0216 528 99 99
Üretici Firma : BSH Hausgeräte GmbH
Carl-Wery Straße 34
81739 München, Germany
siemens-home.bsh-group.com
Phone: 0049 89 4590-01
Müşteri hizmetlerinin iletişim verilerini ekteki belgede yer alan QR kodu aracılığıyla servis iletişim kişilerine ve garanti koşullarına, ekteki müşteri hizmetleri listesinden veya Web sitemizde bulabilirsiniz.
Bu ürün, G enerji verimlilik sınıfı kapsamında ışık kaynakları içerir. Işık kaynakları, yedek parça olarak sunulur ve sadece bu yönde eğitim almış uzman personel tarafından değiştirilmelidir.
Tüm yetkili servis istasyonlarının iletişim bilgilerine aşağıdaki web sitemizden ulaşabilirsiniz.
https://yetkiliservis.siemens-home.bsh-group.com/
Ayrıca yetkili servis istasyonlarına ait bilgiler, ilgili bakanlık tarafından oluşturulan www.servis.gov.tr adresli web sitesinde yer almaktadır.
SGM-2024/5, (EU) 65/2014 ve (EU) 66/2014 yönetmeliğine uygun bilgileri, cihazınızın ürün sayfasında ve servis sayfasında siemens-home.bsh-group.com altında çevrimiçi olarak ilgili kullanım talimatlarında ve ek belgelerde bulabilirsiniz.

25.1 Ürün numarası (E-Nr.), imalat numarası (FD) ve sayma numarası (Z-Nr.)

Müşteri hizmetlerine başvurduğunuzda, cihazınızın etiketinde yer alan ürün numarasını (E-Nr.), imalat numarasını (FD) ve seri numarasını (Z-Nr.) hazır bulundurun.
Numaraların yer aldığı tip plaketini, cihazın kapağını açtığınızda görebilirsiniz.



Cihaz bilgilerini ve müşteri hizmetlerinin telefon numarasını hızlıca bulabilmeniz için bilgileri not etmenizi öneririz.
Cihaz bilgilerini temel ayarlarda da görüntüleyebilirsiniz.
→ *"Temel ayarlar", Sayfa 18*

25.2 Garanti Şartları

Kullanim Süresi: 10 YIL (Ürünün fonksiyonunu yerine getirebilmesi için gerekli yedek parça bulundurma süresi).
Malın ayıplı olduğunun anlaşılması durumda tüketici, 6502 sayılı Tüketicinin Korunması Hakkında Kanunun 11 inci maddesinde yer alan;

- Sözleşmeden dönme
- Satış bedelinden indirim isteme,
- Ücretsiz onarılmasını isteme,
- Satılanın ayıpsız bir misli ile değiştirilmesini isteme,

haklarından birini kullanabilir.
Tüketici, garantiden doğan haklarının kullanılması ile ilgili olarak çıkabilecek uyuşmazlıklarda yerleşim yerinin bulunduğu veya tüketici işleminin yapıldığı yerdeki Tüketici Hakem Heyetine veya Tüketici Mahkemesine başvurabilir.

26 Serbest yazılıma ve Open Source yazılımına yönelik bilgiler

Bu ürün, telif hakkı sahipleri tarafından serbest yazılım veya Open Source yazılımı olarak lisanslı olan yazılım bileşenleri içerir.
İlgili lisans bilgileri, ev cihazı üzerinde kayıtlıdır. İlgili lisans bilgilerine erişim, Home Connect uygulaması üzerinden de mümkündür: "Profil -> Yasal bilgiler -> Lisans bilgileri".[1] Lisans bilgilerini ilgili markanın web sayfasından da indirebilirsiniz. (Lütfen ürün web sayfasında cihaz modelinizi ve ek dokümanları arayınız.)
Alternatif olarak, ilgili bilgileri ossrequest@bshg.com

[1] Cihazın donanımına göre değişir

veya BSH Hausgeräte GmbH, Carl-Wery-Str. 34, D-81739 Münih adresinden talep edebilirsiniz.
İlgili kaynak kodu, talep üzerine sunulur.
Lütfen talebinizi ossrequest@bshg.com veya BSH Hausgeräte GmbH, Carl-Wery-Str. 34, D-81739 Münih adresine gönderiniz.
Konu: „OSSREQUEST“
Talebinizin işlenmesine yönelik masraflar, size faturalanır. Bu teklif, satın alma tarihinden itibaren üç yıl süresince veya en az ilgili cihaz için destek ve yedek parça sunduğumuz süre boyunca geçerlidir.

27 Uygunluk beyanı

BSH Hausgeräte GmbH, Home Connect fonksiyonuna sahip cihazın 2014/53/EU yönergesinin temel gerekliliklerine ve diğer ilgili kurallarına uygun olduğunu taahhüt eder.
Daha ayrıntılı bir RED uygunluk beyanını internette siemens-home.bsh-group.com altında bulunan, cihazınızın ürün sayfasındaki ek dokümanlarda bulabilirsiniz.

CE

2,4 GHz bant (2400–2483,5 MHz): maks. 100 mW
5-GHz bant (5150–5350 MHz + 5470–5725 MHz): maks. 200 mW

	BE	BG	CZ	DK	DE	EE	IE	EL	ES
	FR	HR	IT	CY	LI	LV	LT	LU	HU
	MT	NL	AT	PL	PT	RO	SI	SK	FI
	SE	NO	CH	TR	IS	UK (NI)			
5 GHz WLAN (Wi-Fi): Sadece kapalı alanlarda kullanıma uygundur.									

AL	BA	MD	ME	MK	RS	UK	UA
5 GHz WLAN (Wi-Fi): Sadece kapalı alanlarda kullanıma uygundur.							

28 Pişirme önerileri

Burada çeşitli yemeklere ilişkin uygun ayarları, en iyi aksesuar ve kapları bulabilirsiniz. Öneriler optimum şekilde cihazınız için belirlenmiştir.

İpucu: Hazırlamaya yönelik birçok bilgiyi ve uygun ayar değerlerini ve tarifleri Home Connect uygulamasında veya ana sayfamızda siemens-home.bsh-group.com bulabilirsiniz.

28.1 Genel hazırlama bilgileri

Tüm yemekleri hazırlarken bu bilgileri dikkate alınız.

- Sıcaklık ve süre, miktara ve tarife bağlıdır. Bu nedenle ayar aralıkları belirtilmiştir. İlk olarak daha düşük değerleri deneyerek başlayınız.
- Ayar değerleri, pişirme bölümü soğukken yemek içeri sürüldüğünde geçerlidir. Yine de ön ısıtma yapmak istiyorsanız, aksesuarları ancak ön ısıtma sonrasında pişirme alanına yerleştiriniz.
- Kullanılmayan aksesuarları pişirme bölümünden çıkarınız.

DİKKAT
Asitli yiyecekler tel rafa zarar verebilir
▸ Örn. meyve veya asitli malzemelerle marinize edilerek çeşnilendirilmiş ızgaralık malzemeleri doğrudan tel ızgaranın üstüne koymayınız.

Nikele alerjisi olan kişiler için uyarı
Nadir durumlarda eser miktarda nikel yiyeceklere bulaşabilir.
Uygun aksesuarı müşteri hizmetlerinden, bayilerden veya internetten temin edebilirsiniz.
→ *"Diğer aksesuar", Sayfa 11*

28.2 Pişirme için hazırlama bilgileri

- Koyu metal kek kalıpları kek, hamur işi veya ekmek pişirmek için en uygun olanıdır.
- Güveç ve graten için geniş, düz kaplar kullanınız. Dar, uzun kaplarda yemekler daha uzun sürer ve üstleri koyulaşır.
- Silikon pişirme kalıpları uygun değildir.
- Güveçleri doğrudan üniversal tavada hazırlarsanız, seviye 2'e yerleştiriniz.
- Ekmek hamuru için geçerli olan değerler hem fırın tepsisi üzerinde hem de baton kek kalıbındaki hamurlar için geçerlidir.

DİKKAT
Pişirme bölümünde su bulunması halinde su buharı oluşur. Sıcaklık değişimi nedeniyle hasarlar meydana gelebilir.
▸ Sıcak pişirme bölümüne kesinlikle su dökülmemelidir.
▸ Pişirme bölümünün zeminine asla sulu kap konulmamalıdır.

Yerleştirme yükseklikleri

4D sıcak hava ısıtma türünü kullanıyorsanız, 1, 2, 3 ve 4 yerleştirme yükseklikleri arasından seçim yapabilirsiniz. Aşağıdaki yerleştirme yüksekliklerini kullanırsanız en iyi sonucu alırsınız.

Tek seviyede pişirme	Yükseklik
Yüksek hamur işleri / ızgaradaki kalıp	2
Yassı hamur işleri / fırın tepsisi	3

Birkaç seviyede pişirme	Yükseklik
2 seviye ▪ Üniversal tava ▪ Fırın tepsisi	3 1
2 seviye ▪ Üzerinde kalıp bulunan 2 ızgara	3 1
3 seviye ▪ Fırın tepsisi ▪ Üniversal tava ▪ Fırın tepsisi	5 3 1
4 seviye ▪ Pişirme kağıdı ile 4 ızgara	5 3 2 1

4D sıcak hava ısıtma türünü kullanınız.

Not: Fırın tepsilerine veya kalıplara aynı anda konulan hamur işlerinin aynı anda hazır olması gerekmez.

28.3 Kızartma, buğulama ve ızgara için hazırlama bilgileri

- Önerilen ayarlar, buzdolabı sıcaklığındaki yiyecekler ve doldurulmamış, kızartmaya hazır kümes hayvanları için geçerlidir.
- Kümes hayvanlarını göğsü veya derisi aşağı gelecek şekilde kaba koyunuz.
- Belirtilen sürenin yaklaşık ½ ila ⅔'ü kadar sonra kızartmaları, ızgara yiyecekleri veya bütün balığı çeviriniz.

Tel ızgarada kızartma

Tel ızgarada kızartılan yiyeceklerin her tarafı çıtır çıtır olur. Örneğin, büyük kümes hayvanlarını veya birkaç parçayı aynı anda kızartınız.

- Benzer ağırlık ve kalınlıktaki parçaları kızartınız. Böylelikle yiyecekler eşit şekilde kızarır ve kurumaları önlenir.
- Yiyecekleri doğrudan ızgaranın üzerine yerleştiriniz.
- Damlayan sıvıları toplamak için üniversal tavayı, ızgara üstte belirtilen yükseklikte olacak şekilde kaydırınız.
- Yemeğin boyutuna ve türüne bağlı olarak, üniversal tavaya ½ litreye kadar su koyunuz.
  Biriken kızartma suyundan bir sos hazırlayabilirsiniz. Ayrıca daha az duman oluşur ve pişirme bölümü daha az kirlenir.

Kapta kızartma

Kapalı kapta hazırlandığında pişirme bölümü daha temiz kalır.

Kapta kızartmaya yönelik genel bilgiler

- Isıya dayanıklı, fırına uygun kap kullanılmalıdır.
- Kabı ızgaranın üzerine yerleştiriniz.
- En uygun olan cam kapların kullanılmasıdır.
- Kızartma kabının üretici bilgileri dikkate alınmalıdır.

Açık kapta kızartma

- Derin bir kızartma kalıbı kullanılmalıdır.
- Uygun bir kabınız yoksa, üniversal tava kullanabilirsiniz.

Kapalı kapta kızartma

- Uygun, iyi kapanan bir kapak kullanılmalıdır.
- Et pişirirken, pişirilecek yiyecekle kapak arasında en az 3 cm mesafe olmalıdır. Et şişebilir.

⚠ **UYARI – Haşlanma tehlikesi!**

Pişirme sonrasında kapı açıldığında çok sıcak buhar çıkabilir. Sıcaklık durumuna göre buhar görünmeyebilir.

- ▸ Kapıyı, sıcak buharın sizden uzağa doğru çıkmasını sağlayacak şekilde açın.
- ▸ Çocukları uzak tutulmalıdır.

Izgara

Çıtır çıtır olmasını istediğiniz yiyecekleri ızgara yapınız. Dolaşımlı hava ızgarası bütün kümes hayvanlarının, balıkların ve etlerin pişirilmesi için (örneğin çıtır kızartmalar) idealdir.

- Benzer ağırlık ve kalınlıktaki parçaları ızgara yapınız. Böylelikle yiyecekler eşit şekilde kızarır ve kurumaları önlenir.
- Izgara yapılacak yiyecekleri doğrudan tel ızgaranın üzerine yerleştiriniz.
- Damlayan sıvıları toplamak için üniversal tavayı ızgaranın en az bir seviye altına kaydırınız.

Notlar

- Izgara yüzeyi sürekli açılıp kapanır. Bu normaldir. Bunun sıklığı, ayarlanmış ızgara kademesine göre değişir.
- Izgara sırasında duman oluşabilir.

28.4 Hazır yemekler için hazırlama bilgileri

- Pişirme sonucu büyük ölçüde yiyeceğe bağlıdır. Erkenden yanma veya dengesiz pişme gibi durumlar mevcut olabilir.
- Aşırı buzlanmış derin dondurulmuş ürünleri kullanmayınız. Yemekteki buzu çıkartınız.
- Hazır yiyecekler ambalajından çıkarılmalıdır.
- Hazır yemeği kapta ısıtacak veya pişirecekseniz, ısıya dayanıklı kaplar kullanınız.
- Parçalı yiyecekleri, örneğin sandviç ekmeklerini ve patates ürünlerini aksesuar üzerine eşit ve düz olarak yayınız. Parçalar arasında biraz boşluk bırakınız.
- Ambalajdaki üretici bilgilerini dikkate alınız.

28.5 Yemek seçimi

Yemek kategorilerine göre sıralanmış çok sayıda yemek için önerilen ayarlar.

Çeşitli yemekler için önerilen ayarlar

Yemek	Aksesuar / Kaplar	Yükseklik	Isıtma türü	°C bazında sıcaklık / ızgara kademesi	Süre, dak.
Kek, malzemeli	Delikli kek kalıbı veya Baton kek kalıbı	2		150-170	60-80
Kek, 2 katlı	Delikli kek kalıbı veya Baton kek kalıbı	3+1		140-160	60-80
Tart tabanlı meyveli veya labneli pasta	Kelepçeli kek kalıbı Ø 26 cm	2		170-190	55-80
Pandispanya, 6 yumurta	Kelepçeli kek kalıbı Ø 28 cm	2		150-170 [1]	30-50
Pandispanya, 6 yumurta	Kelepçeli kek kalıbı Ø 28 cm	2		150-160	50-60
Yaş malzemeli tart keki	Üniversal tava	3		160-180	55-75
Yaş malzemeli mayalı pasta	Üniversal tava	3		180-190	30-40
Pandispanya rulosu	Fırın tepsisi	3		180-190 [1]	10-15
Muffin	Muffin tepsisi	3		170-190	15-20
Kuru pasta	Fırın tepsisi	3		160-180	25-35
Kurabiye	Fırın tepsisi	3		140-160	15-30
Kurabiye, 2 kademeli	Üniversal tava + Fırın tepsisi	3+1		140-160	15-30
Kurabiye, 3 kademeli	2x Fırın tepsisi + Üniversal tava	5+3+1		140-160	15-30
Ekmek, 750 g	Üniversal tava veya Baton kek kalıbı	2		**1.** 210-220 **2.** 180-190 [1]	**1.** 10-15 **2.** 25-35
Ekmek, 1500 gr	Üniversal tava veya Baton kek kalıbı	2		**1.** 210-220 **2.** 180-190 [1]	**1.** 10-15 **2.** 40-50
Ekmek, 1500 gr	Üniversal tava veya Baton kek kalıbı	2		200-210	35-45
Pide	Üniversal tava	3		250-270	20-25
Sandviç ekmeği, taze	Fırın tepsisi	3		180-190	20-30
Pizza, taze - fırın tepsisinde	Fırın tepsisi	3		180-200	20-30
Pizza, taze - fırın tepsisinde, 2 katlı	Üniversal tava + Fırın tepsisi	3+1		180-190	35-45
Pizza, taze, ince hamur, pizza kalıbında	Pizza tepsisi	2		220-230	20-30
Börek	Üniversal tava	1		200-220 [1]	20-30
Kiş	Koyu kaplamalı kiş kalıbı	3		190-210	30-40
Tart flambe	Üniversal tava	3		260-270 [1]	10-15
Sufle, baharatlı, pişmiş malzemeli	Fırın kabı	2		200-220	30-60
Patates graten, çiğ malzeme, 4 cm yüksek	Fırın kabı	2		160-190	50-70

[1] Cihazda ön ısıtma yapılmalıdır.

Yemek	Aksesuar / Kaplar	Yükseklik	Isıtma türü	°C bazında sıcaklık / ızgara kademesi	Süre, dak.
Tavuk, 1,3 kg, doldurulmamış	Izgara	2		200-220	60-70
Küçük tavuk parçaları, her biri 250 g	Izgara	3		220-230	30-35
Kaz, doldurulmamış, 3 kg	Izgara	2		160-180	120-150
Domuz kızartması, derisiz, örn. boyun, 1,5 kg	Üzeri açık kaplar	2		180-190	110-130
Domuz kızartması, derisiz, örn. boyun, 1,5 kg	Üzeri açık kaplar	2		190-200	120-140
Sığır filetosu, orta, 1 kg	Izgara	2		210-220	40-50
Sığır kızartması, 1,5 kg	Üzeri kapalı kaplar	2		200-220	130-160
Sığır kızartması, 1,5 kg	Üzeri kapalı kaplar	2		200-220	140-160
Rozbif, orta, 1,5 kg	Izgara	2		220-230	60-70
Burger, 3-4 cm yüksek	Izgara	4		3	25-30 [1]
Kemiksiz kuzu budu, orta, 1,5 kg	Üzeri açık kaplar	2		170-190	50-80
Balık, ızgara, bütün, 300 g, örn. alabalık [2]	Izgara	2		170-180	20-30

Yoğurt

Cihazınızla yoğurt hazırlayınız.

Yoğurdun hazırlanması

1. Aksesuarları ve rafı pişirme bölümünden çıkartınız.
2. 1 litre sütü (% 3,5 yağlı) ocakta 90 °C'ye ısıtınız ve 40 °C'ye soğuması için bırakınız.
   Uzun ömürlü süt ile 40 C'ye kadar ısıtmanız yeterlidir.
3. 150 gr yoğurdu buzdolabı sıcaklığında sütün içine karıştırınız.
4. Karışımı küçük kaplara doldurunuz, örn. fincanlar veya küçük kapaklı kavanozlar.
5. Kapların üzerini folyoyla kapatınız, örn. streç film ile.
6. Kaplar pişirme bölümünün zeminine yerleştirilmelidir.
7. Cihaz ayar önerilerine göre ayarlanmalıdır.
8. Yoğurt hazırlandıktan sonra en az 12 saat buzdolabında dinlenmeye bırakılmalıdır.

Tatlılar ve kompostolar için önerilen ayarlar

Yemek	Aksesuar / Kaplar	Yükseklik	Isıtma türü	°C cinsinden sıcaklık	Süre, dak.
Yoğurt	Porsiyon kalıpları	Pişirme bölümü zemini		40-45	8-9 saat

28.6 Özel hazırlama türleri ve diğer uygulamalar

Özel hazırlama türleri ve diğer uygulamalar için bilgiler ve ayar önerileri, örn. Yavaş pişirme.

Hassas pişirme

Orta/az pişmiş veya tam kıvamına pişirilmesi gereken tüm özel et parçaları için idealdir. Et ve kümes hayvanları düşük sıcaklıklarda yavaşça pişirildiğinde sulu ve yumuşak kalır.

Kümes hayvanlarını veya eti yavaş pişirme

Not: Hassas pişirmeli ısıtma yönteminde zaman ayarlı ve bitiş saatli pişirme mümkün değildir.

Gereklilik: Pişirme bölümü soğuk.

1. Taze, hijyenik et kullanınız. En uygunu kemiksiz ve fazla bağ dokusu olmayan parçalardır.
2. Kap, tel ızgaranın üzerinde 2. kademede pişirme bölümüne yerleştirilmelidir.
3. Pişirme bölümü ve kap yakl. 15 dakika önceden ısıtılmalıdır.
4. Et ocak gözünde her taraftan çok kızgın şekilde kızartılmalıdır.
5. Et derhal önceden ısıtılmış kapla pişirme bölümüne yerleştirilmelidir.
   Fırının içindeki sıcaklığı eşit tutmak için, yumuşak pişirme sırasında fırının kapağını kapalı tutunuz.

Hassas pişirmeye yönelik ipuçları

Burada hassas pişirmede iyi sonuçlar elde etmek için ipuçları bulabilirsiniz.

[1] Yemek toplam sürenin 2/3'ünden sonra çevrilmelidir.
[2] Üniversal tava tel ızgaranın altına sürülmelidir.

Konu	İpucu
Ördek göğsünü hassas pişirmek istiyorsunuz.	▪ Ördek göğsü soğuk bir tavaya koyulmalıdır. ▪ Önce derili taraf kızartılmalıdır. ▪ Ördek göğsü hassas pişirilmelidir. ▪ Hassas pişirme sonrasında ördek göğsü çıtır çıtır olacak şekilde 3 ila 5 dakika ızgarada pişirilmelidir.

Konu	İpucu
Hassas pişirilmiş etinizi mümkün olduğunca sıcak servis etmek istiyorsunuz.	▪ Servis tabağı ısıtılmalıdır. ▪ Sosu çok sıcak servis edilmelidir.

Yavaş pişirme için önerilen ayarlar

Yemek	Aksesuar / Kaplar	Yükseklik	Dakika cinsinden kızartma süresi	Isıtma türü	°C cinsinden sıcaklık	Süre, dak.
Ördek göğsü, az pişmiş, her biri 300 g	Üzeri açık kaplar	2	6-8		90 [1]	45-60
Domuz filetosu, bütün	Üzeri açık kaplar	2	4-6		80 [1]	45-70
Sığır filetosu, 1 kg	Üzeri açık kaplar	2	4-6		80 [1]	90-120
Dana madalyonu, 4 cm kalınlığında	Üzeri açık kaplar	2	4		80 [1]	30-50
Kuzu sırtı, çözülmüş, her biri 200 g	Üzeri açık kaplar	2	4		80 [1]	30-45

Hava ile Kızartma (3DFry)

Hava ile Kızartma (3DFry) ile yemeklerinizi çıtır ve az yağlı pişirebilirsiniz. Hava ile Kızartma (3DFry) özellikle normalde yağda kızartılan yemekler için uygundur.

Hava ile Kızartma (3DFry) ile ilgili hazırlık bilgileri

3D Fry ile yemek hazırlarken bu bilgileri dikkate alınız.

- 3D Fry ile hazırlama yalnızca bir kademede mümkündür.
- Emayeli 3D Fry tepsisi en canlı sonucun ortaya çıkmasını sağlayacaktır. Delikli yüzey sayesinde özellikle gıda çevresinde iyi hava sirkülasyonu sağlanır. 3D Fry tepsisi standart olarak cihazda mevcut değilse, 3D Fry tepsisini özel aksesuar olarak temin edebilirsiniz.
- Fırın ön ısıtmaya alınmamalıdır.
- Pişirme kağıdı kullanılmamalıdır. Pişirme bölümünde hava dolaşımı sağlanmalıdır.
- Derin dondurulmuş yiyeceklerin buzu çözülmemelidir.
- Air Fry sacına veya üniversal tavaya yemek eşit şekilde dağıtılmalıdır. Yemekler mümkünse tek kat olacak şekilde aksesuar üzerine yayılmalıdır.
- Aksesuar, yerleştirme yüksekliği 3'te pişirme bölümüne itilmelidir. 3D Fry tepsisi kullanırken kirlenmeye karşı koruma amacıyla boş bir üniversal tavayı yerleştirme yüksekliği 1'e itebilirsiniz.
- Pişirme süresinin yarısından sonra pişirilecek yiyecek çevrilmelidir. Büyük miktarlarda pişirilecek yiyecek 2 kez çevrilmelidir.

İpucu: Pişirilecek yiyeceğe ancak piştikten sonra tuz atılmalıdır. Böylece pişirilecek yiyecek daha çıtır olur. Panelenmiş sebzeler de 3D Fry ile hazırlama için uygundur. Yağ tasarrufu sağlamak için yağ paneye bir spreyle püskürtülmelidir. Böylece az yağ ile çıtır bir deri oluşur.

28.7 Test yemekleri

Bu bölümdeki bilgiler, cihazın EN 60350-1'e göre test edilmesini kolaylaştırmak için test enstitülerine yöneliktir.

Fırında pişirme

- Ayar değerleri, pişirme bölümü soğukken yemek içeri sürüldüğünde geçerlidir.
- Önerilen ayarlardaki ön ısıtma ile ilgili bilgilere dikkat ediniz. Ayar değerleri hızlı ısıtma olmadan geçerlidir.
- Pişirmek için ilk olarak belirtilen sıcaklıkların daha düşük olanını kullanınız.
- Fırın tepsilerine veya kalıplara aynı anda konulan hamur işlerinin aynı anda hazır olması gerekmez.
- 2 seviyede pişirme için yerleştirme yükseklikleri:
  - Üniversal tava: Yükseklik 3
    Fırın tepsisi: Yükseklik 1
  - Tel ızgara üzerinde kalıplar
    Birinci tel ızgara: Yükseklik 3
    İkinci tel ızgara: Yükseklik 1
- 3 seviyede pişirme için yerleştirme yükseklikleri:
  - Fırın tepsisi: Yükseklik 5
  - Üniversal tava: Yükseklik 3
  - Fırın tepsisi: Yükseklik 1
- Yağsız kek
  - 2 seviyede pişirme yapıyorsanız, kelepçeli kalıpları tel rafların üzerine üst üste gelecek şekilde yerleştiriniz.
  - Izgaraya alternatif olarak sunduğumuz Hava ile Kızartma (3DFry) tepsisini de kullanabilirsiniz.

[1] Cihazda ön ısıtma yapılmalıdır.

Pişirme için önerilen ayarlar

Yemek	Aksesuar / Kaplar	Yükseklik	Isıtma türü	°C cinsinden sıcaklık	Süre, dak.
Sıkma kurabiye	Fırın tepsisi	3		140-150 [1]	25-40
Sıkma kurabiye	Fırın tepsisi	3		140-150 [1]	25-40
Sıkma kurabiye, 2 kademeli	Üniversal tava + Fırın tepsisi	3+1		140-150 [1]	30-40
Sıkma kurabiye, 3 kademeli	2x Fırın tepsisi + Üniversal tava	5+3+1		130-140 [1]	35-55
Küçük kekler	Fırın tepsisi	3		160 [1]	20-30
Küçük kekler	Fırın tepsisi	3		150 [1]	25-35
Küçük kekler	Fırın tepsisi	3		160 [2]	20-30
Küçük kekler, 2 kademeli	Üniversal tava + Fırın tepsisi	3+1		150 [1]	25-35
Küçük kekler, 3 kademeli	2x Fırın tepsisi + Üniversal tava	5+3+1		140 [1]	35-45
Yağsız kek	Kelepçeli kek kalıbı Ø 26 cm	2		160-170 [3]	25-35
Yağsız kek	Kelepçeli kek kalıbı Ø 26 cm	2		150-160 [3]	30-40
Yağsız kek, 2 seviye	2x Kelepçeli kek kalıbı Ø 26 cm	3+1		150-170 [3]	30-50
Elmalı tart, 2 parça	2x Kelepçeli kek kalıbı Ø 20 cm	2		180-190 [2]	75-90

Izgara

Izgara için ayar önerileri

Yemek	Aksesuar / Kaplar	Yükseklik	Isıtma türü	°C bazında sıcaklık / ızgara kademesi	Süre, dak.
Ekmek dilimleri kızartma	Izgara	5		3 [2]	4-6

[1] Cihazda 5 dakika ön ısıtma yapılmalıdır. Hızlı ısıtma fonksiyonu kullanılmamalıdır.
[2] Cihazda ön ısıtma yapılmamalıdır.
[3] Cihazda ön ısıtma yapılmalıdır.Cihazda ön ısıtma yapılmalıdır. Hızlı ısıtma fonksiyonu kullanılmamalıdır.

29 Montaj kılavuzu

Cihazın montajı sırasında bu bilgilere dikkat ediniz.



mm

29.1 Genel montaj bilgileri

Cihazın montajına başlamadan önce bu uyarıları dikkate alınız.

- Cihazın montajı ancak bu montaj talimatında tarif edilen şekilde, usulüne uygun olarak yapılmışsa, cihazın güvenli kullanımı söz konusu olabilir. Yanlış montajdan kaynaklanan arızalardan montajı yapan kişi sorumludur.
- Kapak tutamağı taşıma veya montaj için kullanılmamalıdır.
- Ambalajı açıldıktan sonra cihaz kontrol edilmelidir. Bir nakliye hasarı olması durumunda fişe takılmamalıdır.
- Fırını ve kapısını cihazı çalıştırmadan önce ambalaj malzemelerini ve yapışkanlı bantları pişirme bölümünden ve kapağından çıkarınız.
- Aksesuarların montajı için montaj sayfalarına dikkat ediniz.
- Gömme mobilyalar 95 °C'lik sıcaklığa kadar, bitişik mobilya yüzeyleri ise 70 °C'lik sıcaklığa kadar dayanıklı olmalıdır.
- Cihaz bir dekor veya mobilya kapısının arkasına monte edilmemelidir. Aşırı ısınma nedeniyle tehlike oluşturur.
- Mobilyada yapılacak kesim işleri cihaz takılmadan önce yapılmalıdır. Talaşları temizleyiniz. Elektrikli ünitelerin işlevi olumsuz etkilenebilir.
- Cihaz zeminden 850 mm'den daha az bir yüksekliğe monte edilebilir.
- Cihazı yatay düzlem üzerine yerleştiriniz.
- Cihaz bağlantı prizi, taralı yüzey alanı [a] içinde veya montaj bölgesi dışında olmalıdır.

Sabitlenmeyen mobilyalar piyasada bulunabilen bir köşebentle [b] duvara sabitlenmelidir.

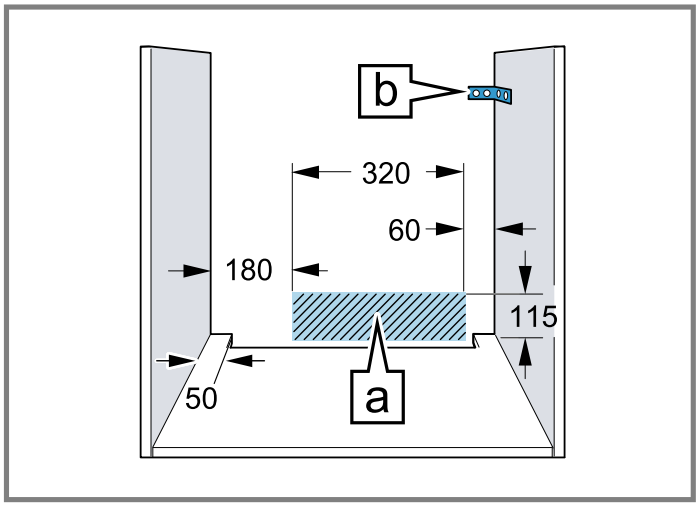

- Yaralanmaları önlemek için koruyucu eldiven takılmalıdır. Montaj esnasında erişilebilen parçaların kenarları keskin olabilir.
- Resimlerin ölçüm bilgileri mm cinsindendir.

⚠ UYARI – Elektrik çarpması tehlikesi!

Cihazın kurulumu tamamlandıktan sonra cihazın arkasındaki açıklıklar, altındaki çekmeceler ve dolaplar çocukların erişiminden uzak tutulmalıdır. Bu durum kurulum aracılığıyla güvence altına alınmalıdır. Pişirme tezgahının varlığı halinde, kapalı arka duvarın mevcut olması gereklidir.

⚠ UYARI – Yangın tehlikesi!

Elektrik kablosunun uzatılması ve izin verilmemiş adaptörlerin kullanılması tehlikelidir.

- ▸ Uzatma kabloları veya çoklu priz takımları kullanmayınız.
- ▸ Sadece üreticinin izin verdiği adaptörleri ve elektrik kablolarını kullanınız.
- ▸ Elektrik kablosu çok kısaysa ve daha uzun bir elektrik kablosu yoksa, ev tesisatının uyarlanması için uzman bir elektrik şirketi arayınız.

DİKKAT

Cihazın kapı kolundan taşınması, tutamağın kırılmasına neden olabilir. Kapı kolu cihazın ağırlığına dayanıklı değildir.

- ▸ Cihaz kapı kolundan taşınmamalı veya tutulmamalıdır.

29.2 Cihaz boyutları

Burada cihazın ölçülerini bulabilirsiniz

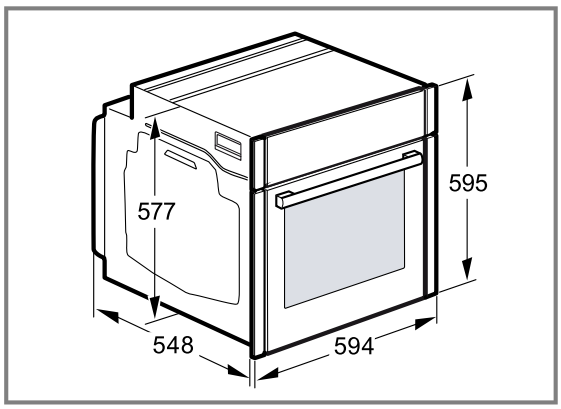

29.3 Çalışma tezgahı altına montaj

Çalışma tezgahı altına montaj sırasında montaj boyutlarına ve montaj uyarılarına uyunuz.

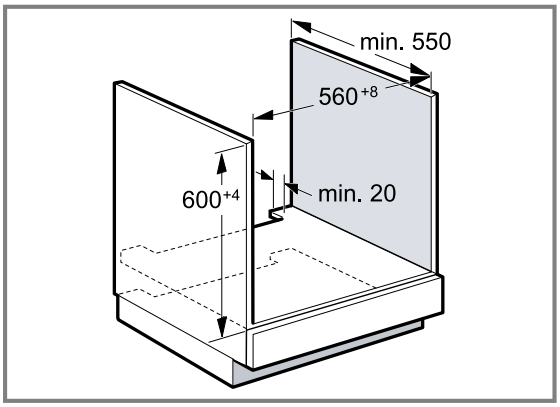

- Cihazın havalandırılması için ara rafta havalandırma bölümü bulunmalıdır.
- Çalışma tezgahı gömme mobilyaya sabitlenmelidir.
- Varsa ocağın montaj kılavuzuna uyulmalıdır.
- Ocak için farklı ulusal montaj uyarılarına uyulmalıdır.
- Çalışma tezgahı derinliğinin 600 mm olmasına dikkat ediniz.
- Gazlı ocağın altına montaj yapılırken, cihazın gazlı ocağın gaz bağlantısıyla temas etmediğinden emin olunması gerekmektedir.
- Gerekiyorsa gaz tesisatının kurulumu veya onarımı için yetkin ve lisanslı bir uzmanın davet edilmesi önerilmektedir.

29.4 Ocak altına montaj

Cihaz bir ocağın altına monte edilirse, gerekirse alt konstrüksiyon da dahil olmak üzere minimum ölçülere uyulması gereklidir.

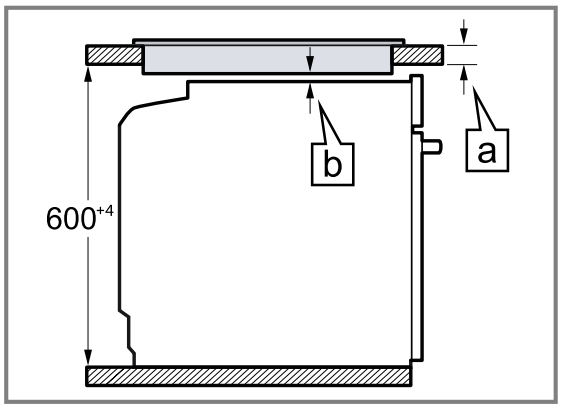

Gerekli minimum mesafe [b] nedeniyle minimum çalışma tezgahı kalınlığı [a] olmalıdır.

Ocak türü	mm cinsinden yerleştirilen a	mm cinsinden yüzeye sıfır a	mm cinsinden b
İndüksiyonlu ocak	37	38	5
Tam yüzey indüksiyonlu ocak	47	48	5
Gazlı ocak	27	38	5 [1]
Elektrikli ocak	27	30	2

[1] Ocak için farklı ulusal montaj uyarılarına uyulmalıdır.

29.5 Boy dolabına montaj

Boy dolabına montaj sırasında montaj boyutlarına ve montaj uyarılarına uyunuz.

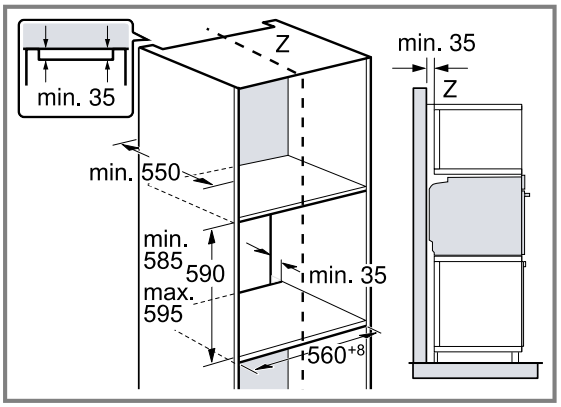

- Cihazın havalandırılması için ara raflarda havalandırma bölümü bulunmalıdır.
- Cihaz, sadece aksesuarların kolaylıkla çıkartılabileceği bir yüksekliğe monte edilmelidir.

29.6 İki cihazın üst üste kurulması

Cihazınız bir başka cihazın üzerine veya altına da kurulabilir. Üst üste montaj sırasında montaj boyutlarına ve montaj uyarılarına uyunuz.

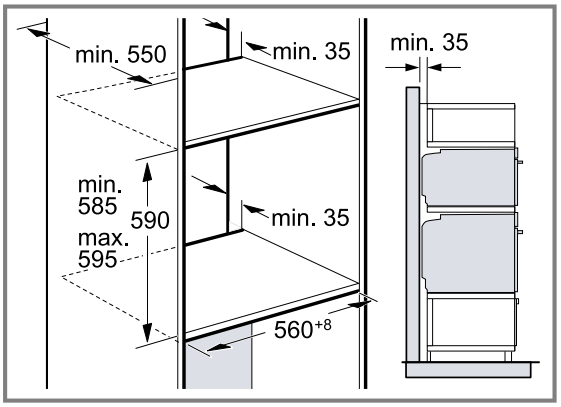

- Cihazların havalandırılması için ara raflarda bir havalandırma bölümü bulunmalıdır.
- Her iki cihazda da yeterli havalandırmayı sağlamak için süpürgelik alanında en az 200 cm² havalandırma açıklığı gereklidir. Bunun için alt panel kesilmeli veya bir havalandırma ızgarası takılmalıdır.
- Hava değişiminin çizime göre sağlandığından emin olunmalıdır.

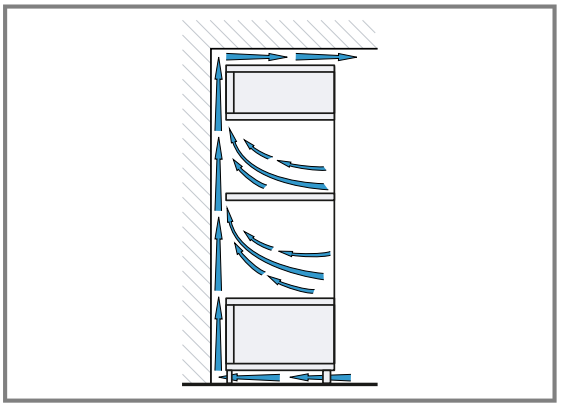

- Cihazlar, sadece aksesuarların kolaylıkla çıkartılabileceği bir yüksekliğe monte edilmelidir.

29.7 Köşe montajı

Köşe montajı sırasında montaj boyutlarına ve montaj uyarılarına uyunuz.

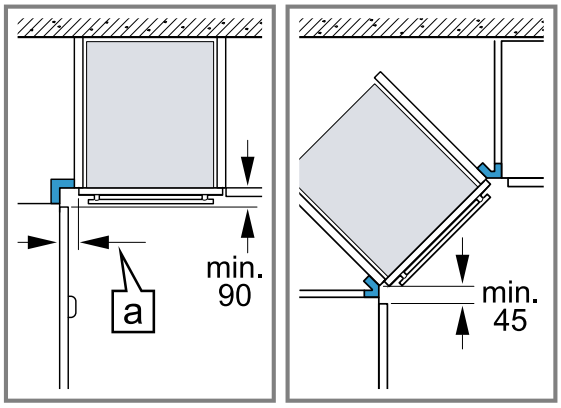

- Cihazın kapağının açılabilmesi için köşe montajı sırasında asgari ölçüye dikkat edilmelidir. Ölçü a, tutamağa ve mobilyanın ön cephe kalınlığına bağlıdır.

29.8 Elektrik bağlantısı

Cihazın elektrik bağlantısının güvenli şekilde sağlanması için bu bilgileri dikkate alınız.

- Cihaz koruma sınıfı I'e aittir ve sadece topraklama kablosu bağlantısı ile çalıştırılabilir.
- Sigorta, tanıtım plakası üzerindeki güç değerine göre ve yerel yönetmeliklere uygun olarak seçilmelidir.
- Tüm montaj çalışmaları için cihaz gerilimsiz durumda olmalıdır.
- Cihaz bağlantısının, sadece cihazla birlikte teslim edilen bağlantı kablosu ile kurulması gerekir.
- Bağlantı kablosu, klik sesi duyulana kadar cihazın arka tarafına takılmalıdır. 3 m uzunluğunda bir bağlantı kablosu müşteri hizmetlerinden temin edilebilir.

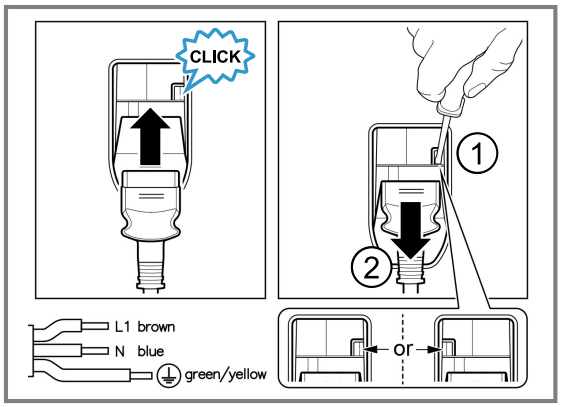

- Bağlantı kablosu sadece orijinal bir kablo ile değiştirilebilir. Bu, müşteri hizmetlerinden temin edilebilir.
- Montaj sırasında bir temas koruması mevcut olmalıdır.
- Cihazın ekranının laranlık kalması halinde, bağlantı yanlış yapılmış demektir. Cihazı şebekeden ayırınız, bağlantıyı kontrol ediniz.

Cihazın koruyucu kontak fişiyle elektriğe bağlanması

Not: Cihaz sadece kurallara uygun olarak kurulmuş korumalı kontak prize takılmalıdır.

- Fiş korumalı kontak prize takılmalıdır.
  Cihaz monte edildiğinde şebeke bağlantı kablosunun fişi serbestçe erişilebilir olmalıdır. Serbestçe erişmek mümkün değilse sabit döşenmiş elektrik tesisatına, tesisat kurulum yönetmeliklerine uygun olarak bir elektriği kesme tertibatı takılmalıdır.

Cihazın koruyucu kontak fişi olmadan elektriğe bağlanması

Not: Cihazın elektrik bağlantısı, sadece eğitimli bir uzman tarafından yapılmalıdır. Hatalı bağlantıdan kaynaklanan hasarlarda garanti hakkı ortadan kalkar. Sabit döşenmiş elektrik tesisatına, tesisat kurulum yönetmeliklerine uygun olarak bir elektriği kesme tertibatı takılmalıdır.

1. Faz ve nötr ("sıfır") hattı, bağlantı prizinde tanımlanmalıdır.
   Yanlış bağlantı durumunda cihaz zarar görebilir.
2. Bağlantı şemasına göre bağlayınız.
   Gerilim için tip plakasına bakınız.
3. Şebeke bağlantı hattının kabloları renk kodlamasına göre bağlanmalıdır:
   - yeşil-sarı = Topraklama iletkeni ⏚
   - mavi = Nötr ("sıfır") iletkeni
   - kahverengi = Faz (dış iletken)

29.9 Cihazın monte edilmesi

1. Cihazı tamamen içeri itiniz ve ortalayınız.

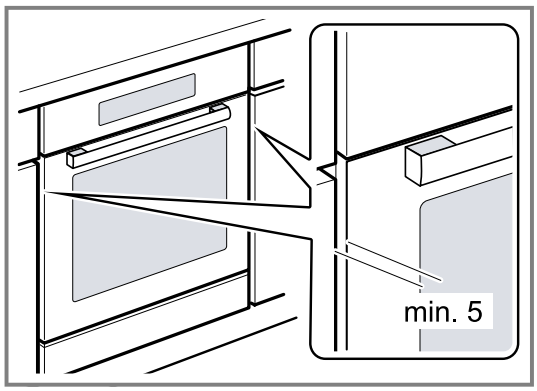

2. Cihazı sıkıca vidalayınız.

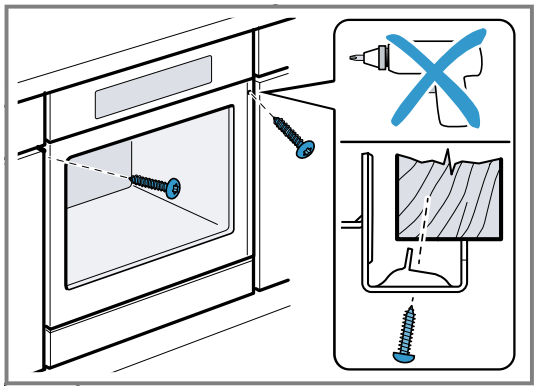

Not: Tezgah ve cihaz arasındaki aralık, ek pervazlarla kapatılmamalıdır.

Tadil edilen dolabın yan duvarlarına ısı koruma çubuklarının takılması gereklidir.

29.10 Dikey tutma kulbu ile tutamaksız mutfaklarda:

1. Keskin kenarları kapatmak ve güvenli montaj sağlamak için her iki tarafa da uygun bir dolgu parçası takınız.

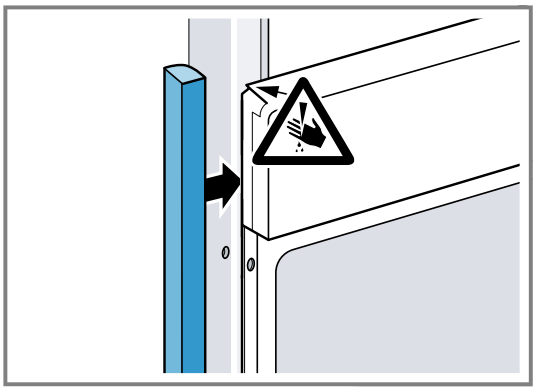

2. Dolgu parçasını mobilyaya sabitleyiniz.
3. Bir vida bağlantısı oluşturmak için dolgu parçasını ve mobilyayı önceden deliniz.

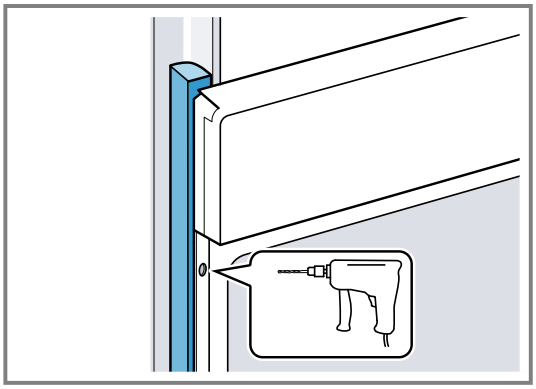

4. Cihazı uygun bir cıvatayla sabitleyiniz.

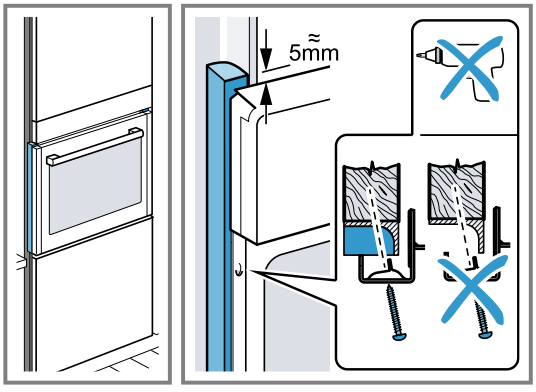

29.11 Cihazın sökülmesi

1. Cihazı fişten çekiniz.
2. Sabitleme vidalarını sökünüz.
3. Cihazı hafifçe kaldırınız ve tamamen dışarı çekiniz.

CE

Siemens Home Appliances App

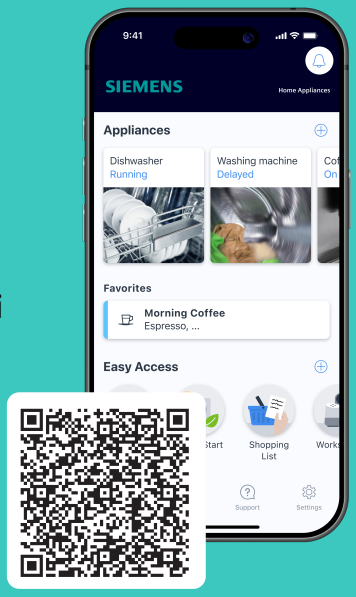

Cihazınızı bugün bağlayınız ve aşağıdaki avantajlardan yararlanınız:

- **Her yerden: Yemek yapma süresi gibi alet bilgilerine ulaşım ve sesli zeki denetim.**
- **Yazılım güncellemeleri, pişirme yardımı ve işlev açıklamaları sayesinde cihaz performansı iyileştirildi.**
- **Bakım artık oldukça basit: Bakım ve temizlik için hatırlatmalar ile cihazın durumuna genel bir bakış.**

TR BSH Hausgeräte GmbH tarafından Siemens AG ticari markası altında üretilmiştir

BSH Hausgeräte GmbH
Carl-Wery-Straße 34
81739 München, GERMANY
siemens-home.bsh-group.com

9002029846 (060119) REG25
tr