SIEMENS

HN978GM.1

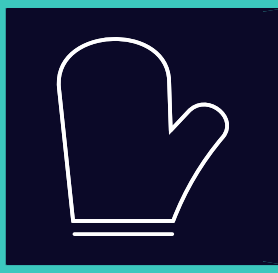

Zabudovaná rúra na pečenie

SK Návod na používanie a pokyny na inštaláciu



Register your appliance on My Siemens
and discover exclusive services and offers.

Siemens Home Appliances

Ďalšie informácie a vysvetlenia nájdete online. Naskenujte QR kód na titulnej strane.



Obsah

NÁVOD NA POUŽÍVANIE

1 Bezpečnosť ... 2
2 Zabránenie vecným škodám ... 7
3 Ochrana životného prostredia a šetrenie ... 8
4 Oboznámenie sa ... 9
5 Druhy prevádzky ... 11
6 Príslušenstvo ... 13
7 Pred prvým použitím ... 14
8 Základná obsluha ... 15
9 Rýchly predohrev ... 17
10 Časové funkcie ... 17
11 Príprava v pare ... 18
12 Mikrovlnný ohrev ... 21
13 Funkcia ventilácie "Do chrumkava" ... 23
14 Teplotná sonda ... 23
15 Pokrmy ... 25
16 Obľúbené položky ... 27
17 Detská poistka ... 27
18 Základné nastavenia ... 28
19 Home Connect ... 29
20 Čistenie a údržba ... 31
21 Funkcia čistenia "Pyrolýza activeClean" ... 33
22 Podpora pri čistení "humidClean" ... 34
23 Odstránenie vodného kameňa ... 35
24 Funkcia sušenia ... 35
25 Dvierka spotrebiča ... 36
26 Rámy ... 37
27 Odstránenie porúch ... 38
28 Likvidácia ... 41
29 Zákaznícky servis ... 41
30 Informácie k voľne dostupnému softvéru a open source softvéru ... 42
31 Vyhlásenie o zhode ... 42
32 Takto sa to podarí ... 42

33 NÁVOD NA MONTÁŽ ... 54
33.1 Všeobecné pokyny na montáž ... 54

⚠ 1 Bezpečnosť

Dodržiavajte nasledujúce bezpečnostné upozornenia.

1.1 Definícia signálnych slov

Tu nájdete význam signálnych slov použitých v tomto návode.

⚠ VAROVANIE
Dodržiavajte tieto upozornenia, aby ste predišli prípadným ťažkým alebo smrteľným zraneniam.

POZOR
Dodržiavajte tieto upozornenia, aby ste zabránili škodám na spotrebiči alebo iným vecným škodám.

Poznámka: Toto vás upozorní na dôležité informácie.

1.2 Všeobecné upozornenia

- Starostlivo si prečítajte tento návod.
- Návod, ako aj ďalšie informácie o produkte uschovajte pre neskoršie použitie alebo ďalšieho majiteľa.
- Nepripájajte spotrebič, ak došlo k poškodeniu počas prepravy.

1.3 Používanie v súlade s určením

Tento spotrebič je určený len na zabudovanie. Dodržiavajte špeciálny návod na montáž. Spotrebiče bez zástrčky smie pripájať iba koncesovaný odborný personál. Pri škodách spôsobených nesprávnym pripojením zaniká nárok na záruku.

Tento spotrebič používajte len:
- na prípravu jedál a nápojov.
- v domácnosti a pri podobnom využití, napríklad: v kuchynkách pre zamestnancov v ob-

chodoch, kanceláriách a iných priemyselných priestoroch; na poľnohospodárskych statkoch; zákazníkmi v hoteloch a iných ubytovacích zariadeniach; v penziónoch.
- maximálne do výšky 4000 m nad morom.

Tento spotrebič zodpovedá norme EN 55011, príp. CISPR 11. Ide o výrobok triedy 2, skupiny B. Skupina 2 znamená, že na účely ohrevu potravín sa vytvára mikrovlnné žiarenie. Skupina B uvádza, že spotrebič je určený na nekomerčné používanie v domácnosti.

1.4 Obmedzenie skupiny používateľov

Tento spotrebič môžu používať deti staršie ako 8 rokov a osoby so zníženými fyzickými, senzorickými alebo mentálnymi schopnosťami alebo osoby s nedostatočnými skúsenosťami a/alebo vedomosťami iba vtedy, ak sú pod dozorom alebo ak boli poučené o bezpečnom používaní spotrebiča a nebezpečenstiev, ktoré z neho vyplývajú.
Deti sa so spotrebičom nesmú hrať.
Čistenie a používateľskú údržbu nesmú vykonávať deti, výnimkou je iba prípad, ak sú staršie ako 15 rokov a sú pod dozorom.
Deti mladšie ako 8 rokov sa musia zdržiavať v bezpečnej vzdialenosti od spotrebiča a prívodného kábla.

1.5 Bezpečné používanie

Príslušenstvo vždy správne zasuňte do varného priestoru.
→ *"Príslušenstvo", Strana 13*

⚠ VAROVANIE – Riziko požiaru!
Horľavé predmety uskladnené vo varnom priestore sa môžu vznietiť.
- ▸ Vo varnom priestore nikdy neuchovávajte horľavé predmety.
- ▸ Ak zo spotrebiča vychádza dym, vypnite ho alebo vytiahnite sieťovú zástrčku zo zásuvky a dvierka nechajte zatvorené, aby sa prípadné plamene udusili.

Voľné zvyšky jedál, tuk a šťava z pečenia sa môžu vznietiť.
- ▸ Pred spustením prevádzky odstráňte z priestoru pečenia, z vyhrievacích prvkov a príslušenstva hrubé nečistoty.

Pri otvorení dvierok vzniká prúdenie vzduchu. Papier na pečenie sa nesmie dotknúť ohrevného telesa kvôli vznieteniu.
- ▸ Pri predhrievaní a počas prípravy jedla nikdy neklaďte papier na pečenie voľne na príslušenstvo.
- ▸ Papier na pečenie vždy vhodne pristrihnite a zaťažte riadom alebo formou na pečenie.

⚠ VAROVANIE – Riziko popálenia!
Spotrebič a jeho prístupné časti sa počas používania zahrievajú.
- ▸ Dávajte pozor, aby ste sa nedotkli vyhrievacích prvkov.
- ▸ Deti mladšie ako 8 rokov sa musia zdržiavať v bezpečnej vzdialenosti.

Príslušenstvo alebo riad sa veľmi zohreje.
- ▸ Vždy, keď vyberáte horúce príslušenstvo alebo riad z varného priestoru, používajte chňapku na hrniec.

Alkoholové výpary sa môžu v horúcom vnútornom priestore vznietiť. Dvierka spotrebiča môžu prasknúť. Môžu vystupovať pary a ostré plamene.
- ▸ Používajte do jedál len malé množstvá vysokopercentných nápojov.
- ▸ Nezohrievajte liehoviny (≥ 15 % obj.) v neriedenom stave (napríklad na podlievanie alebo prelievanie jedla).
- ▸ Dvierka spotrebiča opatrne otvorte.

Teleskopické výsuvy sa počas prevádzky spotrebiča veľmi zohrejú.
- ▸ Skôr, ako sa teleskopických výsuvov dotknete, nechajte ich vychladnúť.
- ▸ Teleskopických výsuvov sa dotýkajte iba chňapkou.

⚠ VAROVANIE – Riziko obarenia!
Prístupné časti sa počas prevádzky rozpália.
- ▸ Nikdy sa nedotýkajte horúcich častí.
- ▸ Deti udržujte v bezpečnej vzdialenosti.

Pri otvorení dvierok spotrebiča môže unikať veľmi horúca para. Para nie je vždy viditeľná v závislosti od teploty.
- ▸ Dvierka spotrebiča opatrne otvorte.
- ▸ Deti udržujte v bezpečnej vzdialenosti.

V horúcom varnom priestore sa môže z vody vytvárať horúca vodná para.
- ▸ Nikdy nedávajte vodu do horúceho vnútorného priestoru rúry.

⚠ VAROVANIE – Riziko poranenia!
Poškriabané sklo na dvierkach spotrebiča môže prasknúť.
- ▸ Na čistenie skla dvierok rúry nepoužívajte drsné abrazívne čistiace prostriedky alebo ostré kovové škrabky, pretože by mohli poškriabať povrch.

Spotrebič a časti, ktorých sa možno dotknúť, môžu mať ostré hrany.
- ▸ Pri manipulácii a čistení buďte opatrní.
- ▸ Pokiaľ je to možné, noste ochranné rukavice.

Závesy dvierok spotrebiča sa pri otváraní a zatváraní zatvárajú a môžete sa privrieť.
▸ Nesiahajte do priestoru závesov.
Súčasti dvierok spotrebiča môžu mať ostré hrany.
▸ Nasaďte si ochranné rukavice.
Alkoholové výpary sa môžu v horúcom vnútornom priestore vznietiť a dvierka spotrebiča môžu prasknúť a prípadne vypadnúť. Sklá dvierok môžu prasknúť.
→ *"Zabránenie vecným škodám", Strana 7*
▸ Používajte do jedál len malé množstvá vysokopercentných nápojov.
▸ Nezohrievajte liehoviny (≥ 15 % obj.) v neriedenom stave (napríklad na podlievanie alebo prelievanie jedla).
▸ Dvierka spotrebiča opatrne otvorte.

⚠ VAROVANIE – Riziko zásahu elektrickým prúdom!
Neodborné opravy sú nebezpečné.
▸ Spotrebič môže opravovať iba príslušne vyškolený personál.
▸ Pri oprave spotrebiča sa smú používať len originálne náhradné súčiastky.
▸ Keď sa poškodí sieťový prípojný kábel tohto spotrebiča, musí ho vymeniť výrobca alebo jeho zákaznícky servis alebo podobne kvalifikovaná osoba, aby sa zabránilo ohrozeniam.
Poškodená izolácia sieťového prívodného vedenia je nebezpečná.
▸ Sieťové prívodné vedenie sa nikdy nesmie dostať do kontaktu s horúcimi časťami spotrebiča alebo tepelnými zdrojmi.
▸ Sieťové prívodné vedenie sa nikdy nesmie dostať do kontaktu s ostrými špicami alebo hranami.
▸ Nikdy neohýbajte, nestláčajte ani nevymieňajte sieťové prívodné vedenie.
Vniknutá vlhkosť môže spôsobiť úraz elektrickým prúdom.
▸ Na čistenie spotrebiča nepoužívajte parný čistič ani vysokotlakový čistič.
Poškodený spotrebič alebo poškodené sieťové prívodné vedenie je nebezpečné.
▸ Nikdy nepoužívajte poškodený spotrebič.
▸ Nikdy neťahajte za sieťové prívodné vedenie, keď ho chcete odpojiť od elektrickej siete. Vždy odpojte sieťovú zástrčku sieťového prívodného vedenia.
▸ Keď je spotrebič alebo sieťové prívodné vedenie poškodené, okamžite vytiahnite zástrčku sieťového prívodného vedenia alebo vypnite poistku v poistkovej skrini.
▸ Zavolajte na zákaznícky servis. →*Strana 41*
Po inštalácii spotrebiča nesmú byť otvory na zadnej stene spotrebiča prístupné deťom.
▸ Dodržiavajte špeciálny návod na montáž.

⚠ VAROVANIE – Nebezpečenstvo: magnetizmus!
 Pozor magnetizmus
 Výstraha pre osoby s kardiostimulátorom
V ovládacom paneli sú vložené permanentné magnety. Tie môžu ovplyvniť funkčnosť elektronických implantátov, ako sú napr. kardiostimulátory alebo inzulínové pumpy.
▸ Osoby s elektronickými implantátmi musia byť od ovládacieho panela vzdialené najmenej 10 cm.

⚠ VAROVANIE – Riziko udusenia!
Deti si môžu obalový materiál pretiahnuť cez hlavu alebo sa doň zabaliť a zadusiť.
▸ Obalový materiál uchovávajte mimo detí.
▸ Nenechajte deti hrať sa s obalovým materiálom.
Deti môžu vdýchnuť alebo prehltnúť malé časti a zadusiť sa.
▸ Drobné časti uchovávajte mimo dosahu detí.
▸ Nenechajte deti hrať sa drobnými dielmi.

1.6 Mikrovlnný ohrev

POZORNE SI PREČÍTAJTE DÔLEŽITÉ BEZPEČNOSTNÉ POKYNY A USCHOVAJTE PRE BUDÚCE POUŽITIE

⚠ VAROVANIE – Riziko požiaru!
Používanie spotrebiča v rozpore s účelom použitia je nebezpečné a môže spôsobiť škody. Napríklad nahrievacie papuče, vankúšiky s jadrami alebo obilím sa môžu vznietiť ešte aj po niekoľkých hodinách.
▸ V spotrebiči nikdy nesušte jedlo ani oblečenie.
▸ V spotrebiči nikdy neohrievajte papuče, vankúšiky s jadrami alebo obilím, špongie, vlhké utierky na čistenie a podobné predmety.
▸ Spotrebič používajte len na prípravu jedál a nápojov.
Potraviny a ich obaly a nádoby sa môžu vznietiť.
▸ Nikdy neohrievajte potraviny v obaloch udržiavajúcich teplo.

- Nikdy neohrievajte bez dozoru potraviny v nádobách z plastu, papiera alebo iných horľavých materiálov.
- Nikdy nenastavujte príliš vysoký výkon mikrovlnného ohrevu alebo čas. Postupujte podľa pokynov v tomto návode na používanie.
- Nikdy nesušte potraviny pomocou mikrovlnného ohrevu.
- Nikdy nerozmrazujte ani neohrievajte potraviny s nízkym obsahom vody, napr. chlieb, s príliš vysokým výkonom alebo časom mikrovlnného ohrevu.

Stolový olej sa môže vznietiť.

- Nikdy nezohrievajte pomocou mikrovlnného ohrevu výlučne stolový olej.

Predmety alebo kuchynské náradie uložené v mikrovlnnej rúre sa môžu vznietiť.

- Pred použitím spotrebiča sa uistite, že vo vnútornom priestore sa nenachádzajú žiadne predmety alebo kuchynské náradie, ktoré nie sú vhodné na použitie v mikrovlnnej rúre.
- Nepoužívajte vnútorný priestor na skladovanie horľavých predmetov, kuchynského náradia, potravín a podobných vecí, keď sa mikrovlnná rúra nepoužíva.

⚠ VAROVANIE – Riziko výbuchu!

Tekutiny alebo iné potraviny v pevne uzavretých nádobách môžu zľahka explodovať.

- Nikdy nezohrievajte tekutiny alebo iné potraviny v pevne uzavretých nádobách.

⚠ VAROVANIE – Riziko popálenia!

Potraviny s pevnou šupkou/škrupinou alebo kožou môžu počas, ale ešte aj po zohrievaní, prasknúť a explodovať.

- Nikdy nevarte vajcia so škrupinou ani nezohrievajte vajcia na tvrdo so škrupinou.
- Nikdy nevarte mäkkýše a kôrovce.
- Pred prípravou volského oka alebo vajca v skle prepichnite žĺtok.
- Pri potravinách s pevnou šupkou alebo kožou, napr. jablká, paradajky, zemiaky alebo párky, môže šupka prasknúť. Pred zohrievaním prepichnite šupku alebo kožu.

Teplo v detskej potrave sa nerozvádza rovnomerne.

- Nikdy neohrievajte detskú potravu v uzavretých nádobách.
- Vždy odstráňte vrchnák alebo cumlík.
- Po ohriatí riadne zatrepte alebo premiešajte.
- Skontrolujte teplotu jedla, kým ho podáte dieťaťu.

Ohrievané jedlá vydávajú teplo. Riad sa môže veľmi zohriať.

- Vždy, keď vyberáte príslušenstvo alebo riad z vnútorného priestoru, používajte chňapku na hrniec.

Obal môže prasknúť, ak sú potraviny vzduchotesne uzavreté.

- Vždy dodržiavajte údaje na obale.
- Pri vyberaní jedál z vnútorného priestoru vždy použite chňapku.

Prístupné časti sa počas prevádzky rozpália.

- Nikdy sa nedotýkajte horúcich častí.
- Deti udržujte v bezpečnej vzdialenosti.

Funkcia sušenia na najvyšších stupňoch pri samotnom mikrovlnnom ohreve automaticky zapne vyhrievacie teleso a ohrieva vnútorný priestor.

- Nikdy sa nedotýkajte horúcich vnútorných plôch vnútorného priestoru alebo ohrevných telies.
- Deti udržujte v bezpečnej vzdialenosti.

Je nebezpečné používať spotrebič v rozpore s účelom použitia. Napríklad môže dôjsť k spáleniu prehriatych papúč, vankúšov s jadrami alebo obilím, špongií, vlhkých utierok na čistenie a pod.

- V spotrebiči nikdy nesušte jedlo ani oblečenie.
- V spotrebiči nikdy neohrievajte papuče, vankúšiky s jadrami alebo obilím, špongie, vlhké utierky na čistenie a podobné predmety.
- Spotrebič používajte len na prípravu jedál a nápojov.

⚠ VAROVANIE – Riziko obarenia!

Pri ohrievaní tekutín môže dôjsť k ich prehriatiu. To znamená, že teplota varu sa dosiahne bez toho, aby sa tvorili typické parné bublinky. Postupujte opatrne už aj pri miernom chvení nádoby. Horúca tekutina môže náhle vykypieť a vystreknúť.

- Pri ohrievaní vždy vložte do nádoby lyžicu. Zabránite tak prehriatu tekutiny.

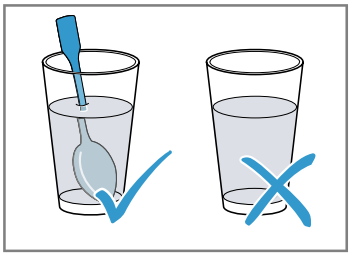

⚠ VAROVANIE – Riziko poranenia!

Nevhodný riad môže prasknúť. Porcelánový a keramický riad môže mať malé dierky na rúčkach a pokrievkach. Za týmito dierkami je duti-

na. Vlhkosť, ktorá vnikne do dutiny, môže spôsobiť prasknutie riadu.
- ▸ Používajte iba riad vhodný na mikrovlnný ohrev.

Riad a nádoby z kovu alebo riad s prímesou kovu môže pri mikrovlnnom ohreve spôsobovať iskrenie. Spotrebič sa poškodí.
- ▸ Pri samotnom mikrovlnnom ohreve nikdy nepoužívajte kovové nádoby.
- ▸ Používajte len riad vhodný na použitie v mikrovlnnej rúre alebo mikrovlnný ohrev v kombinácii s niektorým druhom ohrevu.

⚠ VAROVANIE – Riziko zásahu elektrickým prúdom!

Spotrebič pracuje s vysokým napätím.
- ▸ Nikdy neodstraňujte kryt.

⚠ VAROVANIE – Riziko vážneho poškodenia zdravia!

Nesprávne čistenie môže zničiť povrch spotrebiča, znížiť jeho životnosť a viesť k nebezpečným situáciám, ako je únik energie mikrovlnného ohrevu.
- ▸ Spotrebič pravidelne čistite a zvyšky potravín okamžite odstráňte.
- ▸ Vnútorný priestor, tesnenie dvierok, dvierka a záves udržiavajte vždy čisté.
  → *"Čistenie a údržba", Strana 31*

Spotrebič nikdy nepoužívajte, keď sú poškodené dvierka vnútorného priestoru alebo tesnenie dvierok. Môže unikať energia mikrovlnného ohrevu.
- ▸ Spotrebič nikdy nepoužívajte, keď sú poškodené dvierka vnútorného priestoru, tesnenie dverí alebo plastový rámček dverí.
- ▸ Opravu zverte iba zákazníckemu servisu.

Pri spotrebičoch bez krytu uniká energia mikrovlnného ohrevu.
- ▸ Nikdy neodstraňujte kryt.
- ▸ Na vykonanie údržby a opravy kontaktujte zákaznícky servis.

1.7 Para

Pri používaní funkcie pary dodržiavajte tieto pokyny.

⚠ VAROVANIE – Riziko obarenia!

Voda v nádržke na vodu sa môže počas ďalšej prevádzky spotrebiča veľmi zohriať.
- ▸ Nádržku na vodu vyprázdnite po každej prevádzke spotrebiča s parou.

Horúca para vzniká vo vnútornom priestore.
- ▸ Počas prevádzky spotrebiča s parou nesiahajte do vnútorného priestoru.

Pri vyberaní príslušenstva sa môže vyliať horúca tekutina.
- ▸ Horúce príslušenstvo vyberajte opatrne, vždy len pomocou chňapky.

⚠ VAROVANIE – Riziko požiaru!

Pary horľavých kvapalín sa môžu vo vnútornom priestore na horúcich povrchoch zapáliť (vznietiť). Dvierka spotrebiča môžu prasknúť. Môžu vystupovať pary a ostré plamene.
- ▸ Do nádržky na vodu nelejte horľavé tekutiny (napr. alkoholické nápoje).
- ▸ Do nádržky na vodu dávajte výlučne vodu alebo nami odporúčaný odvápňovací roztok.

1.8 Teplotná sonda

⚠ VAROVANIE – Riziko zásahu elektrickým prúdom!

Použitím nesprávnej teplotnej sondy sa môže poškodiť izolácia.
- ▸ Používajte len teplotnú sondu určenú pre tento spotrebič.

⚠ VAROVANIE – Riziko poranenia!

Teplotná sonda je špicatá.
- ▸ Pri manipulácii zaobchádzajte s teplotnou sondou opatrne.

1.9 Funkcia čistenia

⚠ VAROVANIE – Riziko požiaru!

Voľné zvyšky jedál, tuk a šťava z pečenia sa môžu počas prevádzky funkcie čistenia vznietiť.
- ▸ Pred každým spustením funkcie čistenia odstráňte z vnútorného priestoru a príslušenstva hrubé nečistoty.
- ▸ Nikdy nečistite príslušenstvo spolu s rúrou.

Spotrebič sa počas priebehu funkcie čistenia veľmi zohreje.
- ▸ Na rúčku dvierok nikdy nevešajte horľavé predmety, ako napr. utierky na riad.
- ▸ Prednú časť spotrebiča udržujte voľnú.
- ▸ Deti udržujte v bezpečnej vzdialenosti.

Ak je poškodené tesnenie dvierok, v oblasti dvierok uniká veľké množstvo tepla.
- ▸ Tesnenie neumývajte abrazívnym spôsobom a nedávajte dolu.
- ▸ Spotrebič nikdy nepoužívajte s poškodeným tesnením alebo bez tesnenia.

⚠ VAROVANIE – Riziko vážneho poškodenia zdravia!
Spotrebič sa počas funkcie čistenia veľmi zohreje. Nepriľnavá vrstva plechov a foriem sa zničí a vzniknú jedovaté plyny.
- Nikdy súčasne s rúrou nečistite plechy a formy s nepriľnavou vrstvou pomocou funkcie čistenia.
- Nikdy nečistite príslušenstvo spolu s rúrou.

⚠ VAROVANIE – Riziko poškodenia zdravia!
Funkcia čistenia zohreje varný priestor na veľmi vysokú teplotu, takže zvyšky z pečenia a grilovania sa spália. Uvoľňujú sa pary, ktoré môžu spôsobiť dráždenie slizníc.
- Počas priebehu funkcie čistenia kuchyňu dostatočne vetrajte.
- Nezdržiavajte sa dlhší čas v miestnosti.
- Deti a domáce zvieratá udržiavajte v bezpečnej vzdialenosti.

⚠ VAROVANIE – Riziko popálenia!
Varný priestor sa počas priebehu funkcie čistenia veľmi zohreje.
- Nikdy neotvárajte dvierka spotrebiča.
- Nechajte spotrebič vychladnúť.
- Deti udržujte v bezpečnej vzdialenosti.

⚠ Spotrebič sa počas funkcie čistenia zvonku veľmi zohreje.
- Nikdy sa nedotýkajte dvierok spotrebiča.
- Nechajte spotrebič vychladnúť.
- Deti udržujte v bezpečnej vzdialenosti.

2 Zabránenie vecným škodám

2.1 Všeobecne

POZOR
Alkoholové výpary sa môžu v horúcom vnútornom priestore vznietiť a spôsobiť trvalé poškodenie spotrebiča.
Dvierka spotrebiča môžu v dôsledku vznietenia prasknúť a prípadne vypadnúť. Sklá dvierok môžu prasknúť.
Vzniknutý podtlak môže spôsobiť silné zdeformovanie vnútorného priestoru smerom dovnútra.
- Nezohrievajte liehoviny (≥ 15 % obj.) v neriedenom stave (napríklad na podlievanie alebo prelievanie jedla).

Voda na dne vnútorného priestoru pri prevádzke spotrebiča pri teplotách vyšších ako 120 °C spôsobuje poškodenie smaltu.
- Keď sa na dne vnútorného priestoru nachádza voda, nespúšťajte prevádzku.
- Pred spustením prevádzky utrite vodu z dna vnútorného priestoru.

Predmety na dne vnútorného priestoru pri teplote nad 50 °C spôsobujú hromadenie tepla. Doba pečenia tak nie je zodpovedajúca a smalt sa poškodí.
- Na dno vnútorného priestoru neukladajte príslušenstvo, papier na pečenie ani akúkoľvek fóliu.
- Riad uložte na dno vnútorného priestoru iba v prípade, ak je nastavená teplota nižšia ako 50 °C.

Ak sa v horúcom vnútornom priestore nachádza voda, vzniká vodná para. Zmena teploty môže spôsobiť poškodenie.
- Nikdy nedávajte vodu do horúceho vnútorného priestoru rúry.
- Na dno vnútorného priestoru nikdy nedávajte riad s vodou.

Vlhkosť vo varnom priestore počas dlhšieho času vedie ku korózii.
- Po použití nechajte vnútorný priestor vyschnúť.
- V zatvorenom varnom priestore neuchovávajte dlhší čas žiadne vlhké potraviny.
- Vo varnom priestore neskladujte potraviny.
- Do dvierok spotrebiča nič neprivierajte.

Ovocná šťava, ktorá preteká z plechu na pečenie, spôsobí fľaky, ktoré už nie je možné odstrániť.
- Pri pečení ovocných koláčov nedávajte na plech na pečenie príliš veľké množstvo ovocia.
- Ak je to možné, použite hlbší univerzálny pekáč.

Čistič na rúry v teplom vnútornom priestore poškodzuje smalt.
- Čistič na rúry nikdy nepoužívajte v teplom vnútornom priestore.
- Pred ďalším rozohrievaním úplne odstráňte zvyšky z vnútorného priestoru a dvierok spotrebiča.

Ak je tesnenie veľmi znečistené, dvierka spotrebiča sa pri prevádzke už správne nezatvárajú. Susedné čelá nábytku sa môžu poškodiť.
- Tesnenia udržiavajte vždy čisté.
- Spotrebič nikdy nepoužívajte s poškodeným tesnením alebo bez tesnenia.

Použitie dvierok spotrebiča na sedenie alebo odkladanie môže poškodiť dvierka spotrebiča.
- Na dvierkach spotrebiča nestojte, neseďte, nevešajte sa na ne ani sa o ne neopierajte.
- Na dvierka spotrebiča neodkladajte riad alebo príslušenstvo.

Pri niektorých typoch spotrebiča môže príslušenstvo po zatvorení dvierok spotrebiča poškrabať sklo dvierok.
- Príslušenstvo vždy zasuňte do vnútorného priestoru až na doraz.

Alobal na skle dvierok môže spôsobiť trvalé sfarbenia.
- Alobal vo vnútornom priestore sa nesmie dostať do kontaktu so sklom dvierok.

2.2 Mikrovlnný ohrev

Pri používaní mikrovlnného ohrevu dodržiavajte tieto pokyny.

POZOR
Ak sa kov dotkne steny vnútorného priestoru, vzniknú iskry, ktoré môžu poškodiť spotrebič alebo zničiť vnútorné sklo dvierok.
- Kov, napr. lyžička v pohári, musí byť vzdialený od stien vnútorného priestoru a vnútornej strany dvierok aspoň 2 cm.

Príslušenstvo vložené priamo na seba vytvára iskry.
- Nekombinujte rošt s univerzálnym pekáčom.
- Príslušenstvo zasúvajte vždy do vlastnej výšky.

Na prevádzku len s mikrovlnným ohrevom je univerzálny pekáč alebo plech na pečenie nevhodný. Môže dôjsť k iskreniu a vnútorný priestor sa poškodí.
- Dodaný rošt použite ako odkladaciu plochu.

Hliníkové misky v spotrebiči môžu spôsobiť iskry. Iskrením sa spotrebič poškodí.
- Nepoužívajte hliníkové misky v spotrebiči.

Prevádzka spotrebiča bez jedál vo vnútornom priestore spôsobuje preťaženie.
- Nikdy nezapínajte mikrovlnný ohrev bez vloženého jedla vo vnútornom priestore. Výnimkou je krátkodobé testovanie riadu.

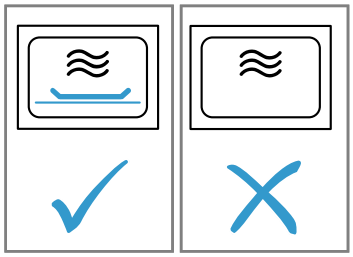

Pri príprave pukancov mikrovlnným ohrevom s príliš vysokým výkonom môže sklo dvierok v dôsledku nadmerného zaťaženia prasknúť.
- Nikdy nenastavujte príliš vysoký výkon mikrovlnného ohrevu.
- Používajte maximálne 600 W.
- Vrecko s pukancami položte vždy na sklenený tanier.

2.3 Para

Pri používaní funkcie pary postupujte podľa týchto pokynov.

POZOR
Riad s hrdzavými miestami môže spôsobiť koróziu vo vnútornom priestore. Aj najmenšie škvrny môžu spôsobiť koróziu.
- Nepoužívajte riad s hrdzavými miestami.

Horúca voda v nádržke na vodu môže poškodiť parný systém.
- Do nádržky na vodu dávajte výlučne studenú vodu.

Voda na dne vnútorného priestoru pri prevádzke spotrebiča pri teplotách vyšších ako 120 °C spôsobuje poškodenie smaltu.
- Keď sa na dne vnútorného priestoru nachádza voda, nespúšťajte prevádzku.
- Pred spustením prevádzky utrite vodu z dna vnútorného priestoru.

Pri prevádzke s druhmi ohrevu s pridaním pary vzniká veľa vodnej pary. Kondenzát, ktorý sa zhromažďuje v odkvapovom žliabku pod vnútorným priestorom, môže pretekať a poškodiť susedný nábytok.
- Dvierka spotrebiča počas prevádzky neotvárajte alebo ich otvárajte len zriedkavo.

Ak sa odvápňovací roztok dostane na ovládací panel alebo iné chúlostivé povrchy, dôjde k ich poškodeniu.
- Odvápňovací roztok okamžite odstráňte vodou.

Umývanie nádržky na vodu v umývačke riadu spôsobuje poškodenie.
- Nádržku na vodu neumývajte v umývačke riadu.
- Nádržku na vodu vyčistite mäkkou handričkou a bežným umývacím prostriedkom.

3 Ochrana životného prostredia a šetrenie

3.1 Likvidácia obalu

Obalové materiály nezaťažujú životné prostredie a sú recyklovateľné.
- Jednotlivé komponenty zlikvidujte oddelene podľa druhu.

3.2 Úspora energie

Pri dodržiavaní nasledujúcich pokynov spotrebuje váš spotrebič menej elektrickej energie.

Spotrebič predhrievajte, iba ak sa to uvádza v recepte alebo v odporúčaných nastaveniach.
→ *"Takto sa to podarí", Strana 42*
- ✔ Keď spotrebič nepredhrievate, ušetríte až 20 % energie.

Používajte tmavé, načierno lakované alebo smaltované formy na pečenie.
- ✔ Takéto formy na pečenie veľmi dobre prijímajú teplo.

Dvierka spotrebiča otvárajte počas prevádzky čo najmenej.
- ✔ Teplota vo vnútornom priestore zostane zachovaná a spotrebič sa nemusí opätovne zahrievať.

Ak pripravujete viac jedál, pečte ich hneď za sebou alebo súčasne.
- ✔ Vnútorný priestor je po prvom pečení zohriaty. Vďaka tomu sa skráti čas pečenia ďalšieho koláča.

Pri dlhšom čase prípravy vypnite spotrebič 10 minút pred koncom času prípravy.
- ✔ Zvyškové teplo je dostatočné na dokončenie prípravy jedla.

Odstráňte z vnútorného priestoru príslušenstvo, ktoré nepoužívate.
- ✔ Časti príslušenstva, ktoré nepotrebujete, sa nemusia zohrievať.

Mrazené jedlá nechajte pred prípravou rozmraziť.
- ✔ Ušetríte tak energiu na rozmrazovanie potravín.

Vypnite displej v základných nastaveniach.
→ *"Základné nastavenia", Strana 28*
- ✔ Keď je zobrazenie na displeji vypnuté, šetrí sa energia.

Ohrievajte dva poháre alebo šálky s tekutinou súčasne.
- ✔ Ohrievanie viacerých jedál súčasne spotrebuje menej energie ako ohrievanie viacerých jedál za sebou.

Poznámka: Podľa smernice EÚ o ekodizajne 2023/826 má toto zariadenie v režime vypnutia iný stav. Tento stav sa ďalej označuje ako energeticky úsporný režim.
Aj v čase, keď hlavná funkcia nie je aktívna, potrebuje spotrebič energiu na:
- rozpoznanie aktivácie senzorových tlačidiel
- monitorovanie otvárania dvierok
- úpravu času (bez zobrazenia)

Tento stav nezodpovedá podľa definície ani stavu „vypnuté“ ani stavu „pohotovostný režim“, a preto sa zaužíva výraz energeticky úsporný režim. Pri meraní energeticky úsporného režimu sa musí použiť norma EN IEC 60350-1:2023.

4 Oboznámenie sa

4.1 Ovládací panel

Pomocou ovládacieho poľa môžete nastaviť všetky funkcie vášho spotrebiča a získať informácie o prevádzkovom stave.
V závislosti od typu spotrebiča sa môžu detaily na obrázku líšiť, napr. farba a tvar.

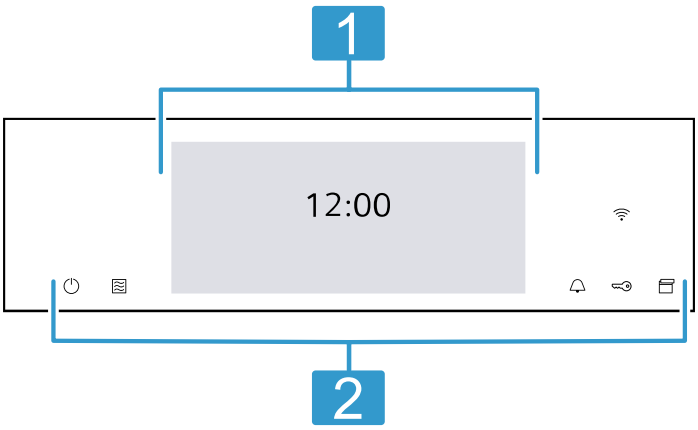

1	**Displej** Na displeji uvidíte aktuálne hodnoty nastavenia, možnosti výberu alebo texty upozornení. → *"Displej", Strana 9*
2	**Tlačidlá** Pomocou tlačidiel môžete priamo nastaviť rôzne funkcie. → *"Tlačidlá", Strana 10*

4.2 Displej

Displej je rozdelený na rôzne oblasti.

Riadok zobrazenia stavu

Riadok zobrazenia stavu sa nachádza hore na displeji. V závislosti od kroku nastavenia môžete vykonávať akcie.

Symbol	Funkcia
←	Návrat o jedno nastavenie naspäť.
⚙	Otvorenie základných nastavení.

Okrem textových informácií môžete na základe symbolov vidieť aj aktuálny stav rôznych funkcií.

Symbol	Význam
Čas napr. „12min10s“	Zobrazenie prebiehajúcich časových funkcií. → *"Časové funkcie", Strana 17*
🔔	Časovač je aktivovaný. → *"Nastavenie časovača", Strana 18*
🔑	Detská poistka je aktivovaná. → *"Detská poistka", Strana 27*
🔒	Dvierka spotrebiča sú zablokované funkciou čistenia alebo detskou poistkou. → *"Funkcia čistenia Pyrolýza activeClean", Strana 33* → *"Základné nastavenia", Strana 28*
📶	Intenzita signálu WLAN pre Home Connect. Čím viac riadkov symbolu je vyplnených, tým kvalitnejší je signál. Ak je symbol preškrtnutý, nie je k dispozícii žiadny signál WLAN. Ak je vedľa symbolu „x“, neexistuje spojenie so serverom Home Connect. → *"Home Connect ", Strana 29*
📱	Diaľkový štart pomocou Home Connect je aktivovaný. → *"Home Connect ", Strana 29*
🔧	Diaľková diagnostika za účelom údržby pomocou Home Connect je aktivovaná. → *"Home Connect ", Strana 29*

Oblasť nastavenia

Oblasť nastavenia je zobrazená dlaždicami.
Jednotlivé dlaždice zobrazujú aktuálne možnosti výberu a nastavenia, ktoré už boli vykonané. Na zvolenie funkcie stlačte príslušnú dlaždicu.
Informácie sa taktiež zobrazujú dlaždicami.
Na listovanie doľava alebo doprava cez viaceré dlaždice prejdite prstom po displeji.

Možné symboly v dlaždiciach

Symbol	Význam
⌨	Zadanie hodnoty nastavenia cez číselné pole.
↺	Vynulovanie hodnoty nastavenia.
✕	Zatvorenie dlaždice.

Poznámka: Modrá bodka alebo modrá hviezdička v dlaždici označuje, že cez aplikáciu Home Connect sa do vášho spotrebiča stiahla nová funkcia, nová obľúbená položka alebo aktualizácia.

Informačný riadok

V závislosti od kroku nastavenia sa v dolnej časti displeja zobrazia ďalšie informácie o vašom nastavení a vy môžete vykonávať akcie.

4.3 Tlačidlá

Pomocou tlačidiel môžete priamo zvoliť rôzne funkcie.

Tlačidlo	Funkcia
⏻	Zapnutie alebo vypnutie spotrebiča. → *"Základná obsluha", Strana 15*
≋	Priamy výber druhu prevádzky Mikrovlnný ohrev. → *"Mikrovlnný ohrev", Strana 21*
🔔	Výber časovača. → *"Nastavenie časovača", Strana 18*
🔑	Stlačené na cca 4 sekundy: aktivovanie alebo deaktivovanie detskej poistky. → *"Detská poistka", Strana 27*
▭	Otvorenie ovládacieho panela, aby ste vybrali nádržku na vodu. → *"Naplnenie nádržky na vodu", Strana 18*

4.4 Vnútorný priestor

Rôzne funkcie vo vnútornom priestore podporujú prevádzku vášho spotrebiča.

Rámy

Na rámy vo vnútornom priestore môžete vložiť príslušenstvo v rôznych výškach.
→ *"Príslušenstvo", Strana 13*
Spotrebič má 5 úrovní vkladania. Úrovne vkladania sa počítajú zdola nahor.
Rámy sú v závislosti od typu spotrebiča vybavené výsuvmi na jednej alebo viacerých úrovniach.
Rámy môžete vyvesiť, napr. pri čistení.
→ *"Rámy", Strana 37*

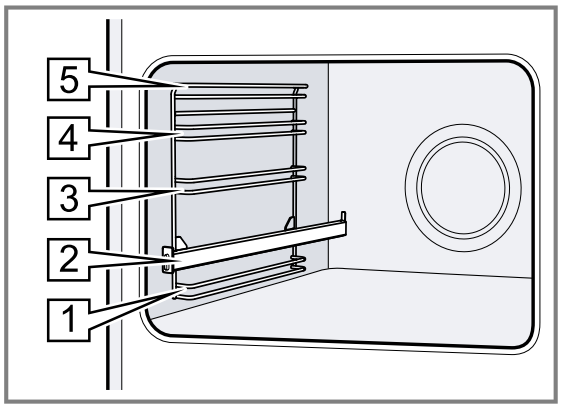

Osvetlenie

Vnútorný priestor osvetľuje jedna alebo viac žiaroviek osvetlenia rúry.

Ak otvoríte dvierka spotrebiča, zapne sa osvetlenie vnútorného priestoru. Ak zostanú dvierka otvorené dlhšie ako cca 18 minút, osvetlenie sa znova vypne.
Po spustení prevádzky sa osvetlenie zapne pri väčšine druhov prevádzky. Po skončení prevádzky sa osvetlenie vypne.

Chladiaci ventilátor

Chladiaci ventilátor sa zapne a vypne podľa teploty spotrebiča. Teplý vzduch uniká nad dvierkami.

POZOR
Zakrytie vetracieho otvoru môže spôsobiť prehriatie spotrebiča.
▸ Nezakrývajte vetrací otvor.

Chladiaci ventilátor po prevádzke ešte istý čas dobieha, aby mohol spotrebič vychladnúť a aby sa z vnútorného priestoru odstránila zvyšková vlhkosť.

Poznámka: Čas dobehu môžete zmeniť v základných nastaveniach. Ak často pripravujete jedlá s vysokou vlhkosťou alebo jedlá dávate do vnútorného priestoru na udržanie ich teploty, nastavte dlhší čas dobehu.
→ *"Základné nastavenia", Strana 28*

Dvierka spotrebiča

Ak počas prebiehajúcej prevádzky otvoríte dvierka spotrebiča, prevádzka sa zastaví. Keď zatvoríte dvierka spotrebiča, prevádzka bude automaticky pokračovať.
Ak zatvoríte dvierka spotrebiča pri použití funkcie mikrovlnného ohrevu, musíte pokračovať v prevádzke.

Nádržka na vodu

Nádržku na vodu potrebujete pri druhoch ohrevu s parou.
Nádržka na vodu sa nachádza za ovládacím panelom.
→ *"Naplnenie nádržky na vodu", Strana 18*

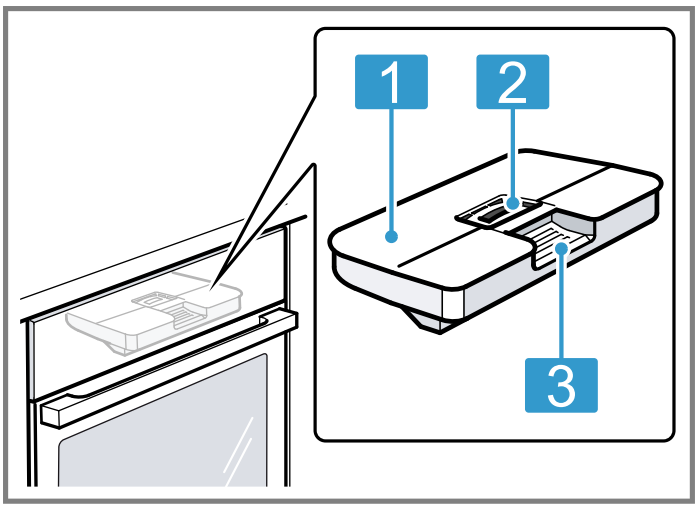

1	Veko nádržky
2	Otvor na plnenie a vyprázdnenie
3	Držadlo na vyberanie a zasúvanie

5 Druhy prevádzky

Tu nájdete prehľad o druhoch prevádzky a hlavných funkciách vášho spotrebiča.

Tip: V závislosti od typu spotrebiča máte vďaka aplikácii Home Connect k dispozícii aj ďalšie alebo rozmanitejšie funkcie. Informácie nájdete v aplikácii.

Druh prevádzky	Použitie
Druhy ohrevu	Vyberte navrhnuté druhy ohrevu na optimálnu prípravu vášho jedla. → *"Druhy ohrevu", Strana 11* → *"Základná obsluha", Strana 15*
Pokrmy	Využite naprogramované, odporúčané nastavenia pre rôzne jedlá. → *"Pokrmy", Strana 25*
Príprava v pare	Druhy prevádzky s pridaním pary na šetrnú prípravu jedál. → *"Príprava v pare", Strana 18*
Mikrovlnný ohrev	Mikrovlnný ohrev na rýchlejšie varenie, zohrievanie alebo rozmrazovanie. → *"Mikrovlnný ohrev", Strana 21*
Čistenie	Zvoľte funkciu čistenia vnútorného priestoru. → *"Funkcia čistenia Pyrolýza activeClean", Strana 33* → *"Podpora pri čistení humidClean", Strana 34* → *"Odstránenie vodného kameňa", Strana 35* → *"Funkcia sušenia", Strana 35*
Obľúbené	Použite vlastné uložené nastavenia. → *"Obľúbené položky", Strana 27*

Home Connect
Pomocou Home Connect môžete pripojiť rúru k mobilnému zariadeniu, ovládať ju na diaľku a využívať funkcie spotrebiča v plnom rozsahu.
V závislosti od typu spotrebiča máte vďaka aplikácii Home Connect k dispozícii aj ďalšie alebo rozmanitejšie funkcie spotrebiča. Informácie nájdete v aplikácii.
→ *"Home Connect ", Strana 29*

5.1 Druhy ohrevu

Aby ste vždy našli správny druh ohrevu pre vaše jedlo, vysvetlíme vám rozdiely a oblasti použitia.
Symboly jednotlivých druhov ohrevu pomáhajú pri orientácii.
Keď si zvolíte druh ohrevu, spotrebič vám navrhne vhodnú teplotu alebo stupeň. Hodnoty môžete prevziať alebo zmeniť v uvedenom rozsahu.
Pri nastaveniach teploty nad 275 °C a pri stupni grilovania 3 zníži spotrebič po cca 40 minútach teplotu na cca 275 °C, príp. na stupeň grilovania 1.

Symbol	Druh ohrevu	Rozsah teplôt	Použitie a spôsob činnosti Možné doplnkové funkcie
	4D horúci vzduch	30 °C – 275 °C	Pečenie na jednej alebo viacerých úrovniach. Ventilátor zabezpečuje rovnomernú distribúciu tepla vo vnútornom priestore.
	Horný/dolný ohrev	30 °C – 300 °C	Tradičné pečenie na jednej úrovni. Tento druh ohrevu je zvlášť vhodný na koláče so šťavnatým obložením. Teplo prichádza rovnomerne zhora a zdola.
	Mierny horúci vzduch	125 - 250 °C	Šetrná príprava jedál na jednej úrovni bez predhrievania. Ventilátor rovnomerne rozháňa teplo prstencového ohrevného telesa na zadnej stene vo vnútornom priestore. Jedlo sa pripraví vo fázach zvyškovým teplom. Počas pečenia majte dvierka spotrebiča zatvorené. Ak otvoríte dvierka spotrebiča čo i len na chvíľu, spotrebič bude pokračovať vo vykurovaní bez využitia zvyškového tepla. Tento druh ohrevu sa používa na zistenie spotreby energie v režime cirkulácie vzduchu a na stanovenie triedy energetickej účinnosti.
	Mierny horný/dolný ohrev	150 - 250 °C	Šetrná príprava vybraných jedál. Teplo prichádza zhora a zdola. Jedlo sa pripraví vo fázach zvyškovým teplom. Počas pečenia majte dvierka spotrebiča zatvorené. Ak otvoríte dvierka spotrebiča čo i len na chvíľu, spotrebič bude pokračovať vo vykurovaní bez využitia zvyškového tepla. Tento druh ohrevu sa používa na zistenie spotreby energie v konvenčnom režime.
	Gril s cirkuláciou vzduchu	30 °C – 300 °C	Pečenie hydiny, celých rýb alebo väčších kusov mäsa. Ohrevné teleso grilu a ventilátor sa striedavo zapínajú a vypínajú. Ventilátor víri horúci vzduch okolo jedla.

Symbol	Druh ohrevu	Rozsah teplôt	Použitie a spôsob činnosti Možné doplnkové funkcie
	Veľkoplošný gril	Stupne grilovania: 1 = slabý 2 = stredný 3 = silný	Grilovanie plochých porcií, napr. steakov, klobás alebo toastov. Gratinovanie jedál. Rozohreje sa celá plocha pod ohrevným telesom grilu.
	Maloplošný gril	Stupne grilovania: 1 = slabý 2 = stredný 3 = silný	Grilovanie malých množstiev, napr. steakov, klobás alebo toastov. Gratinovanie malých množstiev. Rozohreje sa stredná plocha pod ohrevným telesom grilu.
	Stupeň pre pizzu	30 °C – 275 °C	Príprava pizze alebo jedál, ktoré vyžadujú viac tepla zdola. Ohrieva dolné ohrevné teleso a prstencové ohrevné teleso na zadnej stene.
	Funkcia coolStart	30 °C – 275 °C	Na rýchlu prípravu mrazených výrobkov bez predhrievania. Teplota sa riadi podľa údajov výrobcu. Používajte najvyššiu teplotu, ktorá je uvedená na obale.
	Intenzívny ohrev	30 °C – 300 °C	Príprava jedla s chrumkavým spodkom. Teplo prichádza zhora a zvlášť intenzívne zdola.
	Mierny ohrev	70 °C – 120 °C	Šetrné a pomalé pečenie opečených jemných kúskov mäsa v nezakrytej nádobe. Teplo prichádza pri nízkej teplote rovnomerne zhora aj zdola.
	Sušenie	30 °C – 130 °C	Sušenie byliniek, ovocia a zeleniny.
	Dolný ohrev	30 °C – 250 °C	Dopečenie alebo príprava jedla vo vodnom kúpeli. Teplo prichádza zdola.
	Udržiavanie teploty	50 °C – 100 °C	Udržiavanie teploty pripravených jedál.
	Predhrievanie riadu	30 °C – 90 °C	Predhrievanie riadu.
	Air Fry	30 - 300 °C	Príprava chrumkavého jedla na jednej úrovni s malým množstvom tuku. Obzvlášť vhodné najmä pre jedlá, ktoré sa zvyčajne smažia v oleji, napr. hranolčeky. Ventilátor víri teplo ohrevného telesa grilu okolo jedla vysokou rýchlosťou. Odpadový vzduch je intenzívnejšie odvádzaný z vnútorného priestoru.

Druhy ohrevu s pridaním pary

Tu nájdete prehľad druhov ohrevu s pridaním pary a ich použitie.

Symbol	Druh parného ohrevu	Rozsah teplôt	Použitie a spôsob činnosti Možné doplnkové funkcie
	Regeneračné zohrievanie	80 °C – 180 °C	Šetrné opätovné zohrievanie jedál na tanieri a pečiva. Vďaka privádzanej pare sa jedlá nevysušia.
	Kysnutie cesta	30 °C – 50 °C	Kysnutie cesta. Cesto vykysne výrazne rýchlejšie ako pri izbovej teplote. Povrch cesta nevyschne.

5.2 Teplota

Počas rozohrievania môžete na displeji pri väčšine druhov ohrevu vedľa seba vidieť aktuálnu teplotu vo vnútornom priestore a nastavenú teplotu, napr. 🌡 120 °C / 210 °C.
Pri predhrievaní je optimálny čas na vloženie vášho jedla vtedy, keď je línia rozohrievania celkom vyplnená a zaznie zvukový signál.

Poznámka: V dôsledku tepelnej zotrvačnosti sa zobrazená teplota môže od skutočnej teploty vo vnútornom priestore mierne líšiť.

Ukazovateľ zvyškového tepla
Keď je spotrebič vypnutý, na displeji sa symbolom ≋ zobrazuje zvyškové teplo vo vnútornom priestore. Čím viac teplota klesá, tým menšia časť symbolu je viditeľná. Pri cca 60 °C symbol celkom zhasne.

5.3 Výkony mikrovlnného ohrevu

Tu nájdete prehľad výkonov mikrovlnného ohrevu a ich použitie.
Stupne výkonu mikrovlnného ohrevu nie vždy zodpovedajú presnému počtu wattov, ktoré spotrebič používa.

Výkon mikrovlnného ohrevu vo wattoch	Maximálny čas trvania v hodinách	Použitie
90 W	1:30	Rozmrazovanie chúlostivých potravín.
180 W	1:30	Rozmrazovanie a ďalšia príprava jedál.
360 W	1:30	Príprava mäsa a rýb. Zohrievanie chúlostivých potravín.
600 W	1:30	Zohrievanie a príprava jedál.
800 W "Boost"	0:30	Zohrievanie tekutín.

Poznámky
- Kvôli ochrane spotrebiča sa maximálny výkon mikrovlnného ohrevu "Boost" v prvých minútach postupne zníži na 600 W. Po vychladnutí je maximálny výkon znova k dispozícii.
- Výkon mikrovlnného ohrevu nezodpovedá skutočnému príkonu spotrebiča.

6 Príslušenstvo

Používajte originálne príslušenstvo. Je prispôsobené vášmu spotrebiču.

Poznámka: Keď sa príslušenstvo rozhorúči, môže sa zdeformovať. Deformácie nemá žiadny vplyv na funkciu. Keď príslušenstvo vychladne, deformácia zmizne.

V závislosti od typu spotrebiča môže byť dodané príslušenstvo rôzne.

Príslušenstvo		Použitie
Rošt	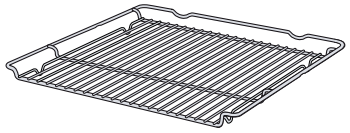	▪ Formy na koláče ▪ Nákypové formy ▪ Riad ▪ Mäso, napr. pečené mäso alebo kúsky na grilovanie ▪ Zmrazené jedlá
Univerzálny pekáč	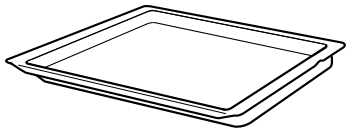	▪ Šťavnaté koláče ▪ Pečivo ▪ Chlieb ▪ Veľké kusy mäsa ▪ Zmrazené jedlá ▪ Zachytenie kvapkajúcej tekutiny, napr. tuk pri grilovaní na rošte.
Plech na pečenie	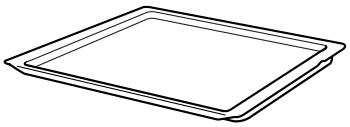	▪ Koláče na plechu ▪ Drobné pečivo
Air Fry plech na grilovanie, smaltovaný dierovaný	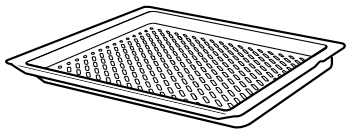	▪ Príprava chrumkavých pokrmov, ktoré sa zvyčajne smažia v oleji, napr. hranolčekov. ▪ Grilovanie jedál.
Teplotná sonda	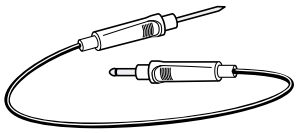	Presné pečenie alebo varenie. → *"Teplotná sonda", Strana 23*

6.1 Pokyny týkajúce sa príslušenstva

Niektoré druhy príslušenstva sú vhodné len pre niektoré druhy prevádzky.

Príslušenstvo pre mikrovlnný ohrev

Pre samotný mikrovlnný ohrev je vhodný len dodaný rošt.
Plechy, napr. univerzálny pekáč alebo plech na pečenie, môžu spôsobovať iskrenie a sú nevhodné.

Rešpektujte pokyny týkajúce sa mikrovlnného ohrevu.
→ *"Riad a príslušenstvo na mikrovlnný ohrev", Strana 21*

6.2 Zaisťovacia funkcia

Zaisťovacia funkcia zabraňuje prevráteniu príslušenstva pri vytiahnutí.
Príslušenstvo môžete vytiahnuť približne do polovice, pokým sa nezaistí. Ochrana proti prevráteniu funguje iba v prípade, že príslušenstvo správne zasuniete do vnútorného priestoru.

6.3 Zasunutie príslušenstva do vnútorného priestoru

Príslušenstvo vždy správne zasuňte do vnútorného priestoru. Iba tak môžete príslušenstvo vytiahnuť približne do polovice bez toho, aby sa prevrátilo.

1. Príslušenstvo otočte tak, aby bol zárez [a] vzadu a smeroval nadol.
2. Príslušenstvo zasuňte medzi dve vodiace tyče na danej úrovni vkladania.

Rošt	Rošt zasuňte otvorenou stranou k dvierkam spotrebiča a zakrivením ⌣ nadol. 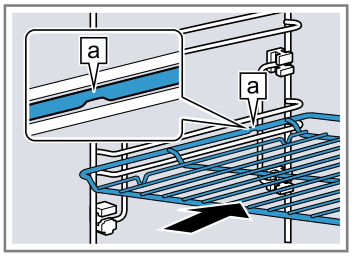
Plech napr. univerzálny pekáč alebo plech na pečenie	Vložte plech úkosom [b] smerom k dvierkam spotrebiča. 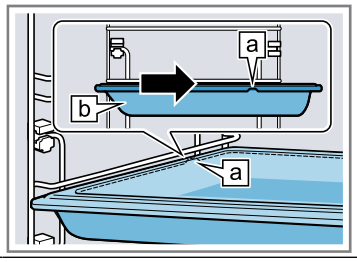
Rošt alebo plech	Vložte príslušenstvo tak, aby bolo položené na zadnom doraze výsuvného systému. 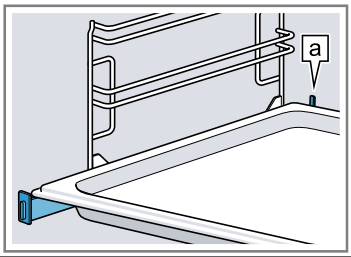

Príslušenstvo položte na zasunuté výsuvné koľajničky.

Poznámka: Ak sú výsuvné koľajničky úplne zasunuté alebo vytiahnuté, v závislosti od typu spotrebiča zapadnú na miesto. Výsuvné koľajničky uvoľnite slabým tlakom z ich pozície.

3. Príslušenstvo úplne zasuňte tak, aby sa nedotýkalo dvierok spotrebiča.

Poznámka: Príslušenstvo, ktoré počas používania nepotrebujete, z vnútorného priestoru vyberte.

6.4 Ďalšie príslušenstvo

Ďalšie príslušenstvo si môžete kúpiť v zákazníckom servise, v špecializovaných predajniach alebo na internete. Rozsiahlu ponuku pre váš spotrebič nájdete na internete alebo v našich prospektoch:
siemens-home.bsh-group.com
Príslušenstvo je špecifické pre daný spotrebič. Uveďte pri kúpe vždy presné označenie (E-Nr.) vášho spotrebiča.
Informácie o tom, ktoré príslušenstvo je k dispozícii pre váš spotrebič, nájdete v e-shope alebo sa dozviete v zákazníckom servise.

7 Pred prvým použitím

Vykonajte nastavenia pre prvé uvedenie do prevádzky.
Vyčistite spotrebič a príslušenstvo.

7.1 Určenie tvrdosti vody pred prvým uvedením do prevádzky

Pred prvým uvedením do prevádzky sa informujte vo vašej vodárenskej spoločnosti o tvrdosti vody. Aby vás spotrebič mohol spoľahlivo upozorniť na potrebu odstránenia vodného kameňa, musíte správne nastaviť rozsah tvrdosti vody.

POZOR

Ak je nastavená nesprávna tvrdosť vody, má to negatívny vplyv na funkciu pary a spotrebič vás nemôže včas upozorniť na potrebu odstránenia vodného kameňa.

- Nastavte správnu tvrdosť vody.

Poškodenie spotrebiča použitím nevhodných tekutín.

- Nepoužívajte destilovanú vodu ani iné tekutiny.
- Používajte výlučne čerstvú, studenú vodu z vodovodu, zmäkčenú vodu alebo minerálnu vodu bez obsahu oxidu uhličitého.

Možné sú poruchy funkcií pri používaní filtrovanej alebo demineralizovanej vody. Spotrebič napriek naplnenej nádržke na vodu vyzve na doplnenie alebo prevádzka s parou sa asi po 2 minútach zruší.

- Zmiešajte prípadne filtrovanú vodu alebo demineralizovanú vodu s naplnenou minerálnou vodou bez oxidu uhličitého v pomere 1 k 1.

Poznámky

- Keď používate minerálnu vodu, nastavte rozsah tvrdosti vody na „veľmi tvrdá“. Keď používate minerálnu vodu, tak len minerálnu vodu bez oxidu uhličitého.
- Ak má vaša voda vysokú tvrdosť, odporúčame vám používať zmäkčenú vodu. Keď používate výlučne zmäkčenú vodu, nastavte rozsah tvrdosti vody na „zmäkčená“.

Nastavenie	Tvrdosť vody v mmol/l	Nemecká stupnica tvrdosti v dH	Francúzska stupnica tvrdosti v °fH
0 (zmäkčená) [1]	-	-	-
1 (mäkká)	do 1,5	do 8,4	do 15
2 (stredne tvrdá)	1,5-2,5	8,4-14	15-25
3 (tvrdá)	2,5-3,8	14-21,3	25-38
4 (veľmi tvrdá) [2]	nad 3,8	nad 21,3	nad 38

7.2 Prvé uvedenie do prevádzky

Po elektrickom zapojení je potrebné vykonať nastavenia pre prvé uvedenie spotrebiča do prevádzky. Môže trvať niekoľko minút, kým sa nastavenia zobrazia na displeji.

Poznámka: Nastavenia môžete vykonať aj prostredníctvom aplikácie Home Connect. Po pripojení spotrebiča postupujte podľa pokynov v aplikácii.

1. Zapnite spotrebič stlačením ⏻.
✔ Objaví sa prvé nastavenie.
2. V prípade potreby nastavenie zmeňte.
   Možné nastavenia:
   - Jazyk
   - Home Connect
   - Čas
   - Dátum
   - Tvrdosť vody
3. Pomocou → prejdite na ďalšie nastavenie.
4. Prechádzajte nastaveniami a v prípade potreby ich zmeňte.
✔ Po poslednom nastavení sa na displeji objaví upozornenie, že prvé uvedenie do prevádzky je ukončené.
5. Na kontrolu spotrebiča pred prvým zahrievaním jedenkrát otvorte a zatvorte dvierka spotrebiča.

7.3 Čistenie spotrebiča pred prvým použitím

Prv než začnete prvý raz pripravovať jedlo v spotrebiči, vyčistite vnútorný priestor a príslušenstvo.

1. Z vnútorného priestoru vyberte informácie o výrobku a príslušenstvo. Odstráňte zvyšky obalu, napr. polystyrénové guľôčky, a odstráňte lepiacu pásku v spotrebiči alebo na ňom.
2. Hladké plochy vo vnútornom priestore utrite mäkkou, vlhkou utierkou.
3. Zapnite spotrebič stlačením ⏻.
4. Naplňte nádržku na vodu.
   → *"Naplnenie nádržky na vodu", Strana 18*
5. Vykonajte nasledovné nastavenia:

Druh ohrevu	4D horúci vzduch
Teplota	maximálna
Pridanie pary	03
Čas trvania	1 hodina

   → *"Základná obsluha", Strana 15*
6. Spustite prevádzku.
   ▸ Počas predohrevu spotrebiča vetrajte kuchyňu.
✔ Po uplynutí času trvania zaznie signál. Na displeji sa objaví upozornenie o ukončení prevádzky.
7. Vypnite spotrebič stlačením ⏻.
8. Keď je spotrebič vychladnutý, hladké plochy vo vnútornom priestore vyčistite umývacím roztokom a handričkou.
9. Príslušenstvo dôkladne vyčistite umývacím roztokom a handričkou alebo mäkkou kefkou.
10. Vyprázdnite nádržku na vodu a vysušte vnútorný priestor.
    → *"Po každej prevádzke s parou", Strana 20*

8 Základná obsluha

8.1 Zapnutie spotrebiča

▸ Zapnite spotrebič stlačením ⏻.
✔ Na displeji sa zobrazí menu.

8.2 Vypnutie spotrebiča

Keď spotrebič nepoužívate, vypnite ho. Keď spotrebič dlhší čas neobsluhujete, automaticky sa vypne.

▸ Vypnite spotrebič stlačením ⏻.
✔ Spotrebič sa vypne. Spustené funkcie sa zrušia.
✔ Na displeji sa zobrazí čas a ukazovateľ zvyškového tepla.

8.3 Spustenie prevádzky

Musíte spustiť každú prevádzku.

POZOR
Voda na dne vnútorného priestoru pri prevádzke spotrebiča pri teplotách vyšších ako 120 °C spôsobuje poškodenie smaltu.

▸ Keď sa na dne vnútorného priestoru nachádza voda, nespúšťajte prevádzku.
▸ Pred spustením prevádzky utrite vodu z dna vnútorného priestoru.

▸ Prevádzku spustite stlačením "Štart".
✔ Na displeji sa zobrazia nastavenia.

8.4 Prerušenie prevádzky

Prevádzku môžete prerušiť a opäť v nej pokračovať.

1. Ak chcete prerušiť prevádzku, stlačte "Stop".
2. Ak chcete pokračovať v prevádzke, stlačte "Štart".

[1] Nastavte iba vtedy, ak sa používa výlučne zmäkčená voda.
[2] Nastavte aj pre minerálnu vodu. Používajte výlučne pre nesýtenú minerálnu vodu.

8.5 Nastavenie druhu prevádzky

Po zapnutí spotrebiča sa na displeji zobrazí menu.

1. Ak chcete listovať v rôznych možnostiach výberu, prejdite prstom po displeji doľava alebo doprava.
2. Na zvolenie funkcie stlačte príslušnú dlaždicu.

✔ V závislosti od funkcie sa na výber zobrazia možné hodnoty nastavenia alebo ďalšie dlaždice.

3. V prípade potreby stlačte ďalšiu dlaždicu.
4. Ak chcete zmeniť hodnoty nastavenia:
   - ▸ Prejdite prstom po modrej nastavovacej línii alebo stlačte príslušné miesto na nastavovacej línii.
   - ▸ Alebo stlačte ▦ a zadajte hodnotu priamo cez zobrazené číselné pole.
5. Prevádzku spustite stlačením "Štart".
6. Po ukončení prevádzky:
   - ▸ V prípade potreby môžete vykonať ďalšie nastavenia a opätovne spustiť prevádzku.
   - ▸ Keď je jedlo hotové, spotrebič vypnite stlačením ⏻.

Tip: Vaše nastavenia môžete uložiť ako "Obľúbené"☆ a znova ich použiť.
→ *"Obľúbené položky", Strana 27*

8.6 Predĺženie prevádzky

Po skončení prevádzky môžete prevádzku predĺžiť alebo vykonať ďalšie nastavenia a opätovne ju spustiť.

1. Stlačte "Predĺžiť".
   - ▸ V závislosti od druhu prevádzky môžete v prípade potreby zmeniť nastavenia.
2. Prevádzku spustite pomocou ▷/☐.

8.7 Nastavenie druhu ohrevu a teploty

1. Stlačte "Druhy ohrevu".
2. Stlačte požadovaný druh ohrevu.
3. Teplotu zadajte cez nastavovaciu líniu alebo zmeňte priamo cez číselné pole ▦.
   V prípade potreby môžete vykonať ďalšie nastavenia:
   - – → *"Rýchly predohrev", Strana 17*
   - – → *"Časové funkcie", Strana 17*
   - – → *"Príprava v pare", Strana 18*
   - – → *"Mikrovlnný ohrev", Strana 21*
   - – → *"Funkcia ventilácie Do chrumkava", Strana 23*
   - – → *"Teplotná sonda", Strana 23*
4. Prevádzku spustite stlačením "Štart".

✔ Spotrebič začne hriať.

✔ Na displeji sú zobrazené hodnoty nastavenia a čas, ako dlho už prevádzka beží.

5. Keď je jedlo hotové, spotrebič vypnite stlačením ⏻.

Poznámka: Najvhodnejší druh ohrevu pre vaše jedlo nájdete v opise druhov ohrevu.
→ *"Druhy ohrevu", Strana 11*

Zmena druhu ohrevu

Keď zmeníte druh ohrevu, zrušia sa aj ostatné nastavenia.

1. Stlačte "Stop".
2. Stlačte ←.
3. Stlačte požadovaný druh ohrevu.
4. Opätovne nastavte prevádzku a spustite pomocou "Štart".

Zmena teploty

Po spustení prevádzky môžete teplotu kedykoľvek zmeniť.

1. Stlačte teplotu.
2. Teplotu zmeňte cez nastavovaciu líniu alebo zadajte priamo cez číselné pole ▦.
3. Stlačte "Prevziať".

8.8 Zobrazenie informácií

Vo väčšine prípadov môžete vyvolať informácie o práve vykonávanej funkcii. Niektoré upozornenia zobrazuje spotrebič automaticky, napr. na potvrdenie alebo ako výzvu alebo varovanie.

1. Stlačte ⓘ.

✔ Ak sú informácie k dispozícii, na niekoľko sekúnd sa zobrazia.

2. Ak je obsahu veľa, zotrite smerom nadol.
3. V prípade potreby zatvorte upozornenie pomocou ✕.

8.9 Udržiavanie teploty na dlhšiu dobu

V spotrebiči môžete udržiavať jedlo teplé až 24 hodín bez toho, aby sa zmenilo správanie spotrebiča. Použite časové funkcie a zmeňte základné nastavenia.

Poznámka: Ak počas prevádzky otvoríte dvierka spotrebiča, spotrebič prestane hriať. Ak zatvoríte dvierka spotrebiča, spotrebič bude hriať ďalej. Aby sa správanie spotrebiča počas prevádzky nezmenilo, dvierka spotrebiča otvorte až po uplynutí nastaveného času.

1. Základné nastavenie „Osvetlenie“ zmeňte na „Vždy vypnuté“.
   → *"Základné nastavenia", Strana 28*
2. Zmeňte základné nastavenie „Zobrazenie času“ na „Zap.“.
3. Základné nastavenie „Zvukový signál“ zmeňte na „Veľmi krátke trvanie“.
   Osvetlenie vnútorného priestoru tak zostane počas prevádzky a po otvorení dvierok spotrebiča vždy vypnuté. Ukazovateľ času sa nezmení. Trvanie zvukového signálu na konci prevádzky sa skráti.
4. Nastavte požadovaný druh prevádzky.
   → *"Nastavenie druhu prevádzky", Strana 16*
   → *"Nastavenie druhu ohrevu a teploty", Strana 16*
5. V závislosti od druhu ohrevu nastavte požadovaný čas trvania.
   → *"Nastavenie času trvania", Strana 17*
   → *"Časové funkcie", Strana 17*
6. Pomocou "Koniec" nastavte denný čas, kedy sa má prevádzka ukončiť.
   → *"Nastavenie času ukončenia", Strana 17*
   → *"Časové funkcie", Strana 17*
7. Vložte jedlo do vnútorného priestoru skôr, ako sa spotrebič spustí ohrev.
8. Spustite prevádzku.

✔ Na displeji sa zobrazí čas trvania do spustenia.

✔ Po dosiahnutí času spustenia spotrebič spustí ohrev a čas trvania začne plynúť.

9. Po ukončení prevádzky vyberte jedlo z vnútorného priestoru. Spotrebič sa po cca 15 – 20 minútach automaticky úplne vypne.
   Poznámka: V prípade potreby môžete znova zmeniť rôzne základné nastavenia.

9 Rýchly predohrev

Z dôvodu časovej úspory môže rýchly predohrev »))) pri nastavených teplotách nad 100 °C skrátiť čas predohrevu.

Pri týchto druhoch ohrevu môžete použiť rýchly predohrev:

- 4D horúci vzduch
- Horný/dolný ohrev
- Intenzívny ohrev

9.1 Nastavenie rýchleho predohrevu

Aby ste dosiahli rovnomerný výsledok pečenia, vložte jedlo do vnútorného priestoru až vtedy, keď je rýchly predohrev ukončené.

Poznámka: Čas trvania nastavte až vtedy, keď je rýchly predohrev ukončený.

1. Nastavte vhodný druh ohrevu a teplotu nad 100 °C. Rýchly predohrev sa zapne automaticky pri teplote nastavenej nad 200 °C.
2. Stlačte "Rýchly predohrev".
✔ Na dlaždici je zobrazené "Zap.".
3. Prevádzku spustite stlačením "Start".
✔ Rýchly predohrev sa spustí.
✔ Keď je rýchly predohrev ukončený, zaznie signál. Pri "Rýchly predohrev" »))) je zobrazené "Vyp.".
4. Vložte jedlo do vnútorného priestoru.

Zrušenie rýchleho predohrevu

▸ Stlačte "Rýchly predohrev".
✔ Na displeji sa objaví pri "Rýchly predohrev" »))) "Vyp.".

10 Časové funkcie

K prevádzke môžete nastaviť čas trvania a denný čas, kedy sa má prevádzka ukončiť. Časovač sa dá nastaviť nezávisle od prevádzky.

Časová funkcia	**Použitie**
Čas trvania	Ak pri prevádzke nastavíte čas trvania, po uplynutí času trvania spotrebič automaticky prestane hriať.
Čas ukončenia	K času trvania môžete nastaviť denný čas, kedy sa má prevádzka ukončiť. Spotrebič sa spustí automaticky, takže prevádzka je ukončená v požadovanom čase.
Časovač	Časovač môžete nastaviť nezávisle od prevádzky. Nemá vplyv na spotrebič.

10.1 Nastavenie času trvania

Čas trvania prevádzky môžete nastaviť až na 24 hodín.

Požiadavka: Druh prevádzky a teplota alebo stupeň sú nastavené.

1. Stlačte "Čas trvania".
2. Keď chcete nastaviť čas trvania, stlačte príslušnú časovú hodnotu, napr. ukazovateľ hodín "h" alebo ukazovateľ minút "min".
✔ Zvolená hodnota je označená modrou farbou.
3. Čas trvania nastavte cez nastavovaciu líniu alebo zadajte priamo cez číselné pole .
   V prípade potreby vynulujte hodnotu nastavenia pomocou .
4. Prevádzku spustite stlačením "Start".
✔ Spotrebič spustí ohrev a čas trvania začne plynúť.
✔ Po uplynutí času trvania zaznie signál. Na displeji sa objaví upozornenie o ukončení prevádzky.
5. Po uplynutí času trvania:
   ▸ V prípade potreby môžete vykonať ďalšie nastavenia a opätovne spustiť prevádzku.
   ▸ Keď je jedlo hotové, spotrebič vypnite stlačením .

Zmena času trvania

Čas trvania môžete kedykoľvek zmeniť.

1. Stlačte Čas trvania.
2. Čas trvania zmeňte cez nastavovaciu líniu alebo zadajte priamo cez číselné pole .
3. Stlačte "Prevziať".

Zrušenie času trvania

Čas trvania môžete kedykoľvek zrušiť.

1. Stlačte Čas trvania.
2. Čas trvania vynulujte pomocou .
   Poznámka: Pri druhoch prevádzky, pri ktorých je vždy potrebný čas trvania, spotrebič resetuje čas trvania na prednastavenú hodnotu.
3. Stlačte "Prevziať".

10.2 Nastavenie času ukončenia

Spotrebič sa zapne automaticky a vypne sa v čase ukončenia, ktorý ste predtým zvolili. Na tento účel nastavte čas trvania a definujte čas ukončenia prevádzky.

Požiadavky

- Druh prevádzky a teplota alebo stupeň sú nastavené.
- Čas trvania je nastavený.

1. Stlačte "Koniec".
2. Čas posuňte cez nastavovaciu líniu alebo zadajte priamo cez číselné pole .
   V prípade potreby vynulujte hodnotu nastavenia pomocou .
3. Prevádzku spustite pomocou "Start".
✔ Na displeji sa zobrazí čas spustenia. Spotrebič je v čakacej pozícii.
✔ Po dosiahnutí času spustenia spotrebič spustí ohrev a čas trvania začne plynúť.
✔ Po uplynutí času trvania zaznie signál. Na displeji sa zobrazí upozornenie o ukončení prevádzky.
4. Po uplynutí času trvania:
   ▸ V prípade potreby môžete vykonať ďalšie nastavenia a opätovne spustiť prevádzku.
   ▸ Keď je jedlo hotové, spotrebič vypnite pomocou .

Zmena času ukončenia

Aby ste dosiahli dobrý výsledok pečenia, nastavený čas zmeňte skôr, než sa spustí prevádzka a začne plynúť čas trvania.

1. Stlačte "Stop".
2. Stlačte "Koniec".
3. Čas zmeňte cez nastavovaciu líniu alebo zadajte priamo cez číselné pole ⊞.
4. Stlačte "Start".

Zrušenie času ukončenia

Nastavený čas môžete kedykoľvek vymazať.

1. Stlačte "Stop".
2. Stlačte "Koniec".
3. Čas vynulujte pomocou ↺.
   Poznámka: Pri druhoch prevádzky, pri ktorých je vždy potrebný čas trvania, spotrebič nastaví čas ukončenia trvania na najbližší možný čas.
4. Stlačte "Start".

10.3 Nastavenie časovača

Časovač funguje nezávisle od prevádzky. Časovač môžete nastaviť na zapnutom alebo vypnutom spotrebiči v rozsahu do 24 hodín. Časovač má vlastný signál, takže budete počuť, či uplynul čas časovača alebo čas trvania.

1. Stlačte tlačidlo 🔔.
2. Keď chcete nastaviť časovač, na displeji stlačte príslušnú časovú hodnotu, napr. ukazovateľ hodín "h" alebo ukazovateľ minút "min".
   ✔ Zvolená hodnota je označená modrou farbou.
3. Časovač nastavte cez číselné pole ⊞.
   V prípade potreby vynulujte hodnotu nastavenia pomocou ↺.
4. Spustite časovač stlačením "Start".

✔ Čas na časovači plynie.
✔ Časovač zostane na displeji viditeľný, aj keď je spotrebič vypnutý.
✔ Keď je spotrebič zapnutý, na displeji sú zobrazené nastavenia spustenej prevádzky. Časovač sa zobrazí v riadku zobrazenia stavu.
✔ Po uplynutí času časovača zaznie signál. Na displeji sa objaví upozornenie o ukončení časovača.

Zmena časovača

Čas časovača môžete kedykoľvek zmeniť.

1. Stlačte tlačidlo 🔔.
2. Stlačte "Stop".
3. Zmeňte čas časovača.
4. Stlačte "Start".

Zrušenie časovača

1. Stlačte tlačidlo 🔔.
2. Čas časovača vynulujte pomocou ↺.
3. zatvoriť stlačením ✕

11 Príprava v pare

Pomocou pary môžete jedlá pripravovať mimoriadne šetrne. Môžete použiť druhy ohrevu s parou alebo pri niektorých druhoch ohrevu môžete zapnúť pridanie pary.

⚠ VAROVANIE – Riziko obarenia!
Pri otvorení dvierok spotrebiča môže unikať veľmi horúca para. Para nie je vždy viditeľná v závislosti od teploty.
- Dvierka spotrebiča opatrne otvorte.
- Deti udržujte v bezpečnej vzdialenosti.

11.1 Pred každou prevádzkou s parou

Pred každou prevádzkou s parou sa uistite, či je spotrebič zásobený dostatočným množstvom vody.

Naplnenie nádržky na vodu

⚠ VAROVANIE – Riziko požiaru!
Pary horľavých kvapalín sa môžu vo vnútornom priestore na horúcich povrchoch zapáliť (vznietiť). Dvierka spotrebiča môžu prasknúť. Môžu vystupovať pary a ostré plamene.
- Do nádržky na vodu nelejte horľavé tekutiny (napr. alkoholické nápoje).
- Do nádržky na vodu dávajte výlučne vodu alebo nami odporúčaný odvápňovací roztok.

⚠ VAROVANIE – Riziko popálenia!
Počas prevádzky spotrebiča sa môže nádržka na vodu zohriať.
- Po predchádzajúcej prevádzke spotrebiča počkajte, kým nádržka na vodu nevychladne.
- Vyberte nádržku na vodu z priestoru pre nádržku.

Požiadavka: Tvrdosť vody je správne nastavená.
1. Stlačte ⊟.
   ✔ Ovládací panel sa automaticky posunie dopredu.
2. Ovládací panel potiahnite obidvomi rukami dopredu a potom ho posuňte nahor tak, aby zapadol ①.
3. Vyberte nádržku na vodu z otvoru na nádržku ②.

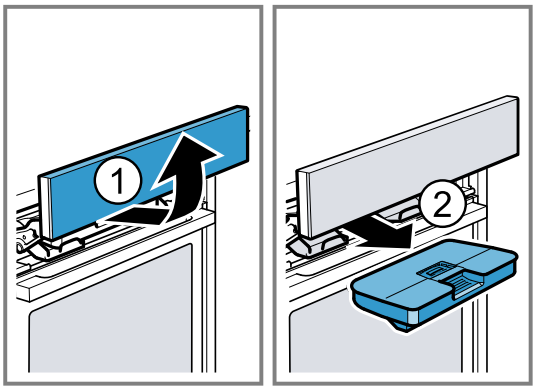

4. Veko nádržky na vodu pritlačte pozdĺž tesnenia, aby z nádržky na vodu nemohla vytekať voda.
5. Odoberte kryt [a] z nádržky na vodu.

6. Naplňte vodu do nádržky na vodu až po značku „max“ b.

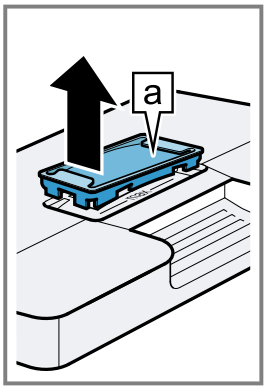

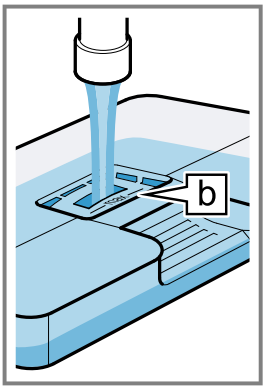

7. Kryt nasaďte naspäť do otvoru na nádržke na vodu.
8. Vložte naplnenú nádržku na vodu ①. Dbajte na to, aby nádržka na vodu zapadla do držiakov a.

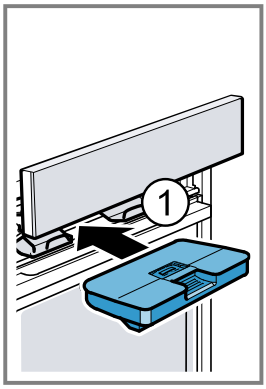

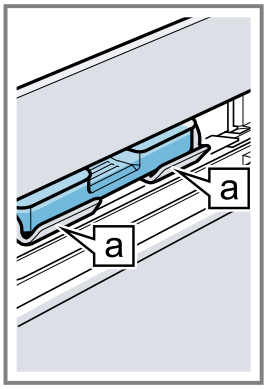

9. Ovládací panel pomaly posúvajte nadol, potom zatlačte dozadu tak, aby sa ovládací panel úplne zatvoril.

11.2 Možnosti nastavenia s parou

Vaše jedlo môžete pripravovať s parou na rôzne spôsoby.

Pridanie pary

Pri príprave jedla s pridaním pary pridáva spotrebič do vnútorného priestoru paru v rôznych intervaloch. Tým získa jedlo chrumkavú kôrku a lesklý povrch. Mäso zostáva vnútri šťavnaté a jemné a stratí svoj objem iba minimálne.

Pridanie pary je možné kombinovať s nasledujúcimi funkciami:

- Druhy ohrevu →*Strana 16*
  - 4D horúci vzduch
  - Horný/dolný ohrev
  - Gril s cirkuláciou vzduchu
  - Udržiavanie teploty
- → *"Pokrmy", Strana 25*
- → *"Teplotná sonda", Strana 23*

Nápor pary

S náporom pary môžete dočasne cielene pridať intenzívnu paru. Najmä chlieb a rožky pekne nakysnú, budú chrumkavé a získajú peknú farbu.
Spotrebič pridáva do vnútorného priestoru cca 3 až 5 minút prúd pary. V závislosti od prevádzky môžete nápor pary aktivovať viackrát.

Nápor pary môžete pridať pri týchto funkciách:

- Druhy ohrevu →*Strana 16*
  - 4D horúci vzduch
  - Horný/dolný ohrev
  - Grilovanie s cirkuláciou vzduchu
- → *"Teplotná sonda", Strana 23*

Poznámka: Nápor pary používajte iba pri teplotách vnútorného priestoru vyšších ako 120 °C.

11.3 Nastavenie druhu ohrevu s pridaním pary

Poznámka
Rešpektujte informácie týkajúce sa druhov ohrevu s pridaním pary:

Požiadavka: Nádržka na vodu je naplnená. Keď je nádržka na vodu počas prevádzky prázdna, na displeji sa zobrazí upozornenie. Prevádzka sa preruší.

→ *"Naplnenie nádržky na vodu", Strana 18*

1. Stlačte "Príprava v pare".
2. Stlačte požadovaný druh ohrevu s pridaním pary.
3. Teplotu zadajte cez nastavovaciu líniu alebo zmeňte priamo cez číselné pole.
4. Stlačte "Čas trvania".
   Pri druhoch ohrevu s pridaním pary je vždy potrebné nastaviť čas trvania.
5. Keď chcete zmeniť prednastavený čas trvania, stlačte príslušnú časovú hodnotu, napr. ukazovateľ minút "min" alebo indikátor sekúnd "s".

✔ Zvolená hodnota je označená modrou farbou.

6. Čas trvania nastavte cez nastavovaciu líniu alebo zadajte priamo cez číselné pole.
   V prípade potreby vynulujte hodnotu nastavenia pomocou ↺.
7. Prevádzku spustite pomocou "Štart".

✔ Spotrebič spustí ohrev a čas trvania začne plynúť. Pri niektorých druhoch ohrevu, napr. fullSteam Plus, sa čas trvania spustí až po rozohrievaní. Čas rozohrievania závisí od množstva a teploty potravín.

✔ Po uplynutí času trvania zaznie signál. Na displeji sa zobrazí upozornenie o ukončení prevádzky.

8. Po uplynutí času trvania:
   ▸ V prípade potreby môžete vykonať ďalšie nastavenia a opätovne spustiť prevádzku.
   ▸ Keď je jedlo hotové, spotrebič vypnite pomocou ⏻.
9. Vyprázdnite nádržku na vodu a vysušte vnútorný priestor.
   → *"Po každej prevádzke s parou", Strana 20*

Zmena druhu ohrevu s pridaním pary

Keď zmeníte druh ohrevu s pridaním pary, zrušia sa aj ostatné nastavenia.

1. Stlačte "Stop".
2. Stlačte ←.
3. Stlačte požadovaný druh ohrevu s pridaním pary.
4. Opätovne nastavte prevádzku a spustite pomocou "Štart".

Zmena teploty

Po spustení prevádzky môžete teplotu kedykoľvek zmeniť.

1. Stlačte teplotu.

2. Teplotu zmeňte cez nastavovaciu líniu alebo zadajte priamo cez číselné pole ⊞.
3. Stlačte "Prevziať".

Zmena času trvania

Čas trvania môžete kedykoľvek zmeniť.

1. Stlačte Čas trvania.
2. Čas trvania zmeňte cez nastavovaciu líniu alebo zadajte priamo cez číselné pole ⊞.
3. Stlačte "Prevziať".

11.4 Nastavenie pridania pary

Požiadavky

- Venujte pozornosť informáciám o príslušnom druhu ohrevu.
  → *"Možnosti nastavenia s parou", Strana 19*
- Nádržka na vodu je plná. Keď je nádržka na vodu počas prevádzky prázdna, na displeji sa zobrazí upozornenie. Prevádzka pokračuje ďalej bez pridania pary.
  → *"Naplnenie nádržky na vodu", Strana 18*

1. Stlačte požadovaný druh prevádzky.
2. Vykonajte nastavenia druhu prevádzky, napr. druh ohrevu a teplota.
3. Stlačte "Pridanie pary" ♨.
4. Stlačte požadovaný stupeň pary.

Stupeň pary	Pridanie pary
1	nízke
2	stredné
3	vysoké

5. Prevádzku spustite stlačením "Štart".

✔ Spotrebič začne hriať.
✔ Na displeji sú zobrazené hodnoty nastavenia a čas, ako dlho už prevádzka beží.

6. Keď je jedlo hotové, spotrebič vypnite stlačením ⏻.
7. Vyprázdnite nádržku na vodu a vysušte vnútorný priestor.
   → *"Po každej prevádzke s parou", Strana 20*

Zmena pridania pary

Pridanie pary môžete kedykoľvek zmeniť alebo deaktivovať.

1. Stlačte stupeň pary.
2. Zmeňte alebo deaktivujte pridanie pary.
3. Stlačte "Prevziať".

11.5 Nastavenie náporu pary

Požiadavky

- Venujte pozornosť informáciám o príslušnom druhu ohrevu.
  → *"Možnosti nastavenia s parou", Strana 19*
- Nádržka na vodu je naplnená. Keď je nádržka na vodu počas prevádzky prázdna, na displeji sa zobrazí upozornenie. Prevádzka sa preruší.
  → *"Naplnenie nádržky na vodu", Strana 18*

1. Stlačte požadovaný druh prevádzky.
2. Vykonajte nastavenia druhu prevádzky, napr. druh ohrevu a teplota.
3. Stlačte "Nápor pary".
4. Spustite prevádzku.
5. V požadovanom čase stlačte "Nápor pary"♨. Nepoužívajte nápor pary, kým sa spotrebič úplne nezohreje.

✔ Spotrebič ohrieva vodu.

6. Keď je voda zohriata, znova stlačte "Nápor pary"♨.
   Poznámka: Keď je aktivované rýchle rozohrievanie »≋, nápor pary sa môže aktivovať až po ukončení rýchleho rozohrievania.

✔ Nápor pary sa aktivuje a spotrebič pridáva do vnútorného priestoru cca 3 až 5 minút prúd pary.
✔ Po ukončení náporu pary prevádzka pokračuje bežným spôsobom. V závislosti od prevádzky je možné v prípade potreby znova aktivovať nápor pary.

7. Keď je jedlo hotové, spotrebič vypnite stlačením ⏻.
8. Vyprázdnite nádržku na vodu a vysušte vnútorný priestor.
   → *"Po každej prevádzke s parou", Strana 20*

Zrušenie náporu pary

Nápor pary môžete kedykoľvek zrušiť.

1. Stlačte +.
2. Stlačte "Nápor pary" ♨.
3. Stlačte "Prevziať".

✔ Prevádzka pokračuje bez náporu pary.

11.6 Po každej prevádzke s parou

Po každej prevádzke s parou spotrebič vysušte.

Poznámka: Po prevádzke s parou môžu v rúre zostať zvyšky vodného kameňa. Nemá to vplyv na funkčnosť spotrebiča. Zvyšky vodného kameňa odstráňte teplou vodou a utierkou namočenou v octe. Rešpektujte údaje na čistenie.
→ *"Čistenie a údržba", Strana 31*

Vyprázdnenie nádržky na vodu

⚠ VAROVANIE – Riziko popálenia!
Počas prevádzky spotrebiča sa môže nádržka na vodu zohriať.

- Po predchádzajúcej prevádzke spotrebiča počkajte, kým nádržka na vodu nevychladne.
- Vyberte nádržku na vodu z priestoru pre nádržku.

POZOR
Sušenie nádržky na vodu v horúcom vnútornom priestore spôsobí jej poškodenie.

- Nesušte nádržku na vodu v horúcom vnútornom priestore.

Umývanie nádržky na vodu v umývačke riadu spôsobuje poškodenie.

- Nádržku na vodu neumývajte v umývačke riadu.
- Nádržku na vodu vyčistite mäkkou handričkou a bežným umývacím prostriedkom.

1. Ovládací panel otvorte pomocou ⊟.
2. Vyberte nádržku na vodu.
3. Veko nádržky na vodu opatrne odoberte.
4. Vyprázdnite nádržku na vodu, vyčistite ju čistiacim prostriedkom a dôkladne opláchnite čistou vodou.
5. Všetky časti utrite mäkkou utierkou do sucha.
6. Tesnenie na veku utrite do sucha.
7. Nádržku na vodu nechajte vyschnúť s otvoreným vekom.
8. Nasaďte veko na nádržku na vodu a pritlačte ho.
9. Vložte nádržku na vodu a zatvorte ovládací panel.

Sušenie odkvapovej drážky

⚠ **VAROVANIE – Riziko popálenia!**
Spotrebič sa počas prevádzky rozpáli.
▸ Pred čistením nechajte spotrebič vychladnúť.

Požiadavka: Vnútorný priestor je vychladnutý.
1. Otvorte dvierka spotrebiča.
2. **Poznámka:** Odkvapová drážka a sa nachádza pod varným priestorom.

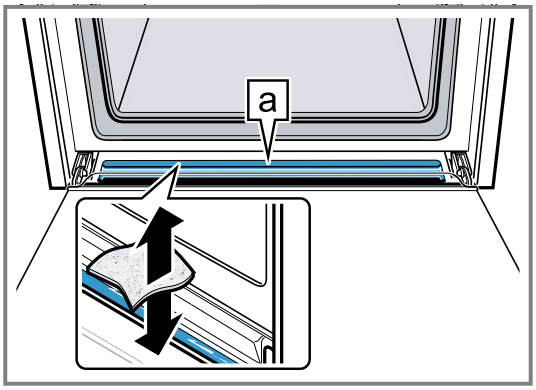

Vodu v odkvapovej drážke a vysajte špongiou a opatrne vytrite.

Sušenie vnútorného priestoru

Po každej prevádzke s parou vnútorný priestor vysušte.
▸ Vnútorný priestor vysušte ručne alebo použite funkciu sušenia.
→ *"Funkcia sušenia", Strana 35*

12 Mikrovlnný ohrev

Pomocou mikrovlnného ohrevu môžete jedlá mimoriadne rýchlo uvariť, zohrievať, piecť a rozmrazovať.

12.1 Riad a príslušenstvo na mikrovlnný ohrev

Aby ste jedlo rovnomerne zohriali a nepoškodili spotrebič, používajte iba vhodný riad a príslušenstvo. Dodržiavajte pokyny výrobcu riadu.
Pokiaľ nie je uvedené inak, vložte riad a príslušenstvo na úroveň 2.

Riad vhodný na mikrovlnný ohrev

Riad z tepelne odolného materiálu vhodného na mikrovlnný ohrev:
- Sklo
- Sklokeramika
- Porcelán
- Plast odolný voči teplu
- Plne glazovaná keramika bez prasklín
- Servírovací riad
  Riad so zlatou alebo striebornou dekoráciou používajte iba vtedy, ak výrobca zaručuje, že je vhodný na mikrovlnný ohrev.
- Dodaný rošt
  Plechy, napr. univerzálny pekáč alebo plech na pečenie, môžu v samostatnej mikrovlnnej prevádzke vytvárať iskry a sú nevhodné.

Tieto materiály prepúšťajú mikrovlny a nepoškodzujú sa.

Riad nevhodný na mikrovlnný ohrev

Poznámka: Venujte pozornosť informáciám o tom, ako zabrániť vecným škodám.
→ *"Mikrovlnný ohrev", Strana 7*

- Riad a formy na pečenie z kovu

Kov neprepúšťa mikrovlny. Jedlá sa nezohrejú alebo sa zohrejú nedostatočne. Kov môže v samostatnej mikrovlnnej prevádzke vytvárať iskry.

Riad pri mikrovlnnom ohreve v kombinácii s druhom prevádzky

Keď zapnete mikrovlnný ohrev v kombinácii s iným druhom prevádzky, okrem riadu a príslušenstva vhodného na mikrovlnný ohrev môžete použiť aj kov:
- Riad a formy na pečenie z kovu
  Kov musí byť vzdialený najmenej 2 cm od stien vnútorného priestoru a vnútornej strany dvierok.
  Formy na pečenie a riad z kovu vždy položte na dodaný rošt.
- Dodané príslušenstvo:
  Rošt
  Univerzálny pekáč
  Plech na pečenie
  Air Fry plech na grilovanie

Testovanie vhodnosti riadu na mikrovlnný ohrev

Ak si nie ste istí, či je váš riad vhodný na mikrovlnný ohrev, vykonajte test riadu.

POZOR
Prevádzka spotrebiča bez jedál vo vnútornom priestore spôsobuje preťaženie.
▸ Nikdy nezapínajte mikrovlnný ohrev bez vloženého jedla vo vnútornom priestore. Výnimkou je krátkodobé testovanie riadu.

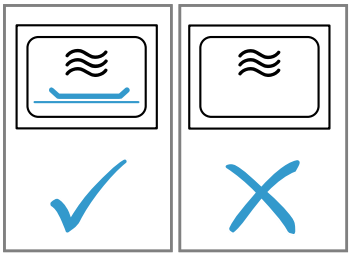

⚠ **VAROVANIE – Riziko popálenia!**
Prístupné časti sa počas prevádzky rozpália.
- Nikdy sa nedotýkajte horúcich častí.
- Deti udržujte v bezpečnej vzdialenosti.

1. Položte prázdny riad do vnútorného priestoru.
2. Nastavte spotrebič na maximálny výkon na 1/2 – 1 minútu.
3. Spustite prevádzku.
4. Riad viackrát skontrolujte:
   - Ak je riad studený alebo vlažný, je vhodný na mikrovlnný ohrev.
   - Ak je riad horúci alebo vznikajú iskry, ukončite testovanie. Riad nie je vhodný na mikrovlnný ohrev.

12.2 Možnosti nastavenia s mikrovlnným ohrevom

Mikrovlnný ohrev môžete použiť samostatne alebo v kombinácii s iným druhom prevádzky.

Samostatná mikrovlnná prevádzka

Elektromagnetické vlny mikrovlnného ohrevu vytvárajú energiu, ktorá sa napr. v potravinách premieňa na teplo. Aby sa zabránilo kondenzácii, spotrebič automaticky zapne ohrevné teleso pri výkonoch mikrovlnného ohrevu 600 wattov a "Boost". Vnútorný priestor a príslušenstvo sa zohrejú na vysokú teplotu. Výsledok varenia sa tým neovplyvní.
Túto automatickú funkciu sušenia môžete vypnúť v základných nastaveniach.
→ *"Základné nastavenia", Strana 28*

⚠ **VAROVANIE – Riziko popálenia!**
Funkcia sušenia na najvyšších stupňoch pri samotnom mikrovlnnom ohreve automaticky zapne vyhrievacie teleso a ohrieva vnútorný priestor.
- Nikdy sa nedotýkajte horúcich vnútorných plôch vnútorného priestoru alebo ohrevných telies.
- Deti udržujte v bezpečnej vzdialenosti.

Pridaný mikrovlnný ohrev

Vďaka mikrovlnnému ohrevu v kombinácii s druhom prevádzky sa skracuje čas prípravy jedál.

Mikrovlnný ohrev je možné kombinovať s nasledujúcimi funkciami:
- Druhy ohrevu →*Strana 16*
  - 4D horúci vzduch
  - Horný/dolný ohrev
  - Gril s cirkuláciou vzduchu
  - Veľkoplošný gril
  - Maloplošný gril
- → *"Pokrmy", Strana 25*
- → *"Teplotná sonda", Strana 23*
- → *"Funkcia ventilácie Do chrumkava", Strana 23*

Možné výkony mikrovlnného ohrevu v kombinácii s druhom prevádzky sú:
- 90 W
- 180 W
- 360 W

12.3 Nastavenie mikrovlnného ohrevu

Poznámka
Dbajte na správne používanie mikrovlnného ohrevu:
- → *"Bezpečnosť", Strana 2*
- → *"Zabránenie vecným škodám", Strana 7*
- → *"Výkony mikrovlnného ohrevu", Strana 12*
- → *"Riad a príslušenstvo na mikrovlnný ohrev", Strana 21*

1. Stlačte "Mikrovlnný ohrev".
   - Alebo vyberte mikrovlnný ohrev priamo tlačidlom .
2. Stlačte požadovaný výkon mikrovlnného ohrevu.
3. Stlačte "Čas trvania".
   Pri prevádzke s mikrovlnným ohrevom je potrebné vždy nastaviť čas trvania.
4. Keď chcete zmeniť prednastavený čas trvania, stlačte príslušnú časovú hodnotu, napr. ukazovateľ minút "min" alebo indikátor sekúnd "s".

✔ Zvolená hodnota je označená modrou farbou.

5. Čas trvania nastavte cez nastavovaciu líniu alebo zadajte priamo cez číselné pole .
   V prípade potreby vynulujte hodnotu nastavenia pomocou .
6. Prevádzku spustite stlačením "Štart".

✔ Mikrovlnný ohrev sa spustí a čas trvania začne plynúť. Pri maximálnom výkone mikrovlnného ohrevu "Boost" sa na displeji zobrazí zníženie výkonu.
→ *"Výkony mikrovlnného ohrevu", Strana 12*

✔ Po uplynutí času trvania zaznie signál. Na displeji sa objaví upozornenie o ukončení prevádzky.

7. Po uplynutí času trvania:
   - V prípade potreby môžete vykonať ďalšie nastavenia a opätovne spustiť prevádzku.
   - Keď je jedlo hotové, spotrebič vypnite stlačením .
8. Ak ste v základných nastaveniach vypli funkciu sušenia pre mikrovlnný ohrev a vo vnútornom priestore sa vytvorila kondenzácia, vnútorný priestor vysušte.
   → *"Funkcia sušenia", Strana 35*

Poznámka: Ak počas prebiehajúcej prevádzky otvoríte dvierka spotrebiča, prevádzka sa zastaví. Ak zatvoríte dvierka spotrebiča, musíte pokračovať v prevádzke. Ak ste príslušné základné nastavenie zmenili, dbajte na to, aby mikrovlnný ohrev nebežal ďalej bez pokrmu.
→ *"Základné nastavenia", Strana 28*

Zmena výkonu mikrovlnného ohrevu

Výkon mikrovlnného ohrevu môžete kedykoľvek zmeniť.

1. Stlačte výkon mikrovlnného ohrevu.
2. Zmeňte výkon mikrovlnného ohrevu.
3. Stlačte "Prevziať".

Zmena času trvania

Čas trvania môžete kedykoľvek zmeniť.

1. Stlačte Čas trvania.
2. Čas trvania zmeňte cez nastavovaciu líniu alebo zadajte priamo cez číselné pole .
3. Stlačte "Prevziať".

12.4 Nastavenie pridaného mikrovlnného ohrevu

Poznámka
Dbajte na správne používanie mikrovlnného ohrevu:
- → *"Bezpečnosť", Strana 2*
- → *"Zabránenie vecným škodám", Strana 7*
- → *"Výkony mikrovlnného ohrevu", Strana 12*
- → *"Riad a príslušenstvo na mikrovlnný ohrev", Strana 21*

Požiadavka: Venujte pozornosť informáciám o príslušnom druhu ohrevu.

→ *"Možnosti nastavenia s mikrovlnným ohrevom", Strana 22*

1. Stlačte požadovaný druh prevádzky.
2. Vykonajte nastavenia druhu prevádzky, napr. druh ohrevu a teplota.
3. Stlačte "Pridaný mikrovlnný ohrev" ≋.
4. Stlačte požadovaný výkon mikrovlnného ohrevu.
5. Stlačte "Čas trvania" a nastavte čas trvania.
6. Prevádzku spustite stlačením "Štart".

✔ Spotrebič spustí ohrev a čas trvania začne plynúť.
✔ Po uplynutí času trvania zaznie signál. Na displeji sa objaví upozornenie o ukončení prevádzky.

7. Po uplynutí času trvania:
   - ▸ V prípade potreby môžete vykonať ďalšie nastavenia a opätovne spustiť prevádzku.
   - ▸ Keď je jedlo hotové, spotrebič vypnite stlačením ⏻.

Zmena pridaného mikrovlnného ohrevu

Pridaný mikrovlnný ohrev môžete kedykoľvek zmeniť alebo deaktivovať.

1. Stlačte výkon mikrovlnného ohrevu.
2. Zmeňte alebo deaktivujte výkon mikrovlnného ohrevu.
3. Stlačte "Prevziať".

13 Funkcia ventilácie "Do chrumkava"

Funkcia ventilácie "Do chrumkava" odvádza vlhkosť z vnútorného priestoru, takže vaše jedlo bude chrumkavejšie.
Množstvo horúcej pary, ktorá môže unikať po otvorení dvierok spotrebiča, sa zníži.

13.1 Vhodné druhy ohrevu s použitím funkcie ventilácie

Pre funkciu ventilácie sú vhodné len niektoré druhy ohrevu.

Pri týchto druhoch ohrevu môžete použiť funkciu ventilácie:
- 4D horúci vzduch
- Horný/dolný ohrev
- Intenzívny ohrev
- Stupeň pre pizzu
- Grilovanie s cirkuláciou vzduchu

13.2 Nastavenie funkcie ventilácie

Funkciu ventilácie môžete kedykoľvek zapnúť, aj po spustení prevádzky.

1. Nastavte vhodný druh ohrevu a teplotu.
   V prípade potreby môžete vykonať ďalšie nastavenia a skombinovať ich s funkciou ventilácie.
   Pridanie pary nie je možné kombinovať s funkciou ventilácie.
2. Stlačte "Do chrumkava".

✔ Na dlaždici je zobrazené "Zap.".

3. Prevádzku spustite stlačením "Štart".

✔ Spotrebič začne hriať.
✔ Na displeji uvidíte hodnoty nastavenia.

4. Keď je jedlo hotové, spotrebič vypnite stlačením ⏻.

Poznámka: Počas prevádzky môžete počuť zvuky ventilátora.

Zrušenie funkcie ventilácie

Funkciu ventilácie môžete kedykoľvek vypnúť.

- ▸ Stlačte "Do chrumkava".

✔ Na displeji sa objaví pri "Do chrumkava" "Vyp.".
✔ Prevádzka pokračuje ďalej bez funkcie ventilácie.

14 Teplotná sonda

Jedlo pripravujte s presnosťou, a to tak, že do potraviny vložíte teplotnú sondu a na spotrebiči nastavíte teplotu v strede potraviny. Teplotná sonda meria teplotu vnútri potraviny. Hneď po dosiahnutí nastavenej teploty v strede potraviny spotrebič automaticky ukončí prevádzku.

14.1 Vhodné druhy ohrevu s použitím teplotnej sondy

Na prevádzku s teplotnou sondou sú vhodné len niektoré druhy ohrevu.

Pri týchto druhoch ohrevu môžete použiť teplotnú sondu:
- 4D horúci vzduch
- Horný/dolný ohrev
- Dolný ohrev
- Mierny horný/dolný ohrev
- Mierny horúci vzduch
- Gril s cirkuláciou vzduchu
- Stupeň pre pizzu
- Udržiavanie teploty
- Intenzívny ohrev
- Mierny ohrev
- Regenerácia

14.2 Vloženie teplotnej sondy

Použite priloženú teplotnú sondu alebo si objednajte vhodnú teplotnú sondu prostredníctvom nášho zákazníckeho servisu.

⚠ **VAROVANIE – Riziko zásahu elektrickým prúdom!**
Použitím nesprávnej teplotnej sondy sa môže poškodiť izolácia.
- ▸ Používajte len teplotnú sondu určenú pre tento spotrebič.

POZOR
Teplotná sonda sa môže poškodiť.
- ▸ Kábel teplotnej sondy nestláčajte.
- ▸ Nepoužívajte zakrytý riad.
- ▸ Aby sa teplotná sonda nepoškodila v dôsledku pôsobenia príliš veľkého tepla, musí byť vzdialenosť medzi ohrevným telesom grilu a teplotnou sondou niekoľko centimetrov. Mäso môže počas pečenia zväčšiť svoj objem.

Ak počas prevádzky mikrovlnného ohrevu nie je koniec teplotnej sondy úplne zasunutý do potraviny, môže dôjsť k iskreniu.
- ▸ Teplotnú sondu úplne zasuňte do potraviny.

⚠ **VAROVANIE – Riziko poranenia!**
Teplotná sonda je špicatá.
- ▸ Pri manipulácii zaobchádzajte s teplotnou sondou opatrne.

1. Teplotnú sondu zasuňte do potraviny.
   Teplotná sonda má tri body merania. Dbajte na to, aby bol aspoň stredný bod merania zasunutý v potravine.

Tenké kúsky mäsa	Teplotnú sondu zasuňte do mäsa zboku na najhrubšom mieste.
Hrubé kúsky mäsa	Teplotnú sondu zasuňte do mäsa zhora šikmo až na doraz. 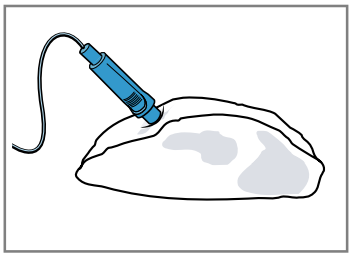 **Poznámka:** Keď chcete jedlo obracať, vložte teplotnú sondu do potraviny zboku, v tom prípade ju pri obracaní nebudete musieť vyberať.
Hydina	Teplotnú sondu zasuňte cez najhrubšie miesto v prsiach hydiny až na doraz. V závislosti od druhu hydiny vložte teplotnú sondu priečne alebo pozdĺžne. 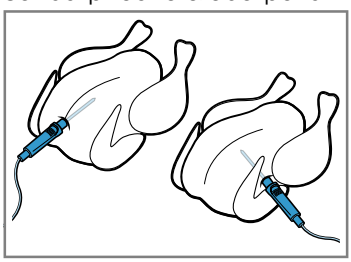
	Hydinu otočte a položte ju na rošt prsami nadol.
Ryba	V prípade celých rýb vsuňte teplotnú sondu za hlavou ryby v smere stredových kostí až na doraz. 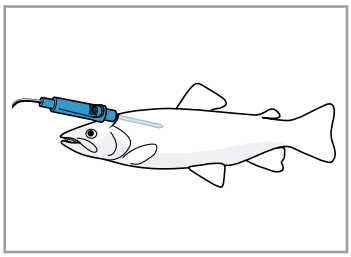 Rybu položte na rošt bez otáčania chrbtom hore a podoprite napríklad polovicou zemiaka.

2. Vložte potravinu s teplotnou sondou do vnútorného priestoru.
3. Prípojku teplotnej sondy vložte do zásuvky vľavo vo vnútornom priestore.

Poznámka: Keď jedlo otáčate, nevyberajte teplotnú sondu. Po otočení skontrolujte, či je teplotná sonda v potravine správne vložená.

14.3 Nastavenie teplotnej sondy

Teplotu v strede potraviny môžete nastaviť medzi 30 °C a 99 °C.

Požiadavky
- ▪ Potravina s teplotnou sondou je vo vnútornom priestore.
- ▪ Teplotná sonda je zasunutá vo vnútornom priestore.

1. Stlačte "Druhy ohrevu".
2. Stlačte požadovaný druh ohrevu.
3. Teplotu vnútorného priestoru nastavte cez nastavovaciu líniu alebo zadajte priamo cez číselné pole ▦.
   Nastavte teplotu vnútorného priestoru minimálne o 10 °C vyššiu, ako je teplota v strede potraviny. Nenastavujte teplotu vnútorného priestoru vyššiu ako 250 °C.
4. Stlačte "Teplotná sonda".
5. Teplotu v strede potraviny nastavte cez nastavovaciu líniu alebo zadajte priamo cez číselné pole ▦.
   V prípade potreby vynulujte hodnotu nastavenia pomocou ↺.
6. Prevádzku spustite pomocou "Start".

✔ Spotrebič začne hriať.
✔ Na displeji sú zobrazené hodnoty nastavenia a čas, ako dlho už prevádzka beží.
✔ Po dosiahnutí teploty v strede potraviny zaznie zvukový signál. Na displeji sa zobrazí upozornenie o ukončení prevádzky. Spotrebič prestane hriať. Ak je nastavený druh ohrevu Mierny ohrev, spotrebič hreje ďalej.

7. ⚠ **VAROVANIE – Riziko popálenia!**
   Varný priestor, príslušenstvo a teplotná sonda sa zohrejú na vysokú teplotu.
   - ▸ Horúce príslušenstvo a teplotnú sondu vyberte z varného priestoru vždy chňapkou na hrnce.

   Po dosiahnutí teploty v strede potraviny:
   - ▸ V prípade potreby môžete vykonať ďalšie nastavenia a opätovne spustiť prevádzku.
   - ▸ Keď je jedlo hotové, spotrebič vypnite pomocou ⏻.

- ▸ Vytiahnite teplotnú sondu zo zásuvky vo vnútornom priestore.
- ▸ Vytiahnite teplotnú sondu z potraviny a vyberte ju z vnútorného priestoru.

Tipy

- Teplotnú sondu môžete kombinovať aj s nejakým iným druhom prevádzky, napr.:
  - → *"Príprava v pare", Strana 18*
  - → *"Mikrovlnný ohrev", Strana 21*
  - → *"Pokrmy", Strana 25*
- teplotnú sondu môžete použiť aj bez nastavenej teploty v strede potraviny. Na displeji môžete vidieť teplotu v strede potraviny a v prípade potreby môžete manuálne ukončiť prevádzku.

Zmena teploty

Po spustení prevádzky môžete teplotu v strede potraviny a teplotu vnútorného priestoru kedykoľvek zmeniť.

1. Stlačte teplotu vnútorného priestoru alebo teplotu v strede potraviny.
2. Teplotu nastavte cez nastavovaciu líniu alebo zmeňte priamo cez číselné pole ⁞⁞.
3. Stlačte "Prevziať".

Zmena druhu ohrevu

Keď zmeníte druh ohrevu, zrušia sa aj ostatné nastavenia.

1. Stlačte "Stop".
2. Stlačte ←.
3. Stlačte požadovaný druh ohrevu.
4. Opätovne nastavte prevádzku a spustite pomocou "Start".

14.4 Teplota v strede rôznych potravín

Tu nájdete orientačné hodnoty pre teploty v strede rôznych potravín.
Orientačné hodnoty závisia od kvality a vlastností potravín. Nepoužívajte zmrazené potraviny.

Hydina	**Teplota v strede potraviny v °C**
Kurča	80 – 85
Kuracie prsia	75 – 80
Kačka	80 – 85
Kačacie prsia, do ružova	55 – 60
Morka	80 – 85
Morčacie prsia	80 – 85
Hus	80 – 90

Bravčové mäso	**Teplota v strede potraviny v °C**
Bravčová krkovička	85 – 90
Bravčová panenka, do ružova	62 – 70
Bravčové karé, prepečené	72 – 80

Hovädzie mäso	**Teplota v strede potraviny v °C**
Hovädzia sviečkovica alebo roastbeef, anglický spôsob	45 – 52
Hovädzia sviečkovica alebo roastbeef, do ružova	55 – 62
Hovädzia sviečkovica alebo roastbeef, prepečené	65 – 75

Teľacie mäso	**Teplota v strede potraviny v °C**
Teľacie pečené alebo pliecko, chudé	75 – 80
Teľacie pečené, pliecko	75 – 80
Teľacia nožička	85 – 90

Jahňacie mäso	**Teplota v strede potraviny v °C**
Jahňacie stehno, do ružova	60 – 65
Jahňacie stehno, prepečené	70 – 80
Jahňací chrbát, do ružova	55 – 60

Ryba	**Teplota v strede potraviny v °C**
Ryba, v celku	65 – 70
Rybie filé	60 – 65

Ostatné	**Teplota v strede potraviny v °C**
Fašírka, všetky druhy mäsa	80 – 90
Zohrievanie jedál, regeneračné zohrievanie	65 – 75

15 Pokrmy

Spotrebič vás svojím druhom prevádzky "Pokrmy" podporuje pri príprave rôznych jedál a automaticky vyberie optimálne nastavenia.

15.1 Riad pre pokrmy

Výsledok pečenia závisí od vlastností a veľkosti riadu. Používajte žiaruvzdorný riad, ktorý je vhodný pre teploty do 300 °C. Najvhodnejší riad je riad zo skla alebo keramiky. Mäso by malo pokrývať dno riadu približne do 2/3.

Riad z týchto materiálov nie je vhodný:

- svetlý, lesklý hliník,
- neglazovaná hlina,
- plast alebo plastové rúčky.

Poznámka: Pri niektorých pokrmoch spotrebič zapne mikrovlnný ohrev. Na displeji sa zobrazí upozornenie, aby ste používali iba riad vhodný na mikrovlnný ohrev.
→ *"Riad a príslušenstvo na mikrovlnný ohrev", Strana 21*

15.2 Možnosti nastavenia pokrmov

Na optimálnu prípravu jedál používa spotrebič rôzne nastavenia v závislosti od jedla.
Na displeji vidíte použité nastavenia. Niektoré nastavenia môžete upraviť. Postupujte podľa informácií na displeji.

Poznámka: Výsledok pečenia závisí od kvality a vlastností potravín. Používajte čerstvé potraviny, najlepšie s teplotou ako v chladničke. Použite hlbokozmrazené jedlá priamo z mrazničky.

Tipy a upozornenia týkajúce sa nastavení

Keď nastavíte jedlo, na displeji sa zobrazia dôležité informácie týkajúce sa daného jedla, napr.:
- vhodná úroveň vkladania,
- vhodné príslušenstvo alebo riad,
- pridanie tekutiny,
- čas, kedy treba jedlo otočiť alebo premiešať.
  Po dosiahnutí tohto času zaznie zvukový signál.

Na vyvolanie informácií stlačte ⓘ. Niektoré upozornenia sa objavia automaticky.

Programy

Pri programoch je prednastavený optimálny druh ohrevu, teplota a čas trvania.
Aby ste dosiahli optimálny výsledok varenia, musíte nastaviť ešte aj hmotnosť, hrúbku alebo stupeň ohrevu.
Nastavenie je možné iba v určenom rozsahu.
Pokiaľ nie je uvedené inak, nastavte celkovú hmotnosť vášho jedla.

Odporúčané nastavenia

Pri odporúčaných nastaveniach je pevne prednastavený optimálny druh ohrevu.
Prednastavenú teplotu a čas trvania môžete upraviť.

Spôsoby prípravy

Pri niektorých jedlách si môžete vybrať preferovaný spôsob prípravy.

Pre klasickú prípravu vyberte spôsob prípravy s nasledujúcou hodnotou:
- klasicky.

Jedlá s teplotnou sondou
Pri niektorých jedlách môžete použiť teplotnú sondu.

Vyberte spôsob prípravy, ktorý obsahuje nasledujúcu hodnotu:
- na presný stupeň teploty

Teplotu a teplotu v strede potraviny môžete upraviť.
→ *"Teplotná sonda", Strana 23*

Jedlá s parou
Pri niektorých jedlách si môžete vybrať spôsob prípravy s parou. Jedlá sa budú pripravovať šetrným spôsobom.

Pre prípravu s pridaním pary vyberte spôsob prípravy s nasledujúcimi hodnotami:
- jemné a šťavnaté,
  jemné a chrumkavé,
- šťavnaté,
  šťavnaté a krehké,
- extra krehké,
  extra krehké a lesklé,
- lesklé a chrumkavé,
  do zlatista a do chrumkava,
- ako čerstvo upečené,
  ako čerstvo uvarené,
- šetrná príprava.

Dodržiavajte informácie týkajúce sa prevádzky s parou.
→ *"Príprava v pare", Strana 18*

Jedlá s mikrovlnným ohrevom
Pri niektorých jedlách si môžete vybrať spôsob prípravy s mikrovlnným ohrevom ≋. Čas prípravy sa skráti.

Vyberte spôsob prípravy s nasledujúcimi hodnotami:
- rýchlejšie,
- šetrne a rýchlo.

Dodržiavajte informácie týkajúce sa prevádzky s mikrovlnným ohrevom.
→ *"Mikrovlnný ohrev", Strana 21*

15.3 Prehľad pokrmov

Keď vyvoláte druh prevádzky, na spotrebiči uvidíte, ktoré pokrmy máte k dispozícii. Výber pokrmov závisí od vybavenia vášho spotrebiča.
Pokrmy sú zoradené podľa kategórií a jedál.

Poznámka: V základných nastaveniach môžete špecializovať zobrazené jedlá podľa regiónu.
→ *"Základné nastavenia", Strana 28*

Kategória	Jedlá
Koláče	Koláče vo formách Koláče na plechu Drobné pečivo Suché pečivo
Chlieb, žemle	Chlieb Žemle
Pizza, pikantné koláče	Pizza Pikantné koláče, quiche
Nákypy, suflé	Nákyp, pikantný, čerstvý, varené prísady Gratinované zemiaky, surové prísady, výška 4 cm Lasagne, čerstvé Lasagne, chilled Nákyp, sladký, čerstvý Ovocný koláč Soufflé v porciových formách Yorkshirský puding
Hydina	Kurča Kačka, hus Morka
Mäso	Bravčové mäso Hovädzie mäso Teľacie mäso Jahňacie mäso Divina Jedlá z mäsa
Ryby	Ryby, v celku Rybie filé
Mrazené výrobky	Pizza Žemle Nákypy Zemiakové výrobky Hydina, ryby
Prílohy, zelenina	Zelenina Zemiaky

Kategória	Jedlá
	Ryža Obilniny
Regenerač-né zohrieva-nie, zapeka-nie	Zelenina Menu Pečivo Prílohy
Rozmrazova-nie jedál	Chlieb, žemle Koláče Mäso, hydina Ryby

15.4 Nastavenie pokrmu

1. Stlačte "Pokrmy".
2. Stlačte požadovanú kategóriu.
3. Stlačte požadované jedlo.
4. Stlačte požadovaný pokrm.
   Tip: Pri niektorých jedlách si môžete vybrať preferovaný spôsob prípravy.
   → *"Možnosti nastavenia pokrmov", Strana 26*
✔ Na displeji sa zobrazia nastavenia pokrmu.
5. V prípade potreby nastavenia upravte.
   V závislosti od pokrmu môžete upraviť len niektoré nastavenia.
   → *"Možnosti nastavenia pokrmov", Strana 26*
6. Na získanie informácií, napr. o príslušenstve a úrovni vkladania, stlačte ⓘ .
7. Prevádzku spustite stlačením "Start".

✔ Spotrebič spustí ohrev a čas trvania začne plynúť.
✔ Pri pokrmoch so senzorom pečenia alebo pri prevádzke s teplotnou sondou (v závislosti od výbavy spotrebiča) sa nezobrazuje žiadny čas trvania. Na displeji sú zobrazené hodnoty nastavenia a čas, ako dlho už prevádzka beží. Ak je spotrebič spojený s Home Connect, pri niektorých pokrmoch sa zobrazí odhadovaný zostávajúci čas.
✔ Keď je pokrm hotový, zaznie signál. Spotrebič prestane hriať.

8. Po uplynutí času trvania:
   ▸ V prípade potreby môžete vykonať ďalšie nastavenia a opätovne spustiť prevádzku.
   ▸ Keď je jedlo hotové, spotrebič vypnite stlačením ⏻.

15.5 Funkcia automatického vypnutia

S funkciou automatického vypnutia auto off môžete piecť mäso a koláče bez obáv.
Po ukončení prevádzky spotrebič automaticky prestane hriať.
Aby ste dosiahli optimálny výsledok pečenia, vyberte pokrm z vnútorného priestoru až po ukončení prevádzky.

16 Obľúbené položky

Vaše nastavenia môžete uložiť ako obľúbené a znova ich použiť.

Poznámka: V závislosti od typu spotrebiča / verzie softvéru spotrebiča musíte túto funkciu najskôr stiahnuť do spotrebiča. Informácie získate v aplikácii Home Connect.

16.1 Uloženie obľúbených položiek

Ako obľúbené položky môžete uložiť až 30 rôznych druhov prevádzky.

1. Stlačte ☆ vedľa názvu druhu prevádzky.
2. V prípade potreby zmeňte názov obľúbenej položky pomocou klávesnice na displeji.
3. Stlačte "Prevziať".

16.2 Výber obľúbených položiek

Keď ste uložili obľúbené položky, môžete ich vybrať, aby ste nastavili prevádzku.

1. Stlačte "Obľúbené".
2. Stlačte požadovanú obľúbenú položku.
3. V prípade potreby môžete nastavenia zmeniť.
4. Prevádzku spustite stlačením "Start".

✔ Na displeji uvidíte hodnoty nastavenia.

Poznámka
Venujte pozornosť informáciám o rôznych druhoch prevádzky:

- → *"Príprava v pare", Strana 18*
- → *"Mikrovlnný ohrev", Strana 21*
- → *"Funkcia ventilácie Do chrumkava", Strana 23*
- → *"Teplotná sonda", Strana 23*

16.3 Zmena obľúbených položiek

Uložené obľúbené položky môžete kedykoľvek zmeniť.

1. Stlačte "Obľúbené".
2. Stlačte požadovanú obľúbenú položku.
3. Stlačte ✎ vedľa názvu obľúbenej položky.
4. Zmeňte nastavenia alebo názov obľúbenej položky.
5. Potvrďte zmenu.

Zoradenie obľúbených položiek

1. Stlačte "Obľúbené".
2. Stlačte ✎ vedľa názvu "Obľúbené".
3. Stlačte a podržte dlaždicu požadovanej obľúbenej položky a presuňte ju na iné miesto.

Vymazanie obľúbených položiek

1. Stlačte "Obľúbené".
2. Stlačte ★ pri požadovanej obľúbenej položke.
3. Potvrďte vymazanie.

17 Detská poistka

Zabezpečte spotrebič tak, aby ho deti nemohli náhodne zapnúť alebo zmeniť nastavenia.

17.1 Aktivovanie detskej poistky

Detskú poistku môžete aktivovať na zapnutom a vypnutom spotrebiči.

- ▸ Na aktivovanie detskej poistky podržte 🔑 stlačené cca 4 sekundy.
- ✔ Na displeji sa objaví upozornenie na potvrdenie.
- ✔ Ovládací panel je zablokovaný. Spotrebič je možné vypnúť iba pomocou ⏻.
- ✔ Symbol 🔑 svieti.

17.2 Deaktivácia detskej poistky

Detskú poistku môžete kedykoľvek deaktivovať.

- ▸ Na deaktivovanie detskej poistky podržte 🔑 stlačené cca 4 sekundy.
- ✔ Na displeji sa objaví upozornenie na potvrdenie.

18 Základné nastavenia

Základné nastavenia spotrebiča môžete nastaviť podľa svojich potrieb.

18.1 Prehľad základných nastavení

Tu nájdete prehľad základných a výrobných nastavení. Základné nastavenia závisia od vybavenia vášho spotrebiča.
Viac informácií o jednotlivých základných nastaveniach nájdete na displeji prostredníctvom ⓘ.

Základné nastavenia	**Výber**
Jazyk	Pozri výber na spotrebiči
Home Connect	Pripojte rúru k mobilnému zariadeniu a ovládajte ju na diaľku. → *"Home Connect ", Strana 29*
Čas	Čas v 24 h formáte
Dátum	Dátum vo formáte DD.MM.RRRR

Displej	**Výber**
Jas	▪ Stupne 1, 2, 3, 4 a 5 [1]
Zobrazenie času	▪ Zap., časovo obmedzené ▪ Zap. (toto nastavenie zvyšuje spotrebu energie) ▪ Vyp. [1]
Typ hodín	▪ Digitálne + dátum [1] ▪ Digitálne ▪ Analógové + dátum ▪ Analógové
Nastavenie	▪ Horizontálne a vertikálne zarovnanie displeja

Tón	**Výber**
Zvukový signál tlačidiel	▪ Zap. [1] ▪ Vyp.
Hlasitosť	▪ Stupne 1, 2, 3, 4 a 5 [1]
Zvukový signál	▪ Veľmi krátke trvanie ▪ Krátke trvanie ▪ Stredné trvanie [1] ▪ Dlhé trvanie

Nastavenia spotrebiča	**Výber**
Čas dobehu ventilátora	▪ Minimálny ▪ Odporúčaný [1] ▪ Dlhý ▪ Veľmi dlhý
Osvetlenie	▪ Zapnuté pri pečení a po otvorení dvierok [1] ▪ Iba po otvorení dvierok ▪ Vždy vypnuté
Prednastavený výkon mikrovlnného ohrevu	▪ 90 W ▪ 180 W ▪ 360 W ▪ 600 W ▪ Boost [1]
Pokračovanie v mikrovlnnom ohreve	▪ Zap. ▪ Vyp. [1]
Sušenie pri mikrovlnnom ohreve	▪ Zap. [1] ▪ Vyp.
Tvrdosť vody	▪ 4 (veľmi tvrdá) [1] ▪ 3 (tvrdá) ▪ 2 (stredný) ▪ 1 (mäkká) ▪ 0 (zmäkčená)

Osobné nastavenia	**Výber**
Logo značky	▪ Ukazovatele [1] ▪ Nezobraziť
Prevádzka po zapnutí	▪ Hlavné menu [1] ▪ Druhy ohrevu ▪ Mikrovlnný ohrev ▪ Príprava v pare ▪ Pokrmy ▪ Obľúbené
Uplynutý čas prípravy	▪ Ukazovatele [1] ▪ Nezobraziť
Plech na pečenie na mikrovlnný ohrev	▪ Zap. [1] ▪ Vyp.
Pokrmy	▪ Všetky [1] ▪ Nie bravčové mäso ▪ Iba kóšer

[1] Továrenské nastavenie (môže sa líšiť v závislosti od typu spotrebiča)

Osobné nastavenia	Výber
Regionálne jedlá	▪ Všetky [1] ▪ Európske jedlá ▪ Jedlá na britský spôsob
Detská poistka	▪ Zaistenie dvierok + blokovanie tlačidiel ▪ Len blokovanie tlačidiel [1] ▪ Deaktivované
Automatické rýchle rozohrievanie	▪ Zap. [1] ▪ Vyp.

Výrobné nastavenia	Výber
Výrobné nastavenia	▪ Obnoviť
Informácia o spotrebiči	▪ Informácia o spotrebiči

18.2 Zmena základných nastavení

1. V riadku zobrazenia stavu stlačte ⚙.
2. Stlačte požadovanú oblasť základného nastavenia.
3. Stlačte požadované základné nastavenie.
4. Stlačte požadovanú voľbu základného nastavenia.

✔ Pri väčšine základných nastavení sa zmena prevezme priamo.

5. Keď chcete zmeniť ďalšie základné nastavenia, vráťte sa späť pomocou ← a vyberte iné základné nastavenie.
6. Keď chcete opustiť základné nastavenia, pomocou ✕ prejdite naspäť do hlavného menu alebo stlačením ⏻ vypnite spotrebič.

✔ Zmeny sú uložené.

Poznámka: Po výpadku elektrického prúdu zostanú vaše zmeny uložené v základných nastaveniach.

19 Home Connect

Toto zariadenie je pripojiteľné k sieti. Pripojte svoj spotrebič k mobilnému koncovému zariadeniu, aby ste mohli ovládať funkcie prostredníctvom aplikácie Home Connect, prispôsobiť základné nastavenia alebo monitorovať aktuálny prevádzkový stav.
Služby Home Connect nie sú k dispozícii v každej krajine. Dostupnosť funkcie Home Connect závisí od dostupnosti služieb Home Connect vo vašej krajine. Príslušné informácie nájdete na: *www.home-connect.com*.
Aplikácia Home Connect vás prevedie celým prihlasovacím procesom. Postupujte podľa pokynov a dodržte upozornenia v aplikácii Home Connect.

Poznámky

- Rešpektujte bezpečnostné pokyny uvedené v tomto návode na obsluhu a zabezpečte, aby sa dodržiavali aj vtedy, keď spotrebič obsluhujete cez aplikáciu Home Connect.
  → *"Bezpečnosť", Strana 2*
- Ovládanie na spotrebiči má vždy prednosť. V tomto čase nie je možné ovládanie cez aplikáciu Home Connect.
- V pripojenom stave a pohotovostnom režime je energetická spotreba vášho spotrebiča max. 2 W.

19.1 Nastavenie Home Connect

Požiadavky

- Spotrebič je pripojený k elektrickej sieti a je zapnutý.
- Máte mobilné zariadenie s aktuálnou verziou operačného systému iOS alebo Android, napr. smartfón.
- Spotrebič má na mieste inštalácie príjem domácej siete WLAN (Wi-Fi).
- Mobilné zariadenie a spotrebič sa nachádzajú v dosahu signálu WLAN vašej domácej siete.

1. Naskenujte nasledovný QR kód.

Prostredníctvom QR kódu si môžete nainštalovať aplikáciu Home Connect a pripojiť svoj spotrebič.

2. Postupujte podľa pokynov v aplikácii Home Connect.

19.2 Nastavenia Home Connect

V základných nastaveniach spotrebiča môžete pre Home Connect upraviť nastavenia a nastavenia siete.
Zobrazenie nastavení na displeji závisí od toho, či je nastavený Home Connect a či je spotrebič spojený s domácou sieťou.

Základné nastavenie	Možné nastavenia	Vysvetlenie
Asistent Home Connect	Spustenie funkcie Asistent Odpojiť	Prostredníctvom funkcie Asistent Home Connect môžete pripojiť váš spotrebič k aplikácii Home Connect. **Poznámka:** Ak používate funkciu Asistent Home Connect prvýkrát, k dispozícii je iba nastavenie "Spustenie funkcie Asistent".

[1] Továrenské nastavenie (môže sa líšiť v závislosti od typu spotrebiča)

Základné nastavenie	Možné nastavenia	Vysvetlenie
Wi-Fi	Zap. Vyp.	Pomocou Wi-Fi môžete vypnúť spojenie spotrebiča so sieťou. Keď ste už boli úspešne pripojený/-á, môžete Wi-Fi deaktivovať a svoje podrobné údaje nestratíte. Keď Wi-Fi znova aktivujete, spotrebič sa automaticky pripojí. **Poznámka:** V pohotovostnom režime je energetická spotreba spotrebiča pripojeného do siete maximálne 2 W.
Stav diaľkového ovládania	Monitoring Manuálny štart na diaľku Permanentný štart na diaľku	Monitoring umožňuje zobraziť v aplikácii iba prevádzkový stav spotrebiča. Ak prepnete z monitoringu alebo trvalého štartu na diaľku na manuálny štart na diaľku, musíte vždy povoliť štart na diaľku. Dvierka spotrebiča môžete otvoriť do 15 minút po aktivácii štartu na diaľku. Štart na diaľku sa tým nedeaktivuje. Po uplynutí 15 minút sa manuálny štart na diaľku po otvorení dvierok spotrebiča deaktivuje. Pri trvalom štarte na diaľku môžete spotrebič kedykoľvek spustiť a obsluhovať na diaľku. Ak často obsluhujete spotrebič na diaľku, odporúčame nastaviť štart na diaľku na permanentný.

19.3 Obsluha spotrebiča pomocou aplikácie Home Connect

Pomocou aplikácie Home Connect môžete spotrebič nastaviť a spustiť na diaľku.

⚠ **VAROVANIE – Riziko požiaru!**
Horľavé predmety uskladnené vo varnom priestore sa môžu vznietiť.
- ▸ Vo varnom priestore nikdy neuchovávajte horľavé predmety.
- ▸ Ak zo spotrebiča vychádza dym, vypnite ho alebo vytiahnite sieťovú zástrčku zo zásuvky a dvierka nechajte zatvorené, aby sa prípadné plamene udusili.

Požiadavky
- Spotrebič je vypnutý.
- Spotrebič je spojený s domácou sieťou a s aplikáciou Home Connect.
- Aby bolo možné spotrebič nastaviť pomocou aplikácie, je potrebné zvoliť manuálny alebo trvalý štart na diaľku v základnom nastavení Stav diaľkového ovládania.

1. Ak chcete aktivovať manuálny štart na diaľku, stlačte ☝.
   Potvrdenie na rúre je potrebné len vtedy, keď prepnete z monitoringu alebo trvalého štartu na diaľku na manuálny štart na diaľku.
   Pri trvalom štarte na diaľku nie je potrebné potvrdenie na rúre.
2. V aplikácii Home Connect vykonajte nastavenie a odošlite ho do spotrebiča.

   Poznámky
   - Ak na spotrebiči spustite prevádzku rúry na pečenie, štart na diaľku sa automaticky aktivuje. Cez aplikáciu Home Connect môžete zmeniť nastavenia alebo spustiť nový program.
   - Dvierka spotrebiča môžete otvoriť do 15 minút po aktivácii štartu na diaľku. Štart na diaľku sa tým nedeaktivuje. Po uplynutí 15 minút sa manuálny štart na diaľku po otvorení dvierok spotrebiča deaktivuje.

19.4 Aktualizácia softvéru

Pomocou funkcie Aktualizácia softvéru môžete aktualizovať softvér vášho spotrebiča, napr. optimalizácia, odstraňovanie chýb, bezpečnostné aktualizácie ako aj ďalšie funkcie a služby. V dôsledku toho sa môžu zobrazenia alebo ovládanie na displeji trochu pozmeniť.
Predpokladom je, že ste registrovaný používateľ aplikácie Home Connect, máte aplikáciu nainštalovanú v mobilnom koncovom zariadení a ste pripojený k serveru Home Connect.
Keď je k dispozícii aktualizácia softvéru, zobrazí sa informácia v aplikácii Home Connect a prostredníctvom aplikácie budete môcť spustiť aktualizáciu softvéru. Ak ste spojení s vašou domácou sieťou WLAN (Wi-Fi), po úspešnom stiahnutí môžete spustiť inštaláciu prostredníctvom aplikácie Home Connect. O úspešnej inštalácii budete informovaný prostredníctvom aplikácie Home Connect.
Aktuálnu verziu softvéru nájdete v aplikácii Home Connect v časti Informácie o spotrebiči pre príslušný spotrebič.

Poznámky
- Aktualizácia softvéru pozostáva z dvoch krokov.
  – Prvým krokom je stiahnutie.
  – Druhým krokom je inštalácia vo vašom spotrebiči.
- Počas sťahovania môžete spotrebič naďalej používať. Aktualizáciu softvéru možno stiahnuť aj automaticky. Závisí to od osobných nastavení v rámci aplikácie.
- Inštalácia trvá niekoľko minút. Počas inštalácie sa spotrebič nedá používať.
- V prípade aktualizácie súvisiacej so zabezpečením sa odporúča vykonať inštaláciu čo najskôr.

19.5 Diagnostika na diaľku

Zákaznícky servis sa prostredníctvom vzdialenej diagnostiky spojiť s vaším spotrebičom, keď sa na zákaznícky servis obrátite s príslušnou požiadavkou, váš spotrebič bude spojený so serverom Home Connect a v krajine, v ktorej používate spotrebič, bude k dispozícii služba vzdialenej diagnostiky.

Tip: Ďalšie informácie a rady týkajúce sa dostupnosti vzdialenej diagnostiky vo vašej krajine nájdete v sekcii

servisu a podpory lokálnej stránky: *www.home-connect.com*.

19.6 Ochrana osobných údajov

Dodržiavajte pokyny v súvislosti s ochranou osobných údajov.

Prvým spojením vášho spotrebiča s domácou sieťou pripojenou na internet sprostredkuje váš spotrebič nasledovné kategórie údajov serveru Home Connect (prvá registrácia):

- Jednoznačné rozpoznanie spotrebiča (pozostávajúce z kľúčov spotrebiča, ako aj adresy MAC zabudovaného Wi-Fi komunikačného modulu).
- Bezpečnostný certifikát Wi-Fi komunikačného modulu (na informačno-technické zabezpečenie spojenia).
- Aktuálna verzia softvéru a hardvéru vášho domáceho spotrebiča.
- Stav prípadného predchádzajúceho vynulovania na výrobné nastavenia.

Táto prvá registrácia pripraví používanie funkcií Home Connect a je potrebná až v časovom okamihu, v ktorom chcete funkcie Home Connect využiť po prvý raz.

Poznámka: Berte do úvahy, že funkcie Home Connect je možné použiť iba v spojení s aplikáciou Home Connect. Informácie o ochrane údajov si môžete prezrieť v aplikácii Home Connect.

20 Čistenie a údržba

Aby váš spotrebič zostal dlhodobo pekný a funkčný, starostlivo ho čistite a starajte sa oň.

20.1 Čistiace prostriedky

Nepoužívajte nevhodné čistiace prostriedky, aby ste nepoškodili rôzne povrchy spotrebiča.

⚠ VAROVANIE – Riziko zásahu elektrickým prúdom!
Vniknutá vlhkosť môže spôsobiť úraz elektrickým prúdom.

- ▸ Na čistenie spotrebiča nepoužívajte parný čistič ani vysokotlakový čistič.

POZOR
Nevhodné čistiace prostriedky poškodzujú povrchy spotrebiča.

- ▸ Nepoužívajte ostré alebo abrazívne čistiace prostriedky.
- ▸ Nepoužívajte čistiace prostriedky s veľkým obsahom alkoholu.
- ▸ Nepoužívajte tvrdé hubky alebo čistiace špongie.
- ▸ Nepoužívajte špeciálne čistiace prostriedky na čistenie za tepla.

Čistič na rúry v teplom vnútornom priestore poškodzuje smalt.

- ▸ Čistič na rúry nikdy nepoužívajte v teplom vnútornom priestore.
- ▸ Pred ďalším rozohrievaním úplne odstráňte zvyšky z vnútorného priestoru a dvierok spotrebiča.

Ak zmiešate rôzne čistiace prostriedky, môžu navzájom chemicky reagovať.

- ▸ Nemiešajte čistiace prostriedky.
- ▸ Zvyšky čistiacich prostriedkov úplne odstráňte.

Soľ v nových špongiových utierkach môže poškodiť povrchy.

- ▸ Nové špongiové utierky pred použitím dôkladne umyte.

Vhodné čistiace prostriedky

Na rôzne povrchy spotrebiča používajte iba vhodné čistiace prostriedky.
Dodržiavajte návod na čistenie spotrebiča.
→ *"Čistenie spotrebiča", Strana 33*

Predná strana spotrebiča

Povrch	Vhodné čistiace prostriedky	Pokyny
Nehrdzavejúca oceľ	▪ Horúci umývací roztok ▪ Špeciálne prostriedky na ošetrovanie nehrdzavejúcej ocele na teplé povrchy	Z povrchov z nehrdzavejúcej ocele ihneď odstráňte vodný kameň, mastné škvrny, škrob a bielkoviny, aby ste zabránili korózii. Prostriedok na ošetrovanie nehrdzavejúcej ocele naneste v tenkej vrstve.
Plast alebo lakované plochy	▪ Horúci umývací roztok	Nepoužívajte čistiaci prostriedok na sklo ani škrabku na sklo. Aby ste zabránili vzniku neodstrániteľných škvŕn, odvápňovací prostriedok, ktorý sa dostane na povrch, ihneď odstráňte.
Sklo	▪ Horúci umývací roztok	Nepoužívajte čistiaci prostriedok na sklo ani škrabku na sklo.

Dvierka spotrebiča

Oblasť	Vhodné čistiace prostriedky	Pokyny
Sklá dvierok	▪ Horúci umývací roztok ▪ Čistič na rúry ▪ Špirála z nehrdzavejúcej ocele	Nepoužívajte škrabky na sklo. **Tip:** Na dôkladné čistenie demontujte sklá dvierok. → *"Dvierka spotrebiča", Strana 36*
Kryt dvierok	▪ Z nehrdzavejúcej ocele: Čistiaci prostriedok na nehrdzavejúcu oceľ ▪ Z plastu: Horúci umývací roztok	Nepoužívajte čistiaci prostriedok na sklo ani škrabku na sklo. Nepoužívajte prostriedky na ošetrovanie nehrdzavejúcej ocele. **Tip:** Na dôkladné čistenie odoberte kryt dvierok. → *"Dvierka spotrebiča", Strana 36*
Vnútorný rám dvierok z nehrdzavejúcej ocele	▪ Čistiaci prostriedok na nehrdzavejúcu oceľ	Sfarbenie je možné odstrániť čistiacim prostriedkom na nehrdzavejúcu oceľ. Nepoužívajte prostriedky na ošetrovanie nehrdzavejúcej ocele.
Rukoväť dvierok	▪ Horúci umývací roztok	Aby ste zabránili vzniku neodstrániteľných škvŕn, odvápňovací prostriedok, ktorý sa dostane na povrch, ihneď odstráňte.

Vnútorný priestor

Oblasť	Vhodné čistiace prostriedky	Pokyny
Smaltované povrchy	▪ Horúci umývací roztok ▪ Octová voda ▪ Čistič na rúry ▪ Špirála z nehrdzavejúcej ocele	Pri silnom znečistení namočte a použite kefku alebo drôtenku. Aby sa vnútorný priestor po čistení vysušil, nechajte dvierka spotrebiča otvorené. **Poznámky** ▪ Najvhodnejšie je použiť funkciu čistenia. → *"Funkcia čistenia Pyrolýza activeClean", Strana 33* ▪ Smalt sa pri veľmi vysokých teplotách vypáli, čím vznikajú určité farebné rozdiely. Nemá to vplyv na funkčnosť spotrebiča. ▪ Okraje tenkých plechov na pečenie nemôžu byť celkom potiahnuté smaltom a môžu byť drsné. Antikorózna ochrana nie je narušená. ▪ Zvyšky jedla zanechávajú na smaltovaných povrchoch biely povlak. Povlak nie je zdraviu škodlivý. Nemá to vplyv na funkčnosť spotrebiča. Povlak môžete odstrániť kyselinou citrónovou.
Rámy	▪ Horúci umývací roztok ▪ Špirála z nehrdzavejúcej ocele	Pri silnom znečistení namočte a použite kefku alebo drôtenku. **Poznámka:** Na dôkladné čistenie vyveste rámy. → *"Rámy", Strana 37*
Vysúvací systém	▪ Horúci umývací roztok	Pri silnom znečistení použite kefku. Aby ste neodstránili mazivo, vyčistite výsuvné koľajničky, keď sú zasunuté. Neumývajte v umývačke riadu. **Poznámka:** Na dôkladné čistenie vyveste výsuvný systém. → *"Rámy", Strana 37*
Príslušenstvo	▪ Horúci umývací roztok ▪ Čistič na rúry ▪ Špirála z nehrdzavejúcej ocele	Pri silnom znečistení namočte a použite kefku alebo drôtenku. Smaltované príslušenstvo je vhodné na umývanie v umývačke riadu.
Nádržka na vodu	▪ Horúci umývací roztok	Aby ste po čistení odstránili zvyšky čistiaceho prostriedku, dôkladne opláchnite čistou vodou. Aby sa nádržka na vodu po čistení vysušila, nechajte ju vyschnúť s otvoreným vekom. Osušte tesnenie na veku. Neumývajte v umývačke riadu.
Teplotná sonda	▪ Horúci umývací roztok	Pri silnom znečistení použite kefku. Neumývajte v umývačke riadu.

20.2 Čistenie spotrebiča

Aby ste predišli poškodeniu spotrebiča, spotrebič čistite iba podľa pokynov a použitím vhodných čistiacich prostriedkov.

⚠ **VAROVANIE – Riziko popálenia!**
Spotrebič a jeho prístupné časti sa počas používania zahrievajú.
- Dávajte pozor, aby ste sa nedotkli vyhrievacích prvkov.
- Deti mladšie ako 8 rokov sa musia zdržiavať v bezpečnej vzdialenosti.

⚠ **VAROVANIE – Riziko požiaru!**
Voľné zvyšky jedál, tuk a šťava z pečenia sa môžu vznietiť.
- Pred spustením prevádzky odstráňte z priestoru pečenia, z vyhrievacích prvkov a príslušenstva hrubé nečistoty.

Požiadavka: Dodržiavajte pokyny týkajúce sa čistiacich prostriedkov.

→ *"Čistiace prostriedky", Strana 31*

1. Spotrebič vyčistite horúcim umývacím roztokom a handričkou.
   - Na niektoré povrchy môžete použiť alternatívne čistiace prostriedky.
     → *"Vhodné čistiace prostriedky", Strana 31*
2. Utrite mäkkou utierkou do sucha.

21 Funkcia čistenia "Pyrolýza activeClean"

Funkcia čistenia "Pyrolýza activeClean" takmer sama vyčistí vnútorný priestor.
Pomocou funkcie čistenia vyčistite vnútorný priestor každé 2 až 3 mesiace. V prípade potreby môžete funkciu čistenia využiť častejšie.
Funkcia čistenia spotrebuje cca 3,9 - 4,8 kilowatthodín.

21.1 Príprava spotrebiča na funkciu čistenia

Ak chcete dosiahnuť dobrý výsledok čistenia a zabrániť poškodeniu, spotrebič starostlivo pripravte.

⚠ **VAROVANIE – Riziko požiaru!**
Horľavé predmety uskladnené vo varnom priestore sa môžu vznietiť.
- Vo varnom priestore nikdy neuchovávajte horľavé predmety.
- Ak zo spotrebiča vychádza dym, vypnite ho alebo vytiahnite sieťovú zástrčku zo zásuvky a dvierka nechajte zatvorené, aby sa prípadné plamene udusili.

Voľné zvyšky jedál, tuk a šťava z pečenia sa môžu počas prevádzky funkcie čistenia vznietiť.
- Pred každým spustením funkcie čistenia odstráňte z vnútorného priestoru a príslušenstva hrubé nečistoty.
- Nikdy nečistite príslušenstvo spolu s rúrou.

Spotrebič sa počas priebehu funkcie čistenia veľmi zohreje.
- Na rúčku dvierok nikdy nevešajte horľavé predmety, ako napr. utierky na riad.
- Prednú časť spotrebiča udržujte voľnú.
- Deti udržujte v bezpečnej vzdialenosti.

Ak je poškodené tesnenie dvierok, v oblasti dvierok uniká veľké množstvo tepla.
- Tesnenie neumývajte abrazívnym spôsobom a nedávajte dolu.
- Spotrebič nikdy nepoužívajte s poškodeným tesnením alebo bez tesnenia.

1. Zo spotrebiča vyberte nádržku na vodu.
2. Z vnútorného priestoru vyberte príslušenstvo a riad. Rámy vrátane výsuvov môžete vyčistiť spolu s rúrou.
   Tip: Vyberte aj rámy, aby ste šetrili energiou a aby ste pri čistení vnútorného priestoru dosiahli lepšie výsledky.
   → *"Rámy", Strana 37*
3. Z rámov a z vnútorného priestoru odstráňte hrubé nečistoty.
   Hrubé nečistoty sa môžu pripáliť a potom sa budú dať ťažšie odstrániť.
4. Vnútro dvierok spotrebiča a okraje vnútorného priestoru v oblasti tesnenia dvierok vyčistite umývacím roztokom a mäkkou handričkou.
   Tesnenie dvierok nevyberajte a nedrhnite.
   Silné nečistoty odstráňte z vnútorného skla dvierok čističom na rúry.
5. Z vnútorného priestoru vyberte predmety. Vnútorný priestor musí byť prázdny okrem rámov.

21.2 Nastavenie funkcie čistenia

V priebehu funkcie čistenia vetrajte kuchyňu.

⚠ **VAROVANIE – Riziko poškodenia zdravia!**
Funkcia čistenia zohreje varný priestor na veľmi vysokú teplotu, takže zvyšky z pečenia a grilovania sa spália. Uvoľňujú sa pary, ktoré môžu spôsobiť dráždenie slizníc.
- Počas priebehu funkcie čistenia kuchyňu dostatočne vetrajte.
- Nezdržiavajte sa dlhší čas v miestnosti.
- Deti a domáce zvieratá udržiavajte v bezpečnej vzdialenosti.

⚠ **VAROVANIE – Riziko popálenia!**
Varný priestor sa počas priebehu funkcie čistenia veľmi zohreje.
- Nikdy neotvárajte dvierka spotrebiča.
- Nechajte spotrebič vychladnúť.
- Deti udržujte v bezpečnej vzdialenosti.

⚠ Spotrebič sa počas funkcie čistenia zvonku veľmi zohreje.
- Nikdy sa nedotýkajte dvierok spotrebiča.
- Nechajte spotrebič vychladnúť.
- Deti udržujte v bezpečnej vzdialenosti.

Poznámka: Osvetlenie rúry počas funkcie čistenia nesvieti.

Požiadavka: .

→ *"Príprava spotrebiča na funkciu čistenia", Strana 33*

1. Stlačte "Čistenie".
2. Stlačte "Pyrolýza activeClean".

3. Stlačte "Stupeň" a nastavte stupeň čistenia.

Stupeň čistenia	Intenzita čistenia	Čas trvania v hodinách
1	Ľahké znečistenie	Cca 2:15
2	Vysoké znečistenie	Cca 2:30

Čas trvania nie je možné zmeniť.
Čas, kedy sa má prevádzka skončiť, môžete posunúť.
→ *"Nastavenie času ukončenia", Strana 17*
4. Stlačte "Start".
✔ Na displeji sa zobrazí upozornenie o potrebných prípravách na funkciu čistenia.
5. Potvrďte upozornenie.
✔ Funkcia čistenia sa spustí a čas trvania začne plynúť.
✔ Kvôli vašej bezpečnosti sa dvierka spotrebiča od určitej teploty vo vnútornom priestore zablokujú. Na displeji sa objaví 🔒.
✔ Po skončení funkcie čistenia zaznie akustický signál. Na displeji sa objaví upozornenie o ukončení prevádzky.
6. Vypnite spotrebič stlačením ⏻.
7. .
→ *"Pripravenie spotrebiča na prevádzku po ukončení funkcie čistenia", Strana 34*

Zrušenie funkcie čistenia

Po spustení už nemôžete funkciu čistenia pozastaviť ani zmeniť.

▸ Ak chcete funkciu čistenia zrušiť, vypnite spotrebič stlačením ⏻.

21.3 Pripravenie spotrebiča na prevádzku po ukončení funkcie čistenia

1. Spotrebič nechajte vychladnúť.
2. Odstráňte popol, ktorý zostal vo vnútornom priestore, na rámoch a v oblasti dvierok spotrebiča.
→ *"Čistenie a údržba", Strana 31*
3. Výsuvy viackrát vytiahnite a zasuňte.
Počas funkcie čistenia môže dôjsť k sfarbeniu výsuvov. Toto sfarbenie neobmedzuje funkciu spotrebiča.
4. Biely povlak odstráňte kyselinou citrónovou.
Poznámka: Biely povlak na smaltovaných povrchoch môže vzniknúť v dôsledku hrubého znečistenia. Tieto zvyšky potravín nie sú škodlivé. Povlak neobmedzuje funkciu spotrebiča.

Poznámka: Počas funkcie čistenia dochádza k sfarbeniu rámu na vnútornej strane dvierok spotrebiča alebo iných častí dvierok z nehrdzavejúcej ocele. Toto sfarbenie neobmedzuje funkciu spotrebiča. Sfarbenie je možné odstrániť prostriedkom na čistenie nehrdzavejúcej ocele.

22 Podpora pri čistení "humidClean"

Podpora pri čistení "humidClean" je rýchlou alternatívou na priebežné čistenie vnútorného priestoru. Podpora pri čistení zmäkčuje nečistoty odparovaním čistiaceho roztoku. Nečistoty sa potom dajú ľahšie odstrániť.

22.1 Nastavenie podpory pri čistení

⚠ **VAROVANIE – Riziko obarenia!**
V horúcom varnom priestore sa môže z vody vytvárať horúca vodná para.

▸ Nikdy nedávajte vodu do horúceho vnútorného priestoru rúry.

Poznámka: Osvetlenie rúry počas podpory pri čistení nesvieti.

Požiadavka: Vnútorný priestor je celkom vychladnutý.
1. Z vnútorného priestoru vyberte príslušenstvo.
2. **POZOR –** Destilovaná voda vo vnútornom priestore spôsobuje koróziu.
▸ Nepoužívajte destilovanú vodu.
Zmiešajte 0,4 l vody s kvapkou umývacieho prostriedku a nalejte do stredu dna vnútorného priestoru.
3. Stlačte "Čistenie".
4. Stlačte "humidClean".
Čas trvania nie je možné zmeniť.
5. Stlačte "Start".
✔ Na displeji sa zobrazí upozornenie o potrebných prípravách na podporu pri čistení.
6. Potvrďte upozornenie.
✔ Podpora pri čistení sa spustí a čas trvania začne plynúť.
✔ Po ukončení podpory pri čistení zaznie signál. Na displeji sa objaví upozornenie o ukončení prevádzky.
7. Vypnite spotrebič stlačením ⏻.
8. .
→ *"Čistenie vnútorného priestoru po ukončení podpory pri čistení", Strana 34*

22.2 Čistenie vnútorného priestoru po ukončení podpory pri čistení

POZOR
Vlhkosť vo varnom priestore počas dlhšieho času vedie ku korózii.

▸ Po ukončení podpory pri čistení varný priestor utrite a nechajte úplne vysušiť.

1. Nechajte spotrebič vychladnúť.
2. Zvyškovú vodu utrite z vnútorného priestoru savou utierkou.
3. Hladké smaltované povrchy vo vnútornom priestore vyčistite handričkou alebo mäkkou kefkou. Ťažko odstrániteľné zvyšky odstráňte drôtenkou z ušľachtilej ocele.
4. Vodný kameň odstráňte utierkou namočenou v octe a utrite čistou vodou.
5. Vnútorný priestor utrite mäkkou utierkou do sucha.
6. Ak chcete úplne vysušiť vnútorný priestor, nechajte dvierka spotrebiča otvorené cca 1 hodinu alebo použite funkciu "Sušenie".
→ *"Nastavenie sušenia", Strana 36*

23 Odstránenie vodného kameňa

Aby váš spotrebič zostal funkčný, musíte z neho pravidelne odstraňovať vodný kameň.
Frekvencia odstraňovania vodného kameňa závisí od počtu vykonaných prevádzok s pridaním pary a tvrdosti vody. Spotrebič vám oznámi, keď bude možné vykonať prevádzku s pridaním pary už len 5-krát alebo menej. Keď nevykonáte odstraňovanie vodného kameňa, nebude už možné nastaviť prevádzku s pridaním pary.

Odstránenie vodného kameňa pozostáva z viacerých krokov a trvá cca 70 – 95 minút:
- Odstránenie vodného kameňa (cca 55 – 70 minút)
- Prvé oplachovanie (cca 8 - 12 minút)
- Druhé oplachovanie (cca 8 - 12 minút)

Vykonajte kompletný proces odstraňovania vodného kameňa.
Keď sa odstraňovanie vodného kameňa preruší, nebude už možné nastaviť prevádzku. Aby bol spotrebič opäť pripravený na prevádzku, vykonajte 2 oplachovacie cykly.

23.1 Príprava na odstraňovanie vodného kameňa

POZOR
Časy pôsobenia počas odstraňovania vodného kameňa sú prispôsobené tekutému odstraňovaču vodného kameňa, ktorý odporúčame. Iné odstraňovače vodného kameňa môžu spôsobiť poškodenie spotrebiča.
- ▸ Na odstraňovanie vodného kameňa používajte výlučne tekutý odstraňovač vodného kameňa, ktorý odporúčame.

Ak sa odvápňovací roztok dostane na ovládací panel alebo iné chúlostivé povrchy, dôjde k ich poškodeniu.
- ▸ Odvápňovací roztok okamžite odstráňte vodou.

1. Odvápňovací roztok pripravte zmiešaním vody a odvápňovacieho prostriedku:

Odvápňovací prostriedok, verzia	Odvápňovací prostriedok	Voda
Objem fľaše 500 ml	200 ml	400 ml
Objem fľaše 250 ml	500 ml	100 ml

Tip: Nami odporúčaný tekutý odvápňovací prostriedok je dostupný v internetovom obchode alebo prostredníctvom zákazníckeho servisu. Pri kúpe uveďte presné označenie (E-Nr.) vášho spotrebiča.
2. Otvorte ovládací panel.
3. Nádržku na vodu vyberte a nalejte do nej odvápňovací roztok.
4. Nádržku na vodu naplnenú odvápňovacím roztokom zasuňte.
5. Zatvorte ovládací panel.

23.2 Nastavenie odstraňovania vodného kameňa

Požiadavka:

→ *"Príprava na odstraňovanie vodného kameňa", Strana 35*
1. Stlačte "Čistenie".
2. Stlačte "Odstránenie vodného kameňa".
   Čas trvania nie je možné zmeniť.
3. Stlačte "Štart".

✔ Na displeji sa zobrazí upozornenie o potrebných prípravách na odstraňovanie vodného kameňa.

4. Potvrďte upozornenie.

✔ Odstraňovanie vodného kameňa sa spustí a čas trvania začne plynúť.

✔ Po ukončení prvej časti odstraňovania vodného kameňa zaznie signál. Spotrebič 2-krát upozorní na potrebu oplachovania.

5. Na oplachovanie spotrebiča pre každý oplachovací cyklus:
   - ▸ Otvorte ovládací panel a vyberte nádržku na vodu.
   - ▸ Nádržku na vodu dôkladne opláchnite a naplňte vodou.
   - ▸ Vložte nádržku na vodu a zatvorte ovládací panel.
   - ▸ Oplachovanie spustite pomocou "Štart".

✔ Po ukončení oplachovacieho cyklu zaznie signál.

6. Po ukončení druhého oplachovacieho cyklu:
   - ▸ Nádržku na vodu vyprázdnite a vysušte.
     → *"Vyprázdnenie nádržky na vodu", Strana 20*
   - ▸ Vypnite spotrebič stlačením ⏻.

24 Funkcia sušenia

Aby ste zabránili zvyškovej vlhkosti, po prevádzke s parou alebo po samostatnej mikrovlnnej prevádzke vysušte vnútorný priestor.

POZOR
Voda na dne vnútorného priestoru pri prevádzke spotrebiča pri teplotách vyšších ako 120 °C spôsobuje poškodenie smaltu.
- ▸ Keď sa na dne vnútorného priestoru nachádza voda, nespúšťajte prevádzku.
- ▸ Pred spustením prevádzky utrite vodu z dna vnútorného priestoru.

24.1 Sušenie varného priestoru

Vnútorný priestor môžete vysušiť ručne alebo môžete použiť funkciu "Funkcia sušenia".
1. Nechajte spotrebič vychladnúť.
2. Odstráňte nečistoty z vnútorného priestoru.
3. Utrite vodu vo vnútornom priestore.
4. Vysušte vnútorný priestor.
   - ▸ Ak chcete vysušiť vnútorný priestor, nechajte dvierka spotrebiča otvorené 1 hodinu.
   - ▸ Ak chcete použiť funkciu "Funkcia sušenia", nastavte "Funkcia sušenia".
     → *"Nastavenie sušenia", Strana 36*

Nastavenie sušenia

Požiadavka:

→ *"Sušenie varného priestoru", Strana 35*

1. Stlačte "Čistenie".
2. Stlačte "Funkcia sušenia".
   Čas trvania nie je možné zmeniť.
3. Stlačte "Štart".

✔ Na displeji sa zobrazí upozornenie o potrebných prípravách na sušenie.

4. Potvrďte upozornenie.

✔ Sušenie sa spustí a čas trvania začne plynúť.

✔ Po ukončení sušenia zaznie signál. Na displeji sa objaví upozornenie o ukončení prevádzky.

5. Vypnite spotrebič stlačením ⏻.
6. Ak chcete úplne vysušiť vnútorný priestor, nechajte dvierka spotrebiča otvorené 1 až 2 minúty.

25 Dvierka spotrebiča

Ak chcete dvierka spotrebiča dôkladne vyčistiť, môžete ich demontovať.

25.1 Odoberanie krytu dvierok

Kryt dvierok odoberte, keď ho chcete vyčistiť alebo keď chcete vybrať sklá dvierok.

1. Dvierka spotrebiča pootvorte.
2. Zatlačte na kryt dvierok vľavo a vpravo ①.
3. Odoberte kryt dvierok ② a dvierka spotrebiča opatrne zatvorte.

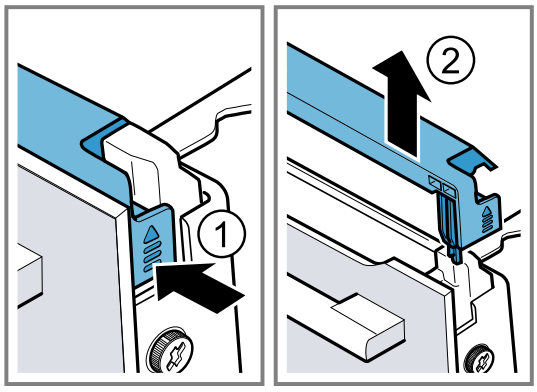

25.2 Demontáž skla dvierok

⚠ **VAROVANIE – Riziko poranenia!**

Poškriabané sklo na dvierkach spotrebiča môže prasknúť.

▸ Na čistenie skla dvierok rúry nepoužívajte drsné abrazívne čistiace prostriedky alebo ostré kovové škrabky, pretože by mohli poškriabať povrch.

Závesy dvierok spotrebiča sa pri otváraní a zatváraní zatvárajú a môžete sa privrieť.

▸ Nesiahajte do priestoru závesov.

Súčasti dvierok spotrebiča môžu mať ostré hrany.

▸ Nasaďte si ochranné rukavice.

Požiadavka: Kryt dvierok je odstránený.

1. Uvoľnite ľavú a pravú skrutku na dvierkach spotrebiča ① a odstráňte ich.
2. Do dvierok spotrebiča privrite niekoľkokrát zloženú kuchynskú utierku.
3. Zatvorte dvierka spotrebiča.
4. Vytiahnite ② predné sklo smerom nahor.

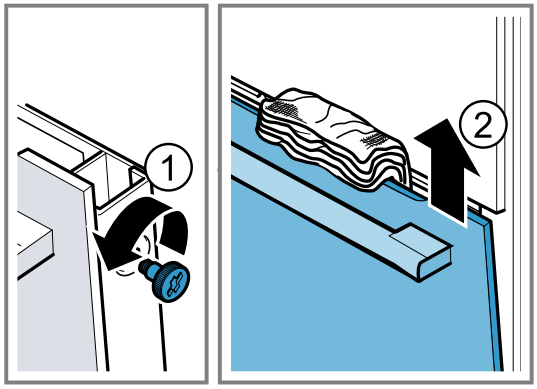

5. Predné sklo položte na rovný povrch rukoväťou nadol.
6. Stredné sklo potlačte rukou k spotrebiču, zároveň potlačte ľavé a pravé držiaky [a] smerom nahor. Držiaky [a] nevyberajte.

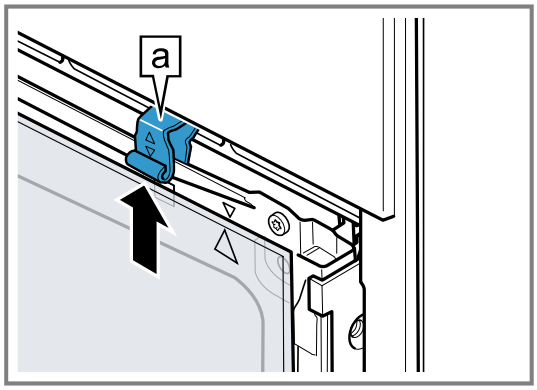

7. ⚠ **VAROVANIE – Riziko vážneho poškodenia zdravia!**
   Po odskrutkovaní skrutiek už nie je zaručená bezpečnosť spotrebiča. Môže unikať energia mikrovlnného ohrevu.
   ▸ Skrutky nikdy neuvoľňujte.

Nikdy neodskrutkujte 4 čierne skrutky na ráme.

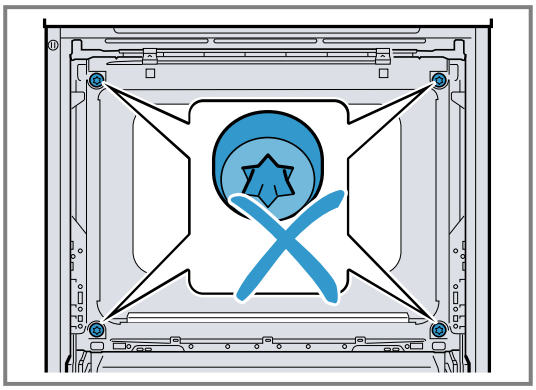

25.3 Montáž skla dvierok

⚠ **VAROVANIE – Riziko poranenia!**
Závesy dvierok spotrebiča sa pri otváraní a zatváraní zatvárajú a môžete sa privrieť.
▸ Nesiahajte do priestoru závesov.
Súčasti dvierok spotrebiča môžu mať ostré hrany.
▸ Nasaďte si ochranné rukavice.

1. Otočte stredné sklo, kým nebude šípka [a] vpravo hore.

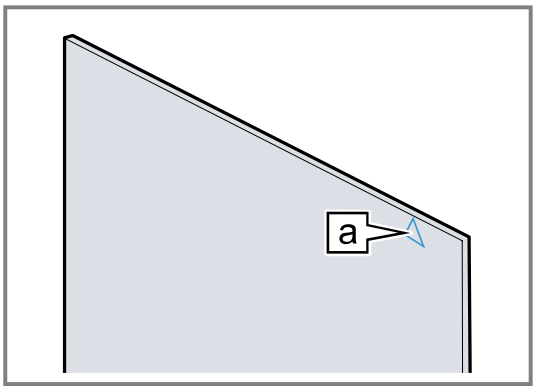

2. Stredné sklo vložte ① dole do držiaka [a] a hore pritlačte a podržte.
3. Ľavý a pravý držiak [a] zatlačte smerom nadol, kým nebude stredné sklo zovreté ②.

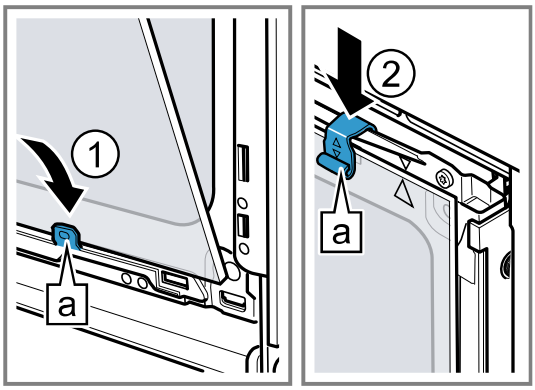

4. Predné sklo zaveste [a] dole do ľavého a pravého držiaka ①.
5. Zatlačte predné sklo k spotrebiču tak, aby sa ľavý a pravý háčik [a] nachádzal [b] oproti úchytke ②.

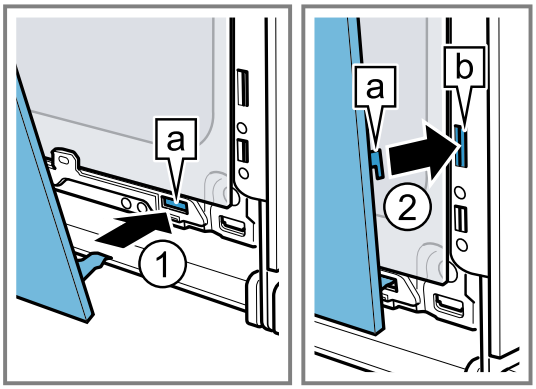

6. Predné sklo dole pritlačte ①, kým počuteľne zapadne.
7. Dvierka spotrebiča pootvorte a vyberte kuchynskú utierku.
8. Zaskrutkujte dve skrutky vľavo a vpravo na dvierkach spotrebiča.
9. Nasaďte kryt dvierok a pritlačte ②, kým počuteľne zapadne.

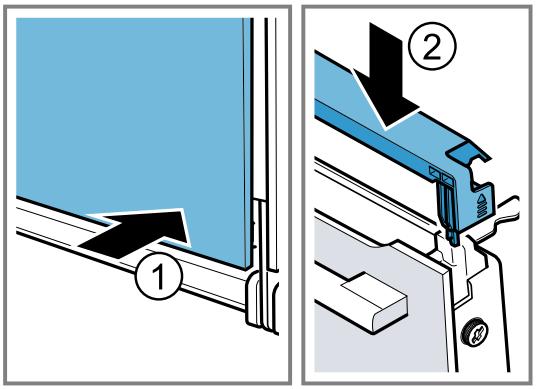

10. Zatvorte dvierka spotrebiča.

Poznámka: Vnútorný priestor používajte až vtedy, keď budú správne namontované sklá dvierok.

26 Rámy

Ak chcete rámy a vnútorný priestor dôkladne vyčistiť alebo chcete rámy vymeniť, môžete ich vyvesiť.

26.1 Vyvesenie rámov

⚠ **VAROVANIE – Riziko popálenia!**
Rámy sa veľmi zohrejú.
- Nikdy sa nedotýkajte horúcich rámov.
- Vždy nechajte spotrebič vychladnúť.
- Deti udržujte v bezpečnej vzdialenosti.

1. Rám spredu nadvihnite ① a vyveste ②.
2. Celý rám posuňte dozadu ③ a vyberte ④.

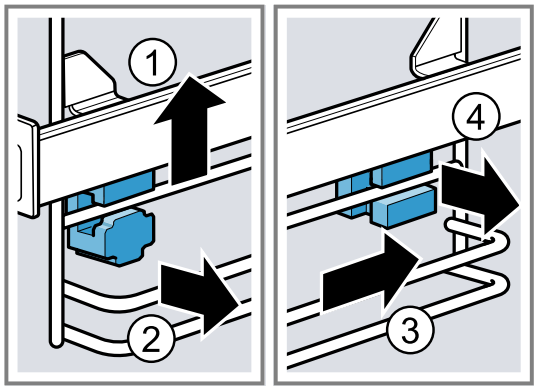

26.2 Vloženie držiakov

Keď rámy vyvesíte, držiaky môžu vypadnúť.
Poznámka: Držiaky vpredu a vzadu sú rôzne.

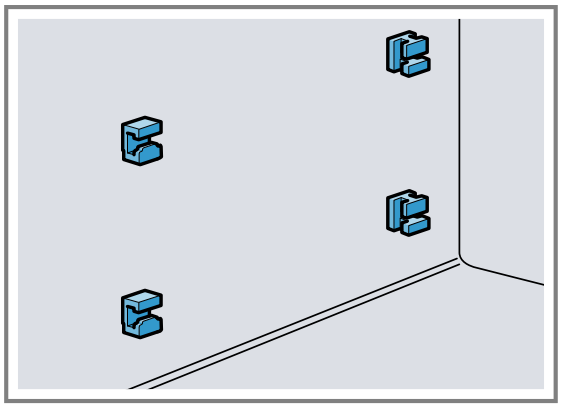

1. Predné držiaky prevlečte do okrúhleho otvoru hákom hore a umiestnite ich mierne šikmo ①.
2. Predné držiaky dolu zaveste a umiestnite ich rovno ②.

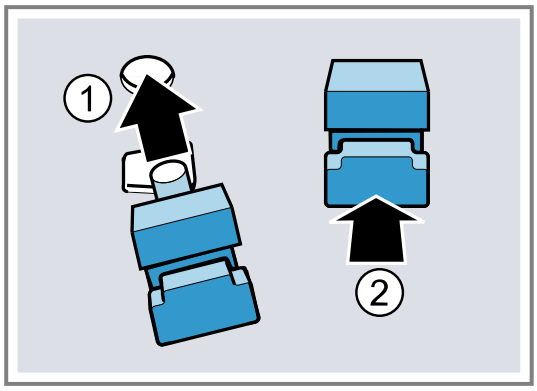

3. Zadné držiaky zaveste hákom do horného otvoru ① a zatlačte do spodného otvoru ②.

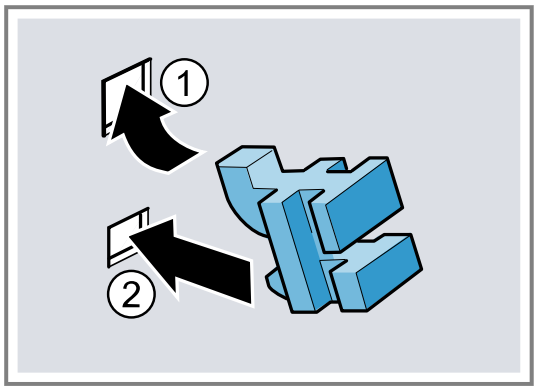

26.3 Zavesenie rámov

1. Rám vzadu hore a dole prevlečte do držiakov ① a potiahnite dopredu ②.
2. Rám vpredu zaveste ③ a zatlačte nadol ④.

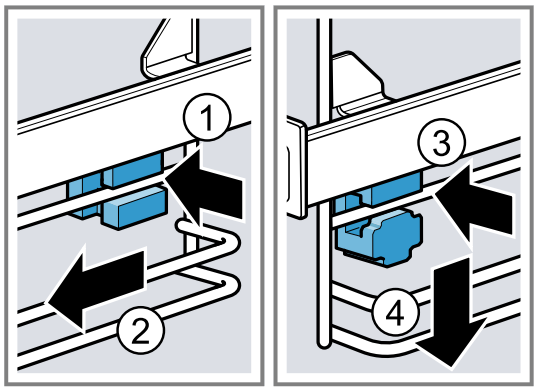

27 Odstránenie porúch

Menšie poruchy na vašom spotrebiči môžete odstrániť sami. Pred kontaktovaním zákazníckeho servisu použite informácie o riešení problémov. Tým sa vyhnete zbytočným nákladom.

Tip: Pripojte svoj spotrebič natrvalo k aplikácii Home Connect, aby ste mohli dostávať automatické aktualizácie softvéru. Získate tak výhody, ako je oprava chýb, optimalizovanie výkonu a pridávanie nových funkcií.

⚠ **VAROVANIE – Riziko poranenia!**
Neodborné opravy sú nebezpečné.
- Spotrebič môže opraviť iba kvalifikovaný personál.
- Keď má spotrebič poruchu, zavolajte zákaznícky servis.
  → *"Zákaznícky servis", Strana 41*

⚠ **VAROVANIE – Riziko zásahu elektrickým prúdom!**
Neodborné opravy sú nebezpečné.
- ▸ Spotrebič môže opravovať iba príslušne vyškolený personál.
- ▸ Pri oprave spotrebiča sa smú používať len originálne náhradné súčiastky.
- ▸ Keď sa poškodí sieťový prípojný kábel tohto spotrebiča, musí ho vymeniť výrobca alebo jeho zákaznícky servis alebo podobne kvalifikovaná osoba, aby sa zabránilo ohrozeniam.

27.1 Poruchy funkcie

Porucha	Príčina a riešenie problémov
Spotrebič nefunguje.	Zareagovala poistka v poistkovej skrinke. ▸ Skontrolujte poistku v poistkovej skrini.
	Elektrické napájanie bolo prerušené. ▸ Skontrolujte, či osvetlenie miestnosti alebo iné spotrebiče v miestnosti fungujú.
	Chyba elektroniky **1.** Spotrebič minimálne na 30 sekúnd odpojte od elektrickej siete tak, že vypnete poistku v poistkovej skrinke. **2.** Základné nastavenia resetujte na výrobné nastavenia. → *"Základné nastavenia", Strana 28*
Na displeji sa zobrazí „Jazyk Slovenčina“.	Elektrické napájanie bolo prerušené. ▸ Vykonajte nastavenia pre prvé uvedenie do prevádzky.
Prevádzka sa nespustí alebo sa preruší.	Sú možné rôzne príčiny. ▸ Skontrolujte upozornenia, ktoré sa zobrazia na displeji. → *"Zobrazenie informácií", Strana 16*
	Porucha funkcie ▸ Zavolajte . → *"Zákaznícky servis", Strana 41*
Spotrebič nehreje.	Demo režim je zapnutý. **1.** Krátko odpojte spotrebič od napájania tak, že vypnete poistku v poistkovej skrini a opätovne ju zapnete. **2.** V priebehu cca 5 minút vypnite demo režim v základných nastaveniach. → *"Zmena základných nastavení", Strana 29*
	Elektrické napájanie bolo prerušené. ▸ Po výpadku prúdu jedenkrát otvorte a zatvorte dvierka spotrebiča. ✔ Spotrebič sa skontroluje a je pripravený na používanie.
Čas sa nezobrazí, keď je spotrebič vypnutý.	Základné nastavenie bolo zmenené. ▸ Zmeňte základné nastavenie ukazovateľa času. → *"Základné nastavenia", Strana 28*
Dvierka spotrebiča sa nedajú otvoriť.	Dvierka spotrebiča sú zablokované funkciou čistenia, na displeji svieti 🔒. ▸ Nechajte spotrebič vychladnúť, kým na displeji nezhasne 🔒. → *"Funkcia čistenia Pyrolýza activeClean", Strana 33*
	Dvierka spotrebiča sú zablokované detskou poistkou. ▸ Deaktivujte detskú poistku pomocou tlačidla 🔑. → *"Detská poistka", Strana 27* Blokovanie môžete vypnúť v základných nastaveniach. → *"Základné nastavenia", Strana 28*
Home Connect nefunguje správne.	Sú možné rôzne príčiny. ▸ Choďte na *www.home-connect.com*.
Ovládací panel sa nedá otvoriť.	Zareagovala poistka v poistkovej skrinke. ▸ Skontrolujte poistku v poistkovej skrini.
	Elektrické napájanie bolo prerušené. ▸ Skontrolujte, či osvetlenie miestnosti alebo iné spotrebiče v miestnosti fungujú.
	Porucha funkcie **1.** Zavolajte zákaznícky servis. → *"Zákaznícky servis", Strana 41* **2.** Vyprázdnite nádržku na vodu, ak je v nej voda: ▸ Otvorte dvierka spotrebiča. ▸ Siahnite pod panel vpravo a vľavo. ▸ Panel pomaly vytiahnite a posuňte nahor.

Porucha	Príčina a riešenie problémov
Spotrebič vyzýva na odstránenie vodného kameňa bez toho, aby sa predtým zobrazilo počítadlo.	Nastavený rozsah tvrdosti vody je príliš nízky. **1.** Odvápnite spotrebič. → *"Odstránenie vodného kameňa", Strana 35* **2.** Skontrolujte tvrdosť vody a nastavte ju v základných nastaveniach. → *"Základné nastavenia", Strana 28*
Spotrebič vyzýva na oplachovanie.	Počas odstraňovania vodného kameňa bol prívod prúdu prerušený alebo spotrebič vypnutý. ▸ Opláchnite spotrebič. → *"Odstránenie vodného kameňa", Strana 35*
Na displeji sa zobrazí "Doplňte nádržku na vodu", hoci je nádržka plná.	Nádržka na vodu nie je úplne zasunutá. ▸ Nádržku na vodu vložte správne, aby zapadla do držiaka. → *"Naplnenie nádržky na vodu", Strana 18*
	Nádržka na vodu spadla. Časti nádržky na vodu sa uvoľnili v dôsledku zatrasenia. Nádržka na vodu netesní. ▸ Objednajte si novú nádržku na vodu. → *"Zákaznícky servis", Strana 41*
	Porucha funkcie ▸ Nepoužívjte demineralizovanú alebo filtrovanú vodu. → *"Určenie tvrdosti vody pred prvým uvedením do prevádzky", Strana 14*
	Senzor je chybný. ▸ Zavolajte . → *"Zákaznícky servis", Strana 41*
Tlačidlá blikajú.	Za ovládacím panelom sa vytvoril kondenzát. Nie sú potrebné žiadne opatrenia. Keď sa voda odparí, tlačidlá už nebudú blikať.
Pri varení s parou sú počuť „pukavé“ zvuky.	Vodná para vytvára v mrazených potravinách chladný/teplý efekt. Nie je potrebné žiadne opatrenie.
Spotrebič hučí počas prevádzky a po vypnutí.	Funkčná skúška čerpadla vytvára prevádzkový zvuk. Nie je potrebné žiadne opatrenie.
Pri samotnom mikrovlnnom ohreve sa vnútorný priestor veľmi zohrieva.	Funkcia sušenia je zapnutá. Aby sa zabránilo kondenzácii pri samostatnej mikrovlnnej prevádzke, spotrebič automaticky zapne ohrevné teleso pri stupňoch 600 wattov a 800 wattov. Výsledok varenia sa tým neovplyvní. ▸ Základné nastavenie funkcie sušenia v mikrovlnnej prevádzke môžete zmeniť. → *"Základné nastavenia", Strana 28* ▸ Dodržiavajte informácie týkajúce sa prevádzky s mikrovlnným ohrevom. → *"Mikrovlnný ohrev", Strana 21*
Osvetlenie vnútorného priestoru nefunguje.	Základné nastavenie bolo zmenené. ▸ Zmeňte základné nastavenie osvetlenia. → *"Základné nastavenia", Strana 28*
	LED žiarovka je chybná. ▸ Zavolajte . → *"Zákaznícky servis", Strana 41*
Maximálny čas prevádzky bol dosiahnutý.	Aby sa predišlo nežiaducej nepretržitej prevádzke, spotrebič automaticky zastaví ohrev po niekoľkých hodinách, ak nedošlo k zmene nastavenia. Na displeji sa objaví upozornenie. Dosiahnutie maximálneho času prevádzky závisí od príslušných nastavení druhu prevádzky. **1.** Aby ste pokračovali v prevádzke, spotrebič stlačením ⏻ vypnite a znova zapnite. Opätovne nastavte a spustite prevádzku. **2.** Keď spotrebič nepotrebujete, vypnite ho pomocou ⏻. **Tip:** Aby sa spotrebič nevypol neželane, nastavte čas trvania. → *"Časové funkcie", Strana 17*
Na displeji sa zobrazí kód poruchy pozostávajúci z písmen a číslic, napr. E0111.	Elektronika zistila chybu. **1.** Spotrebič vypnite a znova zapnite. ✔ Ak bola porucha jednorazová, hlásenie zmizne. **2.** Ak sa hlásenie zobrazí znova, zavolajte zákaznícky servis. Počas telefonátu uveďte presné hlásenie chyby. → *"Zákaznícky servis", Strana 41*

Porucha	Príčina a riešenie problémov
Výsledok pečenia nie je uspokojivý.	Nastavenia boli nevhodné. Hodnoty nastavenia, napr. teplota alebo čas trvania, závisia od receptu, množstva a potravín. ▸ Nabudúce nastavte nižšie alebo vyššie hodnoty. **Tip:** Ďalšie informácie o príprave, vhodných hodnotách nastavenia a receptoch nájdete v aplikácii Home Connect alebo na našej domovskej stránke siemens-home.bsh-group.com.
Výsledok funkcie čistenia nie je uspokojivý.	Vnútorný priestor bol veľmi znečistený. ▸ Pred spustením funkcie čistenia odstráňte z vnútorného priestoru hrubé nečistoty. ▸ Z vnútorného priestoru vyberte rámy, aby ste šetrili energiou a aby ste pri čistení vnútorného priestoru dosiahli lepšie výsledky. ▸ Venujte pozornosť čisteniu a starostlivosti o váš spotrebič. → *"Čistenie a údržba", Strana 31*

28 Likvidácia

28.1 Likvidácia starého spotrebiča

Ekologickou likvidáciou môžu byť znovu využité cenné suroviny.

1. Odpojte sieťovú zástrčku napájacieho kábla.
2. Odrežte napájací kábel.
3. Spotrebič zlikvidujte ekologickým spôsobom.
   O aktuálnych spôsoboch likvidácie sa informujte u vášho špecializovaného predajcu alebo u orgánov obecnej, príp. mestskej správy.



Tento spotrebič je označený v súlade s európskou smernicou 2012/19/EÚ o nakladaní s použitými elektrickými a elektronickými zariadeniami (waste electrical and electronic equipment - WEEE).
Táto smernica stanoví jednotný európsky (EU) rámec pre spätný odber a recyklovanie použitých zariadení.

29 Zákaznícky servis

Originálne náhradné súčiastky, ktoré sú relevantné pre funkčnosť spotrebiča a spĺňajú nariadenie o ekodizajne, vám poskytne náš zákaznícky servis v období minimálne 10 rokov od uvedenia spotrebiča na trh v Európskom hospodárskom priestore.
Okrem toho vám náš zákaznícky servis poskytne ďalšie originálne náhradné súčiastky, ktoré sa dajú skladovať a sú relevantné pre funkčnosť, až 15 rokov od uvedenia spotrebiča na trh.
Pre ďalšie informácie sa obráťte na náš zákaznícky servis.
Podrobné informácie o záručnej lehote a záručných podmienkach vo vašej krajine môžete získať prostredníctvom QR kódu na priloženom dokumente s kontaktnými údajmi na servis a so záručnými podmienkami, v našom zákazníckom servise, u vášho predajcu alebo na našej webovej stránke.
Kontaktné údaje zákazníckeho servisu nájdete prostredníctvom QR kódu na priloženom dokumente s kontaktnými údajmi na servis a so záručnými podmienkami alebo na našej webovej stránke.
Tento produkt obsahuje svetelné zdroje triedy energetickej účinnosti G. Svetelné zdroje sú dostupné ako náhradné diely a vymieňať ich môže len na to školený personál.
Informácie v súlade s predpismi (EU) 2023/826 nájdete online v časti siemens-home.bsh-group.com na produktovej stránke a servisnej stránke vášho spotrebiča – pozrite návody na používanie a ďalšie dokumenty.

29.1 Číslo výrobku (E-Nr.), výrobné číslo (FD) a sériové číslo (Z-Nr.)

Keď kontaktujete zákaznícky servis, potrebujete číslo výrobku (E-Nr.) a výrobné číslo (FD) a číslo počítadla (Z-Nr.), ktoré nájdete na výrobnom štítku zariadenia.
Výrobný štítok s číslami nájdete, keď otvoríte dvierka spotrebiča. Na niektorých spotrebičoch, ktoré sú vybavené parou, sa nachádza výrobný štítok za krytom.



Ak chcete rýchlo vyhľadať údaje o spotrebiči a telefónne číslo zákazníckeho servisu, môžete si údaje poznačiť. Informácie o spotrebiči môžete zobraziť aj v základných nastaveniach.
→ *"Základné nastavenia", Strana 28*

30 Informácie k voľne dostupnému softvéru a open source softvéru

Tento výrobok obsahuje softvérové komponenty, ktoré sú licencované držiteľmi autorských práv ako slobodný alebo otvorený softvér.
Príslušné licenčné informácie sú uložené na domácom spotrebiči. Prístup k príslušným licenčným informáciám je možný aj prostredníctvom aplikácie Home Connect: „Profil -> Právne pokyny -> Licenčné informácie“. [1] Informácie o licencii si môžete stiahnuť aj z webovej stránky značkového výrobku. (Na webovej stránke produktu vyhľadávajte podľa modelu spotrebiča a ďalších dokumentov.) Inou možnosťou je, že o príslušné informácie požiadate na adrese ossrequest@bshg.com alebo BSH Hausgeräte GmbH, Carl-Wery-Str. 34, D-81739 Mníchov. Na požiadanie dostanete k dispozícii príslušný zdrojový kód.
Svoju žiadosť pošlite na adresu ossrequest@bshg.com alebo BSH Hausgeräte GmbH, Carl-Wery-Str. 34, D-81739 Mníchov.
Predmet: „OSSREQUEST“
Poplatok za spracovanie vašej žiadosti vám vystavíme formou faktúry. Táto ponuka platí tri roky odo dňa nákupu, resp. minimálne po dobu, počas ktorej ponúkame podporu a náhradné diely na príslušný spotrebič.

31 Vyhlásenie o zhode

Týmto BSH Hausgeräte GmbH vyhlasuje, že spotrebič s funkčnosťou Home Connect je v zhode so základnými požiadavkami, ako aj ostatnými príslušnými ustanoveniami smernice 2014/53/EU.
Podrobné RED vyhlásenie o zhode nájdete na internete na siemens-home.bsh-group.com na produktovej stránke vášho spotrebiča medzi doplnkovými dokumentmi.

CE

Pásmo 2,4 GHz (2 400 – 2 483,5 MHz): max. 100 mW
Pásmo 5 GHz (5150 – 5350 MHz + 5470 – 5725 MHz): max. 200 mW

	BE	BG	CZ	DK	DE	EE	IE	EL	ES
	FR	HR	IT	CY	LI	LV	LT	LU	HU
	MT	NL	AT	PL	PT	RO	SI	SK	FI
	SE	NO	CH	TR	IS	UK (NI)			
5 GHz WLAN (Wi-Fi): len na použitie vo vnútorných priestoroch.									

AL	BA	MD	ME	MK	RS	UK	UA
5 GHz WLAN (Wi-Fi): len na použitie vo vnútorných priestoroch.							

32 Takto sa to podarí

Pre rôzne jedlá tu nájdete tie správne nastavenia, ako aj to najlepšie príslušenstvo a riad. Odporúčania sme optimálne prispôsobili vášmu spotrebiču.

Tip: Ďalšie informácie o príprave, vhodných hodnotách nastavenia a receptoch nájdete v aplikácii Home Connect alebo na našej domovskej stránke siemens-home.bsh-group.com.

32.1 Všeobecné pokyny na prípravu

Pri príprave všetkých jedál dodržiavajte tieto informácie.

- Teplota a čas trvania závisia od množstva a receptu. Preto sú uvedené rozsahy hodnôt nastavenia. Skúste začať najprv s nižšími hodnotami.
- Hodnoty nastavenia platia pre vloženie jedla do studeného vnútorného priestoru. Keď chcete napriek tomu predhrievať, príslušenstvo zasuňte do vnútorného priestoru až po predhrievaní.
- Odstráňte z varného priestoru príslušenstvo, ktoré nepoužívate.

POZOR
Potraviny s obsahom kyselín môžu poškodiť rošt.
- Kyslé potraviny, napr. ovocie alebo grilované kúsky naložené v kyslej marináde, neukladajte priamo na rošt.

Upozornenia pre osoby alergické na nikel
V zriedkavých prípadoch sa do jedla môžu dostať malé stopy niklu.

[1] V závislosti od vybavenia spotrebiča

Vhodné príslušenstvo si môžete kúpiť v zákazníckom servise, v špecializovaných predajniach alebo na internete.
→ *"Ďalšie príslušenstvo", Strana 14*

Tip: Pre niektoré jedlá môžete použiť funkciu ventilácie "Do chrumkava". Funkcia ventilácie "Do chrumkava" odvádza z vnútorného priestoru viac vlhkosti. Táto príprava sa odporúča pre potraviny s vysokou vlhkosťou, napr.
- pri príprave na viacerých úrovniach
- pri pečive so šťavnatým obložením
- pri snehových pusinkách
- ak chcete, aby bolo jedlo viac chrumkavé

Ak chcete dosiahnuť chrumkavé jedlo, odporúčame zapnúť v druhej polovici prípravy rozšírenie vyhrievacích telies.
→ *"Funkcia ventilácie Do chrumkava", Strana 23*

32.2 Pokyny na prípravu pri pečení

- Na pečenie koláčov, pečiva alebo chleba sú najvhodnejšie tmavé formy z kovu.
- Na nákypy a gratinované jedlá používajte široký, plochý riad. V úzkej, vysokej nádobe potrebujú jedlá viac času a zhora viac zhnednú.
- Formy na pečenie zo silikónu nie sú vhodné.
- Keď pripravujete nákypy priamo v univerzálnom pekáči, zasuňte ich do úrovne 2.
- Hodnoty nastavenia pre chlebové cesto platia ako pre cesto na plechu na pečenie a taktiež ako pre cesto v pozdĺžnej forme.
- Odporúčané nastavenia na pečenie v kombinácii s mikrovlnným ohrevom sa týkajú kovových foriem.

POZOR
Ak sa v horúcom vnútornom priestore nachádza voda, vzniká vodná para. Zmena teploty môže spôsobiť poškodenie.
- ▸ Nikdy nedávajte vodu do horúceho vnútorného priestoru rúry.
- ▸ Na dno vnútorného priestoru nikdy nedávajte riad s vodou.

Výšky zasunutia

Ak použijete ako druh ohrevu 4D horúci vzduch, môžete zvoliť výšku zasunutia 1, 2, 3 a 4. Najlepšie výsledky dosiahnete, keď použijete nasledujúce výšky zasunutia.

Pečenie na jednej úrovni	Výška
Vysoké pečivo/forma na rošte	2
Ploché pečivo/plech na pečenie	3

Pečenie na viacerých úrovniach	Výška
2 úrovne ▪ Univerzálny pekáč ▪ Plech na pečenie	3 1
2 úrovne ▪ 2 rošty s formami	3 1
3 úrovne ▪ Plech na pečenie ▪ Univerzálny pekáč ▪ Plech na pečenie	5 3 1
4 úrovne ▪ 4 rošty s papierom na pečenie	5 3 2

Pečenie na viacerých úrovniach	Výška
	1

Použite druh ohrevu 4D horúci vzduch.

Poznámky
- Pečivo na plechoch alebo vo formách zasunuté do spotrebiča v rovnakom čase nemusí byť hotové v rovnakom čase.
- Príprava v kombinácii s mikrovlnným ohrevom je možná iba na jednej úrovni.

32.3 Pokyny na prípravu pri pečení, dusení a grilovaní

- Hodnoty v odporúčaných nastaveniach platia pre potraviny s teplotou ako v chladničke a neplnenú hydinu pripravenú na pečenie.
- Hydinu položte do nádoby prsami alebo kožou nadol.
- Mäso, grilované mäso alebo celú rybu otočte asi po ½ až ⅔ uvedeného času.

Pečenie na rošte

Na rošte sa mäso upečie obzvlášť chrumkavo zo všetkých strán. Pečte napríklad veľkú hydinu alebo viac kusov súčasne.
- Pečte kusy s podobnou hmotnosťou a hrúbkou. Grilované kúsky tak rovnomerne zhnednú a zostanú šťavnaté.
- Položte potravinu priamo na rošt.
- Aby ste zachytili kvapkajúcu tekutinu, zasuňte univerzálny pekáč o jednu úroveň nižšie, ako je rošt.
- Podľa veľkosti a druhu potraviny pridajte do univerzálneho pekáča až ½ l vody.
  Z výpeku môžete pripraviť omáčku. Okrem toho sa tvorí menej dymu a vnútorný priestor je menej znečistený.

Pečenie v riade

Ak pripravujete jedlo v zakrytej nádobe, vnútorný priestor zostane čistejší.

Všeobecné informácie o pečení v riade
- Používajte žiaruvzdorný riad vhodný do rúry.
- Položte riad na rošt.
- Najvhodnejší riad je riad zo skla.
- Dodržiavajte pokyny výrobcu riadu na pečenie.

Pečenie v nezakrytom riade
- Použite vysokú formu na pečenie.
- Keď nemáte vhodnú nádobu, môžete použiť univerzálny pekáč.

Pečenie v zakrytom riade
- Použite vhodnú, dobre priliehajúcu pokrievku.
- Vzdialenosť medzi potravinou a pokrievkou musí byť minimálne 3 cm. Mäso môže zväčšiť svoj objem.

⚠ **VAROVANIE – Riziko obarenia!**
Pri odobratí pokrievky po upečení môže unikať veľmi horúca para. Para nie je vždy viditeľná v závislosti od teploty.
- ▸ Pokrievku nadvihnite tak, aby horúca para unikala smerom od vášho tela.
- ▸ Deti udržujte v bezpečnej vzdialenosti.

Grilovanie

Grilujte jedlo, ktoré má byť chrumkavé.
Grilovanie s cirkuláciou vzduchu sa veľmi dobre hodí na prípravu celej hydiny a rýb, ako aj mäsa, napr. zapečeného bravčového stehna.

- Grilujte kúsky s podobnou hmotnosťou a hrúbkou. Grilované kúsky tak rovnomerne zhnednú a zostanú šťavnaté.
- Grilované kúsky položte priamo na rošt.
- Aby ste zachytili kvapkajúcu tekutinu, zasuňte univerzálny pekáč aspoň o jednu úroveň nižšie, ako je rošt.

Poznámky

- Ohrevné teleso grilu sa vždy opakovane zapína a vypína. To je normálne. Frekvencia závisí od nastaveného stupňa grilovania.
- Pri grilovaní môže vznikať dym.

32.4 Príprava pomocou mikrovlnného ohrevu

Ak jedlo pripravujete pomocou mikrovlnného ohrevu, môžete výrazne skrátiť čas prípravy.

Všeobecné informácie

- Čas prípravy pri použití mikrovlnného ohrevu závisí od celkovej hmotnosti.
  Ak chcete pripravovať iné množstvo, ako je uvedené, pomôže vám základné pravidlo: **Dvojité množstvo vyžaduje takmer dvojnásobný čas prípravy**.
- Jedlá odovzdávajú teplo riadu. Riad sa môže zohriať na veľmi vysokú teplotu.
- V hlavnej časti návodu na používanie nájdete informácie o tom, ako nastaviť mikrovlnný ohrev a pridaný mikrovlnný ohrev.
  → *"Mikrovlnný ohrev", Strana 21*
  → *"Pridaný mikrovlnný ohrev", Strana 22*

Tip

Ďalšie druhy prípravy s mikrovlnným ohrevom nájdete tu:

- → *"Rozmrazovanie", Strana 50*
- → *"Zohrievanie a regeneračné zohrievanie", Strana 51*

Varenie alebo dusenie s mikrovlnným ohrevom

- Používajte zakrytý riad vhodný na mikrovlnný ohrev. Na zakrytie môžete použiť aj tanier alebo špeciálnu fóliu na mikrovlnný ohrev.
- Pre obilné výrobky, napr. ryža, použite vysoký riad s pokrývkou. Obilie pri varení veľmi pení. Pridajte tekutinu podľa údajov v odporúčaných nastaveniach.
- Potraviny je potrebné umyť, ale nie osušiť. Pridajte do jedla 1 – 3 polievkové lyžice vody alebo citrónovej šťavy.
- Jedlá rozložte do nádoby na plocho. Ploché jedlá sa pripravia rýchlejšie ako vysoké.
- Soľ a korenie používajte s mierou. Po príprave s mikrovlnným ohrevom sa do veľkej miery zachová vlastná chuť potravín.
- Jedlo 2 – 3-krát priebežne premiešajte alebo otočte.
- Po príprave nechajte jedlo 2 – 3 minúty odpočívať.

32.5 Pokyny na prípravu hotových jedál

- Výsledok pečenia vo veľkej miere závisí od potraviny. Zhnednutie a nerovnomernosti môžu byť prítomné už pri pôvodnej surovine.
- Nepoužívajte mrazené výrobky s veľkou námrazou. Z jedla odstráňte ľad.
- Hotové jedlá vyberte z obalu.
- Ak ohrievate alebo varíte hotové jedlo v riade, použite žiaruvzdorný riad.
- Kusové jedlá, ako žemle a výrobky zo zemiakov, rovnomerne a rovno rozdeľte na príslušenstvo. Medzi jednotlivými kusmi nechajte trochu miesta.
- Dodržiavajte pokyny výrobcu uvedené na obale.
- Na dosiahnutie najlepších výsledkov odporúčame ohrievať potraviny alebo hotové jedlá pri výkone 600 W. Pokiaľ je na obale uvedený vyšší výkon mikrovlnného ohrevu, predĺžte čas ohrevu.

32.6 Výber jedál

Odporúčané nastavenia pre mnoho jedál zoradené podľa kategórie jedál.

Odporúčané nastavenia pre rôzne jedlá

Pokrm	Príslušenstvo/ riad	Výška	Druh ohrevu	Teplota v °C / stupeň grilovania	Výkon mikrovlnného ohrevu vo wattoch	Stupeň pary / Dochrumkava	Čas trvania v min.
Trený koláč, jednoduchý	Bábovková forma alebo pozdĺžna forma	2		160 – 180	90	-	30 – 40
Trený koláč, jemný	Bábovková forma alebo pozdĺžna forma	2		150 – 170	-	-	60 – 80
Trený koláč, 2 úrovne	Bábovková forma alebo pozdĺžna forma	3+1		140 – 150	-	-	60 – 80

Pokrm	Príslušenstvo/ riad	Výška	Druh ohrevu	Teplota v °C / stupeň grilovania	Výkon mikrovlnného ohrevu vo wattoch	Stupeň pary / Dochrumkava	Čas trvania v min.
Ovocná alebo tvarohová torta s korpusom z jemného cesta	Tortová forma Ø 26 cm	2		150 – 170	-	-	65 – 85
Ovocná alebo tvarohová torta s korpusom z jemného cesta	Tortová forma Ø 26 cm	2		**1.** 160 – 180 **2.** 100	**1.** 180 **2.** –	-	**1.** 30 – 40 **2.** 20
Piškótová torta, 6 vajec	Forma s vyberacím dnom Ø 28 cm	2		150 – 160	-	-	50 – 60
Piškótová torta, 6 vajec	Forma s vyberacím dnom Ø 28 cm	2		150 – 170 [1]	-	-	30 – 50
Piškótová torta, 6 vajec	Forma s vyberacím dnom Ø 28 cm	2		**1.** 150 – 160 **2.** 150 – 160	-	1 vyp.	**1.** 10 **2.** 25 – 35
Koláč z jemného cesta so šťavnatým obložením	Univerzálny pekáč	3		160 – 180	-	Zap.	55 – 75
Kysnutý koláč so šťavnatým obložením	Univerzálny pekáč	3		180 – 190	-	Zap.	30 – 40
Piškótová roláda	Plech na pečenie	3		180 – 200 [1]	-	1	10 – 15
Muffiny	Plech na mafiny	3		170 – 190	-	-	15 – 20
Drobné kysnuté pečivo	Plech na pečenie	3		160 – 180	-	2	25 – 35
Suché pečivo	Plech na pečenie	3		140 – 160	-	-	15 – 30
Suché pečivo, 2 úrovne	Univerzálny pekáč + Plech na pečenie	3+1		140 – 160	-	-	15 – 30
Suché pečivo, 3 úrovne	2× Plech na pečenie + Univerzálny pekáč	5+3+1		140 – 160	-	-	15 – 30
Pusinky	Plech na pečenie	3		80-90 [1]	-	Zap.	120-150
Chlieb, 750 g	Univerzálny pekáč alebo pozdĺžna forma	2		**1.** 210 – 220 **2.** 180 – 190	-	3 Zap.	**1.** 10 – 15 **2.** 25 – 35
Chlieb, 1 500 g	Univerzálny pekáč alebo pozdĺžna forma	2		**1.** 210 – 220 **2.** 180 – 190	-	3 Zap.	**1.** 10 – 15 **2.** 45 – 55
Chlieb, 1 500 g	Univerzálny pekáč alebo	2		200 – 210	-	-	35 – 45

[1] Predhrejte spotrebič.

Pokrm	**Príslušenstvo/ riad**	**Výška**	**Druh ohrevu**	**Teplota v °C / stupeň grilovania**	**Výkon mikrovlnného ohrevu vo wattoch**	**Stupeň pary / Dochrumkava**	**Čas trvania v min.**
	pozdĺžna forma						
Chlebová placka	Univerzálny pekáč	3		220 – 230	-	3	20 – 30
Žemle, čerstvé	Plech na pečenie	3		200 – 220	-	2	20 – 30
Pizza, čerstvá – na plechu na pečenie	Plech na pečenie	3		180-200	-	Zap.	20-30
Pizza, čerstvá – na plechu na pečenie, 2 úrovne	Univerzálny pekáč + Plech na pečenie	3+1		180 – 190	-	Zap.	35 – 45
Pizza, čerstvá, tenký korpus, v pizzovej forme	Plech na pizzu	2		220 – 230	-	-	20 – 30
Burek	Univerzálny pekáč	3		200-210	-	-	30-40
Koláč quiche	Tmavá forma na koláč quiche	1		200 – 210	-	-	40 – 50
Alsaský koláč	Univerzálny pekáč	3		280 – 300 [1]	-	-	10 – 18
Nákyp, pikantný, varené prísady	Forma na nákyp	2		150 – 170	-	2	40 – 50
Nákyp, pikantný, varené prísady	Forma na nákyp	2		150 – 170	360	-	20 – 30
Lasagne, zmrazené, 350 – 450 g, výška 3 cm	Odkrytá nádoba	2		200 – 210	180	-	20 – 25
Lasagne, zmrazené, 600 – 1 000 g, výška 4 – 5 cm	Odkrytá nádoba	2		200 – 210	180	-	35 – 45
Gratinované zemiaky, surové prísady, výška 4 cm	Forma na nákyp	2		160 – 190	-	-	50 – 70
Gratinované zemiaky, surové prísady, výška 4 cm	Forma na nákyp	2		170 – 190	360	-	20 – 25
Kurča, 1,3 kg, neplnené	Rošt	2		200 – 220	-	2	60 – 70
Kurča, 1,3 kg, neplnené	Zakrytá nádoba	2		230-240	**1.** 360 **2.** 180	-	**1.** 15 **2.** 25-30
Malé porcie kurčaťa, po 250 g	Rošt	3		200 – 220	-	2	30 – 45
Hus, neplnená, 3 kg	Rošt	2	**1.** **2.** **3.**	**1.** 130 – 140 **2.** 150 – 160 **3.** 170 – 180	-	2 2 vyp.	**1.** 110 – 120 **2.** 20 – 30 **3.** 30 – 40
Hus, neplnená, 3 kg	Rošt	2		170 – 190	180	-	80 – 90

[1] Predhrejte spotrebič.

Pokrm	Príslušenstvo/ riad	Výška	Druh ohrevu	Teplota v °C / stupeň grilovania	Výkon mikrovlnného ohrevu vo wattoch	Stupeň pary / Do chrumkava	Čas trvania v min.
Bravčové pečené bez kože, napr. krkovička, 1,5 kg	Odkrytá nádoba	2		180 – 190	-	-	110 – 130
Bravčové pečené bez kože, napr. krkovička, 1,5 kg	Zakrytá nádoba	2		220 – 240	360	-	55 – 65
Bravčové pečené bez kože, napr. krkovička, 1,5 kg	Odkrytá nádoba	2		190 – 200	-	-	120 – 140
Bravčové pečené s kožou, napr. plieczko, 2 kg	Odkrytá nádoba	2	**1.** **2.** **3.**	**1.** 100 **2.** 170 – 180 **3.** 200 – 210	-	3 1 vyp.	**1.** 25 – 30 **2.** 70 – 90 **3.** 20 – 25
Hovädzie filé, stredne prepečené, 1 kg	Rošt	2		210 – 220	-	-	40 – 50
Hovädzie filé, stredne prepečené, 1 kg	Odkrytá nádoba	2		190 – 200	-	1	50 – 60
Dusené hovädzie mäso, 1,5 kg	Zakrytá nádoba	2		200 – 220	-	-	130 – 160
Dusené hovädzie mäso, 1,5 kg	Zakrytá nádoba	2		200 – 220	-	-	140 – 160
Roastbeef, stredne prepečený, 1,5 kg	Rošt	2		220 – 230	-	-	60 – 70
Roastbeef, stredne prepečený, 1,5 kg	Odkrytá nádoba	2		190 – 200	-	1	65 – 80
Roastbeef, stredne prepečený, 1,5 kg	Odkrytá nádoba	2		240 – 260	180	-	30 – 40
Burger, výška 3 – 4 cm	Rošt	4		3	-	-	25 – 30 [1]
Jahňacie stehno bez kosti, stredne prepečené, 1,5 kg	Odkrytá nádoba	2		170 – 180	-	1	80 – 90
Jahňacie stehno bez kosti, stredne prepečené, 1,5 kg	Zakrytá nádoba	2		240 – 260	**1.** 360 **2.** 180	-	**1.** 30 **2.** 35 – 40
Sekaná, 1 kg + 20 ml vody	Odkrytá nádoba	2		170 – 190	360	-	30 – 40
Ryba, grilovaná, celá, 300 g, napr. pstruh	Rošt	3		2	90	-	15 – 20
Ryba, pečená, celá, 300 g, napr. pstruh	Univerzálny pekáč	2		**1.** 170 – 180 **2.** 160 – 170	-	1 vyp.	**1.** 15 – 20 **2.** 5 – 10
Čerstvá zelenina, 250 g	Zakrytá nádoba	2		-	600	-	6 – 10 [2]
Miešaná zelenina, 250 g + 25 ml vody	Zakrytá nádoba	2		-	600	-	8 – 12 [2]
Pečené zemiaky, polovice, 1 kg	Univerzálny pekáč	3		200 – 220	360	-	15 – 20

[1] Jedlo po uplynutí 2/3 celkového času obráťte.
[2] Jedlo priebežne 1 až 2-krát premiešajte.

Pokrm	Príslušenstvo/ riad	Výška	Druh ohrevu	Teplota v °C / stupeň grilovania	Výkon mikrovlnného ohrevu vo wattoch	Stupeň pary / Do chrumkava	Čas trvania v min.
Varené zemiaky, rozštvrtené, 500 g	Zakrytá nádoba	2	≋	-	600	-	12 – 15 [1]
Dlhozrnná ryža, 250 g + 500 ml vody	Zakrytá nádoba	2	≋	-	**1.** 600 **2.** 180	-	**1.** 7 – 9 **2.** 13 – 16
Proso, celé, 250 g + 600 ml vody	Zakrytá nádoba	2	≋	-	**1.** 600 **2.** 180	-	**1.** 8 – 10 **2.** 5 – 10
Polenta alebo kukuričná krupica, 125 g + 500 ml vody	Zakrytá nádoba	2	≋	-	600	-	6 – 8 [1]

Dezert

Príprava jogurtu

1. Z vnútorného priestoru vyberte príslušenstvo a rámy.
2. 1 liter mlieka (3,5 % tuku) zohrejte na varnej zóne na 90 °C a nechajte vychladnúť na 40 °C.
   Trvanlivé mlieko stačí zohriať na 40 °C.
3. Do mlieka vmiešajte 150 g jogurtu s teplotou ako v chladničke.
4. Masu nalejte do malých nádob, napr. šálok alebo malých pohárov.
5. Nádoby zakryte fóliou, napr. potravinovou fóliou.
6. Nádoby postavte na dno vnútorného priestoru.
7. Spotrebič nastavte podľa odporúčaných nastavení.
8. Po príprave nechajte jogurt odpočívať v chladničke najmenej 12 hodín.

Príprava pudingu z pudingového prášku

1. Použite vysokú nádobu vhodnú do mikrovlnnej rúry.
2. V nádobe zmiešajte pudingový prášok s celým množstvom mlieka a cukru.
3. Vložte nádobu na rošt do vnútorného priestoru.
4. Spotrebič nastavte podľa odporúčaných nastavení.
5. Keď začne mlieko stúpať, silno premiešajte.
6. Postup opakujte, kým nedosiahnete požadovanú konzistenciu.

Príprava pukancov s mikrovlnným ohrevom

⚠ **VAROVANIE – Riziko popálenia!**
Obal môže prasknúť, ak sú potraviny vzduchotesne uzavreté.

- Vždy dodržiavajte údaje na obale.
- Pri vyberaní jedál z vnútorného priestoru vždy použite chňapku.

1. Použite plochú nákypovú formu vhodnú na mikrovlnný ohrev.
   Nepoužívajte porcelánové alebo výrazne zakrivené taniere.
2. Vrecko s pukancami položte na riad podľa pokynov na obale.
3. Spotrebič nastavte podľa odporúčaných nastavení.
4. V závislosti od produktu a množstva bude možno potrebné upraviť čas.
5. Aby sa pukance nepripálili, vrecko s pukancami po 1½ minúte vyberte a zatraste ním.
6. Vrecko s pukancami vložte naspäť do rúry a nechajte ďalej pukať.
7. Ak počujete pukanie už iba každé 2 – 3 sekundy, vypnite spotrebič a vyberte vrecko s pukancami z rúry.
8. Po príprave poumývajte vnútorný priestor.

Odporúčané nastavenia pre dezerty a kompót

Pokrm	Príslušenstvo/ riad	Výška	Druh ohrevu	Teplota v °C	Výkon mikrovlnného ohrevu vo wattoch	Stupeň pary / Do chrumkava	Čas trvania v min.
Puding z pudingového prášku	Zakrytá nádoba	2	≋	-	600	-	5 – 8 [1]
Jogurt	Porciové formy	Dno vnútorného priestoru	⌂	35 – 40	-	-	300 – 360
Pukance na prípravu v mikrovlnnej rúre, 1 vrecko – 100 g [2]	Odkrytá nádoba	2	≋	-	600	-	4 – 6

[1] Jedlo priebežne 1 až 2-krát premiešajte.
[2] Zatvorené vrecko položte na riad.

32.7 Špeciálne druhy prípravy a ďalšie postupy

Informácie a odporúčané nastavenia pre špeciálne druhy prípravy a ďalšie spôsoby úpravy, napr. mierny ohrev.

Mierny ohrev

Pre kvalitné mäso, ktoré má byť upečené do ružova alebo upečené dokonale. Mäso a hydina zostávajú šťavnaté a jemné, keď sa pripravujú pomaly pri nízkych teplotách.

Príprava hydiny alebo mäsa na miernom ohreve

Poznámka: Odložená prevádzka s časom skončenia nie je pri druhu prevádzky Mierny ohrev možná.

Požiadavka: Vnútorný priestor je studený.

1. Používajte čerstvé, hygienicky bezchybné mäso. Najvhodnejšie sú kúsky bez kostí a bez väčšieho množstva väziva.
2. Nádobu položte do vnútorného priestoru na rošt na úroveň 2.
3. Vnútorný priestor a riad predhrievajte cca 15 minút.
4. Mäso prudko opečte na varnej zóne zo všetkých strán.
5. Mäso dajte ihneď do predhriatej nádoby do vnútorného priestoru.
   Na zachovanie rovnomernej teploty vo vnútornom priestore nechajte počas pečenia na miernom ohreve dvierka rúry zatvorené.

Tipy na používanie mierneho ohrevu

Tu nájdete tipy na zabezpečenie dobrého výsledku pri používaní mierneho ohrevu.

Požiadavka	Tip
Chcete pripraviť kačacie prsia na miernom ohreve.	▪ Kačacie prsia dajte na studenú panvicu. ▪ Najprv opečte stranu s kožou. ▪ Upečte kačacie prsia na miernom ohreve. ▪ Po upečení na miernom ohreve grilujte kačacie prsia 3 až 5 minút do chrumkava.
Chcete servírovať mäso pripravené na miernom ohreve čo najviac teplé.	▪ Nahrejte tanier, na ktorom budete servírovať. ▪ Podávanú omáčku servírujte veľmi horúcu.

Odporúčané nastavenia na prípravu na miernom ohreve

Pokrm	Príslušenstvo/ riad	Výška	Čas opekania v min.	Druh ohrevu	Teplota v °C	Výkon mikrovlnného ohrevu vo wattoch	Stupeň pary / Dochrumkava	Čas trvania v min.
Kačacie prsia, doružova, po 300 g	Odkrytá nádoba	2	6 – 8	⊡	90 [1]	-	-	45 – 60
Bravčové filety, vcelku	Odkrytá nádoba	2	4 – 6	⊡	80 [1]	-	-	45 – 70
Hovädzie filé, 1 kg	Odkrytá nádoba	2	4 – 6	⊡	80 [1]	-	-	90 – 120
Teľacie medailóniky, hrúbka 4 cm	Odkrytá nádoba	2	4	⊡	80 [1]	-	-	30 – 50
Jahňací chrbát, vykostený bez kože, po 200 g	Odkrytá nádoba	2	4	⊡	80 [1]	-	-	30 – 45

Air Fry

Pomocou funkcie Air Fry si pripravíte jedlo do chrumkava a s malým množstvom tuku. Funkcia Air Fry je obzvlášť vhodný pre jedlá, ktoré zvyčajne vyprážate na oleji.

Pokyny na prípravu s funkciou Air Fry

Pri príprave jedál s Air Fry postupujte podľa týchto informácií.

- Príprava s Air Fry je možná iba na jednej úrovni.
- Najchrumkavejšie výsledky dosiahnete so smaltovaným plechom Air Fry. Perforovaný povrch umožňuje obzvlášť dobrú cirkuláciu vzduchu okolo jedla. Pokiaľ plech Air Fry nie je štandardne súčasťou dodávky spotrebiča, môžete si ho zakúpiť ako osobitné príslušenstvo.
- Rúru na pečenie nepredhrievajte.
- Nepoužívajte papier na pečenie. Vzduch vo vnútornom priestore musí cirkulovať.
- Mrazené jedlá nerozmrazujte.
- Na plech Air Fry alebo univerzálny pekáč rovnomerne rozložte jedlo. Ak je to možné, rozložte jedlo na príslušenstvo iba v jednej vrstve.
- Zasuňte príslušenstvo do vnútorného priestoru na úroveň 3. Keď používate plech Air Fry, kvôli ochrane pred znečistením môžete zasunúť prázdny univerzálny pekáč na úroveň 1.
- V polovici času pečenia jedlo obráťte. Ak máte väčšie množstvo jedla, obráťte ho dvakrát.

[1] Predhrejte spotrebič.

Tip: Jedlo osoľte až po upečení. Jedlo tak bude chrumkavejšie.
Funkcia Air Fry je vhodná aj na prípravu obaľovanej zeleniny. Aby ste šetrili tukom, panadu postriekajte olejom v rozprašovači. Vznikne tak chrumkavá kôrka s malým množstvom tuku.

Kysnutie cesta

Kysnuté cesto vykysne vo vašom spotrebiči rýchlejšie ako pri izbovej teplote a nevysuší sa.

Požiadavka: Vnútorný priestor je studený.

1. Zasuňte rošt.
2. Cesto položte na rošt v miske.
   Misku nezakrývajte.
3. Spotrebič nastavte podľa odporúčaných nastavení.
   Údaje sú orientačné. Teplota a čas pečenia závisia od druhu a množstva surovín.
4. Počas kysnutia neotvárajte dvierka spotrebiča, ináč unikne vlhkosť.
5. Pred pečením utrite vnútorný priestor dosucha.

Odporúčané nastavenia na kysnutie cesta

Pokrm	Príslušenstvo/ riad	Výška	Druh ohrevu	Teplota v °C	Výkon mikrovlnného ohrevu vo wattoch	Stupeň pary / Do chrumkava	Čas trvania v min.
Tukové cesto, napr. Panettone	Miska na rošte	2		40 – 45	-	-	40 – 90
Biely chlieb	Miska na rošte	2		35 – 40	-	-	30 – 40

Rozmrazovanie

Rozmrazujte mrazené potraviny vo vašom spotrebiči.

Pokyny na prípravu pri rozmrazovaní

- S druhom ohrevu "Mikrovlnný ohrev" môžete rozmrazovať mrazené ovocie, zeleninu, hydinu, mäso, ryby alebo pečivo.
- Pred rozmrazovaním vyberte mrazené potraviny z obalu.
- Používajte žiaruvzdorný riad vhodný na mikrovlnný ohrev.
- Odporúčané nastavenia platia pre jedlá s teplotou ako v mrazničke (-18 °C).
- Najlepšie je rozmrazovať vo viacerých krokoch. Kroky sú uvedené v odporúčaných nastaveniach pod sebou.
- Jedlo 1 – 2-krát priebežne premiešajte alebo otočte. Veľké kusy otočte viackrát. Jedlo priebežne rozdeľujte.
  Z vnútorného priestoru vyberte už rozmrazené kúsky jedla.
- Rozmrazené jedlo nechajte odpočívať v spotrebiči ešte 10 až 30 minút po jeho vypnutí, aby sa vyrovnala teplota.

Odporúčané nastavenia na rozmrazovanie

Pokrm	Príslušenstvo/ riad	Výška	Druh ohrevu	Teplota v °C	Výkon mikrovlnného ohrevu vo wattoch	Stupeň pary / Do chrumkava	Čas trvania v min.
Chlieb, 500 g	Odkrytá nádoba	2		-	**1.** 180 **2.** 90	-	**1.** 3 **2.** 10 – 15
Žemle	Rošt	2		140 – 160	90	-	2 – 4
Koláč, šťavnatý, 500 g	Odkrytá nádoba	2		-	**1.** 180 **2.** 90	-	**1.** 2 **2.** 10 – 15
Koláč, suchý, 750 g	Odkrytá nádoba	2		-	90	-	10 – 15
Kurča, v celku, 1,3 kg	Odkrytá nádoba	2		-	**1.** 180 **2.** 90	-	**1.** 10 **2.** 10 – 15 [1]
Mäso, v celku, napr. pečené mäso, surové mäso, 1 kg	Odkrytá nádoba	2		-	**1.** 180 **2.** 90	-	**1.** 15 **2.** 20 – 30 [1]
Mleté mäso, miešané, 500 g	Odkrytá nádoba	2		-	**1.** 180 **2.** 90	-	**1.** 5 **2.** 10 – 15 [1]
Ryby, vcelku, 300 g	Odkrytá nádoba	2		-	**1.** 180 **2.** 90	-	**1.** 3 **2.** 10 – 15 [1]
Bobuľové ovocie, 300 g	Odkrytá nádoba	2		-	180	-	5 – 10
Zmäkčenie masla, 125 g	Odkrytá nádoba	2		-	90	-	7 – 9

[1] Jedlo po uplynutí 1/2 celkového času obráťte.

Zohrievanie a regeneračné zohrievanie

Váš spotrebič vám ponúka rôzne možnosti zohrievania alebo regeneračného zohrievania jedla. Pri použití mikrovlnného ohrevu budú nápoje a jedlá zohriate veľmi rýchlo. Pri použití regeneračného zohrievania s pridaním pary budú jedlá zohriate šetrne a budú vyzerať ako čerstvo pripravené.

Zohrievanie s mikrovlnným ohrevom

- Používajte zakrytý riad vhodný na mikrovlnný ohrev.
- Jedlo 2 – 3-krát priebežne premiešajte alebo otočte.
- Po zohrievaní nechajte jedlo 1-2 minúty odpočívať.
- Jedlá odovzdávajú teplo riadu. Riad sa môže zohriať na veľmi vysokú teplotu.
- Pri ohrievaní detskej stravy venujte pozornosť nasledujúcim bodom:
  - Fľašku bez cumlíka a viečka položte na rošt.
  - Po ohriatí detskú stravu dobre pretrepte alebo premiešajte.
  - Nezabudnite skontrolovať teplotu detskej stravy.
- Po zohrievaní utrite vnútorný priestor dosucha.

⚠ **VAROVANIE – Riziko obarenia!**
Pri ohrievaní tekutín môže dôjsť k ich prehriatiu. To znamená, že teplota varu sa dosiahne bez toho, aby sa tvorili typické parné bublinky. Postupujte opatrne už aj pri miernom chvení nádoby. Horúca tekutina môže náhle vykypieť a vystreknúť.

- ▸ Pri ohrievaní vždy vložte do nádoby lyžicu. Zabránite tak prehriatu tekutiny.

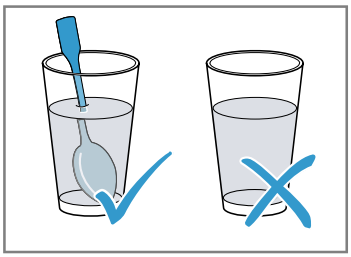

POZOR
Ak sa kov dotkne steny vnútorného priestoru, vzniknú iskry, ktoré môžu poškodiť spotrebič alebo zničiť vnútorné sklo dvierok.

- ▸ Kov, napr. lyžička v pohári, musí byť vzdialený od stien vnútorného priestoru a vnútornej strany dvierok aspoň 2 cm.

Regeneračné zohrievanie

- Používajte nezakrytý, žiaruvzdorný riad vhodný prípravu v pare.
- Používajte plochý a široký riad. Studený riad predlžuje regeneračné zohrievanie.
- Položte riad na rošt.
- Jedlá, ktoré nepripravujete v nádobe, položte priamo na rošt do úrovne 2, napr. pečivo.
- Jedlá nezakrývajte.
- Počas regeneračného zohrievania neotvárajte dvierka vnútorného priestoru, ináč unikne veľa pary.
- Po regeneračnom zohrievaní utrite vnútorný priestor a odkvapový žliabok dosucha.

Odporúčané nastavenia na zohrievanie a regeneračné zohrievanie

Pokrm	Príslušenstvo/ riad	Výška	Druh ohrevu	Teplota v °C	Výkon mikrovlnného ohrevu vo wattoch	Stupeň pary / Do chrumkava	Čas trvania v min.
Zohrievanie nápojov, 200 ml	Odkrytá nádoba	2	≋	-	max.	-	1 – 3
Zohrievanie detskej stravy, napr. fľašky s mliekom, 150 ml	Odkrytá nádoba	2	≋	-	360	-	1 – 3
Zelenina, chladená, 250 g	Zakrytá nádoba	2	≋	-	600	-	3 – 8
Zelenina, mrazená, voľná 250 g	Zakrytá nádoba	2	≋	-	600	-	8 – 12
Jedlo na tanieri, chladené, 1 porcia	Odkrytá nádoba	2	♨	120 – 130	-	-	15 – 25
Jedlo na tanieri, chladené, 1 porcia	Zakrytá nádoba	2	≋	-	600	-	4 – 8
Polievka, eintopf, chladená, 400 ml	Zakrytá nádoba	2	≋	-	600	-	5 – 7 [1]
Prílohy, napr. rezance, knedličky, zemiaky, ryža, chladené	Zakrytá nádoba	2	≋	-	600	-	5 – 10

[1] Jedlo dobre premiešajte.

Pokrm	Príslušenstvo/ riad	Výška	Druh ohrevu	Teplota v °C	Výkon mikrovlnného ohrevu vo wattoch	Stupeň pary / Do chrumkava	Čas trvania v min.
Pizza, pečená, chladená	Rošt	2		170 – 180 [1]	-	-	5 – 15
Jedlo na tanieri, mrazené, 1 porcia	Zakrytá nádoba	2		-	600	-	11 – 15
Polievka, eintopf, mrazená, 200 ml	Zakrytá nádoba	2		-	600	-	6 – 8 [2]
Prílohy, 500 g, napr. rezance, knedličky, zemiaky, ryža, mrazené	Zakrytá nádoba	2		-	600	-	7 – 12
Nákypy, 400 g, napr. lasagne, gratinované zemiaky, mrazené	Odkrytá nádoba	2		180 – 200	180	-	20 – 25
Žemle, bagety, pečené	Rošt	2		150 – 160 [1]	-	-	10 – 20
Pizza, pečená, mrazená	Rošt	2		170 – 180 [1]	-	-	5 – 15
Žemle, bagety, pečené, mrazené	Rošt	2		160 – 170 [1]	-	-	10 – 20

Udržiavanie teploty

Pokyny na prípravu pri udržiavaní teploty

- Ak používate druh ohrevu "Udržiavanie teploty", zabránite kondenzácii. Nemusíte umývať vnútorný priestor.
- Jedlá môžete zakryť, aby ste zabránili ich vysušeniu.
- Jedlá neudržiavajte teplé dlhšie ako 2 hodiny.
- Upozorňujeme, že niektoré jedlá sa pri udržiavaní teploty varia naďalej.

Na udržiavanie teploty jedla sú vhodné rôzne stupne s pridaním pary:

- Stupeň 1: Kúsky pečeného mäsa a krátko opečené mäso
- Stupeň 2: Nákypy a prílohy
- Stupeň 3: Husté polievky (eintopf) a polievky

32.8 Testované jedlá

Informácie v tejto časti sú zamerané na testovacie inštitúty s cieľom uľahčiť testovanie spotrebiča podľa EN 60350-1 alebo IEC 60350-1 a podľa normy EN 60705, IEC 60705.

Pečenie

- Hodnoty nastavenia platia vždy pre zasunutie do studeného priestoru na pečenie.
- Dodržiavajte upozornenia týkajúce sa predhrievania uvedené v odporúčaných nastaveniach. Hodnoty nastavenia platia bez rýchleho rozohrievania.
- Na pečenie použite najprv najnižšiu uvedenú teplotu.
- Pečivo na plechoch alebo vo formách zasunuté do spotrebiča v rovnakom čase nemusí byť hotové v rovnakom čase.
- Výšky zasunutia pri pečení na 2 úrovniach:
  - Univerzálny pekáč: výška 3
    Plech na pečenie: výška 1
  - Formy na rošte:
    Prvý rošt: výška 3
    Druhý rošt: výška 1
- Výšky zasunutia pri pečení na 3 úrovniach:
  - Plech na pečenie: výška 5
  - Univerzálny pekáč: výška 3
  - Plech na pečenie: výška 1
- Piškótový koláč
  - Keď pečiete na 2 úrovniach, položte formy s vyberacím dnom na rošty striedavo nad sebou.
  - Ako alternatívu k roštu môžete použiť aj plech Air Fry z našej ponuky.

Odporúčané nastavenia na pečenie

Pokrm	Príslušenstvo/ riad	Výška	Druh ohrevu	Teplota v °C	Výkon mikrovlnného ohrevu vo wattoch	Stupeň pary / Do chrumkava	Čas trvania v min.
Striekané pečivo	Plech na pečenie	3		140 – 150 [3]	-	-	25 – 40

[1] Predhrejte spotrebič.
[2] Jedlo dobre premiešajte.
[3] Spotrebič predhrievajte 5 minút. Nepoužívajte funkciu rýchleho ohrevu.

Pokrm	Príslušenstvo/ riad	Výška	Druh ohrevu	Teplota v °C	Výkon mikrovlnného ohrevu vo wattoch	Stupeň pary / Do chrumkava	Čas trvania v min.
Striekané pečivo	Plech na pečenie	3		140 – 150 [1]	-	-	25 – 40
Striekané pečivo, 2 úrovne	Univerzálny pekáč + Plech na pečenie	3+1		140 – 150 [1]	-	-	30 – 40
Striekané pečivo, 3 úrovne	2× Plech na pečenie + Univerzálny pekáč	5+3+1		130 – 140 [1]	-	-	35 – 55
Cukrovinky	Plech na pečenie	3		160 [1]	-	-	20 – 30
Cukrovinky	Plech na pečenie	3		150 [1]	-	-	25 – 35
Cukrovinky, 2 úrovne	Univerzálny pekáč + Plech na pečenie	3+1		150 [1]	-	-	25 – 35
Cukrovinky, 3 úrovne	2× Plech na pečenie + Univerzálny pekáč	5+3+1		140 [1]	-	-	35 – 45
Piškótový koláč	Tortová forma Ø 26 cm	2		160 – 170 [2]	-	-	25 – 35
Piškótový koláč	Tortová forma Ø 26 cm	2		160 – 170 [2]	-	-	25 – 35
Piškótový koláč	Tortová forma Ø 26 cm	2		**1.** 150 – 160 **2.** 150 – 160	-	1 vyp.	**1.** 10 **2.** 20 – 25
Piškótový koláč, 2 úrovne	2× Tortová forma Ø 26 cm	3+1		150 – 170 [2]	-	-	30 – 50

Grilovanie

Odporúčané nastavenia na grilovanie

Pokrm	Príslušenstvo/ riad	Výška	Druh ohrevu	Teplota v °C / stupeň grilovania	Výkon mikrovlnného ohrevu vo wattoch	Stupeň pary / Do chrumkava	Čas trvania v min.
Opečené toasty	Rošt	5		3 [3]	-	-	3 – 5

[1] Spotrebič predhrievajte 5 minút. Nepoužívajte funkciu rýchleho ohrevu.
[2] Predhrejte spotrebič. Nepoužívajte funkciu rýchleho ohrevu.
[3] Spotrebič nepredhrievajte.

Príprava pomocou mikrovlnného ohrevu

- Pri testovaní so samostatnou mikrovlnnou prevádzkou vypnite funkciu sušenia v základných nastaveniach. →*Strana 28*

Odporúčané nastavenia na rozmrazovanie pomocou mikrovlnného ohrevu

Pokrm	Príslušenstvo/ riad	Výška	Druh ohrevu	Teplota v °C	Výkon mikrovlnné-ho ohrevu vo wattoch	Stupeň pary / Do chrumka-va	Čas trvania v min.
Mäso	Odkrytá nádoba	2	≋	-	**1.** 180 **2.** 90	-	**1.** 5 **2.** 10 – 15

Odporúčané nastavenia na varenie pomocou mikrovlnného ohrevu

Pokrm	Príslušenstvo/ riad	Výška	Druh ohrevu	Teplota v °C	Výkon mikrovlnné-ho ohrevu vo wattoch	Stupeň pary / Do chrumka-va	Čas trvania v min.
Vaječné mlieko	Odkrytá nádoba	2	≋	-	**1.** 360 **2.** 180	-	**1.** 20 **2.** 20 – 25
Piškóta	Odkrytá nádoba	2	≋	-	600	-	7 – 9
Sekaná	Odkrytá nádoba	2	≋	-	600	-	22 – 27

Odporúčané nastavenia na varenie pomocou kombinovaného mikrovlnného ohrevu

Pokrm	Príslušenstvo/ riad	Výška	Druh ohrevu	Teplota v °C	Výkon mikrovlnné-ho ohrevu vo wattoch	Stupeň pary / Do chrumka-va	Čas trvania v min.
Zapekané zemiaky	Odkrytá nádoba	2	🍲	170 – 190	360	-	25 – 30
Koláč	Odkrytá nádoba	2	🎂	180 – 200	180	-	18 – 23
Kurča	Rošt	2	🍲	200 – 220	360	-	25 – 35 [1]

33 Návod na montáž

Pri montáži spotrebiča postupujte podľa týchto informácií.



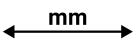

⚠ 33.1 Všeobecné pokyny na montáž

Pred začatím montáže spotrebiča si všimnite tieto pokyny.

- Medzi stenou a dnom skrinky, príp. zadnou stenou skrinky nachádzajúcej sa hore musí byť minimálna vzdialenosť 35 mm.
- Vetracie štrbiny a nasávacie otvory nesmú byť zakryté.
- Len pri odbornej montáži zodpovedajúcej tomuto montážnemu návodu je zaručená bezpečnosť pri používaní. Za škody, ktoré vzniknú na základe neodbornej montáže, ručí montážny pracovník.
- Na prepravu alebo inštaláciu nepoužívajte rúčku dverí.
- Po vybalení spotrebič skontrolujte. Ak vznikli škody pri transporte, spotrebič nepripájajte.
- Pred uvedením spotrebiča do prevádzky. odstráňte obalový materiál a lepiace fólie z varného priestoru a dvierok.
- Pri montáži príslušenstva sa riaďte montážnymi výkresmi.

[1] Jedlo po uplynutí 2/3 celkového času obráťte.

- Kuchynská linka musí byť odolná voči teplote až do 95 °C, susedné čelá skrinky do 70 °C.
- Spotrebič neinštalujte za dekoračné dvierka alebo dvierka linky. Hrozí nebezpečenstvo prehriatia.
- Výrezy na nábytku urobte pred vložením spotrebiča. Odstráňte triesky. Inak môžu nepriaznivo ovplyvniť funkciu elektrických súčiastok.
- Spotrebič môže byť inštalovaný vo výške menej ako 850 mm nad podlahou.
- Spotrebič postavte na vodorovne vyrovnaný povrch.
- Zásuvka na pripojenie spotrebiča musí byť umiestnená v oblasti vyšrafovanej plochy [a] alebo mimo priestoru zabudovania spotrebiča.
  Neupevnený nábytok pripevnite na stenu pomocou bežne dostupného uholníka [b].

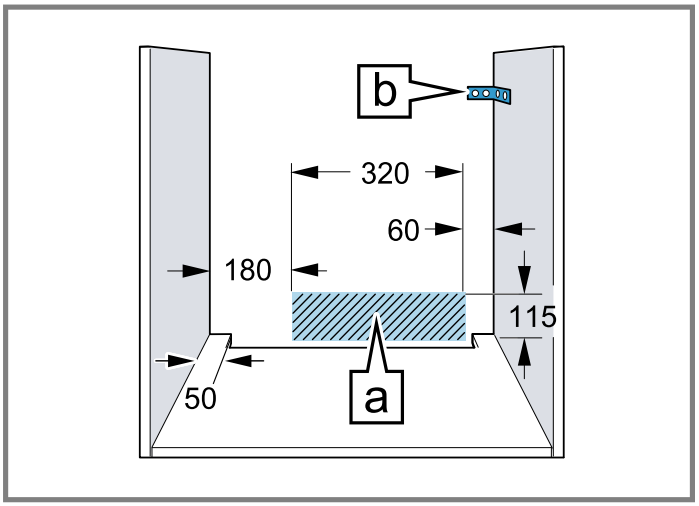

- Pri spotrebičoch s pohyblivým čelom so spínačmi dávajte pozor, aby susediaci nábytok neprekážal čelu so spínačmi pri vysúvaní.
- Aby ste predišli rezným poraneniam, noste ochranné rukavice. Časti, ktoré sú počas montáže prístupné, môžu mať ostré hrany.
- Údaje o rozmeroch obrázkov v mm.

⚠ VAROVANIE – Riziko zásahu elektrickým prúdom!
Po inštalácii spotrebiča nesmú byť otvory na zadnej stene spotrebiča prístupné deťom, a to ani cez spodné zásuvky a skrinky kuchynskej linky. Toto je potrebné zabezpečiť pri montáži. V prípade kuchynského ostrovčeka je potrebné vytvoriť uzavretú zadnú stenu.

⚠ VAROVANIE – Nebezpečenstvo: magnetizmus!


Pozor magnetizmus


Výstraha pre osoby s kardiostimulátorom

V ovládacom paneli sú vložené permanentné magnety. Tie môžu ovplyvniť funkčnosť elektronických implantátov, ako sú napr. kardiostimulátory alebo inzulínové pumpy.

- ▸ Osoby s elektronickými implantátmi musia byť od ovládacieho panela vzdialené najmenej 10 cm.

⚠ VAROVANIE – Riziko požiaru!
Použitie predlžovacieho napájacieho kábla a nepovolených adaptérov je nebezpečné.

- ▸ Nepoužívajte predlžovacie káble ani viacnásobné zásuvky.
- ▸ Používajte iba adaptéry a sieťové káble schválené výrobcom.
- ▸ Ak je sieťový kábel príliš krátky a nie je dostupný žiadny dlhší sieťový kábel, kontaktujte elektropredajňu a prispôsobte domovú inštaláciu.

POZOR
Pri prenášaní spotrebiča za rúčku dvierok sa rúčka môže zlomiť. Rúčka dvierok neunesie hmotnosť spotrebiča.

- ▸ Spotrebič nenoste alebo nedržte za rúčku dvierok.

33.2 Rozmery spotrebiča

Tu nájdete rozmery spotrebiča

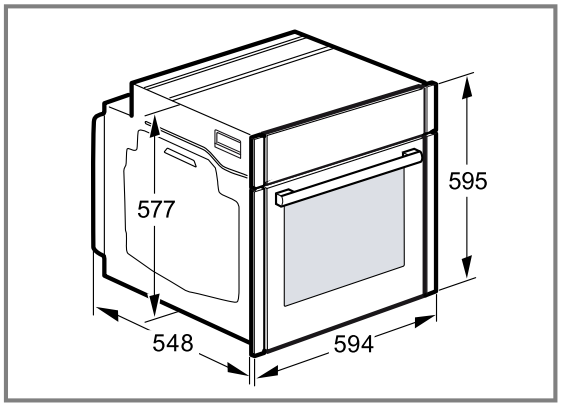

33.3 Zabudovanie pod pracovnú dosku

Pri zabudovaní spotrebiča pod pracovnú dosku dodržiavajte montážne rozmery a montážne pokyny.

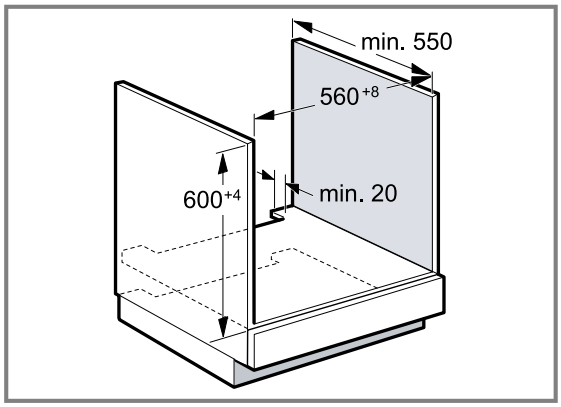

- Na odvetranie spotrebiča musí byť medzi medzidnom a zadnou stenou vetracia medzera.
- Pracovná doska musí byť pripevnená ku kuchynskej linke.
- Dodržiavajte návod na montáž varného panela, ak je k dispozícii.
- V prípade odlišných informácií dodržiavajte národné pokyny na inštaláciu varného panela.
- Dodržiavajte hĺbku pracovnej dosky min. 600 mm.
- Pri zabudovaní pod plynový varný panel dbajte na to, aby sa spotrebič nedostal do kontaktu s plynovou prípojkou varného panela.
- Prípadne zavolajte autorizovaného odborníka na plynové inštalácie.

33.4 Zabudovanie pod varným panelom

Ak sa spotrebič zabuduje pod varný panel, musia sa dodržať minimálne rozmery, v prípade potreby vrátane spodnej konštrukcie.

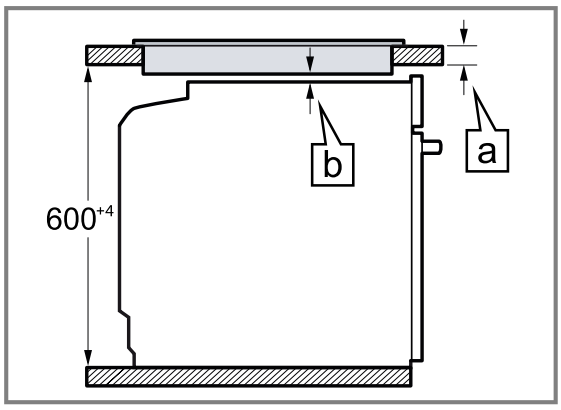

Na základe nevyhnutného minimálneho odstupu b sa odvodzuje najmenšia hrúbka pracovnej plochy a.

Druh varného panela	a zabudovateľný v mm	a v rovine v mm	b v mm
Indukčný varný panel	37	38	5
Celoplošný indukčný varný panel	47	48	5
Plynový varný panel	27	38	5 [1]
Elektrický varný panel	27	30	2

[1] V prípade odlišných informácií dodržiavajte národné pokyny na inštaláciu varného panela.

33.5 Zabudovanie do vysokej skrinky

Pri zabudovaní spotrebiča do vysokej skrinky dodržiavajte montážne rozmery a montážne pokyny.

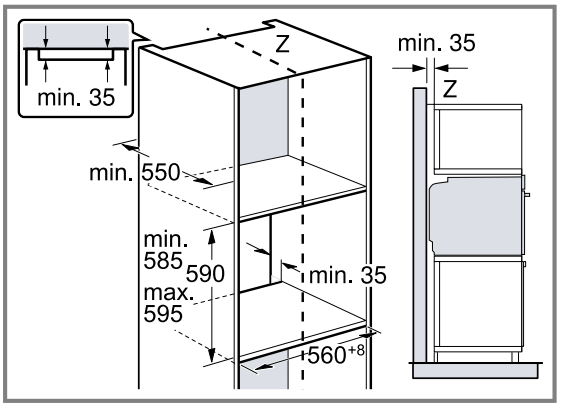

- Na odvetranie spotrebiča musí byť medzi medzidnami vetracia medzera.
- Na zabezpečenie dostatočného vetrania spotrebiča je v oblasti podstavca potrebný vetrací otvor najmenej 200 cm². Soklovú lištu prirežte alebo upevnite vetraciu mriežku. Je potrebné dbať na to, aby bola zaručená výmena vzduchu podľa náčrtu.

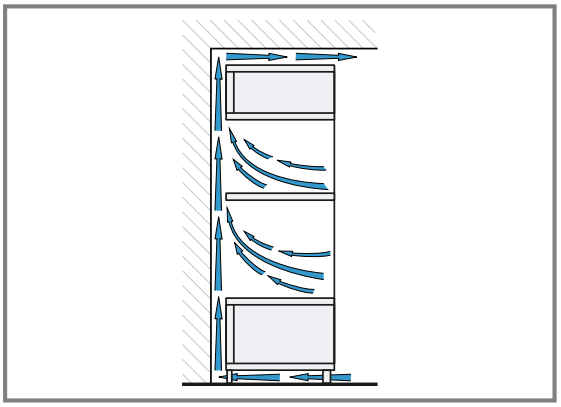

- Spotrebič namontujte len do takej výšky, aby ste príslušenstvo mohli bez problémov vyberať.

33.6 Montáž dvoch spotrebičov nad sebou

Spotrebič možno zabudovať tiež nad alebo pod ďalší spotrebič. Pri montáži nad sebou dodržiavajte montážne rozmery a montážne pokyny.

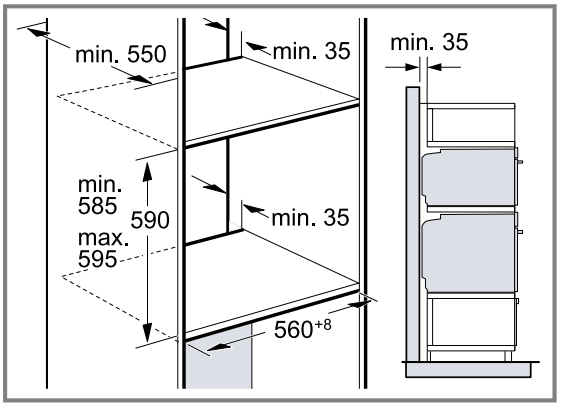

- Na odvetranie spotrebičov musí byť medzi medzidnami vetracia medzera.
- Na zabezpečenie dostatočného vetrania oboch spotrebičov je v oblasti podstavca potrebný vetrací otvor najmenej 200 cm². Soklovú lištu prirežte alebo upevnite vetraciu mriežku.
- Je potrebné dbať na to, aby bola zaručená výmena vzduchu podľa náčrtu.

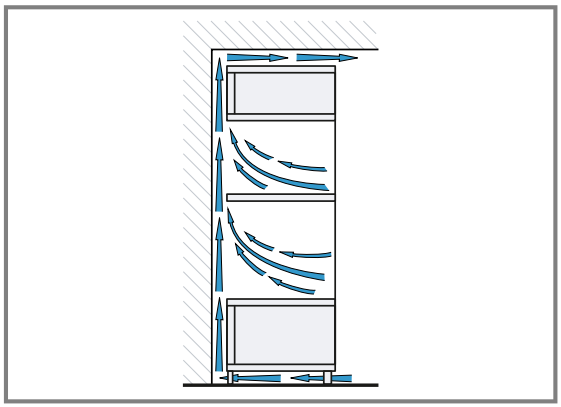

- Spotrebiče namontujte len do takej výšky, aby ste príslušenstvo mohli bez problémov vyberať.

33.7 Zabudovanie do rohu

Pri zabudovaní spotrebiča do rohu dodržiavajte montážne rozmery a montážne pokyny.

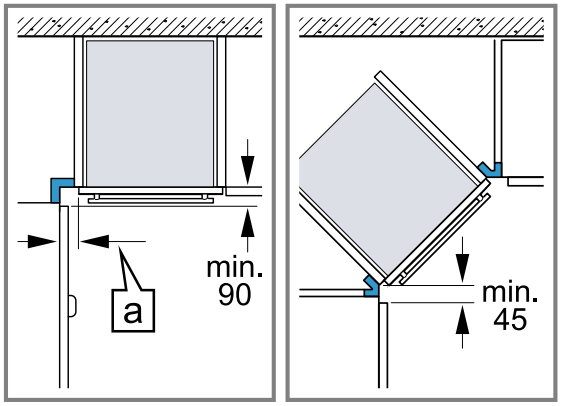

- Aby sa dvierka spotrebiča dali otvoriť, zohľadnite pri montáži do rohu minimálne rozmery. Rozmer [a] závisí od hrúbky prednej steny linky a rúčky.

33.8 Elektrické pripojenie

Aby sa zabezpečilo bezpečné elektrické pripojenie spotrebiča, dodržiavajte tieto pokyny.

- Spotrebič zodpovedá triede ochrany I a smie byť pripojený len káblom s ochranným vodičom.
- Istenie musí byť vykonané podľa údajov o výkone na typovom štítku a miestnych predpisov.
- Pri všetkých montážnych prácach musí byť spotrebič odpojený od napätia.
- Spotrebič sa smie pripojiť len pomocou prívodného kábla, ktorý je súčasťou dodávky.
- Prívodný kábel sa musí pripojiť na zadnej strane spotrebiča, kým nezačujete kliknutie. Prívodný kábel

s dĺžkou 3 m si môžete zakúpiť v zákazníckom servise.

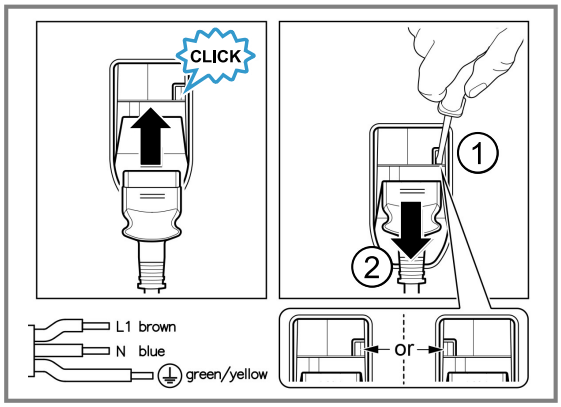

- Prívodný kábel možno vymeniť len za originálny kábel. Môžete ho dostať v zákazníckom servise.
- Ochrana proti dotyku musí byť zaručená montážou.
- Ak displej spotrebiča zostane tmavý, je nesprávne pripojený. Spotrebič odpojte od elektrickej siete a skontrolujte pripojenie.

Elektrické pripojenie spotrebiča zástrčkou s ochranným kontaktom

Poznámka: Spotrebič sa smie pripojiť len do zásuvky s ochranným kontaktom, ktorá je nainštalovaná podľa predpisov.

- Zasuňte zástrčku do zásuvky ochranného kontaktu. Keď je spotrebič zabudovaný, sieťová zástrčka sieťového prívodného vedenia musí byť voľne prístupná alebo ak voľný prístup nie je možný, musí sa v pevne uloženej elektrickej inštalácii namontovať rozdeľovacie zariadenie so všetkými pólmi podľa ustanovení o inštalácii.

Elektrické pripojenie spotrebiča zástrčkou bez ochranného kontaktu

Poznámka: Len odborník s koncesiou smie inštalovať spotrebič. Pri škodách spôsobených nesprávnym pripojením zaniká nárok na záruku.
V pevne uloženej elektrickej inštalácii sa musí namontovať rozdeľovacie zariadenie so všetkými pólmi podľa ustanovení o inštalácii.

1. Identifikujte v pripojovacej zásuvke fázový a nulový vodič.
   V prípade nesprávneho pripojenia môže dôjsť k poškodeniu spotrebiča.
2. Pripojenie uskutočnite podľa schémy pripojenia.
   Údaje o napätí nájdete na typovom štítku.
3. Jednotlivé vodiče sieťového prívodného vedenia pripojte podľa farebného kódovania:
   - zelená-žltá = ochranný vodič ⏚
   - modrá = neutrálny („nulový“) vodič
   - hnedá = fáza (vonkajší vodič)

33.9 Montáž spotrebiča

1. Spotrebič zasuňte na doraz a vyrovnajte na stred.

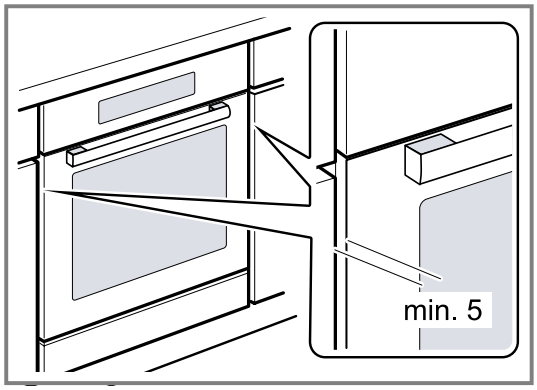

2. Spotrebič priskrutkujte.

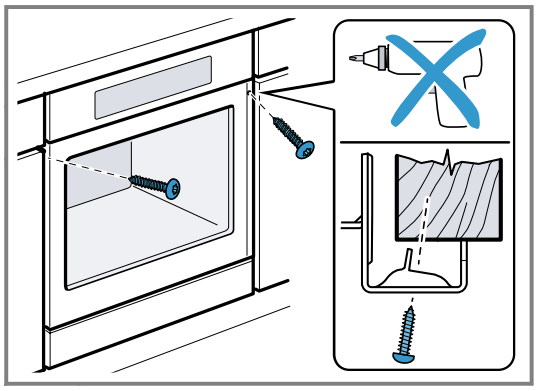

Poznámka: Medzera medzi pracovnou doskou a spotrebičom nesmie byť uzavretá doplnkovými lištami. Na bočných stenách nábytkového korpusu sa nesmú upevniť tepelnoizolačné lišty.

33.10 V kuchynských linkách bez klasickej rukoväti s pozdĺžnou rukoväťou:

1. Po oboch stranách pripevnite vhodnú vložku, aby ste zakryli prípadné ostré hrany a zabezpečili bezpečnú montáž.

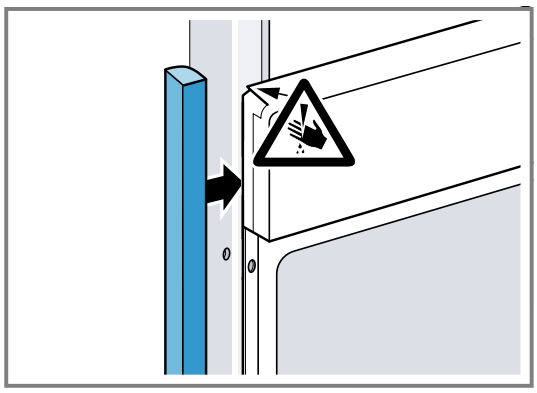

2. Vložku pripevnite na nábytok.

3. Predvŕtajte vložku aj nábytok, aby ste vytvorili skrutkové spojenie .

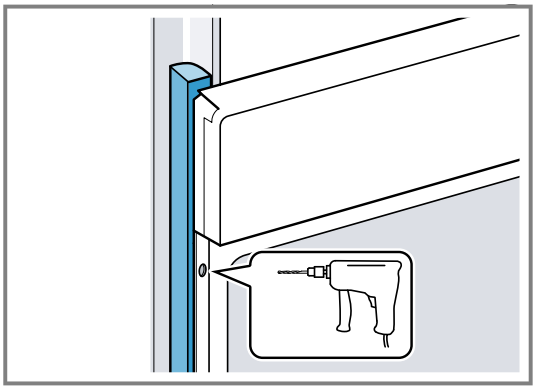

4. Spotrebič pripevnite vhodnou skrutkou.

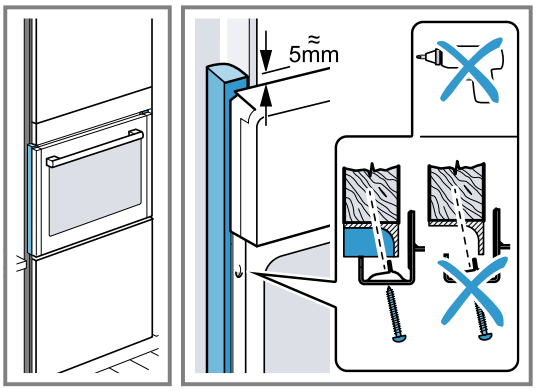

33.11 Demontáž spotrebiča

1. Spotrebič odpojte od napätia.
2. Uvoľnite upevňovacie skrutky.
3. Spotrebič mierne nadvihnite a celkom vytiahnite.

Siemens Home Appliances App

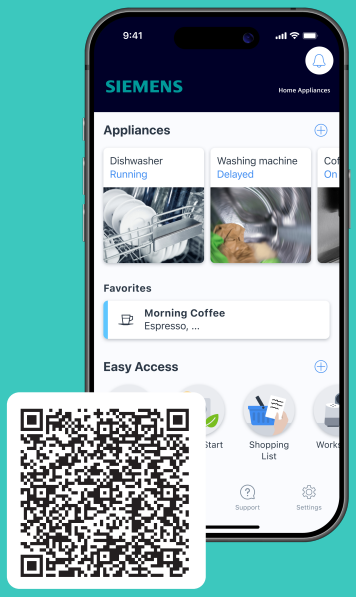

Pripojte svoj domáci spotrebič ešte dnes a využívajte nasledujúce výhody:

- **Odkiaľkoľvek: Prístup k informáciám o spotrebiči, napr. o priebehu varenia, ako aj inteligentné ovládanie hlasom.**
- **Vylepšený výkon spotrebiča vďaka aktualizáciám softvéru, asistentovi varenia a vysvetleniam funkcií.**
- **Jednoduchá údržba: Upozornenie na potrebu údržby/čistenia a prehľad stavu spotrebiča.**

SK Vyrobila spoločnosť BSH Hausgeräte GmbH v rámci licencie ochrannej známky spoločnosti Siemens AG

BSH Hausgeräte GmbH
Carl-Wery-Straße 34
81739 München, GERMANY
siemens-home.bsh-group.com

9002026662 (060213) REG25
sk