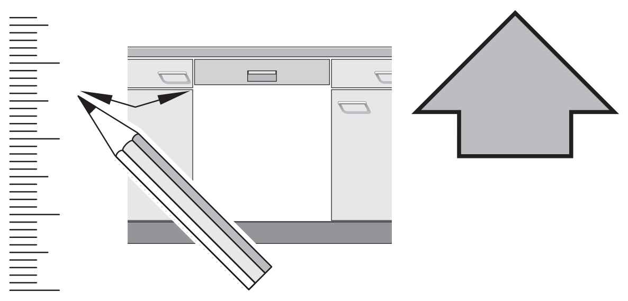

de	Montageanleitung
🛒*)	über den Kundendienst erhältlich
en	Installation instructions
🛒*)	Available from our after-sales service
fr	Notice d'installation
🛒*)	disponible via le service après-vente
nl	Installatie-instructies
🛒*)	bij de servicedienst verkrijgbaar
it	Istruzioni d'installazione
🛒*)	disponibile presso il servizio di assistenza clienti
el	Οδηγίες εγκατάστασης
🛒*)	διαθέσιμο από την υπηρεσία εξυπηρέτησης πελατών
es	Instrucciones de montaje
🛒*)	disponible a través del Servicio de Atención al Cliente
pt	Instruções de instalação
🛒*)	pode ser adquirido nos nossos Serviços Técnicos
sv	Installationsanvisningar
🛒*)	går att beställa via service
no	Installasjonsveiledning
🛒*)	fås hos kundeservice
fi	Asennusohjeet
🛒*)	saatavissa huoltopalvelusta
da	Installationsvejledning
🛒*)	Fås hos kundeservice
tr	Kurulum talimatları
🛒*)	müşteri hizmetlerinden temin edilebilir
ru	Инструкция по установке
🛒*)	можно приобрести через сервисную службу
cs	Pokyny k instalaci
🛒*)	k dostání v zákaznickém servisu
pl	Instrukcje montażu
🛒*)	do nabycia w punkcie serwisowym
hu	Telepítési útmutató
🛒*)	a vevőszolgálaton keresztül kapható
hr	Upute za instalaciju
🛒*)	može se kupiti kod servisne službe
mk	Упатства за инсталирање
🛒*)	достапно преку сервисната служба
sl	Navodila za montažo
🛒*)	na voljo prek pooblaščenega servisa
sr	Uputstva za montažu
🛒*)	može se dobiti preko korisničkog servisa
et	Paigaldusjuhised
🛒*)	saadaval hooldekeskuse kaudu
lt	Įrengimo instrukcijos
🛒*)	galima įsigyti klientų aptarnavimo tarnyboje
lv	Uzstādīšanas instrukcijas
🛒*)	var saņemt klientu apkalpošanas dienestā
sk	Pokyny na inštaláciu
🛒*)	dostupné prostredníctvom zákazníckeho servisu
sq	Udhëzimet e instalimit
🛒*)	marrja e mundshme përmes shërbimit të klientit
ar	تعليمات التركيب
🛒*)	يمكن الحصول عليها من خدمة العملاء
ko	설치 설명서
🛒*)	고객 서비스센터를 통해 구입 가능
zh	安装说明
🛒*)	可向客户服务索取
uk	Інструкція з монтажу
🛒*)	Через сервісну службу
ro	Instrucțiuni de instalare
🛒*)	se pot obține de la serviciul de asistență pentru clienți
bg	Инструкции за монтаж
🛒*)	предоставя се от службата за обслужване на клиенти
ja	設置説明書
🛒*)	カスタマーサービスを通じて入手可能
he	הוראות התקנה
🛒*)	זמין דרך שירות הלקוחות
id	Petunjuk pemasangan
🛒*)	Tersedia di Layanan Pelanggan
kk	Орнату нұсқаулықтар
🛒*)	сервистік қызмет арқылы алуға болады
zh-hk	安裝說明
🛒*)	可向售後服務站索取
zh-tw	安裝說明
🛒*)	可向客戶服務單位索取
uz	O'rnatish bo'yicha yo'riqnomalar
🛒*)	sotishdan keyingi xizmat orqali olish mumkin
is	Uppsetningarleiðbeiningar
🛒*)	fáanlegt gegnum notendaþjónustuna

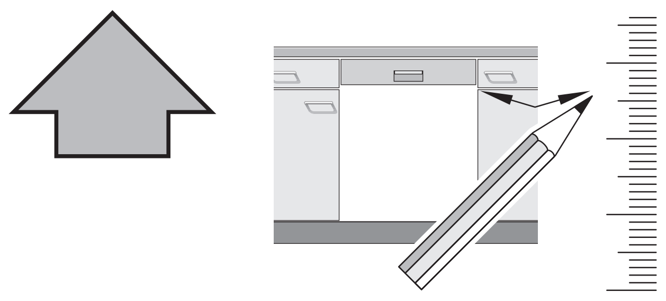

64x Integr. Kusto-Leisten 81,5 cm - GS
9001 999 573 (0503)

1

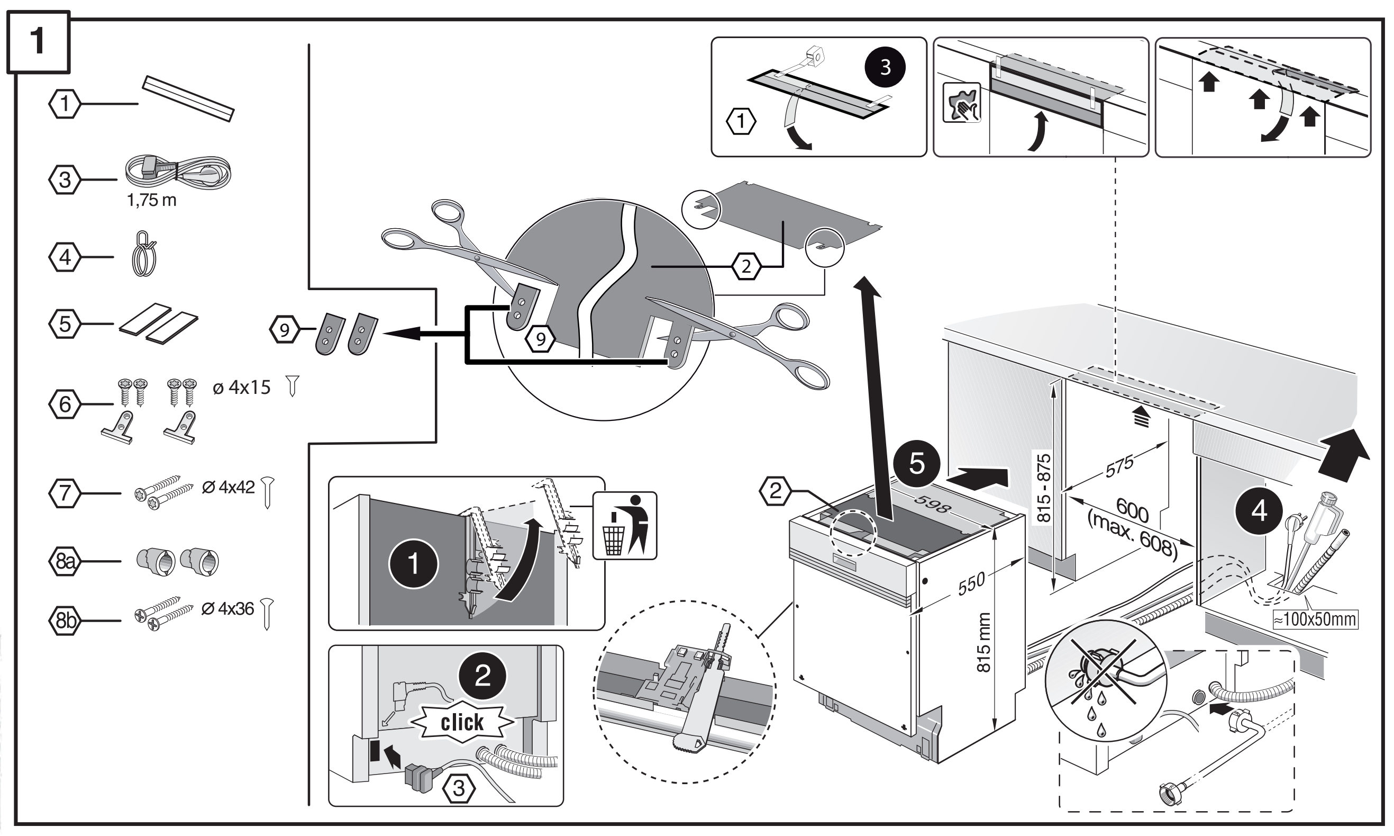
1
1
3
1,75 m
4
5
6
ø 4x15
7
Ø 4x42
8a
8b
Ø 4x36
9
2
3
1
1
2
click
3
5
4
2
598
815 - 875
575
600
(max. 608)
550
815 mm
≈100x50mm

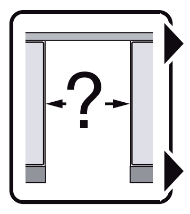

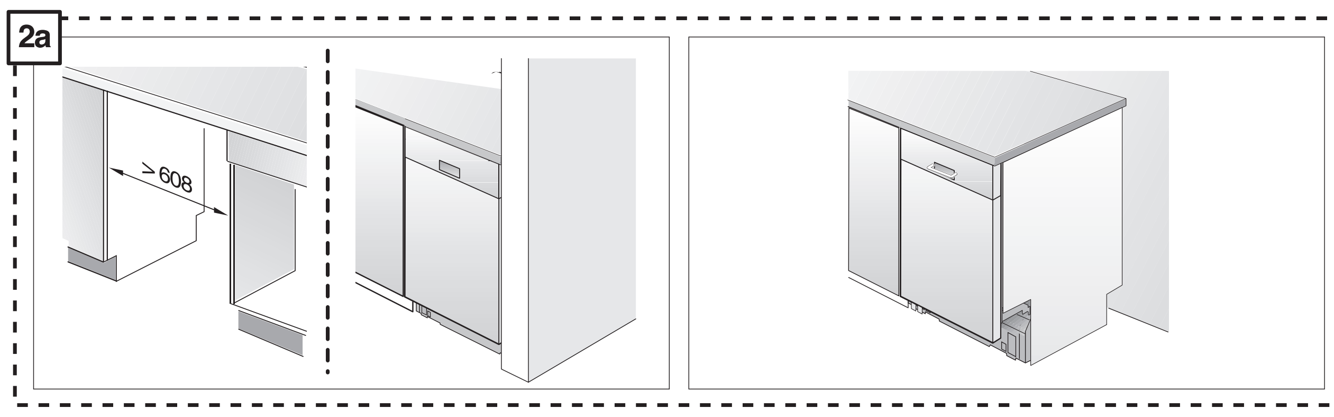

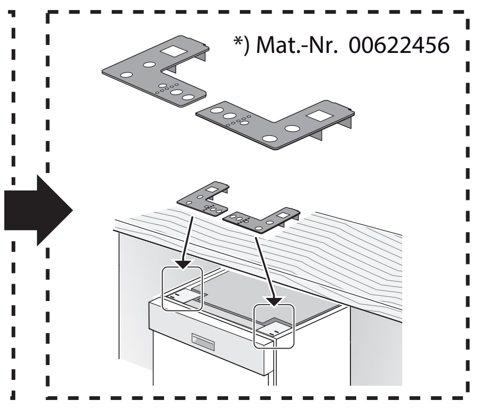
*) Mat.-Nr. 00622456

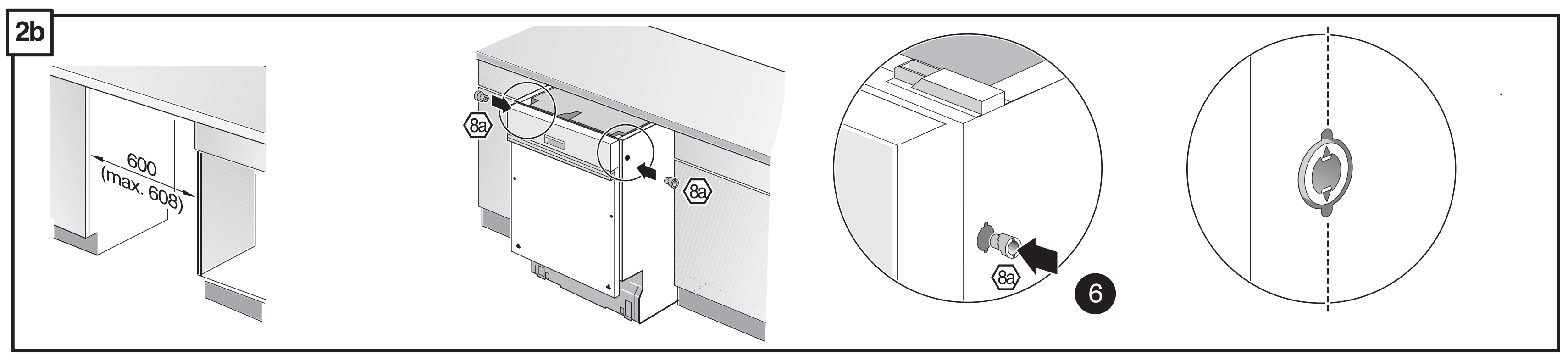
2b
600
(max. 608)
8a
8a
8a
6

2b 4

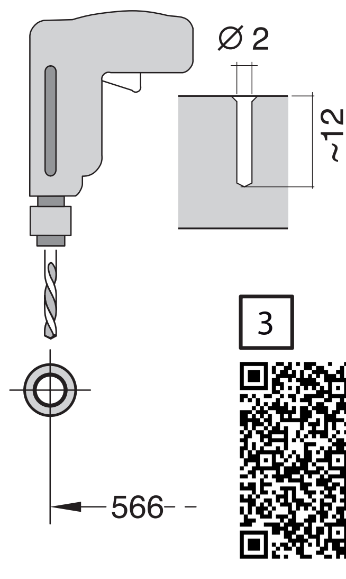

3

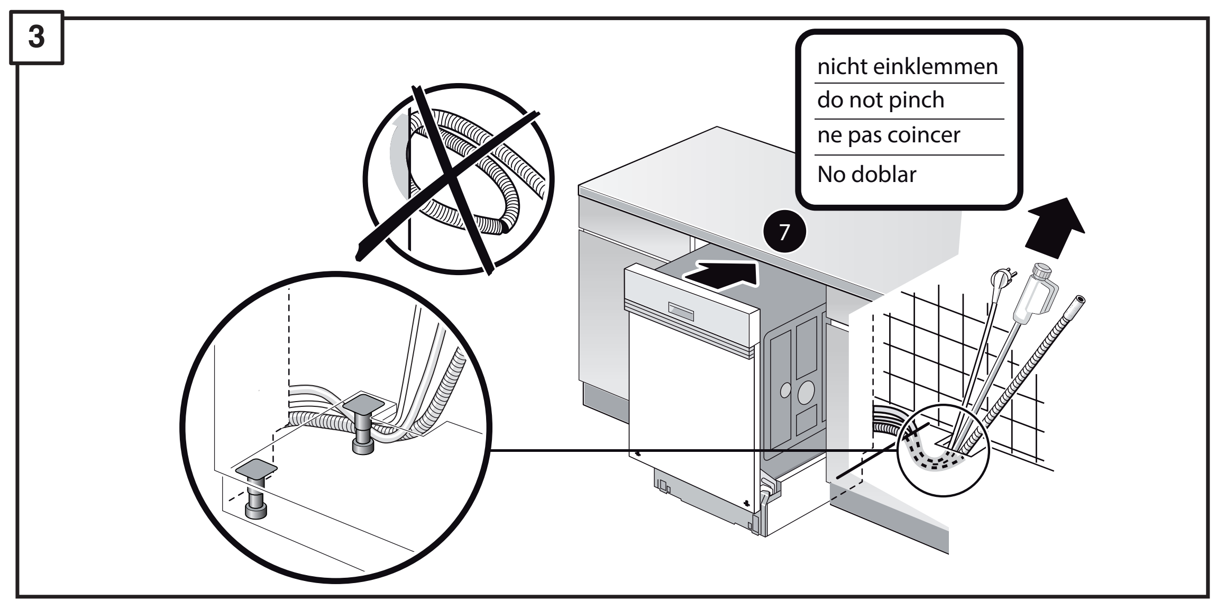
3
nicht einklemmen
do not pinch
ne pas coincer
No doblar
7

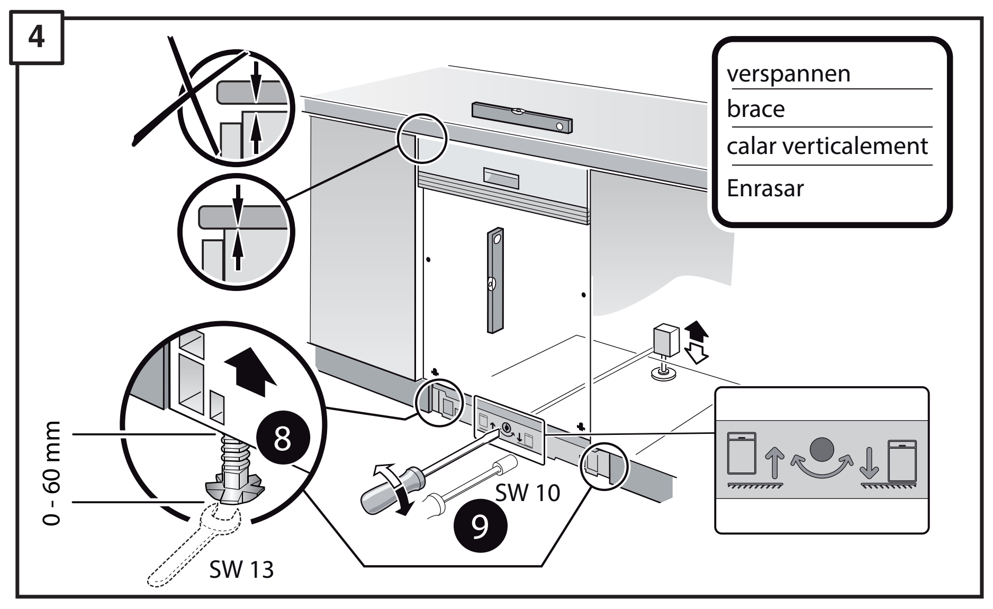
4
verspannen
brace
calar verticalement
Enrasar
0 - 60 mm
8
SW 13
SW 10
9

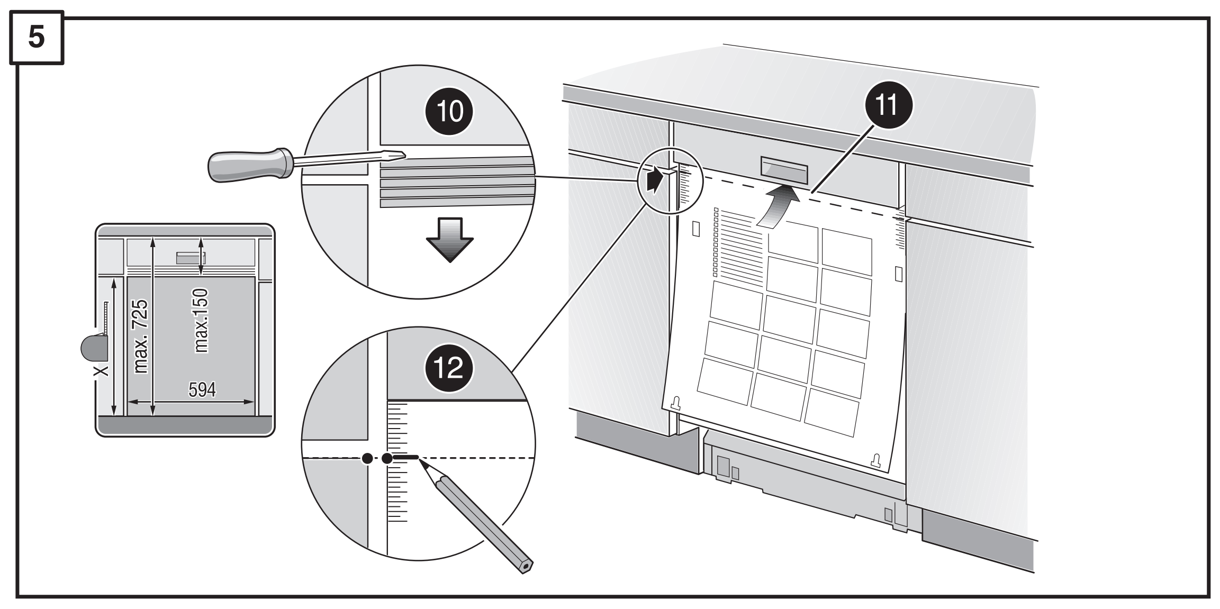
5
10
11
12
max. 725
max.150
594
X

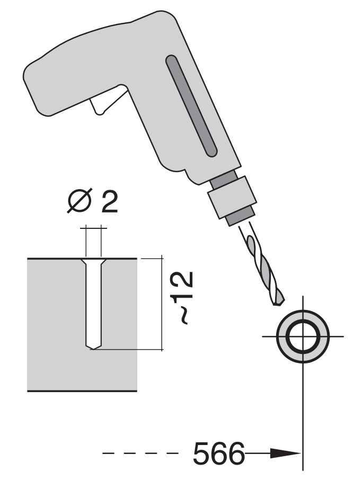

5 6 7 8

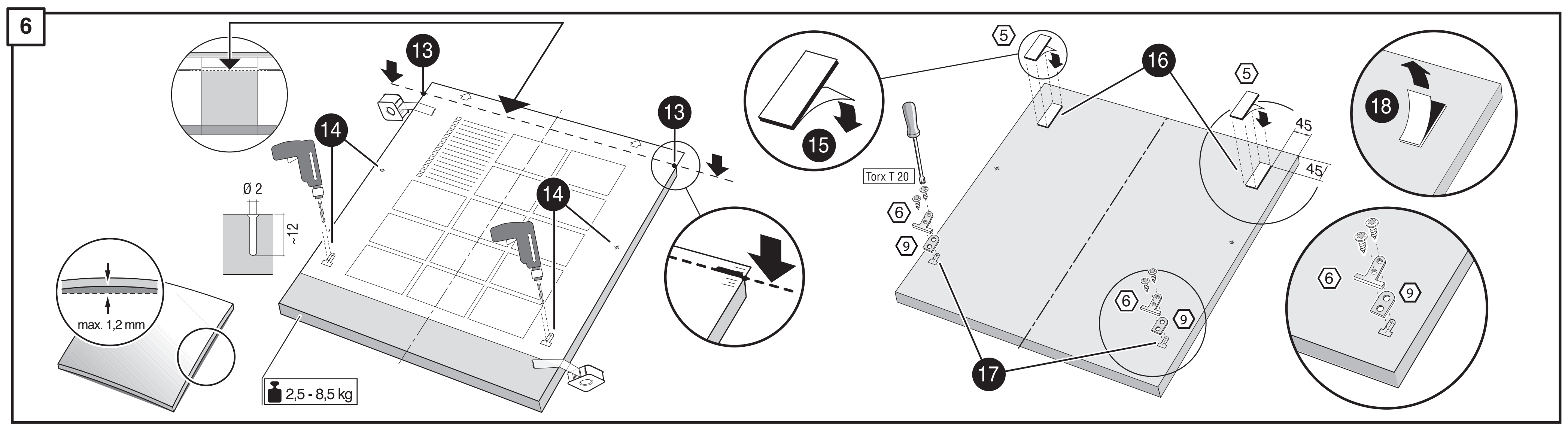
6
13
14
Ø 2
~12
14
13
max. 1,2 mm
2,5 - 8,5 kg
5
15
Torx T 20
6
9
16
5
45
45
18
6
9
6
9
17

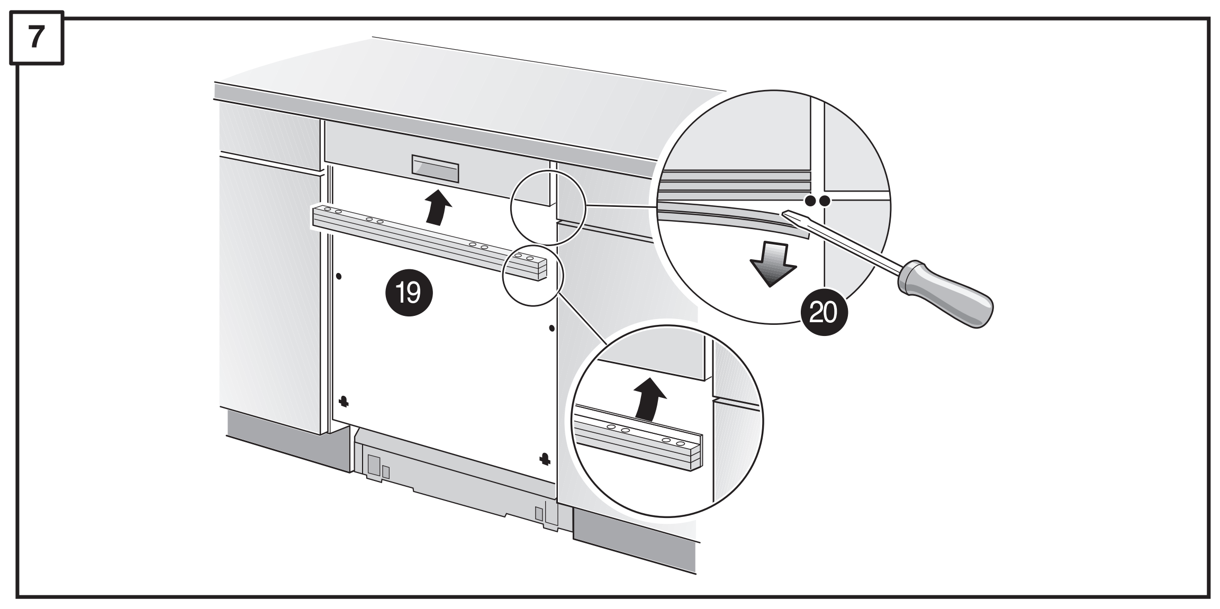

9 10

8 21 22

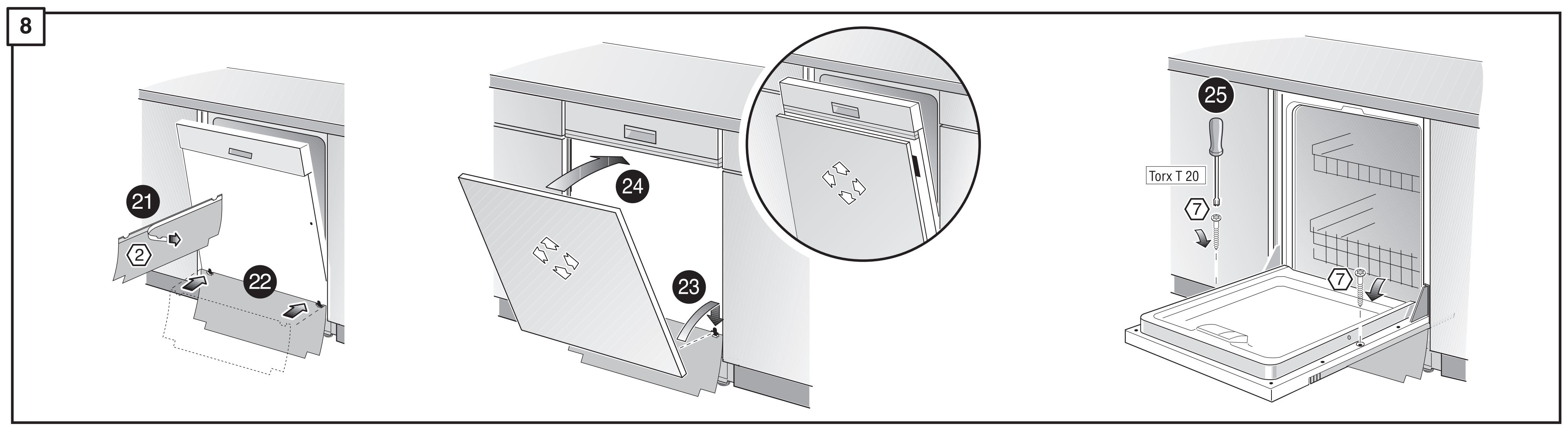
8
21
2
22
24
23
25
Torx T 20
7
7

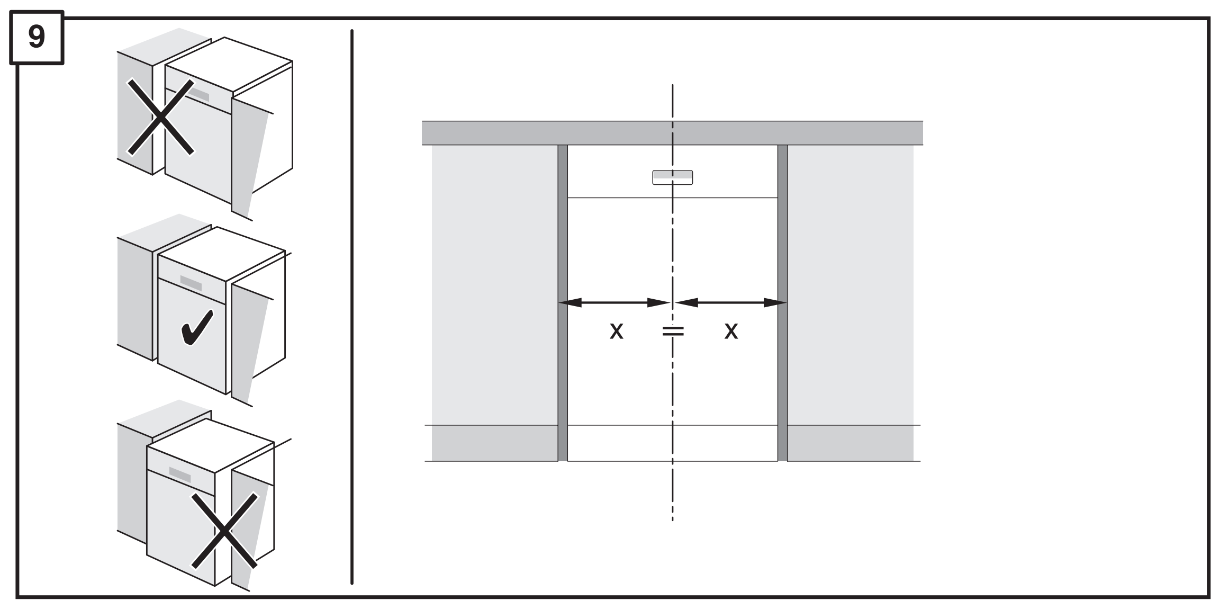

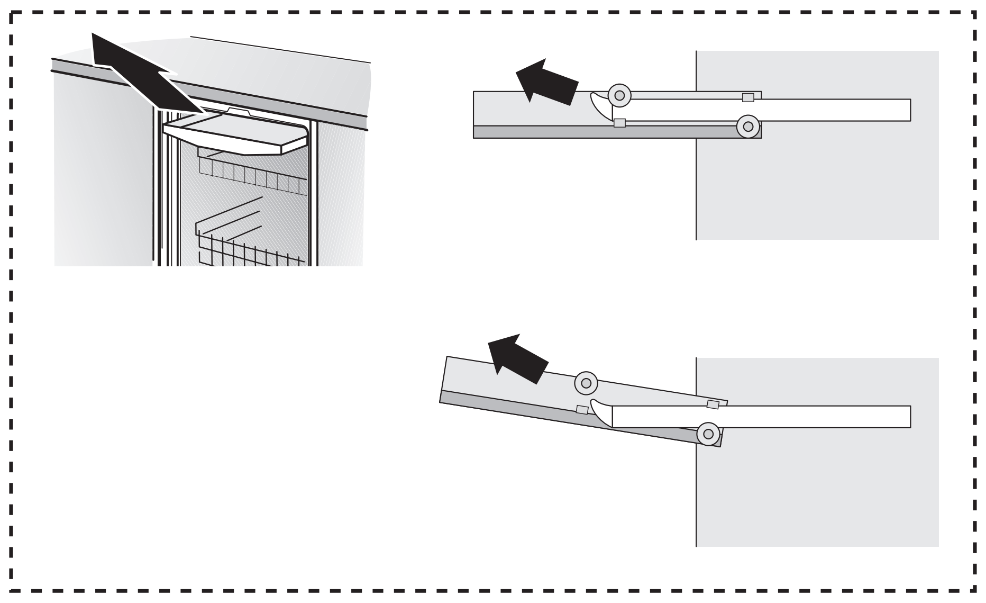

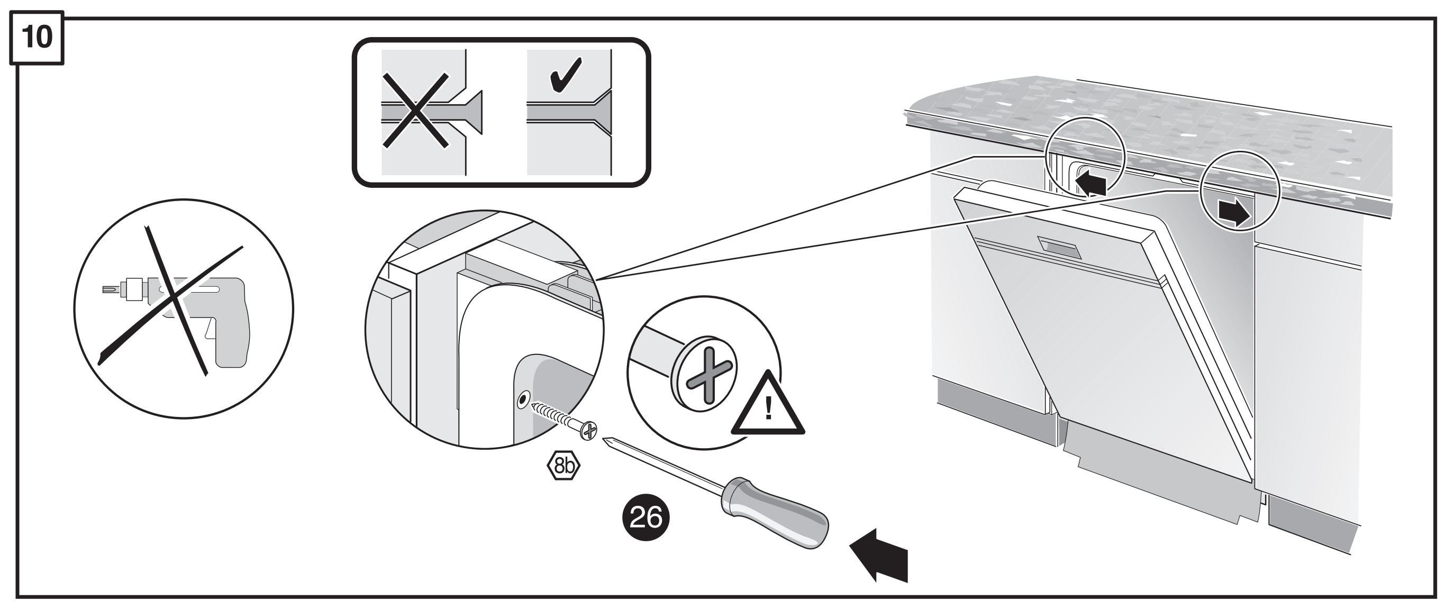

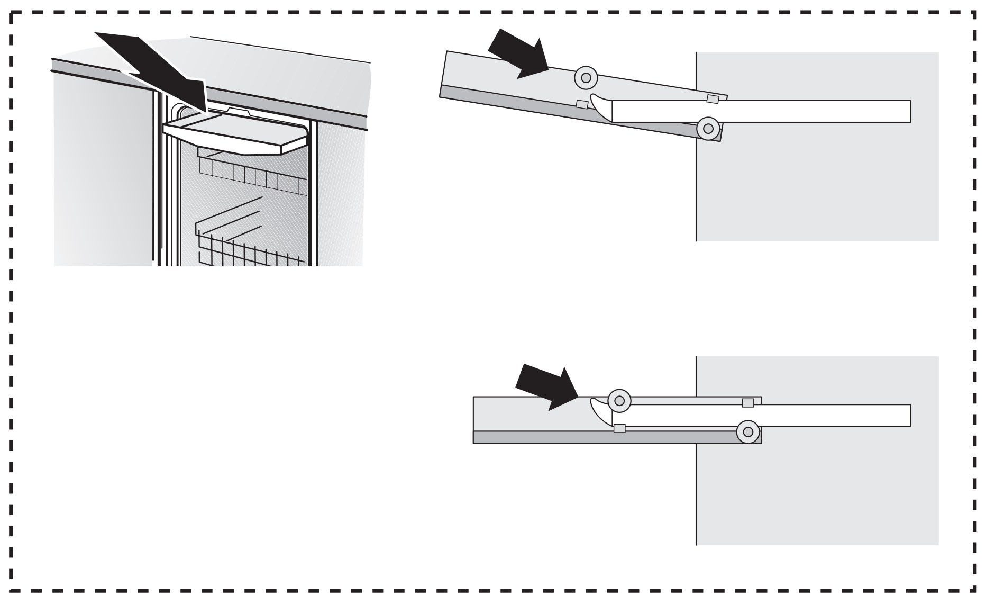

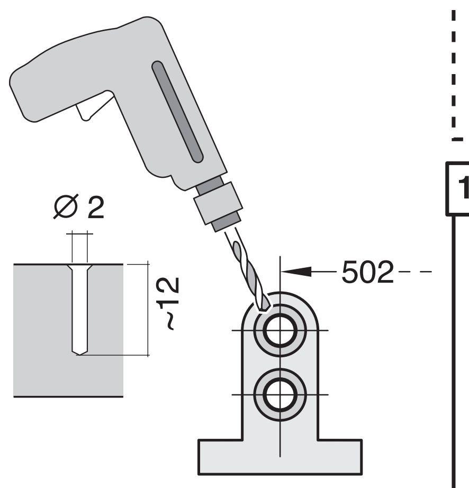

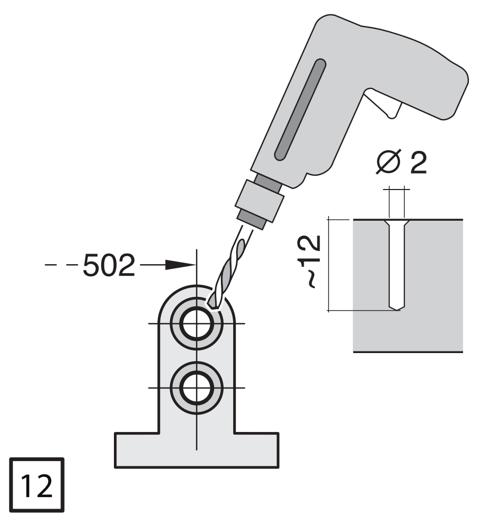

11

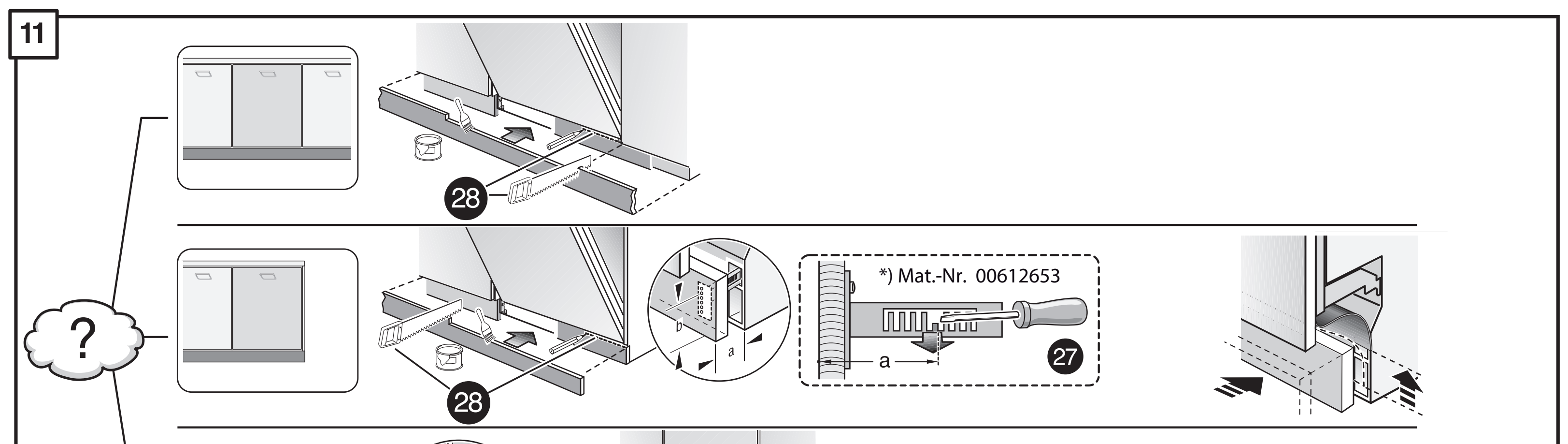
11
?
28
28
*) Mat.-Nr. 00612653
a
27
b
a
28
470
*) Mat.-Nr. 00612653
a
27

12

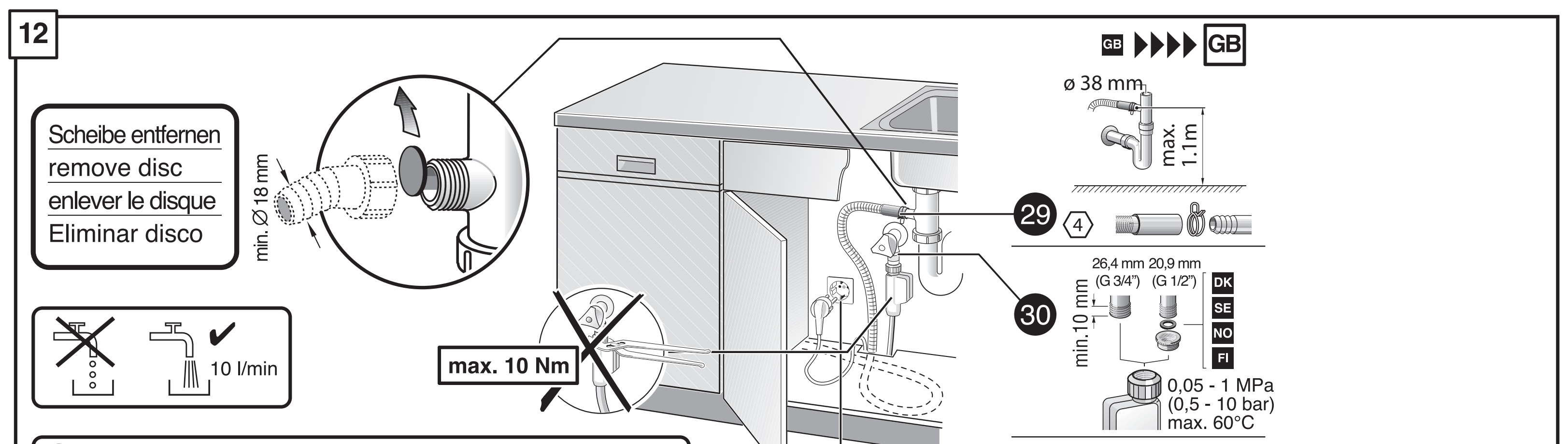
12
Scheibe entfernen
remove disc
enlever le disque
Eliminar disco
min. Ø 18 mm
10 l/min
max. 10 Nm
GB
GB
ø 38 mm
max. 1.1m
29
4
30
26,4 mm (G 3/4")
20,9 mm (G 1/2")
min.10 mm
DK
SE
NO
FI
0,05 - 1 MPa
(0,5 - 10 bar)
max. 60°C
31
Fi=
32
Dichtheit nach einem Spülgang prüfen.
Check for leaks after one wash cycle.
Vérifiez l'étanchéité aprŽs un lavage.
Verificar la estanqueidad tras un ciclo de lavado.

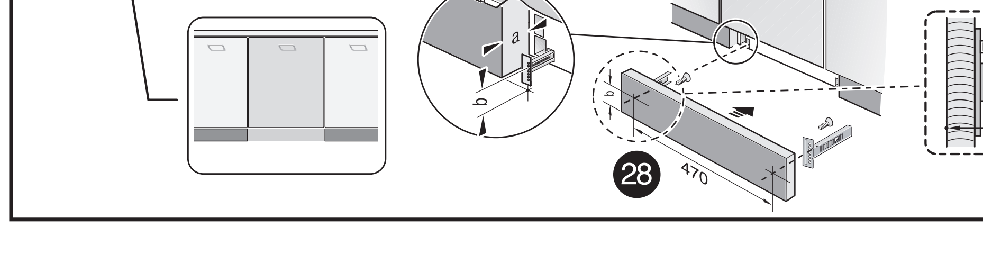
max. 4 m
2 m
4
Ø 22 mm
2,2 m
*)
Mat.-Nr. 00350564

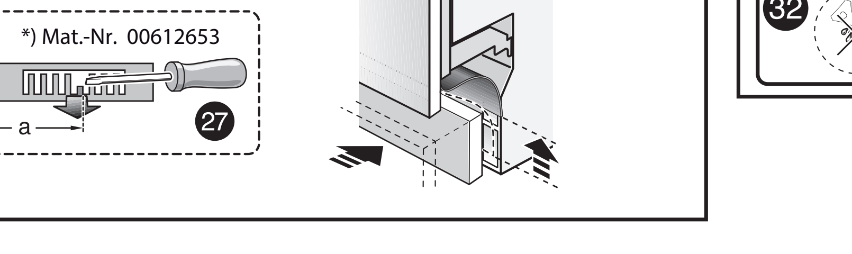
5 m
EU
*) Mat.-Nr. 12022522

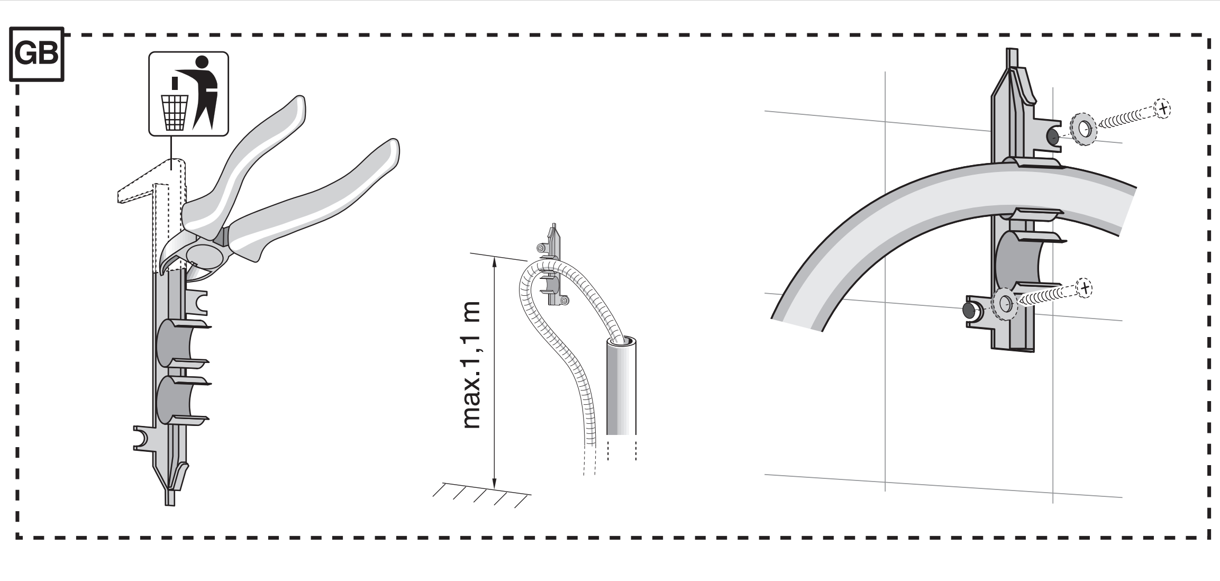

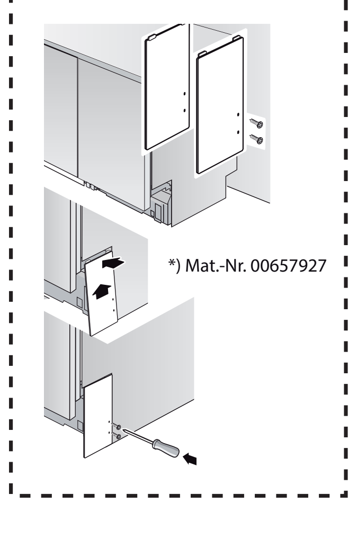
*) Mat.-Nr. 00657927