BOSCH

Hotă

DWB67DN.. **DWB97DN..** **DWB67DN60B** **DWB97DN...** **DWB99DN30B**

[ro] Manual de utilizare şi instrucţiuni de instalare

Aplicația BetterFood de la Bosch

Descoperiți noul dumneavoastră aparat electrocasnic cu mii de rețete personalizabile!

- Preferați preparatele vegane, cu un conținut redus de carbohidrați sau fără gluten? Puteți adapta toate rețetele în funcție de preferințele.
- Descoperiți rețete pe care le puteți prepara cu ingredientele pe care le aveți deja la îndemână.
- Gătitul sănătos este acum ușor – datorită analizorului Nutri-Check privind starea dumneavoastră de sănătate.
- În cadrul rețetelor veți găsi setările optime pentru aparatele dumneavoastră electrocasnice interconectate.



Această aplicație este destinată exclusiv țărilor și limbilor europene.

Informații şi explicații suplimentare pot fi găsite online.
Scanați codul QR de pe pagina de pornire.



Cuprins

MANUAL DE UTILIZARE

1 Siguranța 2
2 Prevenirea prejudiciilor materiale 4
3 Protecția mediului şi economisirea 5
4 Moduri de funcționare 5
5 Cunoaşterea 6
6 Înainte de prima utilizare 6
7 Utilizarea de bază 6
8 Funcții suplimentare disponibile în aplicația Home Connect Home Connect [1] 6
9 Home Connect 7
10 Sistemul de comandă a hotei conectate la plită 8
11 Curățare şi îngrijire 8
12 Remediați defecțiunile 10
13 Evacuarea ca deşeu 11
14 Serviciul clienți 11
15 Accesorii 11
16 Declarație de conformitate 12
17 Informații despre software-ul gratuit şi Open Source 12
18 Indicații pentru verificare 12

19 INSTRUCȚIUNI DE MONTARE 13
19.4 Montarea în siguranță 14

⚠ 1 Siguranța

Respectați următoarele instrucțiuni de siguranță.

1.1 Instrucțiuni generale

- Citiți cu atenție acest manual.
- Păstrați instrucțiunile, precum şi informațiile producătorului în vederea utilizării ulterioare sau înmânării acestora următorului proprietar.
- Nu este permisă punerea în funcțiune a aparatului dacă acesta a fost deteriorat în timpul transportului.

1.2 Utilizarea conform destinației

Acest aparat nu este destinat utilizării ca aparat încorporabil.
Numai la montajul regulamentar corespunzător instrucțiunii de montaj este garantată siguranța la utilizare. Instalatorul este responsabil pentru funcționarea ireproşabilă la locul de instalare.

Utilizați acest aparat numai:
- pentru aspirarea vaporilor.
- în locuința proprie şi în încăperi închise din mediul casnic.
- până la o înălțime de până la 4000 m deasupra nivelului mării.

1.3 Limitare a cercului de utilizatori

Acest aparat poate fi folosit de copii cu vârsta de peste 8 ani şi de persoane cu capacități fizice, senzoriale sau mintale reduse sau fără experiență şi/sau cunoştințe numai dacă sunt supravegheați sau au fost instruiți referitor la utilizarea în siguranță a aparatului şi au înțeles pericolele care rezultă din aceasta.
Copiii nu trebuie lăsați să se joace cu aparatul.
Curățarea şi întreținerea realizată de către utilizator nu trebuie făcută de copii, în afară de cazul în care ei au vârsta de 15 ani şi mai mari şi sunt supravegheați.
Copiii mai mici de 8 ani trebuie ținuți la distanță de aparat şi de cablul de alimentare electrică al acestuia.

[1] Disponibil în funcție de versiunea de software. Informații suplimentare sunt disponibile pe site-ul web.

1.4 Utilizarea în siguranță

⚠ AVERTISMENT – Pericol de incendiu!
Depunerile de grăsime din filtrele pentru grăsimi se pot aprinde.
- ▸ Nu puneți niciodată aparatul în funcțiune dacă filtrul pentru grăsimi nu este montat.
- ▸ Curățați cu regularitate filtrul pentru grăsimi.
- ▸ Nu lucrați niciodată cu flăcări deschise în apropierea aparatului (de exemplu, nu flambați).
- ▸ Dacă există o acoperire închisă, care nu poate fi scoasă, instalați aparatul numai în apropierea unei surse de încălzire cu combustibili solizi (de exemplu, lemn sau cărbuni). Nu trebuie să se producă scântei.

Uleiul şi grăsimile fierbinți se aprind rapid.
- ▸ Uleiul şi grăsimile fierbinți trebuie să fie supravegheate în permanență.
- ▸ Nu încercați niciodată să stingeți cu apă uleiul sau particulele de grăsime aprinse. Deconectați plita. Înăbuşiți cu atenție flăcările utilizând un capac, o pătură extinctoare sau un articol similar şi lăsați aparatul să se răcească.

Zonele de gătit pe gaz pe care nu este aşezat niciun vas eliberează o căldură puternică în timpul funcționării. Un aparat de ventilare montat deasupra poate suferi deteriorări sau lua foc.
- ▸ Utilizați zonele de gătit pe gaz numai cu un vas de gătit aşezat pe acestea.

În cazul funcționării simultane a mai multor zone de gătit pe gaz, se emană o căldură puternică. Un aparat de ventilație montat deasupra ar putea suferi deteriorări sau ar putea lua foc.
- ▸ Utilizați zonele de gătit pe gaz numai cu câte un vas de gătit aşezat pe acestea.
- ▸ Reglați cea mai înaltă treaptă de ventilație.
- ▸ Nu folosiți niciodată simultan două zone de gătit pe gaz cu flacără mare timp de mai mult de 15 minute. Două zone de gătit corespund unui singur arzător mare.
- ▸ Nu utilizați niciodată un arzător mare cu peste 5 kW şi cu flacără mare timp de peste 15 minute, de exemplu, arzătorul wok.

Depunerile de grăsime din filtrele pentru grăsimi se pot aprinde.
- ▸ Curățați cu regularitate filtrul pentru grăsimi.

⚠ AVERTISMENT – Pericol de asfixiere!
Copiii se pot înfăşura în ambalaj sau şi-l pot trage pe cap, asfixiindu-se.
- ▸ Nu lăsați copii în apropierea ambalajului.
- ▸ Nu lăsați copii să se joace cu materialul de ambalaj.

Copii pot aspira sau înghiți piesele mici şi se pot asfixia.
- ▸ Nu lăsați copii în apropierea pieselor mici.
- ▸ Nu lăsați copii să se joace cu piesele mici.

⚠ AVERTISMENT – Pericol de intoxicație!
Gazele de ardere recirculate pot provoca intoxicări. Sursele de încălzire dependente de aerul din încăpere (de exemplu, aparate de încălzire cu gaz, ulei, lemn sau cărbuni, încălzitoare permanente, încălzitoare de apă) trag aerul de ardere din spațiul în care sunt instalate şi conduc gazele arse în exterior, printr-o instalație de evacuare a gazelor (de exemplu, coş de fum). În combinație cu o hotă pornită, este aspirat atât aerul din bucătărie, cât şi cel din încăperile învecinate. Dacă nu există o alimentare suficientă cu aer, se formează o subpresiune. Gazele toxice din coşul de fum sau din conducta de evacuare sunt recirculate în încăperile din locuință.

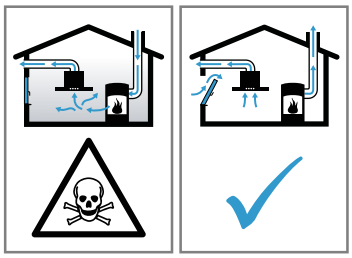

- ▸ Asigurați o alimentare suficientă cu aer atunci când folosiți aparatul în modul de evacuare a aerului şi cu o sursă de încălzire dependentă de aerul din încăpere.
- ▸ Funcționarea fără riscuri este posibilă numai atunci când subpresiunea din spațiul de instalare a sursei de încălzire nu depăşeşte 4 Pa (0,04 mbari). Aceasta se poate obține atunci când aerul necesar pentru ardere poate circula prin deschideri, de exemplu, uşi, ferestre, în combinație cu o casetă de zid de alimentare cu aer/evacuare a aerului sau prin alte mijloace tehnice. O casetă de perete de alimentare cu aer/evacuare a aerului nu asigură în mod independent respectarea valorii limită.
- ▸ Indiferent de situație, solicitați recomandarea unui maistru coşar competent, care poate aprecia întregul complex de aerisire al locuinței şi care vă poate propune măsura adecvată pentru aerisire.
- ▸ Dacă aparatul funcționează exclusiv în regimul de recirculare a aerului, funcționarea este posibilă fără restricții.

Utilizarea unui aparat de gătit pe gaz duce la producerea de căldură, umezeală şi compuşi rezultaţi din ardere în spaţiul în care acesta este instalat.
- ▸ Conectaţi hota în cazul utilizării unui aparat de gătiti pe gaz.

⚠ AVERTISMENT – Pericol de arsuri!
În timpul utilizării, părţile accesibile devin fierbinţi.
- ▸ Nu atingeţi niciodată suprafeţele fierbinţi.
- ▸ Ţineţi copiii la distanţă.

Aparatul se încălzeşte în timpul funcţionării.
- ▸ Înainte de curăţare, lăsaţi aparatul să se răcească.

⚠ AVERTISMENT – Pericol de rănire!
Componentele din interiorul aparatului pot avea muchii ascuţite.
- ▸ Curăţaţi cu atenţie interiorul aparatului.

Obiectele aşezate pe aparat pot cădea.
- ▸ Nu aşezaţi niciun obiect pe aparat.

Modificările la structura electrică sau mecanică sunt periculoase şi pot duce la defecţiuni.
- ▸ Nu efectuaţi modificări la structura electrică sau mecanică.

Lumina de la LED-uri este foarte puternică şi poate afecta vederea (grupa de risc 1).
- ▸ Nu priviţi mai mult de 100 de secunde direct înspre LED-ul aprins.

Reparaţiile executate incorect sunt periculoase.
- ▸ Numai personalul de specialitate are dreptul de a executa reparaţii ale aparatului.
- ▸ Dacă aparatul este defect, înştiinţaţi unitatea de service abilitată.
  → *"Serviciul clienţi", Pagina 11*

⚠ AVERTISMENT – Pericol de electrocutare!
Un aparat deteriorat sau un cablu de alimentare de la reţea deteriorat este periculos.
- ▸ Nu utilizaţi niciodată un aparat deteriorat.
- ▸ Nu trageţi niciodată de cablul de alimentare electrică pentru a deconecta aparatul de la reţeaua de alimentare electrică. Scoateţi întotdeauna din priză ştecherul cablului de alimentare electrică.
- ▸ Dacă aparatul sau cablul de alimentare electrică este deteriorat, scoateţi imediat ştecherul din priză sau decuplaţi siguranţa din cutia cu siguranţe.
- ▸ Contactaţi unitatea de service abilitată.
  →*Pagina 11*

Reparaţiile executate incorect sunt periculoase.
- ▸ Numai personalul de specialitate are permisiunea de a efectua lucrări de reparaţii la nivelul aparatului.
- ▸ La reparaţia aparatului trebuie utilizate numai piese de schimb originale.
- ▸ Dacă se deteriorează cablul de alimentare al acestui aparat, acesta trebuie înlocuit de către o persoană calificată şi instruită.

Pătrunderea umidităţii în interiorul aparatului poate provoca electrocutarea.
- ▸ Înainte de curăţare, scoateţi ştecherul din priză sau decuplaţi siguranţele de la tabloul de siguranţe.
- ▸ Nu utilizaţi pentru curăţarea aparatului aparate de curăţat cu jet sub presiune sau cu jet de abur.

Pătrunderea umidităţii poate provoca electrocutare.
- ▸ Nu utilizaţi bureţi umezi.

⚠ AVERTISMENT – Pericol de explozie!
Detergenţii puternic coroziv-alcalini sau cu conţinut puternic acid pot produce explozii în combinaţie cu piesele din aluminiu din interiorul maşinii de spălat vase.
- ▸ Nu utilizaţi detergenţi puternic coroziv-alcalini sau cu conţinut puternic acid. De asemenea, nu utilizaţi în niciun caz detergenţi comericali sua industriali în combinaţie cu piesele din aluminiu, cum ar fi, de exemplu, filtrul pentru grăsimi al hotei.

2 Prevenirea prejudiciilor materiale

ATENŢIE
Apa de condens poate duce la defecte cauzate de coroziune.
- ▸ Pentru a preveni acumularea apei de condens, porniţi aparatul atunci când gătiţi.

Pătrunderea umezelii în zona elementelor de comandă poate cauza defecţiuni.
- ▸ Nu curăţaţi niciodată elementele de comandă utilizând o lavetă umedă.

Curăţarea necorespunzătoare poate determina deteriorarea suprafeţelor.
- ▸ Respectaţi instrucţiunile de curăţare.
- ▸ Nu folosiţi instrumente de curăţare ascuţite sau abrazive.
- ▸ Curăţaţi suprafeţele din oţel inoxidabil numai în direcţia şlefuirii.
- ▸ Nu curăţaţi niciodată elementele de operare utilizând produse de curăţare pentru inox.

Scurgerea apei de condens poate cauza deteriorarea aparatului.
- ▸ Pentru a preveni recircularea condensului, montați țeava de evacuare a aerului cu o înclinare de cel puțin 1° față de aparat.

Apăsarea necorespunzătoare pe elemente decorative poate determina ruperea acestora.
- ▸ Nu trageți de elementele decorative.
- ▸ Nu aşezați şi nu agățați obiecte pe elementele decorative.

Deteriorarea suprafețelor din cauza neîndepărtării foliei de protecție.
- ▸ Înainte de prima utilizare, îndepărtați folia de protecție de pe toate piesele aparatului.

Suprafețele vopsite ale aparatului sunt delicate.
- ▸ Respectați instrucțiunile de curățare. → *"Curățarea aparatului", Pagina 8*
- ▸ Protejați împotriva zgârierii suprafețele vopsite.

3 Protecția mediului şi economisirea

3.1 Predarea la deşeuri a ambalajului

Ambalajele sunt ecologice şi reciclabile.
- ▸ Eliminați componentele separat, în funcție de tipul acestora.

3.2 Economisirea de energie

Dacă respectați aceste instrucțiuni, aparatul dvs. va consuma mai puțină energie electrică.

Adaptați treapta ventilatorului în funcție de cantitatea de vapori generată.
- ✔ O treaptă mai redusă a ventilatorului implică un consum mai redus de energie.
- ✔ Folosiți treapta intensivă numai atunci când este necesar.

În cazul cantităților mari de vapori, selectați din timp o treaptă superioară a ventilatorului.
- ✔ Distribuția mirosurilor neplăcute în încăpere va fi redusă.

Deconectați sistemul de iluminare dacă funcționarea acestuia nu mai este necesară.
- ✔ Dacă sistemul de iluminare este deconectat, acesta nu mai consumă energie electrică.

Curățați sau înlocuiți filtrele la intervalele de timp specificate.
- ✔ Eficiența filtrului este menținută.

Aşezați un capac pe vasul de gătit.
- ✔ Cantitatea de vapori şi condens se reduce.

Utilizați funcțiile suplimentare numai atunci când este necesar.
- ✔ Dezactivarea funcțiilor suplimentare reduce consumul de energie.

4 Moduri de funcționare

Puteți utiliza aparatul în modul de evacuare a aerului sau în modul de recirculare a aerului.

4.1 Funcționarea cu evacuarea aerului

Aerul aspirat este curățat prin filtrul pentru grăsimi şi este eliminat în mediul exterior printr-un sistem de țevi.



Aerul nu trebuie să fie evacuat printr-un coş care este utilizat pentru evacuarea gazelor arse de la aparate, gazului sau altor carburanți (nu se aplică pentru aparatele la care se utilizează tehnologia de recirculare a aerului).
- ▪ Dacă aerul evacuat trebuie condus într-un coş de fum sau de evacuare a gazelor arse care nu este în funcțiune, trebuie obținut acordul maistrului coşar competent.
- ▪ Dacă aerul evacuat este condus prin peretele exterior, trebuie utilizată o casetă de zid telescopică.

4.2 Regimul de recirculare a aerului

Aerul aspirat va fi purificat de filtrul pentru grăsimi şi de un filtru de neutralizare a mirosuri neplăcute, iar apoi va fi recirculat în încăpere.



Pentru a neutraliza mirosurile neplăcute în regimul de recirculare a aerului, trebuie să montați un filtru de neutralizare a mirosurilor neplăcute. Pentru diferitele posibilități de utilizare a aparatului în regimul de recirculare a aerului, consultați catalogul sau adresați-vă reprezentanței locale. Accesoriile necesare pot fi achiziționate din comerțul de specialitate, de la unitățile de service sau din magazinul online.

5 Cunoaşterea

5.1 Elementele de comandă

Prin intermediul elementelor de operare setați toate funcțiile aparatului dvs şi primiți informații cu privire la stadiul de operare.

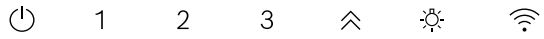

⏻	Conectarea sau deconectarea aparatului
1	Conectarea treptei de ventilație 1
2	Conectarea treptei de ventilație 2
3	Conectarea treptei de ventilație 3
⌃⌃	Activarea treptei intensive 1
☼	Conectarea sau deconectarea sistemului de iluminare
ᯤ	Home Connect

6 Înainte de prima utilizare

Efectuați setările necesare pentru prima punere în funcțiune. Curățați aparatul şi accesoriile.

6.1 Setarea modului de funcționare

Aparatul dumneavoastră este reglat din fabrică să funcționeze cu regimul de evacuare a aerului.

Observație: Pentru utilizarea în regimul de recirculare a aerului, utilizați alte accesorii.

7 Utilizarea de bază

7.1 Conectarea aparatului

- ▸ Apăsați pe ⏻.
- ✔ Aparatul porneşte cu treapta de ventilare 2, iar sistemul de iluminare se activează.

7.2 Oprirea aparatului

- ▸ Apăsați pe ⏻.
- ✔ După aproximativ 10 minute, ventilarea se opreşte automat.
- ✔ Sistemul de ventilație şi sistemul de iluminare se dezactivează.

7.3 Reglarea treptei de ventilare

- ▸ Apăsați tasta1, 2 sau 3 .

7.4 Activarea treptei intensive

- ▸ Apăsați pe ⌃⌃.
- ✔ După aproximativ 6 minute, aparatul comută automat la treapta de ventilare 3.

7.5 Deconectarea treptei intensive

- ▸ Reveniți la treapta de ventilație dorită.

7.6 Sistem de iluminare

Conectarea sistemului de iluminare

Aveți posibilitatea de a activa sau dezactiva sistemul de iluminare independent de sistemul de ventilare.

- ▸ Apăsați pe ☼.

Setarea luminozității

- ▸ Mențineți apăsat ☼ până când este atinsă luminozitatea dorită.

8 Funcții suplimentare disponibile în aplicația Home Connect Home Connect [1]

Aceste funcții sunt disponibile în aplicația Home Connect:

8.1 Sistemul inteligent de comandă a hotei

Cu plita adecvată şi prin intermediul aplicației Home Connect sunt furnizate în mod continuu date privind prepararea, pe care aparatul le utilzează pentru a seta automat treapta de ventilație şi pentru a se conecta şi deconecta automat.

8.2 Profilul de performanță

Din cadrul aplicației Home Connect puteți seta un profil de performanță. Puteți alege între profilul de perfor-

[1] Disponibil în funcție de versiunea de software. Informații suplimentare sunt disponibile pe site-ul web.

manță cu un nivel redus de zgomot şi profilul de performanță cu putere mai mare.

8.3 Sistemul de comandă a hotei conectate la plită

Puteți conecta aparatul la o plită compatibilă cu Home Connect şi, astfel, puteți controla funcțiile aparatului prin intermediul plitei.

8.4 Postfuncționarea ventilatorului

Postfuncționarea ventilatorului elimină mirosurile neplăcute remanente şi permite, astfel, uscarea filtrului de eliminare a mirosurilor neplăcute după încheierea procesului de preparare.

8.5 Ventilație la intervale regulate

Pentru a ventila cu regularitate bucătăria, puteți utiliza funcția de ventilație la intervale regulate. În cazul ventilației la intervale regulate, funcția de ventilație se activează şi se dezactivează cu treapta selectată pentru intervalul de timp selectat.

8.6 Comandă vocală

Puteți comanda hota prin intermediul unei funcțiii de comandă vocală, de exemplu, prin Amazon Alexa.

8.7 Setarea temperaturii culorilor

În aplicația Home Connect puteți seta de la rece la cald temperatura culorilor sistemului de iluminare.

9 Home Connect

Acest aparat poate fi conectat la rețeaua de internet. Conectați aparatul dvs la un terminal mobil pentru a putea opera funcțiile prin intermediul unei Home Connect aplicații, pentru a adapta setările de bază sau pentru a supraveghea starea actuală de operare.
Serviciile Home Connect nu sunt disponibile în toate țările. Disponibilitatea funcției Home Connect depinde de disponibilitatea serviciilor Home Connect în țara dvs.
Mai multe informații pe această temă se găsesc pe: *www.home-connect.com*.
Aplicația Home Connect vă ghidează prin întregul proces de autentificare. Urmați instrucțiunile şi respectați indicațiile din aplicația Home Connect.

Observații
- Respectați indicațiile privind siguranța din aceste instrucțiuni de utilizare şi asigurați-vă că acestea sunt respectate şi atunci când utilizați aparatul prin intermediul aplicației Home Connect.
  → *"Siguranța", Pagina 2*
- Comenzile efectuate direct de la aparat au întotdeauna prioritate. În acest timp, nu este posibilă operarea prin intermediul aplicației Home Connect.
- În modul de funcționare standby conectat la rețea, aparatul dumneavoastră necesită maximum 2 W.

9.1 Instalarea aplicației Home Connect

1. Instalați aplicația Home Connect pe dispozitivul dumneavoastră mobil.
2. Porniți aplicația Home Connect şi configurați accesul pentru Home Connect.
   Aplicația Home Connect vă ghidează prin întregul proces de autentificare.

9.2 Configurarea Home Connect

Cerințe
- Aparatul este deconectat.
- Trebuie să dețineți un dispozitiv mobil dotat cu versiunea actuală a sistemului de operare iOS sau Android, de exemplu, un smartphone.
- La locul instalării, aparatul recepționează rețeaua locală WLAN (Wi-Fi).
- Dispozitivul mobil şi aparatul se află în raza de acoperire a semnalului WLAN de la rețeaua locală.

1. Scanați următorul cod Q.

   Scanând codul QR puteți instala aplicația Home Connect şi conecta aparatul.
2. Urmați instrucțiunile din cadrul aplicației Home Connect.

9.3 Resetarea conexiunii

Cerință: Aparatul este deconectat.
- ▸ Pentru a reseta conexiunile la rețeaua locală şi la Home Connect stocate, apăsați lung, de ori 2, pe .

9.4 Protecția datelor

Respectați indicațiile referitoare la protecția datelor.

La prima conectare a aparatului dumneavoastră la rețeaua locală de internet, aparatul transmite următoarele categorii de date către serverul Home Connect (prima înregistrare):
- Identificarea unică a aparatului (constând din codurile aparatului şi adresa MAC a modulului de comunicație Wi-Fi încorporat).
- Certificatul de securitate al modulului de comunicație Wi-Fi (pentru securizarea conexiunii din punct de vedere al tehnicii informaționale).
- Versiunea actuală a software-ului şi hardware-ului aparatului dumneavoastră electrocasnic.
- Stadiul unei eventuale reveniri anterioare la setările din fabrică.

Această primă înregistrare pregăteşte utilizarea funcționalităților Home Connect şi este necesară doar în momentul în care doriți să folosiți pentru prima dată funcționalitățile Home Connect.

Observație: Rețineți că funcționalitățile Home Connect pot fi utilizate doar în cazul conexiunii cu aplicația Ho-

me Connect. Informațiile referitoare la protecția datelor pot fi consultate în aplicația Home Connect.

10 Sistemul de comandă a hotei conectate la plită

Puteți conecta aparatul la o hotă corespunzătoare pentru a acționa aparatul prin intermediul comenzilor de la plită.
Dacă plita și hota sunt compatibile cu Home Connect, conectați ambele aparate la Home Connect și urmați instrucțiunile din cadrul aplicației.

Observații
- Respectați indicațiile privind siguranța din cadrul acestor instrucțiuni de utilizare ale aparatului dumneavoastră și asigurați-vă că acestea sunt respectate și atunci când aparatul este acționat prin intermediul sistemului de comandă a hotei conectate la plită.
- Acționarea direct de la aparat are întotdeauna prioritate. În acest timp, nu este posibilă acționarea hotei prin intermediul sistemului de comandă al plitei.
- Conectarea la hotă poate fi efectuată numai prin intermediul aplicației Home Connect.

11 Curățare şi îngrijire

11.1 Produsele de curățare

Produsele de curățare corespunzătoare pot fi achiziționate de la unitățile de service sau din magazinul online.

⚠ AVERTISMENT – Pericol de electrocutare!
Pătrunderea umidității în interiorul aparatului poate provoca electrocutarea.
- ▸ Înainte de curățare, scoateți ştecherul din priză sau decuplați siguranțele de la tabloul de siguranțe.
- ▸ Nu utilizați pentru curățarea aparatului aparate de curățat cu jet sub presiune sau cu jet de abur.

⚠ AVERTISMENT – Pericol de arsuri!
Aparatul se încălzește în timpul funcționării.
- ▸ Înainte de curățare, lăsați aparatul să se răcească.

ATENȚIE
Agenții de curățare neadecvați pot deteriora suprafața aparatului.
- ▸ Nu folosiți mijloace de curățare ascuțite sau abrazive.
- ▸ Nu folosiți agenți de curățare cu conținut mare de alcool.
- ▸ Nu folosiți niciodată bureți din sârmă sau bureți de vase duri.
- ▸ Utilizați soluții de curățare pentru sticlă, raclete pentru sticlă sau produse de îngrijire pentru inox numai dacă acestea sunt recomandate în cadrul instrucțiunilor de curățare ale anumitor componente.
- ▸ Spălați bine lavetele noi înainte de utilizare.

11.2 Curățarea aparatului

Curățați aparatul conform indicațiilor pentru a evita deteriorarea diverselor componente şi suprafețe în urma curățării necorespunzătoare cu produse de curățare neadecvate.

⚠ AVERTISMENT – Pericol de explozie!
Detergenții puternic coroziv-alcalini sau cu conținut puternic acid pot produce explozii în combinație cu piesele din aluminiu din interiorul maşinii de spălat vase.
- ▸ Nu utilizați detergenți puternic coroziv-alcalini sau cu conținut puternic acid. De asemenea, nu utilizați în niciun caz detergenți comericali sua industriali în combinație cu piesele din aluminiu, cum ar fi, de exemplu, filtrul pentru grăsimi al hotei.

⚠ AVERTISMENT – Pericol de electrocutare!
Pătrunderea umidității în interiorul aparatului poate provoca electrocutarea.
- ▸ Înainte de curățare, scoateți ştecherul din priză sau decuplați siguranțele de la tabloul de siguranțe.
- ▸ Nu utilizați pentru curățarea aparatului aparate de curățat cu jet sub presiune sau cu jet de abur.

⚠ AVERTISMENT – Pericol de arsuri!
Aparatul se încălzește în timpul funcționării.
- ▸ Înainte de curățare, lăsați aparatul să se răcească.

⚠ AVERTISMENT – Pericol de rănire!
Componentele din interiorul aparatului pot avea muchii ascuțite.
- ▸ Curățați cu atenție interiorul aparatului.

1. Respectați informațiile privind produsele de curățare. → *"Produsele de curățare", Pagina 8*
2. În funcție de suprafață, curățați astfel:
   - ▸ Curățați suprafețele din oțel inoxidabil utilizând un burete şi cu o soluție fierbinte de apă cu detergent de vase, ştergând în direcția şlefuirii.
   - ▸ Curățați suprafețele vopsite utilizând un burete şi o soluție fierbinte de apă cu detergent de vase.
   - ▸ Curățați suprafețele din aluminiu utilizând o lavetă moale şi un produs de curățare pentru sticlă.
   - ▸ Curățați suprafețele din plastic utilizând o lavetă moale şi un produs de curățare pentru sticlă.
   - ▸ Curățați suprafețele din sticlă utilizând o lavetă moale şi un produs de curățare pentru sticlă.
3. Ştergeți ulterior cu o lavetă moale.
4. În cazul suprafețelor din oțel inoxidabil, aplicați produsul de îngrijire pentru oțel inoxidabil în strat subțire, cu o lavetă moale.
   Produsele de îngrijire pentru oțel inoxidabil pot fi achiziționate de la unitățile de service sau din magazinul online.

11.3 Curățarea elementelor de comandă şi lămpilor

⚠ **AVERTISMENT – Pericol de electrocutare!**
Pătrunderea umidității poate provoca electrocutare.
▸ Nu utilizați bureți umezi.

1. Respectați informațiile privind produsele de curățare.
   → *"Produsele de curățare", Pagina 8*
2. Curățați-le cu o lavetă din burete umedă şi cu o soluție fierbinte de apă cu detergent.
3. Ştergeți ulterior cu o lavetă moale.

11.4 Filtru pentru grăsimi

Demontarea filtrului pentru grăsimi

1. Opriți aparatul.
2. **ATENȚIE –** Prin cădere, filtru pentru grăsimi poate deteriora zona de gătit de dedesubt.
   ▸ Sprijiniți cu o mână parte inferioară a filtrului pentru grăsimi.

   Deschideți dispozitivul de blocare a filtrelor pentru grăsimi.

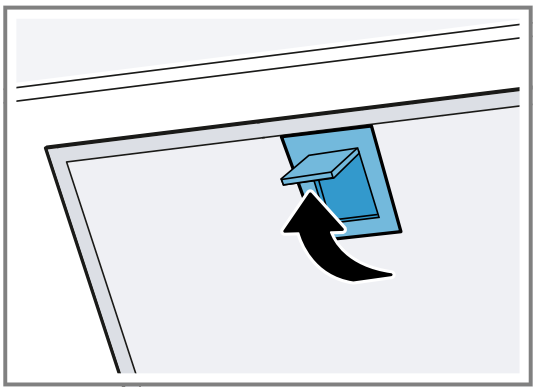

3. Scoateți filtrul din suporturi.
   Pentru a preveni scurgerea grăsimii, țineți filtrul pentru grăsimi în poziție orizontală.

Curățarea manuală a filtrului pentru grăsimi

Filtrele pentru grăsimi rețin particulele de grăsime din aburii din bucătărie. Prin curățarea cu regularitate a filtrelor pentru grăsimi se asigură o capacitate înaltă de filtrare a grăsimilor. Recomandăm curățarea filtrelor pentru grăsimi la fiecare 2 luni.

⚠ **AVERTISMENT – Pericol de incendiu!**
Depunerile de grăsime din filtrele pentru grăsimi se pot aprinde.
▸ Curățați cu regularitate filtrul pentru grăsimi.

Cerință: Filtrele pentru grăsimi sunt demontate.
→ *"Demontarea filtrului pentru grăsimi", Pagina 9*

1. Respectați informațiile privind produsele de curățare.
   → *"Produsele de curățare", Pagina 8*
2. Înmuiați filtrele pentru grăsimi într-o soluție fierbinte de detergent.
   În cazul depunerilor persistente de murdărie, puteți utiliza un degresant special. Produsele degresante pot fi achiziționate de la unitățile de service abilitate sau din magazinul online.
3. Curățați cu o perie filtrele pentru grăsimi.
4. Clătiți temeinic filtrele pentru grăsimi.
5. Lăsați filtrele pentru grăsimi să se usuce.

Curățarea filtrelor pentru grăsimi în maşina de spălat vase

Filtrele pentru grăsimi rețin particulele de grăsime din aburii din bucătărie. Prin curățarea cu regularitate a filtrelor pentru grăsimi se asigură o capacitate înaltă de filtrare a grăsimilor. Recomandăm curățarea filtrelor pentru grăsimi la fiecare 2 luni.

⚠ **AVERTISMENT – Pericol de incendiu!**
Depunerile de grăsime din filtrele pentru grăsimi se pot aprinde.
▸ Curățați cu regularitate filtrul pentru grăsimi.

ATENȚIE
Filtrele pentru grăsimi pot suferi deteriorări în urma strivirii în interiorul maşinii de spălat vase.
▸ Nu striviți filtrele pentru grăsimi.

Observație: În cazul spălării filtrelor pentru grăsimi în maşina de spălat vase pot rezulta uşoare decolorări. Decolorările nu au nicio influență asupra funcționării filtrelor pentru grăsimi.

Cerință: Filtrele pentru grăsimi sunt demontate.
→ *"Demontarea filtrului pentru grăsimi", Pagina 9*

1. Respectați informațiile privind produsele de curățare.
   → *"Produsele de curățare", Pagina 8*
2. Poziționați lejer filtrele pentru grăsimi în interiorul maşinii de spălat vase.
   Filtrele pentru grăsimi care prezintă depuneri persistente nu trebuie să fie curățate în maşina de spălat vase.
   În cazul depunerilor persistente de murdărie, puteți utiliza un degresant special. Produsele degresante pot fi achiziționate de la unitățile de service abilitate sau din magazinul online.
3. Porniți maşina de spălat vase.
   La reglarea temperaturii, selectați valoarea de maximum 70 °C.
4. Lăsați filtrele pentru grăsimi să se usuce.

Montarea filtrului pentru grăsimi

ATENȚIE
Prin cădere, filtru pentru grăsimi poate deteriora zona de gătit de dedesubt.
▸ Sprijiniți cu o mână parte inferioară a filtrului pentru grăsimi.

1. Montați filtrele pentru grăsimi.

2. Rabatați în sus filtrele pentru grăsimi și cuplați elementele de blocare a acestora.

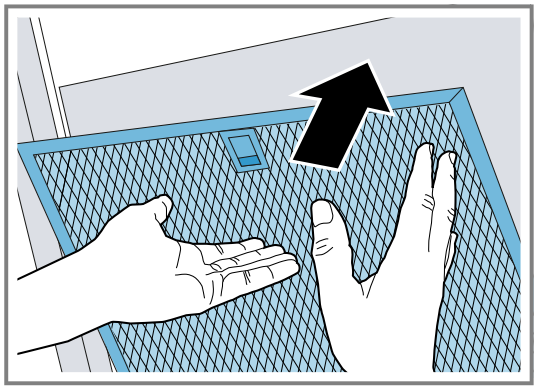

3. Asigurați-vă că elementele de blocare sunt fixate.

12 Remediați defecțiunile

Defecțiunile minore pot fi remediate chiar de dumneavoastră. Înainte de a contacta unitatea de service, consultați informațiile privind remedierea defecțiunilor. Astfel evitați cheltuielile inutile.

Recomandare: Conectați permanent aparatul electrocasnic la aplicația Home Connect, pentru ca actualizările de software să se efectueze automat. Astfel, erorile vor fi remediate, vor fi efectuate optimizări ale caracteristicilor, iar funcțiile noi vor fi disponibile imediat.

⚠ **AVERTISMENT – Pericol de rănire!**
Reparațiile executate incorect sunt periculoase.
- Numai personalul de specialitate are dreptul de a executa reparații ale aparatului.
- Dacă aparatul este defect, înștiințați unitatea de service abilitată.
  → *"Serviciul clienți", Pagina 11*

⚠ **AVERTISMENT – Pericol de electrocutare!**
Reparațiile executate incorect sunt periculoase.
- Numai personalul de specialitate are permisiunea de a efectua lucrări de reparații la nivelul aparatului.
- La reparația aparatului trebuie utilizate numai piese de schimb originale.
- Dacă se deteriorează cablul de alimentare al acestui aparat, acesta trebuie înlocuit de către o persoană calificată şi instruită.

12.1 Erori de funcționare

Defecțiune	Cauzele şi remedierea defectelor
Aparatul nu funcționează.	Fişa de rețea a cablului de alimentare nu este introdusă în priză. ▸ Conectați aparatul la rețeaua de curent.
	Siguranța din panoul de siguranțe s-a declanşat. ▸ Verificați siguranța din panoul de siguranțe.
	Alimentarea cu curent electric a fost întreruptă. ▸ Verificați funcționarea iluminării interiorului şi altor aparate din încăpere.
Sistemul de iluminare cu LED-uri nu funcționează.	Sunt posibile diverse cauze. ▸ Lămpile cu LED-uri defecte pot fi înlocuite numai de către producător, serviciul pentru clienți al acestuia sau de către un specialist calificat (electrician). ▸ Contactați . → *"Serviciul clienți", Pagina 11*
Home Connect nu funcționează corespunzător.	Sunt posibile diverse cauze. ▸ Accesați *www.home-connect.com*.
Sistemul de iluminare a tastelor nu funcționează.	Sunt posibile diverse cauze. ▸ Contactați . → *"Serviciul clienți", Pagina 11*
Sistemul de comandă a hotei conectate la plită nu funcționează corespunzător.	Dacă este necesar, modificați setările. ▸ Citiți instrucțiunile de utilizare a plitei. ▸ Accesați *www.home-connect.com*.
Aparatul nu porneşte la prima conectare.	Dacă este necesar, efectuați actualizări de software. ▸ Aşteptați aproximativ 15 minute.

Defecțiune	Cauzele şi remedierea defectelor
Aparatul nu reacționează.	Ar putea fi necesară repornirea acestuia. ▸ Mențineți apăsate timp de minimum 10 secunde ⏻ şi ☼. ✔ Toate tastele se aprind intermitent. ✔ Repornirea este efectuată.
Repornirea nu funcționează.	Sunt posibile diverse cauze. **1.** Deconectați aparatul de la rețeaua de alimentare cu energie electrică. ▸ Scoateți fişa de rețea din priză sau deconectați siguranța de la tabloul de siguranțe. **2.** După aproximativ 2 minute, reconectați aparatul la rețeaua de alimentare cu energie electrică. ✔ Ar putea dura câteva minute până când toate funcțiile redevin disponibile.
Apar erori generale de funcționare.	Ar putea fi necesară o actualizare de software. ▸ Efectuați o actualizare a software-ului.

13 Evacuarea ca deşeu

13.1 Predarea aparatului vechi

Datorită reciclării ecologice se pot refolosi materii prime valoroase.

1. Scoateți ştecherul cablului de racordare la rețea din priză.
2. Separați cablul de alimentare.
3. Eliminați în mod ecologic aparatul.
   Informații despre modalitățile curente de eliminare ecologică a aparatelor pot fi obținute de la distribuitorii comerciali de specialitate, dar şi de la primăria sau administrația locală.



Acest aparat este marcat corespunzător directivei europene 2012/19/UE în privința aparatelor electrice şi electronice vechi (waste electrical and electronic equipment – WEEE).
Directiva prescrie cadrul pentru o preluare înapoi, valabilă în întreaga UE, şi valorificarea aparatelor vechi.

14 Serviciul clienți

Piesele de schimb originale, relevante pentru siguranță, conform Regulamentului corespunzător referitor la designul ecologic, se procură de la unitatea noastră de service abilitată, pentru o durată de minim 10 ani de la punerea în circulație în interiorul Spațiului Economic European.
În plus, de la unitatea noastră de service abilitată puteți achiziționa şi alte piese de schimb originale, care sunt relevante pentru siguranță şi care sunt disponibile pentru achiziționare timp de până la 15 ani de la punerea aparatului pe piață.
Pentru informații suplimentare, contactați unitatea noastră de service abilitată.

Observație: Reparațiile efectuate de personalul din cadrul unității de service abilitate în cadrul perioadei de garanție acordate de producător, în condițiile impuse de acesta, sunt gratuite.

Informații detaliate despre perioada şi condițiile de garanție din țara dumneavoastră pot fi găsite, prin intermediul codului QR, pe documentul anexat referitor la contactele pentru service şi condițiile de garanție, la distribuitorul local sau la unitatea noastră de service abilitată sau pe site-ul nostru web.
Datele de contact ale unității de service abilitate pot fi găsite, prin scanarea codului QR, pe documentul anexat referitor la contactele pentru service şi condițiile de garanție, precum şi pe site-ul nostru web.

14.1 Număr de produs (E-Nr.), număr de fabricație (FD) şi număr de ordine (Z-Nr.)

Dacă apelați la serviciul pentru clienți, trebuie să menționați numărul de identificare a produsului (E-Nr.), numărul de fabricație (FD) şi numărul de ordine (Z-Nr.), pe care le găsiți pe plăcuța de identificare a aparatului.

Plăcuța cu date tehnice se află, în funcție de model:

- în interiorul aparatului (pentru a o vizualiza, trebuie să demontați filtrele pentru grăsimi).
- în partea superioară a aparatului.

Pentru găsi rapid şi uşor datele aparatului dvs. şi numărul de telefon al serviciului pentru clienți le puteți nota undeva să le aveți la îndemână.

15 Accesorii

Puteți achiziționa accesorii de la unitățile de service abilitate, din comerțul de specialitate sau de pe internet.

Utilizați numai accesorii originale special destinate pentru aparatul dumneavoastră.

Accesoriile sunt proiectate special pentru aparat. La achiziționare, precizați întotdeauna numărul de identificare exact al aparatului dumneavoastră (Nr. E).
→*Pagina 11*

Pentru a afla care accesorii sunt corespunzătoare pentru aparatul dumneavoastră, consultați catalogul nostru, magazinul online sau adresați-vă reprezentanței locale.
www.bosch-home.com

16 Declarație de conformitate

Prin prezenta, BSH Hausgeräte GmbH declară că aparatul cu funcționalitate Home Connect este în conformitate cu cerințele de bază şi cu celelalte dispoziții relevanteale directivei 2014/53/EU.
O declarație de conformitate RED detaliată este disponibilă pe internet, pe site-ul web *www.bosch-home.com*, pe pagina de produs a aparatului, în secțiunea destinată documentelor suplimentare.

CE

Bandă de 2,4 GHz (2400–2483,5 MHz): max. 100 mW
Bandă de 5 GHz (5150–5350 MHz + 5470–5725 MHz): max. 150 mW

	BE	BG	CZ	DK	DE	EE	IE	EL	ES
	FR	HR	IT	CY	LI	LV	LT	LU	HU
	MT	NL	AT	PL	PT	RO	SI	SK	FI
	SE	NO	CH	TR	IS	UK (NI)			
5 GHz WLAN (Wi-Fi): Numai pentru utilizare în spații interioare.									

AL	BA	MD	ME	MK	RS	UK	UA
5 GHz WLAN (Wi-Fi): Numai pentru utilizare în spații interioare.							

17 Informații despre software-ul gratuit şi Open Source

Acest produs conține componente de software care sunt licențiate de deținătorii drepturilor de autor ca software gratuit sau open source.
Informațiile corespunzătoare privind licența sunt stocate în aparatul electrocasnic. Accesul la informațiile corespunzătoare privind licența este disponibil şi prin intermediul aplicației Home Connect: „Profil -> Mențiuni legale -> Informații privind licența“. [1] Puteți descărca informațiile privind licența şi de pe site-ul web al produsului de marcă. (Căutați pe site-ul web al produsului dumneavoastră modelul dumneavoastră de aparat şi alte documente.)
Alternativ, puteți solicita informațiile corespunzătoare de la ossrequest@bshg.com sau de la BSH Hausgeräte GmbH, Carl-Wery-Str. 34, D-81739 München.
Codul sursă aferent este disponibil la cerere.
Vă rugăm să trimiteți solicitarea la ossrequest@bshg.com sau BSH Hausgeräte GmbH, Carl-Wery-Str. 34, D-81739 München.
Subiect: „OSSREQUEST“
Costurile pentru procesarea solicitării se facturează.
Această ofertă este valabilă timp de trei ani de la data achiziționării, respectiv cel puțin pentru perioada în care oferim asistență şi piese de schimb pentru aparatul corespunzător.

18 Indicații pentru verificare

Aceste indicații au fost redactate pentru a facilita verificarea aparatului.

- Măsurat conform EN 61591.
- Aparatul a fost utilizat cu configurația din fabrică.
- Asigurați-vă că filtrul nu se deplasează în timpul măsurării (din cauza modificărilor poziției aparatului față de poziția de montare).

[1] În funcție de dotările aparatului

19 Instrucțiuni de montare

Țineți cont de aceste informații atuci când montați aparatul.



mm

19.1 Pachetul de livrare

După despachetare verificați ca livrarea să fie completă și ca toate piesele să nu prezinte eventuale deteriorări din transport.

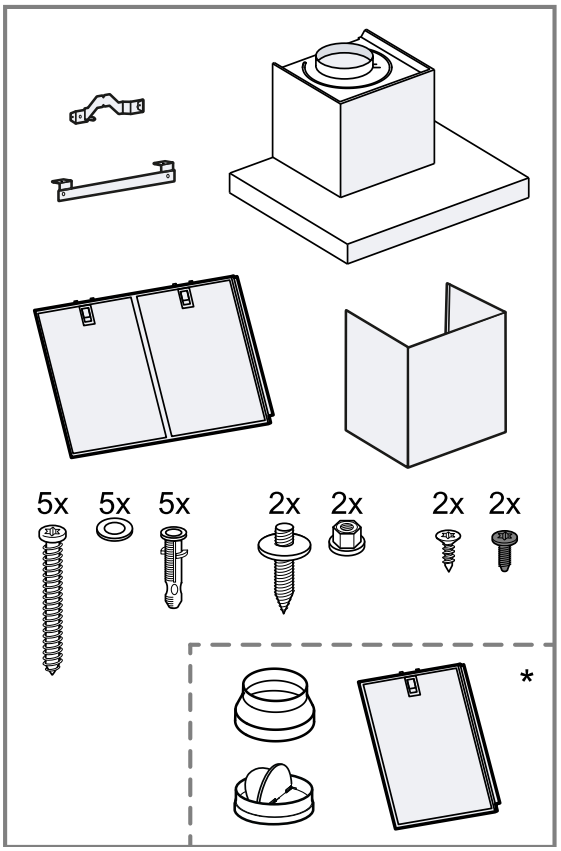

* În funcție de tipul de aparat, nu este inclusă în pachetul de livrare.

Observație: Cornierul de susținere pentru masca coșului de fum, precum și șuruburile mici argintii și negre, sunt incluse în pachetul de livrare, însă nu sunt necesare pentru aparatele cu regim de recirculare a aerului.

19.2 Dimensiunile aparatului

Aici sunt prezentate dimensiunile aparatului.

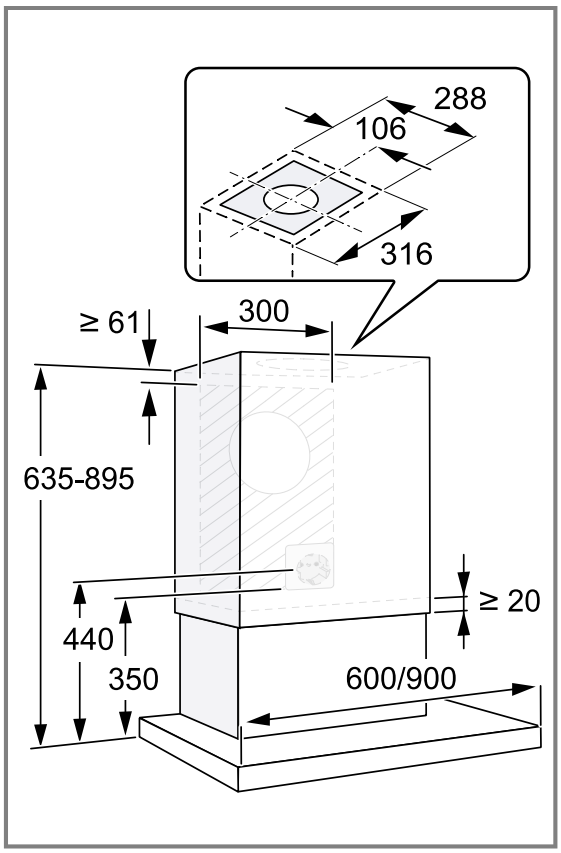

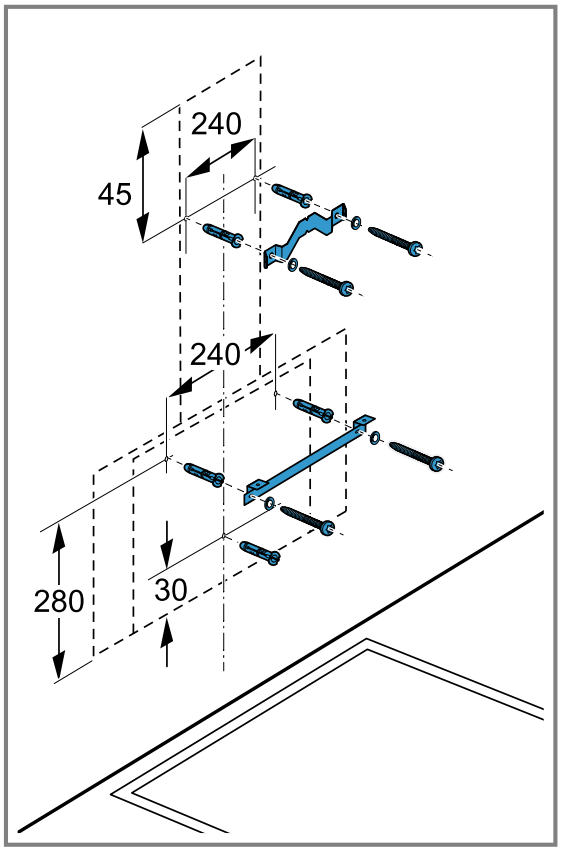

19.3 Distanțele de siguranță

Respectați distanțele de siguranță față de aparat.

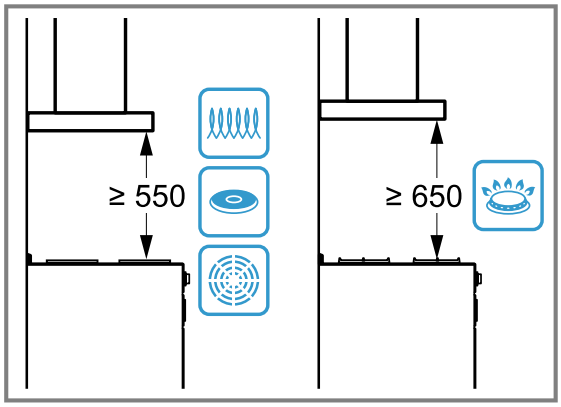

⚠ 19.4 Montarea în siguranță

Respectați aceste instrucțiuni privind siguranța atunci când montați aparatul.

⚠ AVERTISMENT – Pericol de intoxicație!
Gazele de ardere recirculate pot provoca intoxicări. Sursele de încălzire dependente de aerul din încăpere (de exemplu, aparate de încălzire cu gaz, ulei, lemn sau cărbuni, încălzitoare permanente, încălzitoare de apă) trag aerul de ardere din spațiul în care sunt instalate şi conduc gazele arse în exterior, printr-o instalație de evacuare a gazelor (de exemplu, coş de fum). În combinație cu o hotă pornită, este aspirat atât aerul din bucătărie, cât şi cel din încăperile învecinate. Dacă nu există o alimentare suficientă cu aer, se formează o subpresiune. Gazele toxice din coşul de fum sau din conducta de evacuare sunt recirculate în încăperile din locuință.

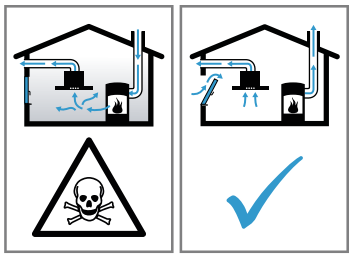

- Asigurați o alimentare suficientă cu aer atunci când folosiți aparatul în modul de evacuare a aerului şi cu o sursă de încălzire dependentă de aerul din încăpere.
- Funcționarea fără riscuri este posibilă numai atunci când subpresiunea din spațiul de instalare a sursei de încălzire nu depăşeşte 4 Pa (0,04 mbari). Aceasta se poate obține atunci când aerul necesar pentru ardere poate circula prin deschideri, de exemplu, uşi, ferestre, în combinație cu o casetă de zid de alimentare cu aer/evacuare a aerului sau prin alte mijloace tehnice. O casetă de perete de alimentare cu aer/evacuare a aerului nu asigură în mod independent respectarea valorii limită.
- Indiferent de situație, solicitați recomandarea unui maistru coşar competent, care poate aprecia întregul complex de aerisire al locuinței şi care vă poate propune măsura adecvată pentru aerisire.
- Dacă aparatul funcționează exclusiv în regimul de recirculare a aerului, funcționarea este posibilă fără restricții.

Gazele de ardere recirculate pot provoca intoxicări.

- Dacă este instalată o hotă cu o unitate de încălzire dependentă de aerul din încăpere, sursa de alimentare cu energie electrică a hotei trebuie prevăzută cu un circuit de siguranță adecvat.

Gazele de ardere recirculate pot duce la intoxicări.

- Nu evacuați aerul uzat într-un coş de fum sau într-un coş de evacuare a gazelor arse care este în funcțiune.
- Nu evacuați aerul uzat într-o coloană utilizată pentru ventilarea încăperiii în care este montat un şemineu.
- Dacă aerul evacuat trebuie condus într-un coş de fum sau de evacuare a gazelor arse care nu este în funcțiune, trebuie obținut acordul maistrului coşar competent.

⚠ AVERTISMENT – Pericol de asfixiere!
Copiii se pot înfăşura în ambalaj sau şi-l pot trage pe cap, asfixiindu-se.

- Nu lăsați copii în apropierea ambalajului.
- Nu lăsați copii să se joace cu materialul de ambalaj.

⚠ AVERTISMENT – Pericol de incendiu!
Depunerile de grăsime din filtrele pentru grăsimi se pot aprinde.

- Nu lucrați niciodată cu flăcări deschise în apropierea aparatului (de exemplu, pentru flambare).
- Instalați aparatul numai în apropierea unui loc de gătit cu combustibili solizi (de exemplu, lemn sau cărbune) dacă există o acoperire închisă nedetaşabilă. Nu trebuie să se producă scântei.
- Distanțele de siguranță prestabilite trebuie respectate pentru a se evita acumularea de căldură.
- Acordați atenție informațiilor referitoare la aparatele dumneavoastră de gătit. Dacă instrucțiunile de instalare a aparatului de gătit

indică o distanță diferită, luați întotdeauna în considerare distanța cea mai mare. Dacă zonele de gătit pe gaz şi electrice funcționează împreună, este valabilă cea mai mare distanță prescrisă.

⚠ AVERTISMENT – Pericol de rănire!
Componentele din interiorul aparatului pot avea muchii ascuțite.
▸ Purtați mănuşi de protecție.
Dacă aparatul nu este fixat corespunzător, acesta ar putea să cadă.
▸ Toate elementele de fixare trebuie montate ferm și sigur.
Aparatul este greu.
▸ Aparatul nu trebuie montat direct în plăci de gips-carton sau materiale uşoare de construcții similare.
▸ Pentru a asigura un montaj corect, folosiți un material suficient de stabil, adaptat la caracteristicile structurii respective şi la greutatea aparatului.
Modificările la structura electrică sau mecanică sunt periculoase şi pot duce la defecțiuni.
▸ Nu efectuați modificări la structura electrică sau mecanică.

⚠ AVERTISMENT – Pericol de electrocutare!
Componentele cu muchii ascuțite din interiorul aparatului pot provoca deteriorări ale cablului de conectare.
▸ Nu îndoiți şi nu blocați cablul de conectare.
Un aparat deteriorat sau un cablu de alimentare de la rețea deteriorat este periculos.
▸ Nu utilizați niciodată un aparat deteriorat.
▸ Nu trageți niciodată de cablul de alimentare electrică pentru a deconecta aparatul de la rețeaua de alimentare electrică. Scoateți întotdeauna din priză ştecherul cablului de alimentare electrică.
▸ Dacă aparatul sau cablul de alimentare electrică este deteriorat, scoateți imediat ştecherul din priză sau decuplați siguranța din cutia cu siguranțe.
▸ Contactați unitatea de service abilitată. →*Pagina 11*
Reparațiile executate incorect sunt periculoase.
▸ Numai personalul de specialitate are permisiunea de a efectua lucrări de reparații la nivelul aparatului.
▸ La reparația aparatului trebuie utilizate numai piese de schimb originale.
▸ Dacă se deteriorează cablul de alimentare al acestui aparat, acesta trebuie înlocuit de către o persoană calificată şi instruită.
Instalările executate incorect sunt periculoase.
▸ Aparatul se va conecta şi utiliza numai conform datelor de pe plăcuța cu date tehnice.
▸ Aparatul se va racorda doar la o priză de curent alternativ cu împământare, instalată regulamentar.
▸ Sistemul de protecție a instalației de alimentare cu energie electrică a clădirii trebuie să fie instalat corect.
▸ Nu racordați aparatul la o altă sursă de comutare, de exemplu, la un comutator temporizat sau la un sistem de comandă de la distanță.
▸ Dacă aparatul este montat trebuie asigurat accesul liber la ştecherul cablului de alimentare de la rețea. Dacă accesul liber nu este posibil, în instalația electrică permanentă se va monta un separator de faze pentru toții polii conform condițiilor din dispozițiile de instalare.
▸ La amplasarea aparatului acordați atenție cablului de alimentare de la rețea să nu fie înțepenit într-un loc sau deteriorat.

19.5 Observații generale

La instalare, țineți cont de aceste observații generale.
- Pentru instalare trebuie respectate reglementările privind construcțiile aflate în vigoare şi cele ale furnizorului local de energie electrică şi gaz.
- La evacuarea aerului uzat, trebuie respectate reglementările legale şi oficiale, de exemplu, reglementările naționale privind construcțiile.
- Locul de montare trebuie să fie uşor accesibil astfel încât şi aparatul să fie uşor accesibil.
- Suprafețele aparatului sunt delicate. Evitați producerea de deteriorări în timpul montării.

19.6 Observații privind racordul electric

Pentru a putea racorda în siguranță aparatul la rețeaua de alimentare cu energie electrică, țineți cont de aceste indicații.

⚠ AVERTISMENT – Pericol de electrocutare!
Separarea aparatului de la rețeaua de alimengtare cu energie electrică trebuie să fie posibilă în orice moment.
Aparatul poate fi conectat doar la o priză cu contact de protecție, instalată regulamentar.
▸ Ştecherul de la cablul de racordare la rețea trebuie să fie accesibil după montarea aparatului.
▸ Dacă acest lucru nu este posibil, în instalația electrică permanentă trebuie montta un separator de faze pentru toții polii conform condițiilor categoriei de supratensiune III din dispozițiile de instalare.
▸ Instalația electrică fixă poate fi executată numai de către un electrician calificat. Vă recomandăm să insta-

lați un întrerupător cu protecție diferențială (întrerupător FI) în circuitul de alimentare electrică al aparatului.

Componentele cu muchii ascuțite din interiorul aparatului pot provoca deteriorări ale cablului de conectare.

▸ Nu îndoiți şi nu blocați cablul de conectare.

- Datele de conectare sunt specificate pe plăcuța cu date tehnice. →*Pagina 11*
- Lungimea conductei de racordare este de aproximativ 1,30 m.
- Acest aparat corespunde prevederilor CE privind antiparazitarea.
- Aparatul corespunde clasei de protecție 1. Astfel, acesta poate fi utilizat doar cu un racord electric cu conductor de protecție.
- În timpul montării, aparatul nu trebuie să fie conectat la rețeaua de alimentare cu energie electrică.
- Asigurați-vă că protecția la atingere este asigurată prin montare.

19.7 Observații privind condițiile de instalare

- Montați aparatul pe peretele din bucătărie.
- Pentru montarea de accesorii speciale suplimentare, respectați instrucțiunile de instalare anexate.
- Lățimea hotei trebuie să corespundă cel puțin lățimii aparatului de gătit.
- Pentru captarea optimă a aburilor, aparatul trebuie montat central deasupra plitei.

19.8 Observații privind conducta de aerisire

Producătorul aparatului nu oferă nicio garanție în cazul reclamațiilor care privesc traseul țevilor.

- Utilizați o țeavă de evacuare a aerului scurtă, dreaptă şi cu un diametru cât mai mare.
- Țevile de evacuare a aerului lungi şi rugoase, cu multe coturi sau cu diametre mici, reduc capacitatea de aspirare şi cresc nivelul de zgomot al ventilatorului.
- Nu utilizați țevi de evacuare a aerului realizate din materiale inflamabile.
- Pentru a preveni recircularea condensului, montați țeava de aspirare a aerului cu o înclinare de cel puțin 1° față de aparat.

Canalele plate

Utilizați canale plate a căror secțiune interioar să corespundă diametrului țevii rotunde:

- Diametrul de 150 mm corespunde unei dimensiuni de aproximativ 177 cm².
- Diametrul de 120 mm corespunde unei dimensiuni de aproximativ 113 cm².
- La diametre care se abat de la aceste valori trebuie utilizate benzi de etanşare.
- Nu utilizați canale plate care au coturi ascuțite.

19.9 Indicații privind modul de funcționare cu evacuarea aerului

La funcționarea cu evacuarea aerului trebuie montată o clapetă de contrapresiune.

Observații

- Dacă aparatul nu este prevăzut cu o clapetă de contrapresiune, aceasta poate fi achiziționată din comerțul de specialitate.
- Dacă aerul evacuat este condus prin peretele exterior, trebuie utilizată o casetă de zid telescopică.

19.10 Montarea

Verificarea peretului

1. Verificați dacă peretele este orizontal şi dacă are o capacitate portantă suficientă.
   Greutatea maximă a aparatului este de 12 kg.
2. Adâncimea de găurire trebuie să corespundă lungimii şuruburilor.
3. Utilizați şuruburile şi diblurile incluse în pachetul de livrare.
   Şuruburile şi diblurile ataşate sunt destinate utilizării în pereți masivi. Pentru alte construcții, de exemplu, plăci din gips, beton poros, cărămizi Poroton, utilizați mijloace de fixare corespunzătoare.
4. Montați aparatul cu un material de fixare suficient de stabil, adaptat la caracteristicile structurii respective şi la greutatea aparatului.
5. Verificați dacă zona de secțiune are cablu la alte aparate.

Pregătirea peretelui

1. Respectați observațiile privind condițiile de instalare. →*Pagina 16*
2. Asigurați-vă că în zona în care se realizează găurile nu se află cabluri electrice, țevi de gaz sau de apă.
3. Acoperiți plita pentru a evita deteriorările.
4. Stabiliți poziția hotei şi marcați discret pe perete poziția muchiei inferioare a aparatului.
   ▸ Stabiliți centrul pornind de la plită.
   ▸ Mențineți distanțele de siguranță față de plită.
5. Pentru un montaj mai simplu, aplicați şi fixați, pe linia trasată în prealabil, piesa de ambalaj care servește ca şablon.

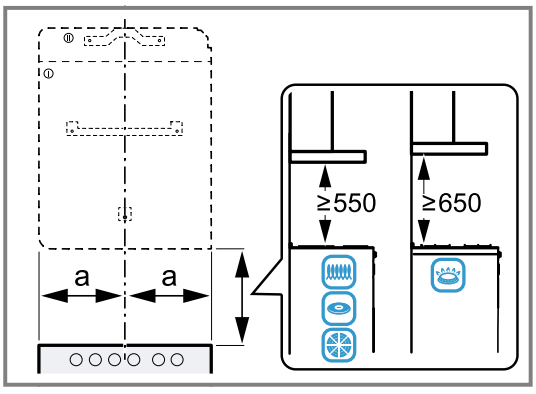

6. Marcați pozițiile pentru şuruburi.
7. Pentru montarea măştii corespunzătoare coşului de fum, trebuie separat şablonul de pe linia de tăiere prestabilită.
8. Aşezați partea separată în poziția dorită.
   Țineți cont de lungimea totală a măştii coşului de fum.
9. Executați găurile cu diametrul de 8 mm şi adâncimea de găurire de 80 mm pentru fixare.
10. Îndepărtați şablonul.

Montarea suportului aparatului

1. Fixați cu şuruburi cornierul de susținere pentru masca coşului de fum.
2. Prindeți cu şuruburi suportul aparatului şi strângeți-l ferm manual.

3. Aliniați suportul aparatului în poziție orizontală cu ajutorul unei nivele cu bulă de aer şi fixați-l cu şuruburi.

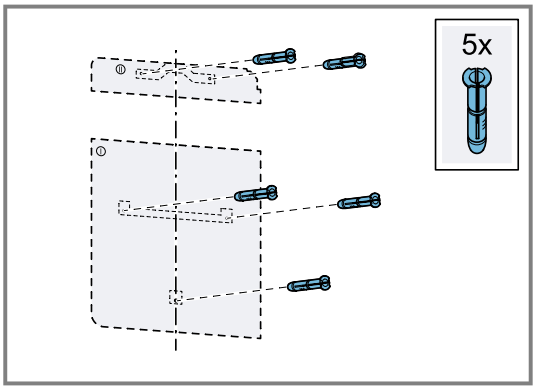

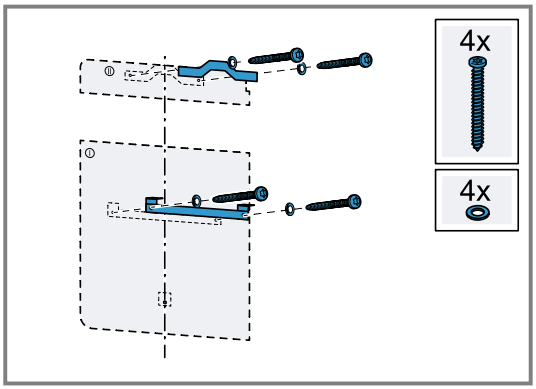

4. Înşurubați complet şuruburile ataşate în partea superioară a suportului aparatului.

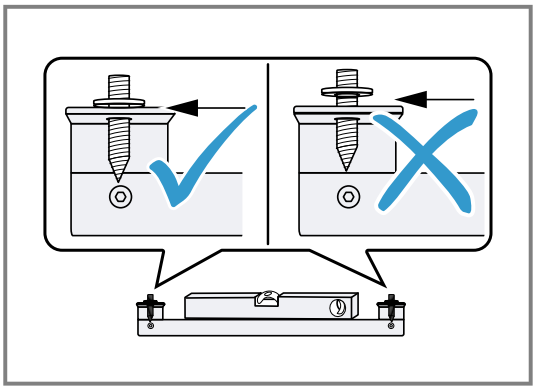

Montarea aparatului

1. Amplasați fișa de rețea pe partea superioară a aparatului.

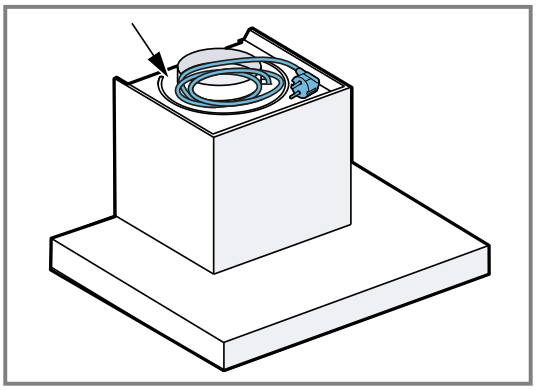

2. Acroșați de sus aparatul în suportul său.

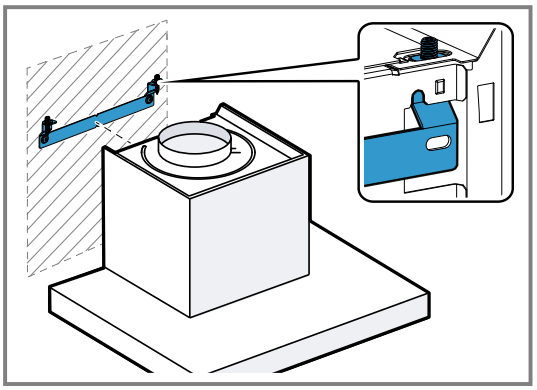

3. Pentru a alinia aparatul, reglați-l de sus pe înălțime cu ajutorul unei șurubelnițe, dacă este necesar.

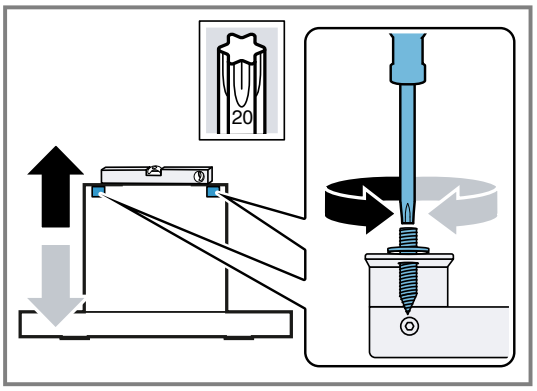

4. Fixați cu 2 piulițe partea superioară a aparatului.

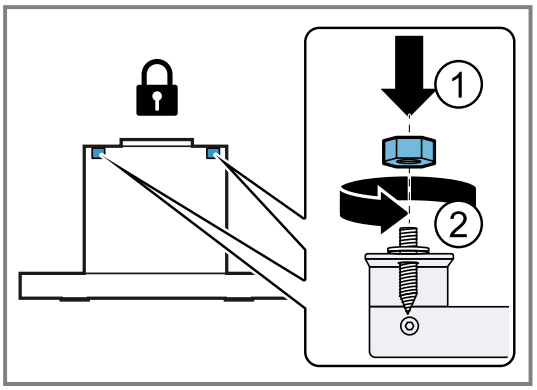

5. Strângeți șuruburile de siguranță utilizând o șurubelniță.

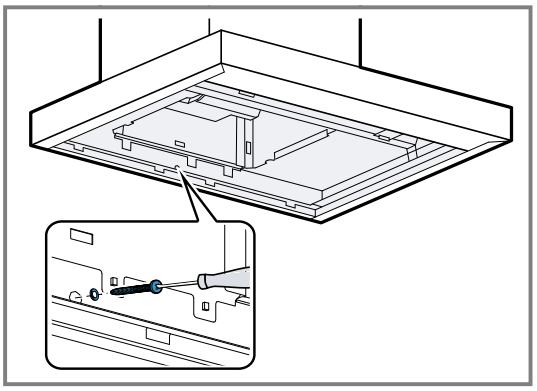

6. Îndepărtați folia de protecție de pe filtrele pentru grăsimi și introduceți filtrele pentru grăsimi în aparat.
7. Realizați racordul electric.

Tubulatura

Observație: Dacă utilizați o țeavă din aluminiu, zona de racordare trebuie uniformizată în prealabil.

Recomandăm utilizarea unei țevi de evacuare a aerului cu diametrul de 150 mm.
Dacă diametrul țevii este mai mic de 150 mm, aveți nevoie de un ștuț de reducție care poate fi achiziționat din comerțul de specialitate.

Efectuarea racordului la sistemul de evacuare a aerului (țeavă de evacuare a aerului, cu diametrul de 120 mm)

1. Fixați ştuțul de reducție pe ştuțul de aer. [1]
2. Fixați țeava de evacuare a aerului pe ştuțul de reducere.
3. Efectuați racordul la orificiul de evacuare a aerului.
4. Etanşați îmbinările.

Efectuarea racordului la sistemul de evacuare a aerului (țeavă de evacuare a aerului, cu diametrul de 150 mm)

1. Fixați țeava de evacuare a aerului pe ştuțul de aer.
2. Efectuați racordul la orificiul de evacuare a aerului.
3. Etanşați îmbinările.

Montarea măştii coşului de fum

⚠ **AVERTISMENT – Pericol de rănire!**
Componentele din interiorul aparatului pot avea muchii ascuțite.
▸ Purtați mănuşi de protecție.

⚠ **AVERTISMENT – Pericol de electrocutare!**
Componentele cu muchii ascuțite din interiorul aparatului pot provoca deteriorări ale cablului de conectare.
▸ Nu îndoiți şi nu blocați cablul de conectare.

1. Scoateți folia de protecție, dacă există, de pe masca coşului de fum.
2. Acroşați masca coşului de fum cu 2 şuruburi în partea laterală a cornierului de susținere.

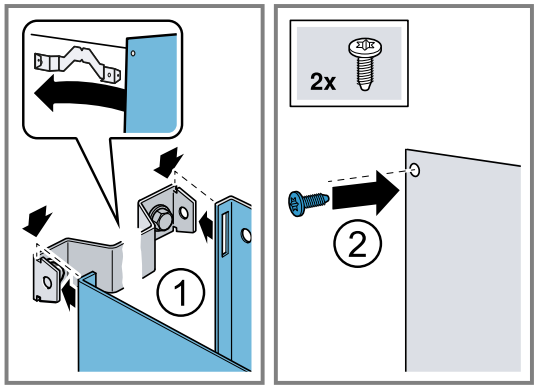

Demontarea aparatului

1. Desfiletați cele 2 piulițe de pe suportul aparatului.
2. Scoateți aparatul de pe perete.

[1] În funcție de tipul de aparat, nu este inclusă în pachetul de livrare.

Bosch Home Connect App

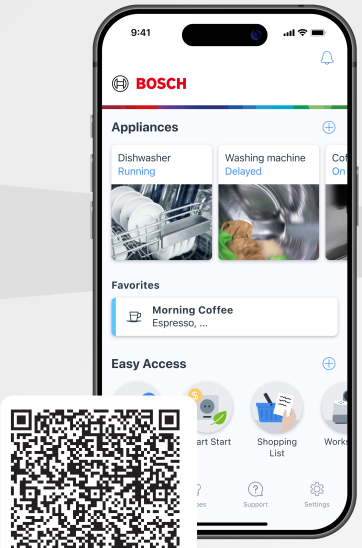

Conectați-vă chiar astăzi aparatul pentru a beneficia de următoarele avantaje:

- **Astfel, vă puteți concentra întreaga atenție asupra gătitului. Hota pornește automat atunci când începeți să gătiți. (este necesară o plită compatibilă)**
- **Nu uitați să îngrijiți filtrele. Când va fi cazul, veți primi o notificare în aplicație.**
- **Prin intermediul aplicației vă bucurați de funcții și servicii suplimentare, accesibile direct de la tastele de favorite ale hotei. (caracteristică disponibilă la modelele selectate)**

Aveți nevoie de ajutor? Îl veți găsi aici.

Consiliere de specialitate pentru aparatele dvs. Bosch, ajutor în caz de probleme sau o reparație executată de experții Bosch.

Aflați totul despre multiplele posibilități prin care vă poate sprijini Bosch:
www.bosch-home.com/service

Datele de contact sunt specificate în lista de service anexată.

BSH Hausgeräte GmbH
Carl-Wery-Straße 34
81739 München, GERMANY
www.bosch-home.com

A Bosch Company

9001982641 (060327)
ro