BOSCH



Combină frigorifică

KFD96..

[ro] Manual de utilizare

Informații şi explicații suplimentare pot fi găsite online. Scanați codul QR de pe pagina de pornire.



Cuprins

1 Siguranța 3
1.1 Definiția cuvintelor de avertizare 3
1.2 Instrucțiuni generale 4
1.3 Utilizarea conform destinației 4
1.4 Limitare a cercului de utilizatori 4
1.5 Transportul în siguranță 5
1.6 Instalarea în siguranță 5
1.7 Utilizarea în siguranță 6
1.8 Aparat deteriorat 8

2 Prevenirea prejudiciilor materiale 9

3 Protecția mediului şi economisirea 10
3.1 Predarea la deşeuri a ambalajului 10
3.2 Economisirea de energie 10

4 Instalarea şi conectarea 11
4.1 Pachetul de livrare 11
4.2 Criteriile privind locul de instalare 11
4.3 Montarea aparatului 12
4.4 Pregătirea aparatului pentru prima punere în funcțiune 12
4.5 Conectarea aparatului la racordul pentru apă potabilă 12
4.6 Racordarea electrică a aparatului 12

5 Cunoaşterea 13
5.1 Aparatul 13
5.2 Panou de comandă 14
5.3 Elementele de comandă (distribuitorul de gheață şi de apă) 15

6 Dotarea 15
6.1 Suport 16
6.2 Suportul pentru sticle 16
6.3 Tava de congelare 16
6.4 Sertarul de depozitare 16
6.5 Sertarul cu regulator de umiditate pentru fructe şi legume 16
6.6 Compartimentul pentru unt şi brânzeturi 17
6.7 Suportul de pe uşă 17
6.8 Recipientul pentru cuburi de gheață 17
6.9 Accesorii 18

7 Utilizarea de bază 18
7.1 Pornirea aparatului 18
7.2 Instrucțiuni de utilizare 18
7.3 Deconectarea aparatului 19
7.4 Reglarea unității de temperatură 19
7.5 Setarea temperaturii 19
7.6 Blocarea tastelor 19

8 Funcțiile suplimentare 19
8.1 Super-răcirea 20
8.2 Funcția Super-congelare automată 20
8.3 Funcția Super-congelare manuală 21
8.4 Modul de repaos 21
8.5 Înştiințarea privind înlocuirea filtrului 22

9 Alarma 22
9.1 Alarma de uşă deschisă 22
9.2 Alarma de temperatură înaltă 22

10 Home Connect 23
10.1 Configurarea Home Connect 23

10.2 Conectarea legăturii la rețeaua locală WLAN (Wi-Fi) 23
10.3 Deconectarea legăturii la rețeaua locală WLAN (Wi-Fi) 23
10.4 Instalarea actualizării software-ului Home Connect 23
10.5 Resetarea setărilor Home Connect 24
10.6 Telediagnoza 24
10.7 Protecția datelor 24

11 Compartiment frigider 24
11.1 Recomandări privind depozitarea alimentelor în compartimentul frigider 25
11.2 Zonele de răcire din compartimentul frigider 25

12 Compartimentul congelator ... 25
12.1 Capacitatea de congelare 25
12.2 Recomandări privind depozitarea alimentelor în compartimentul congelator 25
12.3 Recomandări privind congelarea alimentelor proaspete .. 26
12.4 Valabilitatea alimentelor congelate la –18 °C (0 °F) 26
12.5 Metode de decongelare a alimentelor congelate 26

13 Sistemul de apă 27
13.1 Filtrul de apă 27
13.2 Înştiințarea privind înlocuirea filtrului 28
13.3 Dozator de gheață şi apă 28

14 Dezghețarea 30
14.1 Dezghețarea compartimentului frigider 30
14.2 Decongelarea în interiorul compartimentului congelator 30

15 Curățare şi îngrijire 30
15.1 Pregătirea aparatului în vederea curățării 30
15.2 Curățarea aparatului 31
15.3 Curățarea tăvii de colectare a picăturilor 31
15.4 Scoaterea pieselor din dotare 32
15.5 Demontarea componentelor aparatului 33

16 Remediați defecțiunile 34
16.1 Pană de curent 40
16.2 Efectuarea autotestării aparatului 40

17 Depozitarea şi eliminarea 41
17.1 Scoaterea din funcțiune a aparatului 41
17.2 Predarea aparatului vechi 41

18 Serviciul clienți 42
18.1 Număr de produs (E-Nr.), număr de fabricație (FD) şi număr de ordine (Z-Nr.) 42

19 Date tehnice 42
19.1 Informații despre software-ul gratuit şi Open Source 43

20 Declarație de conformitate 44

⚠ 1 Siguranța

Respectați următoarele instrucțiuni de siguranță.

1.1 Definiția cuvintelor de avertizare

Aici este prezentată semnificația cuvintelor de avertizare din cadrul acestor instrucțiuni.

⚠ AVERTISMENT
Respectați aceste observații, pentru a preveni eventualele răniri grave şi care pot periclita viața.

⚠ PRECAUȚIE
Respectați aceste observații pentru a preveni rănirile uşoare sau de gravitate medie.

ATENȚIE
Respectați aceste observații pentru a preveni deteriorarea aparatului sau alte prejudicii.

Observație: Acesta vă indică informații importante.

1.2 Instrucțiuni generale

- Citiți cu atenție acest manual.
- Păstrați instrucțiunile, precum şi informațiile producătorului în vederea utilizării ulterioare sau înmânării acestora următorului proprietar.
- Nu este permisă punerea în funcțiune a aparatului dacă acesta a fost deteriorat în timpul transportului.

1.3 Utilizarea conform destinației

Utilizați acest aparat numai:
- pentru răcirea şi congelarea alimentelor, pentru prepararea gheții şi pentru distribuția apei.
- în locuința proprie şi în încăperi închise din mediul casnic.
- până la o înălțime de până la 2000 m deasupra nivelului mării.

1.4 Limitare a cercului de utilizatori

Acest aparat poate fi folosit de copii cu vârsta de peste 8 ani şi de persoane cu capacități fizice, senzoriale sau mintale reduse sau fără experiență şi/sau cunoştințe numai dacă sunt supravegheați sau au fost instruiți referitor la utilizarea în siguranță a aparatului şi au înțeles pericolele care rezultă din aceasta.
Copiii nu trebuie lăsați să se joace cu aparatul.
Curățarea şi întreținerea curentă efectuată de utilizator nu sunt permise copiilor dacă nu sunt supravegheați.
Copii cu vârsta cuprinsă între 3 şi 8 ani pot încărca şi descărca combina frigorifică.

1.5 Transportul în siguranță

⚠ AVERTISMENT – Pericol de rănire!

Greutatea mare a aparatului poate conduce la vătămări în momentul ridicării acestuia.

- Nu ridicați singur aparatul.

1.6 Instalarea în siguranță

⚠ AVERTISMENT – Pericol de electrocutare!

Instalările executate incorect sunt periculoase.

- Aparatul se va conecta şi utiliza numai conform datelor de pe plăcuța cu date tehnice.
- Aparatul se va racorda doar la o priză de curent alternativ cu împământare, instalată regulamentar.
- Sistemul de protecție a instalației de alimentare cu energie electrică a clădirii trebuie să fie instalat corect.
- Nu racordați aparatul la o altă sursă de comutare, de exemplu, la un comutator temporizat sau la un sistem de comandă de la distanță.
- După montarea aparatului, ştecherul cablului de alimentare electrică trebuie să fie accesibil; dacă accesul liber nu este posibil, în instalația electrică permanentă trebuie să fie montat un separator de faze pentru toții polii conform condițiilor din dispozițiile de instalare.
- La amplasarea aparatului acordați atenție cablului de alimentare de la rețea să nu fie înțepenit într-un loc sau deteriorat.

O izolație deteriorată a cablului de alimentare electrică este periculoasă.

- Cablul de alimentare electrică nu trebuie să intre niciodată în contact cu surse de căldură.

⚠ AVERTISMENT – Pericol de explozie!

Dacă orificiile de ventilare ale aparatului sunt obstrucționate, se pot produce scurgeri de agent frigorific, ceea ce poate duce la producerea unui amestec inflamabil de gaz şi aer.

- Nu obstrucționați orificiile de ventilare din carcasa aparatului sau pe cele din carcasa de montare.

⚠ AVERTISMENT – Pericol de incendiu!

Utilizarea unui cablu prelungitor de alimentare electrică sau a unui adaptor neadecvat este periculoasă.

- ▸ Nu utilizați prelungitoare sau blocuri de prize multiple.
- ▸ Utilizați numai adaptoare şi cabluri de alimentare de la rețea care au fost avizate de producător.
- ▸ În cazul în care cablul de alimentare de la rețea este prea scurt şi nu aveți la dispoziție un cablu de alimentare de la rețea mai lung contactați un atelier specializat în domeniul electric pentru a adapta instalația electrică din casă.

Şinele de prize multiple portabile sau adaptoarele portabile se pot supraîncălzi şi pot duce la producerea unui incendiu.

- ▸ Nu amplasați şinele de prize multiple portabile sau adaptoarele portabile pe partea posterioară a aparatului.

1.7 Utilizarea în siguranță

⚠ AVERTISMENT – Pericol de electrocutare!

Pătrunderea umidității în interiorul aparatului poate provoca electrocutarea.

- ▸ Utilizați aparatul numai în spații închise.
- ▸ Nu expuneți niciodată aparatul la căldură şi umiditate excesive.
- ▸ Nu utilizați pentru curățarea aparatului aparate de curățat cu jet sub presiune sau cu jet de abur.

⚠ AVERTISMENT – Pericol de asfixiere!

Copiii se pot înfăşura în ambalaj sau şi-l pot trage pe cap, asfixiindu-se.

- ▸ Nu lăsați copii în apropierea ambalajului.
- ▸ Nu lăsați copii să se joace cu materialul de ambalaj.

Copii pot aspira sau înghiți piesele mici şi se pot asfixia.

- ▸ Nu lăsați copii în apropierea pieselor mici.
- ▸ Nu lăsați copii să se joace cu piesele mici.

⚠ AVERTISMENT – Pericol de explozie!

În cazul deteriorării circuitului de agent frigorific, agenții frigorifici inflamabili se pot scurge sau pot exploda.

- ▸ Pentru a accelera procesul de dezghețare, nu utilizați alte dispozitive mecanice sau alte produse decât cele recomandate de producător.

- Desprindeți alimentele înțepenite utilizând un obiect cu vârf bont, de exemplu, coada unei linguri din lemn.

Produsele cu gaze propulsoare inflamabile şi substanțele explozive pot exploda, de exemplu, spray-urile.

- Nu depozitați în aparat produse care conțin gaze propulsoare inflamabile sau materiale explozive.

⚠ AVERTISMENT – Pericol de incendiu!

Aparatele electrice din interiorul aparatului, precum aparatele de încălzire sau aparatele electrice de produs gheață, pot duce la producerea unui incendiu.

- Nu introduceți aparate electrice în interiorul aparatului.

⚠ AVERTISMENT – Pericol de rănire!

Recipientele cu băuturi care conțin dioxid de carbon pot plesni.

- Nu depozitați în compartimentul congelator recipiente cu băuturi care conțin dioxid de carbon.

În cazul scurgerii agentului frigorific inflamabil şi gazelor nocive, există pericolul de vătămare a ochilor.

- Nu deteriorați tubulatura circuitului de agent frigorific şi izolația.

Aparatul se poate răsturna.

- Nu vă urcați pe soclu, pe etajerele extractibile sau pe uşi şi nu vă sprijiniți pe acestea.

⚠ AVERTISMENT – Pericol de degerături!

Contactul cu alimentele congelate şi suprafețele reci se poate solda cu degerături.

- Nu introduceți niciodată în gură alimentele congelate imediat după ce le-ați scos din congelator.
- Evitați contactul îndelungat al alimentelor congelate, gheții şi suprafețelor din compartimentul congelator cu pielea.

⚠ PRECAUȚIE – Pericol de afectare a sănătății!

Pentru a preveni contaminarea alimentelor, țineți cont de următoarele recomandări.

- Dacă uşa este lăsată deschisă pentru mai mult timp, temperatura din interiorul compartimentelor aparatului ar putea creşte.
- Curățați cu regularitate suprafețele care ar putea în contact cu alimentele şi sistemele de evacuare accesibile.

- ▸ Clătiți sistemul de apă dacă nu s-a extras apă din acesta timp de 5 zile.
- ▸ Depozitați carnea crudă şi peştele în recipientele adecvate din aparatul frigorific astfel încât celelalte alimente să nu intre în contact cu sau să se scurgă peste acestea.
- ▸ Dacă combina frigorifică este menținută goală pentru mai mult timp, deconectați-o, dezghețați-o, curățați-o şi lăsați uşa deschisă pentru a preveni formarea mucegaiului.

Piesele metalice sau cu aspect metalic ale aparatului pot conține aluminiu. Dacă alimentele acide intră în contact cu componentele din aluminiu, ionii de aluminiu pot pătrunde în alimente.

- ▸ Nu consumați alimentele contaminate.

1.8 Aparat deteriorat

⚠ AVERTISMENT – Pericol de electrocutare!

Un aparat deteriorat sau un cablu de alimentare de la rețea deteriorat este periculos.

- ▸ Nu utilizați niciodată un aparat deteriorat.
- ▸ Nu trageți niciodată de cablul de alimentare electrică pentru a deconecta aparatul de la rețeaua de alimentare electrică. Scoateți întotdeauna din priză ştecherul cablului de alimentare electrică.
- ▸ Dacă aparatul sau cablul de alimentare electrică este deteriorat, scoateți imediat ştecherul din priză sau decuplați siguranța din cutia cu siguranțe şi închideți robinetul de apă.
- ▸ Contactați unitatea de service abilitată. →*Pagina 42*

Reparațiile executate incorect sunt periculoase.

- ▸ Numai personalul de specialitate are permisiunea de a efectua lucrări de reparații la nivelul aparatului.
- ▸ La reparația aparatului trebuie utilizate numai piese de schimb originale.
- ▸ În cazul în care cablul de alimentare la rețeaua electrică sau cablul de racordare al acestui aparat se deteriorează, el trebuie înlocuit cu un cablu de alimentare la rețeaua electrică special, care poate fi achiziționat de la producător sau de la unitățile service abilitate ale acestuia.

⚠ AVERTISMENT – Pericol de incendiu!



În cazul deteriorării ţevilor, se pot produce scurgeri de agent frigorific inflamabil şi de gaze toxice care se pot aprinde.

- ▸ Menţineţi aparatul la distanţă de sursele de foc şi de aprindere.
- ▸ Aerisiţi încăperea.
- ▸ Deconectaţi aparatul. →*Pagina 19*
- ▸ Scoateţi din priză fişa cablului de alimentare electrică sau deconectaţi siguranţa de la tabloul de siguranţe.
- ▸ Contactaţi unitatea de service abilitată. →*Pagina 42*

2 Prevenirea prejudiciilor materiale

ATENŢIE

Greutatea mare a aparatului sau înclinarea rolelor aparatului pot provoca deteriorarea pardoselii în cazul deplasării aparatului.

- ▸ Transportaţi aparatul cu ajutorul unui cărucior.
- ▸ În cazul modificării poziţiei aparatului, utilizaţi o protecţie pentru pardoseală şi nu deplasaţi aparatul în zigzag.

La închdierea uşii aparatului, aparatul poate suferi deteriorări dacă montantul uşii este rabatat în poziţie deschisă.

- ▸ Nu rabataţi niciodată în poziţie deschisă montantul uşii.
- ▸ Dacă montantul uşii este rabatat în poziţie deschisă, rabataţi-l în poziţie închisă înainte de a închide uşa aparatului.

Aparatul poate suferi deteriorări dacă soclul, glisierele sau uşile acestuia sunt utilizate ca suprafeţe de aşezare sau de urcare.

- ▸ Nu vă urcaţi pe aparat, pe soclu, pe rafturile extractibile sau pe uşi şi nu vă sprijiniţi pe acestea.

O presiune prea mică sau prea mare a apei poate afecta funcţionarea aparatului.

- ▸ Asiguraţi-vă că presiunea apei din instalaţia de alimentare cu apă este de cel puţin 200 kPa (2 bari) şi de maximum 800 kPa (8 bari).
- ▸ Atunci când presiunea apei depăşeşte valoarea maximă, trebuie instalată o supapă de decompresie între racordul pentru apă potabilă şi setul de furtunuri al aparatului.

Furtunurile de apă modificate sau deteriorate pot cauza producerea de pagube materiale sau deteriorarea aparatului.

- ▸ Nu este permisă îndoirea, ştrangularea, modificarea sau tăierea furtunurilor de apă.
- ▸ Utilizaţi numai furtunurile de apă livrate împreună cu aparatul sau furtunuri de schimb originale.
- ▸ Nu reutilizaţi niciodată furtunurile de apă uzate.

- ▸ Nu trageți niciodată de furtunul de apă de la panoul din spate al aparatului.

În cazul contaminării cu ulei sau unsoare, piesele din plastic şi garniturile de etanşare ale uşii pot deveni poroase.

- ▸ Componentele din material plastic şi garniturile de etanşare ale uşii trebuie păstrate curate, fără urme de ulei şi unsoare.

Piesele metalice sau cu aspect metalic ale aparatului pot conține aluminiu. La contactul cu alimentele acide, aliminiul se corodează şi se decolorează.

- ▸ Depozitați în aparat numai alimente ambalate.

Nu curățați piesele din dotare şi accesoriile în maşina de spălat vase, în caz contrar, acestea se pot deforma sau decolora.

- ▸ Nu curățați niciodată piesele din dotare şi accesoriile în maşina de spălat vase.

3 Protecția mediului şi economisirea

3.1 Predarea la deşeuri a ambalajului

Ambalajele sunt ecologice şi reciclabile.

- ▸ Eliminați componentele separat, în funcție de tipul acestora.

3.2 Economisirea de energie

Dacă respectați aceste instrucțiuni, aparatul dvs. va consuma mai puțină energie electrică.

Alegerea locului de instalare

- Protejați aparatul împotriva radiațiilor solare directe.
- Amplasați aparatul la o distanță cât mare posibil față de calorifere, aragazuri şi de alte surse de căldură:
  - la o distanță de 30 mm față de aparatele electrice şi pe gaz.
  - Păstrați o distanță de 300 mm față de aparatele de gătit pe petrol sau cărbuni.
- Nu acoperiți şi nu obturați orificiile de ventilare exterioare.

Economisirea de energie în timpul funcționării

Observație: Ordinea în care sunt amplasate piesele din dotare nu are nicio influență asupra consumului de energie al aparatului.

- Deschideți numai pentru scurt timp uşa aparatului şi închideți-o repede.
- Nu acoperiți şi nu obturați niciodată orificiile de ventilare interioare sau pe cele exterioare.
- Transportați alimentele cumpărate într-o sacoşă izotermă şi depozitați-le rapid în aparat.
- Alimentele şi băuturile calde trebuie lăsate să se răcească înainte de a le depozita.
- Pentru a putea utiliza temperatura scăzută a alimentelor congelate, aşezați-le în vederea decongelării în compartimentul frigider.
- Lăsați întotdeauna puțin spațiu între alimente şi peretele posterior al aparatului.
- Aspirați praful de pe grilajele de ventilație exterioare.

Modul de economisire a energiei de la panoul de comandă

Dacă aparatul nu este utilizat, panoul de comandă comută automat în modul de economisire a energiei.

În modul de economisire a energiei de la panoul de comandă, opțiunea de selecție a dozatorului de gheață şi apă are o luminozitate redusă.

Observații
- Dacă Super-răcirea este conectat, se aprinde "super" (compartiment frigider).
- Dacă Super-congelare este conectat, se aprinde "super" (compartiment congelator).

Modul de economisire a energiei de la panoul de comandă se dezactivează imediat ce acționați panoul de comandă, apăsați butonul de distribuire sau deschideți uşa.

4 Instalarea şi conectarea

4.1 Pachetul de livrare

După dezambalare, verificați dacă pachetul de livrare este complet şi asigurați-vă că niciuna dintre piese nu prezintă deteriorări rezultate în timpul transportului.
În caz de reclamații, adresați-vă distribuitorului de la care ați cumpărat aparatul sau Serviciului nostru de Asistență pentru Clienți
→*Pagina 42*.

Pachetul de livrare conține:
- Aparat independent
- Dotări şi accesorii [1]
- Material de montare
- Instrucțiuni de montare
- Instrucțiuni de utilizare
- Lista cu unitățile de service abilitate
- Anexa garanției [2]
- Eticheta energetică
- Informații referitoare la consumul de energie şi nivelul de zgomot
- Informații privind Home Connect

4.2 Criteriile privind locul de instalare

⚠ AVERTISMENT
Pericol de explozie!
Dacă aparatul este instalat într-o încăpere prea mică, se poate scurge agent frigorific şi se poate produce un amestec inflamabil de gaz şi aer.
- ▸ Instalați apartul numai într-o încăpere care are un volum de minimum 1 m^3 per 8 g de agent frigorific. Cantitatea de agent frigorific este specificată pe plăcuța cu date tehnice.
  → *"Aparatul", Fig.* **1**/8
  Pagina 14

Greutatea aparatului poate fi de până la 155 kg, în funcție de model.
Pentru a stabili greutatea aparatului, suportul acestuia trebuie să fie suficient de stabil.
Suprafața trebuie să fie plană.
Acest aparat frigorific este destinat utilizării la temperaturi ambiante cuprinse între 10 °C şi 43 °C.
Aparatul este complet funcțional la temperatura ambiantă admisă.
Dacă aparatul funcționează la temperaturi ambiante mai joase, pot fi excluse defecțiuni ale aparatului la o temperatură ambiantă de până la 5 °C.

Montarea suprapusă şi montarea alăturată

Dacă doriți să montați suprapus sau alăturat 2 aparate frigorifice, trebuie să asigurați între acestea o distanță

[1] În funcție de dotările aparatului
[2] Nu este disponibil în toate țările

de minimum150 mm. Pentru anumite aparate este posibilă montarea fără necesitatea asigurării unei distanțe minime între acestea. Consultați-vă cu comerciantul de specialitate sau cu proiectantul bucătăriei.

4.3 Montarea aparatului

▸ Montați aparatul conform instrucțiunilor de montare ataşate.

4.4 Pregătirea aparatului pentru prima punere în funcțiune

1. Scoateți materialele cu informații.
2. Îndepărtați foliile de protecție şi siguranțele de transport, de exemplu, banda adezivă şi cartonul.
3. Curățați aparatul. →*Pagina 31*

4.5 Conectarea aparatului la racordul pentru apă potabilă

Cerințe

- La racordul de apă este instalată o supapă unghiulară, care este accesibilă după instalarea aparatului.
- Racordul de apă a fost verificat, iar calitatea apei potabile este corespunzătoare.

1. Evacuați apa prin intermediul racordului pentru apă de la instalația locuinței, până când apa nu mai prezintă depuneri sau turbiditate. În cazul în care apa potabilă prezintă turrbiditate sau depuneri permanente, instalați un sistem de filtare a apei.
2. Instalați racordul pentru apă la aparat conform instrucțiunilor de montare.

4.6 Racordarea electrică a aparatului

Cerință: După efectuarea transportului în poziție orizontală şi instalarea aparatului aşteptați cel puțin o oră înainte de a-l racorda la rețeaua de energie electrică.

1. Introduceți fişa cablului de alimentare electrică în aparat.
2. Introduceți ştecherul cablului de alimentare de la rețea al aparatului în priză.
   Datele privind racordarea aparatului sunt disponibile pe plăcuța cu date tehnice.
   → *"Aparatul", Fig.* **1**/8 *Pagina 14*
3. Verificați ca ştecherul de la rețea să fie fixat bine.

✔ Panoul de comandă prezintă o animație şi este blocat.
✔ Aparatul este gata de funcționare atunci când animația se încheie, iar indicatoarele de temperatură se aprind.

5 Cunoaşterea

5.1 Aparatul

Aici găsiți o privire de ansamblu asupra componentelor aparatului dvs.

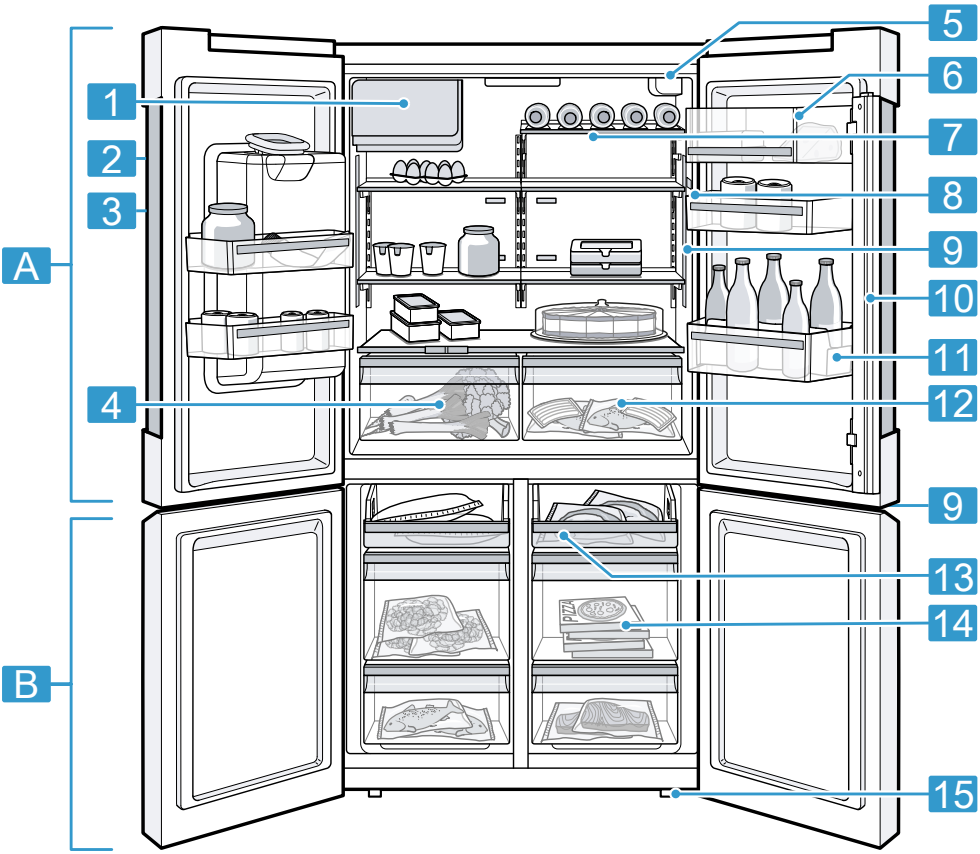

1

Este posibil să existe diferențe între aparat şi imagini în ceea ce priveşte dotarea şi dimensiunea.

A	Compartimentul de răcire → *Pagina 24*
B	Compartimentul congelator → *Pagina 25*

1	Compartiment pentru cuburi de gheață
2	Panou de comandă → *Pagina 14*

3	Dozator de gheaţă şi apă →*Pagina 28*
4	Sertarul cu regulator de umiditate pentru fructe şi legume →*Pagina 16*
5	Filtrul de apă →*Pagina 27*
6	Compartimentul pentru unt şi brânzeturi →*Pagina 17*
7	Suportul pentru sticle →*Pagina 16*
8	Plăcuţa de identificare →*Pagina 42*
9	Sistemul de iluminare
10	Montantul uşii cu protecţie împotriva condensului →*Pagina 9*
11	Suport de pe uşă pentru suprafeţe mari →*Pagina 17*
12	Sertarul de depozitare →*Pagina 16*
13	Tavă compartiment congelator →*Pagina 16*
14	Recipient pentru alimente congelate →*Pagina 33*
15	Picior cu filet

5.2 Panou de comandă

Prin intermediul elementului de operare setaţi toate funcţiile aparatului dvs şi primiţi informaţii cu privire la stadiul de operare.

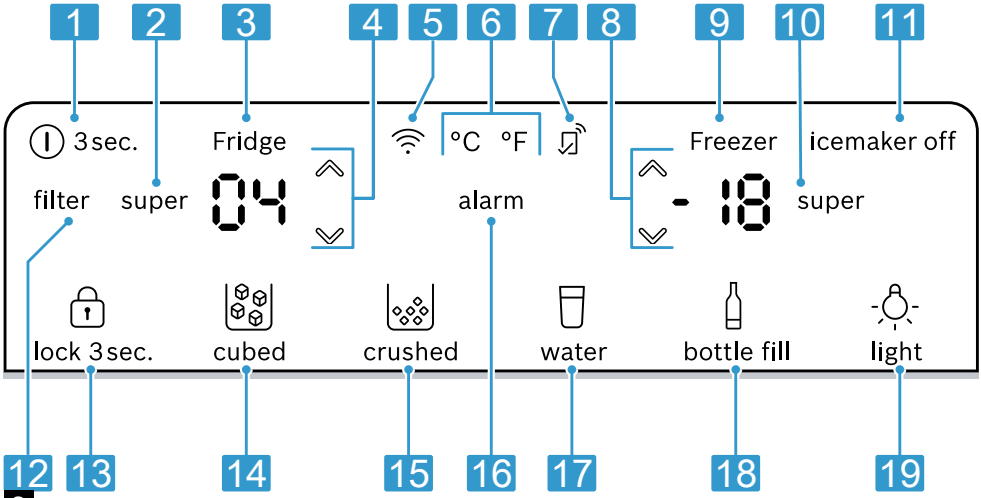

2

1	⏻ 3 sec. porneşte sau opreşte aparatul.
2	super (compartiment frigider) activează sau dezactivează Super-răcirea.
3	Afişează în °F sau °C temperatura reglată din compartimentul frigider.
4	⩔/⩓ (compartiment frigider) reglează temperatura din compartimentul frigider.
5	conectează sau deconectează racordul la reţeaua locală WLAN (Wi-Fi).
6	°C/°F modifică unitatea de temperatură.

7	se aprinde atunci când setările definite de utilizator sunt setate prin intermediul aplicației Home Connect. Mai multe informații găsiți în cadrul aplicației Home Connect.
8	⩔/⩓ (compartiment congelator) setează temperatura compartimentului congelator.
9	Afişeayă în °F sau °C temperatura reglată din compartimentul congelator.
10	super (compartiment congelator) activează sau dezactivează Super-congelare.
11	icemaker off activează sau dezactivează procesul de preparare a cuburilor de gheață.
12	filter se aprinde atunci când este necesară înlocuirea filtrului.
13	lock 3 sec. activează sau dezactivează blocarea butoanelor de la panoul de comandă.
14	cubed activează distribuirea cuburilor de gheață.
15	crushed activează distribuirea gheții zdrobite.
16	alarm dezactivează semnalul sonor de avertizare.
17	water porneşte eliberarea apei.
18	bottle fill stabileşte dozarea unei cantități de apă definite.
19	light activează sau dezactivează sistemul de iluminare permanentă al dozatorului de gheață şi apă.

5.3 Elementele de comandă (distribuitorul de gheață şi de apă)

Aici găsiți o prezentare generală a componentelor dozatorului de gheață şi de apă.

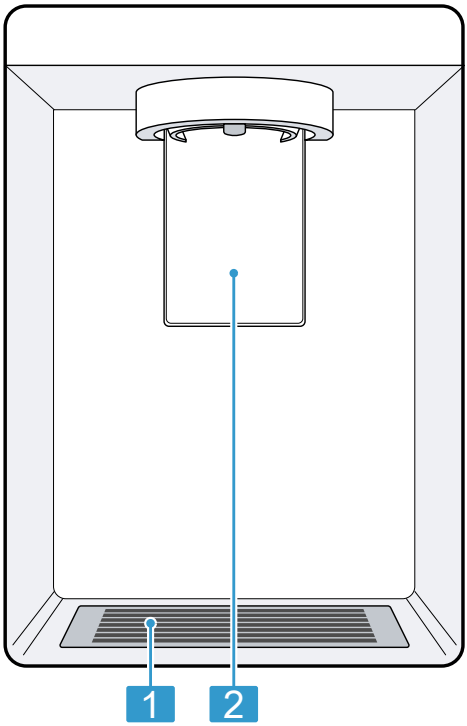

3

1	Grătar de picurare → *Pagina 31*
2	Butonul de distribuire

6 Dotarea

Dotarea aparatului dumneavoastră depinde de modelul acestuia.

6.1 Suport

ATENȚIE
Dispozitivele de fixare a rafturilor pot zgâria peretele compartimentului frigider dacă sunt acroşate în poziție înclinată.

- Asigurați-vă că rafturile se află în poziție orizontală şi că dispozitivele de prindere sunt acroşate complet.

Pentru a modifica poziționarea rafturilor, scoateți-le şi repoziționați-le după cum este necesar.
→ *"Scoaterea suportului", Pagina 32*

Observație: Pentru a nu afecta circulația aerului, nu acoperiți orificiile de ventilare interioare.

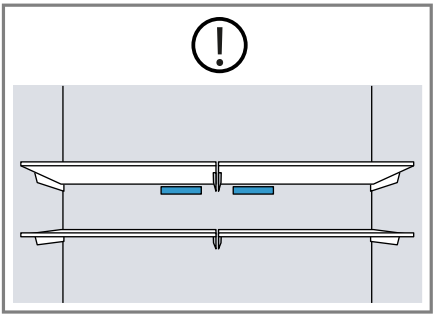

6.2 Suportul pentru sticle

Depozitați sticlele în siguranță în suportul pentru sticle.
Pentru a modifica poziționarea raftului pentru sticle, puteți să-l scoateți şi să-l aşezați pe un alt nivel.
→ *"Scoaterea suportului", Pagina 32*

6.3 Tava de congelare

Pe tava de congelare puteți depozita cantități mici de alimente pe care doriți să le congelați rapid, de exemplu, fructe de pădure, bucăți de fructe, verdețuri şi legume.
Repartizați uniform alimentele congelate pe tava de congelare şi lăsați-le la congelat timp de aproximativ 10 până la 12 ore. Apoi introduceți-le într-o pungă pentru congelare sau într-o caserolă pentru congelare.

6.4 Sertarul de depozitare

În sertarul de depozitare se ating temperaturi mai scăzute decât cele din compartimentul frigider. Uneori, aici se pot atinge temperaturi sub 0 °C (32 °F).
Pentru ca obținerea unor temperaturi de aproximativ 0 °C (32 °F) în interiorul sertarului de depozitare, setați temperatura din compartimentul frigider la 2 °C (34 °F). →*Pagina 19*
Utilizați temperaturile mai joase din sertarul de depozitare pentru a depozita alimente uşor perisabile, de exemplu, peşte, carne şi cârnați.

6.5 Sertarul cu regulator de umiditate pentru fructe şi legume

Depozitați fructele şi legumele proaspete neambalate în sertarul pentru fructe şi legume.
Depozitați fructele şi legumele tăiate în recipiente acoperite sau în ambalaje închise etanş.
Cu ajutorul unui regulator de umiditate puteți adapta umiditatea aerului din sertarul pentru fructe şi legume. Astfel puteți păstra fructele şi legumele proaspete pe o durată mai mare

decât în cazul depozitării convenționale.

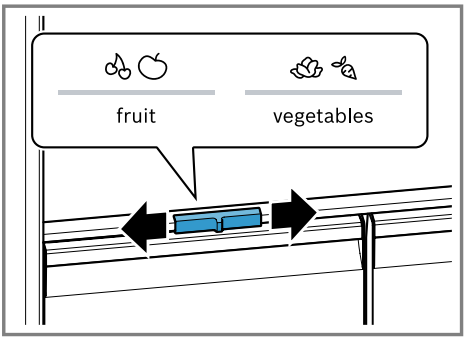

Umiditatea aerului din sertarul pentru fructe şi legume poate fi reglată în funcție de tipul şi cantitatea alimentelor prin glisarea regulatorului de umiditate:

- Împingeți-l spre stânga pentru o umiditate scăzută a aerului în cazul unei încărcări predominante cu fructe, mixte sau în cazul unei încărcări mari.
- Împingeți-l spre dreapta pentru o umiditate mai mare a aerului , în cazul unei încărcări predominante cu legume sau al unei încărcături mai mici.

În funcție de cantitatea şi de alimentele depozitate, în sertarul pentru fructe şi legume se poate forma apă de condens.
Îndepărtați apa de condens cu ajutorul unei lavete uscate şi reglați umiditatea aerului la o valoare scăzută cu ajutorul regulatorului de umiditate.
În vederea menținerii calității şi aromei, depozitați fructele şi legumele sensibile la temperaturi scăzute în afara aparatului, la temperaturi cuprinse între aproximativ 8 °C (46 °F) şi 12 °C (54 °F), de exemplu, ananas, banane, citrice, castraveți, zucchini, ardei, roşii şi cartofi.

6.6 Compartimentul pentru unt şi brânzeturi

Depozitați untul şi brânzeturile tari în compartimentul dedicat acestora.

6.7 Suportul de pe uşă

Pentru a modifica poziționarea suportului de pe uşă, puteți să-l scoateți şi să-l repoziționați.
→ *"Scoaterea suportului de pe uşă", Pagina 32*

6.8 Recipientul pentru cuburi de gheață

Când dozatorul de gheață şi apă este activat, cuburile de gheață preparate sunt depozitate automat în recipientul pentru cuburi de gheață.

⚠ AVERTISMENT
Pericol de rănire!
În cazul introducerii mâinilor în fanta de distribuire a recipientului pentru cuburi de gheață, se pot produce răniri prin tăiere.

- ▸ Nu introduceți niciodată mâinile în fanta de distribuire a recipientului pentru cuburi de gheață.

⚠ AVERTISMENT
Pericol de degerături!
Contactul cu cuburile de gheață şi suprafețele reci se poate solda cu degerături.

- ▸ Evitați contactul îndelungat al pielii cu cuburile de gheață şi suprafețele din recipientul pentru cuburi de gheață.

ATENȚIE
Dispozitivul de preparare a gheții şi a cuburilor de gheață poate fi blocat sau deteriorat de alimentele sau

obiectele depozitate în recipientul pentru cuburi de gheață.

- ▸ Nu depozitați niciodată alimente sau obiecte în dispozitivul de preparare a cuburilor de gheață.
- ▸ Nu depozitați niciodată cuburi preparate extern în recipientul pentru cuburi de gheață.

Recomandări

- Scoateți cantitățile mari de cuburi de gheață direct din recipientul pentru cuburi de gheață sau depozitați-le pe tava de congelare. →*Pagina 33*
- Deoarece recipientul pentru cuburi de gheață este greu, acesta trebuie apucat şi extras cu ambele mâini.

6.9 Accesorii

Utilizați accesorii originale. Acestea sunt adaptate pentru aparatul dumneavoastră.
Accesoriile se găsesc în funcție de modelul aparatului dvs.

Suportul pentru ouă

Depozitați ouăle în siguranță în suportul pentru ouă.

Suportul pentru sticle

Suportul pentru sticle previne căderea sticlelor în momentul deschiderii şi închiderii uşii aparatului.

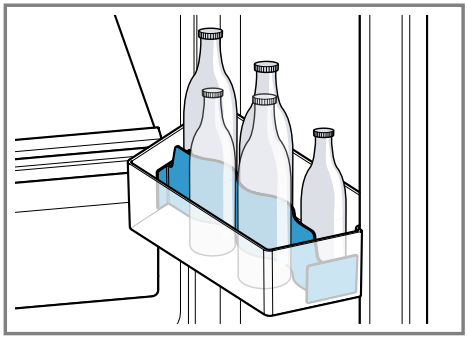

7 Utilizarea de bază

7.1 Pornirea aparatului

1. Racordați aparatul la rețeaua de alimentare cu energie electrică. →*Pagina 12*
   Observație: Dacă aparatul a fost deconectat anterior prin intermediul panoului de comandă, mențineți apăsată tasta ⏻ **3 sec.** timp de 3 secunde.
- ✔ Panoul de comandă prezintă o animație şi este blocat.
- ✔ Aparatul este gata de funcționare atunci când animația se încheie, iar indicatoarele de temperatură se aprind.
- ✔ Motorul porneşte cu o întârziere de până la 5 minute.
- ✔ Aparatul începe să răcească.
- ✔ Este emis un semnal sonor de avertizare, indicatorul de temperatură (al compartimentului congelator) şi "alarm" se aprind intermitent atunci când temperatura din compartimentul congelator este prea înaltă.

2. Dezactivați semnalul sonor de avertizare cu **alarm**.
- ✔ "alarm" se stinge imediat ce s-a atins din nou temperatura setată.

3. Reglați temperatura dorită. →*Pagina 19*

7.2 Instrucțiuni de utilizare

- După conectarea aparatului, atingerea temperaturii setate poate dura până la câteva ore.
  Nu introduceți alimente în aparat înainte de atingerea temperaturii setate.
- Părțile frontale şi pereții laterali ai carcasei se încălzesc uşor temporar. Aceasta împiedică formarea condensului.

- La închiderea uşii, aveți grijă ca uşa să fie blocată din cauza alimentelor depozitate.
- Atunci când închideți uşa, se poate crea subpresiune. Uşa se poate deschide din nou numai cu dificultate. Aşteptați un moment până când subpresiunea se egalizează.
- Temperatura din interiorul aparatului variază în funcție de următoarele condiții:
  – Frecvența de deschidere a uşii aparatului
  – Cantitatea de încărcare
  – Temperatura alimentelor proaspăt introduse în aparat
  – Temperatura ambiantă
  – Radiațiile solare directe

7.3 Deconectarea aparatului

1. Pentru a activa modul de reglare, atingeți zona superioară a panoului de comandă.
2. Mențineți apăsat ⏻ **3 sec.** timp de 3 secunde.

7.4 Reglarea unității de temperatură

Puteți selecta între unitățile de temperatură °C şi °F.

1. Pentru a activa modul de reglare, atingeți zona superioară a panoului de comandă.
2. Apăsați pe °C/°F.

7.5 Setarea temperaturii

Setarea temperaturii din compartimentul frigider

1. Pentru a activa modul de reglare, atingeți zona superioară a panoului de comandă.
2. Apăsați în mod repetat pe ⌄/⌃ (compartiment frigider), până când indicatorul de temperatură (al compartimentului frigider) prezintă setarea dorită a temperaturii.
   Temperatura recomandată din compartimentul frigider este de 4 °C (39 °F).

Reglarea temperaturii de congelare

1. Pentru a activa modul de reglare, atingeți zona superioară a panoului de comandă.
2. Apăsați în mod repetat pe ⌄/⌃ (compartiment congelator), până când indicatorul de temperatură (al compartimentului congelator) prezintă setarea dorită a temperaturii.
   Temperatura recomandată din compartimentul congelator este de −18 °C (0 °F).

7.6 Blocarea tastelor

Blocarea tastelor previne acționarea accidentală sau necorespunzătoare a aparatului în timpul funcționării acestuia.

Activarea blocării tastelor

1. Pentru a activa modul de setare, atingeți zona inferioară a panoului de comandă.
2. Apăsați şi mențineți apăsat 🔒 **lock 3 sec.** timp de 3 secunde.

✔ 🔒 "lock 3 sec." se aprinde.

Dezactivarea blocării tastelor

▸ Apăsați şi mențineți apăsat 🔒 **lock 3 sec.** timp de 3 secunde.

✔ 🔒 "lock 3 sec." se stinge.

8 Funcțiile suplimentare

Aflați care sunt funcțiile suplimentare cu care este dotat aparatul dumneavoastră. Prin intermediul aplicației Ho-

me Connect pot fi setate alte funcții suplimentare.

8.1 Super-răcirea

Când este activată funcția Super-răcirea, compartimentul frigider răceşte la capacitate maximă.
Activați funcția Super-răcirea înainte de a depozita cantități mari de alimente în compartimentul frigider.

Observație: Când este activată funcția Super-răcirea, se pot produce zgomote de funcționare mai intense.

Activarea Super-răcirea

1. Pentru a activa modul de reglare, atingeți zona superioară a panoului de comandă.
2. Apăsați pe **super** (compartiment frigider).

✔ "super" (compartiment frigider) se aprinde.

Observație: După aproximativ 6 ore, aparatul comută la regimul normal de funcționare.

Dezactivarea Super-răcirea

1. Pentru a activa modul de reglare, atingeți zona superioară a panoului de comandă.
2. Apăsați pe **super**.

✔ Este afişată temperatura reglată anterior.

8.2 Funcția Super-congelare automată

Dacă funcția Super-congelare automată este activată, compartimentul congelator răceşte la o capacitate considerabil mai mare decât în regimul normal de funcționare. Astfel, alimentele sunt congelate mai rapid.
Funcția Super-congelare automată se activează atunci introduceți în compartimentul congelator o anumită cantitate de alimente proaspete.
Super-congelare automat este activat din fabrică. Puteți dezactiva Super-congelare automat.
Dacă este activată funcția Super-congelare automată, pot fi produse mai multe zgomote.
După derularea funcției Super-congelare automate, aparatul comută la modul normal de funcționare.

Activarea funcției Super-congelare automate

1. Pentru a activa modul de reglare, atingeți zona superioară a panoului de comandă.
2. Mențineți apăsat simbolul **super** (compartiment frigider) timp de 5 secunde.

✔ Dacă sunt emise 2 semnale acustice, funcția Super-congelare automată este activată.

Dezactivarea funcției Super-congelare automate

1. Pentru a activa modul de reglare, atingeți zona superioară a panoului de comandă.
2. Mențineți apăsat simbolul **super** (compartiment frigider) timp de 5 secunde.

✔ Dacă sunt emise 3 semnale acustice, funcția Super-congelare automată este dezactivată.

Întreruperea funcției Super-congelare automate

1. Pentru a activa modul de reglare, atingeți zona superioară a panoului de comandă.
2. Apăsați pe **super** (compartiment congelator).

✔ Este afişată temperatura reglată anterior.

8.3 Funcția Super-congelare manuală

În cazul funcției, Super-congelare compartimentul congelator răceşte la capacitate maximă.
Activați Super-congelare înainte de a depozita o cantitate mare de alimente.
Utilizați Super-congelare pentru a accelera procesul de preparare a cuburilor de gheață.
Pentru a utiliza capacitatea de congelare, utilizați Super-congelare.

Observație: Când este activată funcția Super-congelare, se pot produce zgomote de funcționare mai intense.

Actiarea manuală a funcției Super-congelare

1. Pentru a activa modul de reglare, atingeți zona superioară a panoului de comandă.
2. Apăsați pe **super** (compartiment congelator).

✔ "super" (compartiment congelator) se aprinde.

Observație: După aproximativ 54 ore, aparatul comută la regimul normal de funcționare.

Deconectarea manuală a funcției Super-congelare

1. Pentru a activa modul de reglare, atingeți zona superioară a panoului de comandă.
2. Apăsați pe **super** (compartiment congelator).

✔ Este afişată temperatura reglată anterior.

8.4 Modul de repaos

Modul de repaus decuplează toate funcțiile care nu sunt absolut necesare.

În cadrul modului de repaus sunt deconectate următoarele funcții:

- Super-răcirea
- Automat Super-congelare şi manual Super-congelare
- Alarma
- Evacuarea apei
- Producerea cuburilor de gheață şi eliberarea cuburilor de gheață
- Sistemul de iluminare interioară
- Semnale sonore
- Mesajele de pe panoul de comandă

Observație: În modul de repaus, sistemul de iluminare al panoului de comandă se dezactivează. "super" (compartiment congelator) se aprinde în condiții de luminozitate redusă.

Activarea modului de repaus

1. Pentru a activa modul de reglare, atingeți zona superioară a panoului de comandă.
2. Mențineți apăsată tasta **super** (compartiment congelator) timp de 15 secunde până când este emis un semnal sonor.

✔ "super" (compartiment congelator) se aprinde.

Observație: După aproximativ 74 de ore, aparatul comută la regimul normal de funcționare.

Dezactivarea modului de repaus

1. Pentru a activa modul de reglare, atingeți zona superioară a panoului de comandă.
2. Mențineți apăsată tasta **super** (compartiment congelator) timp de 15 secunde până când este emis un semnal sonor.

8.5 Înştiinţarea privind înlocuirea filtrului

Înştiinţarea privind înlocuirea filtrului se activează la fiecare 6 luni.
"filter" se aprinde.

Observaţie: În cazul unui consum de apă crescut, înstiinţarea privind înlocuirea filtrului se activează mai devreme.

Dezactivarea înştiinţării privind înlocuirea filtrului

1. Înlocuiţi filtrul de apă.
   Capacul de bypass nu trebuie înlocuit.
2. Apăsaţi pe **filter**.

✔ "filter" se stinge.
✔ Starea de înlocuire a filtrului este resetată.

9 Alarma

9.1 Alarma de uşă deschisă

Dacă uşa aparatului este lăsată deschisă mai mult timp, se declanşează alarma de uşă deschisă.
Este emis un semnal sonor de avertizare, "alarm" se aprinde intermitent, iar temperatura setată a compartimentului respectiv se aprinde intermitent.

Dezactivarea alarmei de uşă deschisă

- ▸ Închideţi uşa aparatului şi apăsaţi pe **alarm**.

✔ Semnalul acustic de avertizare este dezactivat.

9.2 Alarma de temperatură înaltă

Dacă temperatura din compartimentul congelator este prea înaltă, se declanşează alarma de temperatură înaltă.
Este emis un semnal sonor de avertizare, "alarm" se aprinde intermitent, iar temperatura setată a compartimentului respectiv se aprinde intermitent.

⚠ PRECAUŢIE
Pericol de afectare a sănătăţii!
În cazul decongelării se pot dezvolta bacterii, iar alimentul congelat se poate altera.

- ▸ Alimentele decongelate parţial sau total nu trebuie să fie recongelate.
- ▸ Alimentele pot fi recongelate numai după după ce au fost fierte sau prăjite.
- ▸ Durata maximă de depozitare nu va mai fi valabilă.

Alarma de temperatură înaltă se poate activa în următoarele cazuri:

- Aparatul intră în funcţiune.
  Depozitaţi alimentele numai dacă s-a atins temperatura setată.
- Sunt depozitate cantităţi mari de alimente proaspete.
  Înainte de a depozita cantităţi mari de alimente, activaţi Super-congelare.
- Uşa congelatorului este lăsată deschisă pentru un interval prea mare de timp.
  Vertificaţi dacă alimentele congelate sunt decongelate parţial sau complet.

Dezactivarea alarmei de temperatură înaltă

- ▸ Apăsaţi pe **alarm**.

✔ Semnalul acustic de avertizare este dezactivat.
✔ Indicatorul temperaturii (al compartimentului congelator) afişează pentru scurt timp cea mai ridicată temperatură care a existat în com-

partimentul congelator. Apoi indicatorul temperaturii (al compartimentului congelator) prezintă din nou temperatura reglată.
- ✔ Din acest moment temperatura cea mai înaltă va fi determinată din nou şi va fi memorată.
- ✔ "alarm" se aprinde până când este atinsă temperatura setată.

10 Home Connect

Acest aparat poate fi conectat la rețeaua de internet. Conectați aparatul dvs la un terminal mobil pentru a putea opera funcțiile prin intermediul unei aplicații Home Connect.
Serviciile Home Connect nu sunt disponibile în toate țările. Disponibilitatea funcției Home Connect depinde de disponibilitatea serviciilor Home Connect în țara dvs. Mai multe informații pe această temă se găsesc pe: *www.home-connect.com*.
Pentru a putea utiliza Home Connect stabiliți mai întâi conecțiunea cu rețeaua dvs. WLAN (Wi-Fi [1]) şi cu aplicația Home Connect.
După pornirea aparatului, aşteptați cel puțin 3 minute până când se încheie inițializarea internă a aparatului. Abia după aceea configurați Home Connect.
Aplicația Home Connect vă ghidează prin întregul proces de autentificare. Urmați instrucțiunile și respectați indicațiile din aplicația Home Connect.

Observații
- Respectați indicațiile privind siguranța din aceste instrucțiuni de utilizare și asigurați-vă că acestea sunt respectate și atunci când utilizați aparatul prin intermediul aplicației Home Connect.
  → *"Siguranța", Pagina 3*
- Comenzile efectuate direct de la aparat au întotdeauna prioritate. În acest timp, nu este posibilă operarea prin intermediul aplicației Home Connect.

10.1 Configurarea Home Connect

Cerință: La locul instalării, aparatul recepționează rețeaua locală WLAN (Wi-Fi).

1. Scanați următorul cod Q.

   Scanând codul QR puteți instala aplicația Home Connect și conecta aparatul.
2. Urmați instrucțiunile din cadrul aplicației Home Connect.

10.2 Conectarea legăturii la rețeaua locală WLAN (Wi-Fi)

▸ Apăsați pe .

10.3 Deconectarea legăturii la rețeaua locală WLAN (Wi-Fi)

▸ Apăsați pe .

10.4 Instalarea actualizării software-ului Home Connect

Observație: Atunci când este disponibilă o nouă actualizare a softwareului Home Connect, în aplicația Home Connect apare un mesaj.

[1] Wi-Fi este o marcă înregistrată a companiei Wi-Fi Alliance.

Versiunea actuală a software-ului este disponibilă în aplicația Home Connect, în secțiunea cu informații referitoare la aparatul respectiv.

- ▸ Pentru a instala actualizarea software-ului Home Connect, urmați instrucțiunile din cadrul aplicației Home Connect.
- ✔ În timpul instalării, panoul de comandă este blocat parțial.

10.5 Resetarea setărilor Home Connect

Dacă întâmpinați probleme la conectarea aparatului la rețeaua locală WLAN (Wi-Fi) sau dacă doriți să conectați aparatul la o altă rețea locală WLAN (Wi-Fi), puteți reseta setările Home Connect.

- ▸ Mențineți apăsată tasta (Wi-Fi) timp de 7 până la 10 secunde, până când este emis un semnal sonor.
- ✔ Setările Home Connect sunt resetate.

10.6 Telediagnoza

Dacă aparatul dumneavoastră este conectat la serverul Home Connect, unitatea service abilitată poate fi accesată pe aparatul dumneavoastră prin intermediul telediagnozei, dacă contactați unitatea service abilitată cu solicitarea respectivă, iar telediagnoza este disponibilă în țara în care utilizați aparatul.

Recomandare: Pentru informații şi indicații suplimentare privind disponibilitatea serviciului de telediagnoză în țara dumneavoastră, accesați pagina locală de internet: *www.home-connect.com*, prin intermediul funcției Service/Asistență şi suport.

.

10.7 Protecția datelor

Respectați indicațiile referitoare la protecția datelor.

La prima conectare a aparatului dumneavoastră la rețeaua locală de internet, aparatul transmite următoarele categorii de date către serverul Home Connect (prima înregistrare):

- Identificarea unică a aparatului (constând din codurile aparatului şi adresa MAC a modulului de comunicație Wi-Fi încorporat).
- Certificatul de securitate al modulului de comunicație Wi-Fi (pentru securizarea conexiunii din punct de vedere al tehnicii informaționale).
- Versiunea actuală a software-ului şi hardware-ului aparatului dumneavoastră electrocasnic.
- Stadiul unei eventuale reveniri anterioare la setările din fabrică.

Această primă înregistrare pregăteşte utilizarea funcționalităților Home Connect şi este necesară doar în momentul în care doriți să folosiți pentru prima dată funcționalitățile Home Connect.

Observație: Rețineți că funcționalitățile Home Connect pot fi utilizate doar în cazul conexiunii cu aplicația Home Connect. Informațiile referitoare la protecția datelor pot fi consultate în aplicația Home Connect.

11 Compartiment frigider

În compartimentul frigider puteți depozita carne, mezeluri, peşte, produse lactate, ouă, alimente gătite, produse de brutărie şi patiserie. Temperatura poate fi reglată la valori cuprinse între 2 °C (46 °F) şi 8 °C (36 °F).

Alimentele uşor perisabile se pretează pentru depozitarea la temperaturi scăzute pe termen scurt până la mediu. Cu cât temperatura este mai scăzută, cu atât mai îndelungată va fi perioada de păstrare a prospeţimii alimentelor.

11.1 Recomandări privind depozitarea alimentelor în compartimentul frigider

- Depozitaţi numai alimente proaspete şi nedeteriorate.
- Depozitaţi alimentele bine ambalate etanş sau acoperite.
- Pentru a nu afecta circulaţia aerului şi pentru a evita congelarea alimentelor, nu aşezaţi alimentele în faţa orificiilor de ventilare interioare sau în contact direct cu peretele posterior.
- Lăsaţi mai întâi preparatele şi băuturile calde să se răcească.
- Acordaţi atenţie datei de valabilitate sau datei limită de consum specificate de producător.

11.2 Zonele de răcire din compartimentul frigider

Sistemul de răcire a aerului reicirculat permite aerului să circule în mod uniform în compartimentul frigider şi asigură o temperatură constantă în toate compartimentele.

Zona cea mai rece

Zona cea mai rece este cea din sertarul de depozitare.

Recomandare: Depozitaţi în zona cea mai rece alimentele uşor perisabile, de exemplu, peştele, mezelurile şi carnea.

12 Compartimentul congelator

În compartimentul congelator puteţi depozita alimente congelate, congela alimente şi produce cuburi de gheaţă.
Temperatura poate fi reglată la valori cuprins între −16 °C (3 °F) şi −24 °C (−11 °F).
Depozitarea alimentelor pe termen lung trebuie realizată la temperaturi de −18 °C (0 °F) sau mai scăzute.
În compartimentul congelator puteţi depozita pe termen lung alimente perisabile. Temperaturile scăzute încetinesc sau opresc procesul de alterare a alimentelor.

12.1 Capacitatea de congelare

Capacitatea maximă de congelare înseamnă cantitatea de alimente care poate fi congelată complet în decursul mai multor ore.
Datele privind capacitatea de congelare se găsesc pe plăcuţa cu date tehnice.
→ *"Aparatul", Fig. 1/8 Pagina 14*

Observaţie: Cu aproximativ 24 de ore înainte de depozitarea alimentelor proaspete, activaţi Super-congelare.
→ *"Actiarea manuală a funcţiei Super-congelare", Pagina 21*

12.2 Recomandări privind depozitarea alimentelor în compartimentul congelator

- Depozitaţi alimentele ambalate etanş.
- Alimentele care trebuie congelate nu trebuie să atingă alte alimente congelate.

- Repartizați alimentele pe o suprafață mare pe tava de congelare şi în recipientele pentru alimente congelate.
- Pentru a permite circularea neristricționată a aerului în interiorul aparatului, împingeți opână la opritor sertarul pentru alimente congelate.

12.3 Recomandări privind congelarea alimentelor proaspete

- Congelați numai alimente proaspete şi care sunt în stare optimă.
- Congelați alimentele porționate.
- Alimentele gătite sunt mai adecvate decât alimentele consumabile în stare crudă.
- Înainte de congelare, spălați, măruntiți şi opăriți legumele.
- Înainte de congelare, spălați fructele, scoateți-le sâmburii şi eventual decojiți-le, adăugați zahăr sau soluție de acid ascorbic.
- Alimentele adecvate pentru congelare sunt, de exemplu, produsele de brutărie şi patiserie, peştele şi fructele de mare, carnea, vânatul şi carnea de pasăre, ouăle fără coajă, brânzeturile, untul, brânza de vaci, semipreparatele şi resturile de alimente.
- Alimentele neadecvate pentru congelare sunt, de exemplu, frunzele de salată, ridichile, ouăle cu coajă, strugurii, merele şi perele crude, iaurtul, smântâna, frişca şi maioneza.

Ambalarea alimentelor congelate

Materialul de ambalare adecvat şi tipul corect de ambalare sporesc semnificativ calitatea produselor şi previn degerarea acestora.

1. Introduceți alimentele în ambalaj.
2. Eliminați prin presare aerul.
3. Închideți ermetic ambalajul astfel încât alimentele să nu îşi piardă gustul şi să nu se usuce.
4. Notați pe ambalaj conținutul acestuia şi data congelării.

12.4 Valabilitatea alimentelor congelate la –18 °C (0 °F)

Alimente	Durată de depozitare
peşte, mezeluri, alimente gătite, produse de brutărie şi patiserie	până la 6 luni
păsări, carne	până la 8 luni
legume, fructe	până la 12 luni

Calendarul de congelare tipărit indică perioada maximă de depozitare în luni la o temperatură constantă de –18 °C (0 °F).

12.5 Metode de decongelare a alimentelor congelate

⚠ **PRECAUȚIE**

Pericol de afectare a sănătății!

În cazul decongelării se pot dezvolta bacterii, iar alimentul congelat se poate altera.

- ▸ Alimentele decongelate parțial sau total nu trebuie să fie recongelate.
- ▸ Alimentele pot fi recongelate numai după după ce au fost fierte sau prăjite.
- ▸ Durata maximă de depozitare nu va mai fi valabilă.

- În compartimentul frigider puteți decongela alimentele de origine animală, de exemplu, peşte, carne, brânzeturi şi brânză de vaci.
- Decongelați pâine la temperatura ambiantă.

- În cuptorul cu microunde, în cuptor sau pe plită, preparați alimentele destinate consumului imediat.

13 Sistemul de apă

Aparatul dumneavoastră este prevăzut cu componente de transportare a apei.
Sistemul de apă funcționează numai dacă este instalat un filtru de apă sau un capac de bypass.
Opriți procesul de preparare a cuburilor de gheață înainte de a decupla aparatul de la racordul pentru apă potabilă.

13.1 Filtrul de apă

Filtrul de apă filtrează particulele şi elimină gustul de clor al apei.
Filtrul de apă reduce şi alte impurități,de exemplu, cloramina, plumbul şi produsele farmaceutice.

Observație: Filtrul de apă nu filtrează bacteriile şi microbii din apă.

Înlocuiți filtrul de apă:
- la fiecare 6 luni.
- când se aprinde "filter".
- când evacuarea apei este redusă vizibil.
- când prepararea de cuburi de gheață este redusă vizibil.

Recomandări
- Un nou filtru de apă poate fi achiziționat de la unitatea noastră de service abilitată, de la distribuitorul local sau de pe site-ul nostru web.
- Dacă nu doriți să utilizați un filtru de apă în aparatul dumneavoastră sau dacă ați instalat un sistem de apă extern, puteți să înlocuiți permanent filtrul de apă cu un capac de bypass.

Capacul de bypass filtrează numai particulele grosiere din apă şi poate fi curățat dacă este necesar.
Un capac de bypass poate fi achiziționat de la serviciul nostru de asistență pentru clienți sau de pe site-ul nostru web.

Înlocuirea filtrului de apă sau înlocuirea acestuia cu un capac de bypass

1. Introduceți mâna în degajarea de sub capacul filtrului, trageți-l uşor spre înainte ① şi rabatați-l în jos spre stânga ②.

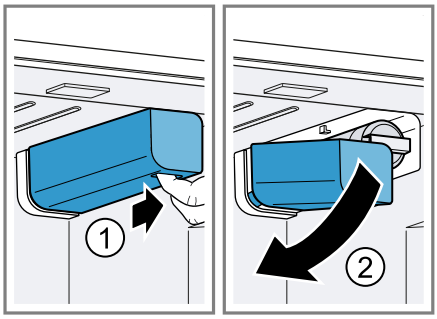

2. Rabatați în jos spre stânga ① filtrul de apă, rotiți-l cu 90° în sens antiorar ② şi extrageți-l ③.
   ▸ Scoateți cu atenție filtrul de apă, astfel încât acesta să poată rămâne presurizat.

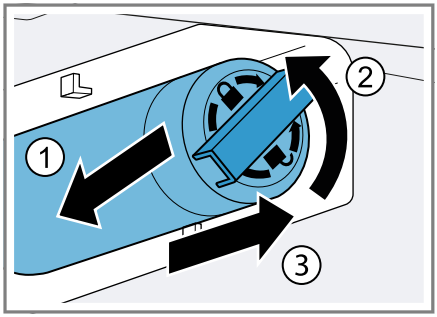

Observație: În timpul extragerii, din filtrul de apă va picura puțină

apă. Îndepărtați apa care picură cu ajutorul unei lavete uscate.
Recomandare: Puteți evacua filtrul de apă împreună cu deşeurile menajere.

3. Introduceți filtrul de apă nou sau capacul de bypass până la opritor în fanta filtrului, rotiți-l cu 90° în sens orar până la opritor şi rabatați-l în sus spre dreapta.
4. Rabatați capacul filtrului în sus spre dreapta şi împingeți-l spre înapoi până la opritor.
5. Eliminați cuburile de gheață preparate în primele 24 de ore şi distribuiți apă timp de 5 minute şi eliminați-o.

13.2 Înştiințarea privind înlocuirea filtrului

Înştiințarea privind înlocuirea filtrului se activează la fiecare 6 luni.
"filter" se aprinde.

Observație: În cazul unui consum de apă crescut, înstiințarea privind înlocuirea filtrului se activează mai devreme.

Dezactivarea înştiințării privind înlocuirea filtrului

1. Înlocuiți filtrul de apă.
   Capacul de bypass nu trebuie înlocuit.
2. Apăsați pe **filter**.

✔ "filter" se stinge.
✔ Starea de înlocuire a filtrului este resetată.

13.3 Dozator de gheață şi apă

Utilizați distribuitorul de gheață şi apă pentru a distribui cuburi de gheață, gheață mărunțită şi apă rece.
Pentru a obține o cantitate maximă de cuburi de gheață într-un interval de 24 de ore, goliți recipientul pentru cuburi de gheață la fiecare 4 ore.

Cantitatea de cuburi de gheață preparate variază în funcție de următoarele condiții:

- Frecvența de deschidere a uşii aparatului
- Gradul de încărcare cu alimente
- Temperatura şi umiditatea din mediul înconjurător
- Presiunea apei şi starea filtrului de apă

Observație: Când uşa aparatului este deschisă, distribuitorul de gheață şi apă este blocat.

Punerea în funcțiune a dozatorului de gheață şi apă

Observații

- Producția de cuburi de gheață începe în momentul în care aparatul este pornit, iar compartimentul congelator a atins temperatura setată.
- După aproximativ 4 ore din momentul în care compartimentul congelator a atins temperatura setată, prima producție de cuburi de gheață este finalizată.
- După racordarea aparatului sau după montarea unui nou filtru de apă există aer în sistemul de apă.

Cerință: Aparatul este conectat la racordul pentru apă potabilă.

1. Distribuiți apă până când nu mai sunt eliberate bule de aer.
   Îndepărtați stropii de apă cu ajutorul unei lavete uscate.
2. Din motive de igienă, distribuiți apă timp de 5 minute şi eliminați-o.
3. Din motive de igienă, eliminați cuburile de gheață preparate în primele 24 de ore.

Extragerea de gheață sau apă

1. Pentru a activa modul de setare, atingeți zona inferioară a panoului de comandă.

2. Apăsați pe opțiunea de selecție dorită ① și presați paharul pe butonul de distribuire ②.
   ▸ Clătiți sistemul de apă dacă nu s-a extras apă din acesta timp de 5 zile. Pentru a clăti sistemul de apă, distribuiți 2 litri de apă.

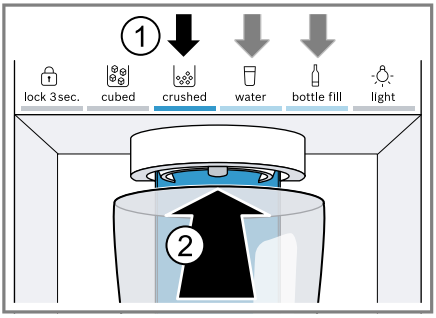

Recomandare: Țineți paharul direct sub orificiul de distribuire.

Observații

- După o perioadă de distribuire continuă, dozatorul de gheață și apă se oprește. Pentru a distribui din nou gheață sau apă, așteptați două secunde.
- După câteva procese de distribuire consecutive, dozatorul de gheață și apă se oprește. Pentru a distribui din nou gheață sau apă, așteptați câteva minute.
- În cazul comutării de la **cubed** la **crushed**, la următoarea distribuire ar putea fi distribuite câteva cuburi de gheață.
- În cazul comutării de la **crushed** la **cubed**, la următoarea distribuire ar putea fi distribuite câteva bucățelele de gheață zdrobită.

Opțiunea de umplere a sticlelor

Puteți distribui o cantitate de apă definită cu ajutorul opțiunii de umplere a sticlelor.

Observație: Cantitatea de apă definită din fabrică este de aproximativ 500 ml.

Reglarea funcției de umplere a sticlelor

1. Apăsați pe **bottle fill**.
2. Așezați o sticlă sau o cană sub orificiul de distribuire.
3. Apăsați pe **bottle fill**.

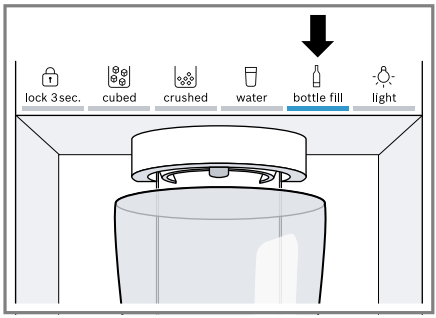

✔ Cantitatea de apă definită este distribuită.

Recomandări

- Pentru a opri prematur procesul de distribuire, apăsați pe unul dintre câmpurile tactile ale panoului de comandă.
- Pentru a porni din nou procesul de distribuire, apăsați pe **bottle fill**.

Observație: Dacă opțiunea de umplere a sticlelor nu este utilizată pentru un interval de timp mai îndelungat, opțiunea de selecție comută pe **water**.

Reglarea cantității de apă pentru opțiunea de umplere a sticlelor

Observație: Durata maximă de umplere este de 60 de secunde.

1. Apăsați pe **bottle fill**.
2. Așezați o sticlă sau o cană sub orificiul de distribuire.

3. Selectaţi una dintre următoarele opţiuni:
   - Menţineţi apăsată tasta **bottle fill** până când este distribuită cantitatea de apă dorită.
   - Apăsaţi în mod repetat tasta ⌄/⌃ (compartiment congelator) până când indicatorul de temperatură (al compartimentului congelator) prezintă în secunde durata dorită de distribuire a apei.

✔ Noua cantitate de apă este memorată şi este distribuită în cadrul opţiunii de umplere a sticlelor.

Iluminarea permanentă

Dacă, pentru o anumită perioadă de timp, nu mai distribuiţi gheaţă sau apă, sistemul de iluminare se stinge. Puteţi aprinde permanent sistemul de iluminare al dozatorului de gheaţă şi apă.

Activarea iluminării permanente

1. Pentru a activa modul de setare, atingeţi zona inferioară a panoului de comandă.
2. Apăsaţi pe ☼ **light**.

✔ ☼ **light** se aprinde.

Dezactivarea iluminării permanente

1. Pentru a activa modul de setare, atingeţi zona inferioară a panoului de comandă.
2. Apăsaţi pe ☼ **light**.

✔ ☼ **light** se stinge.

Pornirea procesului de preparare a cuburilor de gheaţă

1. Pentru a activa modul de reglare, atingeţi zona superioară a panoului de comandă.
2. Apăsaţi pe **icemaker off**.

✔ Producţia de cuburi de gheaţă porneşte şi se aprinde ultima opţiune de selecţie utilizată.

Finalizarea procesului de preparare a cuburilor de gheaţă

1. Pentru a activa modul de reglare, atingeţi zona superioară a panoului de comandă.
2. Apăsaţi pe **icemaker off**.

✔ Distribuirea gheţii şi procesul de preparare a cuburilor de gheaţă se opresc.

14 Dezgheţarea

14.1 Dezgheţarea compartimentului frigider

Compartimentul frigider se dezgheaţă automat.

14.2 Decongelarea în interiorul compartimentului congelator

Datorită sistemului complet automat NoFrost, în compartimentul congelatoe nu se formează depuneri de gheaţă. Nu este necesară dezgheţarea.

15 Curăţare şi îngrijire

Curăţarea locurilor inaccesibile trebuie efectuată de către unitatea de service. Pentru curăţarea de către unitatea de service se pot percepe costuri.

15.1 Pregătirea aparatului în vederea curăţării

1. Deconectaţi aparatul. →*Pagina 19*
2. Deconectaţi aparatul de la reţeaua de alimentare cu energie electrică. Scoateţi din priză fişa cablului de alimentare cu energie electrică sau deconectaţi siguranţa de la tabloul de siguranţe.

3. Scoateți toate alimentele şi depozitați-le într-un loc răcoros.
   Aşezați acumulatoarele frigorifice, dacă acestea există, pe alimente.
4. Scoateți din aparat toate piesele din dotare şi accesoriile.
   →*Pagina 32*
5. Demontați raftul de deasupra sertarului pentru fructe şi legume.
   →*Pagina 34*
6. Demontați capacul de la sertarul pentru fructe şi legume.

15.2 Curățarea aparatului

⚠ AVERTISMENT
Pericol de electrocutare!
Pătrunderea umidității în interiorul aparatului poate provoca electrocutarea.
- Nu utilizați pentru curățarea aparatului aparate de curățat cu jet sub presiune sau cu jet de abur.
- Nu folosiți niciodată aparatul dacă aveți mâinile ude.

Pătrunderea lichidelor în interiorul sistemului de iluminare sau al elementelor de comandă poate fi periculoasă.
- Apa de spălare nu trebuie să pătrundă în interiorul sistemului de iluminare sau al elementelor de comandă.

ATENȚIE
Agenții de curățare neadecvați pot deteriora suprafața aparatului.
- Nu folosiți niciodată bureți din sârmă sau bureți de vase duri.
- Nu folosiți mijloace de curățare ascuțite sau abrazive.
- Nu folosiți agenți de curățare cu conținut mare de alcool.
- Nu folosiți soluții de curățare pentru oțel inoxidabil pe partea exterioară a aparatului.

Nu curățați piesele din dotare şi accesoriile în maşina de spălat vase, în caz contrar, acestea se pot deforma sau decolora.
- Nu curățați niciodată piesele din dotare şi accesoriile în maşina de spălat vase.

1. Pregătiți aparatul în vederea curățării. →*Pagina 30*
2. Curățați exteriorul şi interiorul aparatului, piesele, accesoriile, componentele şi garniturile uşii utilizând o lavetă, apă călduță şi un detergent cu pH neutru.
3. Apoi ştergeți temeinic cu o lavetă moale şi uscată.
4. Introduceți piesele şi componentele demontabile ale aparatului.
5. Racordați aparatul la rețeaua de alimentare cu energie electrică.
   →*Pagina 12*
6. Depozitați alimentele.

15.3 Curățarea tăvii de colectare a picăturilor

Verificați cu regularitate dacă în tava de colectare a picăturilor există apă şi curățați-o dacă este necesar.

1. Apăsați în jos grătarul de picurare în unghi drept de sus ① şi scoateți-l ②.

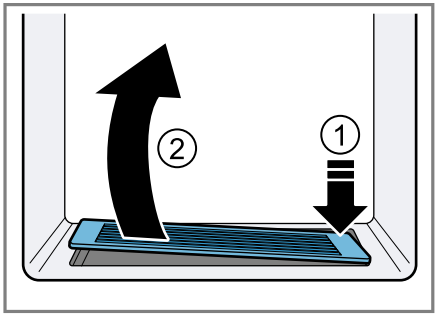

2. Ştergeți tava de colectare a picăturilor cu un burete sau cu o lavetă absorbantă.

15.4 Scoaterea pieselor din dotare

Dacă doriți să curățați temeninic piesele din dotarea aparatului, scoateți-le mai întâi din aparat.

Scoaterea suportului

- Ridicați raftul ① şi scoateți-l ②.

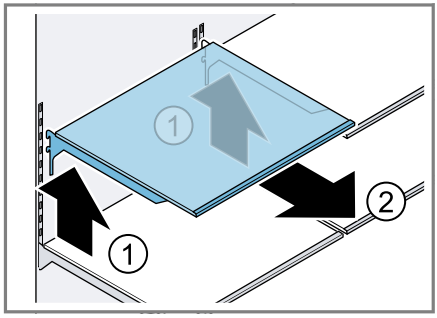

Scoaterea suportului de pe uşă

- Ridicați suportul de pe uşă şi scoateți-l.

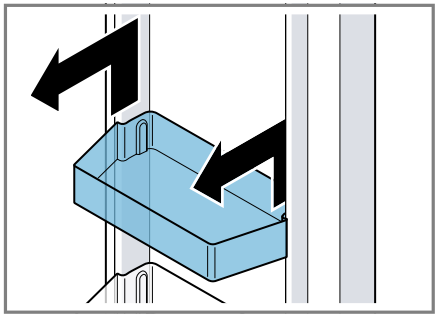

Scoaterea sertarului de depozitare

1. Trageți până la opritor sertarul de depozitare.
2. Ridicați spre înainte sertarul de depozitare ① şi scoateți-l ②.

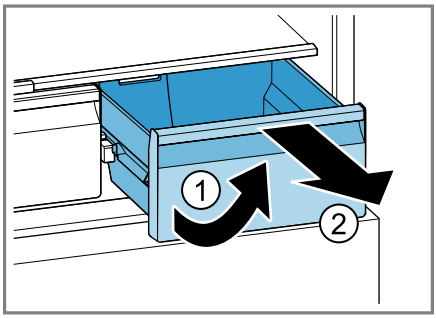

Scoaterea sertarului pentru fructe şi legume

1. Trageți până la opritor sertarul pentru fructe şi legume.
2. Ridicați spre înainte sertarul pentru fructe şi legume ① şi scoateți-l ②.

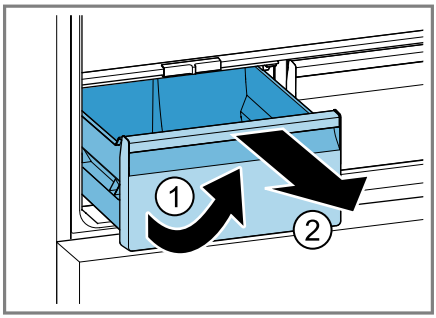

Scoaterea tăvii de congelare

1. Trageți până la opritor tava de congelare.

2. Ridicați partea din față a tăvii de congelare ① şi scoateți-o ②.

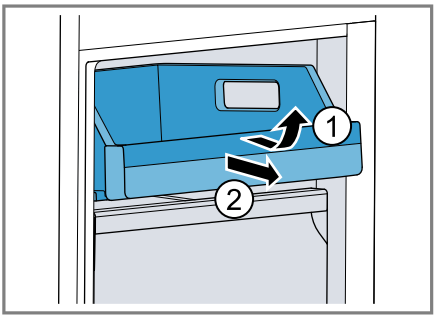

Scoaterea sertarului pentru alimente congelate

1. Trageți afară până la opritor sertarul pentru alimente congelate.
2. Ridicați din față sertarul pentru alimente congelate ① şi scoateți-l ②.

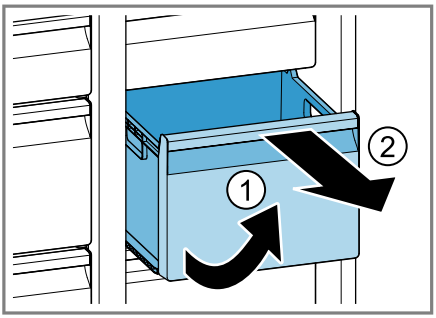

Scoaterea recipientului pentru cuburi de gheață

⚠ **AVERTISMENT**
Pericol de rănire!
În cazul introducerii mâinilor în fanta de distribuire a recipientului pentru cuburi de gheață, se pot produce răniri prin tăiere.

- ▸ Nu introduceți niciodată mâinile în fanta de distribuire a recipientului pentru cuburi de gheață.
- ▸ Introduceți mâinile în degajările din părțile sângă şi dreaptă de sub recipientul pentru cuburi de gheață şi trageți-l spre înainte.

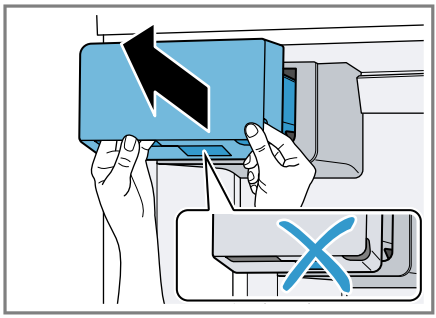

Recomandări

- Dacă recipientul pentru cuburi de gheață nu poate fi introdus la loc, răsuciți transportorul cu melc de la recipientul pentru cuburi de gheață şi încercați din nou.

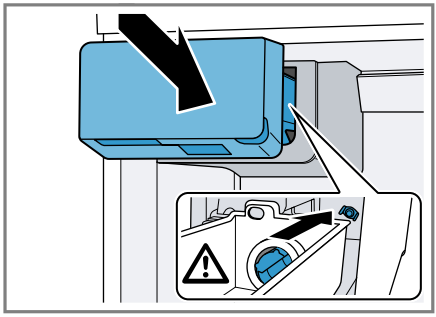

- Dacă recipientul pentru cuburi de gheață se blochează la montare, scoateți cuburile de gheață în exces din fanta recipientului pentru cuburi de gheață.

15.5 Demontarea componentelor aparatului

Dacă doriți să curățați temeinic aparatul, puteți demonta anumite componente ale acestuia.

Demontarea raftului de deasupra sertarului pentru fructe şi legume

- Ridicați spre înainte raftul de deasupra sertarului pentru fructe şi legume ① şi scoateți-l ②.

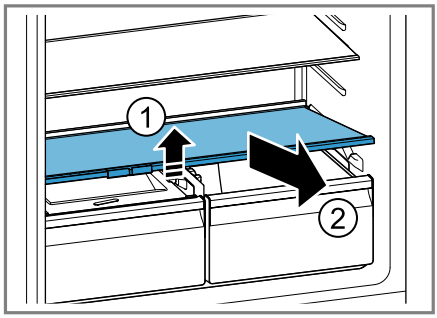

Demontarea capacului de la sertarul pentru fructe şi legume

1. Trageți până la opritor sertarul pentru fructe şi legume.
2. Ridicați uşor capacul sertarului pentru fructe şi legume ①, trageți-l spre înainte ② şi scoateți-l ③.

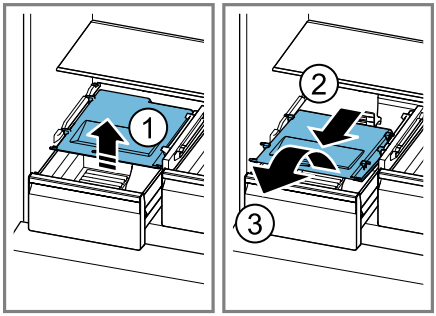

16 Remediați defecțiunile

Defecțiunile minore pot fi remediate chiar de dumneavoastră. Înainte de a contacta unitatea de service, consultați informațiile privind remedierea defecțiunilor. Astfel evitați cheltuielile inutile.

⚠ AVERTISMENT
Pericol de electrocutare!
Reparațiile executate incorect sunt periculoase.
- Numai personalul de specialitate are permisiunea de a efectua lucrări de reparații la nivelul aparatului.
- La reparația aparatului trebuie utilizate numai piese de schimb originale.
- În cazul în care cablul de alimentare la rețeaua electrică sau cablul de racordare al acestui aparat se deteriorează, el trebuie înlocuit cu un cablu de alimentare la rețeaua electrică special, care poate fi achiziționat de la producător sau de la unitățile service abilitate ale acestuia.

Defecțiune	Cauzele şi remedierea defectelor
Aparatul nu răceşte, indicatoarele şi sistemul de iluminare se aprind.	Modul Demo este activat. **1.** Decuplați aparatul de la rețeaua de alimentare cu energie electrică. Scoateție din priză ştecherul cablului de alimentare cu energie electrică sau decuplați siguranța de la tabloul de siguranțe. **2.** Reconectați aparatul după 5 minute.

Defecțiune	Cauzele şi remedierea defectelor
Aparatul nu răceşte, indicatoarele şi sistemul de iluminare se aprind.	**3.** Aşteptați cel puțin 30 de secunde şi apoi apăsați timp de 15 secunde **super** (compartiment frigider). ✔ Pe panoul de comandă apare pentru scurt timp 11. **4.** După scurt timp, verificați dacă aparatul răceşte.
Sistemul de iluminare cu LED-uri nu funcționează.	Sunt posibile diverse cauze. ▸ Contactați unitatea de service abilitată. Numărul de telefon al unității de service abilitate este specificat în lista cu unitățile de service abilitate anexată.
Sistemul de răcire porneşte prea des şi pornirea durează mai mult.	Aparatul a fost deschis frecvent. ▸ Nu deschideți inutil uşa aparatului.
	Orificiile de ventilare exterioare sunt acoperite. ▸ Îndepărtați blocajele de la orificiile de ventilare exterioare.
	Nu este o defecțiune. Răcitoarele moderne se deconectează mai frecvent şi sunt dotate cu diverse trepte de putere, pentru a asigura o răcire eficientă. ▸ Îndepărtați blocajele de la orificiile de ventilare exterioare. ▸ Amplasați aparatul la o distanță cât mare posibil față de calorifere, aragazuri şi de alte surse de căldură. Evitați expunerea îndelungată a aparatului la radiațiile solare directe. ▸ Deschideți uşa aparatului doar cât este strict necesar. ▸ Lăsați preparatele şi băuturile calde să se răcească mai întâi, înainte de a le introduce în aparat.
Pe panoul posterior al compartimentului de răcire se formează un strat de gheață.	Nu este o defecțiune. Aparatele de răcire moderne au o temperatură uniformă în compartimentul de răcire. Panoul posterior al compartimentului de răcire este deongelat automat cu regularitate. ▸ Deschideți uşa aparatului doar cât este strict necesar. ▸ Împachetați ermetic alimentele sau acoperiți-le.

Defecțiune	Cauzele şi remedierea defectelor
Pe panoul posterior al compartimentului de răcire se formează un strat de gheață.	▸ Lăsați preparatele şi băuturile calde să se răcească mai întâi, înainte de a le introduce în aparat. ▸ Lăsați întotdeauna puțin spațiu între alimente şi panourile interioare ale aparatului.
Home Connect nu funcționează corespunzător.	Sunt posibile diverse cauze. ▸ Accesați *www.home-connect.com*.
Pe indicatorul de temperatură apare "E" sau "d".	Sistemul electronic a identificat o eroare. **1.** Deconectați aparatul. →*Pagina 19* **2.** Decuplați aparatul de la rețeaua de alimentare cu energie electrică. Scoateție din priză ştecherul cablului de alimentare cu energie electrică sau decuplați siguranța de la tabloul de siguranțe. **3.** Reconectați aparatul după 5 minute. **4.** Dacă mesajul apare din nou, contactați unitatea de service abilitată. Numărul de telefon al unității de service abilitate este specificat în lista cu unitățile de service abilitate anexată.
Este emis un semnal sonor de avertizare, iar "alarm" se aprinde intermitent. Alarma uşii este activată.	Uşa aparatului este deschisă. ▸ Închideți uşa aparatului.
Este emis un semnal sonor de avertizare, indicatorul de temperatură (al compartimentului congelator) şi "alarm" se aprind intermitent. Alarma de temperatură este activată.	Sunt posibile diverse cauze. **1.** Apăsați pe **alarm**. ✔ Alarma se deconectează. **2.** După câteva ore, verificați dacă temperatura setată a compartimentului congelator este atinsă din nou.
	Orificiile de ventilare exterioare sunt acoperite. ▸ Îndepărtați blocajele de la orificiile de ventilare exterioare.
	Au fost depozitate cantități mai mari de alimente proaspete. ▸ Activați Super-congelare înainte de a depozita o cantitate mare de alimente. → *"Actiarea manuală a funcției Super-congelare", Pagina 21*

Defecțiune	Cauzele şi remedierea defectelor
Toate indicatoarele de temperatură şi "alarm" se aprind.	Un senzor este defect. ▸ Contactați unitatea de service abilitată. Numărul de telefon al unității de service abilitate este specificat în lista cu unitățile de service abilitate anexată.
Temperatura se abate considerabil de la valoarea setată.	Sunt posibile diverse cauze. **1.** Deconectați aparatul. →*Pagina 19* **2.** Reconectați aparatul după aproximativ 5 minute. →*Pagina 18* ▸ Dacă temperatura este prea ridicată, verificați-o din nou după câteva ore. ▸ Dacă temperatura este prea scăzută, verificați-o din nou în ziua următoare.
Se scurge apă din aparat.	Racordul de apă sau furtunul de apă nu este etanş. ▸ Verificați dacă racordurile de apă sunt strânse ferm şi asigurați-vă că furtunul de apă nu este deteriorat. Dacă este necesar, înlocuiți racordul de apă.
	Tava de colectare a picăturilor se revarsă. ▸ Curățați tava de colectare a picăturilor. →*Pagina 31*
Evacuarea apei este redusă.	Presiune scăzută a apei. ▸ Verificați presiunea apei din instalația de alimentare cu apă sau din sistemul exterior de filtrare a apei, de exemplu, instalația de osmoză inversă. Conectați aparatul numai la un racord de apă cu o presiune suficientă a apei. →*Pagina 9*
	Filtrul de apă este înfundat. ▸ Înlocuiți filtrul de apă. →*Pagina 27*
Se scurge apă din dozatorul de gheață şi apă.	Există aer în sistemul de apă. ▸ Distribuiți apă până nu mai este eliberat aer.
	Resturile de gheață din compartimentul pentru gheață se topesc. ▸ Scoateți resturile de gheață din compartimentul pentru gheață, de exemplu, cu ajutorul unei linguri din lemn. 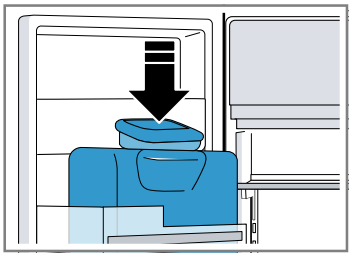

Defecțiune	Cauzele şi remedierea defectelor
În fanta de distribuire a cuburilor de gheață şi în compartimentul pentru cuburi de gheață se formează condens.	Apa conținută de aerul cald şi umed se condensează pe suprafețele mai reci ale aparatului. ▸ Nu deschideți inutil uşa aparatului.
	Resturile de gheață din compartimentul pentru gheață se topesc. **1.** Ştergeți apa de dezghețare cu o lavetă moale, uscată. **2.** Deschideți aparatul pentru un timp cât mai scurt posibil. **3.** Asigurați-vă că aparatul este închis tot timpul corect.
Procesul de preparare a cuburilor de gheață are un randament scăzut.	Aparatul a fost racordat. ▸ Aşteptați timp de aproximativ 4 ore până când primul proces de preparare a cuburilor de gheață este finalizat.
	Compartimentul congelator a fost deschis frecvent sau pentru o perioadă mai mare de timp. ▸ Verificați după câteva ore procesul de preparare a cuburilor de gheață.
	Presiune scăzută a apei. ▸ Verificați presiunea apei din instalația de alimentare cu apă sau din sistemul exterior de filtrare a apei, de exemplu, instalația de osmoză inversă. Conectați aparatul numai la un racord de apă cu o presiune suficientă a apei. →*Pagina 9*
	Filtrul de apă este înfundat. ▸ Înlocuiți filtrul de apă. →*Pagina 27*
Dozatorul de gheață şi apă nu funcționează.	Procesul de preparare a cuburilor de gheață este dezactivat. ▸ Porniți procesul de preparare a cuburilor de gheață.
	Blocarea tastelor este activată ▸ Dezactivați blocarea tastelor. →*Pagina 19*
	Recipientul pentru cuburi de gheață nu este montat complet. ▸ Montați complet recipientul pentru cuburi de gheață. →*Pagina 33*

Defecțiune	Cauzele şi remedierea defectelor
Dozatorul de gheață şi apă nu funcționează.	Cuburile de gheață din compartiment sunt lipite între ele. ▸ Scoateți cuburile de gheață din compartiment, de exemplu, cu ajutorul unei linguri din lemn. 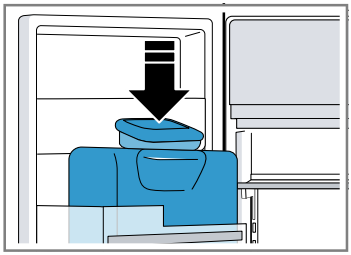
	Presiune scăzută a apei. ▸ Verificați presiunea apei din instalația de alimentare cu apă sau din sistemul exterior de filtrare a apei, de exemplu, instalația de osmoză inversă. Conectați aparatul numai la un racord de apă cu o presiune suficientă a apei. →*Pagina 9*
	Filtrul de apă este înfundat. ▸ Înlocuiți filtrul de apă. →*Pagina 27*
	Nu se realizează alimentarea cu apă. ▸ Asigurați-vă că există alimentare cu apă şi că supapa unghiulară de la racordul de apă este deschisă. Dacă este necesar, contactați un instalator.
	Îndoire a furtunului de apă. ▸ Întrerupeți alimentarea cu apă şi îndreptați furtunul de apă. Dacă este necesar, înlocuiți racordul de apă.
	Defecțiune la dozatorul de gheață şi apă. **1.** Deconectați aparatul. →*Pagina 19* **2.** Decuplați aparatul de la rețeaua de alimentare cu energie electrică. Scoateție din priză ştecherul cablului de alimentare cu energie electrică sau decuplați siguranța de la tabloul de siguranțe. **3.** Reconectați aparatul după 5 minute. **4.** Dacă defecțiunea persistă, apelați unitatea de service. Numărul de telefon al serviciului de asistență pentru clienți este specificat în lista cu unitățile de service abilitate anexată.

Defecțiune	Cauzele şi remedierea defectelor
Aparatul emite un zumzet, un zgomot de bolboroseală, zbârnâit, gâlgâit, de clic, pocnituri sau huruie.	Nu este o defecțiune. Unul dintre motoare este în funcțiune, de exemplu, sistemul de răcire, ventilatorul. Agentul frigorific curge prin țevi. Motorul, întrerupătorul, ventilele magnetice şi supapele de apă se pornesc sau se opresc. Are loc dezgheţarea automată. Cuburile de gheață cad în recipientul pentru cuburi de gheață. Nu sunt necesare intervenții.
Aparatul generează zgomote.	Aparatul nu este poziționat drept. ▸ Îndreptați aparatul cu ajutorul unei nivele cu bulă cu aer şi al picioarelor filetate.
	Aparatul nu este montat liber. ▸ Respectați distanțele minime ale aparatului.
	Piesele din dotare se clatină sau se înțepenesc. ▸ Verificați dacă piesele din dotare pot fi demontate şi montați-le la loc dacă este cazul.
	Sticlele sau vasele se ating. ▸ Poziționați sticlele sau vasele la distanță unele față de celelalte.
	Super-congelare este activată. Nu sunt necesare intervenții.

16.1 Pană de curent

În timpul unei pene de curent, temperatura din aparat creşte, astfel încât durata de depozitare se scurtează, iar calitatea alimentelor congelate scade.

Pe site-ul nostru web pentru aparatul dumneavoastră găsiți, în datele tehnice, durata de depozitare a alimentelor congelate în cazul unei defecțiuni.

Observații

- În timpul unei pene de curent deschideți cât mai puțin aparatul şi nu depozitați alte alimente.
- Verificați calitatea alimentelor imediat după încetarea penei de curent.
  - Eliminați ca deşeu alimentele care s-au decongelat parțial şi au o temperatură mai mare de 5 °C.
  - Fierbeți sau prăjiți alimentele decongelate parțial şi consumați-le sau recongelați-le.

16.2 Efectuarea autotestării aparatului

Aparatul este dotat cu un sistem de autotestare care indică defecțiunile care pot fi remediate de unitatea service.

1. Deconectați aparatul. →*Pagina 19*
2. Deconectați aparatul de la rețeaua de alimentare cu energie electrică. Scoateți din priză fişa cablului de alimentare cu energie electrică sau deconectați siguranța de la tabloul de siguranțe.
3. După 5 minute, racordați din nou aparatul la rețeaua de alimentare cu energie electrică. →*Pagina 12*

✔ Panoul de comandă prezintă o animație şi este blocat.

4. În decurs de un minut de la conectare, mențineți apăsată tasta **super** (compartiment frigider) timp de 3 până la 5°secunde, până când este emis un semnal sonor.

✔ Începe programul de autotestare a aparatului.

✔ Dacă, după finalizarea programului de autotestare a aparatului, sunt emise 2 semnale acustice, iar indicatorul temperaturii prezintă temperatura setată, înseamnă că senzorii de temperatură ai aparatului sunt în regulă. Aparatul comută la regimul normal de funcționare.

✔ Contactați unitatea de service dacă, după finalizarea programului de autotestare a aparatului, sunt emise 5 semnale sonore.

5. Apăsați tasta **super** (compartiment congelator) pentru a comuta aparatul în regimul normal de funcționare.

✔ Indicatoarele de temperatură prezintă temperaturile setate →*Pagina 19*.

17 Depozitarea şi eliminarea

17.1 Scoaterea din funcțiune a aparatului

1. Deconectați aparatul. →*Pagina 19*
2. Deconectați aparatul de la rețeaua de alimentare cu energie electrică. Scoateți din priză fișa cablului de alimentare cu energie electrică sau deconectați siguranța de la tabloul de siguranțe.
3. Decuplați aparatul de la racordul pentru apă potabilă.
4. Scoateți toate alimentele.
5. Demontați filtrul de apă. →*Pagina 27*
6. Curățați aparatul. →*Pagina 31*
7. **ATENȚIE –** Obiectele prinse între uşă şi carcasă pot deteriora balamaua uşii.
   - ▸ Deschideți uşa până când această rămâne deschisă.
   - ▸ Nu fixați obiecte între uşă şi carcasă.

   Pentru a asigura ventilarea spațiului interior al aparatului, lăsați uşa acestuia deschisă.

17.2 Predarea aparatului vechi

Datorită reciclării ecologice se pot refolosi materii prime valoroase.

⚠ **AVERTISMENT**
Pericol de afectare a sănătății!
Copii se pot închide în maşină şi astfel îşi pot pune viața în pericol.
- ▸ Pentru a îngreuna intrarea copiilor nu se scot etajerele şi recipientele din aparat.
- ▸ Nu lăsați aparatul scos din uz la îndemâna copiilor.

⚠ **AVERTISMENT**
Pericol de incendiu!
În cazul deteriorării țevilor, se pot produce scurgeri de agent frigorific inflamabil şi gaze toxice, care se pot aprinde.
- ▸ Nu deteriorați tubulatura circuitului de agent frigorific şi izolația.

1. Scoateți ştecherul cablului de racordare la rețea din priză.
2. Separați cablul de alimentare.
3. Eliminați în mod ecologic aparatul. Informații despre modalitățile curente de eliminare ecologică a aparatelor pot fi obținute de la distribuitorii comerciali de specialitate, dar şi de la primăria sau administrația locală.



Acest aparat este marcat corespunzător directivei europene 2012/19/UE în privința aparatelor electrice şi electronice vechi (waste electrical and electronic equipment – WEEE).
Directiva prescrie cadrul pentru o preluare înapoi, valabilă în întreaga UE, şi valorificarea aparatelor vechi.

18 Serviciul clienți

Piesele de schimb originale, relevante pentru siguranță, conform Regulamentului corespunzător referitor la designul ecologic, se procură de la unitatea noastră de service abilitată, pentru o durată de minim 10 ani de la punerea în circulație în interiorul Spațiului Economic European.
În plus, de la unitatea noastră de service abilitată puteți achiziționa şi alte piese de schimb originale, care sunt relevante pentru siguranță şi care sunt disponibile pentru achiziționare timp de până la 15 ani de la punerea aparatului pe piață.
Pentru informații suplimentare, contactați unitatea noastră de service abilitată.

Observație: Reparațiile efectuate de personalul din cadrul unității de service abilitate, în condițiile de garanție impuse de producător la locul utilizării, sunt gratuite. Durata minimă a garanției (garanția producătorului pentru consumatorii privați) în Spațiul Economic European este de 2 ani, în conformitate cu condițiile de garanție valabile local. Condițiile de garanție nu au efect asupra altor drepturi sau pretenții care vi se cuvin în virtutea legislației locale.

Informații detaliate despre perioada şi condițiile de garanție din țara dumneavoastră pot fi găsite, prin intermediul codului QR, pe documentul anexat referitor la contactele pentru service şi condițiile de garanție, la distribuitorul local sau la unitatea noastră de service abilitată sau pe site-ul nostru web.
Datele de contact ale unității de service abilitate pot fi găsite, prin scanarea codului QR, pe documentul anexat referitor la contactele pentru service şi condițiile de garanție, precum şi pe site-ul nostru web.

18.1 Număr de produs (E-Nr.), număr de fabricație (FD) şi număr de ordine (Z-Nr.)

Dacă apelați la serviciul pentru clienți, trebuie să menționați numărul de identificare a produsului (E-Nr.), numărul de fabricație (FD) şi numărul de ordine (Z-Nr.), pe care le găsiți pe plăcuța de identificare a aparatului.
→ *"Aparatul", Fig.* **1** */* 8 *Pagina 14*
Pentru găsi rapid şi uşor datele aparatului dvs. şi numărul de telefon al serviciului pentru clienți le puteți nota undeva să le aveți la îndemână.

19 Date tehnice

Pe plăcuța cu date tehnice se găsesc date referitoare la agentul frigorific, la capacitatea utilă şi alte date tehnice.
→ *"Aparatul", Fig.* **1** */* 8 *Pagina 14*
Pentru mai multe informații privind modelul dvs. accesați site-ul web

https://eprel.ec.europa.eu/[1]. Acest site web are o legătură la baza de date EPREL oficială a UE, pentru înregistrarea produselor. Urmați instrucțiunile din secțiunea de căutare a modelului. Identificatorul de model constă din caracterele din partea stângă a barei înclinate din numărul de produs (E-Nr.) de pe plăcuța cu date tehnice. Alternativ, identificatorul de model se găseşte şi în prima linie a etichetei energetice UE.
Numărul surselor de iluminare disponibile depinde de model.
Acest produs are o sursă de iluminare din clasa de eficiență energetică E.
Acest produs are o sursă de iluminare din clasa de eficiență energetică G.
Sursele de iluminare sunt disponibile ca piese de schimb și trebuie înlocuite numai de un personal de specialitate instruit în acest scop.

19.1 Informații despre software-ul gratuit şi Open Source

Acest produs conține componente de software care sunt licențiate de deținătorii drepturilor de autor ca software gratuit sau open source.
Informațiile corespunzătoare privind licența sunt stocate în aparatul electrocasnic. Accesul la informațiile corespunzătoare privind licența este disponibil şi prin intermediul aplicației Home Connect: „Profil -> Mențiuni legale -> Informații privind licența“.[2]
Puteți descărca informațiile privind licența și de pe site-ul web al produsului de marcă. (Căutați pe site-ul web al produsului dumneavoastră modelul dumneavoastră de aparat şi alte documente.) Alternativ, puteți solicita informațiile corespunzătoare de la ossrequest@bshg.com sau de la BSH Hausgeräte GmbH, Carl-Wery-Str. 34, D-81739 München.
Codul sursă aferent este disponibil la cerere.
Vă rugăm să trimiteți solicitarea la ossrequest@bshg.com sau BSH Hausgeräte GmbH, Carl-Wery-Str. 34, D-81739 München.
Subiect: „OSSREQUEST“
Costurile pentru procesarea solicitării se facturează. Această ofertă este valabilă timp de trei ani de la data achiziționării, respectiv cel puțin pentru perioada în care oferim asistență şi piese de schimb pentru aparatul corespunzător.

[1] Este valabil numai pentru țările din Spațiul Economic European
[2] În funcție de dotările aparatului

20 Declarație de conformitate

Prin prezenta, BSH Hausgeräte GmbH declară că aparatul cu funcționalitate Home Connect este în conformitate cu cerințele de bază şi cu celelalte dispoziții relevanteale directivei 2014/53/EU.
O declarație de conformitate RED detaliată este disponibilă pe internet, pe siteul web *www.bosch-home.com*, pe pagina de produs a aparatului, în secțiunea destinată documentelor suplimentare.

CE

Bandă de 2,4 GHz (2400–2483,5 MHz): max. 100 mW
Bandă de 5 GHz (5150–5350 MHz + 5470–5725 MHz): max. 150 mW

	BE	BG	CZ	DK	DE	EE	IE	EL	ES
	FR	HR	IT	CY	LI	LV	LT	LU	HU
	MT	NL	AT	PL	PT	RO	SI	SK	FI
	SE	NO	CH	TR	IS	UK (NI)			
5 GHz WLAN (Wi-Fi): Numai pentru utilizare în spații interioare.									

AL	BA	MD	ME	MK	RS	UK	UA
5 GHz WLAN (Wi-Fi): Numai pentru utilizare în spații interioare.							

Bosch Home Connect App

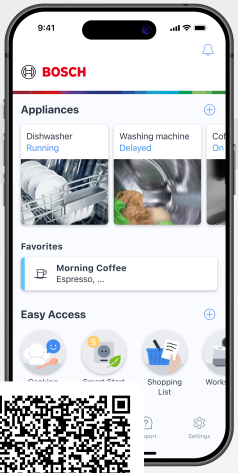

Conectați-vă chiar astăzi aparatul pentru a beneficia de următoarele avantaje:

- **Nu mai irosiți niciodată energie. Dacă lăsați ușa aparatului deschisă, veți primi o înștiințare.**
- **Amintiți-vă din timp data de expirare a alimentelor. Astfel, veți avea mai puține deșeuri și veți economisi energie.**
- **Activați funcția de Racire rapida/super-congelare pentru alimentele nou achiziționate - aceasta asigură condițiile perfecte de depozitare a produselor la întoarcerea acasă!**

Aveți nevoie de ajutor? Îl veți găsi aici.

Consiliere de specialitate pentru aparatele dvs. Bosch, ajutor în caz de probleme sau o reparație executată de experții Bosch.

Aflați totul despre multiplele posibilități prin care vă poate sprijini Bosch:
www.bosch-home.com/service

Datele de contact sunt specificate în lista de service anexată.

BSH Hausgeräte GmbH
Carl-Wery-Straße 34
81739 München, GERMANY
www.bosch-home.com

A Bosch Company

9001954995 (060821)
ro