Mikrodalga fırın

GM250100 GM251100 GM250130 GM251130

GAGGENAU

Ek bilgi ve açıklamaları çevrimiçi olarak bulabilirsiniz. Başlık sayfasındaki QR kodunu tarayın.

İçindekiler tablosu

KULLANIM KILAVUZU

1 Güvenlik ... 2
2 Maddi hasarların önlenmesi ... 6
3 Çevrenin korunması ve tasarruf ... 7
4 Cihazı tanıma ... 7
5 İlgili Home Connect uygulamasındaki fonksiyonlar ... 14
6 Aksesuar ... 14
7 İlk Kullanım öncesi ... 15
8 Temel Kullanım ... 16
9 Mikrodalga ... 18
10 Fırın ... 19
11 Kombine çalışma ... 20
12 Zamanlayıcı fonksiyonları ... 22
13 Uzun süreli zamanlayıcı ... 23
14 Çocuk kilidi ... 25
15 Programlar ... 26
16 Favoriler ... 28
17 Sıcaklık sensörü ... 28
18 Home Connect ... 31
19 Temel ayarlar ... 33
20 Cihazı temizleme ve bakımını yapma ... 39
21 Arızaları giderme ... 42
22 Atığa verme ... 44
23 Müşteri hizmetleri ... 44
24 Pişirme önerileri ... 45
25 Serbest yazılıma ve Open Source yazılımına yönelik bilgiler ... 47
26 Uygunluk beyanı ... 47

27 MONTAJ KILAVUZU ... 48
27.1 Güvenli montaj ... 48

⚠ 1 Güvenlik

Aşağıdaki güvenlik ile ilgili uyarıları dikkate alınız.

1.1 İşaret sözcüklerinin tanımlaması

Burada bu kılavuzda kullanılan işaret sözcüklerinin anlamını bulabilirsiniz.

⚠ UYARI
Olası ağır veya ölümcül yaralanmaları önlemek için bu uyarıları dikkate alınız.

DİKKAT
Cihazda hasarları veya maddi hasarları önlemek için bu uyarıları dikkate alınız.

Not: Burada önemli bilgiler ile ilgili uyarı verilir.

1.2 Genel uyarılar

- Bu kılavuzu dikkatlice okuyunuz.
- Kılavuzu ve ürün bilgilerini, ileride kullanmak için veya cihazın muhtemel bir sonraki sahibi için saklayın.
- Nakliye hasarı varsa cihaz bağlantılarını kurmayınız.

1.3 Amaca uygun kullanım

Bu cihaz yalnızca ankastre montaj için tasarlanmıştır. Özel montaj kılavuzunu dikkate alın.
Sadece eğitimli bir uzman personel soket olmadan cihazların bağlantısını yapabilir. Hatalı bağlantıdan kaynaklanan hasarlarda garanti hakkı ortadan kalkar.
Kullanım güvenliği sadece montaj kılavuzuna göre yapılmış uzman bir montaj neticesinde sağlanır. Kurulum yerinde cihazın sorunsuz çalışmasından montajı yapan sorumludur.

Cihazı sadece şu amaçla kullanınız:
- yiyecek ve içecek hazırlamak için kullanın.
- evde ve benzeri uygulamalarda, örneğin: Mağazada, ofiste ve diğer ticari alanlarda çalışanlar için mutfaklarda; çiftliklerde; otel ve diğer yaşam alanlarındaki müşterilerde; kahvaltı pansiyonlarında.
- deniz seviyesinden en fazla 4000 m yüksekliğe kadar kullanın.

AEEE Yönetmeliğine Uygundur. PCB içermez.

Bu cihaz EN 55011 veya CISPR 11 standardına uygundur. Ürün sınıflandırması Grup 2, Sınıf B biçimindedir. Grup 2, mikrodalgaların besin maddelerinin ısıtılması amacıyla üretildiğini göstermektedir. Sınıf B ise, cihazın ev içi kullanıma uygun olduğunu göstermektedir.

1.4 Kullanıcı grubu konusunda kısıtlama

Bu cihaz, 8 yaşında ve daha büyük çocuklar tarafından, fiziksel, algısal veya zihinsel yetenekleri düşük kişiler veya yeterli tecrübesi ve / veya bilgisi olmayan kişiler tarafından ancak denetim altında veya cihazın güvenli kullanımı ve buna bağlı tehlikeleri anlamış olmaları şartıyla kullanılabilir.
Çocukların cihaz ile oynamasına izin vermeyiniz.
Temizleme ve kullanıcının yapabileceği bakım işleri çocuklar tarafından yapılmamalıdır; 15 yaşında veya daha büyük çocukların, bir yetişkin gözetimi altında olmaları şartıyla bu işlemleri yapmalarına izin verilebilir.
8 yaşından küçük çocukları cihazdan ve bağlantı kablosundan uzak tutun.

1.5 Emniyetli kullanım

Aksesuar her zaman pişirme bölümünün içine doğru şekilde itilmelidir.
→ *"Aksesuar", Sayfa 14*

⚠ UYARI – Yangın tehlikesi!
Pişirme bölümünün üzerine koyulan yanıcı cisimler alev alabilir.
- Yanıcı cisimler asla pişirme bölümünde muhafaza edilmemelidir.
- Duman çıkması durumunda, cihazı kapatınız veya sigortayı kapatınız ve oluşabilecek alevleri söndürmek için kapağı kapalı tutunuz.

Sıvı yemek artıkları, yağ ve et suyu tutuşabilir.
- İşletim öncesinde kaba kirler pişirme bölümünden, ısıtıcı parçalardan ve aksesuarlardan temizlenmelidir.

Cihaz kapısının açılması sırasında bir hava akımı ortaya çıkar. Pişirme kağıdı ısıtma elemanlarına temas edebilir ve tutuşabilir.
- Ön ısıtma ve pişirme sırasında pişirme kağıdı kesinlikle aksesuarın üzerine rastgele yerleştirilmemelidir.
- Pişirme kağıdı her zaman uygun ölçüde kesilmeli ve üzerine bir kap veya kek kalıbı yerleştirilmelidir.

⚠ UYARI – Yanma tehlikesi!
Cihaz ve dokunulabilir kısımları kullanım esnasında sıcaktır.
- Sıcak bileşenlere dokunmaktan kaçınmaya dikkat edilmelidir.
- 8 yaşın altındaki çocuklar uzak tutulmalıdır.

Aksesuar veya kap çok ısınır.
- Sıcak aksesuar veya kaplar daima bir mutfak eldiveniyle pişirme bölümünden çıkarılmalıdır.

Alkol buharı sıcak pişirme bölümünde tutuşabilir. Cihaz kapısı kendiliğinden açılabilir. Sıcak buhar ve alev dışarı çıkabilir.
- Yiyeceklerde sadece küçük bir miktar yüksek oranda alkol içeren içecek kullanılmalıdır.
- Seyreltilmemiş alkollü içecekleri (hacmen ≥%15) ısıtmayınız (örn. yiyeceklerin üzerine dökmek için).
- Cihaz kapısını dikkatle açınız.

Çalışma sırasında cihaz kapısının iç tarafı çok sıcaktır.
- Cihazın çalışması sırasında veya sonrasında cihaz kapısına sadece yan taraftaki belirlenmiş alanda dokunun.
- Cihaz kapısını her zaman dayanak noktasına kadar açınız.

⚠ UYARI – Haşlanma tehlikesi!
Çalıştırma sırasında temas edilen yerler sıcak olur.
- Kesinlikle sıcak yerlere dokunulmamalıdır.
- Çocuklar uzak tutulmalıdır.

Cihaz kapısının açılması sırasında sıcak buhar çıkışı olabilir. Sıcaklık durumuna göre buhar görünmeyebilir.
- Cihaz kapısını dikkatle açınız.
- Çocukları uzak tutulmalıdır.

Pişirme bölümündeki su nedeniyle sıcak su buharı ortaya çıkabilir.
- Sıcak pişirme bölümüne kesinlikle su dökülmemelidir.

⚠ UYARI – Yaralanma tehlikesi!
Cihaz kapağı camlarındaki çizikler zamanla çatlağa dönüşebilir.
- Cihaz kapağındaki camı temizlemek için aşındırıcı veya keskin metal kazıyıcı kullanılmamalıdır, aksi takdirde yüzeyler çizilebilir.

Cihaz kapısının menteşeleri, kapıyı açıp kapatma sırasında hareket eder ve bu sırada sıkışabilirler.
- Menteşelerin olduğu bölüm tutulmamalıdır.

LED aydınlatmaların ışığı çok parlaktır ve gözlere zarar verebilir (risk grubu 1).
- Çalışan LED aydınlatmalara doğrudan 100 saniyeden fazla bakılmamalıdır.

⚠ UYARI – Elektrik çarpması tehlikesi!
Usulüne aykırı onarımlar tehlike teşkil eder.
- Sadece bunun eğitimini almış uzman personel cihazda onarımlar yapabilir.
- Cihazın onarımı sırasında sadece orijinal yedek parçalar kullanılmalıdır.
- Bu cihazın şebeke bağlantı kablosu veya cihaz bağlantı kablosu hasar görürse, üreticiden veya müşteri hizmetlerinden temin edebileceğiniz özel bir şebeke bağlantı kablosuyla veya cihaz bağlantı kablosuyla değiştirilmek zorundadır.
- Bu cihazın elektrik kablosu zarar görürse eğitimli uzman personel tarafından değiştirilmesi gerekir.

Hasarlı bir elektrik kablosu izolasyonu tehlike teşkil eder.
- Şebeke bağlantı kablosunun cihazın sıcak parçaları veya ısı kaynakları ile temas etmesine asla izin vermeyiniz.
- Şebeke bağlantı kablosunun keskin uçlar veya kenarlar ile temas etmesine asla izin vermeyiniz.
- Şebeke bağlantı kablosunu asla bükmeyiniz, ezmeyiniz veya değiştirmeyiniz.

Cihaza nem girmesi elektrik çarpmasına neden olabilir.
- Cihazı temizlemek için buharlı temizleyiciler veya yüksek basınçlı temizleyiciler kullanmayın.

Kendisi veya şebeke bağlantı kablosu hasar görmüş olan bir cihaz tehlikelidir.
- Hasarlı cihazlar kesinlikle kullanılmamalıdır.
- Yüzeyi çatlamış olan veya kırık olan bir cihazı kesinlikle kullanmayın.
- Aydınlatmanın camı hasar gördüğünde, olası bir elektrik çarpmasını önlemek için cihaz kapatılmalıdır.
- Cihaz veya şebeke bağlantı kablosu arızalıysa, derhal sigorta kutusundaki sigorta kapatılmalıdır.
- Müşteri hizmetleri ile iletişime geçilmelidir. →*Sayfa 44*

⚠ UYARI – Boğulma tehlikesi!
Çocuklar ambalaj malzemelerini başlarının üzerine geçirebilir ve ambalaj malzemesine dolanarak boğulabilir.
- Ambalaj malzemesini çocuklardan uzak tutun.
- Çocukların ambalaj malzemeleri ile oynamasına izin vermeyin.

Çocuklar küçük parçaları soluyabilir veya yutabilir ve bunun sonucunda boğulabilir.
- Küçük parçaları çocuklardan uzak tutun.
- Çocukların küçük parçalarla oynamasına izin vermeyin.

1.6 Mikrodalga

ÖNEMLİ GÜVENLİK UYARILARI - DİKKATLİCE OKUYUNUZ VE DAHA SONRA KULLANMAK İÇİN SAKLAYINIZ

⚠ UYARI – Yangın tehlikesi!
Cihazın usulüne uygun kullanılmaması tehlikelidir ve hasara neden olabilir. Örneğin ısınmış terlikler, çekirdek veya tahıl yastıkları saatler sonra da tutuşabilir.
- Yiyecekler veya kıyafetler asla cihazda kurutulmamalıdır.
- Terlikleri, tahıl veya tahıl yastıklarını, süngerleri, nemli temizlik bezlerini ve benzer eşyaları asla cihazla ısıtmayınız.
- Cihaz yalnızca yiyecek ve içecek hazırlamak için kullanılmalıdır.

Yiyecekler ile ambalajları ve kapları alev alabilir.
- Yiyecekler asla sıcak tutan ambalajlarda ısıtılmamalıdır.
- Yiyecekler asla plastik, kağıt veya diğer yanıcı malzemelerden üretilmiş kaplarda gözetimsiz olarak ısıtılmamalıdır.
- Kesinlikle aşırı yüksek bir mikrodalga kademesi veya süresi ayarlamayınız. Bu kullanım kılavuzundaki talimatlara uyulmalıdır.
- Yiyecekler asla mikrodalgada kurutulmamalıdır.
- Örneğin ekmek gibi su oranı düşük yiyecekler asla yüksek mikrodalga kademesinde ve çok uzun bir süre boyunca buz çözme veya ısıtma işlemine tabi tutulmamalıdır.

Yemeklik yağ tutuşabilir.
- Yemeklik yağ asla mikrodalgada tek başına ısıtılmamalıdır.

Mikrodalga içerisinde muhafaza edilen nesneler veya mutfak gereçleri alev alabilir.
- Cihazı çalıştırmadan önce, pişirme bölümünde mikrodalga ile kullanıma uygun olmayan nesne veya mutfak gereçleri bulunmadığından emin olunuz.
- Mikrodalga çalışır durumda değilken pişirme bölümünü yanıcı nesneleri, mutfak

gereçlerini veya yiyecekleri vb. muhafaza etmek için kullanmayınız.

⚠ UYARI – Patlama tehlikesi!
İçinde sıvı veya diğer gıda maddeleri bulunan sıkıca kapatılmış kaplar kolayca patlayabilir.
- Sıvılar veya diğer gıda maddeleri asla sıkıca kapatılmış kaplarda ısıtılmamalıdır.

⚠ UYARI – Yanma tehlikesi!
Sert kabuklu veya derili gıda maddeleri ısıtma işlemi sırasında veya sonrasında patlayabilir.
- Kabuklu yumurtalar asla pişirilmemeli veya katı pişirilmiş yumurtalar kabuğuyla ısıtılmamalıdır.
- Kabuklu deniz ürünleri pişirilmemelidir.
- Bardakta pişecek yumurtalarda veya sahanda yumurtada, önce yumurtanın sarısı delinmelidir.
- Örneğin elma, domates, patates veya sosis gibi sert kabuklu veya derili yiyeceklerde kabuk patlayabilir. Bu tür gıda maddelerini ısıtmadan önce, kabuklarında veya derilerinde bir delik açılmalıdır.

Bebek mamasında ısı eşit oranda dağılmaz.
- Bebek maması asla kapalı kap içerisinde ısıtılmamalıdır.
- Kapak veya emzik her zaman çıkarılmalıdır.
- Mama, ısıtıldıktan sonra iyice karıştırılmalı veya çalkalanmalıdır.
- Mama çocuğa verilmeden önce sıcaklık kontrol edilmelidir.

Isıtılan yemekler etrafa ısı yayar. Kap ısınabilir.
- Kabı veya aksesuarı daima bir mutfak eldiveniyle pişirme alanından çıkartınız.

Hava geçirmeyecek şekilde paketlenmiş gıdalarda ambalaj patlayabilir.
- Ambalaj üzerindeki bilgileri daima dikkate alınız.
- Yiyecekleri pişirme bölümünden daima fırın eldivenleri ile çıkarınız.

Çalıştırma sırasında temas edilen yerler sıcak olur.
- Kesinlikle sıcak yerlere dokunulmamalıdır.
- Çocuklar uzak tutulmalıdır.

Cihazın usulüne uygun şekilde kullanılmaması tehlikelidir. Örneğin aşırı ısınan terlikler, çekirdek veya tahıl yastıkları, süngerler, nemli temizleme bezleri ve benzeri cisimler yangınlara neden olabilir.
- Yiyecekler veya kıyafetler kesinlikle cihazda kurutulmamalıdır.
- Terlikler, çekirdek veya tahıl yastıkları, süngerler, nemli temizleme bezleri veya benzeri cisimler kesinlikle cihazda ısıtılmamalıdır.
- Cihaz yalnızca yiyecek ve içecek hazırlamak için kullanılmalıdır.

⚠ UYARI – Haşlanma tehlikesi!
Sıvıların ısıtılması esnasında kaynama gecikebilir. Yani, sıvılar kaynama sıcaklığına ulaşır ancak bu sırada standart buhar kabarcıkları yükselmez. Kap hafifçe sallansa bile dikkatli olunması önerilir. Sıcak sıvı aniden taşabilir ve sıçrayabilir.
- Isıtma işlemi sırasında kabın içerisine daima bir kaşık koyulmalıdır. Böylece kaynama gecikmesi engellenir.

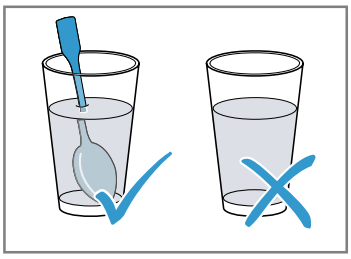

⚠ UYARI – Yaralanma tehlikesi!
Uygun olmayan kaplar kırılabilir. Porselen ve seramik kapların kulplarının ve kapaklarının içinde çok küçük delikler olabilir. Bu deliklerin arkasında bir boşluk bölümü yer almaktadır. Boşluk bölümüne giren nem, kabın çatlamasına neden olabilir.
- Sadece mikrodalga fırına uygun kaplar kullanınız.

Metal kaplar ve tencereler veya metal içeren kaplar, saf mikrodalga modunda kıvılcım oluşumuna neden olabilir. Cihaz hasar görebilir.
- Sadece mikrodalganın kullanılması sırasında asla metal kaplar kullanmayınız.
- Sadece mikrodalgaya uygun kapları kullanınız veya mikrodalga fonksiyonunu başka bir ısıtma türüyle birlikte kullanınız.

⚠ UYARI – Elektrik çarpması tehlikesi!
Cihaz yüksek gerilimle çalışmaktadır.
- Gövdeyi kesinlikle çıkarmayınız.

⚠ UYARI – Ciddi sağlık tehlikesi!
Yetersiz temizlik; cihazın yüzeyine zarar verebilir, kullanım ömrünü kısaltabilir ve mikrodalga enerjisi sızıntısı gibi tehlikeli durumlara yol açabilir.
- Cihazı düzenli olarak temizleyiniz ve gıda maddesi kalıntılarını derhal temizleyiniz.

- Pişirme bölümü, kapak contası, kapak ve menteşe daima temiz tutulmalıdır.
  → *"Cihazı temizleme ve bakımını yapma", Sayfa 39*

⚠ UYARI – Sağlık tehlikesi!
Pişirme bölümü kapağı hasarlı ise, cihazı asla çalıştırmayınız. Mikrodalga enerjisi dışarı çıkabilir.
- Pişirme bölümü kapağı veya kapak contası hasarlı ise, cihazı asla çalıştırmayınız.
- Sadece müşteri hizmetleri tarafından onarılmalıdır.

⚠ UYARI – Ciddi sağlık tehlikesi!
Gövde kapağı olmayan cihazlarda mikrodalga enerjisi dışarı çıkar.
- Gövde kapağı asla çıkarılmamalıdır.
- Bakım ve onarım işleri için müşteri hizmetleriyle iletişime geçilmelidir.

1.7 Sıcaklık sensörü

Merkez sıcaklık sensörünü kullanırken bu güvenlik talimatlarına uyunuz.

⚠ UYARI – Elektrik çarpması tehlikesi!
Merkez sıcaklık sensörünün yanlış olması durumunda ısı izolasyonu hasar görebilir.
- Sadece bu cihaz için belirlenmiş merkez sıcaklık sensörünü kullanınız.

⚠ UYARI – Yaralanma tehlikesi!
Merkez sıcaklık sensörü sivridir.
- Merkez sıcaklık sensörünü dikkatlice tutunuz.

2 Maddi hasarların önlenmesi

2.1 Genel

DİKKAT
Alkol buharı sıcak pişirme bölümünde tutuşabilir ve cihazda kalıcı hasarlara neden olabilir. Patlama nedeniyle cihaz kapısı kendiliğinden açılabilir ve bazı durumlarda yerinden çıkarak düşebilir. Kapı camları patlayabilir ve parçalanabilir. Oluşan vakum nedeniyle pişirme bölümünün şekli içeriye doğru büyük ölçüde bozulabilir.
- Seyreltilmemiş alkollü içecekleri (hacmen ≥%15) ısıtmayınız (örn. yiyeceklerin üzerine dökmek için).

Pişirme bölümünde su bulunması halinde su buharı oluşur. Sıcaklık değişimi nedeniyle hasarlar meydana gelebilir.
- Sıcak pişirme bölümüne kesinlikle su dökülmemelidir.

Cihazın çerçevesinden tutularak taşınması bükülmesine neden olabilir. Cihaz çerçevesi, cihazın ağırlığını taşıyamaz.

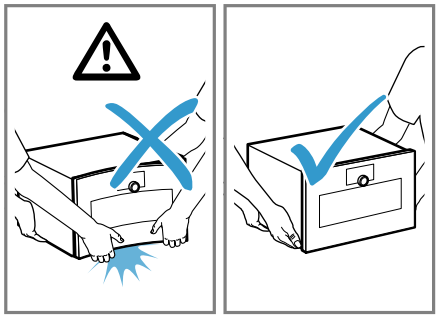

- Cihazı, çerçevesinden tutarak kaldırmayınız.
- Cihazı daima gövdesinden tutarak kaldırınız.

Pişirme bölümünde uzun süreli nem korozyona neden olur.
- Her pişirme işleminden sonra yoğuşma suyu temizlenmelidir. Yüksek sıcaklıklarla yapılan çalışmalar sonrasında, pişirme bölümü yalnızca kapalı şekilde soğutulmalıdır.
- Kapalı pişirme bölümünde uzun süre nemli gıda maddesi muhafaza edilmemelidir.
- Pişirme bölümünde yiyecek muhafaza edilmemelidir.
- Cihaz kapısını herhangi bir şey sıkıştırılmamalıdır.

Contanın aşırı kirli olması halinde cihaz kapağı artık tam olarak kapanmaz. Yandaki mobilyaların panelleri hasar görebilir.
- Contayı daima temiz tutunuz.
- Cihazı asla hasarlı bir contayla veya contasız olarak çalıştırmayınız.

Cihaz kapısının oturma yüzeyi veya tezgah olarak kullanılması nedeniyle cihaz kapısı hasar görebilir.
- Cihaz kapısına eşya koyulmamalı, oturulmamalı, kapıya asılmamalı veya yaslanılmamalıdır.
- Kaplar veya aksesuarlar cihaz kapısının üzerine koyulmamalıdır.

2.2 Mikrodalga

Mikrodalgayı kullanırken bu uyarıları dikkate alınız.

DİKKAT
Metalin pişirme bölümü duvarına temas etmesi halinde, cihaza veya kapağın iç camına zarar veren kıvılcımlar ortaya çıkar.
- Metaller, örn. camın içindeki kaşıklar pişirme bölümü duvarlarından ve kapağın iç kısmından en az 2 cm uzakta olmalıdır.

Cihazdaki alüminyum kaplar kıvılcım oluşumuna neden olabilir. Kıvılcım oluşumu cihaza zarar verir.
- Cihazda alüminyum kaplar kullanılmamalıdır.

Cihazın, pişirme bölümünde yiyecek olmadan çalıştırılması; aşırı yüklenmeye neden olur.
- Mikrodalga asla pişirme bölümünde yemek olmadan çalıştırılmamalıdır. Bunun tek istisnası kısa süreli kap

testidir.

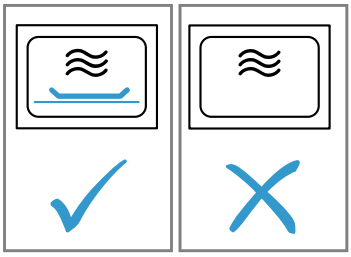

Çok yüksek mikrodalga gücü ile doğrudan, arka arkaya pek çok kez mikrodalga tipi patlamış mısır hazırlanması pişirme bölümünde hasara neden olabilir.
- Hazırlamalar arasında cihaz birkaç dakika soğumaya bırakılmalıdır.
- Mikrodalga gücü kesinlikle çok yüksek ayarlanmamalıdır.
- Maksimum 600 Watt kullanılmalıdır.
- Patlamış mısır torbasını cam bir tabağa veya pişirme alanının tabanına yerleştiriniz.

Uygun olmayan kaplar hasara yol açabilir.
- Izgara, mikrodalga kombine modu veya sıcak hava kullanımında sadece yüksek sıcaklıklara dayanıklı kaplar kullanılmalıdır.

Gevşek tırtırlı vidalar mikrodalganın kullanılması sırasında kıvılcım oluşumuna neden olabilir.
Kıvılcım oluşumu cihaza zarar verir.
- Sürgülü ızgaraların monte edilmesi için kullanılan tırtıllı vidaların sıkıldığından emin olunuz.

2.3 Sıcaklık sensörü

⚠ **UYARI – Elektrik çarpması tehlikesi!**
Merkez sıcaklık sensörünün yanlış olması durumunda ısı izolasyonu hasar görebilir.
- Sadece bu cihaz için belirlenmiş merkez sıcaklık sensörünü kullanınız.

DİKKAT
Cihaz kapağı ile iç sıcaklık sensörü kablosuna zarar verebilirsiniz.
- İç sıcaklık sensörü kablosunu cihaz kapağına sıkıştırmayınız.

Izgara elemanından gelen ısı, iç sıcaklık sensörüne zarar verebilir.
- Izgara yüzeyi ile iç sıcaklık sensörünün veya iç sıcaklık sensörü kablosunun arasında birkaç santimetrelik bir mesafe olduğundan emin olunuz. Etin pişirme sırasında yükselebileceğini unutmayınız.

Sert temizlik maddeleri iç sıcaklık sensörüne zarar verebilir.
- Çekirdek sıcaklık sensörünü bulaşık makinesinde temizlemeyiniz.

3 Çevrenin korunması ve tasarruf

3.1 Ambalajı atığa verme

Ambalaj malzemeleri çevre dostudur ve geri dönüştürülebilir.
- Münferit parçalar türlerine göre ayrılarak imha edilmelidir.

3.2 Enerji tasarrufu

Aşağıdaki bilgilere uyarsanız cihazınız daha az elektrik tüketir.

Koyu renkli, siyah cilalı veya emaye kaplama pişirme kalıpları kullanılmalıdır.
✔ Bu tür pişirme kalıpları ısıyı özellikle iyi emer.

Cihazda ancak tarifte veya ayar önerilerinde belirtildiği sürece ön ısıtma yapılmalıdır.
✔ Cihazda ön ısıtma yapmamanız, size enerji tasarrufu sağlar.

Birbiri ardına veya paralel olarak birden çok yemek hazırlayınız.
✔ İlk pişirme işleminden sonra pişirme bölümü ısınmıştır. Bu, sonraki yemeklerin pişirme süresini kısaltır.

Çalışma sırasında cihaz kapağı mümkün olduğunca seyrek açılmalıdır.
✔ Pişirme bölümündeki sıcaklık korunur ve cihazın yeniden ısıtılmasına gerek kalmaz.

Daha uzun pişirme sürelerinde, cihaz pişirme süresi bitiminden 10 dakika önce kapatılmalıdır.
✔ Kalan ısı, yemeğin pişmesi için yeterli olur.

4 Cihazı tanıma

4.1 Cihaz

Bu bölümde, cihazınızın parçalarını tanıtan bir genel görünüm verilmektedir.

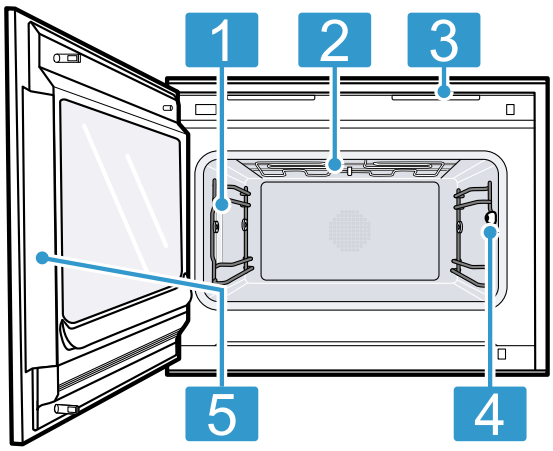

1	Pişirme bölümü aydınlatması
2	Izgara yüzeyi
3	Havalandırma yarıkları
4	İç sıcaklık sensörü →*Sayfa 28* için bağlantı kovanı
5	Kapağı açmak için belirlenmiş bölge

4.2 Pişirme bölümü

Pişirme bölümünün iki sürgülü kademesi mevcuttur. Sürgülü kademeler alttan üste doğru sayılır.

DİKKAT
Aksesuar devrilebilir.
- Sürgülü kademeler arasına aksesuar koymayınız.

Daha yüksek fırın kapları için sürgülü raf seviyesi 1'i kullanınız.
Ayrıca sürgülü ızgaraları çıkarabilir →*Sayfa 40* ve pişirme bölümü zemininde pişirebilirsiniz.
Pişirme bölümü tabanı özellikle mikrodalga işletimi için uygundur. Pişirme bölümü zemini, mikrodalga işletimi için en uygunudur. Sadece mikrodalgaya uygun pişirme kapları kullanınız.

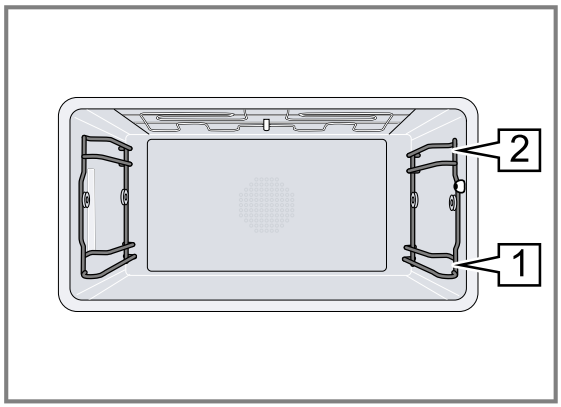

İç aydınlatma

Cihaz kapağını açtığınızda, pişirme bölümü aydınlatması açılır. Cihazın kapağı 3 dakikadan daha uzun süre açık kalırsa pişirme bölümü aydınlatması söner.

⚠ **UYARI – Yaralanma tehlikesi!**
LED aydınlatmaların ışığı çok parlaktır ve gözlere zarar verebilir (risk grubu 1).
- Çalışan LED aydınlatmalara doğrudan 100 saniyeden fazla bakılmamalıdır.

Pişirme bölümü aydınlatmasını cihaz düşük güç modunda olduğu zaman da açabilirsiniz.
Yaklaşık 20 dakika sonra pişirme bölümü aydınlatması kapanır.
Fırını açtığınız zaman pişirme bölümü aydınlatması açılır.
→ *"Pişirme bölümü aydınlatmasını aç ve kapat", Sayfa 17*
Cihaz, çalışma modlarının çoğunda pişirme bölümü aydınlatmasını açar.
Pişirme bölümünün aydınlatmasının çalışma sırasında açık olup olmayacağını temel ayarlar →*Sayfa 33* kısmından belirleyiniz. Temel ayarlardan "Manuel" ayarını seçtiğinizde, cihaz pişirme bölümü aydınlatmasını otomatik olarak açmak yerine ihtiyaca göre açar. Cihaz, yaklaşık 20 saniye saniye sonra pişirme bölümü aydınlatmasını kapatır.

Yoğuşma suyu

Pişirme sırasında pişirme bölümünde ve cihaz kapağında yoğuşma suyu oluşabilir. Yoğuşma suyu normaldir ve cihazın fonksiyonunu etkilemez. Pişirme işleminden sonra yoğuşma suyu temizlenmelidir.

4.3 Kumanda elemanları

Kumanda alanı üzerinden cihazınızın tüm fonksiyonlarını ayarlayabilir ve işletim durumu ile ilgili bilgiler alabilirsiniz.
Cihaz tipine bağlı olarak resimde bazı detaylar çeşitlilik gösterebilir.

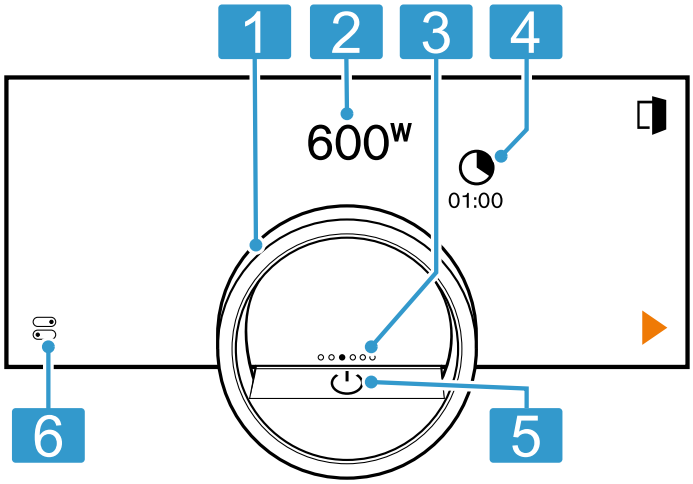

1	Halka ayar düğmesi	Halka ayar düğmesi ile seçimi değiştirebilirsiniz.
2	Saat 12 pozisyonu	Saat 12 pozisyonu, halka ayar düğmesini kullanarak değiştirebileceğiniz bir fonksiyonun o anda seçili olan değerini gösterir. İhtiyaç duyulması hâlinde, saat 12 pozisyonuna getirmek için sıcaklık veya pişirme süresi gibi başka bir fonksiyona basınız.

3	Gezinme göstergesi	Halka ayar düğmesinin ortasındaki ekranda yer alan dolu nokta, cihaz ekranları arasındaki mevcut yatay gezinme konumunu gösterir.
4	Semboller	Ayarları gösterir ve fonksiyonları başlatır veya sonlandırır.
5	Açma/ Kapama tuşu	Cihazı açar ve kapatır.
6	Durum barı ve kontrol merkezi	Durum satırı, fonksiyonların veya cihazı bileşenlerinin güncel durumunu gösterir, örn.: ▪ Home Connect Bağlantı durumu ▪ Çocuk kilidi tuşuna basarak kontrol merkezini →*Sayfa 11* açabilirsiniz.

Halka ayar düğmesi

Halka ayar düğmesi sadece cihaz açık olduğu zaman kullanılabilir. Halka ayar düğmesi ile halka menülerde veya liste menülerde dolaşabilir ve ayarları seçebilirsiniz. Halka ayar düğmesine dokunduğunuzda, ekranda ilgili halka ayar düğmesinin arkasında turuncu renkte bir halka görünür.

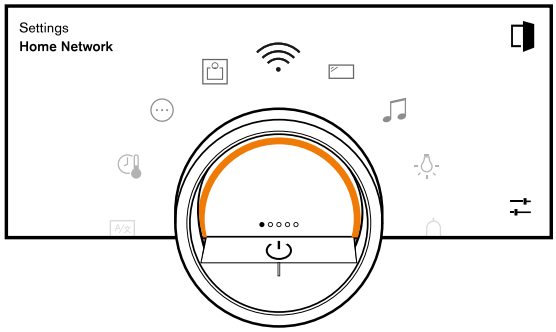

Cihaz çalışır durumdayken, kontrol halkasını yalnızca ekranda bir fonksiyon seçerseniz kullanabilirsiniz.

Döndürme	Halka menülerde ve liste menülerde gezinme: ▪ Değerleri artırmak için, halka ayar düğmesini sağa çeviriniz. ▪ Değerleri azaltmak için, halka ayar düğmesini sola çeviriniz. ▪ Değerleri daha büyük artışlarla değiştirmek için kontrol halkasını hızlıca sağa veya sola çeviriniz.

Temel ayarlarda →*Sayfa 33* halka ayar düğmesi davranışlarını ayarlayabilirsiniz. "Standart" ayarı için ekranda istenen fonksiyona basınız ve fonksiyonun değerini ilgili halka ayar düğmesini kullanarak değiştiriniz.
"Hızlı seçim" ayarı ile, saat 12 konumunda bulunan kontrol halkası ile fonksiyonun değerlerini hemen değiştirebilirsiniz.

Süreç görselleştirme

Sürecin görselleştirilmesi için cihaz, kontrol halkasının arkasında turuncu renkte bir daire kesiti gösterir.

Cihaz, aşağıdaki koşullar altında bir dairenin kesitini turuncu renkte gösterir:
- Bir pişirme süresi ayarlanmıştır.
- İç sıcaklık sensörü için bir iç sıcaklık ayarlanmış.

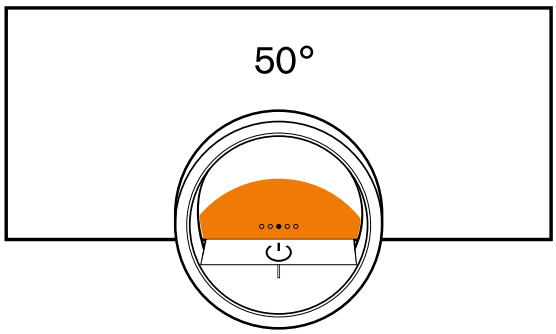

Zamanlayıcı ne kadar uzun süre çalışırsa veya yiyeceğin iç sıcaklığı ayarlanan iç sıcaklığa ne kadar yaklaşırsa, dairenin turuncu renkli bölümü o kadar büyük olur. Pişirme süresi ve iç sıcaklık ayarlanmamışsa, dairenin kesiti turuncu renkte yanıp söner.

Ekran

Ekranda; ayarlar ve ayar seçeneklerinin yanı sıra çalışma durumuna ilişkin mesajlar görüntülenir.

Basılması	İşlemi veya fonksiyonu seçer veya onaylar
Uzun basma	Ek bilgileri görüntüler
Yatay kaydırma	Cihaz ekranları arasında geçiş yapar Örneğin bir cihaz ekranında "Mikrodalga" sola veya sağa kaydırınız **Not:** Sadece bir cihaz ekranında →*Sayfa 10* olduğunuzda ve herhangi bir program çalışmadığında bu fonksiyonu kullanabilirsiniz.

Not: Ekran dilleri arasında sizin ulusal diliniz mevcut değilse, mevcut bir ekran dilini seçiniz, örn. İngilizce.

Semboller

Sembollerle fonskiyonları başlatılabilir veya sonlandırılabilir, ayrıca cihaz ekranlarında gezinebilirsiniz.

Kumanda

Sembol	Fonksiyon
	Cihazı halka ayar düğmesi ile açma veya kapatma
	Cihazın kapağının açılması →*Sayfa 16*
	Kontrol merkezini açma →*Sayfa 17*
	Ayarları düzenle
	Ek bilgileri çağır →*Sayfa 17*
	Favorinin kaydedilmesi →*"Favoriler", Sayfa 28*
	Favorinin düzenlenmesi

Sembol	Fonksiyon
	Favorinin silinmesi
	Programlar →*Sayfa 26* için ipucu çağırma
	Başlat
Max.	Maksimum mikrodalga gücünün seçilmesi
	Duraklat veya Durdur
	Bir sonraki adıma geç
	Bir önceki adıma geç
	Geri veya ayarları uygula
	Devam
	Onayla
	Sil
	Sıfırla
	İptal
	Mikrodalga modu ekleme →*Sayfa 21* veya silme →*Sayfa 21*
	Izgaranın çalıştırılması

Zamanlayıcı fonksiyonları

Sembol	Fonksiyon
	Zamanlayıcı menüsünün çağrılması →*Sayfa 22*
	Uzun süreli zamanlayıcıyı çağır →*Sayfa 23*
	Uzun süreli zamanlayıcıdan ısıtma döngüsünü sil →*Sayfa 25*
	Pişirme süresi sonunun ertelenmesi →*Sayfa 23*
	Pişirme süresini önceden ayarlanmış pişirme süresine sıfırlayınız → *"Pişirme süresinin değiştirilmesi", Sayfa 22* Pişirme sonu gecikmesinin sıfırlanması → *"Pişirme sonu gecikmesinin sıfırlanması", Sayfa 23*

Temizlik ve bakım

Sembol	Fonksiyon
	Temizleme yardımı →*Sayfa 41*

Kontrol merkezinde kullanım

Sembol	Fonksiyon
	Cihaz kapağını pişirme işleminden sonra otomatik aç →*Sayfa 17*
	Çocuk kilidinin etkinleştirilmesi →*Sayfa 25*
	Pişirme bölümü aydınlatmasını aç ve kapat →*Sayfa 17*
	Fonksiyonların Home Connect uygulaması ile manuel "Uzaktan başlatma" üzerinden başlatılması → *"Fonksiyonların Home Connect uygulaması ile manuel 'Uzaktan başlatma' üzerinden başlatılması", Sayfa 32*
	Home Connect Ayarları çağırınız → *"Home Connect ayarları", Sayfa 31*

Durum

	Uzaktan çalıştırma →*Sayfa 32*
	İç sıcaklık sensörü takıldı → *"Sıcaklık sensörü", Sayfa 28*
	İç sıcaklık sensörü eksik
	Isıtma işlemi durum göstergesi
	Bir soğutma işleminin gösterimi
	Cihaz demo modunda →*Sayfa 43*

Kontrol merkezindeki durum

Sembol	Fonksiyon
	Yönlendiriciye bağlantı: Güçlü → *"Home Connect", Sayfa 31*
	Yönlendirici bağlantısı: Tamam → *"Home Connect", Sayfa 31*
	Yönlendirici bağlantısı: Zayıf → *"Home Connect", Sayfa 31*
	Yönlendirici bağlantısı yok. → *"Home Connect", Sayfa 31*
	Cihaz yönlendiriciye bağlandı. Home Connect sunucusuna bağlantısı yok. → *"Home Connect", Sayfa 31*
	Yazılım güncellemesi durumu

Cihaz göstergeleri

Burada cihaz ekranlarına bir genel bakış bulabilirsiniz.

Cihaz ekranları	Kullanımı	Gezinme göstergesi
Ayarlar	▪ Temel ayarların yapılması →*Sayfa 33* ▪ Home Connect Ayarların özelleştirilmesi →*Sayfa 31*	●○○○○○
Modlar & Servis	▪ Temizleme yardımının başlatılması →*Sayfa 41* ▪ Hızlı kılavuzun başlatılması →*Sayfa 17*	○●○○○○
Mikrodalga	Mikrodalga gücü →*Sayfa 18* ve pişirme süresi →*Sayfa 22* ayarlama	○○●○○○
"Manuel" (Fırın modu, kombine çalışma)	Isıtma türü, mikrodalga çalışması →*Sayfa 18* ve pişirme süresi →*Sayfa 22* ayarlama	○○○●○○

Cihaz ekranları	Kullanımı	Gezinme göstergesi
Favoriler	Favorileri çağırma →*Sayfa 28*	○○○○●○
Programlar	Otomatik programları ve önerilen ayarları çağırma →*Sayfa 26*	○○○○○●

İpucu: Temel ayarlardan →*Sayfa 33* cihazınızın hangi cihaz ekranı ile başlayacağını belirleyebilirsiniz.

Renkler

Farklı renkler, ilgili ayar durumlarında kullanıcıyı yönlendirir.

Kırmızı	▪ Bu tür hata mesajlarında müşteri hizmetlerinin desteğine ihtiyaç duyulur.
Turuncu	▪ Kumandanın devam edebilmesi için dikkat etmeniz gereken uyarılar ▪ Başlatmak veya durdurmak için semboller
Beyaz	▪ Uyarılar ▪ Ek bilgiler

Görüntüleme

Duruma göre sembollerin, değerlerin ve veya tüm ekranın görüntüleri değişir.

Halka ve liste menülerde yaklaştırma	Halka ayar düğmesini kullanarak bir liste menüsünde bir liste girişi seçerseniz, ekranda bu liste girişi büyütülmüş ve altı çizilmiş olarak gösterilir. Halka ayar düğmesini kullanarak bir halka menüde bir değer seçerseniz, ekranda bu değer saat 12 pozisyonunda büyütülmüş olarak gösterilir.
Pişirme sonunda yakınlaştırma veya iç sıcaklık sensörü	Pişirme işleminin bitmesine birkaç dakika kala, cihaz ekranın ortasında kalan pişirme süresini büyütülmüş olarak gösterir. Güncel iç sıcaklık ayarlanan değerin sadece birkaç derece altına düştüğünde, ekranda güncel iç sıcaklık büyütülmüş olarak gösterilir. Diğer tüm ekranlar gizlenir.
Küçültülmüş ekran göstergesi	Cihaz çevresinde bir kullanıcı algılayamazsa, ekranı küçültür ve yalnızca en önemli bilgileri gösterir. Bu işlev önceden ayarlanmıştır. İlgili ayarı, temel ayarlardan →*Sayfa 33* değiştirebilirsiniz.

Kontrol merkezi

Durum çubuğunda yalnızca simgeler ile gösterilen fonksiyonlara kontrol merkezine giderek erişebilirsiniz. Kontrol merkezinde fonksiyonları etkinleştirebilir ve devre dışı bırakabilirsiniz.

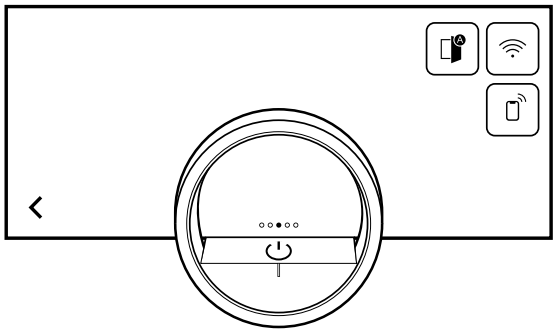

Soldaki ekranda, cihazın mevcut durumuna ilişkin bilgileri içeren semboller ve metinler görüntülenir. Sağdaki ekranda, kontrol merkezinin dokunmatik alanları görüntülenir.

4.4 Isıtma türleri

Burada fonksiyonlara ilişkin bir genel bakış bulabilirsiniz. Isıtma türlerinin kullanımına yönelik önerileri görebilirsiniz.

Mikrodalga fonksiyonu

Semboller	Fonksiyon	Güç	Kullanımı
90	Mikrodalga	90 W	Hassas gıdaların buzunun çözülmesi.
180	Mikrodalga	180 W	Gıdaların buzunun çözülmesi.
360	Mikrodalga	360 W	Yiyeceklerin buzunun çözülmesi veya hafifçe pişirilmesi.
450	Mikrodalga	450 W	Yiyeceklerin pişirilmesi veya hafifçe ısıtılması.
600	Mikrodalga	600 W	Yiyeceklerin pişirilmesi veya ısıtılması.
Max.	Mikrodalga	1000 W	Sıvıların hızlı şekilde ısıtılması Cihaz soğukken, 1000 W'lık bütün mikrodalga gücü kullanılabilir.

Fırın fonksiyonları

Semboller	Fonksiyon/Isıtma türü	Sıcaklık / Ayar	Güç	Kullanımı
	Sıcak hava	30-230 °C		Isı, pişirme alanının arka tarafında üretilir ve fan sayesinde hızlı ve eşit bir şekilde dağıtılır. Çok kısa bir ön ısıtma süresi ile bir veya iki seviyede pişirme için. Nemli pastalar, bisküviler, sufleler, için. Pişirme süresini kısaltmak için mikrodalga açılabilir.
	Izgara + hava dolaşımı	30-230 °C		Yukarıdan gelen çok yoğun ısı, fan tarafından hızlı ve eşit bir şekilde dağıtılır. Eş zamanlı çok yönlü ısıtma ile kabuk oluşumunu sağlar. Et, kümes hayvanları, balık, sebze şişleri için. Ön ısıtma gerekli değildir. Pişirme süresini kısaltmak için mikrodalga açılabilir.
	Kurutulması	30-80 °C		İnce meyve ve sebze dilimlerini veya otları kurutmak için. Pişirme bölümünden aktif olarak nem çekilir.
	Düşük sıcaklıkta pişirme	30-90 °C	90 W	Özellikle yumuşak bir sonuç elde etmek için etin yavaş ve hafifçe pişirilmesi. Sıcak hava, pişirme süresini kısaltmak için düşük mikrodalga gücü ile birleştirilir. Eti pişirmeden önce kısa bir süre kızartınız.
	Mayalama	30 - 50°C		Hamur mayaları ve hamur parçalarının kabarması için optimum sıcaklık aralığı. Mayalı ve ekşi hamur için. Mayalı hamur için optimum sıcaklık ayarı 38 °C'dir.
	Sıcak tutma		50 W	Yiyecekleri kurutmadan sıcak tutmak için en iyi mikrodalga performansı.
	Buzunu çözme		90-360 W	Dondurulmuş gıdaların buzunu hızlı ve hassas bir şekilde çözmek için en uygun mikrodalga güç aralığı. Hassas gıdalar için 90 W kullanınız.
	İçeceklerin ısıtılması		Maks.	Su ve süt gibi sıvıları hızlı bir şekilde ısıtmak için en iyi mikrodalga gücü.
	Yemeklerin ısıtılması		360-600 W	Tabaklı yemekler, güveçler ve çorbalar gibi pişmiş yemekleri yeniden ısıtmak için en uygun mikrodalga güç aralığı.

Mikro kombinasyon fonksiyonu
Mikrodalga fonksiyonunu aşağıdaki ısıtma türlerine ekleyebilirsiniz.

Semboller	Fonksiyon	Sıcaklık / Ayar	Kullanımı
	Sıcak hava	30-230 °C	Isı, pişirme alanının arka tarafında üretilir ve fan sayesinde hızlı ve eşit bir şekilde dağıtılır. Çok kısa bir ön ısıtma süresi ile bir veya iki seviyede pişirme için. Nemli pastalar, bisküviler, sufleler, için. Pişirme süresini kısaltmak için mikrodalga açılabilir.
	Izgara + hava dolaşımı	30-230 °C	Yukarıdan gelen çok yoğun ısı, fan tarafından hızlı ve eşit bir şekilde dağıtılır. Eş zamanlı çok yönlü ısıtma ile kabuk oluşumunu sağlar. Et, kümes hayvanları, balık, sebze şişleri için. Ön ısıtma gerekli değildir. Pişirme süresini kısaltmak için mikrodalga açılabilir.

4.5 Düşük güç modunda gösterge

Cihazda çeşitli düşük güç modundaki göstergeleri mevcuttur. Ekran göstergeleri, cihazın bir kullanıcıyı algılayıp algılamadığına bağlıdır.
Herhangi bir kullanıcı algılanmadığında cihaz kapalıdır ve ekran siyahtır. Cihaz üzerinde cihaz açıkken yaklaşık 20 dakika boyunca veya cihaz bir ısıtma işlemini tamamladıktan sonra yaklaşık 20 dakika boyunca herhangi bir ayar yapmazsanız, cihaz ilgili kullanıcı algılaması olmadan düşük güç moduna geçer.
Yakınlık sensörü bir kullanıcıyı algılarsa veya halka ayar düğmesine dokunursanız ya da ekrana basarsanız, cihaz kullanıcı algılaması ile düşük güç moduna geçer.
Kullanıcı algılamalı düşük güç modunda, ekranda kapak açma sembolü ve durum çubuğu görüntülenir. Temel ayarlar →*Sayfa 33* bölümünden ekranda GAGGENAU logosunun da gösterilip gösterilmeyeceğini seçebilirsiniz.
Cihaz ilgili Home Connect uygulamasına bağlandığında, ekranda ⌔ görünür.
→ *"Home Connect", Sayfa 31*
Kullanıcı algılama mesafesi seçilen temel ayarlara bağlıdır.
Kullanıcı algılamalı düşük güç modunda ekranın parlaklığı düşürülür. Ekran parlaklığı bakış açısına bağlıdır.

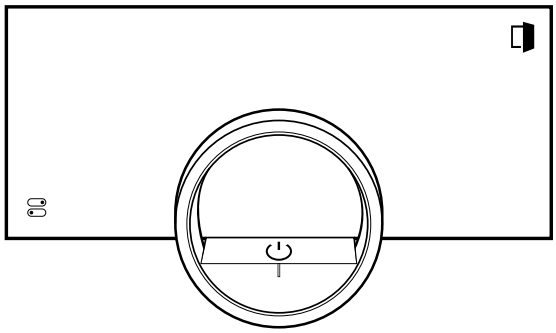

4.6 Soğutma fanı

Soğutma fanı, çalışma sırasında devreye girer. Sıcak hava kapağın üzerinden dışarı çıkar.
Pişirilecek yiyeceği çıkardıktan sonra, soğuyana kadar kapağı kapalı tutunuz. Bitişik mutfak mobilyaları zarar görebileceğinden, cihazın kapağı yarı açık olmamalıdır. Soğutma fanı bir süre daha çalışmaya devam eder ve sonra otomatik olarak kapanır.
Havalandırma bölmelerini örtmeyiniz. Aksi takdirde cihaz aşırı ısınacaktır.

4.7 Ek bilgiler

İhtiyaç duyulması hâlinde ek bilgileri görüntüleyebilirsiniz.
ⓘ tuşuna basarsanız, ekranda geçerli fonksiyonla ilgili ek bilgiler görüntülenir.
Belirli sembollere veya değerlere basılı tutarsanız, ekranda geçerli fonksiyonla ilgili ek bilgiler görüntülenir.
Halka ayar düğmesinin etrafına yerleştirilmiş tüm semboller için ek bilgiler mevcuttur, örn. ayarlanan ısıtma türü veya güncel pişirme bölümü sıcaklığı hakkında bilgiler.
Temel ayarlardan →*Sayfa 33* ilgili "Info-i" fonksiyonunu açabilir veya kapatabilirsiniz.
Cihaz zaman zaman güvenlik ve çalışma durumuyla ilgili önemli bilgileri otomatik olarak görüntüler. Bu mesajlar birkaç saniye sonra otomatik olarak veya mesajı ✓ ile onayladığınızda kaybolur.
Home Connect ile ilgili mesajlar için cihaz ayrıca Home Connect durumunu da görüntüler.
→ *"Home Connect", Sayfa 31*

4.8 Açılır uyarılar

Açılır uyarılar mevcut fonksiyonların açıklamalarını içerir. Temel ayarlardan →*Sayfa 33* ilgili "Açılır ipuçları" fonksiyonunu açabilir veya kapatabilirsiniz.

4.9 Hızlı kılavuzlar

Cihazınızda çeşitli konularda size yardımcı olacak hızlı kılavuzlar bulunur.

4.10 Otomatik kapatma

Güvenliğiniz için cihaz otomatik kapatma özelliğine sahiptir. Belirli bir süre boyunca cihazı çalıştırmazsanız veya bir pişirme süresi programlamazsanız, cihaz belirli

bir sürenin sonunda her ısıtma işlemini kapatır. Cihaz, ısıtma işlemini mikrodalga kullanılmayan ısıtma türlerinde 12 saat sonra, mikrodalga kullanılan ısıtma türlerinde ise 90 dakika sonra kapatır. Maksimum mikrodalga gücünü ayarlarsanız, cihaz ısıtma işlemini 30 dakika sonra kapatır. Ekranda bir mesaj görünür.
Bir pişirme süresi ayarlarsanız, cihazı daha uzun süre çalıştırabilirsiniz.
Bir pişirme süresini ayarlarsanız; cihazı ilgili "Sıcak hava", "Izgara + hava dolaşımı", "Düşük sıcaklıkta pişirme" veya "Mayalama" ısıtma türlerinde maksimum 24 saat çalıştırabilirsiniz. "Kurutulması" ısıtma türünde cihazı maksimum 72 saat çalıştırabilirsiniz.
İlgili Uzun süreli zamanlayıcı →*Sayfa 23* fonksiyonu ile programlandığında, cihaz 74 saat sonra kapanır.

4.11 Yakınlık sensörü

Cihazınız, cihazın önünde olduğunuzu veya ona doğru hareket ettiğinizi algılar. Cihazınız, yanından geçip giderken sizi görmezden gelir.
Eğer açık olan cihazın algılama menzili içinde değilseniz, cihaz ilgili ekranı temel özelliklere indirger.

Not: Temel ayarlardan cihazın sizi algılayacağı mesafeyi ayarlayabilirsiniz. Yakınlık sensörünün sizi en iyi şekilde algılamasını sağlamak için temel ayarlardan →*Sayfa 33* cihazın üst kenarının montaj yüksekliğini ayarlayın.

4.12 Temizlik koruması

Cihazınız, ekranı temizlemek mi yoksa cihaz ekranları arasında gezinmek mi istediğinizi algılar. Cihaz, ekran ve halka ayar düğmesi üzerinden kullanımı kısa bir süre için durdurur.
Kumandaya geri dönmek için ekrana dokununuz.

4.13 Kapı kilidi

"Kapı kilidi" fonksiyonu, cihaz kapağının istem dışı açılmasını önler. Bu durum özellikle cihaz tezgah altına monte edildiğinde faydalıdır.
Temel ayarlardan →*Sayfa 33* ilgili "Kapı kilidi" fonksiyonunu açabilir veya kapatabilirsiniz. Fonksiyonu etkinleştirir ve ⌂ tuşuna basarsanız, ekranda ⌂ sembolü yerine bir sürgülü düğme belirir.
→ *"Cihazın kapağının açılması", Sayfa 16*

5 İlgili Home Connect uygulamasındaki fonksiyonlar

Home Connect uygulaması çeşitli fonksiyon ve avantajlar sunar.

- Pişirme sürecini, örn. kalan pişirme süresini veya güncel çekirdek sıcaklığını izleyebilirsiniz.
- Isıtma türünü veya programını başlatabilir, durdurabilir veya ayarlarını değiştirebilirsiniz.
- Önemli cihaz yazılım güncellemelerini yapabilirsiniz.
- Tarifinize en uygun ayarları veya programı belirlemek amacıyla Oven Assistant fonksiyonundan yararlanabilirsiniz.
- Çekirdek sıcaklık sensörünün kullanılması durumunda, kalan pişirme süresi hakkında tahmini bilgi edinebilirsiniz.
- Cihazın temel ayarlarını değiştirebilirsiniz.
- Ses kontrolü (Alexa veya Google Home ile) ile ana fonksiyonları kontrol edebilirsiniz.
- Cihaz bilgilerini ve talimatları bulabilirsiniz.
- Yeni tarifleri bulabilirsiniz.

6 Aksesuar

Orijinal aksesuarlar kullanınız. Bunlar cihazınıza özel tasarlanmıştır.
Cihaz tipine bağlı olarak birlikte teslim edilen aksesuarlar farklı olabilir.

Aksesuarlar		Kullanımı
Tel ızgara	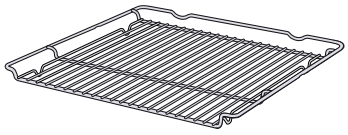	▪ Pişirme kabı ▪ Kek kalıpları ▪ Izgaralık parçalar ▪ Derin dondurulmuş yemekler ▪ Mikrodalgaya uygun **İpucu:** Tel ızgaranın ⅔'ü devrilmeden tel ızgara dışarı çekilebilmektedir. Böylece yemekler kolayca dışarı çıkarılabilir.
Cam tekne	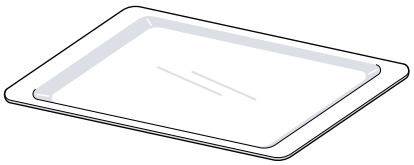	▪ Büyük kızartma ▪ Yumuşak kekler ▪ Sufleler ▪ Güveçler ▪ Doğrudan tel ızgara üzerinde ızgara yaparken sıçrama koruması Izgara yaparken, cam tepsiyi yükseklik 1'e itiniz. ▪ Mikrodalgaya uygun

Aksesuarlar	Kullanımı
	İpucu: Mikrodalga fırında cam tekneyi yerleştirme yüzeyi olarak kullanabilirsiniz. Saf mikrodalga modunda cam tepsiyi pişirme bölümü zeminine yerleştirebilirsiniz.

6.1 Diğer aksesuar

Diğer aksesuarları müşteri hizmetlerinden, bayilerden veya internetten temin edebilirsiniz.
Cihazınız için sunulan geniş ürün yelpazesini internette veya broşürlerimizde bulabilirsiniz:
www.gaggenau.com
Aksesuar cihaza özeldir. Satın alırken her zaman cihazınızın tam adını (E No.) belirtiniz.
Cihazınız için mevcut olan aksesuarları internet mağazamızdan veya müşteri hizmetlerinden öğrenebilirsiniz.

Diğer aksesuarlar	Sipariş numarası
Sıcaklık sensörü	BA010050
Cam tekne	BA046118
Tel ızgara	BA036106
Manuel kapı açma yardımı	10044743

6.2 Aksesuarın pişirme bölümüne itilmesi

Izgara, dışarı çekildiğinde devrilmesini önleyen bir kilit tırnağı ile donatılmıştır. Devrilme koruması fonksiyonunun çalıştığından emin olmak için, ızgarayı her zaman doğru şekilde pişirme bölümüne yerleştiriniz.

DİKKAT
Aksesuar devrilebilir.
▸ Sürgülü kademeler arasına aksesuar koymayınız.

1. Tel ızgaranın içeri sürülmesi sırasında, kilit tırnağının a alta bakmasına dikkat ediniz.

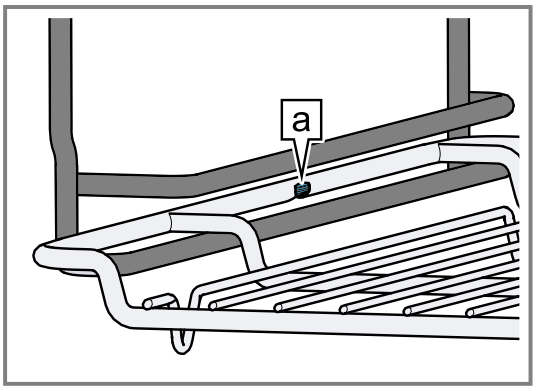

2. Izgaranın güvenlik çubuğunun a arkada olduğundan ve yukarıyı gösterdiğinden emin olunuz.

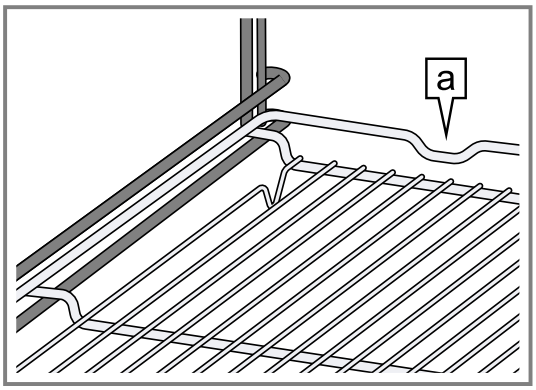

Not: Tamamen çıkarmak için ızgarayı hafifçe kaldırınız ve iki elinizle dışarı çekiniz.
Çalıştırma sırasında ihtiyacınız olmayan aksesuarları pişirme bölümünden çıkartınız.

7 İlk Kullanım öncesi

İlk çalıştırma için ayarları gerçekleştirin. Cihazı ve aksesuarı temizleyin.

7.1 İlk kez çalıştırma

Cihazınızı kullanmadan önce ilk çalıştırma ayarlarını yapınız.
Önce Güvenlik →*Sayfa 2* uyarılarını okuyunuz.
Cihaz kurulmuş ve bağlanmış olmalıdır.
Güç bağlantısından sonra cihazda "Başlatma" göstergesi görüntülenir.
İlk çalıştırma başarıyla tamamlanmamışsa veya cihaz fabrika ayarlarına sıfırlanmışsa, cihaz güç bağlantısından sonra ilk kez açıldığında "Başlatma" göstergesi görüntülenir.

Aşağıdaki ayarları yapınız:
- Dilin ayarlanması
- Home Connect seçeneğini etkinleştiriniz
- Sıcaklık biriminin ayarlanması
- Ağırlık biriminin ayarlanması
- Saat formatının ayarlanması
- Saatin ayarlanması

Temel ayarlardan →*Sayfa 33* daha sonra tüm ayarları değiştirebilirsiniz.
Ekrandaki talimatları izleyin. Ekran, başlangıç ayarları boyunca sizi yönlendirir.

Dilin ayarlanması ve diğer ayarların yapılması

1. ⌨ üzerine basınız.
✔ Ekranda önceden ayarlı dil tercihi görüntülenir.
2. İstenen ekran dilini seçmek için halka ayar düğmesini kullanınız.
3. ✓ ile onaylanmalıdır.

4. → üzerine basınız.
5. Diğer ayarları yapınız.
✔ Ekran, temel ayarlardan →*Sayfa 33* başlangıç ekranı olarak seçilen cihaz ekranını gösterir.

Kapı camının temizlenmesi

▸ İlk kullanımdan önce, kapı camını cam temizleyici ve cam bezi veya mikrofiber bez ile temizleyiniz.
Cam kazıyıcı kullanmayınız.

Aksesuarların Temizlenmesi

▸ Aksesuarları ilk kez kullanmadan önce, sıcak sabunlu su ve yumuşak bir bulaşık bezi ile iyice temizleyiniz.

Cihazın ısıtılması

1. Pişirme bölümünde ambalaj kalıntısı olmadığından emin olunuz.
2. Aksesuarları cihazdan çıkarınız.
3. Yeni cihaz kokusunu gidermek için boş, kapalı cihazı ısıtınız.
Isıtma için ideal ayar, mikrodalga gücü olmadan bir saat boyunca 230 C'dir.
4. Cihazın iç bölümünü temizleyiniz.

8 Temel Kullanım

8.1 Cihazın açılması

1. Düşük güç modundan →*Sayfa 13* çıkmak için cihazın halka ayar düğmesindeki ⏻ üzerine veya Home Connect uygulamasına basınız.
✔ Ekranda, mikrodalga kademesi ile birlikte mikrodalga modu ve pişirme süresini gösteren bir sembol gösterilir.
✔ Cihaz, pişirme bölümü aydınlatmasını açar.
✔ ⏻ turuncu renkte yanar.
2. Mikrodalga fırın gücünü ve pişirme süresini ayarlayınız.

İpucu: Temel ayarlardan →*Sayfa 33*, cihaz açıldıktan sonra hangi cihaz ekranının gösterileceğini ve cihazın pişirme bölümü aydınlatmasını açıp açmayacağını seçebilirsiniz.

Not: Açıldıktan sonra uzun bir süre herhangi bir ayar yapmazsanız, ekranda temel ayarlardan →*Sayfa 33* başlangıç ekranı olarak seçilen cihaz ekranı ve ardından düşü güç modunda göstergesi görüntülenir.

8.2 Cihazın kapağının açılması

⚠ **UYARI – Yanma tehlikesi!**
Çalışma sırasında cihaz kapısının iç tarafı çok sıcaktır.
▸ Cihazın çalışması sırasında veya sonrasında cihaz kapısına sadece yan taraftaki belirlenmiş alanda dokunun.
▸ Cihaz kapısını her zaman dayanak noktasına kadar açınız.

⚠ **UYARI – Haşlanma tehlikesi!**
Cihaz kapısının açılması sırasında sıcak buhar çıkışı olabilir. Sıcaklık durumuna göre buhar görünmeyebilir.
▸ Cihaz kapısını dikkatle açınız.
▸ Çocukları uzak tutulmalıdır.

1. ⏍ üzerine basınız.
   ▸ Temel ayarlardan →*Sayfa 33* ilgili "Kapı kilidi" fonksiyonu etkinleştirilmişse, sürgülü düğmeyi diğer uca kaydırınız.
✔ Cihaz kapağı açılır.
2. Cihazın kapağına sadece belirtilen yüzeyden dokununuz a ve tamamen açınız.

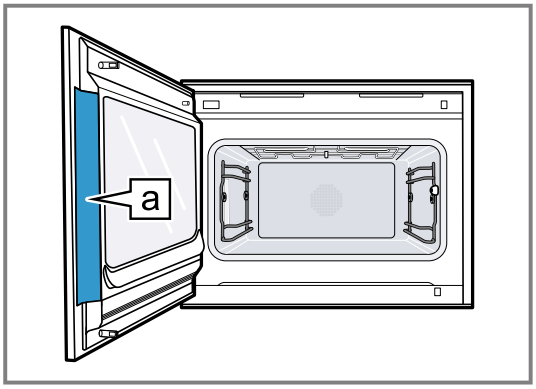

İpucu: Kontrol merkezinden, cihaz kapağını mevcut pişirme işleminden sonra otomatik olarak açılacak şekilde ayarlayabilirsiniz.
→ *"Cihaz kapağını pişirme işleminden sonra otomatik aç", Sayfa 17*

8.3 Isıtma türünün değiştirilmesi

1. Gerektiğinde "Mikrodalga" cihaz göstergesinden fırın moduna →*Sayfa 19* geçmek için sağdan sola doğru bir kez kaydırınız.
2. Güncel ısıtma türü sembolüne basınız.
3. Halka ayar düğmesi ile istenen ısıtma türünü seçiniz.
4. Seçilen ısıtma türüne veya < seçeneğine basınız veya birkaç saniye bekleyiniz.
✔ Ekranda seçilen ısıtma türü, varsayılan sıcaklık ve bazı ısıtma türleri için önceden ayarlanmış pişirme süresi gösterilir.
✔ Daha önce ısıtma türünü kullandıysanız, ekranda en son kullanılan sıcaklık gösterilir.
5. İhtiyaç duyulması hâlinde sıcaklığı değiştiriniz. →*Sayfa 17*
6. Ekranda bir uyarı penceresi belirirse, uyarı penceresindeki talimatları takip ediniz.
7. Fırın moduna genel bakışa geçmek için, < seçeneğine basınız.
Cihazı uzun bir süre çalıştırmazsanız, gösterge bir önceki cihaz ekranına geri döner.
8. Çalışmayı başlatmak için ▸ seçeneğine basınız.

8.4 Sıcaklığın değiştirilmesi

Not: Sıcaklığı çalışma sırasında değiştirebilirsiniz.

Gereklilik: Isıtma türü seçildi.

→ *"Isıtma türünün değiştirilmesi", Sayfa 16*

1. Görüntülenen sıcaklığa basınız.
2. Halka ayar düğmesi ile istenen sıcaklığı seçiniz.
✔ Ekranda, seçilen ısıtma türü için mevcut olan sıcaklıklar gösterilir.
3. Önceki cihaz ekranına geçmek için, istenen sıcaklığa veya < seçeneğine basınız.
Cihazı uzun bir süre çalıştırmazsanız, gösterge bir önceki cihaz ekranına geri döner.
✔ Ekranda seçili sıcaklık gösterilir.

Not: Çalışmaya başladıktan sonra, değiştirilen sıcaklık önceki sıcaklıktan 20 C'den daha yüksekse; ekranda seçilen sıcaklığın altında bir ilerleme çubuğu görüntülenir.

8.5 Güncel pişirme bölümü sıcaklığının gösterilmesi

▸ Ayarlanan sıcaklığa uzun süreli basınız.
✔ Ekranda güncel pişirme bölümü sıcaklığı gösterilir.

Not: Isıtmadan sonraki sürekli çalışmada, düşük sıcaklık dalgalanmaları normaldir.

8.6 Cihaz kapağını pişirme işleminden sonra otomatik aç

“Pişirme işleminin sonunda otomatik kapı açma” fonksiyonu sadece mevcut pişirme işlemi için geçerlidir.

⚠ **UYARI – Yanma tehlikesi!**
Cihaz ve dokunulabilir kısımları kullanım esnasında sıcaktır.
▸ 8 yaşın altındaki çocuklar uzak tutulmalıdır.
▸ Cihaz kapağı otomatik olarak açıldığında, cihazın yakınında çocukların bulunmadığından emin olunuz.

Not: "Pişirme sürecinin sonundaki otomatik kapı açılımı" fonksiyonunu sadece yemeğin aşırı pişmesini veya yanmasını önlemek için gerekirse kullanınız.
Mümkünse, pişirme süresi sona erdikten sonra cihazın kapağını tamamen açmanız önerilir, böylece mobilya panellerinde daha az nem yoğunlaşır.

1. ⊜ üzerine basınız.
2. ⊡ üzerine basınız.
✔ Ekranda ⊡ görünür.
✔ Cihaz, ayarlanan pişirme süresi veya ayarlanan iç sıcaklık ile yapılan mevcut pişirme işlemi bittikten sonra cihaz kapağını otomatik olarak açar.

Not: Çocuk kilidi →*Sayfa 25* ve kapak kilidi →*Sayfa 14* etkinleştirildiğinde bile cihaz kapağı açılır.

8.7 Otomatik cihaz kapağı açma fonksiyonunun devre dışı bırakılması

1. ⊜ üzerine basınız.
2. ⊡ üzerine basınız.
✔ Ekranda ⊡ görünür.
✔ Pişirme işleminden sonra cihaz kapağının otomatik olarak açılması devre dışı bırakılmıştır.

8.8 Çalışmayı iptal etmek veya devam ettirmek

1. Çalışmayı iptal etmek için, ■ üzerine basınız.
2. Çalışmayı devam ettirmek için ▶ üzerine basınız.

8.9 Kontrol merkezinin açılması ve kapatılması

1. Kontrol merkezini açmak için ⊜ seçeneğine basınız.
✔ Cihaz, o anda devrede olan fonksiyonların açıklamalarını görüntüler.
2. Bir fonksiyonu ihtiyaca göre etkinleştirmek veya devre dışı bırakmak için ilgili fonksiyonun sembolüne basınız.
3. Kontrol merkezini kapamak için < seçeneğine basınız.
✔ Bir fonksiyon etkinleştirildiğinde bir açılır uyarı →*Sayfa 13* size bilgi verir.

8.10 Pişirme bölümü aydınlatmasını aç ve kapat

1. ⊜ üzerine basınız.
2. ☼ üzerine basınız.

8.11 Cihazın kapatılması

▸ Halka ayar düğmesinde ⏻ seçeneğine basınız.
✔ Cihaz düşük güç moduna geçiş yapar.

8.12 Otomatik kapatma sonrasında cihazın tekrar açılması

Gereklilik: Uzun bir çalışma sonrasında otomatik kapatma →*Sayfa 13* cihazı kapatır.
▸ Halka ayar düğmesinde ⏻ seçeneğine basınız.

8.13 Bilgilerin görüntülenmesi

▸ ⓘ üzerine basınız.
✔ Cihaz, seçili fonksiyonla ilgili bilgileri görüntüler.
→ *"Ek bilgiler", Sayfa 13*

8.14 Cihaz bilgilerinin görüntülenmesi

1. Ekranda "Modlar & Servis" görüntülenene kadar soldan sağa kaydırınız.
✔ Ekranda mevcut fonksiyonlar bir liste menüsünde gösterilir.
2. Halka ayar düğmesi ile "Cihaz bilgileri" fonksiyonunu seçiniz.
3. "Cihaz bilgileri" seçeneğine basınız.
✔ Ekranda E numarası ve seri numarası gibi cihaz bilgileri görüntülenir.
4. Göstergeden çıkmak için < üzerine basınız.

8.15 Hızlı kılavuzların kullanılması

1. "Modlar & Servis" cihaz göstergesini seçiniz.
→ *"Cihaz göstergeleri", Sayfa 10*
2. “Hızlı kılavuz” öğesini seçmek için kontrol halkasını kullanınız ve halka ayar düğmesini bırakınız.
3. İstediğiniz hızlı kılavuzu seçiniz ve görüntüleyiniz.

9 Mikrodalga

Mikrodalgayla yemekleri çok daha hızlı pişirebilir, ısıtabilir veya yemeklerin buzunu çözebilirsiniz. Mikrodalgayı tek başına ya da başka bir ısıtma türü ile kombine ederek kullanabilirsiniz.

9.1 Mikrodalgaya uygun kap ve aksesuarlar

Yiyeceklerinizin eşit şekilde ısıtılması ve cihazınızın hasar görmemesi için uygun kap ve aksesuarları kullanınız.

Not: Mikrodalgada kullanmadan önce, kap üreticisinin verdiği bilgileri dikkate alınız. Emin olmamanız halinde, bir kap testi gerçekleştiriniz.

Mikrodalgaya uygun

Kaplar ve Aksesuarlar	Nedeni
Isıya dayanıklı ve mikrodalgaya uygun malzemeden üretilmiş kaplar: ▪ Cam ▪ Cam seramik ▪ Porselen ▪ Isıya dayanıklı plastik ▪ Açıklık bulunmayan, tamamen cam kaplı seramik	Bu materyaller ısıyı geçirir. Mikrodalgalar ısıya dayanıklı kaplara zarar vermez.
Metal çatal bıçak	**Not:** Kaynama gecikmesini önlemek için metal çatal bıçak kullanabilirsiniz, örn. bardak içinde bir kaşık.

DİKKAT
Metalin pişirme bölümü duvarına temas etmesi halinde, cihaza veya kapağın iç camına zarar veren kıvılcımlar ortaya çıkar.
▸ Metaller, örn. camın içindeki kaşıklar pişirme bölümü duvarlarından ve kapağın iç kısmından en az 2 cm uzakta olmalıdır.

Mikrodalgaya uygun değil

Kaplar ve Aksesuarlar	Nedeni
Metal kaplar	Metal mikrodalgaları geçirmez. Yemekler iyi ısınmaz.
Altın veya gümüş dekorlu kaplar	Mikrodalgalar altın ve gümüş dekorlara zarar verebilir. **İpucu:** Üretici ilgili kapların mikrodalgada kullanılabileceğini belirtmişse, bu kapları kullanabilirsiniz.

9.2 Kabın mikrodalgaya uygunluk bakımından test edilmesi

Kabı, mikrodalgaya uygunluk bakımından test ediniz. Cihazı içinde yiyecek olmadan mikrodalga modunda yalnızca kap testi sırasında çalıştırabilirsiniz.

⚠ **UYARI – Haşlanma tehlikesi!**
Çalıştırma sırasında temas edilen yerler sıcak olur.
▸ Kesinlikle sıcak yerlere dokunulmamalıdır.
▸ Çocuklar uzak tutulmalıdır.

1. Boş kabı pişirme bölümüne yerleştiriniz.
2. Cihazı ½ - 1 dakika boyunca maksimum mikrodalga gücüne ayarlayınız.
3. İşletimi başlatınız.
4. Kabın birkaç kez kontrol edilmesi:
   – Kap soğuk veya el yakmayacak sıcaklıkta ise, mikrodalgaya uygundur.
   – Kap sıcaksa veya kıvılcım oluşuyorsa, kap testi iptal edilmelidir. Kap mikrodalgaya uygun değildir.

9.3 Mikrodalga güç seviyesi

Burada mikrodalga güçlerine genel bir bakış ve kullanımları için öneriler bulacaksınız.

Mikrodalga güç seviyesi	Kullanımı
90 W	Hassas gıdaların buzunun çözülmesi.
180 W	Gıdaların buzunun çözülmesi.
360 W	Yiyeceklerin buzunun çözülmesi veya hafifçe pişirilmesi.
450 W	Yiyeceklerin pişirilmesi veya hafifçe ısıtılması.
600 W	Yiyeceklerin pişirilmesi veya ısıtılması.
Maks.	Sıvıların hızlı şekilde ısıtılması

Notlar
- Mikrodalga gücünü belirli bir pişirme süresi için ayarlayabilirsiniz:
  – Mikrodalga gücü "Maks." 30 dakika için
  – 90 dakika için 90 W, 180 W, 360 W ve 600 W
- Maksimum ayar sıvıların ısıtılması için öngörülmüştür. Cihazı koruyabilmek için bir süre sonra cihazın maksimum mikrodalga gücü azaltılır. Tam güç, bir soğuma süresinin ardından kullanılabilir. Çalışma sırasında ekranda mevcut mikrodalga gücü gösterilir.

9.4 Mikrodalganın ayarlanması

1. Mikrodalga gücünü ayarlamak için, halka ayar düğmesini çeviriniz ve istediğiniz mikrodalga gücüne basınız.
2. "Mikrodalga" cihaz ekranına geçmek için < seçeneğine basınız.
✔ Ekranda seçilen mikrodalga gücü gösterilir.
3. İhtiyaç duyulması hâlinde pişirme süresini ayarlayınız → *Sayfa 22*.

4. İhtiyaç duyulması hâlinde pişirme süresinin sonunu →*Sayfa 23* daha sonraya erteleyiniz.
5. ▶ üzerine basınız.
✔ Fırın çalışmaya başlar. Pişirme süresi görünür şekilde işler.
✔ Pişirme süresi dolduktan sonra bir sinyal sesi duyulur. Sinyali zamanından önce sonlandırmak için ✓ seçeneğine basınız ve cihaz kapağını açınız.
✔ İşletim tamamlanır.

Notlar

- Arada cihazın kapağını açarsanız, mikrodalga çalışması durur. Çalışmanın devam etmesi için cihazın kapağını kapatınız ve ▶ tuşuna basınız. Temel ayarlarda "Otomatik devam eden mikrodalga" fonksiyonu için “Açık” ayarını seçerseniz, cihaz otomatik olarak çalışmaya devam eder.
- Mikrodalga gücünü veya pişirme süresini istediğiniz zaman değiştirebilirsiniz. Başlatmak için ▶ üzerine basınız.

9.5 Mikrodalga çalışmasının durdurulması ve devam ettirilmesi

▸ ■ üzerine basınız.
✔ Ekranda kalan pişirme süresi ve seçilen mikrodalga gücü gösterilir.

10 Fırın

Cihazınız bir fırın moduna sahiptir.

10.1 Fırın modunda ısıtma türleri

Fırın modunda, farklı ısıtma modları ayarlayabilirsiniz.

Semboller	Fonksiyon/Isıtma türü	Sıcaklık / Ayar	Güç	Kullanımı
	Sıcak hava	30-230 °C		Isı, pişirme alanının arka tarafında üretilir ve fan sayesinde hızlı ve eşit bir şekilde dağıtılır. Çok kısa bir ön ısıtma süresi ile bir veya iki seviyede pişirme için. Nemli pastalar, bisküviler, sufleler, için. Pişirme süresini kısaltmak için mikrodalga açılabilir.
	Izgara + hava dolaşımı	30-230 °C		Yukarıdan gelen çok yoğun ısı, fan tarafından hızlı ve eşit bir şekilde dağıtılır. Eş zamanlı çok yönlü ısıtma ile kabuk oluşumunu sağlar. Et, kümes hayvanları, balık, sebze şişleri için. Ön ısıtma gerekli değildir. Pişirme süresini kısaltmak için mikrodalga açılabilir.
	Kurutulması	30-80 °C		İnce meyve ve sebze dilimlerini veya otları kurutmak için. Pişirme bölümünden aktif olarak nem çekilir.
	Düşük sıcaklıkta pişirme	30-90 °C		Özellikle yumuşak bir sonuç elde etmek için etin yavaş ve hafifçe pişirilmesi. Sıcak hava, pişirme süresini kısaltmak için düşük mikrodalga gücü ile birleştirilir. Eti pişirmeden önce kısa bir süre kızartınız.
	Mayalama	30 - 50°C		Hamur mayaları ve hamur parçalarının kabarması için optimum sıcaklık aralığı. Mayalı ve ekşi hamur için.

Semboller	Fonksiyon/Isıtma türü	Sıcaklık / Ayar	Güç	Kullanımı
				Mayalı hamur için optimum sıcaklık ayarı 38 °C'dir.
	Sıcak tutma		50 W	Yiyecekleri kurutmadan sıcak tutmak için en iyi mikrodalga performansı.
	Buzunu çözme		90-360 W	Dondurulmuş gıdaların buzunu hızlı ve hassas bir şekilde çözmek için en uygun mikrodalga güç aralığı. Hassas gıdalar için 90 W kullanınız.
	İçeceklerin ısıtılması		Maks.	Su ve süt gibi sıvıları hızlı bir şekilde ısıtmak için en iyi mikrodalga gücü.
	Yemeklerin ısıtılması		360-600 W	Tabaklı yemekler, güveçler ve çorbalar gibi pişmiş yemekleri yeniden ısıtmak için en uygun mikrodalga güç aralığı.

10.2 Isıtma türünün ve sıcaklığın ayarlanması

1. Gerektiğinde "Mikrodalga" cihaz göstergesinden fırın moduna →*Sayfa 19* geçmek için sağdan sola doğru bir kez kaydırınız.
2. Güncel ısıtma türü sembolüne basınız.
3. Halka ayar düğmesi ile istenen ısıtma türünü seçiniz.
4. Seçilen ısıtma türüne veya < seçeneğine basınız veya birkaç saniye bekleyiniz.
✔ Ekranda seçilen ısıtma türü, varsayılan sıcaklık ve bazı ısıtma türleri için önceden ayarlanmış pişirme süresi gösterilir.
✔ Daha önce ısıtma türünü kullandıysanız, ekranda en son kullanılan sıcaklık gösterilir.
5. İhtiyaç olması halinde, istediğiniz sıcaklığı ayarlayınız.
   ▸ Görüntülenen sıcaklığa basınız.
   ▸ Halka ayar düğmesi ile istenen sıcaklığı seçiniz.
   ▸ İstediğiniz sıcaklığı ayarlayınız.
   Cihazı uzun bir süre çalıştırmazsanız, gösterge bir önceki cihaz ekranına geri döner.
6. Ekranda bir uyarı penceresi belirirse, uyarı penceresindeki talimatları takip ediniz.
7. İhtiyaç duyulması halinde, pişirme süresini →*Sayfa 22* veya iç sıcaklığı →*Sayfa 28* ayarlayınız.
8. İhtiyaç duyulması hâlinde pişirme süresinin sonunu →*Sayfa 23* daha sonraya erteleyiniz.
9. Önceki cihaz ekranına gitmek için, < seçeneğine basınız.
   Cihazı uzun bir süre çalıştırmazsanız, cihaz önceki cihaz ekranına geri döner.
10. Çalışmayı başlatmak için ▶ seçeneğine basınız.

Çalışmayı iptal etmek veya devam ettirmek

1. Çalışmayı iptal etmek için, ■ üzerine basınız.
2. Çalışmayı devam ettirmek için ▶ üzerine basınız.

10.3 Izgara ekleme

Izgarayı yemeğinizi kızartmak veya pişirmek için kullanabilirsiniz.
Pişirme bölümünün sıcaklığı 150 °C'den yüksekse, "Izgara ekleme" fonksiyonu "Sıcak hava" ısıtma türü için kullanılabilir.
"Izgara ekleme" fonksiyonu sadece 150 °C sıcaklıktan itibaren kullanılabilir.
Yaklaşık 4 dakika sonra cihaz ızgarayı kapatır. İhtiyaç duyarsanız ızgarayı tekrar açabilirsiniz.

Izgaranın çalıştırılması

DİKKAT
250 °C değerinin üzerindeki sıcaklıklar, iç sıcaklık sensörüne zarar verir.
▸ Çekirdek sıcaklık sensörünü kullanıyorsanız, yemeği asla en üst yerleştirme seviyesine koymayınız.

1. Halka ayar düğmesini kullanarak ızgara için "Sıcak hava" ısıtma türünü seçiniz.
2. ᗰᗰ üzerine basınız.
✔ ᗰᗰ yanıyor.
✔ Cihaz ızgarayı yaklaşık 3 dakika boyunca kapatır.

Izgaranın kapatılması

Gereklilik: ᗰᗰ turuncu renkte yanar.
▸ ᗰᗰ üzerine basınız.
✔ ᗰᗰ beyaz renkte yanar.
✔ Izgara kapalıdır.

11 Kombine çalışma

Pişirme süresini kısaltmak ve yemeklerinizi kızartmak için, mikrodalga gücü ile birlikte "Sıcak hava" veya "Izgara + hava dolaşımı" ısıtma türlerini kullanabilirsiniz.

Not: 450 W'a kadar tüm mikrodalga güçlerini açabilirsiniz.

Cihaz, uzun işletimden sonra mikrodalga gücünü azaltır. Maksimum mikrodalga gücü, belirlenmiş soğuma süresinin ardından yeniden kullanılabilir.

11.1 Kombine çalışmanın ayarlanması

1. Halka ayar düğmesi ile "Sıcak hava" veya "Izgara + hava dolaşımı" ısıtma türünü seçiniz.
2. Isıtma türüne veya < seçeneğine basınız.

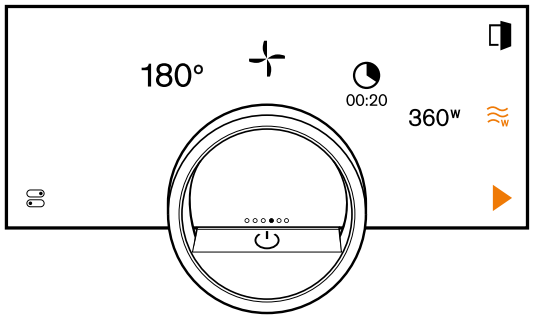

3. ≋ ile mikrodalga gücünü ekleyebilirsiniz.
   Bir ısıtma işlemi aktifken mikrodalga çalışmasını da ekleyebilirsiniz.
   ✔ Ekranda, ayarlanan fırın ısıtma türü için önceden ayarlanmış mikrodalga gücü ve önceden ayarlanmış pişirme süresi gösterilir.
4. ◔ üzerine basınız.
   ✔ Ekranda saat ve dakika için h : min gösterilir.
5. Pişirme süresi →*Sayfa 22* için istediğiniz değere basınız ve halka ayar düğmesini kullanarak değeri değiştiriniz.
   - Değeri daha küçük adımlarla değiştirmek için halka ayar düğmesini yavaşça çeviriniz.
   - Değeri daha büyük adımlarla değiştirmek için halka ayar düğmesini hızlıca çeviriniz.

   Mümkün olan maksimum pişirme süresi ilgili ısıtma moduna bağlıdır.
6. Önceki cihaz ekranına geçmek için < seçeneğine veya seçilmiş pişirme süresine basınız.
   Cihazı uzun bir süre çalıştırmazsanız, cihaz ayarları kaydeder ve ekran bir önceki cihaz ekranına geri döner.
7. Mikrodalga gücüne basınız ve halka ayar düğmesini kullanarak istediğiniz mikrodalga gücünü seçiniz.
   Cihazı uzun bir süre çalıştırmazsanız, gösterge bir önceki cihaz ekranına geri döner.
8. Pişirme süresini →*Sayfa 22* veya iç sıcaklığı →*Sayfa 28* ayarlayınız.
9. ▶ üzerine basınız.
   ✔ Fırın çalışmaya başlar. Pişirme süresi görünür şekilde işler.
   ✔ Pişirme süresi dolduktan sonra bir sinyal sesi duyulur.
   ✔ Belirli bir süre çalışmadıktan sonra, cihaz sinyal vermeyi durdurur. Temel ayarlarda →*Sayfa 33* sinyal seslerinin sürelerini ayarlayabilirsiniz.
   ✔ İşletim tamamlanır.
   ✔ Yaklaşık 1 dakika sonra ekranda; önceden ayarlanan sıcaklık, ısıtma türü, pişirme süresi, mikrodalga gücü ve işlemin sona ermesinden bu yana geçen süre görüntülenir.
10. Ek pişirme süresi zamanlayıcısını sonlandırmak için ekrana basınız.

Not: Akustik sinyalden sonra başka bir işlem yapmazsanız, ekranda + sembolü ile “Bekleme süresi zamanlayıcısı” işlevi gösterilir. Ekranda pişirme süresinin bitiminden bu yana ne kadar zaman geçtiği gösterilir. Yaklaşık 20 dakika boyunca başka bir işlem yapılmadığında cihaz düşük güç moduna geçer.

Ayarların değiştirilmesi

1. Isıtma türünü değiştirmek için, ısıtma türüne basınız ve halka ayar düğmesini kullanarak farklı bir ısıtma türü seçiniz.
   Kombine çalışmanın mevcut olmadığı bir ısıtma türü seçerseniz, cihaz fırın moduna geçer.
2. Sıcaklığı değiştirmek için sıcaklığa basınız ve halka ayar düğmesini kullanarak farklı bir sıcaklık seçiniz.
3. Mikrodalga gücünü değiştirmek için, mikrodalga gücüne basınız ve farklı bir mikrodalga gücü seçmek için halka ayar düğmesini kullanınız.
4. Pişirme süresinin değiştirilmesi →*Sayfa 22*.
5. Başlatmak için ▶ üzerine basınız.

Çalışmayı iptal etmek veya devam ettirmek

1. Çalışmayı iptal etmek için, ■ üzerine basınız.
   ✔ Ekranda sıcaklık, ısıtma türü ve pişirme süresi gösterilir. Kombine modda, ekranda mikrodalga gücü de gösterilir.
2. Çalışmayı devam ettirmek için ▶ üzerine basınız.

Not: Fan, kapı açıkken bile çalışmaya devam edebilir. Bu normaldir.

11.2 Mikrodalga çalışmasının kaldırılması

Gereklilik: "Sıcak hava" veya "Izgara + hava dolaşımı" ısıtma türü seçildi.

- ≋ üzerine basınız.
  Bir ısıtma işlemi aktifken mikrodalga çalışmasını da silebilirsiniz.
  ✔ Ekranda ısıtma türü ve ısıtma türü için önceden ayarlanmış pişirme süresi gösterilir.
  ✔ Ekranda ≋ görünür.

11.3 Kombine çalışmadan mikrodalga moduna geçiş

1. Çalışmayı iptal etmek için, ■ üzerine basınız.
2. Ekranda mikrodalga çalışması için olası ayarlar gösterilene kadar soldan sağa doğru kaydırınız.

12 Zamanlayıcı fonksiyonları

Cihazınız, çalışmasını kontrol edebileceğiniz çeşitli zamanlayıcı işlevlerine sahiptir.

12.1 Zamanlayıcı fonksiyonlarına genel bakış

◔ ile çeşitli zamanlayıcı fonksiyonlarını seçebilirsiniz.

Zamanlayıcı fonksiyonu	Kullanımı
◔	Pişirme süresi
→I	Pişirme süresi sonu

Bir pişirme süresi veya pişirme süresi sonu sadece bir ısıtma türü ile birlikte ayarlanabilir.
"Pişirme süresi" ve "Çekirdek sıcaklık probu" fonksiyonları aynı anda kullanılamaz.

12.2 Zamanlayıcı menüsünün çağrılması

- ▸ ◔ üzerine basınız.
- ✔ Ayarlanmış ısıtma türüne bağlı olarak; ekranda min ve s dakika ve saniye cinsinden veya h ve min saat ve dakika cinsinden gösterilir.
- ✔ Ekranda saat 12 pozisyonunda büyütülmüş dakika göstergesi görünür.

12.3 Zamanlayıcı menüsünden çıkılması

- ▸ Önceki cihaz ekranına geçmek için < seçeneğine veya seçilmiş pişirme süresine basınız.
- ✔ Zamanlayıcı menüsü kapanır.

12.4 Pişirme süresi

Yemeğinizin pişirme süresini ayarlarsanız, cihaz bu süreden sonra otomatik olarak kapanır. Mümkün olan maksimum pişirme süresi, ayarlanan ısıtma türüne bağlıdır.
Isıtma türüne bağlı olarak 1 dakika ile 30 dakika, 90 dakika veya 24 saat arasında bir pişirme süresi ayarlayabilirsiniz.
"Kurutulması" ısıtma türü için maksimum pişirme süresi 72 saattir.
Pişirme süresi devam ederken, ısıtma türünü ve sıcaklığı değiştirebilirsiniz.

Pişirme süresinin ayarlanması

Gereklilik: Bir iç sıcaklık ayarlanmadı. "Pişirme süresi" ve "Çekirdek sıcaklık probu" fonksiyonlarını aynı anda kullanamazsınız.

1. Yiyeceği pişirme bölümüne yerleştiriniz.
2. ◔ üzerine basınız.
   - ✔ Isıtma türüne bağlı olarak; ekranda min : s dakika ve saniye cinsinden veya h : min saat ve dakika cinsinden gösterilir.
3. İstediğiniz değere basınız ve halka ayar düğmesi ile değeri değiştiriniz.
   - ▸ Değeri daha küçük adımlarla değiştirmek için halka ayar düğmesini yavaşça çeviriniz.
   - ▸ Değeri daha büyük adımlarla değiştirmek için halka ayar düğmesini hızlıca çeviriniz.

   Mümkün olan maksimum pişirme süresi ilgili ısıtma moduna bağlıdır.
   - ✔ Cihaz, pişirme süresinin bitiş zamanını otomatik olarak hesaplar.
4. Önceki cihaz ekranına geçmek için < seçeneğine veya seçilmiş pişirme süresine basınız.
   Cihazı uzun bir süre çalıştırmazsanız, cihaz ayarları kaydeder ve ekran bir önceki cihaz ekranına geri döner.
   - ✔ Cihaz çalışırken ekranda sıcaklık veya mikrodalga gücü, çalışma modu ve kalan pişirme süresi gösterilir.
   - ✔ Pişirme süresi 59 dakikadan uzun sürüyorsa, ekranda h : min saat ve dakika formatı kullanılır.
   - ✔ Pişirme süresi 60 dakikadan azsa ve ayarlanan ısıtma türüne bağlı olarak; ekranda min : s dakika ve saniye formatı kullanılır.
   - ✔ Pişirme süresinin bitimine 3 dakika kala, ekranda kalan pişirme süresi büyütülmüş olarak gösterilir.
   - ✔ Pişirme süresi dolduğunda ekranda 00:00 görüntülenir ve bir sinyal sesi duyulur.
5. Halka ayar düğmesini çeviriniz veya cihazın kapağını açınız.
   Bu fonksiyonu etkinleştirdiğinizde, cihazın kapağı otomatik olarak açılır.
   → *"Cihaz kapağını pişirme işleminden sonra otomatik aç", Sayfa 17*
   - ✔ Sinyal sesi kesilir.

Not: Akustik sinyalden sonra başka bir işlem yapmazsanız, ekranda + sembolü ile “Bekleme süresi zamanlayıcısı” işlevi gösterilir. Ekranda pişirme süresinin bitiminden bu yana ne kadar zaman geçtiği gösterilir. Yaklaşık 20 dakika boyunca başka bir işlem yapılmadığında cihaz düşük güç moduna geçer.

Pişirme süresinin değiştirilmesi

İstenen pişirme süresine sahip ısıtma türleri için pişirme süresini değiştirebilirsiniz. Gerekli pişirme süresi olmayan ısıtma türleri için pişirme süresini değiştirebilir veya silebilirsiniz.

Gereklilik: Bir ısıtma türü ayarladınız.

1. ◔ üzerine basınız.
   - ✔ Isıtma türüne bağlı olarak; ekranda min : s dakika ve saniye cinsinden veya h : min saat ve dakika cinsinden gösterilir.
2. İstenen değere basınız ve C ile değeri siliniz veya halka ayar düğmesi ile değeri değiştiriniz.
   - ▸ Değeri daha küçük adımlarla değiştirmek için halka ayar düğmesini yavaşça çeviriniz.
   - ▸ Değeri daha büyük adımlarla değiştirmek için halka ayar düğmesini hızlıca çeviriniz.

   Gerekli pişirme süresine sahip ısıtma türlerinde pişirme süresini silemezsiniz, ancak ↺ düğmesine basarak önceden ayarlanmış pişirme süresine sıfırlayabilirsiniz.
   Mümkün olan maksimum pişirme süresi ilgili ısıtma moduna bağlıdır.
   - ✔ Cihaz, pişirme süresinin bitiş zamanını otomatik olarak hesaplar.

3. Önceki cihaz ekranına geçmek için < seçeneğine veya seçilmiş pişirme süresine basınız.
   Cihazı uzun bir süre çalıştırmazsanız, gösterge bir önceki cihaz ekranına geri döner.
✔ Ekranda sıcaklık veya mikrodalga gücü, çalışma modu, kalan pişirme süresi ve pişirme süresinin sonu gösterilir.

Pişirme süresini silme veya sıfırlama

Not: Gerekli pişirme süresine sahip ısıtma türleri için pişirme süresini silemezsiniz.
Gerekli bir pişirme süresi olmayan ısıtma türlerinde, zamanlayıcı ayarlarına geçmeden pişirme süresini silmek için cihaz ekranındaki "Manuel" (fırın modu) pişirme süresine çift tıklayabilirsiniz.

1. ◔ üzerine basınız.
✔ Isıtma türüne bağlı olarak; ekranda min : s dakika ve saniye cinsinden veya h : min saat ve dakika cinsinden gösterilir.
2. İstenen değere basınız ve C ile değeri siliniz.
✔ Ekranda –:– görünür.
3. Önceki cihaz ekranına geçmek için < seçeneğine veya seçilmiş pişirme süresine basınız.
   Cihazı uzun bir süre çalıştırmazsanız, gösterge bir önceki cihaz ekranına geri döner.
✔ Ekranda pişirme süresi gösterilmez.

12.5 Pişirme süresi sonu

Bir pişirme süresi ayarladığınızda, ekranda pişirme süresinin sonu gösterilir. Pişirme süresinin sonunu en fazla 12 saat erteleyebilirsiniz.
Örneğin sabah 10'da 90 dakikalık bir pişirme süresi ayarlarsanız; pişirme işleminin en geç akşam 23:30'da sona ermesi için pişirme süresinin sonunu erteleyebilirsiniz.
"Kurutulması" ısıtma türü için maksimum pişirme süresi 72 saattir.
Çabuk bozulan yiyeceklerin cihazda uzun süre kalmaması gerektiğine dikkat ediniz.

Pişirme süresi sonunun ertelenmesi

Gereklilik: Bir iç sıcaklık ayarlanmadı. "Pişirme süresi" ve "Çekirdek sıcaklık probu" fonksiyonlarını aynı anda kullanamazsınız.

1. Yiyeceği pişirme bölümüne yerleştiriniz.
2. ◔ üzerine basınız.
✔ Isıtma türüne bağlı olarak; ekranda min : s dakika ve saniye cinsinden veya h : min saat ve dakika cinsinden gösterilir.
3. Pişirme süresini ayarlayınız. →*Sayfa 22*
✔ Cihaz, pişirme süresinin bitiş zamanını otomatik olarak hesaplar.
4. Önceki cihaz ekranına geçmek için < seçeneğine veya seçilmiş pişirme süresine basınız.
   Cihazı uzun bir süre çalıştırmazsanız, gösterge bir önceki cihaz ekranına geri döner.
5. Pişirme süresinin sonuna basınız.
6. Kontrol halkasını kullanarak istediğiniz pişirme sonu süresini ayarlayınız.
7. ▶ üzerine basınız.
✔ Cihaz bekleme moduna geçer.
✔ Ekranda sıcaklık veya mikrodalga gücü, çalışma modu ve pişirme süresinin sonu gösterilir.
✔ Pişirme süresinin sonu bir veya daha fazla gün sonra ise, ekranda "+1d" görüntülenir.
✔ Cihaz hesaplanan anda çalışmaya başlar ve pişirme süresi sona erdiğinde otomatik olarak kapanır.
✔ Pişirme süresi dolduğunda ekranda 00:00 görüntülenir ve bir sinyal sesi duyulur.
8. Halka ayar düğmesini çeviriniz veya cihazın kapağını açınız.
   Bu fonksiyonu etkinleştirdiğinizde, cihazın kapağı otomatik olarak açılır.
   → *"Cihaz kapağını pişirme işleminden sonra otomatik aç", Sayfa 17*
✔ Sinyal sesi kesilir.

Not: Akustik sinyalden sonra başka bir işlem yapmazsanız, ekranda + sembolü ile “Bekleme süresi zamanlayıcısı” işlevi gösterilir. Ekranda pişirme süresinin bitiminden bu yana ne kadar zaman geçtiği gösterilir. Yaklaşık 20 dakika boyunca başka bir işlem yapılmadığında cihaz düşük güç moduna geçer.

Pişirme sonu gecikmesinin sıfırlanması

Not: "Mikrodalga" cihaz ekranında veya "Manuel" cihaz ekranında (fırın modu), zamanlayıcı ayarlarına geçmeden pişirme süresi sonunun ertelenmesini sıfırlamak için pişirme süresi sonuna çift tıklayınız.

Gereklilik: Halka ayar düğmesini kullanarak pişirme süresinin sonunu manuel olarak ayarladınız.

1. ⇥ üzerine basınız.
2. Pişirme süresi sonunun ertelenmesini sıfırlamak için ↺ seçeneğine basınız.
✔ Cihaz, pişirme süresini kullanarak pişirme süresinin sonunu hesaplar.
✔ Ekranda pişirme süresinin sonu gösterilir.
3. < seçeneğine veya önceki cihaz ekranına geçmek için pişirme süresinin sonuna basınız.
   Cihazı uzun bir süre çalıştırmazsanız, gösterge bir önceki cihaz ekranına geri döner.

12.6 Pişirme zamanlayıcısı geri sayımı

Bir pişirme süresi ayarlamazsanız, ekranda işlemin başlangıcından itibaren geçen süre gösterilir.
"Pişirme zamanlayıcısı geri sayımı" işlevini temel ayarlardan açabilir veya kapatabilirsiniz.

"Pişirme zamanlayıcısı geri sayımı" sıfırlama

1. ◔ düğmesini basılı tutunuz.
2. ↺ üzerine basınız.
✔ İlgili "Pişirme zamanlayıcısı geri sayımı" fonksiyonu sıfırlanmıştır.

13 Uzun süreli zamanlayıcı

Bu fonksiyon sayesinde cihazı açıp kapatmadan 74 saate kadar yiyecekleri sıcak tutabilir ve pişirebilirsiniz.

"Sıcak hava" ısıtma türünü, sıcaklığı ve istenen süreyi seçebilirsiniz.

Çabuk bozulan yiyeceklerin cihazda uzun süre kalmaması gerektiğine dikkat ediniz.
İlgili "Uzun süreli zamanlayıcı" işlevi ile toplam 74 saatlik süreye sahip 9 farklı ısıtma döngüsü programlayabilirsiniz. Başlangıç zamanını ve bitiş zamanını siz belirlersiniz. Ekranda hangi ayarları seçmiş olduğunuz gösterilir.
Pişirme bölümü aydınlatmasının seçilen süre boyunca açık veya kapalı olacağını belirleyebilirsiniz.
Seçilen sürenin sonunda cihaz, fonksiyonu otomatik olarak devre dışı bırakır. Gerekirse ilgili "Uzun süreli zamanlayıcı" işlevini her zaman açma/kapatma tuşu ⏻ aracılığıyla devre dışı bırakabilirsiniz.
İlgili "Uzun süreli zamanlayıcı" işlevi etkin olduğunda, cihaza yaklaştığınızda ekran göstergesi değişmez.
İlgili "Uzun süreli zamanlayıcı" fonksiyonu etkin olduğunda, cihazı ekran ve halka ayar düğmesi üzerinden kullanamazsınız ve kapağı sadece manuel kapı açma yardımcısıyla açabilirsiniz. İlgili "Uzun süreli zamanlayıcı" fonksiyonunu başlatmadan önce manuel kapı açma yardımcısını monte ediniz.
İlgili "Uzun süreli zamanlayıcı" işlevi etkin olduğunda, “Pişirme işlemi sonunda otomatik kapı açma” işlevi kullanılamaz.
İlgili "Uzun süreli zamanlayıcı" fonksiyonu aktif olduğunda ve cihaz kapağını açtığınızda, cihaz yaklaşık 20 ila 30 saniyelik rastgele seçilmiş bir sürenin ardından ısıtma işlemini sonlandırır. Cihaz kapağını tekrar kapatırsanız, cihaz yaklaşık 20-30 saniyelik rastgele seçilmiş bir sürenin ardından ısıtmayı başlatacaktır. Isıtma işleminin kesintiye uğramasını önlemek için, cihaz kapağını sadece iki ısıtma işleminin arasında açınız.

13.1 İlgili "Uzun süreli zamanlayıcı" işlevini açınız

Gereklilik: İlgili "Uzun süreli zamanlayıcı" fonksiyonu temel ayarlarda →*Sayfa 33* "Açık" konumuna ayarlandı.

1. Ekranda "Modlar & Servis" görüntülenene kadar soldan sağa kaydırınız.
2. Halka ayar düğmesi ile "Uzun süreli zamanlayıcı" fonksiyonunu seçiniz.
3. "Uzun süreli zamanlayıcı" liste girişinin sağındaki anahtarı “Açık” konumuna ayarlayınız.

✔ Ekranda başlangıç zamanı ve bitiş zamanı gösterilir.

13.2 İlgili "Uzun süreli zamanlayıcı" işlevi için süreyi seçiniz

Gereklilik: İlgili "Uzun süreli zamanlayıcı" fonksiyonu temel ayarlarda →*Sayfa 33* "Açık" konumuna ayarlandı.

1. Başlangıç zamanına basınız.
2. Halka ayar düğmesi ile başlangıç zamanını değiştiriniz.
3. < üzerine basınız.

✔ Cihaz, bitiş zamanı için saati otomatik olarak hesaplar.
✔ Ekranda başlangıç zamanı ve bitiş zamanı gösterilir.

4. Bitiş zamanına basınız.
5. Bitiş zamanını değiştirmek için halka ayar düğmesini kullanınız.

✔ Ekranda başlangıç zamanı ve bitiş zamanı gösterilir.

6. ✓ ile onaylanmalıdır.

✔ Ekranda ⏲ görünür.

Not: İlgili "Uzun süreli zamanlayıcı" fonksiyonu ile gecikmeli başlatma zamanı ayarlarsanız, pişirme işlemlerini yalnızca programlanmış bitiş zamanı ile başlatabilirsiniz.
Aşağıdaki fonksiyonlar kullanılamaz:

- Temizleme programları
- Bazı pişirme programları
- Ayarlanmış bir çekirdek sıcaklığına sahip pişirme işlemleri
- Pişirme süresi sonu olmayan pişirme işlemleri

13.3 İlgili "Uzun süreli zamanlayıcı" fonksiyonu aktifken pişirme bölümü aydınlatması için ayarları seçme

Gereklilik: Bir başlatma zamanı ve bir bitiş zamanı seçildi.

→ *"İlgili Uzun süreli zamanlayıcı işlevi için süreyi seçiniz", Sayfa 24*

1. → üzerine basınız.
2. İlgili "Uzun süreli zamanlayıcı" fonksiyonunun çalıştığı süre boyunca pişirme bölümü aydınlatmasını en düşük aydınlatma seviyesinde açmak için, pişirme bölümü aydınlatma düğmesini "Açık" durumuna getiriniz.
3. İlgili "Uzun süreli zamanlayıcı" fonksiyonunun çalıştığı süre boyunca pişirme bölümü aydınlatmasını kapamak için, pişirme bölümü aydınlatma düğmesini "Kapalı" konumuna getiriniz.

✔ Ekranda başlangıç zamanı ve bitiş zamanı gösterilir.

4. İlk ısıtma döngüsünü programlamak için + tuşuna basınız.
   → *"Isıtma döngüsünün ayarlanması", Sayfa 24*

13.4 Isıtma döngüsünün ayarlanması

1. ⏲ üzerine basınız.

✔ Ekranda ilgili "Uzun süreli zamanlayıcı" işlevi için seçilen ayarlar gösterilir.

2. "Özet" seçeneğine basınız.
3. ← üzerine basınız.
4. + üzerine basınız.
5. Sıcaklığı ayarlamak için sıcaklığa basınız.
   ▸ İstediğiniz sıcaklığı seçmek için halka ayar düğmesini kullanınız ve < seçeneğine basınız.
6. Başlangıç zamanını değiştirmek için başlangıç zamanına basınız.
   ▸ Başlangıç zamanını seçmek için halka ayar düğmesini kullanınız ve < seçeneğine basınız.
7. Bitiş zamanını değiştirmek için bitiş zamanına basınız.
   ▸ Bitiş zamanını seçmek için halka ayar düğmesini kullanınız ve < seçeneğine basınız.

✔ Ekranda ilk ısıtma döngüsü için ayarlar gösterilir.

8. ✓ ile onaylanmalıdır.
9. İhtiyaç duyulması halinde başka bir ısıtma döngüsü programlamak için + tuşuna basınız.
   ▸ Bir sonraki ısıtma döngüsü için ayarları programlayınız.

   9 ısıtma döngüsüne kadar programlama yapabilirsiniz.

✔ Ekranda, programlanmış ısıtma döngüleri için ayarlar gösterilir.
✔ Ekranda fonksiyon "Uzun süreli zamanlayıcı" için başlangıç zamanı ve bitiş zamanı gösterilir.

10. Halka ayar düğmesine dokununuz.
✔ Ekranda, programlanmış ısıtma döngüleri için ayarlar gösterilir.
11. Programlanmış ısıtma döngülerinin liste menüsünde gezinmek için halka ayar düğmesini kullanınız.

13.5 İlgili "Uzun süreli zamanlayıcı" işlevi için süreyi değiştiriniz

1. ⏲ üzerine basınız.
✔ Ekranda ilgili "Uzun süreli zamanlayıcı" işlevi için seçilen ayarlar gösterilir.
2. "Özet" seçeneğine basınız.
3. ← üzerine basınız.
4. → üzerine basınız.
✔ Ekranda başlangıç zamanı ve bitiş zamanı gösterilir.
5. Başlangıç zamanına basınız ve halka ayar düğmesi ile başlangıç zamanını değiştiriniz.

13.6 Pişirme bölümü aydınlatması ayarlarının değiştirilmesi

1. ⏲ üzerine basınız.
✔ Ekranda ilgili "Uzun süreli zamanlayıcı" işlevi için seçilen ayarlar gösterilir.
2. "Özet" seçeneğine basınız.
3. ← üzerine basınız.
4. İlgili "Uzun süreli zamanlayıcı" fonksiyonunun çalıştığı süre boyunca pişirme bölümü aydınlatmasını en düşük aydınlatma seviyesinde açmak için, pişirme bölümü aydınlatma düğmesini "Açık" durumuna getiriniz..
5. İlgili "Uzun süreli zamanlayıcı" fonksiyonunun çalıştığı süre boyunca pişirme bölümü aydınlatmasını kapamak için, pişirme bölümü aydınlatma düğmesini "Kapalı" konumuna getiriniz.

13.7 Isıtma döngüsünün değiştirilmesi

1. ⏲ üzerine basınız.
✔ Ekranda ilgili "Uzun süreli zamanlayıcı" işlevi için seçilen ayarlar gösterilir.
2. "Özet" seçeneğine basınız.
3. ← üzerine basınız.
4. Programlanmış ısıtma döngülerinin liste menüsünde gezinmek için halka ayar düğmesini kullanınız ve istediğiniz ısıtma döngüsüne basınız.
5. Isıtma döngüsü ayarlarını değiştirmek için ilgili ayarlara basınız.
6. Değiştirilmiş ayarı kaydetmek için < seçeneğine basınız.

13.8 Isıtma döngüsü silme

1. ⏲ üzerine basınız.
✔ Ekranda ilgili "Uzun süreli zamanlayıcı" işlevi için seçilen ayarlar gösterilir.
2. "Özet" seçeneğine basınız.
3. ← üzerine basınız.
4. Programlanmış ısıtma döngülerinin liste menüsünde gezinmek için halka ayar düğmesini kullanınız ve istediğiniz ısıtma döngüsünü seçiniz.
5. 🗑 üzerine basınız.

13.9 İlgili "Uzun süreli zamanlayıcı" fonksiyonunun başlatılması

İpucu: İlgili "Uzun süreli zamanlayıcı" fonksiyonunu etkinleştirmeden önce manuel kapı açma yardımcısını monte ediniz.

▸ ▶ ile başlatınız.
✔ İlgili "Uzun süreli zamanlayıcı" fonksiyonu başlatılır.
✔ İlgili "Uzun süreli zamanlayıcı" işlevi sona erdiğinde cihaz kapanır.

13.10 İlgili "Uzun süreli zamanlayıcı" fonksiyonunun kapatılması

1. Ekranda "Modlar & Servis" görüntülenene kadar soldan sağa kaydırınız.
2. Halka ayar düğmesi ile "Uzun süreli zamanlayıcı" fonksiyonunu seçiniz.
3. "Uzun süreli zamanlayıcı" liste girişinin sağındaki anahtarı "Kapalı" konumuna getiriniz.

Not: İlgili "Uzun süreli zamanlayıcı" fonksiyonunu kapatmak için, kontrol halkasındaki ⏻ seçeneğine de basabilirsiniz.

14 Çocuk kilidi

Çocukların yanlışlıkla cihazı açmaması veya ayarları değiştirmemesi için "Çocuk kilidi" fonksiyonunu etkinleştiriniz.
Çocuk kilidi etkinleştirilirse, ekran ve halka ayar düğmesi üzerinden kullanım mümkün değildir.
Çocuk kilidi açıksa ve elektrik kesilirse, elektrik geldiğinde çocuk kilidi devre dışı kalmış olabilir.
Çalışma sırasında çocuk kilidini de etkinleştirebilirsiniz.

14.1 Çocuk kilidinin etkinleştirilmesi

Gereklilik: Temel ayarlarda →*Sayfa 33* ilgili "Çocuk kilidini göster" fonksiyonunda "Açık" seçeneği ayarlandı.

1. ⊟ üzerine basınız.
2. 🔒 üzerine basınız.
✔ Ekranda 🔒 görünür.
✔ Çocuk kilidi fonksiyonu devrededir.

14.2 Çocuk kilidinin devreden çıkartılması

1. 🔒 seçeneğine yaklaşık 2 saniye boyunca basılı tutunuz.
✔ Çocuk kilidi fonksiyonu devre dışı kalır.
2. Cihazı istediğiniz gibi ayarlayınız.

15 Programlar

"Programlar" cihaz ekranında otomatik programlar ve ayar önerileri gösterilir.

15.1 Otomatik programlar

Çeşitli yemekler hazırlamak için “Otomatik programlar” fonksiyonunu kullanabilirsiniz. Cihaz sizin için optimum ayarı seçer.
Otomatik programlarda cihaz, örneğin ağırlığı ve istenen pişirme sonucunu girdikten sonra optimum ayarları belirler. Otomatik programlar genel bakış listesinde bir onay işaretiyle gösterilir.
Aksesuarlar veya yerleştirme seviyeleri hakkındaki bilgileri ilgili programın ipucu bölümünde bulabilirsiniz.

Not: Otomatik programları temel ayarlardan →*Sayfa 33* filtreleyebilirsiniz, örneğin aşağıdaki "Vejetaryen" veya "Et ve kümes hayvanları yok" filtreleri ile.

Otomatik programların ayarları hakkında notlar

Otomatik programların ayarlarına ilişkin bilgileri dikkate alınız.

- Pişirme sonucu, gıda maddelerinin kalitesine ve pişirme kabının türüne ve boyutuna bağlıdır. Optimum pişirme sonucu için sadece sorunsuz yiyecekler ve buzdolabında saklanmış et kullanınız. Dondurulmuş yiyeceklerde, pişirilecek yemeği doğrudan derin dondurucudan alıp kullanınız.
- Yemekler kategorilere ayrılmıştır. Her kategoride bir veya daha fazla yemek bulabilirsiniz. Ekranda en son seçilen yemek gösterilir.
- Örneğin bazı yemekler için cihaz sizden ağırlığı, istenilen kızarma derecesini, yiyeceğin kalınlığını veya pişme derecesini girmenizi ister.
- Bazı yemeklerde, optimum pişirme sonuçları için pişirme bölümünü boş bir şekilde önceden ısıtınız. Yemeği, ön ısıtma işlemi sona erdikten sonra ve ekranda bir mesaj görüntülendiğinde pişirme bölümüne yerleştiriniz.
- Bir sonraki sefer, cihaz seçili ayarlarınızı bir öneri olarak gösterecektir.
- Bazı programlar için iç sıcaklık sensörüne ihtiyacınız olacaktır. Bu programlarda iç sıcaklık sensörü →*Sayfa 28* kullanınız.
- İyi sonuçlar elde etmek için pişirme bölümü, seçilen yemek için fazla sıcak olmamalıdır. Pişirme bölümü çok sıcaksa, ekranda ilgili bir mesaj gösterilir. Cihazın soğumasını bekleyiniz ve yeniden başlatınız.

Otomatik programın seçilmesi

1. Ekranda "Programlar" görüntülenene kadar sağdan sola kaydırınız.
✔ Ekranda "Sebze" kategorisindeki ilk program veya ayarlanan son program görüntülenir.
✔ Ekranda ilgili program için önceden belirlenmiş değerler veya son ayarlanan değerler gösterilir.
✔ Ekranda kategoriler, favoriler →*Sayfa 28* ve programı başlatmak için semboller ve bir ipucu gösterilir.
2. Halka ayar düğmesi ile istenen yemeği seçiniz ve istenen yemeğin üzerine basınız.
✔ Ekranda seçilmiş olan yemek ve ona ait olan değer gösterilir.

Kategorinin değiştirilmesi

1. Kategori sembolüne basınız.
✔ Ekranda, halka menüde mevcut olan kategoriler gösterilir.
2. Halka ayar düğmesi ile istenen kategoriyi seçiniz.
3. Seçimi onaylamak için < seçeneğine veya kategoriye basınız.
✔ Ekranda seçilen kategorinin ilk yemeği ve ona ait olan değer gösterilir.

Programın değiştirilmesi

1. Yiyeceğin adına basınız veya halka ayar düğmesi ile yemeklerin liste menüsünde gezinebilirsiniz.
2. İstenen yemeğe basınız.
✔ Ekranda seçilen yemeğin adı ve ilgili ayarlar gösterilir.
3. Ayara basınız.
4. Ayarı değiştirmek için kontrol halkasını kullanınız ve istediğiniz ayara basınız.
Tüm ayarlar değiştirilemez.
Isıtma türünü değiştiremezsiniz.
5. < üzerine basınız.
✔ Ekranda seçilen yemeğin adı ve ilgili ayarlar gösterilir.
6. ▭ üzerine basınız.
✔ Ekranda aksesuarlar ve hazırlık ile ilgili bilgiler gösterilir.
7. Ekrandaki uyarılara uyunuz.

Otomatik programın başlatılması

▸ ▶ üzerine basınız.
✔ Pişirme süresi bittiğinde bir sinyal duyulur.
✔ Cihaz, ısıtma işlemini sona erdirir.

Not: Otomatik bir program çalışırken cihaz kapağını açarsanız, pişirme sonucunu etkilersiniz. Cihaz kapağını açmayınız veya çok kısa bir süre için açınız. Cihaz, otomatik programı durdurur ve siz cihaz kapağını kapattıktan sonra çalışmaya devam eder.

Pişirme işleminin uzatılması

Pişirme sonucundan henüz memnun değilseniz, pişirme süresini uzatabilirsiniz.

1. 00.00 üzerine basınız.
2. İstediğiniz pişirme süresini seçiniz.
3. ✓ ile onaylanmalıdır.

Otomatik programın iptal edilmesi

Not: Otomatik programı başlattıktan sonra artık ayarları değiştiremezsiniz.

▸ ■ üzerine basınız.
✔ Cihaz otomatik programı sonlandırır.

Programın favori olarak kaydedilmesi

Otomatik bir programın başında veya sonunda bir programı Favori olarak kaydedebilirsiniz.

1. ⊡ üzerine basınız.
✔ Ekranda "Favoriler" cihaz göstergesi görünür.
2. ✎ üzerine basınız.
3. Klavye ile bir isim giriniz.
4. ✓ üzerine basınız.
Kayıtlı bir favorinin ayarlarını yalnızca Home Connect uygulaması aracılığıyla değiştirebilirsiniz.

15.2 Ayar önerileri

Cihaz, önerilen ayarlarla optimum ısıtma türünü belirler. Önerilen ayarlar genel bakış listesinde bir onay işareti ile işaretlenmez.
Tavsiye edilen sıcaklık ve pişirme süresi, ipucunda bir ağırlık belirtilmişse, bu ağırlık değerine göre belirlenir. Sıcaklığı ve pişirme süresini mevcut aralıklar dahilinde ayarlayabilirsiniz.
Aksesuarlar veya yerleştirme seviyeleri hakkındaki bilgileri ilgili programın ipucu bölümünde bulabilirsiniz.

Önerilen ayarlara ilişkin uyarılar

Önerilen ayarlara ilişkin uyarıları dikkate alınız.

- Pişirme sonucu, gıda maddelerinin kalitesine ve pişirme kabının türüne ve boyutuna bağlıdır. Optimum pişirme sonucu için sadece sorunsuz yiyecekler ve buzdolabında saklanmış et kullanınız. Dondurulmuş yiyeceklerde, pişirilecek yemeği doğrudan derin dondurucudan alıp kullanınız.
- Yemekler kategorilere ayrılmıştır. Her kategoride bir veya daha fazla yemek bulabilirsiniz. Ekranda en son seçilen yemek gösterilir.
- Cihaz, önerilen ayarlarla ısıtma türünü belirler.
- Önceden tanımlanmış aralıklar çerçevesinde sıcaklığı ve pişirme süresini değiştirebilirsiniz.
- Bazı yemeklerde, optimum pişirme sonuçları için pişirme bölümünü boş bir şekilde önceden ısıtınız. Yemeği, ön ısıtma işlemi sona erdikten sonra ve ekranda bir mesaj görüntülendiğinde pişirme bölümüne yerleştiriniz.
- Bir sonraki sefer, cihaz seçili ayarlarınızı bir öneri olarak gösterecektir.
- İyi sonuçlar elde etmek için pişirme bölümü, seçilen yemek için fazla sıcak olmamalıdır. Pişirme bölümü çok sıcaksa, ekranda ilgili bir mesaj gösterilir. Cihazın soğumasını bekleyiniz ve yeniden başlatınız.

Önerilen ayarların seçilmesi

1. Ekranda "Programlar" görüntülenene kadar sağdan sola kaydırınız.
✔ Ekranda "Sebze" kategorisindeki ilk program veya ayarlanan son program görüntülenir.
✔ Ekranda ilgili program için önceden belirlenmiş değerler veya son ayarlanan değerler gösterilir.
✔ Ekranda kategoriler, favoriler →*Sayfa 28* ve programı başlatmak için semboller ve bir ipucu gösterilir.
2. Halka ayar düğmesi ile istenen yemeği seçiniz ve istenen yemeğin üzerine basınız.
✔ Ekranda seçilmiş olan yemek ve ona ait olan değer gösterilir.

Kategorinin değiştirilmesi

1. Kategori sembolüne basınız.
✔ Ekranda, halka menüde mevcut olan kategoriler gösterilir.
2. Halka ayar düğmesi ile istenen kategoriyi seçiniz.
3. Seçimi onaylamak için < seçeneğine veya kategoriye basınız.
✔ Ekranda seçilen kategorinin ilk yemeği ve ona ait olan değer gösterilir.

Programın değiştirilmesi

1. Yiyeceğin adına basınız veya halka ayar düğmesi ile yemeklerin liste menüsünde gezinebilirsiniz.
2. İstenen yemeğe basınız.
✔ Ekranda seçilen yemeğin adı ve ilgili ayarlar gösterilir.
3. Ayara basınız.
4. Ayarı değiştirmek için kontrol halkasını kullanınız ve istediğiniz ayara basınız.
   Tüm ayarlar değiştirilemez.
   Isıtma türünü değiştiremezsiniz.
5. < üzerine basınız.
✔ Ekranda seçilen yemeğin adı ve ilgili ayarlar gösterilir.
6. ▭ üzerine basınız.
✔ Ekranda aksesuarlar ve hazırlık ile ilgili bilgiler gösterilir.
7. Ekrandaki uyarılara uyunuz.

Önerilen ayarların başlatılması

▸ ▶ üzerine basınız.
✔ Pişirme süresi bittiğinde bir sinyal duyulur.
✔ Cihaz, ısıtma işlemini sona erdirir.

Not: Bir önerilen ayar çalışırken cihazın kapağını açarsanız, pişirme sonucunu etkilersiniz. Cihaz kapağını açmayınız veya çok kısa bir süre için açınız. Cihaz, önerilen ayarı durdurur ve siz cihazın kapağını kapattıktan sonra çalışmaya devam eder.

Pişirme işleminin uzatılması

Pişirme sonucundan henüz memnun değilseniz, pişirme süresini uzatabilirsiniz.

1. 00.00 üzerine basınız.
2. İstediğiniz pişirme süresini seçiniz.
3. ✓ ile onaylanmalıdır.

Önerilen ayarların değiştirilmesi

Not: Önerilen ayarı başlattıktan sonra artık ayarları değiştiremezsiniz.

1. Önerilen ayara basınız.
2. İstediğiniz ayarları değiştiriniz.

Programın favori olarak kaydedilmesi

Önerilen ayarın başında veya sonunda bir programı Favori olarak kaydedebilirsiniz.

Gereklilikler

- Sıcaklık ve ısıtma türü ayarlanmıştır.
- Pişirme süresi veya iç sıcaklık ayarlanmıştır.

1. ⊡ üzerine basınız.
✔ Ekranda "Favoriler" cihaz göstergesi görünür.
2. ✎ üzerine basınız.
3. Klavye ile bir isim giriniz.
4. ✓ üzerine basınız.
   Kaydedilen bir "Favoriler" ayarını yalnızca Home Connect uygulaması aracılığıyla değiştirebilirsiniz.

16 Favoriler

Tercih ettiğiniz otomatik programları, ayar önerilerini veya ısıtma türü, sıcaklık, iç sıcaklık veya pişirme süresi kombinasyonlarını "Favoriler" cihaz ekranında kaydedebilirsiniz. Cihaz; favori için mikrodalga gücü, sıcaklık, pişirme süresi, ağırlık veya kızarma derecesi gibi seçilen ayarları benimser.
Favorilerin isimlerini kendiniz seçebilirsiniz.
Home Connect uygulaması aracılığıyla kayıtlı favorinizin ayarlarını veya favorilerin sırasını değiştirebilirsiniz.
Favoriyi başlattıktan sonra ayarları değiştirebilirsiniz.
→ *"Favorinin değiştirilmesi", Sayfa 28*

16.1 İlk favorinin oluşturulması

Notlar
- Bir yemeği, otomatik bir programın veya ayar önerisinin başında veya sonunda favori olarak kaydedebilirsiniz.
- "Manuel çalıştırma" cihaz ekranında favori kaydedebilirsiniz. Sıcaklık, ısıtma tarzı ve pişirme süresi seçeneklerini veya mikrodalga fırın gücü belirledikten sonra, ekranda ☐ görünür.

Gereklilik: Favori için ayarlar seçilmiştir veya bir ısıtma işlemi sona ermiştir.
1. ☐ üzerine basınız.
✔ Ekranda "Favoriler" cihaz göstergesi görünür.
2. ✎ üzerine basınız.
3. Klavye ile bir isim giriniz.
4. ✓ üzerine basınız.

16.2 Favorinin seçilmesi

1. Ekranda "Favoriler" görüntülenene kadar sağdan sola kaydırınız.
   → *"Cihaz göstergeleri", Sayfa 10*
2. Halka ayar düğmesi ile istenen favoriyi seçiniz.
3. Favorilere basınız.

16.3 Favorinin isminin değiştirilmesi

Gereklilik: Favori seçildi.
→ *"Favorinin seçilmesi", Sayfa 28*
1. ✎ üzerine basınız.
2. Favorinin ismini giriniz.
3. ✓ ile onaylanmalıdır.

16.4 Favorinin başlatılması

Gereklilik: Favori seçildi.
→ *"Favorinin seçilmesi", Sayfa 28*
▸ ▶ ile başlatınız.

16.5 Favorinin değiştirilmesi

Seçilen ayarların kullanılabilirliği seçilen favoriye bağlıdır.

Gereklilikler
- Favori seçildi.
  → *"Favorinin seçilmesi", Sayfa 28*
- Favori durduruldu.

1. Sıcaklık, ısıtma türü veya pişirme süresi gibi seçili ayarları değiştiriniz.
   İlgili "Izgara ekleme" fonksiyonu kullanılamaz.
   İlgili "İşlem sonunda otomatik kapı açma" fonksiyonu kullanılabilir.
   Bir otomatik programı kaydettiyseniz, sadece bazı ayarları değiştirebilirsiniz; örn. ağırlık, istediğiniz kızarma seviyesi, yiyeceğin kalınlığı ya da pişirme derecesi.
   Eğer ayar önerisini favori olarak kaydettiyseniz, favori açılır açılmaz cihazınızdaki ayarları değiştirebilirsiniz.
   Değiştirilen ayarları sadece Home Connect uygulaması üzerinden kaydedebilirsiniz. Favori durdurulduğunda ya da sona erdiğinde,
   Home Connect uygulaması sana favori ayarlarını kaydetmek isteyip istemediğini sorar.
2. ✓ üzerine basınız.
3. ▶ ile başlatınız.

✔ Çalışma, değiştirilen ayarlar ile başlar.

Not: Cihaz, değiştirilen ayarları seçtiğiniz favorilere kaydetmez. Favoriyi tekrar seçtiğinizde, favorinin ayarları favoriyi oluşturduğunuzdaki ayarlara karşılık gelir.
Home Connect uygulamasıyla favorinin ayarlarını değiştirebilirsiniz.

16.6 Favorinin silinmesi

Gereklilik: Favori seçildi.
→ *"Favorinin seçilmesi", Sayfa 28*
1. 🗑 üzerine basınız.
2. ✓ ile onaylanmalıdır.

17 Sıcaklık sensörü

Çekirdek sıcaklık sensörü kesin ve nokta hassasiyetinde pişirmeyi mümkün kılar. Çekirdek sıcaklık sensörü, yemeğin içindeki 3 ölçüm noktasında sıcaklığı ölçer. İstenen iç sıcaklığa ulaşıldığında, cihaz otomatik olarak kapanır ve her yemeğin tam kıvamında pişmesini sağlar.

⚠ **UYARI – Yanma tehlikesi!**
Pişirme bölümü ve iç sıcaklık sensörü çok ısınır.
▸ İç sıcaklık sensörünü takıp çıkarmak için fırın eldivenleri kullanınız.

⚠ **UYARI – Elektrik çarpması tehlikesi!**
Merkez sıcaklık sensörünün yanlış olması durumunda ısı izolasyonu hasar görebilir.
▸ Sadece bu cihaz için belirlenmiş merkez sıcaklık sensörünü kullanınız.

DİKKAT
Sert temizlik maddeleri iç sıcaklık sensörüne zarar verebilir.
▸ Çekirdek sıcaklık sensörünü bulaşık makinesinde temizlemeyiniz.

⚠ **UYARI – Yaralanma tehlikesi!**
Merkez sıcaklık sensörü sivridir.
▸ Merkez sıcaklık sensörünü dikkatlice tutunuz.

Sadece bu cihaz için tasarlanan iç sıcaklık sensörünü kullanınız. İç sıcaklık sensörünü →*Sayfa 15* yedek parça olarak müşteri hizmetlerinden veya çevrimiçi mağazadan temin edebilirsiniz. Gaggenau fırının iç sıcaklık sensörünü veya aynı cihaz serisinin buharlı fırınını da kullanabilirsiniz.
Çekirdek sıcaklık sensörünü kullanıyorsanız, yemeği asla en üst yerleştirme seviyesine koymayınız.
Çekirdek sıcaklık sensörünü her kullanımdan sonra pişirme bölümünden dışarıya çıkartınız. Çekirdek sıcaklık sensörünü asla pişirme bölümünde tutmayınız.
Çekirdek sıcaklık sensörünü her kullanımdan sonra ıslak bir bezle temizleyiniz.
Ölçülebilir aralık 15 C ile 100 C arasındadır. Ölçülebilir aralık dışında, ekranda mevcut iç sıcaklık için "<15 °C" veya ">100 °C" görünür.
Pişirme işletimi tamamlandıktan sonra pişirme malzemesini bir süre daha pişirme bölümünde bırakırsanız, iç sıcaklık, pişirme bölümündeki kalan ısı nedeniyle biraz daha yükselir.

17.1 İç sıcaklık sensörünün yiyeceğe sokulması

1. İç sıcaklık sensörünü tamamen yiyeceğe sokunuz.
2. İç sıcaklık sensörünü yağın içine sokmayınız.
3. İç sıcaklık sensörünün tabaklara veya kemiklere temas etmemesine dikkat ediniz.
4. Yiyeceği pişirme bölümüne yerleştiriniz.

İç sıcaklık sensörünün ete sokulması

1. İç sıcaklık sensörünü etin en kalın kısmının yanından gidebildiği yere kadar sokunuz.

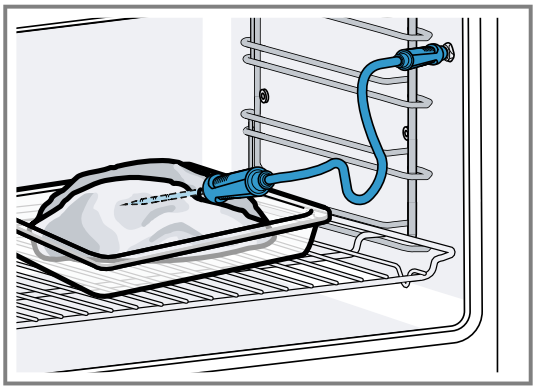

2. Birden çok parça varsa, iç sıcaklık sensörünü en kalın parçanın ortasına yerleştiriniz.

İç sıcaklık sensörünün kümes hayvanına sokulması

1. İç sıcaklık sensörünü, gidebildiği yere kadar kümes hayvanı göğsünün en kalın kısmına sokunuz.

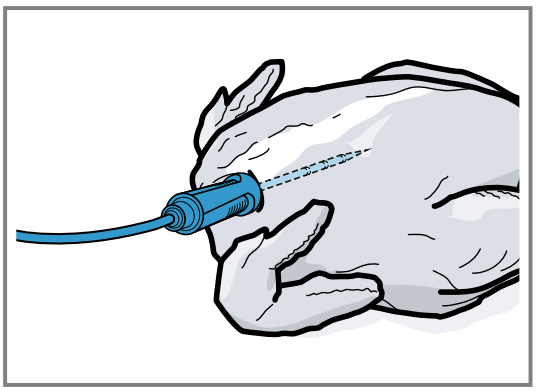

2. Kümes hayvanının yapısına bağlı olarak, iç sıcaklık sensörünü çapraz veya uzunlamasına sokunuz.

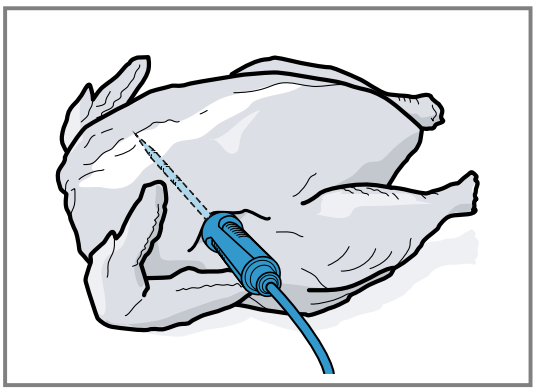

3. Kümes hayvanları için, iç sıcaklık sensörü ucunun orta noktadaki iç boşlukta olmamasına dikkat ediniz.

İç sıcaklık sensörünün balığa sokulması

1. İç sıcaklık sensörünü, gidebildiği yere kadar balığın başının arkasından omuriliği boyunca sokunuz.

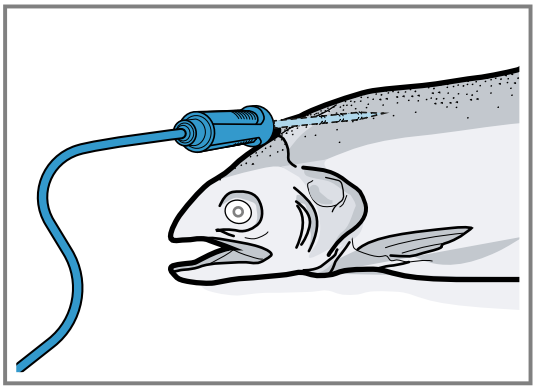

2. Yarım patates kullanarak, bütün bir balığı ızgaraya yüzer konumda yerleştiriniz.

17.2 Yiyeceğin çevrilmesi

1. Yiyecekleri çevirirken çekirdek sıcaklık sensörünü çıkarmayınız.
2. Yemeği çeviriniz.
3. Çevirdikten sonra, yemek içindeki çekirdek sıcaklık sensörünün doğru konumda olup olmadığını kontrol ediniz.

17.3 İç sıcaklık sensörünün ayarlanması

DİKKAT
Izgara elemanından gelen ısı, iç sıcaklık sensörüne zarar verebilir.
- Izgara yüzeyi ile iç sıcaklık sensörünün veya iç sıcaklık sensörü kablosunun arasında birkaç santimetrelik bir mesafe olduğundan emin olunuz. Etin pişirme sırasında yükselebileceğini unutmayınız.

Cihaz kapağı ile iç sıcaklık sensörü kablosuna zarar verebilirsiniz.
- İç sıcaklık sensörü kablosunu cihaz kapağına sıkıştırmayınız.

Gereklilik: Pişirme süresi sonu ayarlanmadı. Pişirme süresi sonu fonksiyonları ve iç sıcaklık sensörü aynı anda kullanılamaz.
1. Yiyeceği, iç sıcaklık sensörü ile pişirme bölümüne itiniz.
2. İç sıcaklık sensörünü, pişirme bölümündeki yuvaya sokunuz.
3. Cihaz kapağını kapatınız.
✔ Ekranda güncel pişirme bölümü sıcaklığı ve iç sıcaklık sensörünün sembolü gösterilir.
4. İstediğiniz ısıtma türünü ve pişirme bölümü sıcaklığını seçmek için halka ayar düğmesini kullanınız.
5. üzerine basınız.
6. Halka ayar düğmesi ile istediğiniz iç sıcaklığı →*Sayfa 30* seçiniz.
   - Ayarlanan iç sıcaklığın, mevcut iç sıcaklıktan daha yüksek olduğundan emin olunuz.

   Ayarlanan merkez sıcaklığı istediğiniz zaman değiştirebilirsiniz.
7. İhtiyaç duyulması hâlinde, ayarlanan iç sıcaklığı silmek ve yeniden ayarlamak için C seçeneğini veya halka ayar düğmesini kullanınız.
8. < seçeneğine veya ayarlanan iç sıcaklığa basınız.
9. ▶ üzerine basınız.
✔ Cihaz, ayarlanan ısıtma türünde ısıtılmalıdır.
✔ Eğer bir iç sıcaklık ayarlamadıysanız, ekranda ısıtma türü ve güncel iç sıcaklık gösterilir.
✔ Bir iç sıcaklığı ayarladığınızda, ekranda ısıtma türü ve tahmini süre →*Sayfa 31* dönüşümlü olarak iç sıcaklığa erişilene kadar gösterilir.
✔ Mevcut iç sıcaklık ayarlanan iç sıcaklığın 5 °C altındaysa, ekranda mevcut ve ayarlanan iç sıcaklık büyütülmüş olarak gösterilir.
✔ Yemek ilgili iç sıcaklığa ulaştığında, ekranda ayarlanan iç sıcaklığın yanında istenen iç sıcaklık gösterilir ve bir sinyal sesi duyulur.
✔ Cihaz, pişirme modunu otomatik olarak sonlandırır.

Not: Sinyal sesinden sonra cihazı kullanmayı bırakırsanız, ekranda yiyeceğin iç sıcaklığa ulaşmasından bu yana ne kadar zaman geçtiği gösterilir. Cihazı tekrar çalıştırırsanız, cihaz zaman gösterimini kaldırır. Yaklaşık 20 dakika boyunca başka bir işlem yapılmadığında cihaz düşük güç moduna geçer.

17.4 Ayarlanan iç sıcaklığın silinmesi

- "Mikrodalga" veya "Manuel" (fırın modu) cihaz ekranında sıcaklık üzerine çift tıklayınız.
  → *"Cihaz göstergeleri", Sayfa 10*
✔ Ekranda güncel iç sıcaklık gösterilir.

17.5 Ayarlanan iç sıcaklığın değiştirilmesi

1. üzerine basınız.
2. Halka ayar düğmesi ile ayarlanan iç sıcaklığı değiştiriniz.
   Ekranda ayarlanan iç sıcaklık saat 12 pozisyonunda büyütülmüş olarak gösteriliyorsa, iç sıcaklığı doğrudan halka ayar düğmesini kullanarak değiştirebilirsiniz.

17.6 Merkez sıcaklığı için standart değerler

Aşağıdaki genel bakış size iç sıcaklık için kılavuz değerler verir. Kılavuz değerler, yiyeceğin kalitesine ve kıvamına bağlıdır.
Sadece taze ve dondurulmamış yiyecekler kullanınız. Hijyenik nedenlerle, balık ve av hayvanı gibi kritik gıdaların iç sıcaklığının en az 62-70°C ve kümes hayvanları ve kıyma iç sıcaklığının 80-85°C arasında olduğundan emin olunuz.

Pişirilecek yiyecek	C cinsinden iç sıcaklık için kılavuz değer
Dana	
Rozbif, dana bonfile, antrikot, dana kızartması, kanlı	47-55
Rozbif, dana bonfile, antrikot, dana kızartması, az pişmiş	56-63
Rozbif, dana bonfile, antrikot, dana kızartması, orta pişmiş	64-70
Rozbif, dana bonfile, antrikot, dana kızartması, iyi pişmiş	71-75
Dalyan köfte	85
Domuz filetosu, az pişmiş	65-70
Domuz filetosu, orta pişmiş	71-75
Dana	
Dana kızartması, iyi pişmiş	75-80
Dana göğüs, iyi pişmiş	75-80
Dana sırtı, orta pişmiş	64-70
Dana sırtı, iyi pişmiş	71-75
Dana filetosu, kanlı	50-55
Dana filetosu, az pişmiş	56-63
Dana filetosu, orta pişmiş	64-70
Dana filetosu, iyi pişmiş	71-75
Av hayvanı	
Geyik eti	60-70
Ceylan budu	70-75
Geyik eti biftek	65-70
Tavşan sırtı	65-70
Kümes hayvanı	
Tavuk	90
Beç tavuğu	80-85
Kaz, erkek hindi, ördek	85-90

Pişirilecek yiyecek	C cinsinden iç sıcaklık için kılavuz değer
Ördek göğsü, az pişmiş	55-60
Ördek göğsü, orta pişmiş	61-70
Ördek göğsü, iyi pişmiş	71-80
Devekuşu bifteği	60-65
Kuzu	
Kuzu budu, orta pişmiş	65-69
Kuzu budu, iyi pişmiş	70-80
Kuzu sırtı, az pişmiş	55-60
Kuzu sırtı, orta pişmiş	61-64
Kuzu sırtı, iyi pişmiş	65-75
Koyun	
Koyun budu, az pişmiş	70-75
Koyun budu, orta pişmiş	76-80
Koyun budu, iyi pişmiş	81-85
Koyun sırtı, orta pişmiş	70-75
Koyun sırtı, iyi pişmiş	76-80
Balık	
Fileto, bütün hâlde, orta pişmiş	58-64
Fileto, bütün hâlde, iyi pişmiş	65-68

Pişirilecek yiyecek	C cinsinden iç sıcaklık için kılavuz değer
Sebzeli yahni	62-65
Diğer	
Ekmek	96
Hamur işleri	72-75
Sebzeli yahni	70-75
Kaz ciğeri	45-60
Yemekleri ısıtma	75

17.7 Tahmini pişirme süresi

Sıcaklık 120 C'nin üzerine ayarlanırsa ve iç sıcaklık sensörü takılıysa, ekran ön ısıtmadan birkaç dakika sonra tahmini pişirme süresini gösterir. Cihaz, pişirme süresi tahminini sürekli olarak günceller.
Pişirme süresi tahmini yalnızca cihazınızı Home Connect uygulamasına bağladığınızda kullanılabilir.
Pişirme işlemi ne kadar uzun olursa, pişirme süresi tahmini o kadar doğru olur. Cihaz kapağını açmayınız, bu tahmini pişirme süresini yanıltabilir.
Ekranda manuel modda ve otomatik programda tahmini pişirme süresi gösterilir.
Güncel iç sıcaklığı görüntülemek için iç sıcaklık ayarına basınız.

18 Home Connect

Bu cihaz ağ bağlantısı için uygundur. Fonksiyonları Home Connect uygulaması üzerinden kumanda etmek, temel ayarları uyarlamak veya güncel işletim durumunu denetlemek için cihazınızı bir mobil cihaza bağlayınız.
Home Connect hizmetleri her ülkede sunulmaz.
Home Connect fonksiyonunun kullanılabilirliği, ülkenizde Home Connect hizmetlerinin sunulup sunulmamasına bağlıdır. Buna ilişkin bilgileri şurada bulabilirsiniz: *www.home-connect.com*.
Home Connect uygulaması, sizi oturum açma sürecinin tamamı boyunca yönlendirir. Home Connect uygulamasında belirtilen talimatları izleyiniz ve bilgi notlarını dikkate alınız.

Notlar

- Bu kullanım kılavuzundaki güvenlik uyarılarına uyunuz ve ayrıca cihazı Home Connect uygulaması üzerinden kullandığınızda da bu kurallara uyulduğundan emin olunuz.
  → *"Güvenlik", Sayfa 2*
- Cihazın manuel kullanımı her zaman önceliklidir. Bu süre içinde Home Connect uygulaması üzerinden kullanım mümkün değildir.
- Ağa bağlı durumdaki bir cihaz maks. 2 W güç gerektirir.

18.1 Home Connect kurulumunu yapınız

Gereklilikler

- Cihazınız elektrik şebekesine bağlı ve açıktır.
- Örn. bir akıllı telefon gibi, İOS veya Android işletim sisteminin güncel bir sürümüne sahip bir mobil cihazınız var.
- Cihaz, kurulum yerinde WLAN ev ağını (Wi-Fi) çekiyor.
- Mobil cihaz ve cihaz, ev ağınızın WLAN sinyalinin menzili içinde bulunuyor.

1. Aşağıdaki QR kodunu taratınız.

   QR kod üzerinden Home Connect uygulamasını indirebilirsiniz ve cihazınızı bağlayabilirsiniz.
2. Home Connect uygulamasındaki talimatları takip ediniz.

18.2 Home Connect ayarları

Ev ağı ayarlarını, cihazınızın temel ayarlarından özelleştirebilirsiniz.
Ekranda hangi ayarların gösterileceği, Home Connect seçeneğinin kurulu olup olmamasına ve cihazın ev ağına bağlı olup olmamasına göre değişir.
Ağ bağlantısını gerektiği gibi açıp kapatabilirsiniz. Kapatıldıktan sonra ağ bilgileri korunur. Açtıktan sonra, cihaz ev ağına yeniden bağlanana kadar birkaç saniye bekleyiniz.
Ekranda yönlendiriciye olan bağlantı gücü farklı semboller kullanılarak gösterilir.

Not: Ağa bağlı, çalışmaya hazır durumdaki bir cihaz maks. 2 Watt güç gerektirir.

Home Connect uygulaması ile cihaz fonksiyonlarına erişebilirsiniz. "Uzaktan başlatma" için temel ayarlarda →*Sayfa 33* "Kapalı (sadece izleme)" ayarını seçerseniz, Home Connect uygulaması yalnızca cihazın çalışma durumunu gösterir ve ayarları yapılandırabilirsiniz.
Temel ayarlardan →*Sayfa 33* "Uzaktan başlatma" için "Daimi" ayarını seçerseniz, cihazda önceden yetkilendirme olmadan cihazınızı istediğiniz zaman başlatabilir ve çalıştırabilirsiniz.
Temel ayarlarda →*Sayfa 33* ilgili "Uzaktan başlatma" için "Manuel" ayarını seçerseniz, cihaz bir fonksiyonu başlatmak için kontrol merkezinde bir onay gerektirir.
"Ağ bilgisi" aracılığıyla temel ayarlardan →*Sayfa 33* ağ bilgilerini görüntüleyebilirsiniz.
Temel ayarlardan →*Sayfa 33*, ilgili "Ağ kimlik bilgileri sıfırlama" aracılığıyla istediğiniz zaman tüm ağ erişim verilerini cihazdan silebilirsiniz.

18.3 Fonksiyonların Home Connect uygulaması ile manuel "Uzaktan başlatma" üzerinden başlatılması

Home Connect uygulaması ile "Uzaktan başlatma" fonksiyonunu kullanarak cihazı uzaktan ayarlayabilirsiniz. "Uzaktan başlatma" için temel ayarlarda "Manuel" ayarını seçerseniz, cihaz bir fonksiyonu başlatmak için kontrol merkezinde bir onay gerektirir.

⚠ **UYARI – Yangın tehlikesi!**
Pişirme bölümünün üzerine koyulan yanıcı cisimler alev alabilir.
- ▸ Yanıcı cisimler asla pişirme bölümünde muhafaza edilmemelidir.
- ▸ Duman çıkması durumunda, cihazı kapatınız veya sigortayı kapatınız ve oluşabilecek alevleri söndürmek için kapağı kapalı tutunuz.

Gereklilikler
- Cihaz ev ağına ve Home Connect uygulamasına bağlı.
- Bir fonksiyonu başlatmak amacıyla, "Uzaktan başlatma" için temel ayarlardan "Manuel" ayarı seçilir.

1. Uzaktan başlatmayı etkinleştirmek için ⊟ seçeneğine ve ardından ☝ seçeneğine basınız.
2. Home Connect uygulamasında ilgili ayarı yapınız ve cihaza gönderiniz.
3. Bir fonksiyonu başlatınız.
   Not: Cihazın kapağını uzaktan çalıştırma etkinleştikten veya çalışma sona erdikten sonra 15 dakikadan daha uzun bir süre sonra açarsanız, cihaz manuel uzaktan çalıştırmayı devre dışı bırakır.
   Uzaktan çalıştırma etkinleştirildikten 24 saat sonra cihaz manuel uzaktan çalıştırmayı devre dışı bırakır.

18.4 Fonksiyonların Home Connect uygulaması ile sürekli aktif "Uzaktan başlatma" üzerinden başlatılması

Home Connect uygulaması ile "Uzaktan başlatma" fonksiyonunu kullanarak cihazı uzaktan ayarlayabilir ve başlatabilirsiniz. "Uzaktan başlatma" için temel ayarlarda "Daimi" ayarını seçerseniz, cihazın bir işlevi başlatmak için kontrol merkezinde onay alması gerekmez.

⚠ **UYARI – Yangın tehlikesi!**
Pişirme bölümünün üzerine koyulan yanıcı cisimler alev alabilir.
- ▸ Yanıcı cisimler asla pişirme bölümünde muhafaza edilmemelidir.
- ▸ Duman çıkması durumunda, cihazı kapatınız veya sigortayı kapatınız ve oluşabilecek alevleri söndürmek için kapağı kapalı tutunuz.

Gereklilikler
- Cihaz ev ağına ve Home Connect uygulamasına bağlı.
- Bir fonksiyonu başlatmak amacıyla, "Uzaktan başlatma" için temel ayarlardan "Daimi" ayarı seçilir.

1. Home Connect uygulamasında ilgili ayarı yapınız ve cihaza gönderiniz.
2. Bir fonksiyonu başlatınız.

18.5 Home Connect uygulaması ile ayarların değiştirilmesi

Home Connect uygulaması ile cihazı uzaktan ayarlayabilirsiniz.

⚠ **UYARI – Yangın tehlikesi!**
Pişirme bölümünün üzerine koyulan yanıcı cisimler alev alabilir.
- ▸ Yanıcı cisimler asla pişirme bölümünde muhafaza edilmemelidir.
- ▸ Duman çıkması durumunda, cihazı kapatınız veya sigortayı kapatınız ve oluşabilecek alevleri söndürmek için kapağı kapalı tutunuz.

Gereklilik: Cihaz ev ağına ve Home Connect uygulamasına bağlı.
- ▸ Home Connect uygulamasında ilgili ayarı yapınız ve cihaza gönderiniz.

18.6 Wifi'ın açılması veya kapatılması

Gereklilik: Açık ve "Kapalı" ayarları yalnızca Home Connect sunucusuyla bir bağlantı kurulduğunda kullanılabilir.
1. Durum satırında ⊟ seçeneğine basınız.
2. Kontrol merkezinde ᯤ seçeneğine basınız.
3. İstediğiniz ayara basınız.
4. İhtiyaç durumunda < ile "Ayarlar" cihaz ekranına geçiniz.

18.7 İlgili "Uzun süreli zamanlayıcı" fonksiyonunun Home Connect uygulaması ile görüntülenmesi

Gereklilik: Cihaz Home Connect uygulamasına bağlıdır.
- ▸ İlgili Home Connect uygulamasındaki "Ayarlar" altında „Diğer ayarlar“ seçeneğinde "Uzun süreli zamanlayıcı" fonksiyonunu görüntüleyebilir veya gizleyebilirsiniz.
- ✔ "Isıtma türü" altında Home Connect uygulaması ilgili "Uzun süreli zamanlayıcı" fonksiyonu için iki seçenek görüntüler.

Not: Cihazın ekranı ilgili "Modlar & Servis" altında "Uzun süreli zamanlayıcı" fonksiyonunu görüntüler.

18.8 Programlanmış başlatma zamanı olan "Uzun süreli zamanlayıcı" fonksiyonunun ilgili Home Connect uygulaması ile devre dışı bırakılması

Gereklilikler

- Cihaz Home Connect uygulamasına bağlıdır.
- Cihazın "Uzun süreli zamanlayıcı" fonksiyonunda ilerisi için bir başlatma zamanı programlandı.
- İlgili "Uzun süreli zamanlayıcı" fonksiyonunun programlanan başlatma zamanına henüz ulaşılmadı.
- ▸ İlgili Home Connect uygulamasındaki "Ayarlar" altında bulunan „Diğer ayarlar“ seçeneğinde "Uzun süreli zamanlayıcı" fonksiyonunu devre dışı bırakabilirsiniz.
- ✔ Bu durumda ilgili "Uzun süreli zamanlayıcı" fonksiyonu başlamaz.

18.9 İlgili "Uzun süreli zamanlayıcı" fonksiyonunun Home Connect uygulaması ile başlatılması

İlgili "Uzun süreli zamanlayıcı" fonksiyonu Home Connect uygulamasında mevcuttur. Home Connect uygulamasında "Uzun süreli zamanlayıcı" fonksiyonunu "Sıcak hava" ile veya ısıtma döngüsü olmadan başlatabilirsiniz. Gecikmeli başlatma ve birden fazla ısıtma döngüsünün yapılandırılması Home Connect uygulaması üzerinden mümkün değildir.

Gereklilik: İlgili Home Connect uygulamasındaki "Diğer ayarlar" altında "Uzun süreli zamanlayıcı" fonksiyonu göstergesi etkinleştirildi.

→ *"İlgili 'Uzun süreli zamanlayıcı' fonksiyonunun Home Connect uygulaması ile görüntülenmesi", Sayfa 32*

1. "Isıtma türü" altından "Uzun süreli zamanlayıcı" fonksiyonunu "Sıcak hava" ile veya ısıtma döngüsü olmadan seçiniz.
2. "İleri" seçeneğine basınız.
3. İlgili ısıtma döngüsü olan bir zaman diliminde "Sıcak hava" sıcaklığı seçiniz ve "İleri" seçeneğine basınız.
4. İlgili zamanı seçiniz.
5. "Tamam" seçeneğine basınız.
6. "Başlat" seçeneğine basınız.

18.10 Yazılım güncellemesi

Yazılım güncellemesi fonksiyonu ile, cihazınızın yazılımı güncellenir, örn. optimizasyon, hata giderme, güvenlik ilişkili güncellemeler, ek fonksiyonlar ve hizmetler için makinenizin yazılımını günceller.

Bunun için kayıtlı bir Home Connect kullanıcısı olmanız, uygulamayı mobil cihazınıza yüklemiş olmanız ve Home Connect sunucusuna bağlanmış olmanız şarttır. Bir yazılım güncellemesi mevcut olduğu anda bu durum size Home Connect uygulaması üzerinden bildirilir, uygulama üzerinden yazılım güncellemesini başlatabilirsiniz. İndirme başarıyla tamamlandıktan sonra WLAN ev ağınıza (Wi-Fi) girerek
Home Connect uygulaması üzerinden kurulumu başlatabilirsiniz. Kurulumun başarıyla tamamlandığı size Home Connect uygulaması üzerinden bildirilir.
Güncel yazılım sürümüne, cihazınızın cihaz bilgileri altında Home Connect uygulamasından ulaşabilirsiniz.

Notlar

- Yazılım güncelleme işlemi iki adımdan oluşur.
  - İlk adım indirmedir.
  - İkinci adım cihazınıza kurulumdur.
- İndirme işlemleri sırasında cihazınızı kullanmaya devam edebilirsiniz. Uygulamadaki kişisel ayarlarınıza bağlı olarak olarak yazılım güncellemesi otomatik olarak da indirilebilir.
- Kurulum birkaç dakika sürer. Kurulum sırasında cihazınızı kullanamazsınız.
- Güvenlikle ilgili bir güncelleme mevcut olduğunda güncellemenin mümkün olan en kısa sürede kurulması önerilir.

18.11 Veri güvenliği

Veri güvenliği ile ilgili bilgileri dikkate alınız.

Cihazınız internete bağlı bir ev ağına ilk defa bağlandığında, aşağıdaki kategorilerdeki verileri Home Connect sunucusuna aktarır (ilk kayıt):

- Benzersiz cihaz tanıtıcısı (cihaz anahtarlarından ve monte edilen Wi-Fi iletişim modülünün MAC adresinden oluşur).
- Wi-Fi iletişim modülü güvenlik sertifikası (bilişim teknolojileri bakımından bağlantı güvenliğini sağlamak için).
- Ev cihazınızın güncel yazılım versiyonu ve donanım versiyonu.
- Fabrika ayarlarına olası bir geri alma durumuna dair bilgiler.

Bu ilk kayıt işlemi Home Connect fonksiyonlarını kullanıma hazır hale getirir ve sadece Home Connect fonksiyonlarını ilk defa kullanmak istediğinizde yapılması gereken bir işlemdir.

Not: Home Connect fonksiyonlarının sadece Home Connect uygulamasıyla bağlantılı olarak kullanılabileceğine dikkat edin. Veri güvenliğine ilişkin bilgileri Home Connect uygulaması içinden çağırabilirsiniz.

19 Temel ayarlar

Cihazınızın temel ayarlarını ihtiyacınıza göre ayarlayabilirsiniz.

19.1 Temel ayarlara genel bakış

Burada temel ayarlara ve fabrika ayarlarına yönelik bir genel bakış bulabilirsiniz. Temel ayarlar, cihazınızın donanımına bağlıdır.

Sembol	Temel ayar	Ayar	Seçim	Kullanımı
	Ev ağı	WiFi	▪ Açık ▪ Kapalı [1]	Wifi'ın açılması veya kapatılması **Not:** Açık ve kapalı ayarları yalnızca Home Connect sunucusuyla bir bağlantı kurulduğunda kullanılabilir. Cihaz kapatıldığında tüm ayarlar korunur. Uygulama aracılığıyla cihaz kontrolünü ve diğer cihaz işlevlerinin kullanımını etkinleştirmek için WiFi'ı açınız.
		Home Connect asistanı	▪ Home Connect uygulaması ile ilk bağlantıda: "Başlat" ▪ Home Connect uygulaması ile önceden yapılmış başarılı bir bağlantıda: "Şimdi bağlan"	Home Connect kurulumunu yapınız → *Sayfa 31*
		Uzaktan başlatma	▪ Kapalı (sadece izleme) ▪ Manuel [1] ▪ Daimi **Not:** Ayarlar yalnızca WiFi için “Açık” ayarını seçtiyseniz kullanılabilir.	"Uzaktan başlatma" ayarı → *"Fonksiyonların Home Connect uygulaması ile manuel 'Uzaktan başlatma' üzerinden başlatılması", Sayfa 32*
		Ağ bilgisi	▪ MAC adresi ▪ WiFi SSID ▪ IPv4 adresi ▪ IPv6 adresi **Not:** Ayarlar yalnızca WiFi için “Açık” ayarını seçtiyseniz kullanılabilir.	"Ağ bilgisi" görüntüleme
		Ağ kimlik bilgileri sıfırlama	▪ Onayla Bağlantılar sıfırlanır. Cihaz, kaydedilen ağ erişim verilerini siler. **Not:** Ayarlar yalnızca WiFi için “Açık” ayarını seçtiyseniz kullanılabilir.	Ağ erişim verilerini sıfırlama
	Ekran	Parlaklık	▪ 1 ▪ 2 ▪ 3 ▪ 4 [1] ▪ 5 ▪ 6	Parlaklığın kademeli olarak ayarlanması

[1] Fabrika ayarıdır (cihaz tipine göre farklı olabilir)

Sembol	Temel ayar	Ayar	Seçim	Kullanımı
		Uzaktan görünüm	▪ "Açık" [1]: Siz uzaktayken ekran daha az içerik gösterir. ▪ "Kapalı": Ekran her zaman aynı içeriği gösterir.	Uzaktan görünümü açma veya kapatma
		Ekran kapalı modunda	▪ GAGGENAU logosu"yaklaşma sırasında görüntülenir" [1] ▪ Yok	Düşük güç modunda göstergeyi →*Sayfa 13* ayarlayınız
		Halka çalışma	▪ "Standart": İstediğiniz fonksiyona basınız ve halka ayar düğmesini kullanarak fonksiyonu değiştiriniz ▪ "Hızlı seçim" [1]: Halka ayar düğmesinin üzerinde bulunan kumanda halkası ile fonksiyonu değiştiriniz	Halka ayar düğmesi davranışını ayarlama
		Çocuk kilidini göster	▪ "Açık" [1]: İlgili "Çocuk kilidini göster" fonksiyonunun sembolü sadece "Çocuk kilidini göster" fonksiyonu aktifken durum çubuğunda görünür. Halka ayar düğmesi ve dokunmatik alanlar kilitli. ▪ "Kapalı": "Çocuk kilidini göster" fonksiyonu etkinleştirilemiyor.	Çocuk kilidi →*Sayfa 25* sembolünün kontrol merkezinde gösterilmesi veya gizlenmesi
		Kapı kilidi	▪ Etkin ▪ Kapalı [1]	Kapak kilidinin etkinleştirilmesi veya devre dışı bırakılması **Not:** Kapak kilidi →*Sayfa 14*, cihaz kapağının istem dışı açılmasını önler. Bu durum özellikle cihaz tezgah altına monte edildiğinde faydalıdır.

[1] Fabrika ayarıdır (cihaz tipine göre farklı olabilir)

Sembol	Temel ayar	Ayar	Seçim	Kullanımı
		Hizalama göstergesi	▪ Dikey [1] ▪ Yatay	Cihazın kurulum koşullarına veya kullanıcının boyuna bağlı olarak ekranı yatay ve dikey olarak hizalayınız
♫	Sesler	Açık/kapalı sesler	▪ Sessiz ▪ Standart [1] ▪ Yüksek sesli	Açma/kapatma sesi seviyesini ayarlama
		Bildirim sesi	▪ Kapalı ▪ Sessiz ▪ Standart [1] ▪ Yüksek sesli	Bildirim sesi seviyesini ayarlama **Not:** Uyarılar ve hata mesajları için olan bildirim sesleri her zaman açık kalır.
		İşlem sesi	Ses seviyesi ▪ Kapalı ▪ Sessiz ▪ Standart [1] ▪ Yüksek sesli "Tekrarlar": ▪ 1x ▪ "10 s": Cihaz sinyal sesini 10 saniye boyunca tekrarlar. ▪ "30 s" [1]: Cihaz sinyal sesini 30 saniye boyunca tekrarlar. ▪ "3 min": Cihaz sinyal sesini 3 dakika boyunca tekrarlar. "Ön ısıtma sinyali": ▪ "Açık" [1] ▪ Kapalı	▪ İşlem sesi seviyesini ayarlama ▪ İşlem tonlarının istenen maksimum süresinin ayarlanması ▪ Ön ısıtmadan sonra işlem sesinin etkinleştirilmesi veya devre dışı bırakılması
		Görsel geribildirim	▪ Açık ▪ Kapalı [1]	Program sonunda, uyarılarda veya hata mesajlarında yanıp sönen ışığın açılması veya kapatılması
		Ses azaltıcı	▪ "Açık": Belirli bir süre içinde tüm seslerin seviyesini bir kademe düşürür ▪ "Düşük": Belirli bir süre içinde tüm seslerin seviyesinin "Sessiz" ses seviyesine düşürülmesi ve temizlik için seslerin kapatılması ▪ "Kapalı" [1]: Belirli bir zaman aralığında tüm sesleri kapatır Başlangıç zamanı ▪ "22saat" [1]	Ses azaltmanın ayarlanması **Not:** Uyarılar, hata mesajları ve açma ve kapatma için olan sinyal sesleri her zaman açık kalır.

[1] Fabrika ayarıdır (cihaz tipine göre farklı olabilir)

Sembol	Temel ayar	Ayar	Seçim	Kullanımı
			Bitiş zamanı ▪ "7saat" [1]	
	İç aydınlatma	Parlaklık	▪ Koyu ▪ Standart [1] ▪ Parlak	Pişirme bölümü aydınlatması parlaklığının ayarlanması
		Etkinleştirme	▪ Otomatik [1] ▪ Manuel	Pişirme bölümü aydınlatmasının →*Sayfa 8* otomatik veya manuel olarak açılması
		Işık etkileşimi	▪ Açık [1] ▪ Kapalı	Işık etkileşiminin ayarlanması **Not:** Cihaz; cihaz tarafından algılanan alanın dışındaysanız, pişirme bölümü aydınlatmasını temel düzeylere indirger.
	Bildirimler	Info-i	▪ Açık [1] ▪ Kapalı	Ek bilgileri gösterme veya gizleme **İpucu:** ⓘ seçeneğine basarsanız, ekranda ek bilgiler →*Sayfa 13* görüntülenir. Fonksiyonu devre dışı bırakırsanız, ekranda hiçbir sembol ve ek bilgi gösterilmez.
		Açılır ipuçları	▪ Açık [1] ▪ Kapalı	Açılır uyarıların →*Sayfa 13* gösterilmesi veya gizlenmesi
		Gizli bildirimler	Geri yükle	Gizlenmiş bildirimlerin tekrar gösterilmesi
	Dil	-	▪ Almanca ▪ Fransızca ▪ [...] ▪ Englisch [1]	Dilin ayarlanması
	Saat ve Birimler	Saat	▪ Saat [1] ▪ "Otomatik": Cihazınız Home Connect uygulamasına bağlıysa, Otomatik seçeneğini seçiniz.	Saatin ayarlanması
		Saat formatı	▪ 12 ▪ 24 [1]	Saat formatını ayarlama
		Sıcaklı birimi	▪ °C [1] ▪ °F	Sıcaklık birimini ayarlama
		Ağırlık ünitesi	▪ "Metrik": "g/kg" ▪ "Anglo-amerikan": "oz/lb"	Ağırlık biriminin ayarlanması
	Gelişmiş	Uzun süreli zamanlayıcı göstergesi	▪ Açık ▪ Kapalı [1]	Fonksiyon "Uzun süreli zamanlayıcı" gösterilmesi veya gizlenmesi

[1] Fabrika ayarıdır (cihaz tipine göre farklı olabilir)

Sembol	Temel ayar	Ayar	Seçim	Kullanımı
		Demo modu	▪ Açık ▪ Kapalı [1]	Demo modunun etkinleştirilmesi veya devre dışı bırakılması **Not:** Ayar yalnızca şebekeye bağlandıktan sonraki ilk 3 dakika içinde kullanılabilir.
		Fabrika ayarları	▪ Geri yükle	Cihazın fabrika ayarlarına geri alınması **Not:** Cihaz ilk kurulum ile başlar. Ekranda, cihazın kurulumunu yapan kişinin ayarları sorulur.
	Cihaz	Başlangıç ekranı	▪ Mikrodalga [1] ▪ Manuel ▪ Favoriler ▪ Programlar	Açıldıktan sonra görüntülenen ekranı seçiniz "Manuel" fırın moduna karşılık gelir.
		Yemek tercihi	▪ Kapalı [1] ▪ Vejetaryen ▪ Et ve kümes hayvanları yok ▪ Balık ve deniz ürünleri yok ▪ Domuz eti değil ▪ Kaşer	Otomatik programlar ve önerilen ayarlar için tercih edilen gıdaların seçilmesi
		Otomatik devam eden mikrodalga	▪ Açık ▪ Kapalı [1]	Mikrodalga fırın çalışırken kapağı açılırsa, kapı tekrar kapatıldığında cihaz otomatik çalışmaya devam edecektir.
		Pişirme zamanlayıcısı geri sayımı	▪ Açık [1] ▪ Kapalı	Pişirme süresi zamanlayıcısının ayarlanması **Not:** Herhangi bir pişirme süresi kaydedilmemişse, mevcut pişirme süresinden otomatik olarak geriye doğru sayılır.
		Kullanıcı algılama	"Çalışma": ▪ Otomatik ▪ "1,2 m altında"- "0,1 m altında" "Montaj yüksekliği": ▪ 91,4 cm/36" altında ▪ Arasında 91,4 cm/36" ve 150 cm/59" [1] ▪ 150 cm/59" üzerinde	▪ Yakınlık sensörünün kullanıcıyı algılayacağı mesafenin ayarlanması ▪ Cihazın kurulum yüksekliğini ayarlama **Not:** Yakınlık sensörünün kullanıcıyı en iyi şekilde algılamasını sağlamak için, cihaz üst kenarının niş yüksekliğini giriniz.

[1] Fabrika ayarıdır (cihaz tipine göre farklı olabilir)

Sembol	Temel ayar	Ayar	Seçim	Kullanımı
		Cihaz tanıtımı	Başlat	Cihaz tanıtımını başlatma **Not:** Cihaz tanıtımı, temel fonksiyonların kısa bir açıklamasını sunar.

19.2 Temel ayarların değiştirilmesi

1. Ekranda temel ayarlar →*Sayfa 33* gösterilene kadar soldan sağa kaydırınız.
✔ Ekranda bir halka menüdeki mevcut ayarların sembolleri gösterilir.
2. Halka ayar düğmesi ile istediğiniz temel ayarı seçiniz.
3. İstenen temel ayarın üzerine basınız.
✔ Ekranda, seçilen "temel ayarın" ayarları gösterilir.
4. Seçilen temel ayara bağlı olarak, halka ayar düğmesi ile ayarı seçiniz veya istenen ayara basınız.
   ▸ Bir liste menüsünde, istediğiniz ayarın yatay çizginin üzerinde olduğundan emin olunuz.
5. Ayarı ⇄ ile etkinleştiriniz veya halka ayar düğmesi ile ayar seçeneğini seçiniz ve ayara basınız.
6. İhtiyaç duyulması hâlinde < ile bir önceki görünüme geçiniz.

20 Cihazı temizleme ve bakımını yapma

20.1 Temizlik malzemeleri

Cihazdaki farklı yüzeylerin hasar görmemesi için, uygun olmayan temizlik malzemelerini kullanmayınız.

⚠ **UYARI – Elektrik çarpması tehlikesi!**
Cihaza nem girmesi elektrik çarpmasına neden olabilir.
▸ Cihazı temizlemek için buharlı temizleyiciler veya yüksek basınçlı temizleyiciler kullanmayın.

⚠ **UYARI – Yanma tehlikesi!**
Cihaz ve dokunulabilir kısımları kullanım esnasında sıcaktır.
▸ Sıcak bileşenlere dokunmaktan kaçınmaya dikkat edilmelidir.
▸ 8 yaşın altındaki çocuklar uzak tutulmalıdır.

⚠ **UYARI – Yaralanma tehlikesi!**
Cihaz kapağı camlarındaki çizikler zamanla çatlağa dönüşebilir.
▸ Cihaz kapağındaki camı temizlemek için aşındırıcı veya keskin metal kazıyıcı kullanılmamalıdır, aksi takdirde yüzeyler çizilebilir.

DİKKAT
Uygun olmayan temizlik malzemeleri cihazın yüzeyine zarar verir.
▸ Keskin veya aşındırıcı temizlik maddesi kullanmayınız.
▸ Yüksek oranda alkol içeren temizlik maddeleri kullanılmamalıdır.
▸ Sert ovma süngerleri veya bulaşık süngerleri kullanılmamalıdır.
▸ Sıcak temizleme için özel deterjanlar kullanılmamalıdır.
▸ Cam temizleyici, cam kazıyıcı veya paslanmaz çelik bakım malzemeleri ancak ilgili parçanın temizleme kılavuzunda buna ilişkin bir öneride bulunulduysa kullanılmalıdır.

Yeni sünger bezlerdeki tuz ilgili yüzeylere zarar verebilir.
▸ Yeni temizleme bezleri kullanılmadan önce iyice yıkanmalıdır.

Sıcak pişirme bölümünde fırın temizleyicisi kullanılması paslanmaz çelik yüzeylere zarar verir.
▸ Sıcak pişirme bölümünde asla fırın temizleyicisi kullanmayınız.
▸ Bir sonraki ısıtmadan önce pişirme bölümündeki ve cihaz kapağı üzerindeki artıkları tamamen temizleyiniz.

⚠ **UYARI – Yangın tehlikesi!**
Sıvı yemek artıkları, yağ ve et suyu tutuşabilir.
▸ İşletim öncesinde kaba kirler pişirme bölümünden, ısıtıcı parçalardan ve aksesuarlardan temizlenmelidir.

Uygun temizlik malzemeleri

Cihazınızdaki çeşitli yüzeyler için sadece uygun temizlik malzemeleri kullanınız.

Cihaz kapağı

Alan	Uygun temizlik malzemeleri	Uyarılar
Kapak camı	▪ Cam temizleyicileri	Cam kazıyıcı kullanmayınız. Yumuşak veya mikrofiber bir bezle temizleyiniz.
Halka ayar düğmesi	▪ Bulaşık çözeltisi	Yumuşak, hafif nemli bir bezle temizleyiniz. Üzerine temizlik maddesi püskürtmeyiniz.

Pişirme bölümü

Alan	Uygun temizlik malzemeleri	Uyarılar
Pişirme bölümü iç panelleri	▪ Sıcak deterjanlı su	Temizlik bezi ile temizleyiniz ve yumuşak bir bezle kurulayınız. Cihaza uygun paslanmaz çelik temizleme maddeleri, müşteri hizmetlerinden veya internetten temin edilebilir. Korozyonu önlemek için paslanmaz çelik yüzeylerden kireç, yağ, nişasta ve protein lekelerini hemen çıkarınız. Bu tür lekelerinin altında korozyon meydana gelebilmektedir. Fırın spreyi veya diğer agresif fırın temizleme maddeleri veya aşındırıcı malzemeler kullanmayınız. Ovma pedleri, sert süngerler ve tencere temizleme malzemeleri uygun değildir. Bu maddeler yüzeyi çizer. Temizlik sonrasında pişirme bölümünü daima kurulayınız. **Not:** Deterjan kalıntıları, ısındığında çıkarılamayan lekelere yol açar. Pişirme bölümünü kurutmadan önce temizlik maddelerinin veya bakım ürünlerinin kalıntılarını temiz suyla iyice temizleyiniz. **İpucu:** Rahatsız edici kokuları gidermek için bir fincan suya birkaç damla limon eklenerek en yüksek mikrodalga kademesinde 1 - 2 dakika ısıtılmalıdır. Kaynamanın gecikmesi için kabın içine bir kaşık koyulmalıdır.
Yoğun kirlenmiş pişirme bölümü	▪ Temizleme yardımı	Temizleme yardımı →*Sayfa 41* yoğun kirleri temizler.
Izgara	▪ Sıcak deterjanlı su	Temizlik bezi veya sünger ile temizleyiniz ve yumuşak bir bezle kurulayınız.
Pişirme bölümü lambasının cam kapağı	▪ Sıcak deterjanlı su	Bulaşık bezi ile temizleyiniz.
Cam zemin	▪ Sıcak deterjanlı su ▪ Cam temizleyicileri	Cam kazıyıcı kullanmayınız. Yumuşak bir temizlik bezi ile temizleyiniz ve yumuşak bir bezle kurulayınız.
Sürgülü ızgara	▪ Sıcak deterjanlı su	**Not:** Gerekirse, temizlik için sürgülü ızgaraları çıkarınız. → *"Sürgülü ızgaraların çıkarılması", Sayfa 40* Yoğun kirlenme durumunda, suda bekletiniz ve bir fırça kullanınız. Bulaşık makinesinde temizlenmemelidir.
Tel ızgara	▪ Sıcak deterjanlı su	Yoğun kirlenme durumunda, suda bekletiniz ve bir fırça kullanınız. Bulaşık makinesinde temizlenmemelidir.
Cam tekne	▪ Bulaşık makinesi ▪ Sıcak deterjanlı su	Yanmış artıkları suda bekletiniz ve bir fırça ile temizleyiniz.
Sıcaklık sensörü	▪ Sıcak deterjanlı su	Nemli bir bezle siliniz Bulaşık makinesinde temizlenmemelidir.

20.2 Mikrofiber bez

Petek yapılı mikrofiber bez özellikle cam, cam seramik, paslanmaz çelik veya alüminyum gibi hassas yüzeylerin temizliği için uygundur. Mikrofiber bez, tek seferde sulu ve yağlı kirleri çıkarır.
Mikrofiber bezi müşteri hizmetlerinden veya çevrimiçi mağazadan temin edebilirsiniz.

20.3 Sürgülü ızgaraların çıkarılması

1. Paslanmaz çeliği çizilmelerden korumak için pişirme bölümüne bir bulaşık bezi koyulmalıdır.
2. Kilitleme somunlarını gevşetiniz.

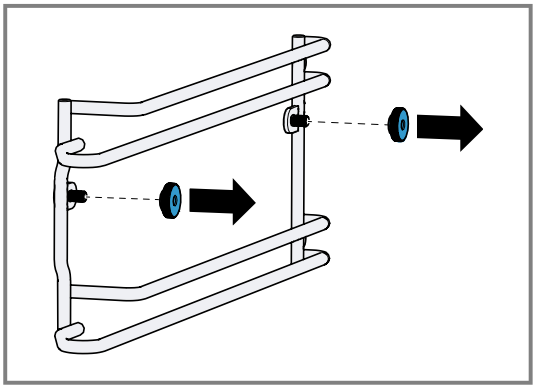

3. Sürgülü ızgaraları hafifçe yana doğru vidalardan uzağa çekiniz ① ve öne doğru çekerek çıkarınız ②.

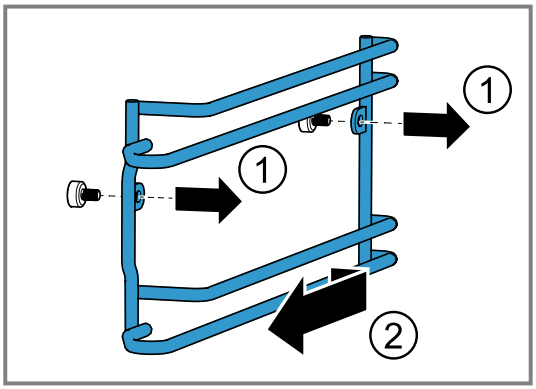

4. Sürgülü ızgaraları sıcak sabunlu suyla temizleyiniz.

20.4 Temizleme yardımı

Temizleme yardımı, pişirme bölümündeki sert kirleri çözer ve temizleme işlemini kolaylaştırır.
Temizleme yardımının her zaman tamamlanmasına izin veriniz. Temizleme yardımını iptal edemezsiniz.

Temizleme yardımının hazırlanması

Gereklilik: Pişirme bölümü sıcaklığı 40 C'den düşüktür.
1. Tüm aksesuarları pişirme bölümünden çıkarınız.
2. Sürgülü ızgarayı pişirme bölümünden çıkarınız. → *Sayfa 40*
3. Aksesuarları ve yan tel ızgaraları ayrı ayrı temizleyiniz.
4. Kaba kirleri siliniz.
5. Kirli pişirme bölümü yüzeylerine bir temizlik maddesi uygulayınız.
6. Mikrodalgaya uygun bir kaseyi bir damla bulaşık deterjanı ve 200 ml su ile birlikte pişirme bölümünün ortasına yerleştiriniz.
7. Kaynamanın gecikmesini önlemek için kaseye bir kaşık yerleştiriniz.
8. Cihaz kapağını kapatınız.

Temizleme yardımının başlatılması

Not: Cihaz sizi gerekli adımlarda yönlendirir.
1. Ekranda "Modlar & Servis" görüntülenene kadar soldan sağa kaydırınız.
✔ Ekranda mevcut fonksiyonlar bir liste menüsünde gösterilir.
2. Halka ayar düğmesi ile "Temizleme yardımı" fonksiyonunu seçiniz.
3. İlgili "Temizleme yardımı" liste öğesine basınız.
4. → ile bir sonraki uyarı penceresine geçiniz.
5. ▶ ile başlatınız.
✔ Temizleme süresi geri sayar.
✔ Pişirme bölümündeki lamba kapalı olarak kalır.
✔ Temizleme süresi dolduktan sonra bir sinyal sesi duyulur.
✔ Ekranda bir mesaj görünür.
6. Pişirme bölümü silinmelidir.
7. Pişirme bölümünü yumuşak bir bezle kurulayınız.
8. Tekrar pişirmeden önce pişirme bölümündeki tüm deterjan kalıntılarını temizleyiniz.
9. Pişirme bölümünü, kapağı açık şekilde kurumaya bırakınız.
10. Sürgülü ızgaraları takınız. → *Sayfa 41*
→ *"Sürgülü ızgaraların geri takılması", Sayfa 41*

Not: Bir elektrik kesintisi temizleme yardımcısını kesintiye uğratırsa, temizlik maddesi kalıntılarını cihazdan çıkarmak için bir sonraki pişirme işleminden önce temizleme yardımcısını yeniden başlatınız.

20.5 Sürgülü ızgaraların geri takılması

⚠ **UYARI – Yanma tehlikesi!**
Gevşek tırtıllı vidalar çalışma sırasında çok ısınabilir.
▸ Sürgülü ızgaraların monte edilmesi için kullanılan tırtıllı vidaların sıkıldığından emin olunuz.

DİKKAT
Gevşek tırtırlı vidalar mikrodalganın kullanılması sırasında kıvılcım oluşumuna neden olabilir.
Kıvılcım oluşumu cihaza zarar verir.
▸ Sürgülü ızgaraların monte edilmesi için kullanılan tırtıllı vidaların sıkıldığından emin olunuz.
Yanlış yedek parçalar pişirme bölümünde korozyona neden olur.
▸ Yalnızca orijinal kilitleme somunlarını kullanınız.

1. Sürgülü ızgaraları, pişirme bölümünün doğru tarafına yerleştiriniz.

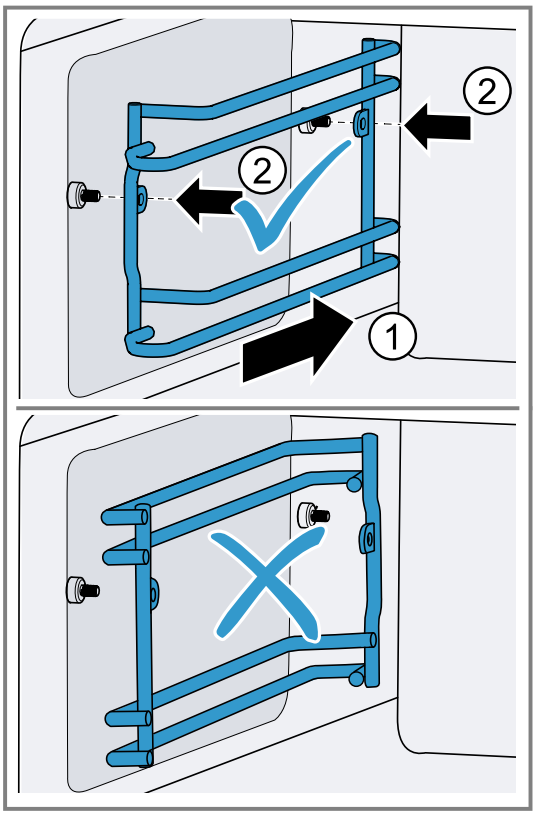

Pişirme bölümünün sol ve sağ tarafındaki sürgülü ızgaralar farklıdır.
2. Kilitleme somunlarını sıkınız.

Not: Bir kilitleme somununu kaybederseniz, müşteri hizmetlerimizden yedek parça olarak yeniden sipariş edebilirsiniz.

20.6 Aksesuarların Temizlenmesi

1. Temizlik maddelerine ilişkin uyarılara dikkat ediniz. → *Sayfa 39*
2. Yanmış yemek artıkları nemli bir bezle ve sıcak deterjanlı suyla silinmelidir.

3. Aksesuarları sıcak sabunlu su ve bulaşık bezi veya bulaşık fırçası ile temizleyiniz.
4. Izgarayı temizleyiniz.
   Aşırı kirlenme durumunda, fırın temizleme malzemesi kullanınız.
5. Yumuşak bir bezle kurulanmalıdır.

20.7 Cam zeminin temizlenmesi

1. Temizlik maddelerine ilişkin uyarılara dikkat ediniz.
   →*Sayfa 39*
2. Cam zemini sıcak bulaşık deterjanı veya cam temizleyici ve yumuşak bir bulaşık bezi ile temizleyiniz.
   Cam kazıyıcı kullanmayınız.
3. Yumuşak bir bezle kurulanmalıdır.

21 Arızaları giderme

Cihazınızdaki küçük arızaları kendiniz giderebilirsiniz. Müşteri hizmetlerine başvurmadan önce arıza gidermeye ilişkin verilen bilgilerden yararlanınız. Bu sayede gereksiz masrafı önlemiş olursunuz.

İpucu: Cihazınızın yazılım güncellemelerini otomatik olarak alabilmesi için, Home Connect uygulamasına kalıcı şekilde bağlanması gerekmektedir. Hatalar düzeltilmiştir, performans iyileştirilmiştir ve yeni fonksiyonlar eklenmiştir.

⚠ **UYARI – Yaralanma tehlikesi!**
Usulüne aykırı onarımlar tehlike teşkil eder.
- Sadece eğitimini almış uzman personel cihazda onarımlar yapabilir.
- Cihazın arızalanması halinde müşteri hizmetlerini arayın.
  → *"Müşteri hizmetleri", Sayfa 44*

⚠ **UYARI – Elektrik çarpması tehlikesi!**
Usulüne aykırı onarımlar tehlike teşkil eder.
- Sadece bunun eğitimini almış uzman personel cihazda onarımlar yapabilir.
- Cihazın onarımı sırasında sadece orijinal yedek parçalar kullanılmalıdır.
- Bu cihazın şebeke bağlantı kablosu veya cihaz bağlantı kablosu hasar görürse, üreticiden veya müşteri hizmetlerinden temin edebileceğiniz özel bir şebeke bağlantı kablosuyla veya cihaz bağlantı kablosuyla değiştirilmek zorundadır.
- Bu cihazın elektrik kablosu zarar görürse eğitimli uzman personel tarafından değiştirilmesi gerekir.

21.1 Fonksiyon arızaları

Hata	Neden ve sorun giderme
Cihaz çalışmıyor.	Şebeke bağlantı kablosunun elektrik fişi takılı değil. ▸ Cihazı elektrik şebekesine bağlayınız.
	Sigorta kutusundaki sigorta atmış. ▸ Sigorta kutusundaki ilgili sigortayı kontrol ediniz.
	Elektrik beslemesi kesildi. ▸ Oda aydınlatmasının veya odadaki diğer cihazların çalışıp çalışmadığını kontrol ediniz.
	Fonksiyonel arıza 1. Üstelik sigortayı da sigorta kutusundan kapatınız. 2. Sigortayı kapatınız ve yaklaşık 10 saniye sonra tekrar açınız. 3. Fonksiyon arızası tekrar ortaya çıkarsa, müşteri hizmetleriyle iletişime geçilmelidir.
Cihaz başlatılamıyor.	Cihazın kapağı tam kapanmamış. ▸ Cihazın kapağını kapatınız.
Cihaz Home Connect uygulaması üzerinden başlatılamıyor.	Cihaz Home Connect uygulamasına bağlı değil. ▸ Cihaz ile Home Connect uygulaması arasında bağlantı kurmayı başlatınız. → *"Home Connect kurulumunu yapınız", Sayfa 31*
	Cihaz Home Connect uygulamasına bağlı, ama uzaktan kumanda fonksiyonu etkinleştirilmemiş. ▸ Home Connect ayarları →*Sayfa 31* içinde uzaktan kumanda fonksiyonunu etkinleştiriniz.
Kontrol halkasına dokunmasanız bile, ekranda kontrol halkasının arkasında turuncu renkte halka her zaman gösterilir.	Temizlik sırasında kontrol halkasının arkasına çok fazla nem girmiş. 1. Nem buharlaşana kadar bekleyiniz. 2. Gerekirse nemin buharlaşması için birkaç saat bekleyiniz.

Hata	Neden ve sorun giderme
Kontrol halkasına dokunsanız bile, kontrol halkasının arkasındaki turuncu halka hiçbir zaman ekranda gösterilmez.	Temizlik sırasında kontrol halkasının arkasına çok fazla nem girmiş. **1.** Nem buharlaşana kadar bekleyiniz. **2.** Gerekirse nemin buharlaşması için birkaç saat bekleyiniz.
Yemekler eskiye oranla daha yavaş ısınıyor.	Mikrodalga gücü çok düşük ayarlanmış. ▸ Daha yüksek bir mikrodalga gücünü ayarlayınız. →*Sayfa 18*
	Cihazın içine olması gerekenden daha fazla miktarda yemek konulmuş. ▸ Daha uzun bir pişirme süresi ayarlayınız. İki katı miktar, iki katı süre gerektirir.
	Yemekler öncekilere göre daha soğuktu. ▸ Yiyecekleri ters çeviriniz veya ara sıra karıştırınız.
Cihaz çalışmıyor. Gösterge tepki vermiyor. Ekranda çocuk kilidi sembolü 🔒 görünüyor.	Çocuk kilidi devrede. ▸ Çocuk kilidini devre dışı bırakınız. →*Sayfa 25*
Cihaz kendiliğinden kapanıyor.	Emniyet kapatması: 12 saatten fazla işlem yapılmadı. **1.** Mesajı ✓ ile onaylayınız. **2.** Cihazı kapatınız.
Cihaz ısınmıyor, ekranda demo modu sembolü 🎪 görünüyor.	Cihaz demo modunda. ▸ Demo modunu Temel ayarlar →*Sayfa 33* altında devre dışı bırakınız.
Aydınlatma çalışmıyor.	Aydınlatma bozuk. **1.** Elektrik kablosunun fişini çekiniz. **2.** 10 saniye sonra fişi tekrar takınız. **3.** "Ayarlar" altında temel ayar "İç aydınlatma" için ilgili "Etkinleştirme" ayarının altındaki "Otomatik" ayarının seçili olup olmadığını kontrol ediniz. → *"Temel ayarların değiştirilmesi", Sayfa 39* ▸ Arıza giderilemezse, müşteri hizmetlerine haber veriniz.

21.2 Gösterge alanındaki uyarılar

Hata	Neden ve sorun giderme
Ekranda "Exx" hata mesajı görünüyor.	Bir hata oluştu. **1.** Ekranda bir hata mesajı görüntülenirse, ⏻ seçeneğine basınız. ✔ Ekranda hata mesajı artık görünmüyorsa, bu tek seferlik bir sorundur. **2.** Ekranda hata mesajı görüntülenmeye devam ediyorsa veya tekrar görüntüleniyorsa, müşteri hizmetleri →*Sayfa 44* ile iletişime geçiniz ve hata kodunu paylaşınız.
Ekranda "Başlatma" görüntüleniyor.	İlk devreye alma işlemi başarıyla tamamlanmadı. ▸ İlk devreye alma işlemini gerçekleştiriniz. → *"İlk kez çalıştırma", Sayfa 15*
	Cihaz fabrika ayarlarına sıfırlandı. ▸ İlk devreye alma işlemini gerçekleştiriniz. → *"İlk kez çalıştırma", Sayfa 15*
	Demo modu ilk devreye alma sırasında etkinleştirildi ve şimdi devre dışı bırakıldı. ▸ İlk devreye alma işlemini gerçekleştiriniz. → *"İlk kez çalıştırma", Sayfa 15*

21.3 Elektrik kesintisi

Elektrik kesintisi durumunda cihazınız kapanır.
Elektrik kesintisi, devam eden pişirme işlemini durdurur.
Ekranda bir mesaj görünür.

Elektrik kesintisinden sonra cihazı tekrar çalıştırınız

1. ⏻ üzerine basınız.
2. Cihazı tekrar alıştığınız gibi işletime alınız.

21.4 Demo modu

Ekranda 🎪 görünüyorsa, demo modu devrededir. Cihaz ısınmıyor.

Demo modunun devre dışı bırakılması

1. Cihazın elektrik bağlantısını kesmek için ev sigortasını veya sigorta kutusundaki devre kesiciyi kapatınız.
2. Demo modunu 3 dakika içinde Temel ayarlar →*Sayfa 33* altından devre dışı bırakınız.

22 Atığa verme

22.1 Eski cihazları atığa verme

Çevreye duyarlı bir imha işlemiyle çok değerli ham maddeler yeniden kullanılmak üzere değerlendirilebilir.

- Cihazı çevreye zarar vermeyecek şekilde imha ediniz. Güncel imha yol ve yöntemleri hakkında bilgi edinmek için lütfen yetkili satıcınıza veya bağlı olduğunuz belediyeye ya da şehir idaresine başvurunuz.

Bu ürün T.C. Çevre, Şehircilik ve İklim Değişikliği Bakanlığı tarafından yayımlanan “Elektrikli ve Elektronik Eşyalarda Bazı Zararlı Maddelerin Kullanımının Kısıtlanmasına İlişkin Yönetmeliği’nde belirtilen zararlı ve yasaklı maddeleri içermez”.
AEEE yönetmeliğine uygundur.

Bu ürün, geri dönüşümlü ve tekrar kullanılabilir nitelikteki yüksek kaliteli parça ve malzemelerden üretilmiştir. Bu nedenle, ürünü, hizmet ömrünün sonunda evsel veya diğer atıklarla birlikte atmayın. Elektrikli ve elektronik cihazların geri dönüşümü için bir toplama noktasına götürün. Bu toplama noktalarını bölgenizdeki yerel yönetime sorun. Kullanılmış ürünleri geri kazanıma vererek çevrenin ve doğal kaynakların korunmasına yardımcı olun. Ürünü atmadan önce çocukların güvenliği için elektrik fişini kesin ve kilit mekanizmasını kırarak çalışmaz duruma getirin.

23 Müşteri hizmetleri

İlgili Ürünlerin Çevreye Duyarlı Tasarımına İlişkin Yönetmeliği uyarınca fonksiyon ile ilgili orijinal yedek parçaları, cihazınız piyasaya çıkarıldıktan sonra en az 10ºyıl süresince müşteri hizmetlerimizden temin edebilirsiniz.
Ek olarak, cihazınızın piyasa sunumunu takiben 15 yıla kadar süreyle, müşteri hizmetlerimiz aracılığıyla fonksiyonel açıdan uygun ve stoklanabilir orijinal yedek parçaları temin etme imkanına sahipsiniz.
Daha fazla bilgi için lütfen müşteri hizmetlerimize başvurunuz.

Not: Müşteri hizmetlerinin kullanımı üretici garantisi koşulları kapsamında ücretsizdir.

Ülkenizde geçerli olan garanti süresi ve garanti koşulları ile ilgili ayrıntılı bilgileri ekteki belgede yer alan QR kodu aracılığıyla servis iletişim kişilerine ve garanti koşullarına, ekteki müşteri hizmetleri listesinden, müşteri hizmetlerimizden, yetkili satıcımızdan veya Web sitemizden alabilirsiniz.
İthalatçı Firma: BSH Ev Aletleri ve Sanayi Ticaret A.Ş.
Fatih Sultan Mehmet Mah. Balkan Cad. No:51
Ümraniye-İstanbul-Türkiye
Tel : 0216 528 90 00
Fax : 0216 528 99 99
Üretici Firma : BSH Hausgeräte GmbH
Carl-Wery Straße 34
81739 München, Germany
www.gaggenau.com
Phone: 0049 89 4590-01
Müşteri hizmetlerinin iletişim verilerini ekteki belgede yer alan QR kodu aracılığıyla servis iletişim kişilerine ve garanti koşullarına, ekteki müşteri hizmetleri listesinden veya Web sitemizde bulabilirsiniz.
Bu ürün, enerji verimlilik sınıfı F'ye sahip ışık kaynakları içerir. Işık kaynakları, yedek parça olarak sunulur ve sadece bu yönde eğitim almış uzman personel tarafından değiştirilmelidir.
Tüm yetkili servis istasyonlarının iletişim bilgilerine aşağıdaki web sitemizden ulaşabilirsiniz.
https://www.gaggenau-yetkiliservisi.com/
Ayrıca yetkili servis istasyonlarına ait bilgiler, ilgili bakanlık tarafından oluşturulan www.servis.gov.tr adresli web sitesinde yer almaktadır.
SGM-2024/5 yönetmeliğine uygun bilgileri, cihazınızın ürün sayfasında ve servis sayfasında *www.gaggenau.com* altında çevrimiçi olarak ilgili kullanım talimatlarında ve ek belgelerde bulabilirsiniz.

23.1 Ürün numarası (E-Nr.), imalat numarası (FD) ve sayma numarası (Z-Nr.)

Müşteri hizmetlerine başvurduğunuzda, cihazınızın etiketinde yer alan ürün numarasını (E-Nr.), imalat numarasını (FD) ve seri numarasını (Z-Nr.) hazır bulundurun.
Numaraların yer aldığı tip plaketini, cihazın kapağını açtığınızda görebilirsiniz.

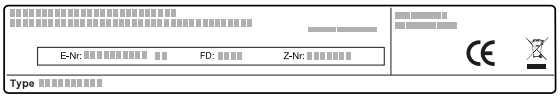

Cihaz bilgilerini ve müşteri hizmetlerinin telefon numarasını hızlıca bulabilmeniz için bilgileri not etmenizi öneririz.

23.2 Garanti Şartları

Kullanim Süresi: 10 YIL (Ürünün fonksiyonunu yerine getirebilmesi için gerekli yedek parça bulundurma süresi).
Malın ayıplı olduğunun anlaşılması durumda tüketici, 6502 sayılı Tüketicinin Korunması Hakkında Kanunun 11 inci maddesinde yer alan;

- Sözleşmeden dönme
- Satış bedelinden indirim isteme,
- Ücretsiz onarılmasını isteme,
- Satılanın ayıpsız bir misli ile değiştirilmesini isteme,

haklarından birini kullanabilir.
Tüketici, garantiden doğan haklarının kullanılması ile ilgili olarak çıkabilecek uyuşmazlıklarda yerleşim yerinin

bulunduğu veya tüketici işleminin yapıldığı yerdeki Tüketici Hakem Heyetine veya Tüketici Mahkemesine başvurabilir.

24 Pişirme önerileri

Burada çeşitli yemeklere ilişkin uygun ayarları, en iyi aksesuar ve kapları bulabilirsiniz. Öneriler cihazınız için optimum şekilde uyarlanmıştır.

24.1 Yapılması gerekenler

İpucu
Hazırlık bilgileri
- Ayar önerileri her zaman, soğuk ve boş pişirme bölümünde pişirme için geçerlidir.
- Genel bakışlarda bildirilmiş olan süreler kılavuz değerlerdir. Bu değerler yiyeceklerin kalitesine ve özelliğine bağlıdır.

⚠ **UYARI – Yanma tehlikesi!**
Sert kabuklu veya derili gıda maddeleri ısıtma işlemi sırasında veya sonrasında patlayabilir.
- ▸ Kabuklu yumurtalar asla pişirilmemeli veya katı pişirilmiş yumurtalar kabuğuyla ısıtılmamalıdır.
- ▸ Kabuklu deniz ürünleri pişirilmemelidir.
- ▸ Bardakta pişecek yumurtalarda veya sahanda yumurtada, önce yumurtanın sarısı delinmelidir.
- ▸ Örneğin elma, domates, patates veya sosis gibi sert kabuklu veya derili yiyeceklerde kabuk patlayabilir. Bu tür gıda maddelerini ısıtmadan önce, kabuklarında veya derilerinde bir delik açılmalıdır.

DİKKAT
Asitli yiyecekler tel rafa zarar verebilir
- ▸ Örn. meyve veya asitli malzemelerle marinize edilerek çeşnilendirilmiş ızgaralık malzemeleri doğrudan tel ızgaranın üstüne koymayınız.

Not: Nikele alerjisi olan kişiler için uyarı
Nadir durumlarda eser miktarda nikel yiyeceklere bulaşabilir.

1. Kullanmadan önce, ihtiyacınız olmayan kaplarını pişirme bölümünden çıkarınız.
2. Önerilen ayarlardan istediğiniz yemeği seçiniz.
3. Yiyecekleri uygun kaplara koyunuz.
4. Kapları pişirme bölümünün tabanı üzerine yerleştiriniz. Fırının mikrodalgaları böylece yemeklerin her tarafına ulaşabilir.
5. Cihaz ayar önerilerine göre ayarlanmalıdır. Önce daha kısa olan pişirme süresini ayarlayınız. Gerekirse pişirme süresini uzatınız.
6. Sıcak kabı pişirme bölümünden çıkartırken her zaman bir mutfak eldiveni kullanınız.

24.2 Genel hazırlama bilgileri

Tüm yemekleri hazırlarken bu bilgileri dikkate alınız.
- Belirtilen pişirme süreleri yönlendirme içindir. Hammaddenin kalitesi ve sıcaklığı, yiyeceğin ağırlığı ve kalınlığı gerçek pişirme süresini etkiler.
- Belirtilen pişirme kaplarını kullanınız. Başka bir kap kullanırsanız pişirme süresini uzatmak veya kısaltmak gerekebilir.
- Her zaman tabaklar, kek kalıpları veya güveç kaplarını her zaman ızgarayla birlikte kullanınız.
- Yemek konusunda çok az deneyiminiz varsa, mümkün olan en kısa sürede başlayınız. Gerekirse yemeği pişirmeye devam edebilirsiniz.
- Önceden ısıtılan cihazın pişirme bölümü kapağını çok kısa süre açık tutunuz ve cihazı en kısa sürede doldurunuz.
- Buz çözme, mayalama ve tekrar ısıtma sırasında aynı anda 2 yerleştirme seviyesi kullanabilirsiniz (yerleştirme seviyesi 1 ve 2). Belirtilen pişirme sürelerini büyük miktarda gıda maddesi pişirildiğinde uzatmak gerekebilir.
- Sadece bir seviyede pişiriyorsanız, 1. seviyeyi kullanınız.
- Yemeğin pişirme bölümüne veya arka saca temas etmediğinden emin olunuz.
- 100°C'ye kadar olan sıcaklıklarda pişirirken ön ısıtmaya gerek yoktur. Yiyecekleri soğuk pişirme bölümüne koyunuz ve ardından cihazı çalıştırınız. Ön ısıtma sadece "sıcak hava" ısıtma modu ve 100 C'nin üzerindeki sıcaklıklar için gereklidir.

24.3 Test yemekleri

Bu genel bakış; cihazın EN 60350-1:2013, IEC 60350-1:2011 ve EN 60705:2012, IEC 60705:2010 normuna göre test edilmesini kolaylaştırmak amacıyla test enstitüleri için hazırlanmıştır.

Mikrodalga fırın ile buz çözme

Yiyecek ve yemeklerin buzunu çözmek için önerilen ayarlara dikkat ediniz.

Yemek	Aksesuar/ Kap	Düzey	Mikrodalga gücü	Isıtma türü	°C bazında sıcaklık	Dak. cinsinden pişirme süresi	Notlar
Ahududu, 250 g	Mikrodalgaya uygun kaplar	0	180 W	≋ W	-	6-10	

Mikrodalga fırın ile yemek pişirme

Mikrodalga ile pişirme için önerilen ayarlara dikkat ediniz.

Yemek	Aksesuar/ Kap	Düzey	Mikrodalga gücü	Isıtma türü	°C bazında sıcaklık	Dak. cinsinden pişirme süresi	Notlar
Yumurtalı süt, 1 kg	Mikrodalgaya uygun kaplar	0	1. 600 2. 90		-	1. 14-16 2. 50-55	
Bisküvi, 475 g	Mikrodalgaya uygun kaplar	0	600		-	8-10	
Dalyan köfte, 900 g	Mikrodalgaya uygun kaplar	0	600		-	20-25	
Kıyma, 500 g	Mikrodalgaya uygun kaplar	0	1. 180 2. 90		-	1. 8-10 2. 8-12	

Mikrodalga fırın ve ızgara ile pişirme

Mikrodalga ile ızgara yapmak için ayar önerilerine uyunuz.

Yemek	Aksesuar/ Kap	Düzey	Mikrodalga gücü	Isıtma türü	°C bazında sıcaklık	Dak. cinsinden pişirme süresi	Notlar
Patates graten, 1,1 kg	Mikrodalgaya uygun kaplar	0	360 W		220	25-30	
Tavuk, 1,2 kg	Mikrodalgaya uygun kaplar	1	360 W		180	30-35	

Fırında pişirme

Pişirme için ayar önerilerine uyunuz.

Yemek	Aksesuar/ Kap	Düzey	Mikrodalga gücü	Isıtma türü	°C bazında sıcaklık	Dak. cinsinden pişirme süresi	Notlar
Kek, 925 g	Mikrodalgaya uygun kaplar	1	180 W +		190	20-25	Ön ısıtma.
Sıkma kurabiye	Cam tekne	1	-		140	50	Ön ısıtma.
Sıkma kurabiye	Cam tekne	2+1	-		140	50	Ön ısıtma.
Küçük kekler	Cam tekne	1	-		160	30	Ön ısıtma.
Küçük kekler	Cam tekne	2+1	-		150	40	Ön ısıtma.
Islak bisküvi	Kelepçeli kek kalıbı	1	-		150	35	Ön ısıtma.
Elmalı tart	Kelepçeli kek kalıbı	1	-		170	90	Ön ısıtma.

Izgaralar

Mikrodalga ile ızgara yapmak için ayar önerilerine uyunuz.

Yemek	Aksesuar/ Kap	Düzey	Mikrodalga gücü	Isıtma türü	°C bazında sıcaklık	Dak. cinsinden pişirme süresi	Notlar
Ekmek dilimleri kızartma	Tel ızgara	2	-		230	8-10	

Yemek	Aksesuar/ Kap	Düzey	Mikrodalga gücü	Isıtma türü	°C bazında sıcaklık	Dak. cinsinden pişirme süresi	Notlar
Dana burger, 12 parça	Izgara + cam tepsi	2+1	-		230	30	

25 Serbest yazılıma ve Open Source yazılımına yönelik bilgiler

Bu ürün, telif hakkı sahipleri tarafından serbest yazılım veya Open Source yazılımı olarak lisanslı olan yazılım bileşenleri içerir.
İlgili lisans bilgileri, ev cihazı üzerinde kayıtlıdır. İlgili lisans bilgilerine erişim, Home Connect uygulaması üzerinden de mümkündür: "Profil -> Yasal bilgiler -> Lisans bilgileri".[1] Lisans bilgilerini ilgili markanın web sayfasından da indirebilirsiniz. (Lütfen ürün web sayfasında cihaz modelinizi ve ek dokümanları arayınız.)
Alternatif olarak, ilgili bilgileri ossrequest@bshg.com veya BSH Hausgeräte GmbH, Carl-Wery-Str. 34, D-81739 Münih adresinden talep edebilirsiniz.
İlgili kaynak kodu, talep üzerine sunulur.
Lütfen talebinizi ossrequest@bshg.com veya BSH Hausgeräte GmbH, Carl-Wery-Str. 34, D-81739 Münih adresine gönderiniz.
Konu: „OSSREQUEST“
Talebinizin işlenmesine yönelik masraflar, size faturalanır. Bu teklif, satın alma tarihinden itibaren üç yıl süresince veya en az ilgili cihaz için destek ve yedek parça sunduğumuz süre boyunca geçerlidir.

26 Uygunluk beyanı

BSH Hausgeräte GmbH, Home Connect fonksiyonuna sahip cihazın 2014/53/EU yönergesinin temel gerekliliklerine ve diğer ilgili kurallarına uygun olduğunu taahhüt eder.
Daha ayrıntılı bir RED uygunluk beyanını internette *www.gaggenau.com* altında bulunan, cihazınızın ürün sayfasındaki ek dokümanlarda bulabilirsiniz.

CE

2,4 GHz bant (2400–2483,5 MHz): maks. 100 mW
5-GHz bant (5150–5350 MHz + 5470–5725 MHz): maks. 150 mW

!	BE	BG	CZ	DK	DE	EE	IE	EL	ES
	FR	HR	IT	CY	LI	LV	LT	LU	HU
	MT	NL	AT	PL	PT	RO	SI	SK	FI
	SE	NO	CH	TR	IS	UK (NI)			
5 GHz WLAN (Wi-Fi): Sadece kapalı alanlarda kullanıma uygundur.									

AL	BA	MD	ME	MK	RS	UK	UA
5 GHz WLAN (Wi-Fi): Sadece kapalı alanlarda kullanıma uygundur.							

[1] Cihazın donanımına göre değişir

27 Montaj kılavuzu

Cihazın montajı sırasında bu bilgilere dikkat ediniz.

mm

27.1 Güvenli montaj

Cihazı monte ederken bu güvenlik bilgilerini dikkate alınız.

- Kullanım güvenliği sadece montaj kılavuzuna göre yapılmış uzman bir montaj neticesinde sağlanır. Kurulum yerinde cihazın sorunsuz çalışmasından montajı yapan sorumludur.
- Ambalajı açıldıktan sonra cihaz kontrol edilmelidir. Bir nakliye hasarı olması durumunda fişe takılmamalıdır.
- Fırını ve kapağını cihazı çalıştırmadan önce ambalaj malzemelerini ve yapışkanlı bantları pişirme bölümünden ve kapağından çıkarınız.
- Aksesuarların montajı için montaj sayfalarına dikkat ediniz.
- Gömme mobilyalar 95 °C'lik sıcaklığa kadar, bitişik mobilya yüzeyleri ise 70 °C'lik sıcaklığa kadar dayanıklı olmalıdır.
- Cihaz bir dekor veya mobilya kapağının arkasına monte edilmemelidir. Aşırı ısınma nedeniyle tehlike oluşturur.
- Mobilyada yapılacak kesim işleri, cihaz takılmadan önce yapılmalıdır. Talaşları temizleyiniz. Elektrikli ünitelerin işlevi olumsuz etkilenebilir.
- Sadece eğitimli bir uzman personel soket olmadan cihazların bağlantısını yapabilir. Hatalı bağlantıdan kaynaklanan hasarlarda garanti hakkı ortadan kalkar.
- Cihazı kapaktan veya cihaz iskeletinden tutarak kaldırmayınız.

⚠ UYARI – Yaralanma tehlikesi!

Montaj sırasında erişilebilen parçalar keskin kenarlı olabilir ve kesilme kaynaklı yaralanmalara neden olabilir.

- Koruyucu eldiven giyiniz.

⚠ UYARI – Yangın tehlikesi!

Elektrik kablosunun uzatılması ve izin verilmemiş adaptörlerin kullanılması tehlikelidir.

- Uzatma kabloları veya çoklu priz takımları kullanmayınız.
- Sadece üreticinin izin verdiği adaptörleri ve elektrik kablolarını kullanınız.
- Elektrik kablosu çok kısaysa ve daha uzun bir elektrik kablosu yoksa, ev tesisatının uyarlanması için uzman bir elektrik şirketi arayınız.

⚠ UYARI – Yaralanma tehlikesi!

Cihaz ağırdır.

- Cihazın hareket ettirilmesi için 2 kişi gereklidir.
- Yalnızca uygun yardımcı malzemeler kullanılmalıdır.

DİKKAT

Cihazın çerçevesinden tutularak taşınması bükülmesine neden olabilir. Cihaz çerçevesi, cihazın ağırlığını taşıyamaz.

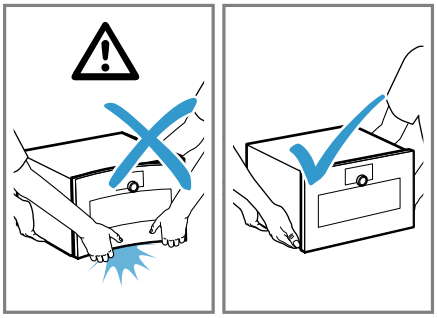

- Cihazı, çerçevesinden tutarak kaldırmayınız.
- Cihazı daima gövdesinden tutarak kaldırınız.

⚠ UYARI – Elektrik çarpması tehlikesi!

Usulüne uygun olmayan kurulumlar tehlikelidir.

- Cihazı sadece tip plakasındaki bilgilere göre bağlanmalı ve işletilmelidir.
- Cihaz, sadece kurallara uygun şekilde monte edilmiş olan topraklamalı bir priz üzerinden alternatif akımlı bir elektrik şebekesine bağlanmalıdır.
- Evinizdeki elektrik tesisatına ait koruyucu iletken sisteminin usulüne uygun şekilde kurulmuş olduğundan emin olunuz.
- Cihaz zamanlayıcı veya uzaktan kumanda gibi harici anahtarlama tertibatları üzerinden kesinlikle kullanılmamalıdır.
- Cihazın kurulması sırasında elektrik kablosunun sıkışmamasına veya hasar görmemesine dikkat edin.

DİKKAT

Cihazın çekilmesi veya itilmesi sonucu cihazda oluşan yüzey hasarı.

- Cihazı çekmeyiniz veya itmeyiniz, aksine cihazı kaldırınız.
- Cihazın altına bir mutfak bezi yerleştiriniz.

27.2 Montaj videosu QR kodu

Burada montaj videosu için QR kodunu bulabilirsiniz.

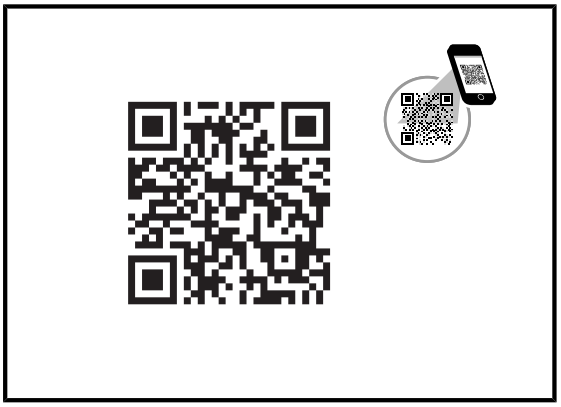

27.3 Planlama notları

Cihazı kurmadan önce aşağıdaki planlama notlarına dikkat ediniz.

- Kapı yönü değiştirilemez.
- Mobilya boşluğundan kapı ön yüzeyine olan mesafe 42 mm'dir.
- Yan çekmecelerin açılması için ön çıkıntıya dikkat ediniz.
- Bir köşe çözümü planlarken, kapak açılma açısını en az 97° olarak göz önüne alınız.
- Tam otomatik bir kahve pişirme makinesinin üzerine monte ederken, ara rafı veya metal braketleri kullanınız. Ara zemin ve metal köşebentler müşteri hizmetlerinden veya çevrimiçi mağazadan temin edilebilir.
- İki üniteyi doğrudan tam otomatik bir kahve makinesinin yanına üst üste monte ederken, ara zemin veya dört ünite arasındaki metal köşebentleri kullanınız.
- Cihaz bağlantı kutusu, kurulum nişinin dışında yer almalıdır.

27.4 Teslimat kapsamı

Ambalajından çıkardıktan sonra tüm parçalarda nakliyeden kaynaklanan hasarlar olup olmadığını ve parçaların eksiksiz olup olmadığını kontrol edin.

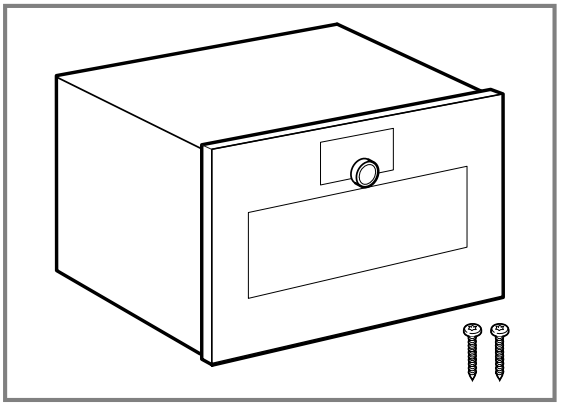

27.5 Cihaz ölçüleri

Burada cihazın ölçülerini bulabilirsiniz

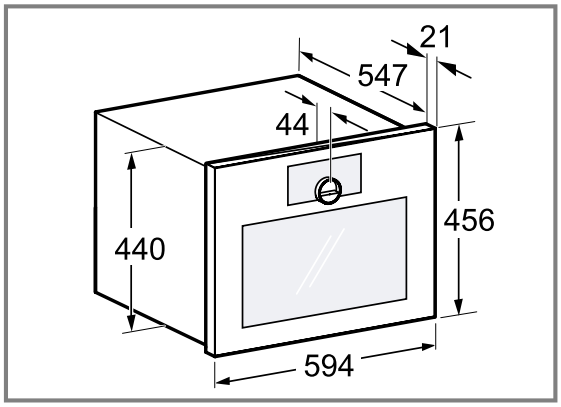

27.6 Kurulum aksesuarları

Orijinal aksesuarlar kullanınız.

Aksesuarlar	Sipariş numarası
Ara zemin	GA601010

27.7 Mobilyanın hazırlanması

Bu cihaz yalnızca ankastre montaj için tasarlanmıştır. Bu cihaz bir tezgah üstü cihaz olarak tasarlanmamıştır.

Gereklilik: Gömme mobilyalar 90 °C'lik sıcaklığa kadar, yan mobilya yüzeyleri ise 70 °C'lik sıcaklığa kadar dayanıklı olmalıdır.

1. Prizin montaj boşluğunun dışında olduğundan emin olunuz.
2. Mobilya üzerinde kesme işlemini gerçekleştiriniz ve ardından cihazı yerleştiriniz.
3. Kesme işlemlerinden sonra talaşları temizleyiniz. Talaşlar, elektrikli bileşenlerin işlevini bozabilir.
4. Sabitlenmeyen mobilyalar uygun bir köşebentle duvara sabitlenmelidir.
5. Cihazı yalnızca müşterinin aksesuarları kolayca çıkarabileceği kadar yükseğe kurunuz.
6. Havalandırma delikleri ve emme delikleri kapatılmamalıdır.
7. Ünitenin arkasındaki gömme dolabın arka duvarını çıkarınız veya ara zeminde yeterli bir oyuk açınız.
8. Duvarla dolap zemini veya üstte bulunan dolabın arka paneli arasında en az 45 mm'lik bir mesafe bırakılmalıdır.

27.8 Elektrik bağlantısı

Cihazın elektrik bağlantısının güvenli şekilde sağlanması için bu bilgileri dikkate alınız.

⚠ **UYARI – Elektrik çarpması tehlikesi!**

Cihazın elektrik şebekesinden ayrılması her zaman mümkün olmalıdır. Cihaz sadece kurallara uygun olarak kurulmuş korumalı kontak prize takılmalıdır.

- ▸ Şebeke bağlantı hattının elektrik fişi cihazın montajından sonra kolayca erişilebilir olmalıdır.
- ▸ Bu mümkün değilse, sabit döşenen elektrik tesisatına aşırı gerilimden koruma kategorisi III koşullarına ve kurulum yönetmeliklerine uygun olarak çok kutuplu bir kesme tertibatı takılmalıdır.

- Sabit elektrik tesisatının sadece bir elektrik teknisyeni tarafından gerçekleştirmesi gerekir. Güç kaynağının akım devresine kaçak akım koruma şalteri (RCD) montajı yapmanızı öneririz.

Usulüne aykırı onarımlar tehlike teşkil eder.

- Sadece bunun eğitimini almış uzman personel cihazda onarımlar yapabilir.
- Cihazın onarımı sırasında sadece orijinal yedek parçalar kullanılmalıdır.
- Bu cihazın şebeke bağlantı kablosu veya cihaz bağlantı kablosu hasar görürse, üreticiden veya müşteri hizmetlerinden temin edebileceğiniz özel bir şebeke bağlantı kablosuyla veya cihaz bağlantı kablosuyla değiştirilmek zorundadır.
- Bu cihazın elektrik kablosu zarar görürse eğitimli uzman personel tarafından değiştirilmesi gerekir.

- Cihaz koruma sınıfı I'e aittir ve sadece topraklama kablosu bağlantısı ile çalıştırılabilir.
- Sigorta, tanıtım plakası üzerindeki güç değerine göre ve yerel yönetmeliklere uygun olarak seçilmelidir.
- Tüm montaj çalışmaları için cihaz gerilimsiz durumda olmalıdır.
- Cihaz bağlantısının, sadece cihazla birlikte teslim edilen bağlantı kablosu ile kurulması gerekir. Bağlantı kablosu tamamen cihazın arka tarafına takılmalıdır.
- Bağlantı kablosu sadece orijinal bir kablo bağlantısı ile değiştirilebilir. Bağlantı kablosu müşteri hizmetlerinden temin edilebilir.
- Montaj sırasında bir temas koruması mevcut olmalıdır.

Koruma kontaklı fişe sahip bağlantı hattı

Koruma kontaklı fişi olan bir cihaz için lütfen bu talimatlara uyunuz.

- Cihaz sadece kurallara uygun olarak kurulmuş korumalı kontak prize takılmalıdır.
- Montaj sonrasında koruma kontaklı fişe artık erişilemeyecekse, sabit döşenen elektrik tesisatında kurulum şartlarına uygun olarak fazlara bir kesme tertibatı takılması gereklidir.
- Çok prizli düzenekler/kuplajlar, priz tezgahları veya uzatma kabloları kullanılmamalıdır. Aşırı yüklenme durumunda yangın tehlikesine yol açar.

Koruma kontaklı fiş olmadan bağlantı hattı

Koruma kontaklı fişi olmayan bir cihaz için lütfen bu talimatlara uyunuz.

Not: Sadece eğitimli bir uzman personel soket olmadan cihazların bağlantısını yapabilir. Hatalı bağlantıdan kaynaklanan hasarlarda garanti hakkı ortadan kalkar. Sabit döşenmiş elektrik tesisatına, tesisat kurulum yönetmeliklerine uygun olarak bir elektriği kesme tertibatı takılmalıdır.

Koruma kontak soketi olmayan bağlantı hattı bağlanması

1. Faz (Dış kablo) ve nötr (Sıfır kablo) kablo bağlantı prizinde tanımlanmalıdır.
   Yanlış bağlantı durumunda cihaz zarar görebilir.
2. Tip plakasındaki gerilim için bilgilere uyunuz.
3. Şebeke bağlantı hattı kabloları ilgili renk kodlamasına uygun şekilde bağlanmalıdır:
   - GN/YE: Yeşil ve sarı = Topraklama kablosu ⏚
   - BU: Mavi = Nötr kablo (Sıfır kablosu)
   - BN: Kahverengi = Faz (dış iletken)

27.9 Cihazın boy dolabına monte edilmesi

DİKKAT

Kumanda bölümü yere konulduğunda hasar görebilir.

- Cihazları asla kumanda bölümü aşağıda olacak şekilde tabana yerleştirmeyiniz. Altına ahşap çıtalar yerleştiriniz.
- Kumanda bölümü altta olan cihazları asla arkadan açılı olarak kaldırmayınız.

Not: Cihaz kapağından dışarı çıkan kırmızı etiket kuruluma yardımcı olmak içindir. Elektrik bağlantısını yapmadan önce, cihaz kapağını açmak için kırmızı etiketi çekiniz.

1. Boy dolabına monte ederken, ilgili mesafelere dikkat ediniz.
   - Cihazın havalandırılması için ara raflarda bir havalandırma bölümü bulunmalıdır.
   - Cihaz, sadece aksesuarların kolaylıkla çıkartılabileceği bir yüksekliğe monte edilmelidir.

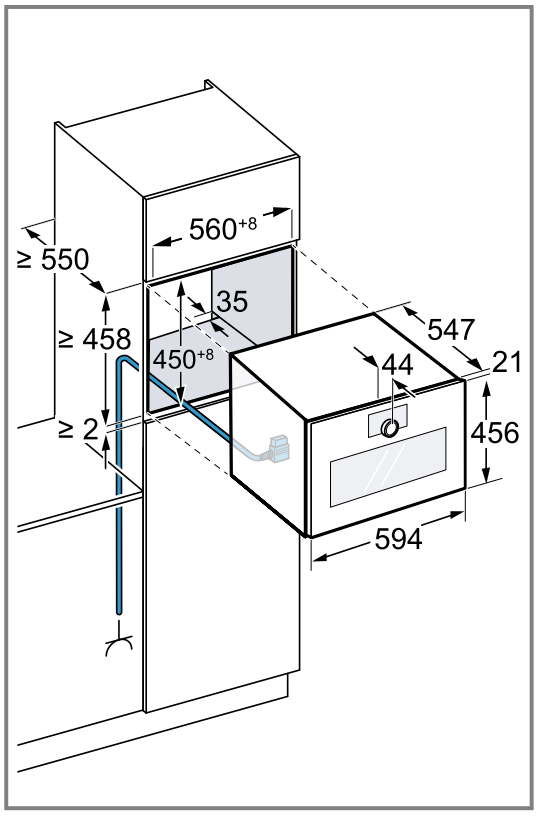

Cihaz modeline bağlı olarak, cihaz fişli veya fişsiz olarak tasarlanmıştır.

2. Bir duvarın yanına monte ederken, cihaz kapağının olası açılma açılarının duvara olan minimum mesafelere bağlı olduğunu göz önünde bulundurunuz.

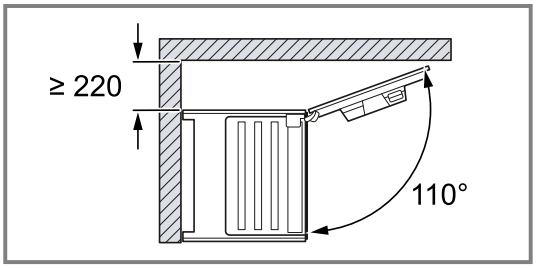

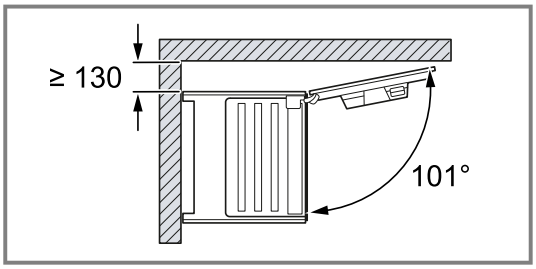

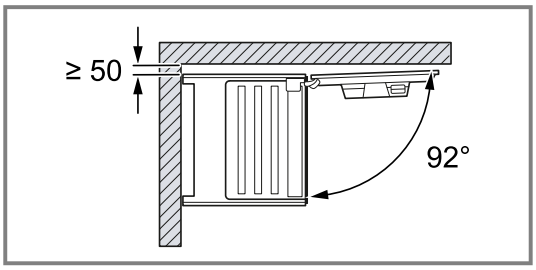

3. Eğer eleman arka panellerine ek olarak boy dolabının da bir arka paneli varsa, bunun çıkartılması gereklidir.
4. Ünite ile duvar arasındaki mesafenin 35 mm olduğundan emin olunuz.

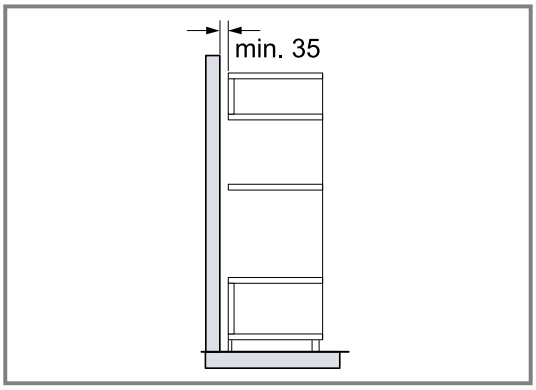

5. 2 cihazı üst üste monte ederken mesafelere dikkat ediniz.

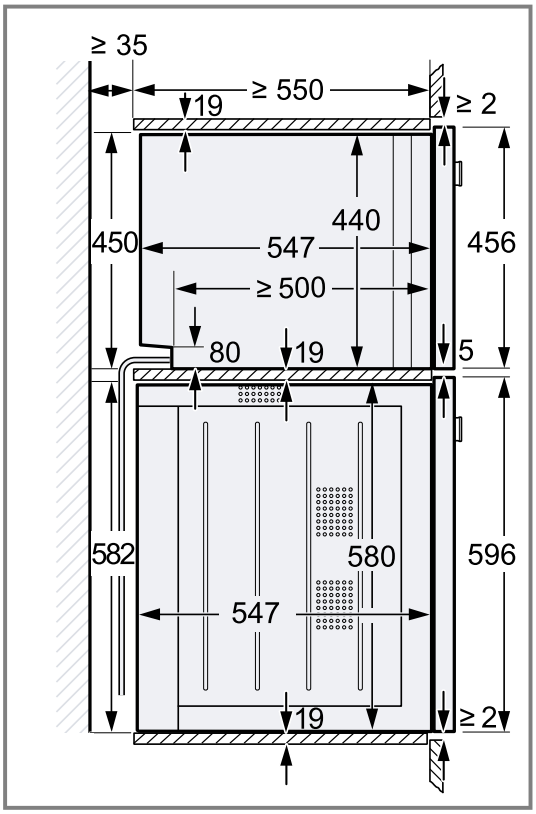

6. Cihazınızın üzerinde ara raf yoksa, devrilmesini önlemek için cihazı ankastre mobilyaya sabitleyiniz.
   - GA601010 montaj aksesuarlarından iki adet braketi, ankastre mobilyanın her iki tarafına sabitleyiniz.
   - Braketin montaj kılavuzuna dikkat ediniz.
7. **Not:** Cihaz üzerindeki tüm beyaz plastik elemanları ayarladığınızdan emin olunuz: Sol ve sağ, üst ve alt. Mobilya yan panellerinin kalınlığı 16 mm ise, beyaz plastik elemanları çıkarmayınız.
   Beyaz plastik elemanlar ünitenin merkezi hizalamasını destekler.
8. Mobilya yan panellerinin kalınlığı 20 mm ise, beyaz plastik elemanları çıkarmayınız.

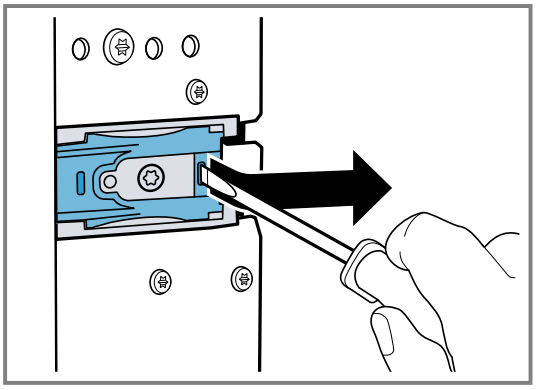

9. Mobilya yan panellerinin kalınlığı 19 mm ise, beyaz plastik elemanları çıkarınız ①, 180° çeviriniz ② ve tekrar yerleştiriniz ③.

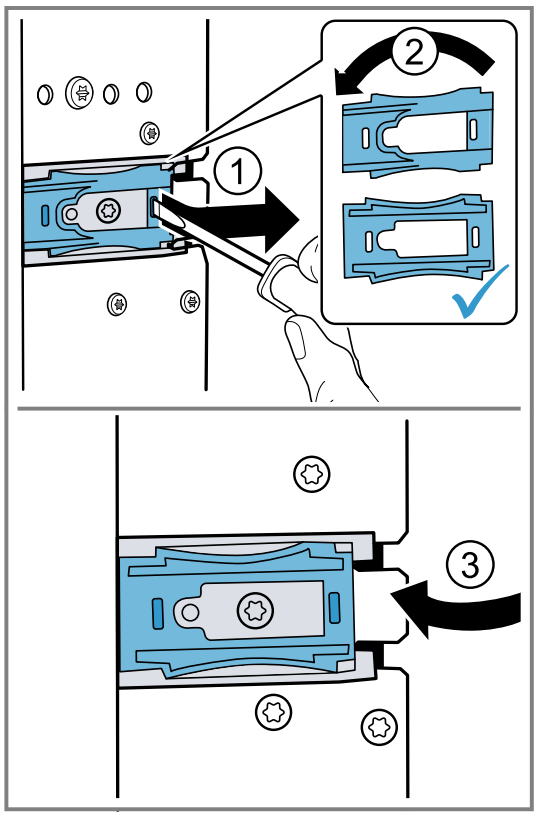

10. Cihazı tamamen ankastre mobilya içine itiniz.
   - Bağlantı kablosunu katlamayınız veya sıkıştırmayınız.

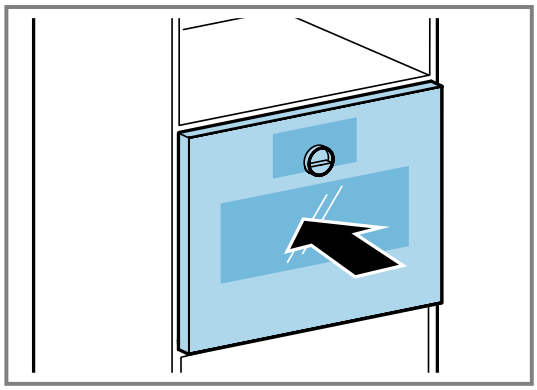

11. Cihazı ortaya hizalayınız.
   Cihaz ile komşu mobilya panelleri arasında en az 5 mm'lik bir hava boşluğu olmalıdır.

12. Cihaz su terazisi kullanarak yatay olarak hizalanmış biçimde yerleştirilmelidir.

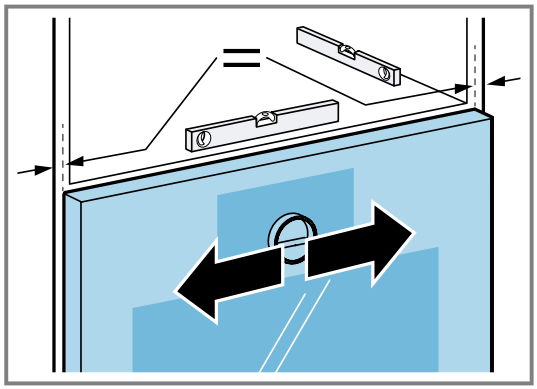

13. Cihazın kapağını açınız.
14. Cihazı birlikte verilen vidalarla mobilyaya vidalayınız.

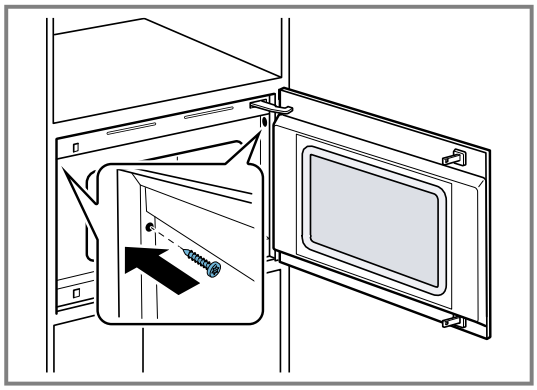

15. Üst kapı kilidindeki kırmızı plastik taşıma kilidini çıkarınız.
16. Pişirme bölümünden ve kapıdan ilgili ambalaj malzemesi ve yapışkan folyolar çıkarılmalıdır.

27.10 Ayarlanabilir açıya sahip ara zeminler

Cihazınız için açılı şekilde ayarlanabilir ara zemin (GA601010) mevcuttur.

DİKKAT
Açıya sahip ara zeminine aşırı ağırlıkta cihazlar monte edilmesi durumunda, söz konusu zeminin bükülme riski vardır.
- Açıya sahip ara emini fırının altına kurmayınız.
- Ayarlanabilir ara zemini mikrodalga fırının altına monte ediniz.

Cihazın GA601010 modeline sahip ara zeminine doğru yerleştirilmemesi durumunda, söz konusu zeminin bükülme riski vardır.
- Cihazı ara zeminler üzerindeki montaj nişine açılı olarak yerleştirmeyiniz.
- Cihazı, montaj nişinin yan duvarlarına paralel olarak boy dolabının içine doğru itiniz.

Not: Tam otomatik kahve makinesinin altına mikrodalga fırın yerleştirmeyiniz.

Açıya sahip ara zemini sadece şu noktalara kurunuz:
- aynı cihaz serisinden bir buharlı fırının altına.
- aynı cihaz serisinden bir mikrodalganın altına.
- aynı cihaz serisinden bir fırının üzerine monte ettiğiniz tam otomatik bir kahve makinesinin altına.
- aynı cihaz serisinden bir buharlı fırının üzerine monte ettiğiniz tam otomatik bir kahve makinesinin altına.

Açıya sahip ara zemini şu noktalara monte etmeyiniz:
- bir fırının altına.
- üst üste monte etmek istediğiniz iki tam otomatik kahve makinesi arasına.
- aynı cihaz serisinden bir buharlı fırının üzerine.

Cihazın açıya sahip ara zeminlerin üstüne monte edilmesi

- Cihazı açıya sahip ara zeminler üzerindeki montaj nişine açılı olarak yerleştirmeyiniz. Cihazı, montaj nişinin yan duvarlarına paralel olarak boy dolabının içine doğru itiniz.

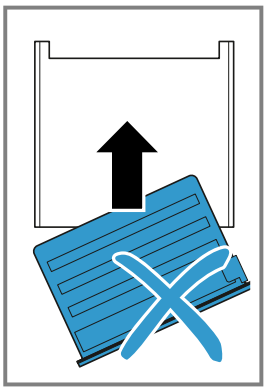

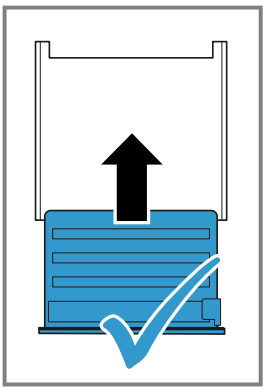

27.11 Cihaz kapağının ayarlanması

Cihaz kapağı teslim edildiği konumda ayarlandı. Ayarlama genellikle gerekli değildir.
Gerekirse, tam bir boşluk elde etmek için cihaz kapağının menteşe üzerindeki hizasını ayarlayınız.
Cihaz kapağının yüksekliğini ayarlayamazsınız.

Cihaz kapağı yüksekliği nin düzeltilmesi

1. Üniteyi montaj yuvasından dışarı çekiniz.
2. Kilitleme vidasını gevşetiniz.

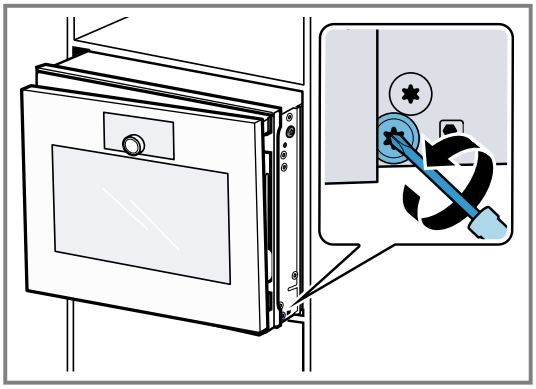

3. Cihazın kapağını açınız.
4. Cihaz kapağı yüksekliğini düzeltmek için ayar vidasını kullanınız.

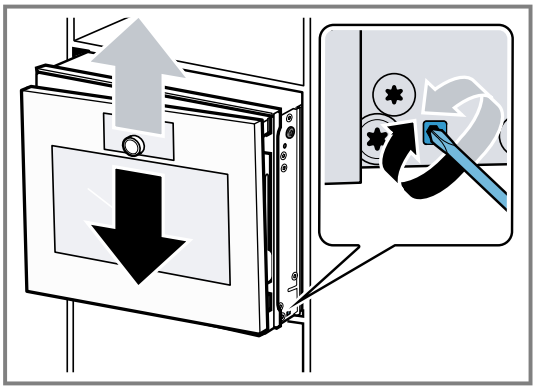

5. Kilitleme vidasını sıkınız.
6. Cihazı montaj nişine yerleştiriniz.

Kapı açılma açısının değiştirilmesi

Cihaz kapağı için iki açılma açısı mevcuttur.

1. Bunun için cihaz montaj nişinden biraz dışarı çekilmelidir.
2. Cihaz kapısı için üç açılma açısı mevcuttur.

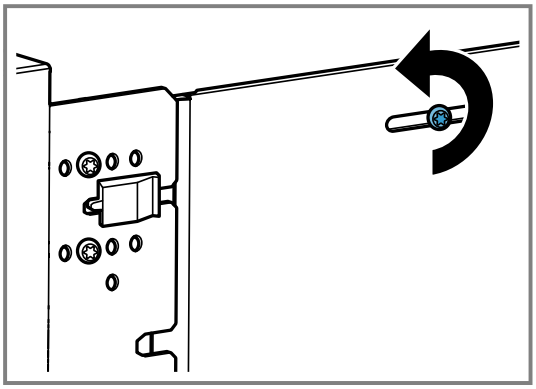

3. Siyah plastik elemanın önündeki iki vidayı sökünüz.

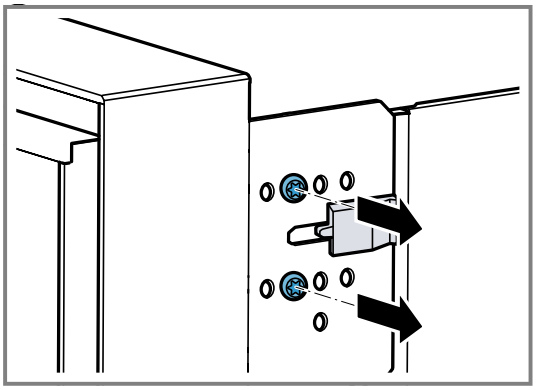

4. Siyah plastik elemanı sağa doğru itiniz.

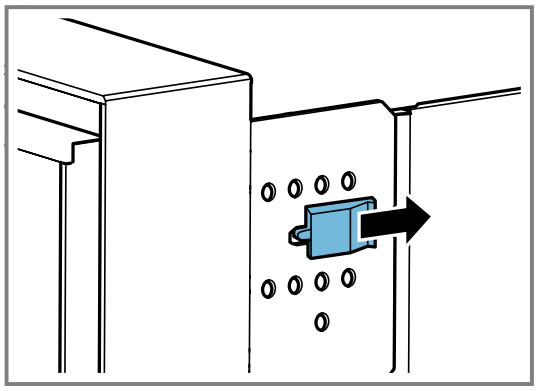

5. Ünitenin sağ tarafındaki deliklerde bulunan iki vidayı sıkınız.

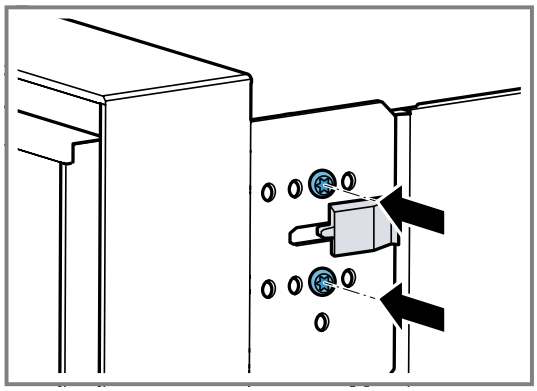

Ünite üzerindeki vidaları ne kadar sağa doğru sıkarsanız, kapı açılma açısı o kadar küçülür. Vidalar doğru konumdayken, cihaz kapısının açılma açısı yaklaşık 92 'dır.

27.12 Kurulumdan sonra cihazı çalıştırma

Gereklilik: Cihaz monte edilmiş ve bağlanmıştır.

1. Halka ayar düğmesinde ⏻ seçeneğine basınız.
✔ Ekranda yaklaşık 30 saniye boyunca GAGGENAU logosu ve devamında "Başlatma" görüntülenir.
2. Dili ayarlayınız.
3. Ekrandaki kurulum yardımcısının uyarılarına dikkat ediniz.
   ▸ → seçeneğine basınız veya halka ayar düğmesini çeviriniz.
4. "Montaj yüksekliği" ayarlarını yapınız.
5. Kurulum koşullarına veya kullanıcının boyuna bağlı olarak ekranı yatay ve dikey olarak hizalayınız.
6. Demo modunu devre dışı bırakınız.

27.13 Cihazın fırınla kombine edilmesi

1. Sadece aynı marka ve aynı serinin uygun cihazları kombine edilmelidir.
2. Önce mikrodalgayı, sonra fırını kurunuz.
3. Cihazı bir fırının yanına kurarken, cihaz kapaklarının ters yönde açıldığından emin olunuz.

27.14 Cihazın buharlı fırınla kombine edilmesi

1. Sadece aynı marka ve aynı serinin uygun cihazları kombine edilmelidir.
2. Önce mikrodalgayı, sonra buharlı fırını kurunuz.

27.15 Cihazın kahve makinesi ile birleştirilmesi

1. Sadece aynı marka ve aynı serinin uygun cihazları kombine edilmelidir.
2. Tam otomatik kahve pişirme makinesinin ve ara zeminin montaj kılavuzuna dikkat edilmelidir.
3. Tam otomatik bir kahve pişirme makinesinin üzerine monte ederken, ara rafı veya metal braketleri kullanınız. Ara zemin ve metal köşebentler müşteri hizmetlerinden veya çevrimiçi mağazadan temin edilebilir.
4. İki üniteyi doğrudan tam otomatik bir kahve makinesinin yanına üst üste monte ederken, ara zemin veya dört ünite arasındaki metal köşebentleri kullanınız.

27.16 Cihazın sıcak tutma çekmecesi ile kombine edilmesi

DİKKAT

Cihaz üzerindeki keskin kenarlar, ısıtma çekmecesinin ön paneline zarar verebilir.

▸ Cihazı içeri iterken, ısıtma çekmecesinin ön paneline zarar vermeyiniz.
▸ Başka bir cihazı monte etmeden önce; ısıtma çekmecesini açınız, ön panelin üzerine bir bez koyunuz ve ısıtma çekmecesi ön panelinin hasar görmesini önlemek için ısıtma çekmecesini kapatınız.

1. Sadece aynı marka ve aynı serinin uygun cihazları kombine edilmelidir.
2. Önce sıcak tutma çekmecesini monte ediniz.
3. Sıcak tutma çekmecesinin montaj kılavuzuna dikkat ediniz.
4. Cihazı, gömme dolaptaki sıcak tutma çekmecesinin üzerine itiniz.

27.17 Cihazın sökülmesi

1. Cihazı fişten çekiniz.
2. Sabitleme vidalarını sökünüz.
3. Cihazı hafifçe kaldırınız ve tamamen dışarı çekiniz.

CE

The difference is Gaggenau

gaggenau.com

BSH Hausgeräte GmbH
Carl-Wery-Straße 34
81739 München, GERMANY
www.gaggenau.com

9001954826 (060407) REG25
tr