BUHARLI FIRIN

GS470120 GS471120

GAGGENAU

Ek bilgi ve açıklamaları çevrimiçi olarak bulabilirsiniz. Başlık sayfasındaki QR kodunu tarayın.

İçindekiler tablosu

KULLANIM KILAVUZU

1 Güvenlik ... 2
2 Maddi hasarların önlenmesi ... 5
3 Çevrenin korunması ve tasarruf ... 6
4 Cihazı tanıma ... 7
5 İlgili Home Connect uygulamasındaki fonksiyonlar ... 14
6 Aksesuar ... 14
7 İlk Kullanım öncesi ... 16
8 Temel Kullanım ... 17
9 Zamanlayıcı fonksiyonları ... 19
10 Uzun süreli zamanlayıcı ... 21
11 Çocuk kilidi ... 23
12 Favoriler ... 23
13 Programlar ... 24
14 Sıcaklık sensörü ... 26
15 Home Connect ... 29
16 Temel ayarlar ... 31
17 Cihazı temizleme ve bakımını yapma ... 37
18 Arızaları giderme ... 43
19 Taşıma, depolama ve atığa verme ... 46
20 Pişirme önerileri ... 47
21 Serbest yazılıma ve Open Source yazılımına yönelik bilgiler ... 50
22 Müşteri hizmetleri ... 50
23 Uygunluk beyanı ... 51

24 MONTAJ KILAVUZU ... 51
24.1 Genel montaj bilgileri ... 51

⚠ 1 Güvenlik

Aşağıdaki güvenlik ile ilgili uyarıları dikkate alınız.

1.1 İşaret sözcüklerinin tanımlaması

Burada bu kılavuzda kullanılan işaret sözcüklerinin anlamını bulabilirsiniz.

⚠ UYARI
Olası ağır veya ölümcül yaralanmaları önlemek için bu uyarıları dikkate alınız.

DİKKAT
Cihazda hasarları veya maddi hasarları önlemek için bu uyarıları dikkate alınız.

Not: Burada önemli bilgiler ile ilgili uyarı verilir.

1.2 Genel uyarılar

- Bu kılavuzu dikkatlice okuyunuz.
- Kılavuzu ve ürün bilgilerini, ileride kullanmak için veya cihazın muhtemel bir sonraki sahibi için saklayın.
- Nakliye hasarı varsa cihaz bağlantılarını kurmayınız.

1.3 Amaca uygun kullanım

Bu cihaz yalnızca ankastre montaj için tasarlanmıştır. Özel montaj kılavuzunu dikkate alın.
Sadece eğitimli bir uzman personel soket olmadan cihazların bağlantısını yapabilir. Hatalı bağlantıdan kaynaklanan hasarlarda garanti hakkı ortadan kalkar.

Cihazı sadece şu amaçla kullanınız:
- yiyecek ve içecek hazırlamak için kullanın.
- özel konutlarda ve özel konutların kapalı mekanlarında kullanın.
- deniz seviyesinden en fazla 4000 m yüksekliğe kadar kullanın.

1.4 Kullanıcı grubu konusunda kısıtlama

Bu cihaz, 8 yaşında ve daha büyük çocuklar tarafından, fiziksel, algısal veya zihinsel yetenekleri düşük kişiler veya yeterli tecrübesi ve / veya bilgisi olmayan kişiler tarafından ancak denetim altında veya cihazın güvenli kullanımı ve buna bağlı tehlikeleri anlamış olmaları şartıyla kullanılabilir.
Çocukların cihaz ile oynamasına izin vermeyiniz.

AEEE Yönetmeliğine Uygundur. PCB içermez.

Temizleme ve kullanıcının yapabileceği bakım işleri çocuklar tarafından yapılmamalıdır; 15 yaşında veya daha büyük çocukların, bir yetişkin gözetimi altında olmaları şartıyla bu işlemleri yapmalarına izin verilebilir.
8 yaşından küçük çocukları cihazdan ve bağlantı kablosundan uzak tutun.

1.5 Emniyetli kullanım

Aksesuar her zaman pişirme bölümünün içine doğru şekilde itilmelidir.
→ *"Aksesuar", Sayfa 14*

⚠ UYARI – Yangın tehlikesi!
Pişirme bölümünün üzerine koyulan yanıcı cisimler alev alabilir.
- Yanıcı cisimler asla pişirme bölümünde muhafaza edilmemelidir.

Sıvı yemek artıkları, yağ ve et suyu tutuşabilir.
- İşletmeden önce pişirme bölümündeki ve aksesuardaki kaba kirler temizlenmelidir.

Cihaz kapısının açılması sırasında bir hava akımı ortaya çıkar. Pişirme kağıdı ısıtma elemanlarına temas edebilir ve tutuşabilir.
- Ön ısıtma ve pişirme sırasında pişirme kağıdı kesinlikle aksesuarın üzerine rastgele yerleştirilmemelidir.
- Pişirme kağıdı her zaman uygun ölçüde kesilmeli ve üzerine bir kap veya kek kalıbı yerleştirilmelidir.

⚠ UYARI – Yanma tehlikesi!
Cihaz ve dokunulabilir kısımları kullanım esnasında sıcaktır.
- Pişirme bölümüne dokunmaktan kaçınmaya dikkat edilmelidir.
- 8 yaşın altındaki çocuklar uzak tutulmalıdır.

Aksesuar veya kap çok ısınır.
- Sıcak aksesuar veya kaplar daima bir mutfak eldiveniyle pişirme bölümünden çıkarılmalıdır.

Çalışma sırasında cihaz kapısının iç tarafı çok sıcaktır.
- Cihazın çalışması sırasında veya sonrasında cihaz kapısına sadece yan taraftaki belirlenmiş alanda dokunun.
- Cihaz kapısını her zaman dayanak noktasına kadar açınız.

Alkol buharı sıcak pişirme bölümünde tutuşabilir. Cihaz kapısı kendiliğinden açılabilir. Sıcak buhar ve alev dışarı çıkabilir.
- Yiyeceklerde sadece küçük bir miktar yüksek oranda alkol içeren içecek kullanılmalıdır.
- Seyreltilmemiş alkollü içecekleri (hacmen ≥%15) ısıtmayınız (örn. yiyeceklerin üzerine dökmek için).
- Cihaz kapısını dikkatle açınız.

Teleskopik çıkartma mekanizmaları cihaz çalışırken ısınır.
- Teleskopik çıkartma mekanizmalarına dokunulmadan önce soğumaları beklenmelidir.
- Sıcak teleskopik çıkartma mekanizmalarına sadece eldivenle dokunulmalıdır.

⚠ UYARI – Haşlanma tehlikesi!
Cihaz kapısının açılması sırasında sıcak buhar çıkışı olabilir. Sıcaklık durumuna göre buhar görünmeyebilir.
- Cihaz kapısını dikkatle açınız.
- Çocukları uzak tutulmalıdır.

Pişirme bölümündeki su nedeniyle sıcak su buharı ortaya çıkabilir.
- Sıcak pişirme bölümüne kesinlikle su dökülmemelidir.

⚠ UYARI – Yaralanma tehlikesi!
Cihaz kapı camlarındaki çizikler zamanla çatlağa dönüşebilir.
- Fırın kapısındaki camı temizlemek için aşındırıcı veya keskin metal kazıyıcı kullanılmamalıdır, aksi takdirde yüzeyler çizilebilir.

Cihaz ve dokunulabilir kısımları keskin olabilir.
- Taşıma ve temizleme sırasında dikkatli olunuz.
- Mümkünse koruyucu eldiven kullanınız.

Cihaz kapısının menteşeleri, kapıyı açıp kapatma sırasında hareket eder ve bu sırada sıkışabilirler.
- Menteşelerin olduğu bölüm tutulmamalıdır.

LED aydınlatmaların ışığı çok parlaktır ve gözlere zarar verebilir (risk grubu 1).
- Çalışan LED aydınlatmalara doğrudan 100 saniyeden fazla bakılmamalıdır.

⚠ UYARI – Elektrik çarpması tehlikesi!
Usulüne aykırı onarımlar tehlike teşkil eder.
- Sadece bunun eğitimini almış uzman personel cihazda onarımlar yapabilir.
- Cihazın onarımı sırasında sadece orijinal yedek parçalar kullanılmalıdır.
- Bu cihazın şebeke bağlantı kablosu veya cihaz bağlantı kablosu hasar görürse, üreticiden veya müşteri hizmetlerinden temin edebileceğiniz özel bir şebeke bağlantı kablosuyla veya cihaz bağlantı kablosuyla değiştirilmek zorundadır.

- Bu cihazın elektrik kablosu zarar görürse eğitimli uzman personel tarafından değiştirilmesi gerekir.

Hasarlı bir elektrik kablosu izolasyonu tehlike teşkil eder.

- Şebeke bağlantı kablosunun cihazın sıcak parçaları veya ısı kaynakları ile temas etmesine asla izin vermeyiniz.
- Şebeke bağlantı kablosunun keskin uçlar veya kenarlar ile temas etmesine asla izin vermeyiniz.
- Şebeke bağlantı kablosunu asla bükmeyiniz, ezmeyiniz veya değiştirmeyiniz.

Cihaza nem girmesi elektrik çarpmasına neden olabilir.

- Cihazı temizlemek için buharlı temizleyiciler veya yüksek basınçlı temizleyiciler kullanmayın.

Kendisi veya şebeke bağlantı kablosu hasar görmüş olan bir cihaz tehlikelidir.

- Hasarlı cihazlar kesinlikle kullanılmamalıdır.
- Aydınlatmanın camı hasar gördüğünde, olası bir elektrik çarpmasını önlemek için cihaz kapatılmalıdır.
- Cihazı elektrik şebekesinden ayırmak için kesinlikle şebeke bağlantı kablosundan tutularak çekilmemelidir. Her zaman şebeke bağlantı kablosunun fişinden tutularak çekilmelidir.
- Cihaz veya şebeke bağlantı kablosu arızalıysa fiş derhal çekilmeli veya sigorta kutusundan sigorta kapatılmalı ve musluk kapatılmalıdır.
- Müşteri hizmetlerini arayınız. →*Sayfa 50*

⚠ UYARI – Boğulma tehlikesi!

Çocuklar ambalaj malzemelerini başlarının üzerine geçirebilir ve ambalaj malzemesine dolanarak boğulabilir.

- Ambalaj malzemesini çocuklardan uzak tutun.
- Çocukların ambalaj malzemeleri ile oynamasına izin vermeyin.

Çocuklar küçük parçaları soluyabilir veya yutabilir ve bunun sonucunda boğulabilir.

- Küçük parçaları çocuklardan uzak tutun.
- Çocukların küçük parçalarla oynamasına izin vermeyin.

1.6 Buhar

Buhar fonksiyonunu kullanırken bu uyarıları dikkate alınız.

⚠ UYARI – Haşlanma tehlikesi!

Pişirme bölümünde sıcak buhar çıkışı olur.

- Buharlı cihaz çalışması esnasında pişirme bölümüne dokunulmamalıdır.

Aksesuarların çıkartılması sırasında sıcak sıvı sıçrayabilir.

- Sıcak aksesuarlar sadece fırın eldiveni kullanılarak dikkatlice çıkartılmalıdır.

⚠ UYARI – Yanma tehlikesi!

Çalışma sırasında sıcak buhar çıkışı olabilir.

- Havalandırma boşluklarına temas etmeyiniz.
- Çocukları uzak tutunuz.

1.7 Sıcaklık sensörü

Merkez sıcaklık sensörünü kullanırken bu güvenlik talimatlarına uyunuz.

⚠ UYARI – Elektrik çarpması tehlikesi!

Merkez sıcaklık sensörünün yanlış olması durumunda ısı izolasyonu hasar görebilir.

- Sadece bu cihaz için belirlenmiş merkez sıcaklık sensörünü kullanınız.

⚠ UYARI – Yaralanma tehlikesi!

Merkez sıcaklık sensörü sivridir.

- Merkez sıcaklık sensörünü dikkatlice tutunuz.

1.8 Temizleme

Cihazı temizlerken bu güvenlik talimatlarına uyunuz.

⚠ UYARI – Kimyasal yanık tehlikesi!

Temizleyici çözelti ağızda, boğazda, gözlerde ve ciltte yanmaya sebep olabilir.

- Temizleme kartuşlarının ambalajı üzerindeki güvenlikle ilgili uyarılara dikkat edilmelidir.
- Temizleyici çözelti içilmemelidir.
- Temizleyici çözelti gıda maddeleriyle temas etmemelidir.
- Cihazın sonraki kullanımından önce su haznesi iyice durulanmalıdır.
- Boş temizleme kartuşu yerel düzenlemelere uygun olarak evsel atıklarla birlikte imha edilmelidir.

⚠ UYARI – Haşlanma tehlikesi!

Kireç çözme tabletleri ağızda, boğazda, gözlerde ve ciltte yanmaya sebep olabilir.

- Kireç çözme tabletlerinin ambalajı üzerindeki güvenlikle ilgili uyarılara dikkat ediniz.
- Kireç çözme tabletlerinin ciltle temasından kaçınınız.
- Çocukları kireç çözücü tabletlerden uzak tutunuz.

⚠ **UYARI – Kimyasal yanık tehlikesi!**
Kireç çözme çözeltisi ağızda, boğazda, gözlerde ve ciltte yanmaya sebep olabilir.
- Kireç çözme çözeltisinin ciltle temasından kaçınınız.
- Çocukları kireç çözme çözeltisinden uzak tutunuz.
- Kireç çözme çözeltisini içmeyiniz.
- Kireç çözme çözeltisini yiyeceklerle temas ettirmeyiniz.
- Cihazı tekrar kullanmadan önce su haznesini bulaşık makinesinde veya elde iyice yıkayınız.

2 Maddi hasarların önlenmesi

2.1 Genel

DİKKAT
Isı sıkışması cihaza hasar verebilir.
- Hiçbir şeyi doğrudan pişirme bölümü tabanına yerleştirmeyiniz.
- Pişirme bölümünün tabanını alüminyum folyo ile kaplamayınız.
- Kapları daima delikli bir pişirme kabına veya tel ızgara üzerine koyunuz.

Uygun olmayan sıvıların kullanılması, cihazda hasara neden olabilir.
- Su dışında herhangi bir sıvı kullanmayınız.
- Sadece taze, soğuk şebeke suyu, yumuşatılmış su veya karbondiyoksit içermeyen mineralli su kullanılmalıdır.
- Şebeke suyunuz hakkında bilgi için su dağıtım şirketinize danışınız.

Klorürler ve asitler, paslanmaz çeliğin yüzeyine zarar verir.
- Tuz kalıntılarını, ketçap veya hardal gibi acı sosları, tuzlu yemekleri, örneğin salamura yapılmış kızartmaları veya diğer klorürlü veya asitli yemek artıklarını derhal temizleyiniz.

Alüminyum folyo kapı camında kalıcı renk değişimlerine neden olabilir.
- Pişirme bölümündeki alüminyum folyo kapı camına temas etmemelidir.

Meyve suyu pişirme bölümünde kalıcı lekelere neden olabilir.
- Meyve suyunu derhal temizleyiniz.
- Nemli ve kuru bir bezle siliniz.

Pişirme bölümünde uzun süreli nem korozyona neden olur.
- Kapalı pişirme bölümünde uzun süre nemli gıda maddesi muhafaza edilmemelidir.
- Pişirme bölümünde yiyecek muhafaza edilmemelidir.

Paslanan malzeme pişirme bölümünde korozyona neden olabilir.
- Pişirme bölümünde sadece orijinal aksesuarlar kullanınız.
- Emaye fırın tepsileri veya ızgara tavaları kullanmayınız.
- Asla paslanabilecek tabak veya çatal bıçak takımı kullanmayınız.

Orijinal olmayan küçük parçalar cihaza zarar verebilir.
- Yalnızca orijinal küçük parçalar kullanınız, örneğin tırtıllı somunlar.
- Gerekirse yedek parça servisimizden küçük parçaları sipariş edebilirsiniz.

Isı, paslanmaz çelik pişirme kaplarına zarar verebilir.
- Paslanmaz çelik pişirme kaplarını sadece 230 C'ye kadar ısıtınız.
- Fırında paslanmaz çelik pişirme kapları kullanmayınız.

Cihazın kapağı açık şekilde soğutulması zaman içinde yanında bulunan mobilya panellerinin hasar görmesine neden olur.
- Yüksek sıcaklıklarla yapılan çalışmalar sonrasında pişirme bölümü yalnızca kapalı şekilde soğutulmalıdır.
- Cihaz kapağına herhangi bir şey sıkıştırılmamalıdır.
- Yalnızca çok nemli çalışmalar sonrasında pişirme bölümü açık olarak kurumaya bırakılmalıdır.

Eğer conta aşırı kirlenmişse çalışma sırasında cihazın kapısı artık tam olarak kapanmayacaktır. Yandaki mobilyaların panelleri hasar görebilir.
- Contayı daima temiz tutunuz.
- Cihaz asla hasarlı bir contayla veya contasız olarak çalıştırılmamalıdır.

Cihaz kapısının oturma yüzeyi veya tezgah olarak kullanılması nedeniyle cihaz kapısı hasar görebilir.
- Cihaz kapısına eşya koyulmamalı, oturulmamalı, kapıya asılmamalı veya yaslanılmamalıdır.
- Kaplar veya aksesuarlar cihaz kapısının üzerine koyulmamalıdır.

Cihazın çerçevesinden tutularak taşınması bükülmesine neden olabilir. Cihaz çerçevesi, cihazın ağırlığını taşıyamaz.

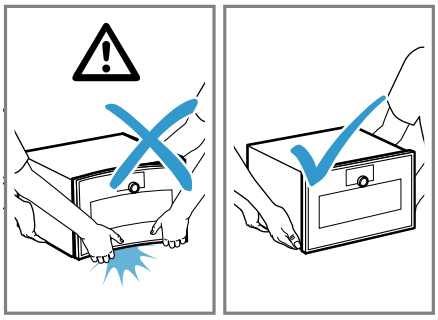

- Cihazı, çerçevesinden tutarak kaldırmayınız.
- Cihazı daima gövdesinden tutarak kaldırınız.

2.2 Buhar

DİKKAT
Damlayan sıvılar pişirme bölümüne zarar verebilir.
- Damlayan sıvıları toplamak için delikli pişirme kabı ile buharda pişirirken, her zaman deliksiz kabı altına kaydırınız.

Silikon pişirme kalıpları, buhar ile kombinasyonlu kullanım için uygun değildir.
- Kaplar aşırı ısıya ve buhara karşı dayanıklı olmalıdır.

Pas tutmuş kaplar pişirme bölümünde korozyana yol açabilir. Çok küçük lekeler bile korozyona neden olabilmektedir.
- Pas tutmuş kapları kullanmayınız.

Kumanda bölümüne veya hassas yüzeylere kireç sökücü çözelti dökülmesi hasarlara neden olur.
- Kireç sökücü çözelti derhal su ile temizlenmelidir.

2.3 Sıcaklık sensörü

⚠ **UYARI – Elektrik çarpması tehlikesi!**
Merkez sıcaklık sensörünün yanlış olması durumunda ısı izolasyonu hasar görebilir.
- Sadece bu cihaz için belirlenmiş merkez sıcaklık sensörünü kullanınız.

DİKKAT
250 C'nin üzerindeki sıcaklıklar, iç sıcaklık sensörüne zarar verir.
- Cihazınızdaki iç sıcaklık sensörünü yalnızca maksimum 230 C sıcaklık ayarıyla kullanınız.
- İlgili "Izgara + hava dolaşımı", "Izgara seviyesi 1 + nem" ve "Izgara seviyesi 2 + nem" ısıtma türlerini iç sıcaklık sensörüyle kullanırken, yiyecekleri üst sürgülü raf seviyesine yerleştirmeyiniz.

Cihaz kapağı ile iç sıcaklık sensörü kablosuna zarar verebilirsiniz.
- İç sıcaklık sensörü kablosunu cihaz kapağına sıkıştırmayınız.

Izgara yüzeyinden gelen ısı, iç sıcaklık sensörüne zarar verebilir.
- Cam seramik ızgara yüzeyi ile iç sıcaklık sensörünün veya iç sıcaklık sensörü kablosunun arasında birkaç santimetrelik bir mesafe olduğundan emin olunuz. Etin pişirme sırasında yükselebileceğini unutmayınız.

Sert temizlik maddeleri iç sıcaklık sensörüne zarar verebilir.
- Çekirdek sıcaklık sensörünü bulaşık makinesinde temizlemeyiniz.

2.4 Temizleme

DİKKAT
Kireç cihaza hasar verebilir.
- Cihazı düzenli aralıklarla kireçten arındırınız.

Yanlış kireç çözücüler cihaza zarar verebilir.
- Sadece öngörülen kireç çözme tabletleri kullanılmalıdır.

Cihazda yanlış bakım yüzünden pişirme bölümünde korozyon oluşabilir.
- Cihaz için bakım ve temizlik bilgilerini dikkate alınız. → *"Cihazı temizleme ve bakımını yapma", Sayfa 37*
- Pişirme bölümünü soğuduktan hemen sonra ve cihazın her kullanımından sonra temizleyiniz.
- Pişirme bölümü, temizlendikten sonra hızlı kurutma →*Sayfa 41* fonksiyonu kullanılarak kurutulmalıdır.

Kireç çözme tableti pişirme bölümüne zarar verebilir.
- Kireç çözme tabletleri sadece kireç çözme programı için kullanılmalıdır.
- Kireç çözme tabletini su haznesine yerleştiriniz.
- Kireç çözme tabletini asla pişirme bölümüne koymayınız veya pişirme bölümünde ısıtmayınız.

Isı, temizleme kartuşunu eritebilir ve pişirme bölümüne zarar verebilir.
- Temizleme kartuşları sadece temizleme programı için kullanılmalıdır.
- Temizleme kartuşları asla sıcak pişirme bölümüne yerleştirilmemeli veya pişirme bölümü içinde ısıtılmamalıdır.

Isı, takılı kartuşa zarar verebilir.
- Bir kartuş taktığınızda, cihazı asla ısıtmayınız.

Isı, su haznesine zarar verir.
- Su haznesini, pişirme bölümü sıcakken kurutmayınız.

3 Çevrenin korunması ve tasarruf

3.1 Ambalajı atığa verme

Ambalaj malzemeleri çevre dostudur ve geri dönüştürülebilir.
- Münferit parçalar türlerine göre ayrılarak imha edilmelidir.

3.2 Enerji tasarrufu

Aşağıdaki bilgilere uyarsanız cihazınız daha az elektrik tüketir.

Buharda pişirirken, aynı anda birkaç seviyede pişiriniz.
- ✔ Buharda aynı anda farklı yemekler, herhangi bir lezzet karışması olmadan hazırlanabilir. Farklı pişirme süreleri olan yemeklerde, en uzun pişme süresine sahip yiyecekleri önce yerleştiriniz.

Birbiri ardına veya paralel olarak birden çok yemek hazırlayınız.
- ✔ İlk pişirme işleminden sonra pişirme bölümü ısınmıştır. Bu, sonraki yemeklerin pişirme süresini kısaltır.

Koyu renkli veya siyah lake fırın kapları kullanınız.
- ✔ Bu tür pişirme kalıpları ısıyı özellikle iyi emer.

Çalışma sırasında cihaz kapağı mümkün olduğunca seyrek açılmalıdır.
- ✔ Pişirme bölümündeki sıcaklık korunur ve cihazın yeniden ısıtılmasına gerek kalmaz.

Kullanılmayan aksesuar pişirme bölümünden çıkarılmalıdır.
- ✔ Gereğinden fazla aksesuar parçasının ısıtılmasına gerek yoktur.

Derin dondurulmuş yiyecekler hazırlanmadan önce buzu çözülmelidir.
- ✔ Yiyeceklerde buz çözme için gereken enerjiden tasarruf edilir.

4 Cihazı tanıma

4.1 Cihaz

Bu bölümde, cihazınızın parçalarını tanıtan bir genel görünüm verilmektedir.

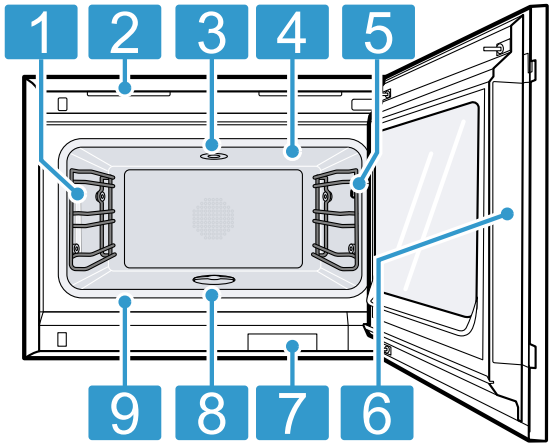

1	Pişirme bölümü aydınlatması
2	Havalandırma yarıkları
3	Temizleme kartuşu için kovan
4	Izgara yüzeyi
5	İç sıcaklık sensörü →*Sayfa 26* için bağlantı kovanı
6	Kapağı açmak için belirlenmiş bölge
7	Kireç çözme programı için su tankı
8	Filtre
9	Kapak contası

4.2 Pişirme bölümü

Pişirme bölümünün üç sürgülü kademesi mevcuttur. Sürgülü kademeler alttan üste doğru sayılır.

DİKKAT
Isı sıkışması cihaza hasar verebilir.
- Pişirme bölümü tabanı her zaman boş olmalıdır.
- Hiçbir şeyi doğrudan pişirme bölümü tabanına yerleştirmeyiniz.
- Pişirme bölümü tabanını alüminyum folyo ile kaplamayınız.
- Kapları daima tel ızgaranın üzerine veya delikli pişirme kabının içine yerleştiriniz.

Aksesuar devrilebilir.
- Sürgülü kademeler arasına aksesuar koymayınız.

Fırında buharla pişirme, buz çözme, mayalama ve tekrar ısıtma sırasında üç yerleştirme seviyesini eşzamanlı olarak kullanabilirsiniz. Sadece bir seviyede pişirebilirsiniz. Pişirme için 2. seviyeyi veya 1. seviyeyi kullanınız. Çok küçük unlu mamuller için iki seviye de kullanabilirsiniz, örn. seviye 1 ve seviye 3.

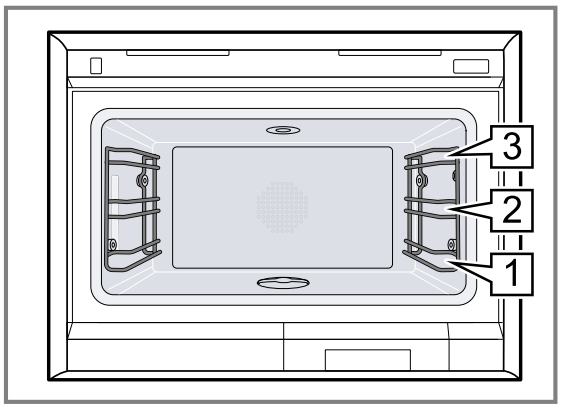

4.3 İç aydınlatma

Cihaz kapağını açtığınızda, pişirme bölümü aydınlatması açılır. Cihazın kapağı 3 dakikadan daha uzun süre açık kalırsa pişirme bölümü aydınlatması söner.

⚠ **UYARI – Yaralanma tehlikesi!**
LED aydınlatmaların ışığı çok parlaktır ve gözlere zarar verebilir (risk grubu 1).
- Çalışan LED aydınlatmalara doğrudan 100 saniyeden fazla bakılmamalıdır.

Pişirme bölümü aydınlatmasını cihaz düşük güç modunda olduğu zaman da açabilirsiniz.
Yaklaşık 20 dakika sonra pişirme bölümü aydınlatması kapanır.
Fırını açtığınız zaman pişirme bölümü aydınlatması açılır.
→ *"Pişirme bölümü aydınlatmasını aç ve kapat", Sayfa 18*
Cihaz, çalışma modlarının çoğunda pişirme bölümü aydınlatmasını açar.
Pişirme bölümünün aydınlatmasının çalışma sırasında açık olup olmayacağını temel ayarlar →*Sayfa 31* kısmından belirleyiniz. Temel ayarlardan "Manuel" ayarını seçtiğinizde, cihaz pişirme bölümü aydınlatmasını otomatik olarak açmak yerine ihtiyaca göre açar. Cihaz, yaklaşık 20 saniye saniye sonra pişirme bölümü aydınlatmasını kapatır.

4.4 Kireç çözme programı için su tankı

Cihazınızda maksimum dolum miktarı 1,7 litre olan bir su haznesi bulunur.
Cihazın kapağını açtığınızda su haznesini görürsünüz.

4.5 Kumanda elemanları

Kumanda alanı üzerinden cihazınızın tüm fonksiyonlarını ayarlayabilir ve işletim durumu ile ilgili bilgiler alabilirsiniz.
Cihaz tipine bağlı olarak resimde bazı detaylar çeşitlilik gösterebilir.

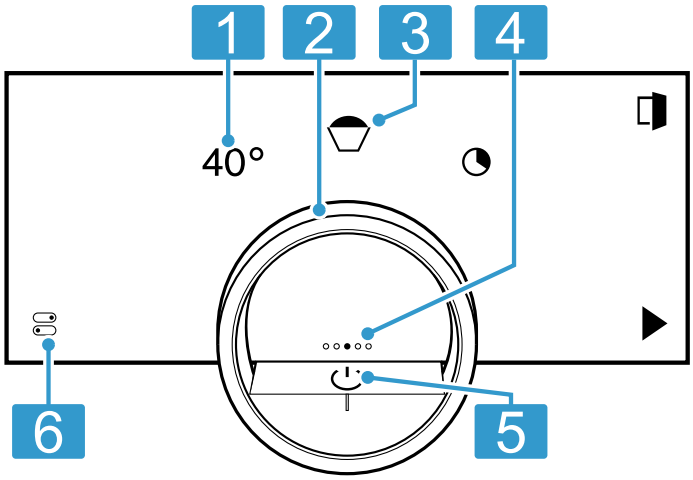

1	Semboller	Ayarları gösterir ve fonksiyonları başlatır veya sonlandırır.
2	Halka ayar düğmesi	Halka ayar düğmesi ile seçimi değiştirebilirsiniz.
3	Saat 12 pozisyonu	Saat 12 pozisyonu, halka ayar düğmesini kullanarak değiştirebileceğiniz bir fonksiyonun o anda seçili olan değerini gösterir. İhtiyaç duyulması hâlinde, saat 12 pozisyonuna getirmek için sıcaklık veya pişirme süresi gibi başka bir fonksiyona basınız.
4	Gezinme göstergesi	Halka ayar düğmesinin ortasındaki ekranda yer alan dolu nokta, cihaz ekranları arasındaki mevcut yatay gezinme konumunu gösterir.
5	Açma/ Kapama tuşu	Cihazı açar ve kapatır.
6	Durum barı ve kontrol merkezi	Durum satırı, fonksiyonların veya cihazı bileşenlerinin güncel durumunu gösterir, örn.: ▪ Home Connect Bağlantı durumu ▪ Çocuk kilidi ▪ Su haznesinin doluluk durumu ⊟ tuşuna basarak kontrol merkezini →*Sayfa 11* açabilirsiniz.

Halka ayar düğmesi

Halka ayar düğmesi sadece cihaz açık olduğu zaman kullanılabilir. Halka ayar düğmesi ile halka menülerde veya liste menülerde dolaşabilir ve ayarları seçebilirsiniz.

Halka ayar düğmesine dokunduğunuzda, ekranda ilgili halka ayar düğmesinin arkasında turuncu renkte bir halka görünür.

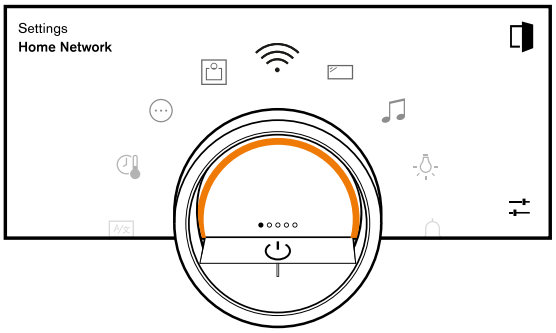

Cihaz çalışır durumdayken, kontrol halkasını yalnızca ekranda bir fonksiyon seçerseniz kullanabilirsiniz.

Döndürme	Halka menülerde ve liste menülerde gezinme: ▪ Değerleri artırmak için, halka ayar düğmesini sağa çeviriniz. ▪ Değerleri azaltmak için, halka ayar düğmesini sola çeviriniz. ▪ Değerleri daha büyük artışlarla değiştirmek için kontrol halkasını hızlıca sağa veya sola çeviriniz.

Temel ayarlarda →*Sayfa 31* halka ayar düğmesi davranışlarını ayarlayabilirsiniz. "Standart" ayarı için ekranda istenen fonksiyona basınız ve fonksiyonun değerini ilgili halka ayar düğmesini kullanarak değiştiriniz.
"Hızlı seçim" ayarı ile, saat 12 konumunda bulunan kontrol halkası ile fonksiyonun değerlerini hemen değiştirebilirsiniz.

Süreç görselleştirme

Sürecin görselleştirilmesi için cihaz, kontrol halkasının arkasında turuncu renkte bir daire kesiti gösterir.

Cihaz, aşağıdaki koşullar altında bir dairenin kesitini turuncu renkte gösterir:
- Bir pişirme süresi ayarlanmıştır.
- İç sıcaklık sensörü için bir iç sıcaklık ayarlanmış.

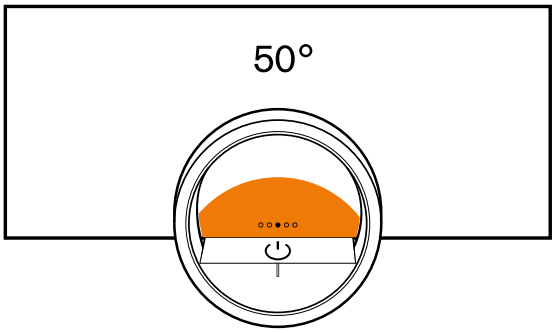

Zamanlayıcı ne kadar uzun süre çalışırsa veya yiyeceğin iç sıcaklığı ayarlanan iç sıcaklığa ne kadar yaklaşırsa, dairenin turuncu renkli bölümü o kadar büyük olur. Pişirme süresi ve iç sıcaklık ayarlanmamışsa, dairenin kesiti turuncu renkte yanıp söner.

Ekran

Ekranda; ayarlar ve ayar seçeneklerinin yanı sıra çalışma durumuna ilişkin mesajlar görüntülenir.

Basılması	İşlemi veya fonksiyonu seçer veya onaylar
Uzun basma	Ek bilgileri görüntüler
Yatay kaydırma	Cihaz ekranları arasında geçiş yapar Örneğin bir cihaz ekranında "Manuel" sola veya sağa kaydırınız **Not:** Sadece bir cihaz ekranında →*Sayfa 10* olduğunuzda ve herhangi bir program çalışmadığında bu fonksiyonu kullanabilirsiniz.

Not: Ekran dilleri arasında sizin ulusal diliniz mevcut değilse, mevcut bir ekran dilini seçiniz, örn. İngilizce.

Semboller

Sembollerle fonskiyonları başlatılabilir veya sonlandırılabilir, ayrıca cihaz ekranlarında gezinebilirsiniz.

Kumanda

Sembol	Fonksiyon
	Cihazı halka ayar düğmesi ile açma veya kapatma
	Cihazın kapağının açılması →*Sayfa 17*
	Kontrol merkezini açma →*Sayfa 18*
	Ayarları düzenle
	Ek bilgileri çağır →*Sayfa 19*
	Favorinin kaydedilmesi → *"Favoriler", Sayfa 23*
	Favorinin düzenlenmesi
	Favorinin silinmesi
	Programlar →*Sayfa 24* için ipucu çağırma
	Başlat
	Duraklat veya Durdur
	Bir sonraki adıma geç
	Bir önceki adıma geç
	Geri veya ayarları uygula
	Devam
	Onayla
	Sil
	İptal
	Izgaranın çalıştırılması
	Tercih edilen ısıtma modlarının göstergesi ile mevcut tüm ısıtma modlarının göstergesi arasında seçim yapınız → *"Temel ayarlar", Sayfa 31*
	Otomatik pişirme bölümü kurutmasını sonlandır →*Sayfa 18*
	Buharlamayı başlat veya durdur →*Sayfa 18*
	Buhar tahliyesini başlatın →*Sayfa 18* veya önceden durdurun

Zamanlayıcı fonksiyonları

Sembol	Fonksiyon
	Zamanlayıcı menüsünün çağrılması →*Sayfa 19*
	Uzun süreli zamanlayıcıyı çağır →*Sayfa 21*
	Uzun süreli zamanlayıcıdan ısıtma döngüsünü sil →*Sayfa 22*
	Pişirme süresi sonunun ertelenmesi →*Sayfa 20*
	Pişirme sonu gecikmesinin sıfırlanması → *"Pişirme sonu gecikmesinin sıfırlanması", Sayfa 21*

Kontrol merkezinde kullanım

Sembol	Fonksiyon
	Cihaz kapağını pişirme işleminden sonra otomatik aç →*Sayfa 18*
	Çocuk kilidinin etkinleştirilmesi →*Sayfa 23*
	Pişirme bölümü aydınlatmasını aç ve kapat →*Sayfa 18*
	Fonksiyonların Home Connect uygulaması ile manuel "Uzaktan başlatma" üzerinden başlatılması → *"Fonksiyonların Home Connect uygulaması ile manuel 'Uzaktan başlatma' üzerinden başlatılması", Sayfa 29*
	Home Connect Ayarları çağırınız → *"Home Connect ayarları", Sayfa 29*

Temizlik ve bakım

Sembol	Fonksiyon
	Temizleme yardımı →*Sayfa 39*
	Temizleme programı →*Sayfa 39*
	Kireç çözme programı →*Sayfa 42*
	Hızlı kurutma →*Sayfa 41*

Durum

Sembol	Fonksiyon
	Uzaktan çalıştırma →*Sayfa 29*

Sembol	Fonksiyon
	İç sıcaklık sensörü takıldı → *"Sıcaklık sensörü", Sayfa 26*
	İç sıcaklık sensörü eksik
	Isıtma işlemi durum göstergesi
	Bir soğutma işleminin gösterimi
	Ön yıkama veya durulama
	Hızlı kurutma →*Sayfa 41* başlatıldı
	Cihaz demo modunda →*Sayfa 46*

Kontrol merkezindeki durum

Sembol	Fonksiyon
	Yönlendiriciye bağlantı: Güçlü → *"Home Connect", Sayfa 29*
	Yönlendirici bağlantısı: Tamam → *"Home Connect", Sayfa 29*
	Yönlendirici bağlantısı: Zayıf → *"Home Connect", Sayfa 29*
	Yönlendirici bağlantısı yok. → *"Home Connect", Sayfa 29*
	Cihaz yönlendiriciye bağlandı. Home Connect sunucusuna bağlantısı yok. → *"Home Connect", Sayfa 29*
	Yazılım güncellemesi durumu
	Su haznesi eksik

Cihaz göstergeleri

Burada cihaz ekranlarına bir genel bakış bulabilirsiniz.

Cihaz ekranları	Kullanımı	Gezinme göstergesi
Ayarlar	▪ Temel ayarların yapılması →*Sayfa 31* ▪ Home Connect Ayarların özelleştirilmesi →*Sayfa 29*	●○○○○
Modlar & Servis	▪ Temizleme yardımının başlatılması →*Sayfa 39* ▪ Hızlı kurutmanın başlatılması →*Sayfa 41* ▪ Kireç giderme programı başlatılmalıdır →*Sayfa 42* ▪ Hızlı kılavuzun başlatılması →*Sayfa 19*	○●○○○
Manuel kullanım	Sıcaklığın, ısıtma türünün ve zamanlayıcı fonksiyonunun ayarlanması	○○●○○
Favoriler	Favorileri çağırma →*Sayfa 23*	○○○●○
Programlar	Otomatik programları ve önerilen ayarları çağırma →*Sayfa 24*	○○○○●

İpucu: Temel ayarlardan →*Sayfa 31* cihazınızın hangi cihaz ekranı ile başlayacağını belirleyebilirsiniz.

Renkler

Farklı renkler, ilgili ayar durumlarında kullanıcıyı yönlendirir.

Kırmızı	▪ Bu tür hata mesajlarında müşteri hizmetlerinin desteğine ihtiyaç duyulur.
Turuncu	▪ Kumandanın devam edebilmesi için dikkat etmeniz gereken uyarılar ▪ Başlatmak veya durdurmak için semboller
Beyaz	▪ Uyarılar ▪ Ek bilgiler

Görüntüleme

Duruma göre sembollerin, değerlerin ve veya tüm ekranın görüntüleri değişir.

Halka ve liste menülerde yaklaştırma	Halka ayar düğmesini kullanarak bir liste menüsünde bir liste girişi seçerseniz, ekranda bu liste girişi büyütülmüş ve altı çizilmiş olarak gösterilir. Halka ayar düğmesini kullanarak bir halka menüde bir değer seçerseniz, ekranda bu değer saat 12 pozisyonunda büyütülmüş olarak gösterilir.
Pişirme sonunda yakınlaştırma veya iç sıcaklık sensörü	Pişirme işleminin bitmesine birkaç dakika kala, cihaz ekranın ortasında kalan pişirme süresini büyütülmüş olarak gösterir.

	Güncel iç sıcaklık ayarlanan değerin sadece birkaç derece altına düştüğünde, ekranda güncel iç sıcaklık büyütülmüş olarak gösterilir. Diğer tüm ekranlar gizlenir.
Küçültülmüş ekran göstergesi	Cihaz çevresinde bir kullanıcı algılayamazsa, ekranı küçültür ve yalnızca en önemli bilgileri gösterir. Bu işlev önceden ayarlanmıştır. İlgili ayarı, temel ayarlardan →*Sayfa 31* değiştirebilirsiniz.

Kontrol merkezi

Durum çubuğunda yalnızca simgeler ile gösterilen fonksiyonlara kontrol merkezine giderek erişebilirsiniz.

Kontrol merkezinde fonksiyonları etkinleştirebilir ve devre dışı bırakabilirsiniz.

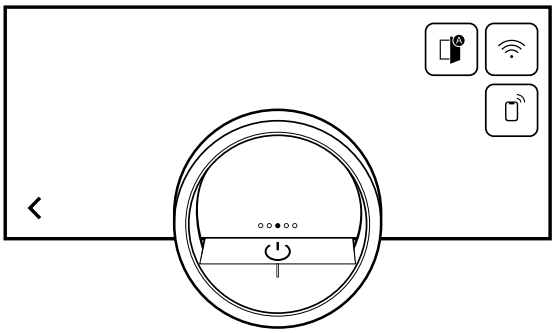

Soldaki ekranda, cihazın mevcut durumuna ilişkin bilgileri içeren semboller ve metinler görüntülenir. Sağdaki ekranda, kontrol merkezinin dokunmatik alanları görüntülenir.

4.6 Isıtma türleri

Burada ısıtma türlerine ilişkin bir genel bakış bulabilirsiniz. Isıtma türlerinin kullanımına yönelik önerileri görebilirsiniz.

Semboller	Fonksiyon/Isıtma türü	Sıcaklık / Ayar	Kullanımı
100%	Sıcak hava + %100 nem	30-230 °C	70 - 100 C'de buharda pişirme: Yiyecekler tamamen buharla çevrelenir ve süzülmeden nazikçe pişirilir. Sebze, balık ve deniz ürünleri için. 150 - 230 C'de kombine çalışma: Sıcak hava ve buhar kombinasyonu, kabarık ve çıtır bir sonuç sağlar. Börek, sandviç ekmeği için.
80%	Sıcak hava + %80 nem	30-230 °C	150 - 230 C'de kombine çalışma: Sıcak hava ve buhar kombinasyonu, sulu ve çıtır bir sonuç sağlar. Kümes hayvanları ve ekmek ve küçük ekmek gibi düşük iç neme sahip gıdalar için.
60%	Sıcak hava + %60 nem	30-230 °C	150 - 230 C'de kombine çalışma: Sıcak hava ve buhar kombinasyonu, sulu ve çıtır bir sonuç sağlar. Kümes hayvanları ve güveç ve lazanya gibi yüksek iç nem içeriğine sahip yemekler için.
30%	Sıcak hava + %30 nem [1]	30-230 °C	150 - 230 C'de kombine çalışma: Gıdanın doğal nemi korunur ve kuruması önlenir. Sufleler, pastalar için.
0%	Sıcak hava + % 0 nem	30-230 °C	Sıcak hava eşit olarak dağıtılır ve nem, pişirme alanından dışarı çıkabilir. Meyveli pastalar, kişler ve güveçler gibi nemli yemekler için.

[1] Enerji yeterlilik sınıfının EN60350-1 uyarınca belirlendiği ısıtma türü.

Semboller	Fonksiyon/Isıtma türü	Sıcaklık / Ayar	Kullanımı
	Izgara + hava dolaşımı	30-230 °C	Yukarıdan gelen çok yoğun ısı, fan tarafından hızlı ve eşit bir şekilde dağıtılır. Eş zamanlı çok yönlü ısıtma ile kabuk oluşumunu sağlar. Et, kümes hayvanları, balık, sebze şişleri için. Ön ısıtma gerekli değildir.
1	Izgara seviyesi 1 + nem	30-230 °C	Buhar ile birleştirilmiş orta ızgara gücü, aynı anda çok yönlü ısıtma ile kabuk oluşumunu sağlar. Güveçler ve gratenler için.
2	Izgara seviyesi 2 + nem	30-230 °C	Buhar ile birleştirilmiş yüksek ızgara gücü, aynı anda çok yönlü ısıtma ile kabuk oluşumunu sağlar. Doldurulmuş sebzeler ve kümes hayvanları için.
	Sous-vide pişirme	50 - 95°C	Vakumla paketlenmiş gıdaların 50 - 95 °C arasında hassas buharda pişirilmesi. Besinler ve lezzetler en iyi şekilde korunur. Et, balık, sebze ve tatlılar için. Pişirme sıcaklığı, hedef iç sıcaklığın yalnızca 1 - 2 °C üzerinde olmalıdır. Bu nedenle pişirme süresi nispeten uzundur ve gereğinden fazla pişirme neredeyse imkansızdır. Sous-vide pişirmeden sonra et ve sebzeleri kısaca kızartabilirsiniz, balıkları tercihen pişirmeden önce kızartınız. , yiyeceklerin özel hijyen koşullarına dikkat etmek çok önemlidir.
	Düşük sıcaklıkta pişirme	30-90 °C	Bu pişirme yöntemiyle etler özellikle yumuşak ve sulu olur ve tatları korunur ve hatta lezzetlendirilir. Sadece az miktarda baharat kullanınız. Eti pişirmeden önce, tavada yüksek ateşte her tarafını kısa süre kızartınız. Bu, et suyunun çıkmasını önler ve ete tipik bir kızartma aroması veren bir kabuk oluşturur. Pişirme sıcaklığı, istenen iç sıcaklığın 10 - 15 C/ 50 - 60 F üzerinde olmalıdır. Pişirme bölümü sıcaklığı ne kadar düşürülürse, pişirme işlemi o kadar uzun sürer. Bu, pişirme süresi sonunun kontrol edilmesini sağlar.
	Mayalama	30 - 50°C	Hamurun kurumadan hızlı bir şekilde kabardığı optimum ortam. Mayalı ve ekşi hamur için.
	Sıcak tutma	50-90 °C	Yiyecekleri kurumadan sıcak tutmak için optimum ortam.
	Buzunu çözme	40 - 60°C	Dondurulmuş gıdaların kurumadan yavaşça çözülmesi için optimum ortam. Kızartma, balık, sebze için.

Semboller	Fonksiyon/Isıtma türü	Sıcaklık / Ayar	Kullanımı
	Tekrar ısıtma	60-110 °C	Yiyecekleri kurutmadan yavaşça ısıtmak için optimum ortam. Pişmiş yiyecekler taze hazırlanmış gibi kıtır kıtır olur. Tencere yemekleri, ekmek, pizza için.
	Sisleme		Nemi artırmak için pişirme bölümüne buhar verilir.
	Buhar tahliyesi		Buhar; soğuk su ile yoğunlaştırılır, böylece kapak açıldığında sadece az miktarda buhar dışarı çıkar. Bu fonksiyon 130 °C'ye kadar olan sıcaklıklarda kullanılabilir.
	Izgara ekleme		Yiyeceklerin daha fazla kızarması için ızgara birkaç dakika çalıştırılır. Bu fonksiyon 150 °C'den daha yüksek olan sıcaklıklarda kullanılabilir.

4.7 Düşük güç modunda gösterge

Cihazda çeşitli düşük güç modundaki göstergeleri mevcuttur. Ekran göstergeleri, cihazın bir kullanıcıyı algılayıp algılamadığına bağlıdır.
Herhangi bir kullanıcı algılanmadığında cihaz kapalıdır ve ekran siyahtır. Cihaz üzerinde cihaz açıkken yaklaşık 20 dakika boyunca veya cihaz bir ısıtma işlemini tamamladıktan sonra yaklaşık 20 dakika boyunca herhangi bir ayar yapmazsanız, cihaz ilgili kullanıcı algılaması olmadan düşük güç moduna geçer.
Yakınlık sensörü bir kullanıcıyı algılarsa veya halka ayar düğmesine dokunursanız ya da ekrana basarsanız, cihaz kullanıcı algılaması ile düşük güç moduna geçer.
Kullanıcı algılamalı düşük güç modunda, ekranda kapak açma sembolü ve durum çubuğu görüntülenir. Temel ayarlar →*Sayfa 31* bölümünden ekranda GAGGENAU logosunun da gösterilip gösterilmeyeceğini seçebilirsiniz.
Cihaz ilgili Home Connect uygulamasına bağlandığında, ekranda ⌔ görünür.
→ *"Home Connect", Sayfa 29*
Kullanıcı algılama mesafesi seçilen temel ayarlara bağlıdır.
Kullanıcı algılamalı düşük güç modunda ekranın parlaklığı düşürülür. Ekran parlaklığı bakış açısına bağlıdır.

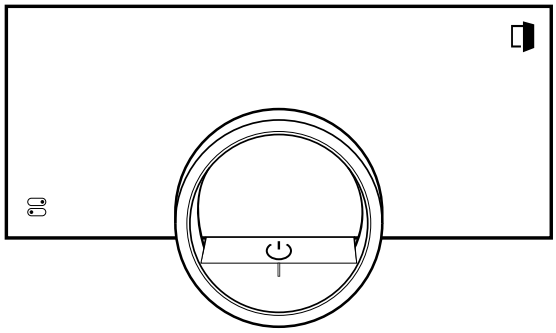

4.8 Ek bilgiler

İhtiyaç duyulması hâlinde ek bilgileri görüntüleyebilirsiniz.
ⓘ tuşuna basarsanız, ekranda geçerli fonksiyonla ilgili ek bilgiler görüntülenir.
Belirli sembollere veya değerlere basılı tutarsanız, ekranda geçerli fonksiyonla ilgili ek bilgiler görüntülenir.
Halka ayar düğmesinin etrafına yerleştirilmiş tüm semboller için ek bilgiler mevcuttur, örn. ayarlanan ısıtma türü veya güncel pişirme bölümü sıcaklığı hakkında bilgiler.
Temel ayarlardan →*Sayfa 31* ilgili "Info-i" fonksiyonunu açabilir veya kapatabilirsiniz.
Cihaz zaman zaman güvenlik ve çalışma durumuyla ilgili önemli bilgileri otomatik olarak görüntüler. Bu mesajlar birkaç saniye sonra otomatik olarak veya mesajı ✓ ile onayladığınızda kaybolur.
Home Connect ile ilgili mesajlar için cihaz ayrıca Home Connect durumunu da görüntüler.
→ *"Home Connect", Sayfa 29*

4.9 Açılır uyarılar

Açılır uyarılar mevcut fonksiyonların açıklamalarını içerir. Temel ayarlardan →*Sayfa 31* ilgili "Açılır ipuçları" fonksiyonunu açabilir veya kapatabilirsiniz.

4.10 Hızlı kılavuzlar

Cihazınızda çeşitli konularda size yardımcı olacak hızlı kılavuzlar bulunur.

4.11 Soğutma fanı

Soğutma fanı, çalışma sırasında devreye girer. Sıcak hava kapağın üzerinden dışarı çıkar.
Pişirilecek yiyeceği çıkardıktan sonra, soğuyana kadar kapağı kapalı tutunuz. Bitişik mutfak mobilyaları zarar görebileceğinden, cihazın kapağı yarı açık olmamalıdır.
Soğutma fanı bir süre daha çalışmaya devam eder ve sonra otomatik olarak kapanır.
Havalandırma bölmelerini örtmeyiniz. Aksi takdirde cihaz aşırı ısınacaktır.

4.12 Pişirme bölümü kurutması

Buhar fonksiyonu sıcaklıkları 80 ve 100 °C aralığında çalıştırıldıktan sonra soğutma fanı ve pişirme bölümünün arkasındaki fan, cihaz kapatıldıktan sonra bir süre daha çalışır ve ardından otomatik olarak kapanır.
Otomatik pişirme bölümü kurulama fonksiyonu 80 °C'nin altındaki pişirme işlemlerinde başlamaz.
Otomatik kurutmadan sonra pişirme bölümü halen nem içerebilir. Hızlı kurulama pişirme bölümünü tamamen kurular. Pişirme bölümü çok nemli ise otomatik pişirme bölümü kurutmasını iptal edebilir ve bunun yerine yaklaşık 15 dakika süren hızlı kurulama işlemini uygulayabilirsiniz.
→ *"Otomatik pişirme bölümü kurutmasını sonlandır", Sayfa 18*
→ *"Hızlı kurutma fonksiyonunu başlatınız", Sayfa 41*
Pişirme bölümü kurutması, birkaç pişirme işleminden sonra 95 dakikaya kadar sürebilir. Pişirme bölümü kururken cihaz kapağını kapalı tutunuz.
Eğer otomatik pişirme bölümünün kurutma fonksiyonu başlamazsa ya da kurutma işlemi sonrası pişirme bölümünde halen fazla miktarda nem varsa, Hızlı kurulama →*Sayfa 41* fonksiyonunu başlatmanız önerilir.

4.13 Otomatik kapatma

Güvenliğiniz için cihaz otomatik kapatma özelliğine sahiptir. Bu süre içinde cihazı çalıştırmazsanız veya bir pişirme süresi programlamazsanız, cihaz 12 saat sonra ısıtma işlemini kapatır. Ekranda bir mesaj görünür.
Bir pişirme süresi ayarlarsanız, cihazı daha uzun süre çalıştırabilirsiniz.
Bir pişirme süresi ayarlarsanız, cihazı ilgili "Sous-vide pişirme" ısıtma türünde maksimum 72 saat çalıştırabilirsiniz.
İlgili Uzun süreli zamanlayıcı →*Sayfa 21* fonksiyonu ile programlandığında, cihaz 74 saat sonra kapanır.

4.14 Temizlik koruması

Cihazınız, ekranı temizlemek mi yoksa cihaz ekranları arasında gezinmek mi istediğinizi algılar. Cihaz, ekran ve halka ayar düğmesi üzerinden kullanımı kısa bir süre için durdurur.
Kumandaya geri dönmek için ekrana dokununuz.

4.15 Yakınlık sensörü

Cihazınız, cihazın önünde olduğunuzu veya ona doğru hareket ettiğinizi algılar. Cihazınız, yanından geçip giderken sizi görmezden gelir.
Eğer açık olan cihazın algılama menzili içinde değilseniz, cihaz ilgili ekranı temel özelliklere indirger.

Not: Temel ayarlardan cihazın sizi algılayacağı mesafeyi ayarlayabilirsiniz. Yakınlık sensörünün sizi en iyi şekilde algılamasını sağlamak için temel ayarlardan →*Sayfa 31* cihazın üst kenarının montaj yüksekliğini ayarlayın.

4.16 Kapı kilidi

"Kapı kilidi" fonksiyonu, cihaz kapağının istem dışı açılmasını önler. Bu durum özellikle cihaz tezgah altına monte edildiğinde faydalıdır.
Temel ayarlardan →*Sayfa 31* ilgili "Kapı kilidi" fonksiyonunu açabilir veya kapatabilirsiniz. Fonksiyonu etkinleştirir ve 🔒 tuşuna basarsanız, ekranda 🔒 sembolü yerine bir sürgülü düğme belirir.
→ *"Cihazın kapağının açılması", Sayfa 17*

4.17 Buharın çözülmesi

Buhar çözme işleminde pişirme bölümüne soğuk su doldurulur. Buhar pişirme bölümü duvarlarında yoğunlaşır ve pişirme bölümü soğur.
Buhar çözmenin ardından pişirme bölümünün kapağını açtığınızda yalnızca çok az buhar kalmış olur.

Buhar çözme yalnızca aşağıdaki ısıtma türlerinde ve 130 °C'nin altında bir pişirme bölümü sıcaklığında çalışır:
- "Sıcak hava + %100 nem"
- "Sıcak hava + %80 nem"
- "Sıcak hava + %60 nem"
- "Sous-vide pişirme"

Bir Otomatik program →*Sayfa 24* veya zamanlayıcı programı (Pişirme süresi →*Sayfa 19*) sona erdiğinde, cihaz programın sonunda buhar çözme işlemini otomatik olarak gerçekleştirir.

5 İlgili Home Connect uygulamasındaki fonksiyonlar

Home Connect uygulaması çeşitli fonksiyon ve avantajlar sunar.
- Pişirme sürecini, örn. kalan pişirme süresini veya güncel çekirdek sıcaklığını izleyebilirsiniz.
- Isıtma türünü veya programını başlatabilir, durdurabilir veya ayarlarını değiştirebilirsiniz.
- Önemli cihaz yazılım güncellemelerini yapabilirsiniz.
- Tarifinize en uygun ayarları veya programı belirlemek amacıyla Oven Assistant fonksiyonundan yararlanabilirsiniz.
- Çekirdek sıcaklık sensörünün kullanılması durumunda, kalan pişirme süresi hakkında tahmini bilgi edinebilirsiniz.
- Cihazın temel ayarlarını değiştirebilirsiniz.
- Ses kontrolü (Alexa veya Google Home ile) ile ana fonksiyonları kontrol edebilirsiniz.
- Cihaz bilgilerini ve talimatları bulabilirsiniz.
- Yeni tarifleri bulabilirsiniz.

6 Aksesuar

Orijinal aksesuarlar kullanınız. Bunlar cihazınıza özel tasarlanmıştır.

Not: Aksesuar ısındığında deforme olabilir. Bu deformasyon herhangi bir fonksiyon kaybına yol açmaz. Aksesuar soğuduğunda deformasyon kaybolur.

Cihaz tipine bağlı olarak birlikte teslim edilen aksesuarlar farklı olabilir.

Aksesuarlar		Kullanımı
Tel ızgara	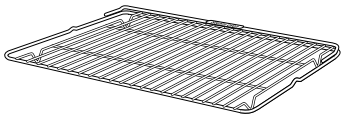	▪ Kap ▪ Sufle kalıpları **Not:** Buharlı fırın ızgarasını sadece buharlı fırında kullanınız, fırında veya mikrodalgada kullanmayınız. Izgara 250 C'nin üzerindeki sıcaklıklarda renk değiştirebilir. Buharlı fırın ızgarası bir yazı ile etiketlenmiştir.
Paslanmaz çelik pişirme kabı, deliksiz	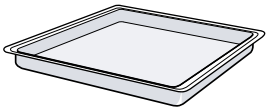	▪ Pirinç, tahıl ve bakliyatın pişirilmesi ▪ Buharda pişirme sırasında damlayan sıvının yakalanması ve buz çözme
Paslanmaz çelik pişirme kabı, delikli	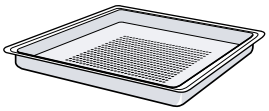	▪ Buharda sebze ve balık pişirme ▪ Küçük taneli meyvelerin suyunu çıkartma ▪ Buz çözme
Temizleme kartuşu		Pişirme bölümünü temizleme programı →*Sayfa 39* ile temizleyiniz

6.1 Diğer aksesuar

Diğer aksesuarları müşteri hizmetlerinden, bayilerden veya internetten temin edebilirsiniz.
Cihazınız için sunulan geniş ürün yelpazesini internette veya broşürlerimizde bulabilirsiniz:
www.gaggenau.com
Aksesuar cihaza özeldir. Satın alırken her zaman cihazınızın tam adını (E No.) belirtiniz.
Cihazınız için mevcut olan aksesuarları internet mağazamızdan veya müşteri hizmetlerinden öğrenebilirsiniz.

Diğer aksesuarlar	Sipariş numarası
Teleskopik dağıtıcı	BA010301
Sıcaklık sensörü	BA010050
Paslanmaz çelik pişirme kabı, delikli	BA020370
Paslanmaz çelik pişirme kabı, deliksiz	BA020361
Pişirme kabı, yapışmaz kaplamalı, delikli	BA020390
Pişirme kabı, yapışmaz kaplamalı, deliksiz	BA020381
Cam tekne	BA046118
4 kireç çözme tabletli set	00312528
4 temizleme kartuşlu set	CLS10040
GN adaptör, GN pişirme kapları ve kızartma tencereleri ile kullanım için	GN010330
Paslanmaz çelik pişirme kabı, GN 1/3, deliksiz, 40 mm derinlikte, 1,5 litre	GN114130
Paslanmaz çelik pişirme kabı, GN 1/3, delikli, 40 mm derinlikte, 1,5 litre	GN124130

Diğer aksesuarlar	Sipariş numarası
Paslanmaz çelik pişirme kabı, GN 2/3, deliksiz, 40 mm derinlikte, 3 litre	GN114230
Paslanmaz çelik pişirme kabı, GN 2/3, delikli, 40 mm derinlikte, 3 litre	GN124230
Aliminyum döküm kızartma kabı GN 2/3, yükseklik 165 mm, yapışmaz	GN340231
Kızartma kabı adaptörü	GN010330
Manuel kapı açma yardımı	10044742

6.2 Aksesuarın pişirme bölümüne itilmesi

Izgara ve boşaltılmış pişirme kabı, bir kilit fonksiyonu ile donatılmıştır. Devrilme önleme işlevinin çalışmasını sağlamak için, tel ızgarayı ve delikli pişirme kabını her zaman doğru yönde fırına doğru itiniz. Yerine oturma fonksiyonu, deliksiz pişirme kabı için mevcut değildir.

DİKKAT
Aksesuar devrilebilir.
▸ Sürgülü kademeler arasına aksesuar koymayınız.
Fırın ızgarası buharlı fırın için uygun değildir.
Fırın ızgarasında korozyon oluşabilir.
▸ Buharlı fırında fırın ızgarasını kullanmayınız.

1. Tel ızgaranın içeri sürülmesi sırasında, kilit tırnağının ⓐ yukarıya bakmasına dikkat ediniz.

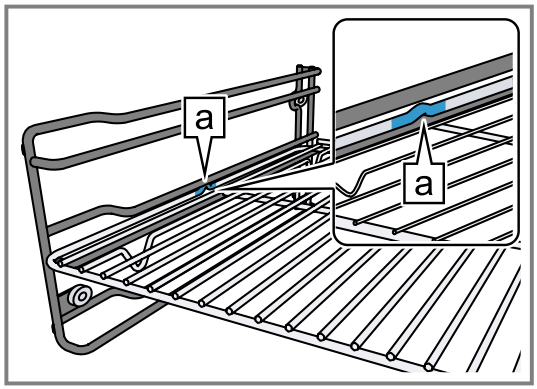

2. Izgaranın güvenlik çubuğunun arkada olduğundan ve yukarıyı gösterdiğinden emin olunuz.
3. Delikli pişirme kabının içeri sürülmesi sırasında, kilit tırnağının ⓐ yukarıya baktığından emin olunuz.

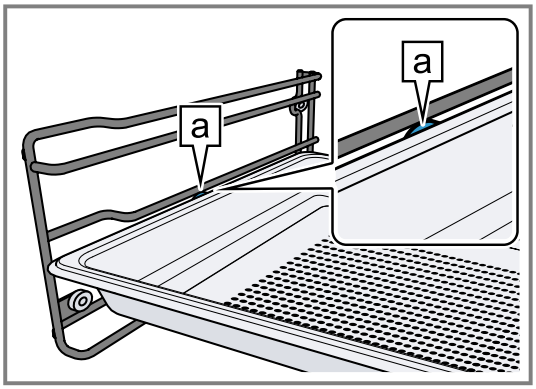

Kilit fonksiyonu, dışarı çıkarılırken aksesuarların devrilmesini engeller.

Not: Tamamen dışarı çekmek için aksesuarı hafifçe kaldırınız.
Çalıştırma sırasında ihtiyacınız olmayan aksesuarları pişirme bölümünden çıkartınız.

7 İlk Kullanım öncesi

İlk çalıştırma için ayarları gerçekleştirin. Cihazı ve aksesuarı temizleyin.

7.1 İlk kez çalıştırma

Cihazınızı kullanmadan önce ilk çalıştırma ayarlarını yapınız.
Önce Güvenlik →*Sayfa 2* uyarılarını okuyunuz.
Cihaz kurulmuş ve bağlanmış olmalıdır.
Güç bağlantısından sonra cihazda "Başlatma" göstergesi görüntülenir.
İlk çalıştırma başarıyla tamamlanmamışsa veya cihaz fabrika ayarlarına sıfırlanmışsa, cihaz güç bağlantısından sonra ilk kez açıldığında "Başlatma" göstergesi görüntülenir.

Aşağıdaki ayarları yapınız:
- Dilin ayarlanması
- Home Connect seçeneğini etkinleştiriniz
- Sıcaklık biriminin ayarlanması
- Ağırlık biriminin ayarlanması
- Saat formatının ayarlanması
- Saatin ayarlanması

Temel ayarlardan →*Sayfa 31* daha sonra tüm ayarları değiştirebilirsiniz.
Ekrandaki talimatları izleyin. Ekran, başlangıç ayarları boyunca sizi yönlendirir.

Dilin ayarlanması ve diğer ayarların yapılması

1. ⌨ üzerine basınız.
✔ Ekranda önceden ayarlı dil tercihi görüntülenir.
2. İstenen ekran dilini seçmek için halka ayar düğmesini kullanınız.
3. ✓ ile onaylanmalıdır.
4. → üzerine basınız.
5. Diğer ayarları yapınız.
✔ Cihaz bir durulama işlemi başlatır.
✔ Ekran, temel ayarlardan →*Sayfa 31* başlangıç ekranı olarak seçilen cihaz ekranını gösterir.

Kapı camının temizlenmesi

Not: Kapı contası, sızdırmazlığı sağlamak için fabrikada yağlanmıştır. Kapı camında kalıntılar kalabilir.

▸ İlk kullanımdan önce, kapı camını cam temizleyici ve cam bezi veya mikrofiber bez ile temizleyiniz.
Cam kazıyıcı kullanmayınız.

Aksesuarların Temizlenmesi

▸ Aksesuarları ilk kez kullanmadan önce, sıcak sabunlu su ve yumuşak bir bulaşık bezi ile iyice temizleyiniz.

Cihazın ısıtılması

1. Pişirme bölümünde ambalaj kalıntısı olmadığından emin olunuz.
2. Aksesuarları cihazdan çıkarınız.
3. Yeni cihaz kokusunu gidermek için boş, kapalı cihazı ısıtınız.
Isıtma için ideal ayar, sıcak hava + %60 nem ⁄60% ısıtma türünde bir saat boyunca 200 C'dir.
4. Cihazın iç bölümünü temizleyiniz.

8 Temel Kullanım

8.1 Cihazın açılması

1. Düşük güç modundan →*Sayfa 13* çıkmak için cihazın halka ayar düğmesindeki ⏻ üzerine veya Home Connect uygulamasına basınız.
✔ Ekranda bir sıcaklık, ısıtma türü için bir sembol ve zamanlayıcı için bir sembol görüntülenir.
✔ Cihaz, pişirme bölümü aydınlatmasını açar.
✔ ⏻ turuncu renkte yanar.
2. İstediğiniz sıcaklığı, ısıtma türünü ve pişirme süresini ayarlayınız.

İpucu: Temel ayarlardan →*Sayfa 31*, cihaz açıldıktan sonra hangi cihaz ekranının gösterileceğini ve cihazın pişirme bölümü aydınlatmasını açıp açmayacağını seçebilirsiniz.

Not: Açıldıktan sonra uzun bir süre herhangi bir ayar yapmazsanız, ekranda temel ayarlardan →*Sayfa 31* başlangıç ekranı olarak seçilen cihaz ekranı ve ardından düşü güç modunda göstergesi görüntülenir.

8.2 Cihazın kapağının açılması

⚠ **UYARI – Yanma tehlikesi!**
Çalışma sırasında cihaz kapısının iç tarafı çok sıcaktır.
- Cihazın çalışması sırasında veya sonrasında cihaz kapısına sadece yan taraftaki belirlenmiş alanda dokunun.
- Cihaz kapısını her zaman dayanak noktasına kadar açınız.

⚠ **UYARI – Haşlanma tehlikesi!**
Cihaz kapısının açılması sırasında sıcak buhar çıkışı olabilir. Sıcaklık durumuna göre buhar görünmeyebilir.
- Cihaz kapısını dikkatle açınız.
- Çocukları uzak tutulmalıdır.

1. ⏻ üzerine basınız.
   - Temel ayarlardan →*Sayfa 31* ilgili "Kapı kilidi" fonksiyonu etkinleştirilmişse, sürgülü düğmeyi diğer uca kaydırınız.
✔ Cihaz kapağı açılır.
2. Cihazın kapağına sadece belirtilen yüzeyden dokununuz ⓐ ve tamamen açınız.

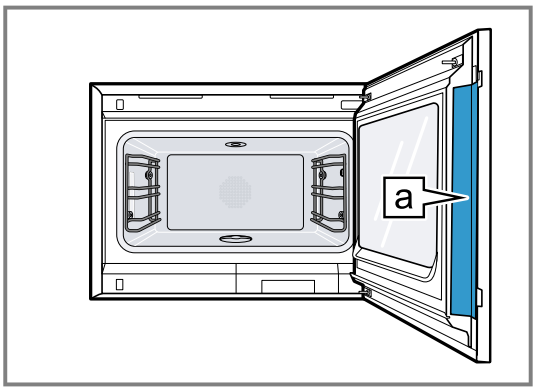

İpucu: Kontrol merkezinden, cihaz kapağını mevcut pişirme işleminden sonra otomatik olarak açılacak şekilde ayarlayabilirsiniz.
→ *"Cihaz kapağını pişirme işleminden sonra otomatik aç", Sayfa 18*

8.3 Isıtma türünün değiştirilmesi

Not: Isıtma türünü çalışma sırasında değiştirebilirsiniz.

1. Güncel ısıtma türü sembolüne basınız.
2. Halka ayar düğmesi ile istenen ısıtma türünü seçiniz.
3. Seçilen ısıtma türüne veya < seçeneğine basınız veya birkaç saniye bekleyiniz.
✔ Ekran, seçilen ısıtma türünü ve önerilen sıcaklığı gösterir.
✔ Daha önce ısıtma türünü kullandıysanız, ekranda en son kullanılan sıcaklık gösterilir.
4. İhtiyaç duyulması hâlinde sıcaklığı değiştiriniz. →*Sayfa 17*
5. Ekranda bir uyarı penceresi belirirse, uyarı penceresindeki talimatları takip ediniz.
6. Çalışmayı başlatmak için ▶ seçeneğine basınız.

8.4 Sıcaklığın değiştirilmesi

Not: Sıcaklığı çalışma sırasında değiştirebilirsiniz.

Gereklilik: Isıtma türü seçildi.

→ *"Isıtma türünün değiştirilmesi", Sayfa 17*

1. Görüntülenen sıcaklığa basınız.
2. Halka ayar düğmesi ile istenen sıcaklığı seçiniz.
✔ Ekranda, seçilen ısıtma türü için mevcut olan sıcaklıklar gösterilir.
3. Önceki cihaz ekranına geçmek için, istenen sıcaklığa veya < seçeneğine basınız.
   Cihazı uzun bir süre çalıştırmazsanız, gösterge bir önceki cihaz ekranına geri döner.
✔ Ekranda seçili sıcaklık gösterilir.

Not: Çalışmaya başladıktan sonra, değiştirilen sıcaklık önceki sıcaklıktan 20 C'den daha yüksekse; ekranda seçilen sıcaklığın altında bir ilerleme çubuğu görüntülenir.

8.5 Güncel pişirme bölümü sıcaklığının gösterilmesi

- Ayarlanan sıcaklığa uzun süreli basınız.
✔ Ekranda güncel pişirme bölümü sıcaklığı gösterilir.

Not: Isıtmadan sonraki sürekli çalışmada, düşük sıcaklık dalgalanmaları normaldir.

8.6 Izgara ekleme

Izgarayı yemeğinizi kızartmak veya pişirmek için kullanabilirsiniz.
"Izgara ekleme" fonksiyonu "Sıcak hava + %100 nem", "Sıcak hava + %80 nem", "Sıcak hava + %60 nem", "Sıcak hava + %30 nem" ve "Sıcak hava + % 0 nem" ısıtma türleri için kullanılabilir.
"Izgara ekleme" fonksiyonu sadece 150 °C sıcaklıktan itibaren kullanılabilir.

Izgaranın çalıştırılması

DİKKAT
250 °C değerinin üzerindeki sıcaklıklar, iç sıcaklık sensörüne zarar verir.
- Çekirdek sıcaklık sensörünü kullanıyorsanız, yemeği asla en üst yerleştirme seviyesine koymayınız.

1. İstediğiniz ısıtma türünü seçmek ve çalıştırmak için halka ayar düğmesini kullanınız.
   İlgili "Izgara ekleme" fonksiyonu tüm ısıtma türlerinde mevcut değildir.
2. ꟺ üzerine basınız.
✔ ꟺ yanıyor.
✔ Cihaz ızgarayı yaklaşık 3 dakika boyunca kapatır.

Izgaranın kapatılması

Gereklilik: ꟺ turuncu renkte yanar.
▸ ꟺ üzerine basınız.
✔ ꟺ beyaz renkte yanar.
✔ Izgara kapalıdır.

8.7 Sisleme

"Sisleme" fonksiyonu ile cihaz, buharı hedefli bir şekilde pişirme bölümüne uygular. Bu sayede örneğin ekmek ve sandviç ekmeğini yeterli nem ile pişirebilirsiniz. Mayalı hamurlar pürüzsüz, parlak bir yüzeye sahip olur.

"Sisleme" fonksiyonu sadece aşağıdaki ısıtma türlerinde kullanılabilir:
- "Sıcak hava + %30 nem"
- "Sıcak hava + % 0 nem"
- "Izgara + hava dolaşımı"

İpucu: Optimum bir sonuç elde etmek için, bu fonksiyonu pişirme işleminin başlangıcında etkinleştiriniz.

Sislemeyi başlat

▸ üzerine basınız.
✔ yanıyor.
✔ Kısa bir süre sonra cihaz, pişirme bölümüne buhar uygular.
✔ Cihaz yaklaşık 5 dakika sonra otomatik olarak buharlamayı durdurur.

Sislemenin iptal edilmesi

▸ üzerine basınız.

8.8 Buhar çözmeyi başlat

Buhar çözme, sadece "Sıcak hava + %100 nem", "Sıcak hava + %80 nem", "Sıcak hava + %60 nem" veya "Sous-vide pişirme" ısıtma türünde çalışır.

Gereklilik: Pişirme alanı sıcaklığı 130 C altındadır.
▸ üzerine basınız.
Buhar çözme yaklaşık 25 saniye sürer.
Buhar çözme sırasında ısıtma kapatılır.

8.9 Buhar çözme işleminin zamanından önce durdurulması

▸ üzerine basınız.

8.10 Cihaz kapağını pişirme işleminden sonra otomatik aç

“Pişirme işleminin sonunda otomatik kapı açma” fonksiyonu sadece mevcut pişirme işlemi için geçerlidir.

⚠ **UYARI – Yanma tehlikesi!**
Cihaz ve dokunulabilir kısımları kullanım esnasında sıcaktır.
▸ 8 yaşın altındaki çocuklar uzak tutulmalıdır.
▸ Cihaz kapağı otomatik olarak açıldığında, cihazın yakınında çocukların bulunmadığından emin olunuz.

Not: "Pişirme sürecinin sonundaki otomatik kapı açılımı" fonksiyonunu sadece yemeğin aşırı pişmesini veya yanmasını önlemek için gerekirse kullanınız.
Mümkünse, pişirme süresi sona erdikten sonra cihazın kapağını tamamen açmanız önerilir, böylece mobilya panellerinde daha az nem yoğunlaşır.

1. üzerine basınız.
2. üzerine basınız.
✔ Ekranda görünür.
✔ Cihaz, ayarlanan pişirme süresi veya ayarlanan iç sıcaklık ile yapılan mevcut pişirme işlemi bittikten sonra cihaz kapağını otomatik olarak açar.

Not: Çocuk kilidi →*Sayfa 23* ve kapak kilidi →*Sayfa 14* etkinleştirildiğinde bile cihaz kapağı açılır.

8.11 Otomatik cihaz kapağı açma fonksiyonunun devre dışı bırakılması

1. üzerine basınız.
2. üzerine basınız.
✔ Ekranda görünür.
✔ Pişirme işleminden sonra cihaz kapağının otomatik olarak açılması devre dışı bırakılmıştır.

8.12 Çalışmayı iptal etmek veya devam ettirmek

1. Çalışmayı iptal etmek için, ■ üzerine basınız.
2. Çalışmayı devam ettirmek için ▶ üzerine basınız.

8.13 Otomatik pişirme bölümü kurutmasını sonlandır

Not: Cihazın kapağını açarsanız, cihaz pişirme bölümü otomatik kurutma işlemini durdurur.

Gereklilik: Kontrol merkezinde ekranı görüntülenir.
1. üzerine basınız.
2. ✓ üzerine basınız.
✔ Cihaz, pişirme bölümü otomatik kurutmasını durdurur.

İpucu: "Modlar & Servis" altında "Hızlı kurutma" fonksyionunu dilediğiniz zaman başlatabilirsiniz.
→ *"Hızlı kurutma fonksiyonunu başlatınız", Sayfa 41*

8.14 Kontrol merkezinin açılması ve kapatılması

1. Kontrol merkezini açmak için seçeneğine basınız.
✔ Cihaz, o anda devrede olan fonksiyonların açıklamalarını görüntüler.
2. Bir fonksiyonu ihtiyaca göre etkinleştirmek veya devre dışı bırakmak için ilgili fonksiyonun sembolüne basınız.
3. Kontrol merkezini kapamak için < seçeneğine basınız.
✔ Bir fonksiyon etkinleştirildiğinde bir açılır uyarı →*Sayfa 13* size bilgi verir.

8.15 Pişirme bölümü aydınlatmasını aç ve kapat

1. üzerine basınız.
2. üzerine basınız.

8.16 Her çalıştırmadan sonra

Cihazda nem kalmayacak ve koku oluşmayacak şekilde pişirme bölümünü kurutunuz.

⚠ **UYARI – Haşlanma tehlikesi!**
Cihaz kapısının açılması sırasında sıcak buhar çıkışı olabilir. Sıcaklık durumuna göre buhar görünmeyebilir.
- Cihaz kapısını dikkatle açınız.
- Çocukları uzak tutulmalıdır.

Pişirme bölümünün kurulanması

1. Cihaz soğuduktan sonra, pişirme bölümündeki yemek artıklarını veya kiri temizleyiniz.
   Yanmış yemek artıklarını veya kirleri daha sonra çıkarmak çok daha zordur.
2. Soğuyan pişirme bölümünü siliniz ve yumuşak bir bezle iyice kurulayınız.
3. Gerekirse, mobilya veya tutamaklardaki buğuyu silerek kurulayınız.
4. İhtiyaç duyulması halinde, pişirme bölümünü hızlı bir şekilde kurutmak için fonksiyonunu kullanabilirsiniz.
   → *"Hızlı kurutma", Sayfa 41*

8.17 Cihazın kapatılması

- Halka ayar düğmesinde ⏻ seçeneğine basınız.
  Isıtma türüne bağlı olarak otomatik bir durulama işlemi duyulabilir.
- ✔ Cihaz düşük güç moduna geçiş yapar.

8.18 Otomatik kapatma sonrasında cihazın tekrar açılması

Gereklilik: Uzun bir çalışma sonrasında otomatik kapatma →*Sayfa 14* cihazı kapatır.
- Halka ayar düğmesinde ⏻ seçeneğine basınız.

8.19 Bilgilerin görüntülenmesi

- ⓘ üzerine basınız.
- ✔ Cihaz, seçili fonksiyonla ilgili bilgileri görüntüler.
  → *"Ek bilgiler", Sayfa 13*

8.20 Cihaz bilgilerinin görüntülenmesi

1. Ekranda "Modlar & Servis" görüntülenene kadar soldan sağa kaydırınız.
- ✔ Ekranda mevcut fonksiyonlar bir liste menüsünde gösterilir.
2. Halka ayar düğmesi ile "Cihaz bilgileri" fonksiyonunu seçiniz.
3. "Cihaz bilgileri" seçeneğine basınız.
- ✔ Ekranda E numarası ve seri numarası gibi cihaz bilgileri görüntülenir.
4. Göstergeden çıkmak için < üzerine basınız.

8.21 Hızlı kılavuzların kullanılması

1. "Modlar & Servis" cihaz göstergesini seçiniz.
   → *"Cihaz göstergeleri", Sayfa 10*
2. “Hızlı kılavuz” öğesini seçmek için kontrol halkasını kullanınız ve halka ayar düğmesini bırakınız.
3. İstediğiniz hızlı kılavuzu seçiniz ve görüntüleyiniz.

9 Zamanlayıcı fonksiyonları

Cihazınız, çalışmasını kontrol edebileceğiniz çeşitli zamanlayıcı işlevlerine sahiptir.

9.1 Zamanlayıcı fonksiyonlarına genel bakış

◔ ile çeşitli zamanlayıcı fonksiyonlarını seçebilirsiniz.

Zamanlayıcı fonksiyonu	Kullanımı
◔	Pişirme süresi
→I	Pişirme süresi sonu

Bir pişirme süresi veya pişirme süresi sonu sadece bir ısıtma türü ile birlikte ayarlanabilir.
"Pişirme süresi" ve "Çekirdek sıcaklık probu" fonksiyonları aynı anda kullanılamaz.

9.2 Zamanlayıcı menüsünün çağrılması

- ◔ üzerine basınız.
- ✔ Ekranda saat ve dakika için h ve min gösterilir.
- ✔ Ekranda saat 12 pozisyonunda büyütülmüş dakika göstergesi görünür.

9.3 Zamanlayıcı menüsünden çıkılması

- Önceki cihaz ekranına geçmek için < seçeneğine veya seçilmiş pişirme süresine basınız.
- ✔ Zamanlayıcı menüsü kapanır.

9.4 Pişirme süresi

Yemeğinizin pişirme süresini ayarlarsanız, cihaz bu süreden sonra otomatik olarak kapanır. Mümkün olan maksimum pişirme süresi, ayarlanan ısıtma türüne bağlıdır.
Çoğu ısıtma türü için 1 dakika ile 24 saat arasında bir pişirme süresi ayarlayabilirsiniz.
"Sous-vide pişirme" ve "Kurutulması" ısıtma türleri için maksimum pişirme süresi 72 saattir.
Pişirme süresi devam ederken, ısıtma türünü ve sıcaklığı değiştirebilirsiniz.

Pişirme süresinin ayarlanması

Gereklilik: Bir iç sıcaklık ayarlanmadı. "Pişirme süresi" ve "Çekirdek sıcaklık probu" fonksiyonlarını aynı anda kullanamazsınız.
1. Yiyeceği pişirme bölümüne yerleştiriniz.
2. ◔ üzerine basınız.
- ✔ Ekranda saat ve dakika için h : min gösterilir.
3. İstediğiniz değere basınız ve halka ayar düğmesi ile değeri değiştiriniz.
   - Değeri daha küçük adımlarla değiştirmek için halka ayar düğmesini yavaşça çeviriniz.

- ▸ Değeri daha büyük adımlarla değiştirmek için halka ayar düğmesini hızlıca çeviriniz.

Mümkün olan maksimum pişirme süresi ilgili ısıtma moduna bağlıdır.

✔ Cihaz, pişirme süresinin bitiş zamanını otomatik olarak hesaplar.

4. Önceki cihaz ekranına geçmek için < seçeneğine veya seçilmiş pişirme süresine basınız.
Cihazı uzun bir süre çalıştırmazsanız, cihaz ayarları kaydeder ve ekran bir önceki cihaz ekranına geri döner.

✔ Cihaz çalışırken ekranda sıcaklık, çalışma modu ve kalan pişirme süresi gösterilir.

✔ Pişirme süresinin bitimine 3 dakika kala, ekranda kalan pişirme süresi büyütülmüş olarak gösterilir.

✔ Pişirme süresi dolduğunda ekranda 00:00 görüntülenir ve bir sinyal sesi duyulur.

5. Halka ayar düğmesini çeviriniz veya cihazın kapağını açınız.
Bu fonksiyonu etkinleştirdiğinizde, cihazın kapağı otomatik olarak açılır.
→ *"Cihaz kapağını pişirme işleminden sonra otomatik aç", Sayfa 18*

✔ Sinyal sesi kesilir.

Not: Akustik sinyalden sonra başka bir işlem yapmazsanız, ekranda + sembolü ile “Bekleme süresi zamanlayıcısı” işlevi gösterilir. Ekranda pişirme süresinin bitiminden bu yana ne kadar zaman geçtiği gösterilir. Yaklaşık 20 dakika boyunca başka bir işlem yapılmadığında cihaz düşük güç moduna geçer.

Pişirme süresinin değiştirilmesi

Gereklilik: Bir ısıtma türü ve bir sıcaklık ayarladınız.

1. ◔ üzerine basınız.

✔ Ekranda saat ve dakika için h : min gösterilir.

2. İstenen değere basınız ve C ile değeri siliniz veya halka ayar düğmesi ile değeri değiştiriniz.
- ▸ Değeri daha küçük adımlarla değiştirmek için halka ayar düğmesini yavaşça çeviriniz.
- ▸ Değeri daha büyük adımlarla değiştirmek için halka ayar düğmesini hızlıca çeviriniz.

Mümkün olan maksimum pişirme süresi ilgili ısıtma moduna bağlıdır.

✔ Cihaz, pişirme süresinin bitiş zamanını otomatik olarak hesaplar.

3. Önceki cihaz ekranına geçmek için < seçeneğine veya seçilmiş pişirme süresine basınız.
Cihazı uzun bir süre çalıştırmazsanız, gösterge bir önceki cihaz ekranına geri döner.

✔ Ekranda sıcaklık, ısıtma türü, kalan pişirme süresi ve pişirme süresinin sonu gösterilir.

Pişirme süresinin silinmesi

İpucu: Zamanlayıcı ayarlarına geçmeksizin pişirme süresini silmek için "Manuel" cihaz ekranındaki pişirme süresine çift tıklayınız.

1. ◔ üzerine basınız.

✔ Ekranda saat ve dakika için h : min gösterilir.

2. İstenen değere basınız ve C ile değeri siliniz.

✔ Ekranda –:– görünür.

3. Önceki cihaz ekranına geçmek için < seçeneğine veya seçilmiş pişirme süresine basınız.
Cihazı uzun bir süre çalıştırmazsanız, gösterge bir önceki cihaz ekranına geri döner.

✔ Ekranda pişirme süresi gösterilmez.

9.5 Pişirme süresi sonu

Bir pişirme süresi ayarladığınızda, ekranda pişirme süresinin sonu gösterilir. Pişirme süresinin sonunu en fazla 12 saat erteleyebilirsiniz.
Örneğin sabah 10'da 90 dakikalık bir pişirme süresi ayarlarsanız; pişirme işleminin en geç akşam 23:30'da sona ermesi için pişirme süresinin sonunu erteleyebilirsiniz.
Çoğu ısıtma türü için maksimum pişirme süresi 24 saattir.
"Sous-vide pişirme" ve "Kurutulması" ısıtma türleri için maksimum pişirme süresi 72 saattir.
Hijyenik nedenlerden dolayı, "Sous-vide pişirme" ısıtma türünde pişirme süresinin sonunun ertelenmesi mümkün değildir.
Çabuk bozulan yiyeceklerin cihazda uzun süre kalmaması gerektiğine dikkat ediniz.

Pişirme süresi sonunun ertelenmesi

Gereklilik: Bir iç sıcaklık ayarlanmadı. "Pişirme süresi" ve "Çekirdek sıcaklık probu" fonksiyonlarını aynı anda kullanamazsınız.

1. Yiyeceği pişirme bölümüne yerleştiriniz.

2. ◔ üzerine basınız.

✔ Ekranda saat ve dakika için h : min gösterilir.

3. Pişirme süresini ayarlayınız. → *Sayfa 19*

✔ Cihaz, pişirme süresinin bitiş zamanını otomatik olarak hesaplar.

4. Önceki cihaz ekranına geçmek için < seçeneğine veya seçilmiş pişirme süresine basınız.
Cihazı uzun bir süre çalıştırmazsanız, gösterge bir önceki cihaz ekranına geri döner.

5. Pişirme süresinin sonuna basınız.

6. Kontrol halkasını kullanarak istediğiniz pişirme sonu süresini ayarlayınız.

7. ▸ üzerine basınız.

✔ Cihaz bekleme moduna geçer.

✔ Ekranda sıcaklık, ısıtma türü ve pişirme süresinin sonu gösterilir.

✔ Pişirme süresinin sonu bir veya daha fazla gün sonra ise, ekranda "+1d" görüntülenir.

✔ Cihaz hesaplanan anda çalışmaya başlar ve pişirme süresi sona erdiğinde otomatik olarak kapanır.

✔ Pişirme süresi dolduğunda ekranda 00:00 görüntülenir ve bir sinyal sesi duyulur.

8. Halka ayar düğmesini çeviriniz veya cihazın kapağını açınız.
Bu fonksiyonu etkinleştirdiğinizde, cihazın kapağı otomatik olarak açılır.
→ *"Cihaz kapağını pişirme işleminden sonra otomatik aç", Sayfa 18*

✔ Sinyal sesi kesilir.

Not: Akustik sinyalden sonra başka bir işlem yapmazsanız, ekranda + sembolü ile “Bekleme süresi zamanlayıcısı” işlevi gösterilir. Ekranda pişirme süresinin bitiminden bu yana ne kadar zaman geçtiği gösterilir. Yaklaşık 20 dakika boyunca başka bir işlem yapılmadığında cihaz düşük güç moduna geçer.

Pişirme sonu gecikmesinin sıfırlanması

Not: Zamanlayıcı ayarlarına geçmeden pişirme süresi sonunun ertelenmesini sıfırlamak için, cihaz ekranındaki pişirme süresi sonuna "Manuel" çift tıklayınız.

Gereklilik: Halka ayar düğmesini kullanarak pişirme süresinin sonunu manuel olarak ayarladınız.

1. ⇥ üzerine basınız.
2. Pişirme süresi sonunun ertelenmesini sıfırlamak için ⟲ seçeneğine basınız.
✔ Cihaz, pişirme süresini kullanarak pişirme süresinin sonunu hesaplar.
✔ Ekranda pişirme süresinin sonu gösterilir.
3. < seçeneğine veya önceki cihaz ekranına geçmek için pişirme süresinin sonuna basınız.
Cihazı uzun bir süre çalıştırmazsanız, gösterge bir önceki cihaz ekranına geri döner.

9.6 Pişirme zamanlayıcısı geri sayımı

Bir pişirme süresi ayarlamazsanız, ekranda işlemin başlangıcından itibaren geçen süre gösterilir. "Pişirme zamanlayıcısı geri sayımı" işlevini temel ayarlardan açabilir veya kapatabilirsiniz.

"Pişirme zamanlayıcısı geri sayımı" sıfırlama

1. ◔ düğmesini basılı tutunuz.
2. ⟲ üzerine basınız.
✔ İlgili "Pişirme zamanlayıcısı geri sayımı" fonksiyonu sıfırlanmıştır.

10 Uzun süreli zamanlayıcı

Bu fonksiyon sayesinde cihazı açıp kapatmadan 74 saate kadar yiyecekleri sıcak tutabilir ve pişirebilirsiniz. "Sıcak hava" ısıtma türünü, sıcaklığı ve istenen süreyi seçebilirsiniz.
Çabuk bozulan yiyeceklerin cihazda uzun süre kalmaması gerektiğine dikkat ediniz.
İlgili "Uzun süreli zamanlayıcı" işlevi ile toplam 74 saatlik süreye sahip 9 farklı ısıtma döngüsü programlayabilirsiniz. Başlangıç zamanını ve bitiş zamanını siz belirlersiniz. Ekranda hangi ayarları seçmiş olduğunuz gösterilir.
Pişirme bölümü aydınlatmasının seçilen süre boyunca açık veya kapalı olacağını belirleyebilirsiniz.
Seçilen sürenin sonunda cihaz, fonksiyonu otomatik olarak devre dışı bırakır. Gerekirse ilgili "Uzun süreli zamanlayıcı" işlevini her zaman açma/kapatma tuşu ⏻ aracılığıyla devre dışı bırakabilirsiniz.
İlgili "Uzun süreli zamanlayıcı" işlevi etkin olduğunda, cihaza yaklaştığınızda ekran göstergesi değişmez.
İlgili "Uzun süreli zamanlayıcı" fonksiyonu etkin olduğunda, cihazı ekran ve halka ayar düğmesi üzerinden kullanamazsınız ve kapağı sadece manuel kapı açma yardımcısıyla açabilirsiniz. İlgili "Uzun süreli zamanlayıcı" fonksiyonunu başlatmadan önce manuel kapı açma yardımcısını monte ediniz.
İlgili "Uzun süreli zamanlayıcı" işlevi etkin olduğunda, “Pişirme işlemi sonunda otomatik kapı açma” işlevi kullanılamaz.
İlgili "Uzun süreli zamanlayıcı" fonksiyonu aktif olduğunda ve cihaz kapağını açtığınızda, cihaz yaklaşık 20 ila 30 saniyelik rastgele seçilmiş bir sürenin ardından ısıtma işlemini sonlandırır. Cihaz kapağını tekrar kapatırsanız, cihaz yaklaşık 20-30 saniyelik rastgele seçilmiş bir sürenin ardından ısıtmayı başlatacaktır. Isıtma işleminin kesintiye uğramasını önlemek için, cihaz kapağını sadece iki ısıtma işleminin arasında açınız.

10.1 İlgili "Uzun süreli zamanlayıcı" işlevini açınız

Gereklilik: İlgili "Uzun süreli zamanlayıcı" fonksiyonu temel ayarlarda →*Sayfa 31* "Açık" konumuna ayarlandı.

1. Ekranda "Modlar & Servis" görüntülenene kadar soldan sağa kaydırınız.
2. Halka ayar düğmesi ile "Uzun süreli zamanlayıcı" fonksiyonunu seçiniz.
3. "Uzun süreli zamanlayıcı" liste girişinin sağındaki anahtarı “Açık” konumuna ayarlayınız.
✔ Ekranda başlangıç zamanı ve bitiş zamanı gösterilir.

10.2 İlgili "Uzun süreli zamanlayıcı" işlevi için süreyi seçiniz

Gereklilik: İlgili "Uzun süreli zamanlayıcı" fonksiyonu temel ayarlarda →*Sayfa 31* "Açık" konumuna ayarlandı.

1. Başlangıç zamanına basınız.
2. Halka ayar düğmesi ile başlangıç zamanını değiştiriniz.
3. < üzerine basınız.
✔ Cihaz, bitiş zamanı için saati otomatik olarak hesaplar.
✔ Ekranda başlangıç zamanı ve bitiş zamanı gösterilir.
4. Bitiş zamanına basınız.
5. Bitiş zamanını değiştirmek için halka ayar düğmesini kullanınız.
✔ Ekranda başlangıç zamanı ve bitiş zamanı gösterilir.
6. ✓ ile onaylanmalıdır.
✔ Ekranda ⏲ görünür.

Not: İlgili "Uzun süreli zamanlayıcı" fonksiyonu ile gecikmeli başlatma zamanı ayarlarsanız, pişirme işlemlerini yalnızca programlanmış bitiş zamanı ile başlatabilirsiniz.
Aşağıdaki fonksiyonlar kullanılamaz:

- Temizleme programları
- Bazı pişirme programları
- Ayarlanmış bir çekirdek sıcaklığına sahip pişirme işlemleri
- Pişirme süresi sonu olmayan pişirme işlemleri

10.3 İlgili "Uzun süreli zamanlayıcı" fonksiyonu aktifken pişirme bölümü aydınlatması için ayarları seçme

Gereklilik: Bir başlatma zamanı ve bir bitiş zamanı seçildi.

→ *"İlgili Uzun süreli zamanlayıcı işlevi için süreyi seçiniz", Sayfa 21*

1. → üzerine basınız.
2. İlgili "Uzun süreli zamanlayıcı" fonksiyonunun çalıştığı süre boyunca pişirme bölümü aydınlatmasını en düşük aydınlatma seviyesinde açmak için, pişirme bölümü aydınlatma düğmesini "Açık" durumuna getiriniz.
3. İlgili "Uzun süreli zamanlayıcı" fonksiyonunun çalıştığı süre boyunca pişirme bölümü aydınlatmasını kapamak için, pişirme bölümü aydınlatma düğmesini "Kapalı" konumuna getiriniz.
✔ Ekranda başlangıç zamanı ve bitiş zamanı gösterilir.
4. İlk ısıtma döngüsünü programlamak için + tuşuna basınız.
→ *"Isıtma döngüsünün ayarlanması", Sayfa 22*

10.4 Isıtma döngüsünün ayarlanması

1. ⏲ üzerine basınız.
✔ Ekranda ilgili "Uzun süreli zamanlayıcı" işlevi için seçilen ayarlar gösterilir.
2. "Özet" seçeneğine basınız.
3. ← üzerine basınız.
4. + üzerine basınız.
5. Sıcaklığı ayarlamak için sıcaklığa basınız.
   ▸ İstediğiniz sıcaklığı seçmek için halka ayar düğmesini kullanınız ve < seçeneğine basınız.
6. Başlangıç zamanını değiştirmek için başlangıç zamanına basınız.
   ▸ Başlangıç zamanını seçmek için halka ayar düğmesini kullanınız ve < seçeneğine basınız.
7. Bitiş zamanını değiştirmek için bitiş zamanına basınız.
   ▸ Bitiş zamanını seçmek için halka ayar düğmesini kullanınız ve < seçeneğine basınız.
✔ Ekranda ilk ısıtma döngüsü için ayarlar gösterilir.
8. ✓ ile onaylanmalıdır.
9. İhtiyaç duyulması halinde başka bir ısıtma döngüsü programlamak için + tuşuna basınız.
   ▸ Bir sonraki ısıtma döngüsü için ayarları programlayınız.
   9 ısıtma döngüsüne kadar programlama yapabilirsiniz.
✔ Ekranda, programlanmış ısıtma döngüleri için ayarlar gösterilir.
✔ Ekranda fonksiyon "Uzun süreli zamanlayıcı" için başlangıç zamanı ve bitiş zamanı gösterilir.
10. Halka ayar düğmesine dokununuz.
✔ Ekranda, programlanmış ısıtma döngüleri için ayarlar gösterilir.
11. Programlanmış ısıtma döngülerinin liste menüsünde gezinmek için halka ayar düğmesini kullanınız.

10.5 İlgili "Uzun süreli zamanlayıcı" işlevi için süreyi değiştiriniz

1. ⏲ üzerine basınız.
✔ Ekranda ilgili "Uzun süreli zamanlayıcı" işlevi için seçilen ayarlar gösterilir.
2. "Özet" seçeneğine basınız.
3. ← üzerine basınız.
4. → üzerine basınız.
✔ Ekranda başlangıç zamanı ve bitiş zamanı gösterilir.
5. Başlangıç zamanına basınız ve halka ayar düğmesi ile başlangıç zamanını değiştiriniz.

10.6 Pişirme bölümü aydınlatması ayarlarının değiştirilmesi

1. ⏲ üzerine basınız.
✔ Ekranda ilgili "Uzun süreli zamanlayıcı" işlevi için seçilen ayarlar gösterilir.
2. "Özet" seçeneğine basınız.
3. ← üzerine basınız.
4. İlgili "Uzun süreli zamanlayıcı" fonksiyonunun çalıştığı süre boyunca pişirme bölümü aydınlatmasını en düşük aydınlatma seviyesinde açmak için, pişirme bölümü aydınlatma düğmesini "Açık" durumuna getiriniz..
5. İlgili "Uzun süreli zamanlayıcı" fonksiyonunun çalıştığı süre boyunca pişirme bölümü aydınlatmasını kapamak için, pişirme bölümü aydınlatma düğmesini "Kapalı" konumuna getiriniz.

10.7 Isıtma döngüsünün değiştirilmesi

1. ⏲ üzerine basınız.
✔ Ekranda ilgili "Uzun süreli zamanlayıcı" işlevi için seçilen ayarlar gösterilir.
2. "Özet" seçeneğine basınız.
3. ← üzerine basınız.
4. Programlanmış ısıtma döngülerinin liste menüsünde gezinmek için halka ayar düğmesini kullanınız ve istediğiniz ısıtma döngüsüne basınız.
5. Isıtma döngüsü ayarlarını değiştirmek için ilgili ayarlara basınız.
6. Değiştirilmiş ayarı kaydetmek için < seçeneğine basınız.

10.8 Isıtma döngüsü silme

1. ⏲ üzerine basınız.
✔ Ekranda ilgili "Uzun süreli zamanlayıcı" işlevi için seçilen ayarlar gösterilir.
2. "Özet" seçeneğine basınız.
3. ← üzerine basınız.
4. Programlanmış ısıtma döngülerinin liste menüsünde gezinmek için halka ayar düğmesini kullanınız ve istediğiniz ısıtma döngüsünü seçiniz.
5. 🗑 üzerine basınız.

10.9 İlgili "Uzun süreli zamanlayıcı" fonksiyonunun başlatılması

İpucu: İlgili "Uzun süreli zamanlayıcı" fonksiyonunu etkinleştirmeden önce manuel kapı açma yardımcısını monte ediniz.

▸ ▶ ile başlatınız.
✔ İlgili "Uzun süreli zamanlayıcı" fonksiyonu başlatılır.
✔ İlgili "Uzun süreli zamanlayıcı" işlevi sona erdiğinde cihaz kapanır.

10.10 İlgili "Uzun süreli zamanlayıcı" fonksiyonunun kapatılması

1. Ekranda "Modlar & Servis" görüntülenene kadar soldan sağa kaydırınız.
2. Halka ayar düğmesi ile "Uzun süreli zamanlayıcı" fonksiyonunu seçiniz.
3. "Uzun süreli zamanlayıcı" liste girişinin sağındaki anahtarı "Kapalı" konumuna getiriniz.

Not: İlgili "Uzun süreli zamanlayıcı" fonksiyonunu kapatmak için, kontrol halkasındaki ⏻ seçeneğine de basabilirsiniz.

11 Çocuk kilidi

Çocukların yanlışlıkla cihazı açmaması veya ayarları değiştirmemesi için "Çocuk kilidi" fonksiyonunu etkinleştiriniz.
Çocuk kilidi etkinleştirilirse, ekran ve halka ayar düğmesi üzerinden kullanım mümkün değildir.
Çocuk kilidi açıksa ve elektrik kesilirse, elektrik geldiğinde çocuk kilidi devre dışı kalmış olabilir.
Çalışma sırasında çocuk kilidini de etkinleştirebilirsiniz.

11.1 Çocuk kilidinin etkinleştirilmesi

Gereklilik: Temel ayarlarda →*Sayfa 31* ilgili "Çocuk kilidini göster" fonksiyonunda "Açık" seçeneği ayarlandı.

1. ⊜ üzerine basınız.
2. 🔒 üzerine basınız.
✔ Ekranda 🔒 görünür.
✔ Çocuk kilidi fonksiyonu devrededir.

11.2 Çocuk kilidinin devreden çıkartılması

1. 🔒 seçeneğine yaklaşık 2 saniye boyunca basılı tutunuz.
✔ Çocuk kilidi fonksiyonu devre dışı kalır.
2. Cihazı istediğiniz gibi ayarlayınız.

12 Favoriler

Tercih ettiğiniz otomatik programları, ayar önerilerini veya ısıtma türü, sıcaklık, iç sıcaklık veya pişirme süresi kombinasyonlarını "Favoriler" cihaz ekranında kaydedebilirsiniz. Cihaz, favoriler için sıcaklık, pişirme süresi, ağırlık veya kızartma derecesi gibi seçilen ayarları kullanır.
Favorilerin isimlerini kendiniz seçebilirsiniz.
Home Connect uygulaması aracılığıyla kayıtlı favorinizin ayarlarını veya favorilerin sırasını değiştirebilirsiniz.
Favoriyi başlattıktan sonra ayarları değiştirebilirsiniz.
→ *"Favorinin değiştirilmesi", Sayfa 23*

12.1 İlk favorinin oluşturulması

Notlar
- Bir yemeği, otomatik bir programın veya ayar önerisinin başında veya sonunda favori olarak kaydedebilirsiniz.
- "Manuel çalıştırma" cihaz ekranında favori kaydedebilirsiniz. Sıcaklık, ısıtma tarzı ve pişirme süresi seçeneklerini belirledikten sonra, ekranda ☐ görünür.

Gereklilik: Favori için ayarlar seçilmiştir veya bir ısıtma işlemi sona ermiştir.
1. ☐ üzerine basınız.
✔ Ekranda "Favoriler" cihaz göstergesi görünür.
2. ✎ üzerine basınız.
3. Klavye ile bir isim giriniz.
4. ✓ üzerine basınız.

12.2 Favorinin seçilmesi

1. Ekranda "Favoriler" görüntülenene kadar sağdan sola kaydırınız.
→ *"Cihaz göstergeleri", Sayfa 10*
2. Halka ayar düğmesi ile istenen favoriyi seçiniz.
3. Favorilere basınız.

12.3 Favorinin isminin değiştirilmesi

Gereklilik: Favori seçildi.
→ *"Favorinin seçilmesi", Sayfa 23*
1. ✎ üzerine basınız.
2. Favorinin ismini giriniz.
3. ✓ ile onaylanmalıdır.

12.4 Favorinin başlatılması

Gereklilik: Favori seçildi.
→ *"Favorinin seçilmesi", Sayfa 23*
▸ ▶ ile başlatınız.

12.5 Favorinin değiştirilmesi

Seçilen ayarların kullanılabilirliği seçilen favoriye bağlıdır.

Gereklilikler
- Favori seçildi.
→ *"Favorinin seçilmesi", Sayfa 23*
- Favori durduruldu.

1. Sıcaklık, ısıtma türü veya pişirme süresi gibi seçili ayarları değiştiriniz.
İlgili "Izgara ekleme" fonksiyonu kullanılamaz.
İlgili "Buhar tahliyesi" fonksiyonu kullanılamaz.
İlgili "İşlem sonunda otomatik kapı açma" fonksiyonu kullanılabilir.
Bir otomatik programı kaydettiyseniz, sadece bazı ayarları değiştirebilirsiniz; örn. ağırlık, istediğiniz kızarma seviyesi, yiyeceğin kalınlığı ya da pişirme derecesi.
Eğer ayar önerisini favori olarak kaydettiyseniz, favori açılır açılmaz cihazınızdaki ayarları değiştirebilirsiniz.
Değiştirilen ayarları sadece Home Connect uygulaması üzerinden kaydedebilirsiniz. Favori durdurulduğunda ya da sona erdiğinde, Home Connect uygulaması sana favori ayarlarını kaydetmek isteyip istemediğini sorar.

2. ✓ üzerine basınız.
3. ▶ ile başlatınız.
✔ Çalışma, değiştirilen ayarlar ile başlar.

Not: Cihaz, değiştirilen ayarları seçtiğiniz favorilere kaydetmez. Favoriyi tekrar seçtiğinizde, favorinin ayarları favoriyi oluşturduğunuzdaki ayarlara karşılık gelir. Home Connect uygulamasıyla favorinin ayarlarını değiştirebilirsiniz.

12.6 Favorinin silinmesi

Gereklilik: Favori seçildi.

→ *"Favorinin seçilmesi", Sayfa 23*

1. 🗑 üzerine basınız.
2. ✓ ile onaylanmalıdır.

13 Programlar

"Programlar" cihaz ekranında otomatik programlar ve ayar önerileri gösterilir.

13.1 Otomatik programlar

Çeşitli yemekler hazırlamak için “Otomatik programlar” fonksiyonunu kullanabilirsiniz. Cihaz sizin için optimum ayarı seçer.
Otomatik programlarda cihaz, örneğin ağırlığı ve istenen pişirme sonucunu girdikten sonra optimum ayarları belirler. Otomatik programlar genel bakış listesinde bir onay işaretiyle gösterilir.
Isıtma türüne bağlı olarak, pişirme süresi yalnızca cihaz önceden ısıtıldığında başlar. Aksesuarlar veya yerleştirme seviyeleri hakkındaki bilgileri ilgili programın ipucu bölümünde bulabilirsiniz.

Not: Otomatik programları temel ayarlardan →*Sayfa 31* filtreleyebilirsiniz, örneğin aşağıdaki "Vejetaryen" veya "Et ve kümes hayvanları yok" filtreleri ile.

Otomatik programların ayarları hakkında notlar

Otomatik programların ayarlarına ilişkin bilgileri dikkate alınız.

- Pişirme sonucu, gıda maddelerinin kalitesine ve pişirme kabının türüne ve boyutuna bağlıdır. Optimum pişirme sonucu için sadece sorunsuz yiyecekler ve buzdolabında saklanmış et kullanınız. Dondurulmuş yiyeceklerde, pişirilecek yemeği doğrudan derin dondurucudan alıp kullanınız.
- Yemekler kategorilere ayrılmıştır. Her kategoride bir veya daha fazla yemek bulabilirsiniz. Ekranda en son seçilen yemek gösterilir.
- Örneğin bazı yemekler için cihaz sizden ağırlığı, istenilen kızarma derecesini, yiyeceğin kalınlığını veya pişme derecesini girmenizi ister.
- Bazı yemeklerde, optimum pişirme sonuçları için pişirme bölümünü boş bir şekilde önceden ısıtınız. Yemeği, ön ısıtma işlemi sona erdikten sonra ve ekranda bir mesaj görüntülendiğinde pişirme bölümüne yerleştiriniz.
- Bir sonraki sefer, cihaz seçili ayarlarınızı bir öneri olarak gösterecektir.
- Bazı programlar için iç sıcaklık sensörüne ihtiyacınız olacaktır. Bu programlarda iç sıcaklık sensörü →*Sayfa 26* kullanınız.
- İyi sonuçlar elde etmek için pişirme bölümü, seçilen yemek için fazla sıcak olmamalıdır. Pişirme bölümü çok sıcaksa, ekranda ilgili bir mesaj gösterilir. Cihazın soğumasını bekleyiniz ve yeniden başlatınız.

Otomatik programın seçilmesi

1. Ekranda "Programlar" görüntülenene kadar sağdan sola kaydırınız.
✔ Ekranda "Sebze" kategorisindeki ilk program veya ayarlanan son program görüntülenir.
✔ Ekranda ilgili program için önceden belirlenmiş değerler veya son ayarlanan değerler gösterilir.
✔ Ekranda kategoriler, favoriler →*Sayfa 23* ve programı başlatmak için semboller ve bir ipucu gösterilir.
2. Halka ayar düğmesi ile istenen yemeği seçiniz ve istenen yemeğin üzerine basınız.
✔ Ekranda seçilmiş olan yemek ve ona ait olan değer gösterilir.

Kategorinin değiştirilmesi

1. Kategori sembolüne basınız.
✔ Ekranda, halka menüde mevcut olan kategoriler gösterilir.
2. Halka ayar düğmesi ile istenen kategoriyi seçiniz.
3. Seçimi onaylamak için < seçeneğine veya kategoriye basınız.
✔ Ekranda seçilen kategorinin ilk yemeği ve ona ait olan değer gösterilir.

Programın değiştirilmesi

1. Yiyeceğin adına basınız veya halka ayar düğmesi ile yemeklerin liste menüsünde gezinebilirsiniz.
2. İstenen yemeğe basınız.
✔ Ekranda seçilen yemeğin adı ve ilgili ayarlar gösterilir.
3. Ayara basınız.
4. Ayarı değiştirmek için kontrol halkasını kullanınız ve istediğiniz ayara basınız.
Tüm ayarlar değiştirilemez.
Isıtma türünü değiştiremezsiniz.
5. < üzerine basınız.
✔ Ekranda seçilen yemeğin adı ve ilgili ayarlar gösterilir.
6. ▭ üzerine basınız.
✔ Ekranda aksesuarlar ve hazırlık ile ilgili bilgiler gösterilir.
7. Ekrandaki uyarılara uyunuz.

Otomatik programın başlatılması

▸ ▶ üzerine basınız.
✔ Pişirme süresi bittiğinde bir sinyal duyulur.
✔ Cihaz, ısıtma işlemini sona erdirir.
✔ Cihaz buhar çözme yapar.

Not: Otomatik bir program çalışırken cihaz kapağını açarsanız, pişirme sonucunu etkilersiniz. Cihaz kapağını açmayınız veya çok kısa bir süre için açınız. Cihaz, otomatik programı durdurur ve siz cihaz kapağını kapattıktan sonra çalışmaya devam eder.

Pişirme işleminin uzatılması

Pişirme sonucundan henüz memnun değilseniz, pişirme süresini uzatabilirsiniz.

1. 00.00 üzerine basınız.
2. İstediğiniz pişirme süresini seçiniz.
3. ✓ ile onaylanmalıdır.

Not: Pişirme işlemi sırasında ⏲ tuşuna basarsanız, cihaz buharı dışarı verir ve pişirme işlemini sonlandırır.

Otomatik programın iptal edilmesi

Not: Otomatik programı başlattıktan sonra artık ayarları değiştiremezsiniz.

- ▸ ■ üzerine basınız.
- ✔ Cihaz otomatik programı sonlandırır.

Programın favori olarak kaydedilmesi

Otomatik bir programın başında veya sonunda bir programı Favori olarak kaydedebilirsiniz.

1. ⊡ üzerine basınız.
- ✔ Ekranda "Favoriler" cihaz göstergesi görünür.
2. ✎ üzerine basınız.
3. Klavye ile bir isim giriniz.
4. ✓ üzerine basınız.
   Kayıtlı bir favorinin ayarlarını yalnızca Home Connect uygulaması aracılığıyla değiştirebilirsiniz.

13.2 Ayar önerileri

Cihaz, önerilen ayarlarla optimum ısıtma türünü belirler. Önerilen ayarlar genel bakış listesinde bir onay işareti ile işaretlenmez.
Tavsiye edilen sıcaklık ve pişirme süresi, ipucunda bir ağırlık belirtilmişse, bu ağırlık değerine göre belirlenir. Sıcaklığı ve pişirme süresini mevcut aralıklar dahilinde ayarlayabilirsiniz.
Isıtma türüne bağlı olarak, pişirme süresi yalnızca cihaz önceden ısıtıldığında başlar. Aksesuarlar veya yerleştirme seviyeleri hakkındaki bilgileri ilgili programın ipucu bölümünde bulabilirsiniz.

Önerilen ayarlara ilişkin uyarılar

Önerilen ayarlara ilişkin uyarıları dikkate alınız.

- Pişirme sonucu, gıda maddelerinin kalitesine ve pişirme kabının türüne ve boyutuna bağlıdır. Optimum pişirme sonucu için sadece sorunsuz yiyecekler ve buzdolabında saklanmış et kullanınız. Dondurulmuş yiyeceklerde, pişirilecek yemeği doğrudan derin dondurucudan alıp kullanınız.
- Yemekler kategorilere ayrılmıştır. Her kategoride bir veya daha fazla yemek bulabilirsiniz. Ekranda en son seçilen yemek gösterilir.
- Cihaz, önerilen ayarlarla ısıtma türünü belirler.
- Önceden tanımlanmış aralıklar çerçevesinde sıcaklığı ve pişirme süresini değiştirebilirsiniz.
- Bazı yemeklerde, optimum pişirme sonuçları için pişirme bölümünü boş bir şekilde önceden ısıtınız. Yemeği, ön ısıtma işlemi sona erdikten sonra ve ekranda bir mesaj görüntülendiğinde pişirme bölümüne yerleştiriniz.
- Bir sonraki sefer, cihaz seçili ayarlarınızı bir öneri olarak gösterecektir.
- İyi sonuçlar elde etmek için pişirme bölümü, seçilen yemek için fazla sıcak olmamalıdır. Pişirme bölümü çok sıcaksa, ekranda ilgili bir mesaj gösterilir. Cihazın soğumasını bekleyiniz ve yeniden başlatınız.

Önerilen ayarların seçilmesi

1. Ekranda "Programlar" görüntülenene kadar sağdan sola kaydırınız.
- ✔ Ekranda "Sebze" kategorisindeki ilk program veya ayarlanan son program görüntülenir.
- ✔ Ekranda ilgili program için önceden belirlenmiş değerler veya son ayarlanan değerler gösterilir.
- ✔ Ekranda kategoriler, favoriler →*Sayfa 23* ve programı başlatmak için semboller ve bir ipucu gösterilir.
2. Halka ayar düğmesi ile istenen yemeği seçiniz ve istenen yemeğin üzerine basınız.
- ✔ Ekranda seçilmiş olan yemek ve ona ait olan değer gösterilir.

Kategorinin değiştirilmesi

1. Kategori sembolüne basınız.
- ✔ Ekranda, halka menüde mevcut olan kategoriler gösterilir.
2. Halka ayar düğmesi ile istenen kategoriyi seçiniz.
3. Seçimi onaylamak için < seçeneğine veya kategoriye basınız.
- ✔ Ekranda seçilen kategorinin ilk yemeği ve ona ait olan değer gösterilir.

Programın değiştirilmesi

1. Yiyeceğin adına basınız veya halka ayar düğmesi ile yemeklerin liste menüsünde gezinebilirsiniz.
2. İstenen yemeğe basınız.
- ✔ Ekranda seçilen yemeğin adı ve ilgili ayarlar gösterilir.
3. Ayara basınız.
4. Ayarı değiştirmek için kontrol halkasını kullanınız ve istediğiniz ayara basınız.
   Tüm ayarlar değiştirilemez.
   Isıtma türünü değiştiremezsiniz.
5. < üzerine basınız.
- ✔ Ekranda seçilen yemeğin adı ve ilgili ayarlar gösterilir.
6. ⊡ üzerine basınız.
- ✔ Ekranda aksesuarlar ve hazırlık ile ilgili bilgiler gösterilir.
7. Ekrandaki uyarılara uyunuz.

Önerilen ayarların başlatılması

- ▸ ▶ üzerine basınız.
- ✔ Pişirme süresi bittiğinde bir sinyal duyulur.
- ✔ Cihaz, ısıtma işlemini sona erdirir.
- ✔ Cihaz buhar çözme yapar.

Not: Bir önerilen ayar çalışırken cihazın kapağını açarsanız, pişirme sonucunu etkilersiniz. Cihaz kapağını açmayınız veya çok kısa bir süre için açınız. Cihaz, önerilen ayarı durdurur ve siz cihazın kapağını kapattıktan sonra çalışmaya devam eder.

Pişirme işleminin uzatılması

Pişirme sonucundan henüz memnun değilseniz, pişirme süresini uzatabilirsiniz.

1. 00.00 üzerine basınız.
2. İstediğiniz pişirme süresini seçiniz.
3. ✓ ile onaylanmalıdır.

Not: Pişirme işlemi sırasında ⏲ tuşuna basarsanız, cihaz buharı dışarı verir ve pişirme işlemini sonlandırır.

Önerilen ayarların değiştirilmesi

Not: Önerilen ayarı başlattıktan sonra artık ayarları değiştiremezsiniz.

1. Önerilen ayara basınız.
2. İstediğiniz ayarları değiştiriniz.

Programın favori olarak kaydedilmesi

Önerilen ayarın başında veya sonunda bir programı Favori olarak kaydedebilirsiniz.

Gereklilikler

- Sıcaklık ve ısıtma türü ayarlanmıştır.
- Pişirme süresi veya iç sıcaklık ayarlanmıştır.

1. ⊡ üzerine basınız.
✔ Ekranda "Favoriler" cihaz göstergesi görünür.
2. ✎ üzerine basınız.
3. Klavye ile bir isim giriniz.
4. ✓ üzerine basınız.
   Kaydedilen bir "Favoriler" ayarını yalnızca Home Connect uygulaması aracılığıyla değiştirebilirsiniz.

14 Sıcaklık sensörü

Çekirdek sıcaklık sensörü kesin ve nokta hassasiyetinde pişirmeyi mümkün kılar. Çekirdek sıcaklık sensörü, yemeğin içindeki 3 ölçüm noktasında sıcaklığı ölçer. İstenen iç sıcaklığa ulaşıldığında, cihaz otomatik olarak kapanır ve her yemeğin tam kıvamında pişmesini sağlar.

⚠ **UYARI – Yanma tehlikesi!**
Pişirme bölümü ve iç sıcaklık sensörü çok ısınır.
- İç sıcaklık sensörünü takıp çıkarmak için fırın eldivenleri kullanınız.

DİKKAT
250 C'nin üzerindeki sıcaklıklar, iç sıcaklık sensörüne zarar verir.
- Cihazınızdaki iç sıcaklık sensörünü yalnızca maksimum 230 C sıcaklık ayarıyla kullanınız.
- İlgili "Izgara + hava dolaşımı", "Izgara seviyesi 1 + nem" ve "Izgara seviyesi 2 + nem" ısıtma türlerini iç sıcaklık sensörüyle kullanırken, yiyecekleri üst sürgülü raf seviyesine yerleştirmeyiniz.

⚠ **UYARI – Elektrik çarpması tehlikesi!**
Merkez sıcaklık sensörünün yanlış olması durumunda ısı izolasyonu hasar görebilir.
- Sadece bu cihaz için belirlenmiş merkez sıcaklık sensörünü kullanınız.

DİKKAT
Sert temizlik maddeleri iç sıcaklık sensörüne zarar verebilir.
- Çekirdek sıcaklık sensörünü bulaşık makinesinde temizlemeyiniz.

⚠ **UYARI – Yaralanma tehlikesi!**
Merkez sıcaklık sensörü sivridir.
- Merkez sıcaklık sensörünü dikkatlice tutunuz.

Sadece bu cihaz için tasarlanan iç sıcaklık sensörünü kullanınız. İç sıcaklık sensörünü →*Sayfa 15* yedek parça olarak müşteri hizmetlerinden veya çevrimiçi mağazadan temin edebilirsiniz. Aynı cihaz serisindeki Gaggenau fırının veya mikrodalga fırının iç sıcaklık sensörünü de kullanabilirsiniz.
Çekirdek sıcaklık sensörünü kullanıyorsanız, yemeği asla en üst yerleştirme seviyesine koymayınız.
Çekirdek sıcaklık sensörünü her kullanımdan sonra pişirme bölümünden dışarıya çıkartınız. Çekirdek sıcaklık sensörünü asla pişirme bölümünde tutmayınız.
Çekirdek sıcaklık sensörünü her kullanımdan sonra ıslak bir bezle temizleyiniz.

Ölçülebilir aralık 15 C ile 100 C arasındadır. Ölçülebilir aralık dışında, ekranda mevcut iç sıcaklık için "<15 °C" veya ">100 °C" görünür.
Pişirme işletimi tamamlandıktan sonra pişirme malzemesini bir süre daha pişirme bölümünde bırakırsanız, iç sıcaklık, pişirme bölümündeki kalan ısı nedeniyle biraz daha yükselir.

14.1 İç sıcaklık sensörünün yiyeceğe sokulması

1. İç sıcaklık sensörünü tamamen yiyeceğe sokunuz.
2. İç sıcaklık sensörünü yağın içine sokmayınız.
3. İç sıcaklık sensörünün tabaklara veya kemiklere temas etmemesine dikkat ediniz.
4. Yiyeceği pişirme bölümüne yerleştiriniz.

İç sıcaklık sensörünün ete sokulması

1. İç sıcaklık sensörünü etin en kalın kısmının yanından gidebildiği yere kadar sokunuz.

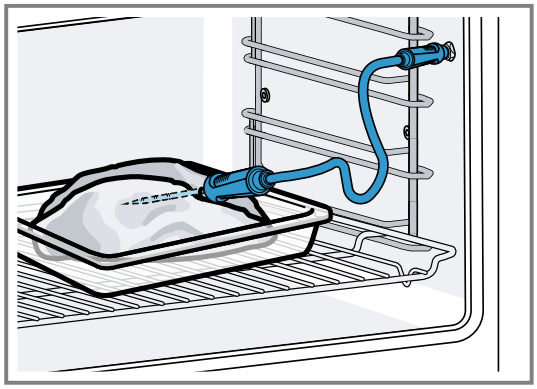

2. Birden çok parça varsa, iç sıcaklık sensörünü en kalın parçanın ortasına yerleştiriniz.

İç sıcaklık sensörünün kümes hayvanına sokulması

1. İç sıcaklık sensörünü, gidebildiği yere kadar kümes hayvanı göğsünün en kalın kısmına sokunuz.

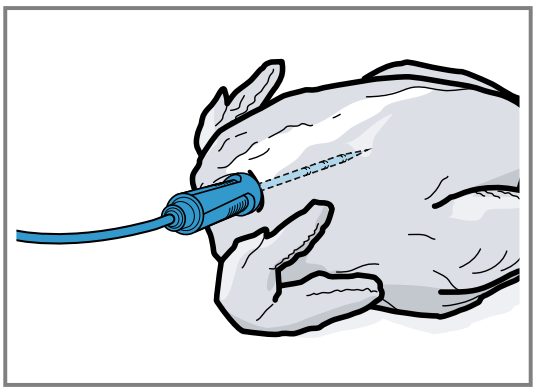

2. Kümes hayvanının yapısına bağlı olarak, iç sıcaklık sensörünü çapraz veya uzunlamasına sokunuz.

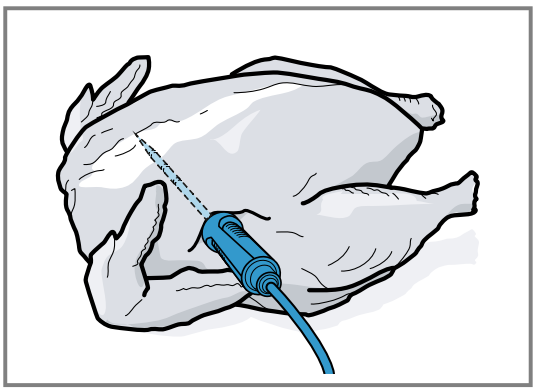

3. Kümes hayvanları için, iç sıcaklık sensörü ucunun orta noktadaki iç boşlukta olmamasına dikkat ediniz.

İç sıcaklık sensörünün balığa sokulması

1. İç sıcaklık sensörünü, gidebildiği yere kadar balığın başının arkasından omuriliği boyunca sokunuz.

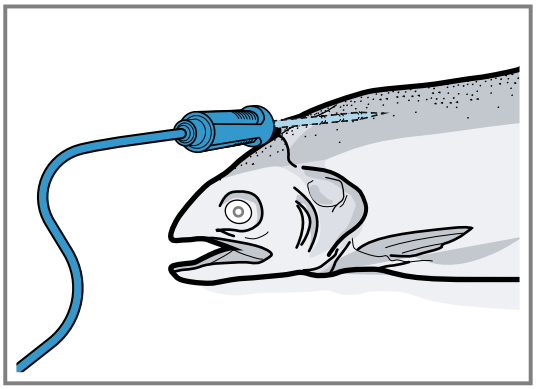

2. Yarım patates kullanarak, bütün bir balığı ızgaraya yüzer konumda yerleştiriniz.

14.2 Yiyeceğin çevrilmesi

1. Yiyecekleri çevirirken çekirdek sıcaklık sensörünü çıkarmayınız.
2. Yemeği çeviriniz.
3. Çevirdikten sonra, yemek içindeki çekirdek sıcaklık sensörünün doğru konumda olup olmadığını kontrol ediniz.

14.3 İç sıcaklık sensörünün ayarlanması

DİKKAT

Izgara yüzeyinden gelen ısı, iç sıcaklık sensörüne zarar verebilir.

- Cam seramik ızgara yüzeyi ile iç sıcaklık sensörünün veya iç sıcaklık sensörü kablosunun arasında birkaç santimetrelik bir mesafe olduğundan emin olunuz. Etin pişirme sırasında yükselebileceğini unutmayınız.

Cihaz kapağı ile iç sıcaklık sensörü kablosuna zarar verebilirsiniz.

- İç sıcaklık sensörü kablosunu cihaz kapağına sıkıştırmayınız.

Gereklilik: Pişirme süresi sonu ayarlanmadı. Pişirme süresi sonu fonksiyonları ve iç sıcaklık sensörü aynı anda kullanılamaz.

1. Yiyeceği, iç sıcaklık sensörü ile pişirme bölümüne itiniz.
2. İç sıcaklık sensörünü, pişirme bölümündeki yuvaya sokunuz.
3. Cihaz kapağını kapatınız.
✔ Ekranda güncel pişirme bölümü sıcaklığı ve iç sıcaklık sensörünün 🌡 sembolü gösterilir.
4. İstediğiniz ısıtma türünü ve pişirme bölümü sıcaklığını seçmek için halka ayar düğmesini kullanınız.
5. 🌡 üzerine basınız.
6. Halka ayar düğmesi ile istediğiniz iç sıcaklığı →*Sayfa 28* seçiniz.
   - Ayarlanan iç sıcaklığın, mevcut iç sıcaklıktan daha yüksek olduğundan emin olunuz.

   Ayarlanan merkez sıcaklığı istediğiniz zaman değiştirebilirsiniz.
7. İhtiyaç duyulması hâlinde, ayarlanan iç sıcaklığı silmek ve yeniden ayarlamak için C seçeneğini veya halka ayar düğmesini kullanınız.
8. < seçeneğine veya ayarlanan iç sıcaklığa basınız.
9. ▶ üzerine basınız.

✔ Cihaz, ayarlanan ısıtma türünde ısıtılmalıdır.
✔ Eğer bir iç sıcaklık ayarlamadıysanız, ekranda ısıtma türü ve güncel iç sıcaklık gösterilir.
✔ Bir iç sıcaklığı ayarladığınızda, ekranda ısıtma türü ve tahmini süre →*Sayfa 29* dönüşümlü olarak iç sıcaklığa erişilene kadar gösterilir.
✔ Mevcut iç sıcaklık ayarlanan iç sıcaklığın 5 °C altındaysa, ekranda mevcut ve ayarlanan iç sıcaklık büyütülmüş olarak gösterilir.
✔ Yemek ilgili iç sıcaklığa ulaştığında, ekranda ayarlanan iç sıcaklığın yanında istenen iç sıcaklık gösterilir ve bir sinyal sesi duyulur.
✔ Cihaz, pişirme modunu otomatik olarak sonlandırır.

Not: Sinyal sesinden sonra cihazı kullanmayı bırakırsanız, ekranda yiyeceğin iç sıcaklığa ulaşmasından bu yana ne kadar zaman geçtiği gösterilir. Cihazı tekrar çalıştırırsanız, cihaz zaman gösterimini kaldırır. Yaklaşık 20 dakika boyunca başka bir işlem yapılmadığında cihaz düşük güç moduna geçer.

14.4 Ayarlanan iç sıcaklığın silinmesi

- "Manuel" cihaz ekranında sıcaklığa iki kere basınız. → *"Cihaz göstergeleri", Sayfa 10*

✔ Ekranda güncel iç sıcaklık gösterilir.

14.5 Ayarlanan iç sıcaklığın değiştirilmesi

1. ⚲ üzerine basınız.
2. Halka ayar düğmesi ile ayarlanan iç sıcaklığı değiştiriniz.
   Ekranda ayarlanan iç sıcaklık saat 12 pozisyonunda büyütülmüş olarak gösteriliyorsa, iç sıcaklığı doğrudan halka ayar düğmesini kullanarak değiştirebilirsiniz.

14.6 "Sous-vide pişirme" ısıtma türü ile iç sıcaklık sensörü kullanımı

Not: Sadece ısıya dayanıklı, sous-vide pişirme için uygun ve yüksek kaliteli köpük bant ve pişirme torbaları kullanınız.

1. Yiyeceği ısıya dayanıklı özel bir sous-vide pişirme torbasına yerleştiriniz ve vakumlayınız.
2. Isıya dayanıklı köpük bandı, pişirme torbasının üzerine yapıştırınız.
3. İç sıcaklık sensörünü köpük banttan, pişirme torbasından ve yiyeceğin en kalın kısmından geçiriniz.
   ▸ İç sıcaklık sensörünün ucunu yiyeceğin ortasına yerleştiriniz.

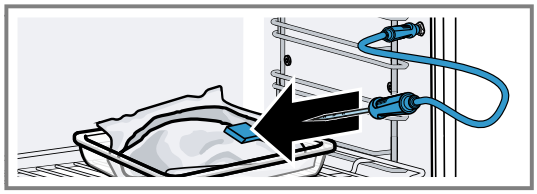

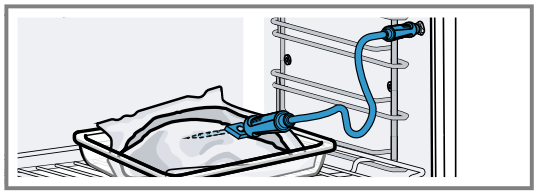

4. Pişirme bölümü sıcaklığını istenen iç sıcaklıktan 1 ila 2 °C daha yükseğe ayarlayınız.

14.7 Merkez sıcaklığı için standart değerler

Aşağıdaki genel bakış size iç sıcaklık için kılavuz değerler verir. Kılavuz değerler, yiyeceğin kalitesine ve kıvamına bağlıdır.
Sadece taze ve dondurulmamış yiyecekler kullanınız.
Hijyenik nedenlerle, balık ve av hayvanı gibi kritik gıdaların iç sıcaklığının en az 62-70°C ve kümes hayvanları ve kıyma iç sıcaklığının 80-85°C arasında olduğundan emin olunuz.

Pişirilecek yiyecek	C cinsinden iç sıcaklık için kılavuz değer
Dana	
Rozbif, dana bonfile, antrikot, dana kızartması, kanlı	47-55
Rozbif, dana bonfile, antrikot, dana kızartması, az pişmiş	56-63
Rozbif, dana bonfile, antrikot, dana kızartması, orta pişmiş	64-70
Rozbif, dana bonfile, antrikot, dana kızartması, iyi pişmiş	71-75
Dalyan köfte	85
Domuz filetosu, az pişmiş	65-70
Domuz filetosu, orta pişmiş	71-75
Dana	
Dana kızartması, iyi pişmiş	75-80
Dana göğüs, iyi pişmiş	75-80
Dana sırtı, orta pişmiş	64-70
Dana sırtı, iyi pişmiş	71-75
Dana filetosu, kanlı	50-55
Dana filetosu, az pişmiş	56-63
Dana filetosu, orta pişmiş	64-70
Dana filetosu, iyi pişmiş	71-75
Av hayvanı	
Geyik eti	60-70
Ceylan budu	70-75
Geyik eti biftek	65-70
Tavşan sırtı	65-70
Kümes hayvanı	
Tavuk	90
Beç tavuğu	80-85
Kaz, erkek hindi, ördek	85-90
Ördek göğsü, az pişmiş	55-60
Ördek göğsü, orta pişmiş	61-70
Ördek göğsü, iyi pişmiş	71-80
Devekuşu bifteği	60-65
Kuzu	
Kuzu budu, orta pişmiş	65-69
Kuzu budu, iyi pişmiş	70-80
Kuzu sırtı, az pişmiş	55-60
Kuzu sırtı, orta pişmiş	61-64
Kuzu sırtı, iyi pişmiş	65-75
Koyun	
Koyun budu, az pişmiş	70-75
Koyun budu, orta pişmiş	76-80
Koyun budu, iyi pişmiş	81-85
Koyun sırtı, orta pişmiş	70-75
Koyun sırtı, iyi pişmiş	76-80
Balık	
Fileto, bütün hâlde, orta pişmiş	58-64
Fileto, bütün hâlde, iyi pişmiş	65-68
Sebzeli yahni	62-65
Diğer	
Ekmek	96
Hamur işleri	72-75

Pişirilecek yiyecek	C cinsinden iç sıcaklık için kılavuz değer
Sebzeli yahni	70-75
Kaz ciğeri	45-60
Yemekleri ısıtma	75

14.8 Tahmini pişirme süresi

Sıcaklık 120 C'nin üzerine ayarlanırsa ve iç sıcaklık sensörü takılıysa, ekran ön ısıtmadan birkaç dakika sonra tahmini pişirme süresini gösterir. Cihaz, pişirme süresi tahminini sürekli olarak günceller.
Pişirme süresi tahmini yalnızca cihazınızı Home Connect uygulamasına bağladığınızda kullanılabilir.
Pişirme işlemi ne kadar uzun olursa, pişirme süresi tahmini o kadar doğru olur. Cihaz kapağını açmayınız, bu tahmini pişirme süresini yanıltabilir.
Ekranda manuel modda ve otomatik programda tahmini pişirme süresi gösterilir.
Güncel iç sıcaklığı görüntülemek için iç sıcaklık ayarına basınız.

15 Home Connect

Bu cihaz ağ bağlantısı için uygundur. Fonksiyonları Home Connect uygulaması üzerinden kumanda etmek, temel ayarları uyarlamak veya güncel işletim durumunu denetlemek için cihazınızı bir mobil cihaza bağlayınız.
Home Connect hizmetleri her ülkede sunulmaz.
Home Connect fonksiyonunun kullanılabilirliği, ülkenizde Home Connect hizmetlerinin sunulup sunulmamasına bağlıdır. Buna ilişkin bilgileri şurada bulabilirsiniz: *www.home-connect.com*.
Home Connect uygulaması, sizi oturum açma sürecinin tamamı boyunca yönlendirir. Home Connect uygulamasında belirtilen talimatları izleyiniz ve bilgi notlarını dikkate alınız.

Notlar

- Bu kullanım kılavuzundaki güvenlik uyarılarına uyunuz ve ayrıca cihazı Home Connect uygulaması üzerinden kullandığınızda da bu kurallara uyulduğundan emin olunuz.
  → *"Güvenlik", Sayfa 2*
- Cihazın manuel kullanımı her zaman önceliklidir. Bu süre içinde Home Connect uygulaması üzerinden kullanım mümkün değildir.
- Ağa bağlı durumdaki bir cihaz maks. 2 W güç gerektirir.

15.1 Home Connect kurulumunu yapınız

Gereklilikler

- Cihazınız elektrik şebekesine bağlı ve açıktır.
- Örn. bir akıllı telefon gibi, İOS veya Android işletim sisteminin güncel bir sürümüne sahip bir mobil cihazınız var.
- Cihaz, kurulum yerinde WLAN ev ağını (Wi-Fi) çekiyor.
- Mobil cihaz ve cihaz, ev ağınızın WLAN sinyalinin menzili içinde bulunuyor.

1. Aşağıdaki QR kodunu taratınız.

   QR kod üzerinden Home Connect uygulamasını indirebilirsiniz ve cihazınızı bağlayabilirsiniz.
2. Home Connect uygulamasındaki talimatları takip ediniz.

15.2 Home Connect ayarları

Ev ağı ayarlarını, cihazınızın temel ayarlarından özelleştirebilirsiniz.
Ekranda hangi ayarların gösterileceği, Home Connect seçeneğinin kurulu olup olmamasına ve cihazın ev ağına bağlı olup olmamasına göre değişir.
Ağ bağlantısını gerektiği gibi açıp kapatabilirsiniz. Kapatıldıktan sonra ağ bilgileri korunur. Açtıktan sonra, cihaz ev ağına yeniden bağlanana kadar birkaç saniye bekleyiniz.
Ekranda yönlendiriciye olan bağlantı gücü farklı semboller kullanılarak gösterilir.

Not: Ağa bağlı, çalışmaya hazır durumdaki bir cihaz maks. 2 Watt güç gerektirir.

Home Connect uygulaması ile cihaz fonksiyonlarına erişebilirsiniz. "Uzaktan başlatma" için temel ayarlarda →*Sayfa 31* "Kapalı (sadece izleme)" ayarını seçerseniz, Home Connect uygulaması yalnızca cihazın çalışma durumunu gösterir ve ayarları yapılandırabilirsiniz.
Temel ayarlardan →*Sayfa 31* "Uzaktan başlatma" için "Daimi" ayarını seçerseniz, cihazda önceden yetkilendirme olmadan cihazınızı istediğiniz zaman başlatabilir ve çalıştırabilirsiniz.
Temel ayarlarda →*Sayfa 31* ilgili "Uzaktan başlatma" için "Manuel" ayarını seçerseniz, cihaz bir fonksiyonu başlatmak için kontrol merkezinde bir onay gerektirir.
"Ağ bilgisi" aracılığıyla temel ayarlardan →*Sayfa 31* ağ bilgilerini görüntüleyebilirsiniz.
Temel ayarlardan →*Sayfa 31*, ilgili "Ağ kimlik bilgileri sıfırlama" aracılığıyla istediğiniz zaman tüm ağ erişim verilerini cihazdan silebilirsiniz.

15.3 Fonksiyonların Home Connect uygulaması ile manuel "Uzaktan başlatma" üzerinden başlatılması

Home Connect uygulaması ile "Uzaktan başlatma" fonksiyonunu kullanarak cihazı uzaktan ayarlayabilirsiniz. "Uzaktan başlatma" için temel ayarlarda "Manuel" ayarını seçerseniz, cihaz bir fonksiyonu başlatmak için kontrol merkezinde bir onay gerektirir.

⚠ **UYARI – Yangın tehlikesi!**
Pişirme bölümünün üzerine koyulan yanıcı cisimler alev alabilir.

- Yanıcı cisimler asla pişirme bölümünde muhafaza edilmemelidir.

Gereklilikler
- Cihaz ev ağına ve Home Connect uygulamasına bağlı.
- Bir fonksiyonu başlatmak amacıyla, "Uzaktan başlatma" için temel ayarlardan "Manuel" ayarı seçilir.

1. Uzaktan başlatmayı etkinleştirmek için seçeneğine ve ardından seçeneğine basınız.
2. Home Connect uygulamasında ilgili ayarı yapınız ve cihaza gönderiniz.
3. Bir fonksiyonu başlatınız.
   Not: Cihazın kapağını uzaktan çalıştırma etkinleştikten veya çalışma sona erdikten sonra 15 dakikadan daha uzun bir süre sonra açarsanız, cihaz manuel uzaktan çalıştırmayı devre dışı bırakır.
   Uzaktan çalıştırma etkinleştirildikten 24 saat sonra cihaz manuel uzaktan çalıştırmayı devre dışı bırakır.

15.4 Fonksiyonların Home Connect uygulaması ile sürekli aktif "Uzaktan başlatma" üzerinden başlatılması

Home Connect uygulaması ile "Uzaktan başlatma" fonksiyonunu kullanarak cihazı uzaktan ayarlayabilir ve başlatabilirsiniz. "Uzaktan başlatma" için temel ayarlarda "Daimi" ayarını seçerseniz, cihazın bir işlevi başlatmak için kontrol merkezinde onay alması gerekmez.

⚠ **UYARI – Yangın tehlikesi!**
Pişirme bölümünün üzerine koyulan yanıcı cisimler alev alabilir.
- Yanıcı cisimler asla pişirme bölümünde muhafaza edilmemelidir.

Gereklilikler
- Cihaz ev ağına ve Home Connect uygulamasına bağlı.
- Bir fonksiyonu başlatmak amacıyla, "Uzaktan başlatma" için temel ayarlardan "Daimi" ayarı seçilir.

1. Home Connect uygulamasında ilgili ayarı yapınız ve cihaza gönderiniz.
2. Bir fonksiyonu başlatınız.

15.5 Home Connect uygulaması ile ayarların değiştirilmesi

Home Connect uygulaması ile cihazı uzaktan ayarlayabilirsiniz.

⚠ **UYARI – Yangın tehlikesi!**
Pişirme bölümünün üzerine koyulan yanıcı cisimler alev alabilir.
- Yanıcı cisimler asla pişirme bölümünde muhafaza edilmemelidir.

Gereklilik: Cihaz ev ağına ve Home Connect uygulamasına bağlı.
- Home Connect uygulamasında ilgili ayarı yapınız ve cihaza gönderiniz.

15.6 Wifi'ın açılması veya kapatılması

Gereklilik: Açık ve "Kapalı" ayarları yalnızca Home Connect sunucusuyla bir bağlantı kurulduğunda kullanılabilir.

1. Durum satırında seçeneğine basınız.
2. Kontrol merkezinde seçeneğine basınız.
3. İstediğiniz ayara basınız.
4. İhtiyaç durumunda < ile "Ayarlar" cihaz ekranına geçiniz.

15.7 İlgili "Uzun süreli zamanlayıcı" fonksiyonunun Home Connect uygulaması ile görüntülenmesi

Gereklilik: Cihaz Home Connect uygulamasına bağlıdır.
- İlgili Home Connect uygulamasındaki "Ayarlar" altında „Diğer ayarlar“ seçeneğinde "Uzun süreli zamanlayıcı" fonksiyonunu görüntüleyebilir veya gizleyebilirsiniz.
- ✔ "Isıtma türü" altında Home Connect uygulaması ilgili "Uzun süreli zamanlayıcı" fonksiyonu için iki seçenek görüntüler.

Not: Cihazın ekranı ilgili "Modlar & Servis" altında "Uzun süreli zamanlayıcı" fonksiyonunu görüntüler.

15.8 Programlanmış başlatma zamanı olan "Uzun süreli zamanlayıcı" fonksiyonunun ilgili Home Connect uygulaması ile devre dışı bırakılması

Gereklilikler
- Cihaz Home Connect uygulamasına bağlıdır.
- Cihazın "Uzun süreli zamanlayıcı" fonksiyonunda ilerisi için bir başlatma zamanı programlandı.
- İlgili "Uzun süreli zamanlayıcı" fonksiyonunun programlanan başlatma zamanına henüz ulaşılmadı.
- İlgili Home Connect uygulamasındaki "Ayarlar" altında bulunan „Diğer ayarlar“ seçeneğinde "Uzun süreli zamanlayıcı" fonksiyonunu devre dışı bırakabilirsiniz.
- ✔ Bu durumda ilgili "Uzun süreli zamanlayıcı" fonksiyonu başlamaz.

15.9 İlgili "Uzun süreli zamanlayıcı" fonksiyonunun Home Connect uygulaması ile başlatılması

İlgili "Uzun süreli zamanlayıcı" fonksiyonu Home Connect uygulamasında mevcuttur. Home Connect uygulamasında "Uzun süreli zamanlayıcı" fonksiyonunu "Sıcak hava" ile veya ısıtma döngüsü olmadan başlatabilirsiniz. Gecikmeli başlatma ve birden fazla ısıtma döngüsünün yapılandırılması Home Connect uygulaması üzerinden mümkün değildir.

Gereklilik: İlgili Home Connect uygulamasındaki "Diğer ayarlar" altında "Uzun süreli zamanlayıcı" fonksiyonu göstergesi etkinleştirildi.

→ *"İlgili 'Uzun süreli zamanlayıcı' fonksiyonunun Home Connect uygulaması ile görüntülenmesi", Sayfa 30*

1. "Isıtma türü" altından "Uzun süreli zamanlayıcı" fonksiyonunu "Sıcak hava" ile veya ısıtma döngüsü olmadan seçiniz.
2. "İleri" seçeneğine basınız.
3. İlgili ısıtma döngüsü olan bir zaman diliminde "Sıcak hava" sıcaklığı seçiniz ve "İleri" seçeneğine basınız.
4. İlgili zamanı seçiniz.
5. "Tamam" seçeneğine basınız.
6. "Başlat" seçeneğine basınız.

15.10 Yazılım güncellemesi

Yazılım güncellemesi fonksiyonu ile, cihazınızın yazılımı güncellenir, örn. optimizasyon, hata giderme, güvenlik ilişkili güncellemeler, ek fonksiyonlar ve hizmetler için makinenizin yazılımını günceller.

Bunun için kayıtlı bir Home Connect kullanıcısı olmanız, uygulamayı mobil cihazınıza yüklemiş olmanız ve Home Connect sunucusuna bağlanmış olmanız şarttır. Bir yazılım güncellemesi mevcut olduğu anda bu durum size Home Connect uygulaması üzerinden bildirilir, uygulama üzerinden yazılım güncellemesini başlatabilirsiniz. İndirme başarıyla tamamlandıktan sonra WLAN ev ağınıza (Wi-Fi) girerek
Home Connect uygulaması üzerinden kurulumu başlatabilirsiniz. Kurulumun başarıyla tamamlandığı size Home Connect uygulaması üzerinden bildirilir.
Güncel yazılım sürümüne, cihazınızın cihaz bilgileri altında Home Connect uygulamasından ulaşabilirsiniz.

Notlar

- Yazılım güncelleme işlemi iki adımdan oluşur.
  - İlk adım indirmedir.
  - İkinci adım cihazınıza kurulumdur.
- İndirme işlemleri sırasında cihazınızı kullanmaya devam edebilirsiniz. Uygulamadaki kişisel ayarlarınıza bağlı olarak olarak yazılım güncellemesi otomatik olarak da indirilebilir.
- Kurulum birkaç dakika sürer. Kurulum sırasında cihazınızı kullanamazsınız.
- Güvenlikle ilgili bir güncelleme mevcut olduğunda güncellemenin mümkün olan en kısa sürede kurulması önerilir.

15.11 Veri güvenliği

Veri güvenliği ile ilgili bilgileri dikkate alınız.

Cihazınız internete bağlı bir ev ağına ilk defa bağlandığında, aşağıdaki kategorilerdeki verileri Home Connect sunucusuna aktarır (ilk kayıt):

- Benzersiz cihaz tanıtıcısı (cihaz anahtarlarından ve monte edilen Wi-Fi iletişim modülünün MAC adresinden oluşur).
- Wi-Fi iletişim modülü güvenlik sertifikası (bilişim teknolojileri bakımından bağlantı güvenliğini sağlamak için).
- Ev cihazınızın güncel yazılım versiyonu ve donanım versiyonu.
- Fabrika ayarlarına olası bir geri alma durumuna dair bilgiler.

Bu ilk kayıt işlemi Home Connect fonksiyonlarını kullanıma hazır hale getirir ve sadece Home Connect fonksiyonlarını ilk defa kullanmak istediğinizde yapılması gereken bir işlemdir.

Not: Home Connect fonksiyonlarının sadece Home Connect uygulamasıyla bağlantılı olarak kullanılabileceğine dikkat edin. Veri güvenliğine ilişkin bilgileri Home Connect uygulaması içinden çağırabilirsiniz.

16 Temel ayarlar

Cihazınızın temel ayarlarını ihtiyacınıza göre ayarlayabilirsiniz.

16.1 Temel ayarlara genel bakış

Burada temel ayarlara ve fabrika ayarlarına yönelik bir genel bakış bulabilirsiniz. Temel ayarlar, cihazınızın donanımına bağlıdır.

Sembol	Temel ayar	Ayar	Seçim	Kullanımı
	Ev ağı	WiFi	▪ Açık ▪ Kapalı [1]	Wifi'ın açılması veya kapatılması **Not:** Açık ve kapalı ayarları yalnızca Home Connect sunucusuyla bir bağlantı kurulduğunda kullanılabilir. Cihaz kapatıldığında tüm ayarlar korunur. Uygulama aracılığıyla cihaz kontrolünü ve diğer cihaz işlevlerinin kullanımını etkinleştirmek için WiFi'ı açınız.

[1] Fabrika ayarıdır (cihaz tipine göre farklı olabilir)

Sembol	Temel ayar	Ayar	Seçim	Kullanımı
		Home Connect asistanı	▪ Home Connect uygulaması ile ilk bağlantıda: "Başlat" ▪ Home Connect uygulaması ile önceden yapılmış başarılı bir bağlantıda: "Şimdi bağlan"	Home Connect kurulumunu yapınız →*Sayfa 29*
		Uzaktan başlatma	▪ Kapalı (sadece izleme) ▪ Manuel [1] ▪ Daimi **Not:** Ayarlar yalnızca WiFi için “Açık” ayarını seçtiyseniz kullanılabilir.	"Uzaktan başlatma" ayarı → *"Fonksiyonların Home Connect uygulaması ile manuel 'Uzaktan başlatma' üzerinden başlatılması", Sayfa 29*
		Ağ bilgisi	▪ MAC adresi ▪ WiFi SSID ▪ IPv4 adresi ▪ IPv6 adresi **Not:** Ayarlar yalnızca WiFi için “Açık” ayarını seçtiyseniz kullanılabilir.	"Ağ bilgisi" görüntüleme
		Ağ kimlik bilgileri sıfırlama	▪ Onayla Bağlantılar sıfırlanır. Cihaz, kaydedilen ağ erişim verilerini siler. **Not:** Ayarlar yalnızca WiFi için “Açık” ayarını seçtiyseniz kullanılabilir.	Ağ erişim verilerini sıfırlama
	Ekran	Parlaklık	▪ 1 ▪ 2 ▪ 3 ▪ 4 [1] ▪ 5 ▪ 6	Parlaklığın kademeli olarak ayarlanması
		Uzaktan görünüm	▪ "Açık" [1]: Siz uzaktayken ekran daha az içerik gösterir. ▪ "Kapalı": Ekran her zaman aynı içeriği gösterir.	Uzaktan görünümü açma veya kapatma
		Ekran kapalı modunda	▪ GAGGENAU logosu"yaklaşma sırasında görüntülenir" [1] ▪ Yok	Düşük güç modunda göstergeyi →*Sayfa 13* ayarlayınız

[1] Fabrika ayarıdır (cihaz tipine göre farklı olabilir)

Sembol	Temel ayar	Ayar	Seçim	Kullanımı
		Halka çalışma	▪ "Standart": İstediğiniz fonksiyona basınız ve halka ayar düğmesini kullanarak fonksiyonu değiştiriniz ▪ "Hızlı seçim" [1]: Halka ayar düğmesinin üzerinde bulunan kumanda halkası ile fonksiyonu değiştiriniz	Halka ayar düğmesi davranışını ayarlama
		Çocuk kilidini göster	▪ "Açık" [1]: İlgili "Çocuk kilidini göster" fonksiyonunun sembolü sadece "Çocuk kilidini göster" fonksiyonu aktifken durum çubuğunda görünür. Halka ayar düğmesi ve dokunmatik alanlar kilitli. ▪ "Kapalı": "Çocuk kilidini göster" fonksiyonu etkinleştirilemiyor.	Çocuk kilidi →*Sayfa 23* sembolünün kontrol merkezinde gösterilmesi veya gizlenmesi
		Kapı kilidi	▪ Etkin ▪ Kapalı [1]	Kapak kilidinin etkinleştirilmesi veya devre dışı bırakılması **Not:** Kapak kilidi →*Sayfa 14*, cihaz kapağının istem dışı açılmasını önler. Bu durum özellikle cihaz tezgah altına monte edildiğinde faydalıdır.
		Hizalama göstergesi	▪ Dikey [1] ▪ Yatay	Cihazın kurulum koşullarına veya kullanıcının boyuna bağlı olarak ekranı yatay ve dikey olarak hizalayınız
♫	Sesler	Açık/kapalı sesler	▪ Sessiz ▪ Standart [1] ▪ Yüksek sesli	Açma/kapatma sesi seviyesini ayarlama
		Bildirim sesi	▪ Kapalı ▪ Sessiz ▪ Standart [1] ▪ Yüksek sesli	Bildirim sesi seviyesini ayarlama **Not:** Uyarılar ve hata mesajları için olan bildirim sesleri her zaman açık kalır.

[1] Fabrika ayarıdır (cihaz tipine göre farklı olabilir)

Sembol	Temel ayar	Ayar	Seçim	Kullanımı
		İşlem sesi	Ses seviyesi ▪ Kapalı ▪ Sessiz ▪ Standart [1] ▪ Yüksek sesli "Tekrarlar": ▪ 1x ▪ "10 s": Cihaz sinyal sesini 10 saniye boyunca tekrarlar. ▪ "30 s" [1]: Cihaz sinyal sesini 30 saniye boyunca tekrarlar. ▪ "3 min": Cihaz sinyal sesini 3 dakika boyunca tekrarlar. "Ön ısıtma sinyali": ▪ "Açık" [1] ▪ Kapalı	▪ İşlem sesi seviyesini ayarlama ▪ İşlem tonlarının istenen maksimum süresinin ayarlanması ▪ Ön ısıtmadan sonra işlem sesinin etkinleştirilmesi veya devre dışı bırakılması
		Görsel geribildirim	▪ Açık ▪ Kapalı [1]	Program sonunda, uyarılarda veya hata mesajlarında yanıp sönen ışığın açılması veya kapatılması
		Ses azaltıcı	▪ "Açık": Belirli bir süre içinde tüm seslerin seviyesini bir kademe düşürür ▪ "Düşük": Belirli bir süre içinde tüm seslerin seviyesinin "Sessiz" ses seviyesine düşürülmesi ve temizlik için seslerin kapatılması ▪ "Kapalı" [1]: Belirli bir zaman aralığında tüm sesleri kapatır Başlangıç zamanı ▪ "22saat" [1] Bitiş zamanı ▪ "7saat" [1]	Ses azaltmanın ayarlanması **Not:** Uyarılar, hata mesajları ve açma ve kapatma için olan sinyal sesleri her zaman açık kalır.
	İç aydınlatma	Parlaklık	▪ Koyu ▪ Standart [1] ▪ Parlak	Pişirme bölümü aydınlatması parlaklığının ayarlanması
		Etkinleştirme	▪ Otomatik [1] ▪ Manuel	Pişirme bölümü aydınlatmasının → *Sayfa 7* otomatik veya manuel olarak açılması
		Işık etkileşimi	▪ Açık [1] ▪ Kapalı	Işık etkileşiminin ayarlanması

[1] Fabrika ayarıdır (cihaz tipine göre farklı olabilir)

Sembol	Temel ayar	Ayar	Seçim	Kullanımı
				Not: Cihaz; cihaz tarafından algılanan alanın dışındaysanız, pişirme bölümü aydınlatmasını temel düzeylere indirger.
	Bildirimler	Info-i	▪ Açık [1] ▪ Kapalı	Ek bilgileri gösterme veya gizleme **İpucu:** ⓘ seçeneğine basarsanız, ekranda ek bilgiler →*Sayfa 13* görüntülenir. Fonksiyonu devre dışı bırakırsanız, ekranda hiçbir sembol ve ek bilgi gösterilmez.
		Açılır ipuçları	▪ Açık [1] ▪ Kapalı	Açılır uyarıların →*Sayfa 13* gösterilmesi veya gizlenmesi
	Dil	-	▪ Almanca ▪ Fransızca ▪ [...] ▪ Englisch [1]	Dilin ayarlanması
	Saat ve Birimler	Saat	▪ Saat [1] ▪ "Otomatik": Cihazınız Home Connect uygulamasına bağlıysa, Otomatik seçeneğini seçiniz.	Saatin ayarlanması
		Saat formatı	▪ 12 ▪ 24 [1]	Saat formatını ayarlama
		Sıcaklı birimi	▪ °C [1] ▪ °F	Sıcaklık birimini ayarlama
		Ağırlık ünitesi	▪ "Metrik": "g/kg" ▪ "Anglo-amerikan": "oz/lb"	Ağırlık biriminin ayarlanması
		Ses seviyesi ünitesi	▪ "Metrik": "ml/l" [1] ▪ "Anglo-amerikan": "fl oz"	Dolum kapasitesi biriminin ayarlanması
	Gelişmiş	Uzun süreli zamanlayıcı göstergesi	▪ Açık ▪ Kapalı [1]	Fonksiyon "Uzun süreli zamanlayıcı" gösterilmesi veya gizlenmesi
		Demo modu	▪ Açık ▪ Kapalı [1]	Demo modunun etkinleştirilmesi veya devre dışı bırakılması **Not:** Ayar yalnızca şebekeye bağlandıktan sonraki ilk 3 dakika içinde kullanılabilir.
		Fabrika ayarları	▪ Geri yükle	Cihazın fabrika ayarlarına geri alınması

[1] Fabrika ayarıdır (cihaz tipine göre farklı olabilir)

Sembol	Temel ayar	Ayar	Seçim	Kullanımı
				Not: Cihaz ilk kurulum ile başlar. Ekranda, cihazın kurulumunu yapan kişinin ayarları sorulur.
	Cihaz	Başlangıç ekranı	▪ Manuel [1] ▪ Favoriler ▪ Programlar	Açıldıktan sonra görüntülenen ekranı seçiniz
		Isıtma metotlarının ön seçimi	Isıtma türlerine →*Sayfa 11* ilişkin genel bakış.	Tercih edilen ısıtma türlerinin seçilmesi
			▪ Açık ▪ Kapalı	▪ Cihazı açtıktan sonra kullanılabilir olan ısıtma türünün seçilmesi ▪ İhtiyaç duyulması halinde ek ısıtma türlerinin daha sonra gösterilmesi veya gizlenmesi **Not:** Isıtma türlerinin sırası sabittir.
		Yemek tercihi	▪ Kapalı [1] ▪ Vejetaryen ▪ Et ve kümes hayvanları yok ▪ Balık ve deniz ürünleri yok ▪ Domuz eti değil ▪ Kaşer	Otomatik programlar ve önerilen ayarlar için tercih edilen gıdaların seçilmesi
		Pişirme zamanlayıcısı geri sayımı	▪ Açık [1] ▪ Kapalı	Pişirme süresi zamanlayıcısının ayarlanması **Not:** Herhangi bir pişirme süresi kaydedilmemişse, mevcut pişirme süresinden otomatik olarak geriye doğru sayılır.
		Kullanıcı algılama	"Çalışma": ▪ Otomatik ▪ "1,2 m altında"- "0,1 m altında" "Montaj yüksekliği": ▪ 91,4 cm/36" altında ▪ Arasında 91,4 cm/36" ve 150 cm/59" [1] ▪ 150 cm/59" üzerinde	▪ Yakınlık sensörünün kullanıcıyı algılayacağı mesafenin ayarlanması ▪ Cihazın kurulum yüksekliğini ayarlama **Not:** Yakınlık sensörünün kullanıcıyı en iyi şekilde algılamasını sağlamak için, cihaz üst kenarının niş yüksekliğini giriniz.
		Cihaz tanıtımı	Başlat	Cihaz tanıtımını başlatma

[1] Fabrika ayarıdır (cihaz tipine göre farklı olabilir)

Sembol	Temel ayar	Ayar	Seçim	Kullanımı
				Not: Cihaz tanıtımı, temel fonksiyonların kısa bir açıklamasını sunar.

16.2 Temel ayarların değiştirilmesi

1. Ekranda temel ayarlar →*Sayfa 31* gösterilene kadar soldan sağa kaydırınız.
✔ Ekranda bir halka menüdeki mevcut ayarların sembolleri gösterilir.
2. Halka ayar düğmesi ile istediğiniz temel ayarı seçiniz.
3. İstenen temel ayarın üzerine basınız.
✔ Ekranda, seçilen "temel ayarın" ayarları gösterilir.
4. Seçilen temel ayara bağlı olarak, halka ayar düğmesi ile ayarı seçiniz veya istenen ayara basınız.
   ▸ Bir liste menüsünde, istediğiniz ayarın yatay çizginin üzerinde olduğundan emin olunuz.
5. Ayarı ⊼ ile etkinleştiriniz veya halka ayar düğmesi ile ayar seçeneğini seçiniz ve ayara basınız.
6. İhtiyaç duyulması hâlinde < ile bir önceki görünüme geçiniz.

17 Cihazı temizleme ve bakımını yapma

17.1 Temizlik malzemeleri

Cihazdaki farklı yüzeylerin hasar görmemesi için, uygun olmayan temizlik malzemelerini kullanmayınız.

⚠ **UYARI – Elektrik çarpması tehlikesi!**
Cihaza nem girmesi elektrik çarpmasına neden olabilir.
▸ Cihazı temizlemek için buharlı temizleyiciler veya yüksek basınçlı temizleyiciler kullanmayın.

⚠ **UYARI – Yanma tehlikesi!**
Cihaz ve dokunulabilir kısımları kullanım esnasında sıcaktır.
▸ Sıcak bileşenlere dokunmaktan kaçınmaya dikkat edilmelidir.
▸ 8 yaşın altındaki çocuklar uzak tutulmalıdır.

⚠ **UYARI – Yaralanma tehlikesi!**
Cihaz kapağı camlarındaki çizikler zamanla çatlağa dönüşebilir.
▸ Cihaz kapağındaki camı temizlemek için aşındırıcı veya keskin metal kazıyıcı kullanılmamalıdır, aksi takdirde yüzeyler çizilebilir.

DİKKAT
Uygun olmayan temizlik malzemeleri cihazın yüzeyine zarar verir.
▸ Keskin veya aşındırıcı temizlik maddesi kullanmayınız.
▸ Yüksek oranda alkol içeren temizlik maddeleri kullanılmamalıdır.
▸ Sert ovma süngerleri veya bulaşık süngerleri kullanılmamalıdır.
▸ Sıcak temizleme için özel deterjanlar kullanılmamalıdır.

Yeni sünger bezlerdeki tuz ilgili yüzeylere zarar verebilir.
▸ Yeni temizleme bezleri kullanılmadan önce iyice yıkanmalıdır.

Sıcak pişirme bölümünde fırın temizleyicisi kullanılması paslanmaz çelik yüzeylere zarar verir.
▸ Sıcak pişirme bölümünde asla fırın temizleyicisi kullanmayınız.
▸ Bir sonraki ısıtmadan önce pişirme bölümündeki ve cihaz kapağı üzerindeki artıkları tamamen temizleyiniz.

⚠ **UYARI – Yangın tehlikesi!**
Sıvı yemek artıkları, yağ ve et suyu tutuşabilir.
▸ İşletmeden önce pişirme bölümündeki ve aksesuardaki kaba kirler temizlenmelidir.

Uygun temizlik malzemeleri

Cihazınızdaki çeşitli yüzeyler için sadece uygun temizlik malzemeleri kullanınız.

Cihaz kapağı

Alan	Uygun temizlik malzemeleri	Uyarılar
Kapak camı	▪ Cam temizleyicileri	Cam kazıyıcı kullanmayınız. Yumuşak veya mikrofiber bir bezle temizleyiniz.
Kapak contası	▪ Sıcak deterjanlı su	Bulaşık bezi ile temizleyiniz. Çıkartmayınız ve ovmayınız. Temizlik için metal kazıyıcı veya cam kazıyıcı kullanılmamalıdır.
Halka ayar düğmesi	▪ Bulaşık çözeltisi	Yumuşak, hafif nemli bir bezle temizleyiniz. Üzerine temizlik maddesi püskürtmeyiniz.

Pişirme bölümü

Alan	Uygun temizlik malzemeleri	Uyarılar
Pişirme bölümü iç panelleri	▪ Sıcak deterjanlı su	Temizlik bezi ile temizleyiniz ve yumuşak bir bezle kurulayınız. Cihaza uygun paslanmaz çelik temizleme maddeleri, müşteri hizmetlerinden veya internetten temin edilebilir. Korozyonu önlemek için paslanmaz çelik yüzeylerden kireç, yağ, nişasta ve protein lekelerini hemen çıkarınız. Bu tür lekelerinin altında korozyon meydana gelebilmektedir. Fırın spreyi veya diğer agresif fırın temizleme maddeleri veya aşındırıcı malzemeler kullanmayınız. Ovma pedleri, sert süngerler ve tencere temizleme malzemeleri uygun değildir. Bu maddeler yüzeyi çizer. Temizlik sonrasında pişirme bölümünü daima kurulayınız. → *"Hızlı kurutma", Sayfa 41* **Not:** Deterjan kalıntıları, ısındığında çıkarılamayan lekelere yol açar. Pişirme bölümünü kurutmadan önce temizlik maddelerinin veya bakım ürünlerinin kalıntılarını temiz suyla iyice temizleyiniz.
Hafif kirlenmiş pişirme bölümü	▪ Temizleme yardımı	Temizleme yardımı →*Sayfa 39*, pişirme bölümündeki sert kirleri çözer ve temizleme işlemini kolaylaştırır.
Yoğun kirlenmiş pişirme bölümü	▪ Temizleme programı	Temizleme programı →*Sayfa 39* yoğun kirleri temizler.
Izgara yüzeyi	▪ Cam seramik temizleyicisi	Cam seramik temizleyicisi ile düzenli olarak temizleyiniz. Cam kazıyıcı kullanmayınız.
Pişirme bölümü lambasının cam kapağı	▪ Sıcak deterjanlı su	Bulaşık bezi ile temizleyiniz.
Su haznesi	▪ Sıcak deterjanlı su ▪ Bulaşık makinesi	Temizleme işleminden sonra deterjan artıklarının giderilmesi için temiz suyla iyice durulayınız. Gerekirse bulaşık makinesinde temizleyiniz. Kapağı çıkarınız ve su haznesini bulaşık makinesinde baş aşağı yerleştiriniz. **Not:** Kapağı takmadan önce emme hortumunda kalıntı olmadığından emin olunuz. → *"Su haznesinin kontrol edilmesi", Sayfa 46* Temizledikten sonra, su haznesinin kapağı açık olarak kurumasını bekleyiniz.
Sürgülü ızgara	▪ Bulaşık makinesi ▪ Sıcak deterjanlı su	**Not:** Gerekirse, temizlik için sürgülü ızgaraları çıkarınız. → *"Sürgülü ızgaraların çıkarılması", Sayfa 43* Yoğun kirlenme durumunda, suda bekletiniz ve bir fırça kullanınız.
Pişirme kabı, tel ızgara	▪ Bulaşık makinesi ▪ Sıcak deterjanlı su	Yanmış artıkları suda bekletiniz ve bir fırça ile temizleyiniz. Paslanmaz çelikteki açık renkli noktalar, protein kalıntılarından kaynaklanır. Bu lekeleri limon suyuyla çıkarınız. Temiz su ile iyice durulayınız.
Sıcaklık sensörü	▪ Sıcak deterjanlı su	Nemli bir bezle siliniz Bulaşık makinesinde temizlenmemelidir.

17.2 Mikrofiber bez

Petek yapılı mikrofiber bez özellikle cam, cam seramik, paslanmaz çelik veya alüminyum gibi hassas yüzeylerin temizliği için uygundur. Mikrofiber bez, tek seferde sulu ve yağlı kirleri çıkarır.
Mikrofiber bezi müşteri hizmetlerinden veya çevrimiçi mağazadan temin edebilirsiniz.

17.3 Filtrenin temizlenmesi

1. Gerekirse filtreyi temizleyiniz.
   Balık veya et hazırladıktan sonra, her kullanımdan sonra temizlemenizi öneririz.

2. Pişirme bölümü zeminindeki filtre sola doğru döndürülmeli ① ve çıkarılmalıdır ②.

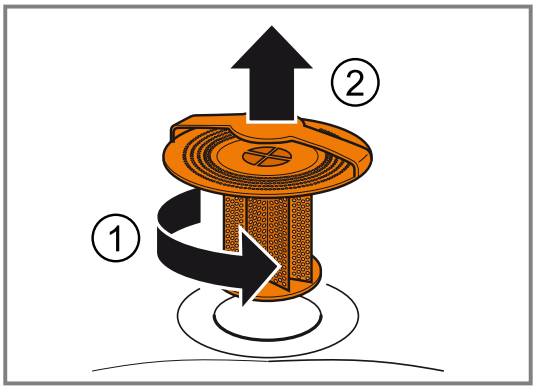

3. Filtredeki yemek artıklarını temizleyiniz.

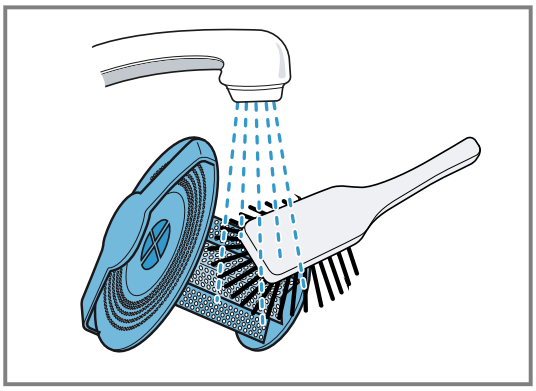

4. Filtreyi akan su altında durulayınız veya çok kirliyse bulaşık makinesinde yıkayınız.
5. Filtreyi yerleştiriniz ve dayanak noktasına kadar sağa döndürünüz.

Not: Cihazı asla filtresiz çalıştırmayınız.

17.4 Temizleme yardımı

Temizleme yardımı, pişirme bölümündeki sert kirleri çözer ve temizleme işlemini kolaylaştırır.
Temizleme yardımının her zaman tamamlanmasına izin veriniz. Temizleme yardımını iptal edemezsiniz.

Temizleme yardımının hazırlanması

Gereklilik: Pişirme bölümü sıcaklığı 40 C'den düşüktür.
1. Tüm aksesuarları pişirme bölümünden çıkarınız.
2. Sürgülü ızgarayı pişirme bölümünden çıkarınız. → *Sayfa 43*
3. Aksesuarları ve yan tel ızgaraları ayrı ayrı temizleyiniz.
4. Kaba kirleri siliniz.
5. Pişirme bölümüne temizleyici püskürtünüz ve siliniz.
6. Cihaz kapağını kapatınız.

Temizleme yardımının başlatılması

Not: Cihaz sizi gerekli adımlarda yönlendirir.

1. Ekranda "Modlar & Servis" görüntülenene kadar soldan sağa kaydırınız.
✔ Ekranda mevcut fonksiyonlar bir liste menüsünde gösterilir.
2. Halka ayar düğmesi ile "Temizleme yardımı" fonksiyonunu seçiniz.
3. İlgili "Temizleme yardımı" liste öğesine basınız.
4. → ile bir sonraki uyarı penceresine geçiniz.
5. ▶ ile başlatınız.
✔ Temizleme süresi geri sayar.
✔ Pişirme bölümündeki lamba kapalı olarak kalır.
✔ Temizleme süresi dolduktan sonra bir sinyal sesi duyulur.
✔ Ekranda bir mesaj görünür.
6. Pişirme bölümü silinmelidir.
7. Filtreyi temizleyiniz.
8. Pişirme bölümünü yumuşak bir bezle kurulayınız.
9. Tekrar pişirmeden önce pişirme bölümündeki tüm deterjan kalıntılarını temizleyiniz.
10. Sürgülü ızgaraları takınız. → *Sayfa 43*
→ *"Sürgülü ızgaraların geri takılması", Sayfa 43*

Not: Bir elektrik kesintisi temizleme yardımcısını kesintiye uğratırsa, temizlik maddesi kalıntılarını cihazdan çıkarmak için bir sonraki pişirme işleminden önce temizleme yardımcısını yeniden başlatınız.

17.5 Temizleme programı

Temizleme programı, bir temizleme kartuşu yardımıyla inatçı kirleri çıkarır ve pişirme bölümünü tam otomatik olarak temizler, durular ve kurutur. Temizleme programı için özel temizleme kartuşu gereklidir.

DİKKAT
Isı, temizleme kartuşunu eritebilir ve pişirme bölümüne zarar verebilir.
- Temizleme kartuşları sadece temizleme programı için kullanılmalıdır.
- Temizleme kartuşları asla sıcak pişirme bölümüne yerleştirilmemeli veya pişirme bölümü içinde ısıtılmamalıdır.

Cihazın iç kısmında üst tarafa bir temizleme kartuşu [a] vidalarsınız. Temizleme programı sırasında filtrenin pişirme bölümünün tabanına yerleştirildiğinden emin olunuz. Filtreyi [b] temizleme programından önce çıkarırsanız, pişirme bölümü temizlenmez.

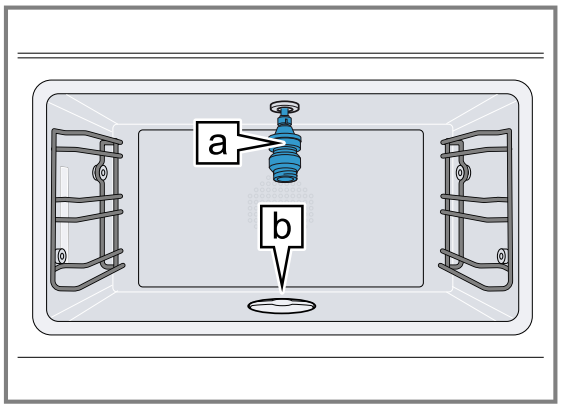

Temizleme kartuşlarını müşteri hizmetlerinden veya çevrimiçi mağazadan temin edebilirsiniz. Temizleme kartuşları yalnızca bir kez kullanılabilir ve yeniden doldurulamaz. Başka temizleyici kullanmayınız.
Komple temizleme programı yaklaşık 4 saat sürer.
Temizleme programı otomatik olarak tamamlanır.
Normal kullanım durumunda cihaz yılda dört defa temizleme programı ile temizlenmelidir. Kullanıma bağlı olarak daha sık temizleme gerekebilir.
Güçlü kirlerin yanmasına izin verilmemeli, cihaz 40°C'ye soğutulduktan hemen sonra temizleme programı başlatılmalıdır.

Pişirme bölümündeki sıcaklığı ayarlanan sıcaklığın üzerine uzun süre basarak kontrol edebilirsiniz.
Temizleme programını ancak cihaz 40 C'nin altına düştüğünde başlatabilirsiniz.
Temizleme programına başlamadan önce; pişirme kabını, iç sıcaklık sensörünü ve diğer aksesuarları pişirme bölümünden çıkarınız.

İpucu: Izgarayı temizlemek için ızgarayı 1. seviyede içeri kaydırabilir ve cihazı temizlerken pişirme bölümünde bırakabilirsiniz.

Temizleme programı boyunca cihaz kapağı kapalı kalır. Cihaz kapağını temizleme programı sırasında açmayı denemeyiniz. Pişirme bölümünden su çıkabilir.
Temizleme programı sırasında fan sesi daha yüksektir. Bu normaldir.
Temizleme programının tamamlanmasını bekleyiniz. Temizleme programını iptal edemezsiniz.

Temizleme programının seçilmesi

1. Ekranda "Modlar & Servis" görüntülenene kadar soldan sağa kaydırınız.
✔ Ekranda mevcut fonksiyonlar bir liste menüsünde gösterilir.
2. "Otomatik temizleme" fonksiyonunu seçmek için halka ayar düğmesini kullanınız.
3. İlgili "Otomatik temizleme" liste öğesine basınız.
   ▸ Pişirme bölümü sıcaklığı çok yüksekse, cihazın soğumasını bekleyiniz.

Kapanma zamanının seçilmesi

Gereklilik: Ekranda, cihazın temizlik programının sona erdiği kapanma zamanı gösterilir.
▸ İhtiyaç duyulması halinde, kumanda halkasını kullanarak kapanma zamanını değiştiriniz.
✔ Cihaz, başlama zamanını ve kapanma zamanını değiştirir. Temizleme süresi aynı kalır.

Cihazın temizleme programı için hazırlanması

⚠ **UYARI – Kimyasal yanık tehlikesi!**
Temizleyici çözelti ağızda, boğazda, gözlerde ve ciltte yanmaya sebep olabilir.
▸ Temizleme kartuşlarının ambalajı üzerindeki güvenlikle ilgili uyarılara dikkat edilmelidir.
▸ Temizleyici çözelti içilmemelidir.
▸ Temizleyici çözelti gıda maddeleriyle temas etmemelidir.
▸ Cihazın sonraki kullanımından önce su haznesi iyice durulanmalıdır.
▸ Boş temizleme kartuşu yerel düzenlemelere uygun olarak evsel atıklarla birlikte imha edilmelidir.

DİKKAT
Isı, takılı kartuşa zarar verebilir.
▸ Bir kartuş taktığınızda, cihazı asla ısıtmayınız.

1. Tüm aksesuarları pişirme bölümünden çıkarınız.
2. Kaba kirleri çıkarınız.
3. → ile bir sonraki uyarı penceresine geçiniz.
4. Temizleme programı sırasında filtrenin pişirme bölümünün tabanına yerleştirildiğinden emin olunuz.

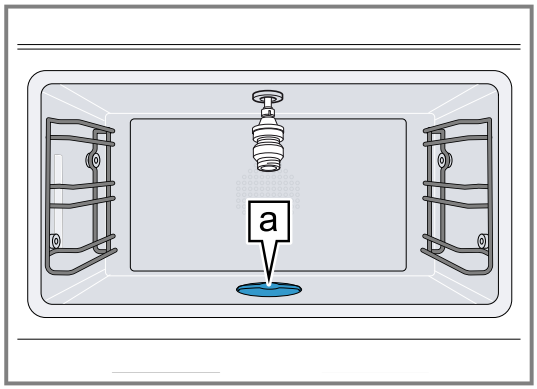

Filtreyi [a] temizleme programından önce çıkarırsanız, pişirme bölümü temizlenmez.
5. → ile bir sonraki uyarı penceresine geçiniz.
6. Temizleme kartuşundaki temizleme tozunu boşaltmak için temizleme kartuşunu tezgaha hafifçe vurunuz.

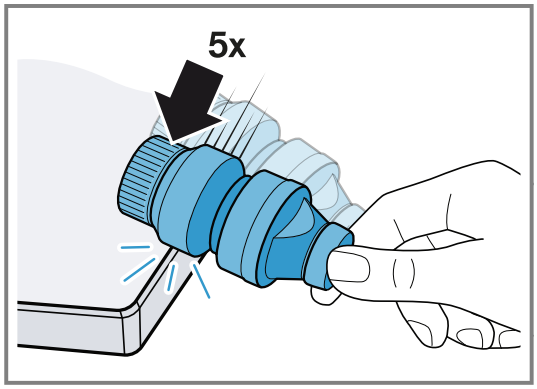

7. Kapağı temizleme kartuşundan çıkarınız.
   ▸ Temizleme kartuşu açıklığındaki mum tapa çıkarılmamalıdır.
   ▸ Başka temizleyici kullanılmamalıdır.
   ▸ Zarar görmüş temizleme kartuşlarını kullanmayınız.

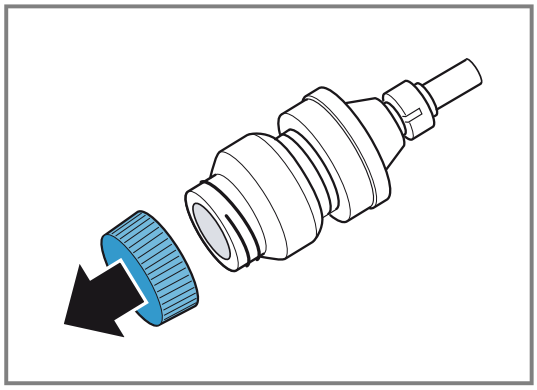

8. Temizleme kartuşu ⓐ pişirme bölümündeki yuvada dayanak noktasına kadar vidalanmalıdır.

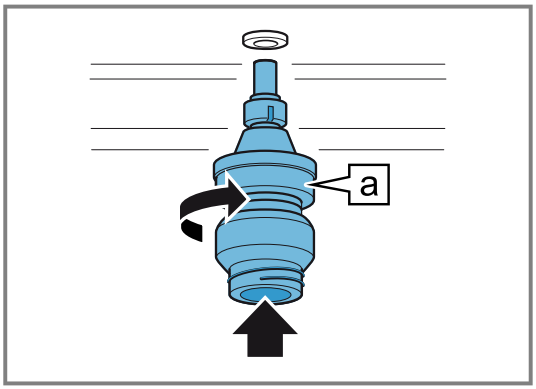

Temizlik programının baålatılması

1. Cihaz kapağını kapatınız.
2. ✓ ile onaylanmalıdır.
3. ▶ ile başlatınız.
✔ Kapanma zamanı ekranda görüntülenir. Ardından temizleme süresi ekranda görüntülenir.
✔ Pişirme bölümündeki lamba kapalı olarak kalır.
✔ Cihaz kapağı kilitlenir.
✔ Yaklaşık 3 saat 40 dakika sonra ekranda bir mesaj görüntülenir.

Temizleme programının sonlandırılması

1. Temizleme kartuşu çıkarılmalıdır.
2. Pişirme bölümü zeminindeki filtre sola doğru döndürülmeli ① ve çıkarılmalıdır ②.

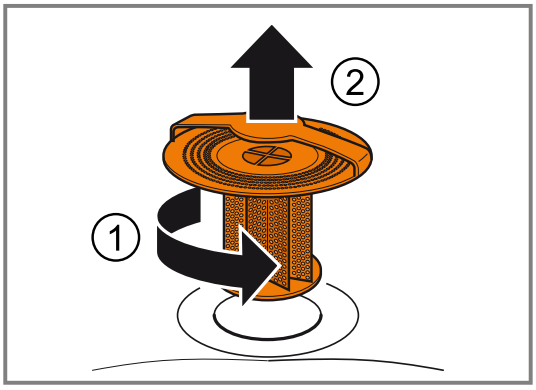

3. Filtredeki yemek artıklarını temizleyiniz.
4. Filtreyi akan su altında durulayınız.

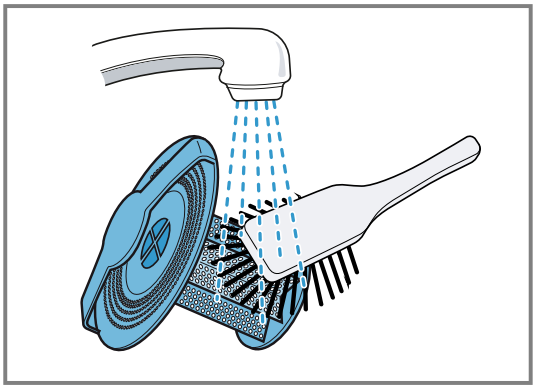

5. Filtreyi pişirme bölümü zeminine yerleştiriniz.
6. → ile bir sonraki uyarı penceresine geçiniz.
7. ✓ ile onaylanmalıdır.
✔ Temizleme programı tamamlanmıştır.
8. Cihaz soğumaya bırakılmalıdır.
9. Pişirme bölümünü ve kapı camını yumuşak bir bezle parlatınız.
   ▸ Gerekirse pişirme bölümündeki ve kapı camındaki beyaz çizgileri nemli bir bezle siliniz.
   Suyun sertliğine bağlı olarak, son durulama işlemi kurutma sonrasında pişirme bölümünde ve kapı camında beyaz çizgiler bırakabilir.
10. Boş temizleme kartuşu yerel düzenlemelere uygun olarak evsel atıklarla birlikte imha edilmelidir.

Memnun edici olmayan temizleme sonucunun nedenleri

Memnun edici olmayan temizleme sonucunun nedenlerine dikkat ediniz.

⚠ **UYARI – Yaralanma tehlikesi!**
Temizleyici çözelti ağızda, boğazda, gözlerde ve ciltte yanmaya sebep olabilir.
▸ Temizleyici ile cilt veya göz temasını önlemek için, daha önce kullanılmış bir temizleme kartuşunun kapağını çıkarmayınız.

Olası nedeni	Çözüm
Sızdırmazlık kapağı hala temizleme kartuşunun üzerindedir.	Temizleme programı bittikten sonra temizleme kartuşunu cihazdan çıkarınız. Temizleme kartuşunu yeniden kullanmayınız. Temizleme kartuşunu yerel düzenlemelere göre atınız.
Filtre eksik.	Temizleme programı sırasında, filtrenin pişirme bölümünün tabanına yerleştirildiğinden emin olunuz.
Elektrik kesilmiş.	Bir elektrik kesintisinden sonra, cihaz bir kısa programla ilgili temizleme programını sonlandırır.
Kirler yoğun bir şekilde yanmış.	İnatçı kirleri çıkarmak için temizleme programını yeniden çalıştırınız.
Temizlikten sonra, temizlik kartuşunda hala temizlik maddesi kalıntıları bulunur.	Temizleme işlemini yeni bir temizleme kartuşu ile tekrarlayınız. Temizlemeden önce temizleme kartuşunu tezgaha kuvvetlice vurunuz.

17.6 Hızlı kurutma

Temizlik veya buharlama işleminden sonra pişirme bölümünü kurutmak için "Hızlı kurutma" fonksiyonunu kullanabilirsiniz.

DİKKAT
Isı, su haznesine zarar verir.
▸ Su haznesini, pişirme bölümü sıcakken kurutmayınız.

"Hızlı kurutma" fonksiyonu 15 dakika sürer.

"Hızlı kurutma" fonksiyonunu başlatınız

Gereklilik: Cihaz kapağı kapalı.

1. Ekranda "Modlar & Servis" görüntülenene kadar soldan sağa kaydırınız.
✔ Ekranda mevcut fonksiyonlar bir liste menüsünde gösterilir.
2. Halka ayar düğmesi ile "Hızlı kurutma" fonksiyonunu seçiniz.
3. "Başlat" seçeneğine basınız.
4. İhtiyaç duyulması halinde, kurutma süresinin bitiş zamanını değiştiriniz.
   ▸ Kurutma süresinin bitiş zamanını değiştirmek için halka ayar düğmesini kullanınız.
5. → ile bir sonraki uyarı penceresine geçiniz.
6. Uyarı metinlerinde yer alan talimatları uygulayınız.
7. ▸ ile başlatınız.
✔ Ekranda kurutma süresi için 15 dakika ve 180 C gösterilir.
✔ Kurutma süresinin başlangıcını seçtiyseniz, ekranda ⇥ ve kurutma süresinin başlangıç saati görüntülenir.
✔ Ekran, işleyen kurutma süresini gösterir.
✔ Pişirme bölümü aydınlatması kapalı kalır.
✔ 15 dakika sonra bir sinyal sesi duyulur.
✔ Ekranda bir mesaj görünür.
✔ "Hızlı kurutma" durdurulur.
8. ✓ ile onaylanmalıdır.
✔ Ekranda başlangıç ekranı görüntülenir.
9. Cihaz soğumaya bırakılmalıdır.
10. Pişirme bölümünü ve kapı camını yumuşak bir bezle parlatınız.

"Hızlı kurutma" fonksiyonunu durdurunuz

▸ ■ üzerine basınız.
✔ Cihaz ilgili "Hızlı kurutma" fonskiyonunu durdurur.

17.7 Kireç çözme programı

Kireç çözme programı, cihazın kirecini tamamen otomatik olarak çözmenizi sağlar. Cihazınızı düzenli olarak kireçten arındırırsanız, cihazınızı iyi durumda tutarsınız.

DİKKAT
Kireç cihaza hasar verebilir.
▸ Cihazı düzenli aralıklarla kireçten arındırınız.
Yanlış kireç çözücüler cihaza zarar verebilir.
▸ Sadece öngörülen kireç çözme tabletleri kullanılmalıdır.
Kireç çözme tableti pişirme bölümüne zarar verebilir.
▸ Kireç çözme tabletleri sadece kireç çözme programı için kullanılmalıdır.
▸ Kireç çözme tabletini su haznesine yerleştiriniz.
▸ Kireç çözme tabletini asla pişirme bölümüne koymayınız veya pişirme bölümünde ısıtmayınız.

Kireç çözücü tabletleri müşteri hizmetlerinden, web sitemizden veya online mağazadan temin edebilirsiniz. Ekrandaki bir mesaj, suyun sertliğine ve cihazın nasıl kullanıldığına bağlı olarak kireç çözme programını çalıştırmanızı hatırlatır.
Cihaza zarar vermemek için, tekrarlanan mesajlardan sonra cihaz buharlı çalışma modlarını kilitler. Cihazı buharsız çalışma modları ile kullanmaya devam edebilirsiniz. Cihazı ancak kireç çözme programını çalıştırdıktan sonra tekrar kısıtlama olmadan kullanabilirsiniz.

Kireç çözme programının etkinleştirilmesi ve hazırlanması

1. Ekranda "Modlar & Servis" görüntülenene kadar soldan sağa kaydırınız.
✔ Ekranda mevcut fonksiyonlar bir liste menüsünde gösterilir.
2. Halka ayar düğmesi ile "Otomatik kireç arındırma programı" fonksiyonunu seçiniz.
   Kireç çözme programını iptal edemezsiniz. Kireç çözme programının tamamlanmasını bekleyiniz.
3. Şalteri "Açık" konumuna getiriniz.
4. Uyarı metinlerinde yer alan talimatları uygulayınız.
5. Halka ayar düğmesi ile "Bitiş zamanı" seçimini yapınız.
6. Önceden ayarlanmış bitiş zamanına basınız.
7. Kireç çözme işleminin bitiş zamanını değiştirmek için halka ayar düğmesini kullanınız.
8. < üzerine basınız.
✔ Kireç çözme için bitiş zamanı ayarlanmıştır.
9. Tüm aksesuarları pişirme bölümünden çıkarınız.
10. Su haznesini cihazdan çıkarınız ve hazne kapağını açınız.
11. Kireç çözücü tableti plastik ambalajından çıkarınız.
12. Kireç çözme tabletini su haznesinin arka bölmesine yerleştiriniz.

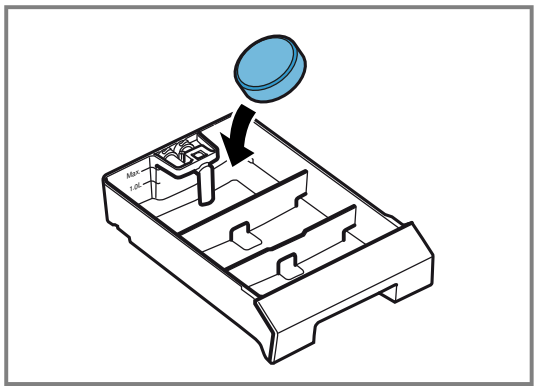

13. Kapağı su haznesinin üzerine yerleştiriniz ve yerine oturtunuz.
14. Su haznesine "Max." işaretine kadar 1,7 l soğuk su doldurunuz.

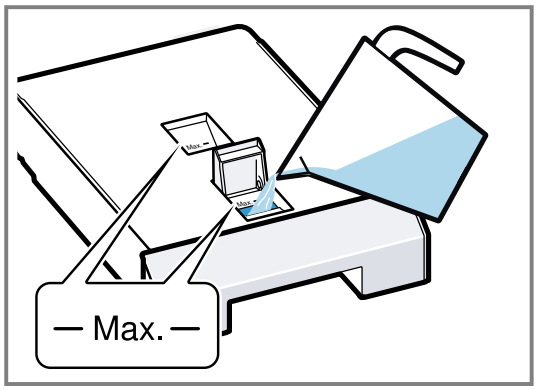

15. Su haznesini sonuna kadar itiniz.

Kireç giderme programı başlatılmalıdır

1. Cihaz kapağını kapatınız.
2. ✓ ile son uyarıyı onaylayınız.

3. ▸ ile başlatınız.
✔ Ekranda 1,5 saat kireç çözme süresi gösterilir.
✔ Ekranda kireç çözme süresi geri sayar.
✔ Bir kapanma zamanı seçtiyseniz, ilgili kapanma zamanı ekranda görüntülenir.
✔ Pişirme bölümündeki lamba kapalı olarak kalır.
✔ Yaklaşık 1 saat 30 dakika sonra ekranda bir mesaj görüntülenir.
4. Su haznesini temizleyiniz.
5. Su haznesine taze su doldurunuz.

Kireç çözme programına devam edilmesi

⚠ **UYARI – Kimyasal yanık tehlikesi!**
Kireç çözme çözeltisi ağızda, boğazda, gözlerde ve ciltte yanmaya sebep olabilir.
- Kireç çözme çözeltisinin ciltle temasından kaçınınız.
- Çocukları kireç çözme çözeltisinden uzak tutunuz.
- Kireç çözme çözeltisini içmeyiniz.
- Kireç çözme çözeltisini yiyeceklerle temas ettirmeyiniz.
- Cihazı tekrar kullanmadan önce su haznesini bulaşık makinesinde veya elde iyice yıkayınız.

Gereklilik: Ekranda, cihazın programı durdurduğunu belirten bir mesaj görüntülenir.
1. Su haznesini boşaltınız, iyice temizleyiniz ve cihaza yerleştiriniz.
2. Su haznesine taze su doldurunuz.
3. → üzerine basınız.
✔ Cihaz durulama işlemini başlatır.
4. Uyarı metinlerinde yer alan talimatları uygulayınız ve → seçeneğine basınız.
✔ Kireç çözme programının süresi dolduktan sonra bir sinyal duyulur.
5. ✓ ile son uyarıyı onaylayınız.
6. Su haznesini temizleyiniz.

Su haznesinin temizlenmesi

Kireç çözme programından sonra, su haznesindeki kireç çözücü kalıntılarını temizleyiniz.
1. Su haznesini cihazdan çıkarınız.
2. Hazne kapağını çıkarınız.
3. Su haznesini ve hazne kapağını bulaşık makinesinde veya elde iyice temizleyiniz.

17.8 Sürgülü ızgaraların çıkarılması

1. Paslanmaz çeliği çizilmelerden korumak için pişirme bölümüne bir bulaşık bezi koyulmalıdır.
2. Kilitleme somunlarını gevşetiniz.

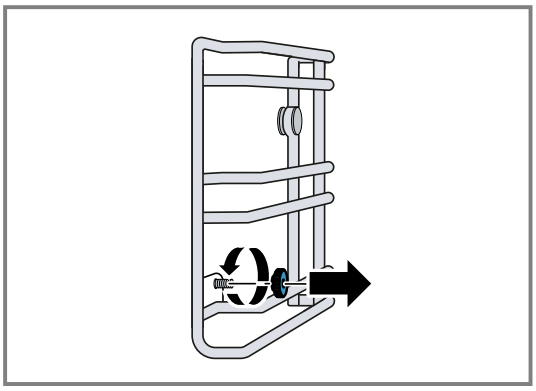

3. Sürgülü ızgarayı hafifçe vidanın kenarına çekiniz ① ve öne doğru çekerek çıkarınız ②.

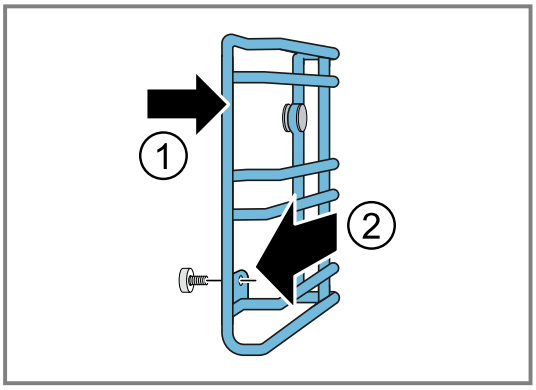

4. Sürgülü ızgaraları sıcak sabunlu suyla veya bulaşık makinesinde temizleyiniz.

17.9 Sürgülü ızgaraların geri takılması

DİKKAT
Yanlış yedek parçalar pişirme bölümünde korozyona neden olur.
- Yalnızca orijinal kilitleme somunlarını kullanınız.

1. Sürgülü ızgaraları, pişirme bölümünün doğru tarafına yerleştiriniz.
   Pişirme bölümünün sol ve sağ tarafındaki sürgülü ızgaralar farklıdır.
2. Arkadaki sürgülü ızgaraları pimin üzerine itiniz ve öne asınız.
3. Kilitleme somunlarını sıkınız.

Not: Bir kilitleme somununu kaybederseniz, müşteri hizmetlerimizden yedek parça olarak yeniden sipariş edebilirsiniz.

18 Arızaları giderme

Cihazınızdaki küçük arızaları kendiniz giderebilirsiniz. Müşteri hizmetlerine başvurmadan önce arıza gidermeye ilişkin verilen bilgilerden yararlanınız. Bu sayede gereksiz masrafı önlemiş olursunuz.

İpucu: Cihazınızın yazılım güncellemelerini otomatik olarak alabilmesi için, Home Connect uygulamasına kalıcı şekilde bağlanması gerekmektedir. Hatalar düzeltilmiştir, performans iyileştirilmiştir ve yeni fonksiyonlar eklenmiştir.

⚠ **UYARI – Yaralanma tehlikesi!**
Usulüne aykırı onarımlar tehlike teşkil eder.
- Sadece eğitimini almış uzman personel cihazda onarımlar yapabilir.

- Cihazın arızalanması halinde müşteri hizmetlerini arayın.
  → *"Müşteri hizmetleri", Sayfa 50*

⚠ **UYARI – Elektrik çarpması tehlikesi!**
Usulüne aykırı onarımlar tehlike teşkil eder.
- Sadece bunun eğitimini almış uzman personel cihazda onarımlar yapabilir.
- Cihazın onarımı sırasında sadece orijinal yedek parçalar kullanılmalıdır.
- Bu cihazın şebeke bağlantı kablosu veya cihaz bağlantı kablosu hasar görürse, üreticiden veya müşteri hizmetlerinden temin edebileceğiniz özel bir şebeke bağlantı kablosuyla veya cihaz bağlantı kablosuyla değiştirilmek zorundadır.
- Bu cihazın elektrik kablosu zarar görürse eğitimli uzman personel tarafından değiştirilmesi gerekir.

18.1 Fonksiyon arızaları

Hata	Neden ve sorun giderme
Cihaz çalışmıyor.	Şebeke bağlantı kablosunun elektrik fişi takılı değil. ▸ Cihazı elektrik şebekesine bağlayınız.
	Sigorta kutusundaki sigorta atmış. ▸ Sigorta kutusundaki ilgili sigortayı kontrol ediniz.
	Elektrik beslemesi kesildi. ▸ Oda aydınlatmasının veya odadaki diğer cihazların çalışıp çalışmadığını kontrol ediniz.
	Hatalı kullanım. ▸ Sigorta kutusundan cihazın sigortasını kapatınız ve yaklaşık 60 saniye sonra tekrar açınız.
Cihaz çalışmıyor. Ekranda "Cihaz kilitli. Kireç giderme gerekli" görünüyor.	Cihaz kireçlenmiş durumda. ▸ Kireç çözme programını →*Sayfa 42* başlatınız.
Kireç çözme işlemine rağmen ekranda "Lütfen kireç çözme yapınız" mesajı görünüyor.	Cihaz kireçlenmiş, yanlış kireç çözücü kullanılmış. **1.** Öngörülen kireç çözme tabletlerini kullanınız. **2.** Kireç çözme programını →*Sayfa 42* başlatınız.
Cihaz başlatılamıyor.	Cihazın kapağı tam kapanmamış. ▸ Cihazın kapağını kapatınız.
Cihaz Home Connect uygulaması üzerinden başlatılamıyor.	Cihaz Home Connect uygulamasına bağlı değil. ▸ Cihaz ile Home Connect uygulaması arasında bağlantı kurmayı başlatınız. → *"Home Connect kurulumunu yapınız", Sayfa 29*
	Cihaz Home Connect uygulamasına bağlı, ama uzaktan kumanda fonksiyonu etkinleştirilmemiş. ▸ Home Connect ayarları →*Sayfa 29* içinde uzaktan kumanda fonksiyonunu etkinleştiriniz.
Cihaz çalışmıyor. Ekranda E5117 görünüyor.	Cihaz su almıyor. **1.** Su haznesini kontrol ediniz. →*Sayfa 46* **2.** Ekranda tekrar hata mesajı görüntülenirse, müşteri hizmetleri →*Sayfa 50* ile iletişime geçiniz.
Cihaz çalışmıyor. Gösterge tepki vermiyor. Ekranda çocuk kilidi sembolü 🔒 görünüyor.	Çocuk kilidi devrede. ▸ Çocuk kilidini devre dışı bırakınız. →*Sayfa 23*
Cihaz kendiliğinden kapanıyor.	Emniyet kapatması: 12 saatten fazla işlem yapılmadı. **1.** Mesajı ✓ ile onaylayınız. **2.** Cihazı kapatınız.
Cihaz ısınmıyor, ekranda demo modu sembolü ⚒ görünüyor.	Cihaz demo modunda. ▸ Demo modunu Temel ayarlar →*Sayfa 31* altında devre dışı bırakınız.
Kontrol halkasına dokunmasanız bile, ekranda kontrol halkasının arkasında turuncu renkte halka her zaman gösterilir.	Temizlik sırasında kontrol halkasının arkasına çok fazla nem girmiş. **1.** Nem buharlaşana kadar bekleyiniz. **2.** Gerekirse nemin buharlaşması için birkaç saat bekleyiniz.
Kontrol halkasına dokunsanız bile, kontrol halkasının arkasındaki turuncu halka hiçbir zaman ekranda gösterilmez.	Temizlik sırasında kontrol halkasının arkasına çok fazla nem girmiş. **1.** Nem buharlaşana kadar bekleyiniz. **2.** Gerekirse nemin buharlaşması için birkaç saat bekleyiniz.

Hata	Neden ve sorun giderme
Buhar görünmüyor.	100 C'nin üzerindeki su buharı görünmez. ▸ Bu normaldir. Herhangi bir işlem uygulamaya gerek yoktur.
Görünürde buhar yok, ancak fan çalışıyor.	Özellikle ön durulama sırasında buharın görünür hale gelmesi birkaç dakika sürebilir. ▸ Bu normaldir. Herhangi bir işlem uygulamaya gerek yoktur.
Kapağın üstünden güçlü buhar çıkışı söz konusu.	Çalışma modunu değiştirdiniz. ▸ Bu normaldir. Herhangi bir işlem uygulamaya gerek yoktur.
Kapağın yanından yoğun buhar çıkıyor.	Kapı contası kirli veya gevşek. **1.** Kapı contasını temizleyiniz. **2.** Kapı contasını oluğa yerleştiriniz.
Çalıştırma sırasında gürültü.	Atık su pompası çalışıyor. ▸ Normal çalışma sesi Herhangi bir işlem uygulamaya gerek yoktur.
	Cihaz birkaç gündür kapalıydı. İşletime alma sırasında otomatik durulama. ▸ Normal: İşletime alma sırasında otomatik durulama. Herhangi bir işlem uygulamaya gerek yoktur.
Isıtma sırasında ıslığa benzer bir ses oluşuyor.	Buhar üretilirken sesler oluşabilir. ▸ Bu normaldir. Herhangi bir işlem uygulamaya gerek yoktur.
Pişirme sırasında bir "plop" sesi duyulabilir.	Büyük sıcaklık farkında genleşme. ▸ Bu normaldir. Herhangi bir işlem uygulamaya gerek yoktur.
Buharda pişirme mümkün değil.	Cihaz kireçlenmiş durumda. Cihaz hasarlarının önlenmesi için cihazdaki kireçlenme giderilmelidir. ▸ Kireç çözme programını →*Sayfa 42* başlatınız.
Cihaz artık düzgün buhar vermiyor.	Cihaz kireçlenmiş durumda. ▸ Kireç çözme programını →*Sayfa 42* başlatınız.
Aydınlatma çalışmıyor.	Aydınlatma bozuk. **1.** Elektrik kablosunun fişini çekiniz. **2.** 10 saniye sonra fişi tekrar takınız. **3.** "Ayarlar" altında temel ayar "İç aydınlatma" için ilgili "Etkinleştirme" ayarının altındaki "Otomatik" ayarının seçili olup olmadığını kontrol ediniz. → *"Temel ayarların değiştirilmesi", Sayfa 37* ▸ Arıza giderilemezse, müşteri hizmetlerine haber veriniz.
Cihaz kapağı açıldığında, dışarı su damlıyor.	Kapı camının alt tarafında bulunan yoğuşma suyu toplama oluğu dolmuş. ▸ Yoğuşma suyu toplama oluğunu bir süngerle kurutunuz.
Isıtma sırasında hoş olmayan bir koku ortaya çıkıyor.	Cihaz yeni. ▸ İlk kullanımdan önce cihazı bir saat süreyle % 60 nem 60% ve 200 °C sıcaklıkta ısıtınız.

18.2 Gösterge alanındaki uyarılar

Hata	Neden ve sorun giderme
Ekranda görüntüleniyor.	Su haznesi arızalıdır. **1.** seçeneğine basınız. **2.** Ekrandaki uyarıları dikkate alınız.
Ekranda "Temizleme yardımı programı durduruldu. Pişirme alanı silinmelidir. Deterjan artıkları temizlenmelidir." yazısı görünüyor.	Cihaz, temizlik yardımı sırasında kapatıldı veya güç kaynağı kesildi. **1.** Su haznesini doldurunuz. **2.** Pişirme bölümünü temizleyiniz. **3.** Temizleme yardımını yeniden başlatınız. → *"Temizleme yardımının başlatılması", Sayfa 39*
Ekranda "Exx" hata mesajı görünüyor.	Bir hata oluştu. **1.** Ekranda bir hata mesajı görüntülenirse, ⏻ seçeneğine basınız. ✔ Ekranda hata mesajı artık görünmüyorsa, bu tek seferlik bir sorundur.

Hata	Neden ve sorun giderme
Ekranda "Exx" hata mesajı görünüyor.	2. Ekranda hata mesajı görüntülenmeye devam ediyorsa veya tekrar görüntüleniyorsa, müşteri hizmetleri →*Sayfa 50* ile iletişime geçiniz ve hata kodunu paylaşınız.

18.3 Elektrik kesintisi

Elektrik kesintisi durumunda cihazınız kapanır.
Elektrik kesintisi, devam eden pişirme işlemini durdurur.
Ekranda bir mesaj görünür.

Elektrik kesintisinden sonra cihazı tekrar çalıştırınız

1. ⏻ üzerine basınız.
2. Cihazı tekrar alıştığınız gibi işletime alınız.

18.4 Su haznesinin kontrol edilmesi

1. Sağ su haznesini çıkarınız.
2. Hazne kapağını çıkarınız.
3. Su haznesinin arka bölümündeki emme hortumunu [a] çıkarınız ve musluk suyunun altında temizleyiniz.

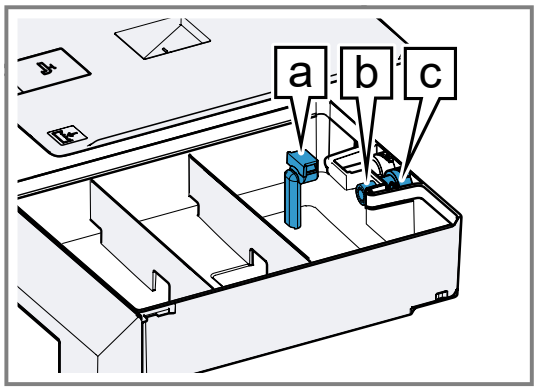

4. Emme hortumunda kalıntı olmadığından emin olunuz.
5. Su haznesinin arka bölümündeki çıkış valfinde bulunan [c] filtrede [b] kalıntı olmadığından emin olunuz.
6. Emme hortumunu [a] tamamen itiniz.
   - Emme hortumunun bükülmediğinden emin olunuz.

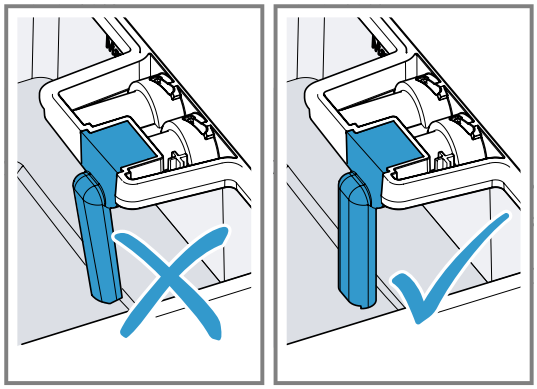

7. Hazne kapağını yerleştiriniz.

18.5 Demo modu

Ekranda ⚒ görünüyorsa, demo modu devrededir. Cihaz ısınmıyor.

Demo modunun devre dışı bırakılması

1. Cihazın elektrik bağlantısını kesmek için ev sigortasını veya sigorta kutusundaki devre kesiciyi kapatınız.
2. Demo modunu 3 dakika içinde Temel ayarlar →*Sayfa 31* altından devre dışı bırakınız.

19 Taşıma, depolama ve atığa verme

19.1 Eski cihazları atığa verme

Çevreye duyarlı bir imha işlemiyle çok değerli ham maddeler yeniden kullanılmak üzere değerlendirilebilir.

1. Elektrik kablosunun elektrik fişini çekin.
2. Elektrik kablosunu kesip ayırın.
3. Cihazı çevreye zarar vermeyecek şekilde imha ediniz. Güncel imha yol ve yöntemleri hakkında bilgi edinmek için lütfen yetkili satıcınıza veya bağlı olduğunuz belediyeye ya da şehir idaresine başvurunuz.

Bu ürün T.C. Çevre, Şehircilik ve İklim Değişikliği Bakanlığı tarafından yayımlanan “Elektrikli ve Elektronik Eşyalarda Bazı Zararlı Maddelerin Kullanımının Kısıtlanmasına İlişkin Yönetmeliği’nde belirtilen zararlı ve yasaklı maddeleri içermez”.

AEEE yönetmeliğine uygundur.
Bu ürün, geri dönüşümlü ve tekrar kullanılabilir nitelikteki yüksek kaliteli parça ve malzemelerden üretilmiştir. Bu nedenle, ürünü, hizmet ömrünün sonunda evsel veya diğer atıklarla birlikte atmayın. Elektrikli ve elektronik cihazların geri dönüşümü için bir toplama noktasına götürün. Bu toplama noktalarını bölgenizdeki yerel yönetime sorun. Kullanılmış ürünleri geri kazanıma vererek çevrenin ve doğal kaynakların korunmasına yardımcı olun. Ürünü atmadan önce çocukların güvenliği için elektrik fişini kesin ve kilit mekanizmasını kırarak çalışmaz duruma getirin.

20 Pişirme önerileri

Burada çeşitli yemeklere ilişkin uygun ayarları, en iyi aksesuar ve kapları bulabilirsiniz. Öneriler cihazınız için optimum şekilde uyarlanmıştır.
Bazı yemekler için önerilen ayarları →*Sayfa 25* ekranda Programlar →*Sayfa 24* altında veya
Home Connect uygulamasında bulabilirsiniz.
Aşağıdaki genel bakışta sadece test amaçlı standart yemekleri bulabilirsiniz.

20.1 Genel hazırlama bilgileri

Tüm yemekleri hazırlarken bu bilgileri dikkate alınız.

- Belirtilen pişirme süreleri yönlendirme içindir. Hammaddenin kalitesi ve sıcaklığı, yiyeceğin ağırlığı ve kalınlığı gerçek pişirme süresini etkiler.
- Bilgiler, 4 kişi için ortalama miktarlara göre verilmiştir. Daha büyük bir miktar hazırlamak istiyorsanız, daha uzun pişirme süresine izin veriniz.
- Belirtilen pişirme kaplarını kullanınız. Başka bir kap kullanırsanız pişirme süresini uzatmak veya kısaltmak gerekebilir.
- Her zaman tabaklar, kek kalıpları veya güveç kaplarını her zaman ızgarayla birlikte kullanınız.
- Yemek konusunda çok az deneyiminiz varsa, mümkün olan en kısa sürede başlayınız. Gerekirse yemeği pişirmeye devam edebilirsiniz.
- Önceden ısıtılan cihazın pişirme bölümü kapağını çok kısa süre açık tutunuz ve cihazı en kısa sürede doldurunuz.
- Fırında buharla pişirme, buz çözme, mayalama ve tekrar ısıtma sırasında 3 yerleştirme seviyesi eş zamanlı olarak kullanılabilir (1, 2, ve 3 yerleştirme seviyeleri). Bu durumda tat aktarımı oluşmaz. Böylece balık, sebze ve tatlılar eş zamanlı olarak hazırlanabilir. Belirtilen pişirme sürelerini büyük miktarda gıda maddesi pişirildiğinde uzatmak gerekebilir.
- Yalnızca tek bir seviyede pişirecekseniz, seviye 2'yi kullanınız. Aynı anda iki seviyede pişirirecekseniz, seviye 1 ve 3'ü kullanınız.
- Yemeğin pişirme bölümüne veya arka saca temas etmediğinden emin olunuz.
- Cihazın kapağı iyice kapanmalıdır. Conta yüzeylerini her zaman temiz tutunuz.
- Optimum buhar sirkülasyonu sağlamak için ızgaraları ve kapları çok sıkı kapatmayınız.
- Çok soğuk yemeklerde ve yüksek sıcaklıklarda pişirme kabı deforme olabilir. Bu deformasyon herhangi bir fonksiyon kaybına yol açmaz. Pişirme kabı tekrar soğuduğunda, ilgili deformasyon kaybolur.
- Eğer cihaz sıcaklığı 100°C'den daha yüksekse, buharla pişirme öncesinde cihazın soğumasını bekleyiniz. Aksi takdirde yüksek sıcaklıkta yemekler kurur.
- 100°C altındaki sıcaklıklarda, buharda pişirme sırasında ön ısıtma gerekli değildir. Yiyecekleri soğuk pişirme bölümüne koyunuz ve ardından cihazı çalıştırınız.
- Tahmini pişirme süresi, pişirme bölümü seçilen sıcaklığa ulaşır ulaşmaz başlar.
- Cihazı her zaman önceden ısıtınız. En iyi pişirme sonuçlarına bu şekilde ulaşabilirsiniz. Belirtilen pişirme süreleri, önceden ısıtılmış cihazlar içindir.

20.2 Vakumlu torbada pişirme

Sous-vide pişirme ile yiyecekleri "vakum altında" 50 ila 95 °C arasındaki düşük sıcaklıklarda ve % 100 buharla pişirirsiniz.

⚠ **UYARI – Sağlık tehlikesi!**
Aşağıdaki uygulama uyarılarını ve hijyen uyarılarını dikkate almamanız halinde sous-vide pişirmedeki düşük pişirme sıcaklıkları nedeniyle sağlık riski oluşur.

- ▸ Sadece iyi kalitede, taze yiyecekler kullanınız.
- ▸ Ellerinizi yıkayınız ve dezenfekte ediniz. Tek kullanımlık eldivenler veya ızgara maşası kullanınız.
- ▸ Kümes hayvanları, yumurta ve balık gibi kritik yiyecekleri pişirirken özellikle dikkat edilmesi gereklidir.
- ▸ Meyve ve sebzeleri iyice yıkayınız ve gerekirse soyunuz.
- ▸ Yüzeyleri ve kesme tahtasını her zaman temiz tutunuz. Farklı yiyecekler için farklı kesme tahtaları kullanılmalıdır.
- ▸ Soğutma zincirini bozmayınız. Soğutma zinciri sadece yiyeceği hazırlamadan kısa süre önce bozulmalıdır. Vakumlanmış yiyecekler pişirme sürecine kadar tekrar buzdolabında saklanmalıdır.
- ▸ Yiyecekler sadece hemen tüketilmek içindir. Pişirme sürecinin ardından yiyecekler hemen tüketilmelidir ve uzun süre saklanmamalıdır. Yiyecekler buzdolabında da saklanmamalıdır. Yiyecekler yeniden ısıtılmaya uygun değildir.

- Sous-vide pişirme; et, balık, sebze ve tatlı için koruyucu ve yağsız bir hazırlama biçimidir. Yiyecekleri, vakumlu kapatıcılı özel bir ısıya dayanıklı pişirme torbasında hava geçirmez şekilde kapatırsınız.
- Koruyucu torba, besinleri ve aromaları korur. Düşük sıcaklıklar ve doğrudan ısı transferi sayesinde her pişirme noktasına kontrollü bir şekilde ulaşabilirsiniz. Yemekleri fazla pişirmek neredeyse imkansızdır.
- Pişirme tablosunda belirtilen porsiyon büyüklüklerine dikkat ediniz. Daha büyük miktarlar ve parçalar için pişirme süresini buna göre ayarlayınız. Balık, et ve kümes hayvanları için belirtilen porsiyonlar bir kişilik beslenme ihtiyacı değerine göredir. Sebze ve tatlı için belirtilen porsiyonlar, 4 kişilik tüketim miktarına karşılık gelmektedir.
- 2 seviyeye kadar yemek pişirebilirsiniz. En iyi pişirme sonucunu elde etmek için pişirme kaplarını 1. ve 3. seviyelere yerleştiriniz. Sadece bir seviyede yemek pişiriyorsanız, 2. seviyeyi kullanınız.
- Sous-vide pişirme için sadece bu amaçla üretilmiş, ısıya dayanıklı vakum poşeti kullanınız. Yiyecekleri, örneğin porsiyonlu balık gibi, satın aldığınız vakumlu torbalarda pişirmeyiniz. Bu poşetler vakumlu torbada pişirme için uygun değildir.
- Eşit ısı transferi ve mükemmel pişirme sonuçları elde etmek ve yiyecekleri vakumlamak için %99 vakum oluşturabilen bir hazneli vakum kapatıcı kullanınız.
- Hijyenik nedenlerden dolayı, "Sous-vide pişirme" ısıtma türünde pişirme süresinin sonunun ertelenmesi mümkün değildir.

Vakumlama

Vakumlama sırasında, yiyecekleri özel bir plastik torbada hava geçirmez şekilde kapatırsınız.

Vakumlama sırasında şu noktalara dikkat ediniz:
- Vakum torbasında hava olmamalı veya neredeyse hiç hava olmamalıdır.
- Kaynak dikişi sorunsuz biçimde kapatılmış olmalıdır.
- Vakum poşetinde delik olmamalıdır. İç sıcaklık sensörü kullanmayınız.
- Vakumla kapatılan et parçaları ve balık parçaları doğrudan birbirine bastırılmaz.
- Sebzeleri ve tatlıları olabildiğince düz bir şekilde vakumlayınız.

Pişirme öncesinde, poşetteki vakumun sorunsuz olduğundan emin olunuz.
Şüpheniz varsa, yiyeceği yeni bir poşete koyunuz ve yiyeceği tekrar vakumla kapatınız. Yiyecekleri pişirmeden en fazla bir gün önce vakumlayınız. Bu, örneğin sebzeler gibi ısı transferini engelleyen veya gıdanın yapısını ve dolayısıyla vakum basıncı nedeniyle pişirme davranışını değiştiren gazların yiyeceklerden kaçmasını önlemenin tek yoludur.

Yiyecek kalitesi

Hammaddenin kalitesi, pişirme sonucunun kalitesi üzerinde % 100 etkiye sahiptir.
Sadece en iyi kalitedeki taze yiyecekleri kullanınız. Güvenli ve lezzetli bir pişirme sonucunu garanti etmenin tek yolu budur.

Hazırlama

Vakumlu pişirme sayesinde, aroma maddeleri dışarı kaçamaz ve yiyeceklerin lezzetleri daha yoğun hale gelir. Alıştığınız miktardaki aroma maddelerinin (örneğin baharatların ve sarımsağın), yemeğin lezzetini çok güçlü biçimde değiştirebileceğine dikkat ediniz. Bu yöntemi kullanmaya başladığınızda, alıştığınız miktarların yarısını kullanınız.
Kullanılacak maddenin kalitesi yüksekse, genelde torbanın içine küçük bir parça tereyağı ve biraz tuzla karabiber eklemek yeterli olacaktır. Çoğunlukla doğal yiyecek aromaları, lezzet deneyimini yoğunlaştırmak için yeterli olacaktır.
Vakumlanmış yiyecekleri birbirinin üzerine yerleştirmeyiniz veya pişirme kabında birbirine çok yakın koymayınız. Isının eşit dağılmasını sağlamak için yiyeceklerin birbirine değmemesine dikkat ediniz. Birden çok vakumlama torbası kullanıyorsanız, iki seviyede pişiriniz.
Pişirme işleminden sonra vakumlu poşetin üzerinde sıcak su toplanacağı için poşetleri dikkatlice çıkarınız. Delikli pişirme kabını, pişirilecek sıcak yemeğin bulunduğu delikli pişirme kabının altındaki seviyeye kaydırınız.
Torbayı dışından kurulayınız, temiz ve deliksiz bir pişirme kabına yerleştiriniz ve bir makasla açınız. Pişirilecek yiyeceğin tümünü ve içerideki sıvıyı pişirme kabına aktarınız.

Pişirilecek yiyecekişlemleri, Sous-vide pişirme sonrasında aşağıdaki biçimde tamamlanabilir:
- Sebze: Kısa süre bir tavada veya Teppan Yaki üzerinde kızartınız, böylece kızartma aroması da elde edersiniz. Sebzeleri, soğumadan tadına bakmak veya diğer malzemelerle karıştırmak için kolayca baharatlayabilirsiniz.
- Balık: Baharatlayınızve üzerine sıcak tereyağı dökünüz. Birçok balık türü sous-vide pişirmeden sonra kolayca parçalandığından, isteğinize göre sous-vide pişirmeden önce balıkları sadece kısa bir süre kızartınız. Eğer sous-vide pişirme sonrasında yiyecek istediğiniz kadar pişmiyorsa, kızartma süresini biraz daha uzatabilirsiniz.
- Et: Kısa süre ve çok sıcak bir yüzeyde iki tarafını da kızartınız. Bu, ete, fazla pişmeden bir kabuk ve normal kavrulmuş aroma kıvamı kazandırır. Teppan Yaki veya bir ızgara ile son derece güzel sonuçlar elde etmeniz mümkündür.

Not: Yağ sıçramasını engellemek için eti kızgın yağa atmadan önce bir mutfak beziyle etin suyunu alınız.

Yemekleri önceden ısıtılmış tabaklarda servis ediniz ve mümkünse sıcak sos veya tereyağı ekleyiniz, çünkü Sous-vide pişirme göreceli olarak düşük sıcaklıklarda gerçekleşir.

20.3 Büyük hacimli yemeklerin hazırlanması

Büyük hacimli yiyeceklerin hazırlanması için öneri.
- Büyük hacimli pişirilecek yiyecekler için yan sürme ızgarayı çıkarabilirsiniz.
- Bunun için sürgülü ızgaranın ön tarafındaki kulaklı somunları sökünüz ve sürgülü ızgarayı öne doğru çekerek çıkartınız.
- Tel ızgarayı doğrudan pişirme bölümünün zeminine yerleştiriniz ve pişirilecek yiyeceği veya kızartma tenceresini tel ızgaraya yerleştiriniz. Pişirilecek yiyeceği veya kızartma tenceresini doğrudan pişirme bölümü tabanı üzerine yerleştirmeyiniz. Gerekirse sürgülü ızgaraları çıkarınız. →*Sayfa 43*

20.4 Akrilamidsiz hazırlama için ipuçları

Genel bilgi
- Pişirme süreleri mümkün olduğunca kısa tutulmalıdır. Yemekler altın renginde oluncaya kadar kızartılmalı, rengin kararmasına izin verilmemelidir.
  Pişirilecek yiyecekler büyük ve kalın olmalıdır. Hazırlama sırasında daha az akrilamid üretilir.

Unlu mamuller
- Sıcaklık, sıcak havada maks. 180 °C olarak ayarlanmalıdır.

Kurabiye
- Kurabiyelere yumurta veya yumurta sarısı sürülmelidir. Böylece akrilamid oluşumu azalır.
  Eşit aralıklarla tepsi üzerine yayınız.

Fırında patates kızartması
- Patatesler aralıklarla ve tek kat olacak şekilde tepsi üzerine yayılmalıdır.
  Patateslerin kurumaması için tepsi başına en az 400 g pişiriniz.

20.5 Test yemekleri

Bu genel bakış; cihazın EN 60350-1:2013, IEC 60350-1:2011 ve EN 60705:2012, IEC 60705:2010 normuna göre test edilmesini kolaylaştırmak amacıyla test enstitüleri için hazırlanmıştır.

Buhar ile pişirme

Yemek	Aksesuar / Kaplar	Yerleştirme yüksekliği	°C bazında sıcaklık	Isıtma türü	% olarak nem	Dak. cinsinden pişirme süresi	Notlar
Brokoli, çiçekler halinde (EN60350-1' e göre)	Delikli buharda pişirme kabı	2	90	100%	100	20-25	
Fasulye, derin dondurulmuş (EN60350-1' e göre) (3kg)	Delikli buharda pişirme kabı	2	100	100%	100	35-45	

Izgaralar

Yemek	Aksesuar / Kaplar	Yerleştirme yüksekliği	°C bazında sıcaklık	Isıtma türü	% olarak nem	Dak. cinsinden pişirme süresi	Notlar
Hamburger, 125 g, EN60350-1'e göre	Izgara veya Deliksiz buharla pişirme kabı	2	230		-	Her bir taraf için 12 - 15	Cihazda 5 dakika ön ısıtma yapılmalıdır.
Tost, EN60350-1'e göre	Izgara	1	230		-	7-8	Cihazda 5 dakika ön ısıtma yapılmalıdır.

Fırında pişirme

Yemek	Aksesuar / Kaplar	Yerleştirme yüksekliği	°C bazında sıcaklık	Isıtma türü	% olarak nem	Dak. cinsinden pişirme süresi	Notlar
Elmalı tart, EN 60350-1'e göre	Kelepçeli kek kalıbı Ø 20 cm	2	160	0%	0	110	
Küçük kekler, EN 60350-1'e göre	Deliksiz buharla pişirme kabı	2	160	0%	0	25-30	
Küçük kekler, EN 60350-1'e göre	Delikli buharda pişirme kabı	1+2	150	0%	0	35-40	Kademe 1 ve kademe 2'yi kullanınız.
Kuru pasta, 60350-1'e göre	Deliksiz buharla pişirme kabı	2	140	0%	0	50	
Kuru pasta, 60350-1'e göre	Delikli buharda pişirme kabı	1+3	140	0%	0	50	Kademe 1 ve kademe 3'ü kullanınız.

21 Serbest yazılıma ve Open Source yazılımına yönelik bilgiler

Bu ürün, telif hakkı sahipleri tarafından serbest yazılım veya Open Source yazılımı olarak lisanslı olan yazılım bileşenleri içerir.
İlgili lisans bilgileri, ev cihazı üzerinde kayıtlıdır. İlgili lisans bilgilerine erişim, Home Connect uygulaması üzerinden de mümkündür: "Profil -> Yasal bilgiler -> Lisans bilgileri".[1] Lisans bilgilerini ilgili markanın web sayfasından da indirebilirsiniz. (Lütfen ürün web sayfasında cihaz modelinizi ve ek dokümanları arayınız.)
Alternatif olarak, ilgili bilgileri ossrequest@bshg.com veya BSH Hausgeräte GmbH, Carl-Wery-Str. 34, D-81739 Münih adresinden talep edebilirsiniz.
İlgili kaynak kodu, talep üzerine sunulur.
Lütfen talebinizi ossrequest@bshg.com veya BSH Hausgeräte GmbH, Carl-Wery-Str. 34, D-81739 Münih adresine gönderiniz.
Konu: „OSSREQUEST“
Talebinizin işlenmesine yönelik masraflar, size faturalanır. Bu teklif, satın alma tarihinden itibaren üç yıl süresince veya en az ilgili cihaz için destek ve yedek parça sunduğumuz süre boyunca geçerlidir.

22 Müşteri hizmetleri

İlgili Ürünlerin Çevreye Duyarlı Tasarımına İlişkin Yönetmeliği uyarınca fonksiyon ile ilgili orijinal yedek parçaları, cihazınız piyasaya çıkarıldıktan sonra en az 10ºyıl süresince müşteri hizmetlerimizden temin edebilirsiniz.
Ek olarak, cihazınızın piyasa sunumunu takiben 15 yıla kadar süreyle, müşteri hizmetlerimiz aracılığıyla fonksiyonel açıdan uygun ve stoklanabilir orijinal yedek parçaları temin etme imkanına sahipsiniz.
Daha fazla bilgi için lütfen müşteri hizmetlerimize başvurunuz.

Not: Müşteri hizmetlerinin kullanımı üretici garantisi koşulları kapsamında ücretsizdir.

Ülkenizde geçerli olan garanti süresi ve garanti koşulları ile ilgili ayrıntılı bilgileri ekteki belgede yer alan QR kodu aracılığıyla servis iletişim kişilerine ve garanti koşullarına, ekteki müşteri hizmetleri listesinden, müşteri hizmetlerimizden, yetkili satıcımızdan veya Web sitemizden alabilirsiniz.
İthalatçı Firma: BSH Ev Aletleri ve Sanayi Ticaret A.Ş.
Fatih Sultan Mehmet Mah. Balkan Cad. No:51
Ümraniye-İstanbul-Türkiye
Tel : 0216 528 90 00
Fax : 0216 528 99 99
Üretici Firma : BSH Hausgeräte GmbH
Carl-Wery Straße 34
81739 München, Germany
www.gaggenau.com
Phone: 0049 89 4590-01
Müşteri hizmetlerinin iletişim verilerini ekteki belgede yer alan QR kodu aracılığıyla servis iletişim kişilerine ve garanti koşullarına, ekteki müşteri hizmetleri listesinden veya Web sitemizde bulabilirsiniz.
Bu ürün, enerji verimlilik sınıfı F'ye sahip ışık kaynakları içerir. Işık kaynakları, yedek parça olarak sunulur ve sadece bu yönde eğitim almış uzman personel tarafından değiştirilmelidir.
Tüm yetkili servis istasyonlarının iletişim bilgilerine aşağıdaki web sitemizden ulaşabilirsiniz.
https://www.gaggenau-yetkiliservisi.com/
Ayrıca yetkili servis istasyonlarına ait bilgiler, ilgili bakanlık tarafından oluşturulan www.servis.gov.tr adresli web sitesinde yer almaktadır.
SGM-2024/5, (EU) 65/2014 ve (EU) 66/2014 yönetmeliğine uygun bilgileri, cihazınızın ürün sayfasında ve servis sayfasında *www.gaggenau.com* altında çevrimiçi olarak ilgili kullanım talimatlarında ve ek belgelerde bulabilirsiniz.
SGM-2024-5 yönetmeliği uyarınca ürün bilgileri, basılı enerji etiketinin altında da bulunabilir.

22.1 Ürün numarası (E-Nr.), imalat numarası (FD) ve sayma numarası (Z-Nr.)

Müşteri hizmetlerine başvurduğunuzda, cihazınızın etiketinde yer alan ürün numarasını (E-Nr.), imalat numarasını (FD) ve seri numarasını (Z-Nr.) hazır bulundurun.
Numaraların yer aldığı tip plaketini, cihazın kapağını açtığınızda görebilirsiniz.

Cihaz bilgilerini ve müşteri hizmetlerinin telefon numarasını hızlıca bulabilmeniz için bilgileri not etmenizi öneririz.

22.2 Garanti Şartları

Kullanim Süresi: 10 YIL (Ürünün fonksiyonunu yerine getirebilmesi için gerekli yedek parça bulundurma süresi).
Malın ayıplı olduğunun anlaşılması durumda tüketici, 6502 sayılı Tüketicinin Korunması Hakkında Kanunun 11 inci maddesinde yer alan;

- Sözleşmeden dönme
- Satış bedelinden indirim isteme,
- Ücretsiz onarılmasını isteme,
- Satılanın ayıpsız bir misli ile değiştirilmesini isteme,

haklarından birini kullanabilir.
Tüketici, garantiden doğan haklarının kullanılması ile ilgili olarak çıkabilecek uyuşmazlıklarda yerleşim yerinin bulunduğu veya tüketici işleminin yapıldığı yerdeki Tüketici Hakem Heyetine veya Tüketici Mahkemesine başvurabilir.

[1] Cihazın donanımına göre değişir

23 Uygunluk beyanı

BSH Hausgeräte GmbH, Home Connect fonksiyonuna sahip cihazın 2014/53/EU yönergesinin temel gerekliliklerine ve diğer ilgili kurallarına uygun olduğunu taahhüt eder.
Daha ayrıntılı bir RED uygunluk beyanını internette *www.gaggenau.com* altında bulunan, cihazınızın ürün sayfasındaki ek dokümanlarda bulabilirsiniz.

CE

2,4 GHz bant (2400–2483,5 MHz): maks. 100 mW
5-GHz bant (5150–5350 MHz + 5470–5725 MHz): maks. 150 mW

	BE	BG	CZ	DK	DE	EE	IE	EL	ES
	FR	HR	IT	CY	LI	LV	LT	LU	HU
	MT	NL	AT	PL	PT	RO	SI	SK	FI
	SE	NO	CH	TR	IS	UK (NI)			
5 GHz WLAN (Wi-Fi): Sadece kapalı alanlarda kullanıma uygundur.									

AL	BA	MD	ME	MK	RS	UK	UA
5 GHz WLAN (Wi-Fi): Sadece kapalı alanlarda kullanıma uygundur.							

24 Montaj kılavuzu

Cihazın montajı sırasında bu bilgilere dikkat ediniz.

mm

24.1 Genel montaj bilgileri

Cihazın montajına başlamadan önce bu uyarıları dikkate alınız.

⚠ UYARI – Yangın tehlikesi!
Elektrik kablosunun uzatılması ve izin verilmemiş adaptörlerin kullanılması tehlikelidir.
- Uzatma kabloları veya çoklu priz takımları kullanmayınız.
- Sadece üreticinin izin verdiği adaptörleri ve elektrik kablolarını kullanınız.
- Elektrik kablosu çok kısaysa ve daha uzun bir elektrik kablosu yoksa, ev tesisatının uyarlanması için uzman bir elektrik şirketi arayınız.

⚠ UYARI – Yaralanma tehlikesi!
Cihaz ağırdır.
- Cihazın hareket ettirilmesi için 2 kişi gereklidir.
- Yalnızca uygun yardımcı malzemeler kullanılmalıdır.

Montaj sırasında keskin kenarlı parçalara temas edilebilir.
- Koruyucu eldiven giyiniz.

DİKKAT
Cihazın çerçevesinden tutularak taşınması bükülmesine neden olabilir. Cihaz çerçevesi, cihazın ağırlığını taşıyamaz.

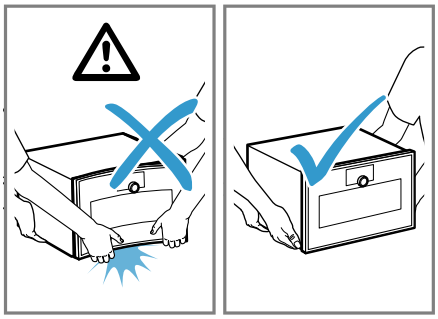

- Cihazı, çerçevesinden tutarak kaldırmayınız.
- Cihazı daima gövdesinden tutarak kaldırınız.

⚠ UYARI – Elektrik çarpması tehlikesi!
Usulüne uygun olmayan kurulumlar tehlikelidir.
- Cihazı sadece tip plakasındaki bilgilere göre bağlanmalı ve işletilmelidir.
- Cihaz, sadece kurallara uygun şekilde monte edilmiş olan topraklamalı bir priz üzerinden alternatif akımlı bir elektrik şebekesine bağlanmalıdır.
- Evinizdeki elektrik tesisatına ait koruyucu iletken sisteminin usulüne uygun şekilde kurulmuş olduğundan emin olunuz.

- ▸ Cihaz zamanlayıcı veya uzaktan kumanda gibi harici anahtarlama tertibatları üzerinden kesinlikle kullanılmamalıdır.
- ▸ Cihaz monte edildiğinde şebeke bağlantı kablosunun fişi serbestçe erişilebilir olmalıdır. Serbestçe erişmek mümkün değilse sabit döşenmiş elektrik tesisatına, tesisat kurulum yönetmeliklerine uygun olarak bir elektriği kesme tertibatı takılmalıdır.
- ▸ Cihazın kurulması sırasında elektrik kablosunun sıkışmamasına veya hasar görmemesine dikkat edin.

DİKKAT

Cihazın çekilmesi veya itilmesi sonucu cihazda oluşan yüzey hasarı.

- ▸ Cihazı çekmeyiniz veya itmeyiniz, aksine cihazı kaldırınız.
- ▸ Cihazın altına bir mutfak bezi yerleştiriniz.

- Bu kılavuzu dikkatlice okuyunuz.
- Cihazın montajı ancak bu montaj talimatında tarif edilen şekilde, usulüne uygun olarak yapılmışsa, cihazın güvenli kullanımı söz konusu olabilir. Yanlış montajdan kaynaklanan arızalardan montajı yapan kişi sorumludur.
- Tüm çalışmalara başlamadan önce akım beslemesi kesilmelidir.
- Ambalajı açıldıktan sonra cihaz kontrol edilmelidir. Bir nakliye hasarı olması durumunda fişe takılmamalıdır.
- Cihazı kapaktan veya cihaz iskeletinden tutarak kaldırmayınız.
- Kurulum için güncel geçerli yapı düzenlemelerine ve yerel elektrik tedarikçisinin talimatlarına uyunuz.
- Cihazı montaj eskizine göre monte ediniz. Minimum mesafelere dikkat ediniz.
- Mobilya kapaklarının arkasına montaj: Çalışma sırasında bu tür kapakların kapanmasına karşı gerekli önlemler alınmalıdır. Çalışma veya soğutma (fan işletimi) sırasında kapakları açık kalmazsa aşırı ısınma riski ortaya çıkar.
- Fırını ve kapısını cihazı çalıştırmadan önce ambalaj malzemelerini ve yapışkanlı bantları pişirme bölümünden ve kapağından çıkarınız.
- Resimlerin ölçüm bilgileri mm cinsindendir.

24.2 Montaj videosu QR kodu

Burada montaj videosu için QR kodunu bulabilirsiniz.

24.3 Planlama notları

Cihazı kurmadan önce aşağıdaki planlama notlarına dikkat ediniz.

- Kapı yönü değiştirilemez.
- Mobilya boşluğundan kapı ön yüzeyine olan mesafe 42 mm'dir.
- Yan çekmecelerin açılması için ön çıkıntıya dikkat ediniz.
- Bir köşe çözümü planlarken, kapak açılma açısını en az 97° olarak göz önüne alınız.
- Dolap içinde, bu cihazın üzerine başka bir elektrikli cihaz monte etmeyiniz.
- Bu cihazın üzerine lavabo monte etmeyiniz.
- Tam otomatik bir kahve pişirme makinesinin üzerine monte ederken, ara rafı veya metal braketleri kullanınız. Ara zemin ve metal köşebentler müşteri hizmetlerinden veya çevrimiçi mağazadan temin edilebilir.
- İki üniteyi doğrudan tam otomatik bir kahve makinesinin yanına üst üste monte ederken, ara zemin veya dört ünite arasındaki metal köşebentleri kullanınız.
- Cihaz bağlantı kutusu, kurulum nişinin dışında yer almalıdır.

24.4 Cihaz ölçüleri

Burada cihazın ölçülerini bulabilirsiniz

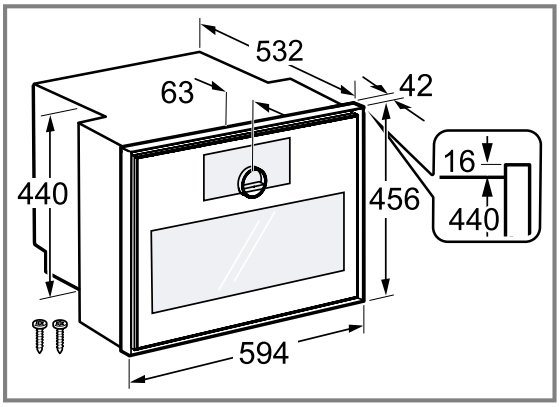

24.5 Kurulum aksesuarları

Orijinal aksesuarlar kullanınız.

Aksesuarlar	Sipariş numarası
Ara zemin	GA601010

24.6 Bağlantıların konumu

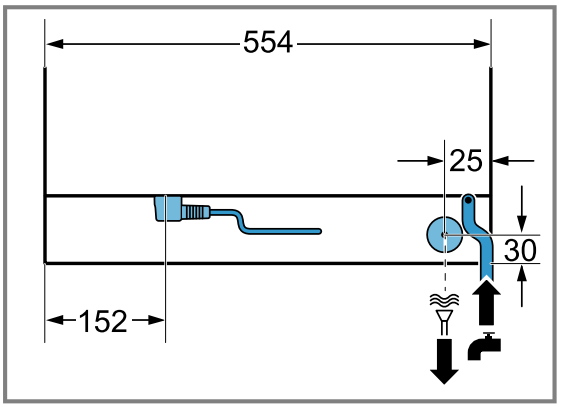

24.7 Mobilyanın hazırlanması

Gereklilik: Gömme mobilyalar 90 °C'lik sıcaklığa kadar, yan mobilya yüzeyleri ise 70 °C'lik sıcaklığa kadar dayanıklı olmalıdır.

1. Prizin montaj boşluğunun dışında olduğundan emin olunuz.
2. Mobilya üzerinde kesme işlemini gerçekleştiriniz ve ardından cihazı yerleştiriniz.
3. Kesme işlemlerinden sonra talaşları temizleyiniz. Talaşlar, elektrikli bileşenlerin işlevini bozabilir.
4. Sabitlenmeyen mobilyalar uygun bir köşebentle duvara sabitlenmelidir.
5. Cihazı yalnızca müşterinin aksesuarları kolayca çıkarabileceği kadar yükseğe kurunuz.

24.8 Elektrik bağlantısı

Cihazın elektrik bağlantısının güvenli şekilde sağlanması için bu bilgileri dikkate alınız.

⚠ **UYARI – Elektrik çarpması tehlikesi!**
Cihazın elektrik şebekesinden ayrılması her zaman mümkün olmalıdır. Cihaz sadece kurallara uygun olarak kurulmuş korumalı kontak prize takılmalıdır.

- ▸ Şebeke bağlantı hattının elektrik fişi cihazın montajından sonra kolayca erişilebilir olmalıdır.
- ▸ Bu mümkün değilse, sabit döşenen elektrik tesisatına aşırı gerilimden koruma kategorisi III koşullarına ve kurulum yönetmeliklerine uygun olarak çok kutuplu bir kesme tertibatı takılmalıdır.
- ▸ Sabit elektrik tesisatının sadece bir elektrik teknisyeni tarafından gerçekleştirmesi gerekir. Güç kaynağının akım devresine kaçak akım koruma şalteri (RCD) montajı yapmanızı öneririz.

Usulüne aykırı onarımlar tehlike teşkil eder.

- ▸ Sadece bunun eğitimini almış uzman personel cihazda onarımlar yapabilir.
- ▸ Cihazın onarımı sırasında sadece orijinal yedek parçalar kullanılmalıdır.
- ▸ Bu cihazın şebeke bağlantı kablosu veya cihaz bağlantı kablosu hasar görürse, üreticiden veya müşteri hizmetlerinden temin edebileceğiniz özel bir şebeke bağlantı kablosuyla veya cihaz bağlantı kablosuyla değiştirilmek zorundadır.
- ▸ Bu cihazın elektrik kablosu zarar görürse eğitimli uzman personel tarafından değiştirilmesi gerekir.

- Cihaz koruma sınıfı I'e aittir ve sadece topraklama kablosu bağlantısı ile çalıştırılabilir.
- Sigorta, tanıtım plakası üzerindeki güç değerine göre ve yerel yönetmeliklere uygun olarak seçilmelidir.
- Tüm montaj çalışmaları için cihaz gerilimsiz durumda olmalıdır.
- Cihaz bağlantısının, sadece cihazla birlikte teslim edilen bağlantı kablosu ile kurulması gerekir. Bağlantı kablosu tamamen cihazın arka tarafına takılmalıdır.
- Bağlantı kablosu sadece orijinal bir kablo ile değiştirilebilir. Bağlantı kablosu müşteri hizmetlerinden temin edilebilir.
- Montaj sırasında bir temas koruması mevcut olmalıdır.

Koruma kontaklı fişe sahip bağlantı hattı

Koruma kontaklı fişi olan bir cihaz için lütfen bu talimatlara uyunuz.

- Cihaz sadece kurallara uygun olarak kurulmuş korumalı kontak prize takılmalıdır.
- Montaj sonrasında koruma kontaklı fişe artık erişilemeyecekse, sabit döşenen elektrik tesisatında kurulum şartlarına uygun olarak fazlara bir kesme tertibatı takılması gereklidir.
- Çok prizli düzenekler/kuplajlar, priz tezgahları veya uzatma kabloları kullanılmamalıdır. Aşırı yüklenme durumunda yangın tehlikesine yol açar.

Koruma kontaklı fiş olmadan bağlantı hattı

Koruma kontaklı fişi olmayan bir cihaz için lütfen bu talimatlara uyunuz.

Not: Sadece eğitimli bir uzman personel soket olmadan cihazların bağlantısını yapabilir. Hatalı bağlantıdan kaynaklanan hasarlarda garanti hakkı ortadan kalkar. Sabit döşenmiş elektrik tesisatına, tesisat kurulum yönetmeliklerine uygun olarak bir elektriği kesme tertibatı takılmalıdır.

Koruma kontak soketi olmayan bağlantı hattı bağlanması

1. Faz (Dış kablo) ve nötr (Sıfır kablo) kablo bağlantı prizinde tanımlanmalıdır.
   Yanlış bağlantı durumunda cihaz zarar görebilir.
2. Tip plakasındaki gerilim için bilgilere uyunuz.
3. Şebeke bağlantı hattı kabloları ilgili renk kodlamasına uygun şekilde bağlanmalıdır:
   - GN/YE: Yeşil ve sarı = Topraklama kablosu ⏚
   - BU: Mavi = Nötr kablo (Sıfır kablosu)
   - BN: Kahverengi = Faz (dış iletken)

24.9 Su bağlantısı

Cihaz, geri emiş korumalı, VDE testli bir su bağlantısına sahiptir. Geri akış engelleme düzeneğine sahip bağlantı armatürleri gerekli değildir.

- Yerel su şebekesi işletmecisinin talimatlarına uyulmalıdır.
- Cihazı su şebekesine sadece birlikte teslim edilen su bağlantısı setiyle bağlayınız. Başka bir cihazın mevcut su bağlantısı setini yeniden kullanmayınız.
- Çok sert suda kireç çözme işleminin sıklığını azaltmak için evinize uygun bir su yumuşatma sistemi veya cihazın önüne bir su filtresi kurunuz.

Suyun bağlanması

- Cihazı yalnızca her zaman erişilebilen ve doğrudan cihazın arkasında bulunmayan bir soğuk su bağlantısına bağlayınız.
  - Besleme hortumu: Bağlantı vida dişi ISO228 - G 3/4" (26,4 mm)
  - Su basıncı: 2-10 bar (0,2-1,0 MPa)
  - Debi: Dakikada en az 10 litre

24.10 Atık su bağlantısı

Cihaz bir tahliye hortumuna sahiptir.
Tahliye hortumunun iç çapı en az 38 mm'dir.

Not: En az 38 mm değerinde yeterli bir tahliye kesiti sağlandığından emin olunuz.

Atık su bağlantısının oluşturulması

1. Pis su bağlantısına bir sifon takılmalıdır. Sifon bağlantısının her zaman erişilebilir olduğundan ve doğrudan cihazın arkasında bulunmadığından emin olunuz.
2. Atık su bağlantısının cihaz çıkışından en az 100 mm aşağıda olmasına dikkat ediniz.

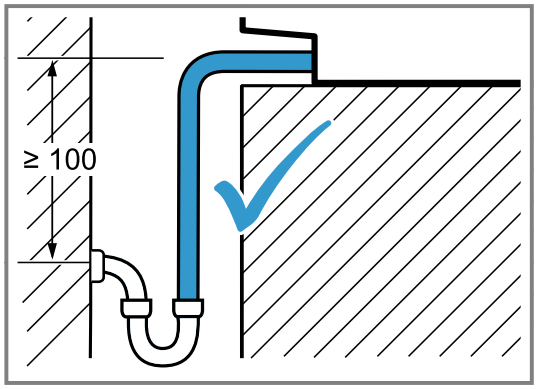

3. Tahliye hortumunu hiçbir yeri tahliye hortumundan 500 mm'den daha derin olmayacak şekilde döşeyiniz.

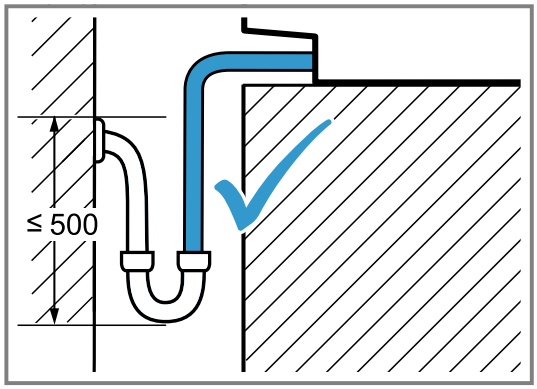

4. Atık su bağlantısı cihazdan daha yüksekte olamaz.

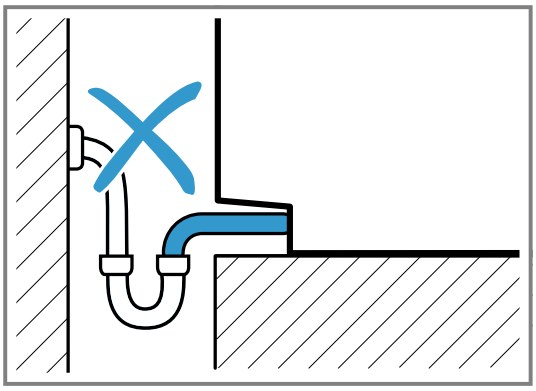

5. Tahliye hortumunu, hiçbir yeri cihazın alt kenarından yüksek olmayacak şekilde döşeyiniz.

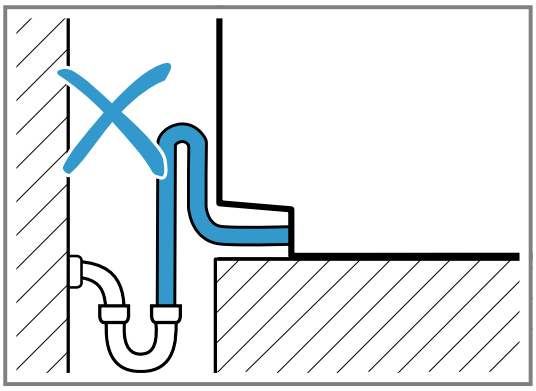

6. Tahliye hortumunu katlamayınız.

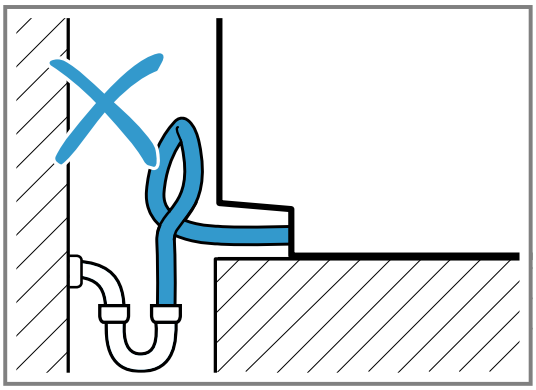

24.11 Cihazın boy dolabına monte edilmesi

Not: Cihaz kapağından dışarı çıkan kırmızı etiket kuruluma yardımcı olmak içindir. Elektrik bağlantısını yapmadan önce, cihaz kapağını açmak için kırmızı etiketi çekiniz.

1. Giriş hortumunun ve tahliye hortumunun taşıma braketlerini çıkarınız.

2. Boy dolabına monte ederken, ilgili mesafelere dikkat ediniz.
   - Ara zemindeki mobilya kesiti için ölçülere dikkat ediniz.

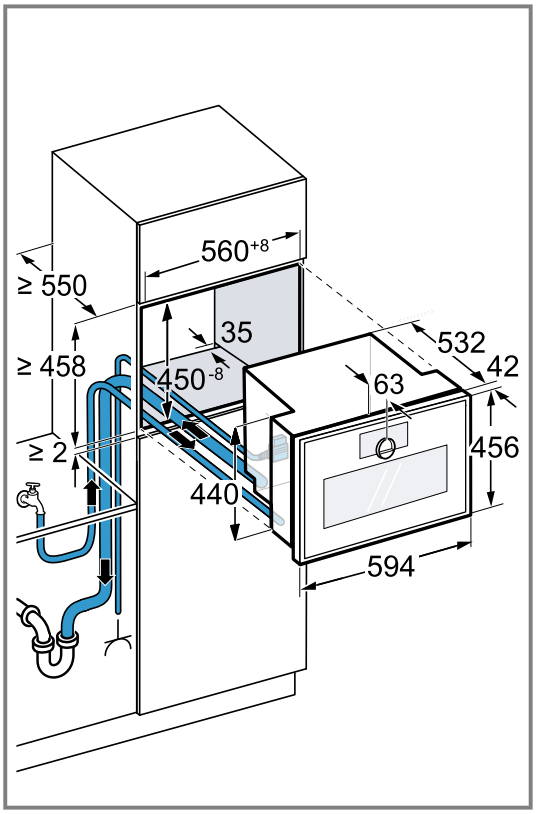

Cihaz modeline bağlı olarak, cihaz fişli veya fişsiz olarak tasarlanmıştır.

3. Bir duvarın yanına monte ederken, cihaz kapağının olası açılma açılarının duvara olan minimum mesafelere bağlı olduğunu göz önünde bulundurunuz.

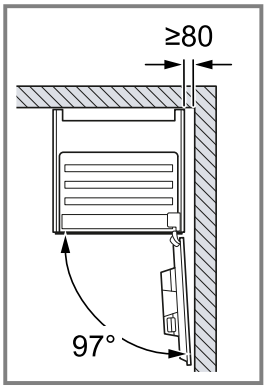

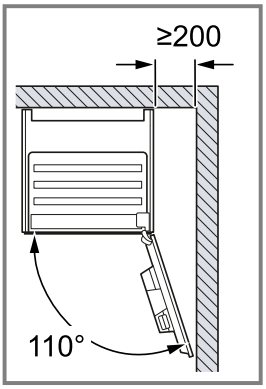

4. 2 cihazı üst üste monte ederken mesafelere dikkat ediniz.
   - Ünite ile duvar arasındaki mesafenin en az 35 mm olduğundan emin olunuz.

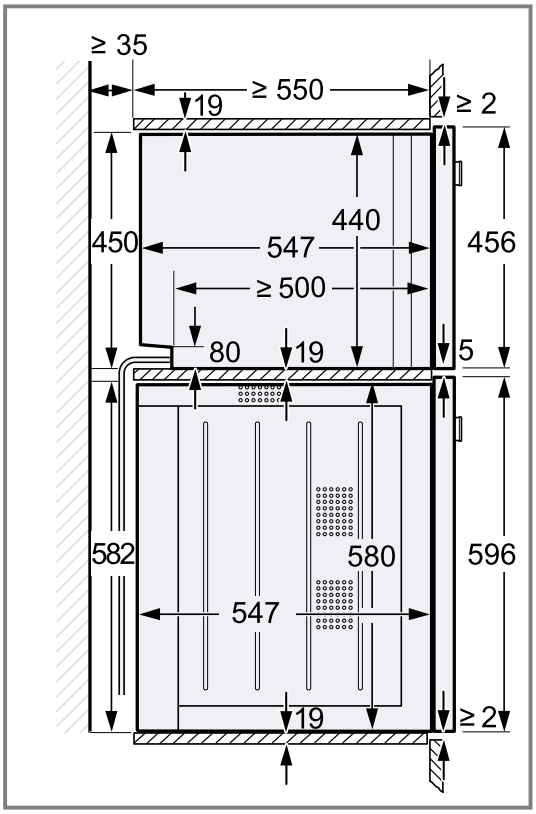

5. Cihazınızın üzerinde ara raf yoksa, devrilmesini önlemek için cihazı ankastre mobilyaya sabitleyiniz.
   - GA601010 montaj aksesuarlarından iki adet braketi, ankastre mobilyanın her iki tarafına sabitleyiniz.
   - Braketin montaj kılavuzuna dikkat ediniz.
6. Bağlantı kablosunu, giriş hortumunu ve tahliye hortumunu montaj dolabının sol arka kısmındaki bağlantılara yönlendiriniz.
7. **Not:** Cihaz üzerindeki tüm beyaz plastik elemanları ayarladığınızdan emin olunuz: Sol ve sağ, üst ve alt. Mobilya yan panellerinin kalınlığı 16 mm ise, beyaz plastik elemanları çıkarmayınız.
   Beyaz plastik elemanlar ünitenin merkezi hizalamasını destekler.
8. Mobilya yan panellerinin kalınlığı 20 mm ise, beyaz plastik elemanları çıkarmayınız.

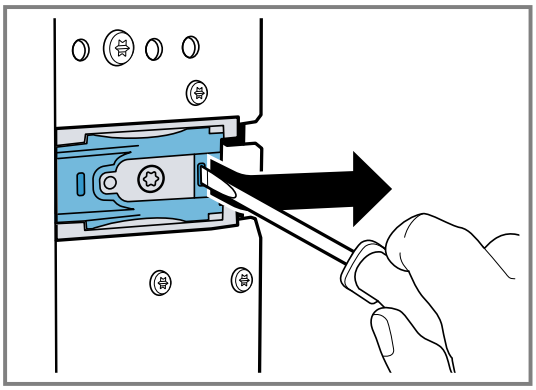

9. Mobilya yan panellerinin kalınlığı 19 mm ise, beyaz plastik elemanları çıkarınız ①, 180° çeviriniz ② ve tekrar yerleştiriniz ③.

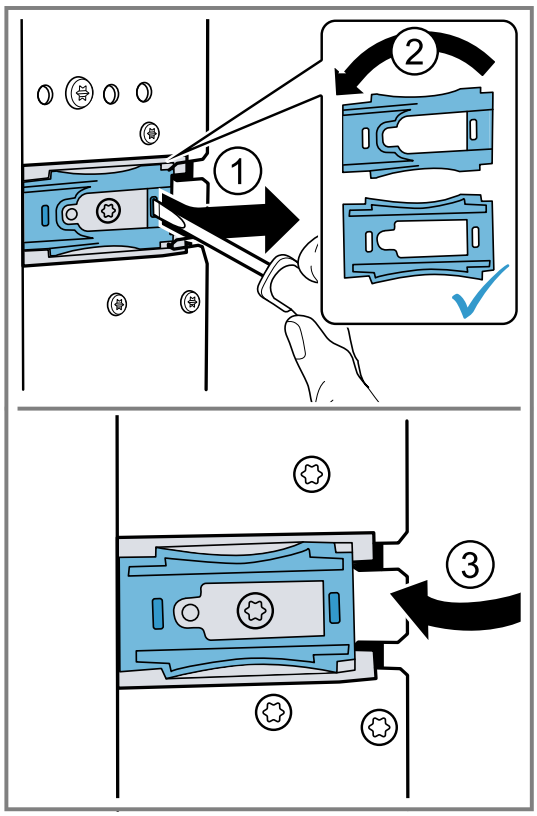

10. Cihazı tamamen ankastre mobilya içine itiniz.
   - Bağlantı kablosunu, giriş hortumunu ve tahliye hortumunu katlamayınız ve sıkıştırmayınız.

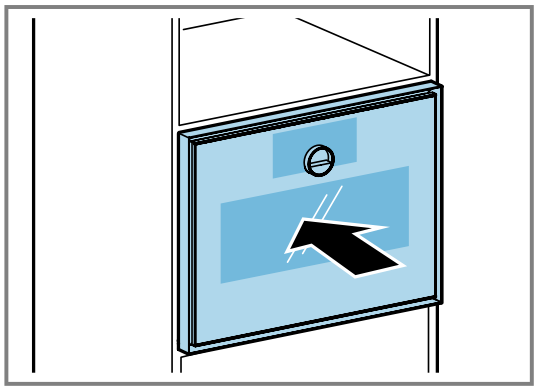

11. Cihazı ortaya hizalayınız.
   Cihaz ile komşu mobilya panelleri arasında en az 5 mm'lik bir hava boşluğu olmalıdır.

12. Cihaz su terazisi kullanarak yatay olarak hizalanmış biçimde yerleştirilmelidir.

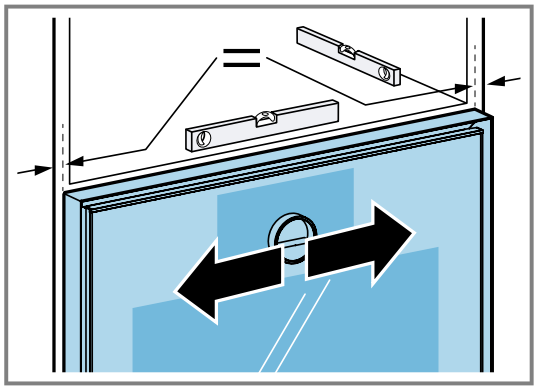

13. Cihazın kapağını açınız.
14. Cihazı birlikte verilen vidalarla mobilyaya vidalayınız.

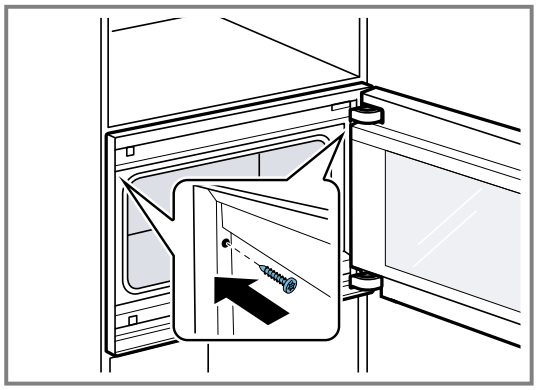

15. Üst kapı kilidindeki kırmızı plastik taşıma kilidini çıkarınız.

24.12 Ayarlanabilir açıya sahip ara zeminler

Cihazınız için açılı şekilde ayarlanabilir ara zemin (GA601010) mevcuttur.

DİKKAT
Açıya sahip ara zeminine aşırı ağırlıkta cihazlar monte edilmesi durumunda, söz konusu zeminin bükülme riski vardır.
- Açıya sahip ara emini fırının altına kurmayınız.
- Ayarlanabilir ara zemini kombi buharlı fırının altına monte ediniz.

Cihazın GA601010 modeline sahip ara zeminine doğru yerleştirilmemesi durumunda, söz konusu zeminin bükülme riski vardır.
- Cihazı ara zeminler üzerindeki montaj nişine açılı olarak yerleştirmeyiniz.
- Cihazı, montaj nişinin yan duvarlarına paralel olarak boy dolabının içine doğru itiniz.

Not: Tam otomatik kahve makinesinin altına mikrodalga fırın yerleştirmeyiniz.

Açıya sahip ara zemini sadece şu noktalara kurunuz:
- aynı cihaz serisinden bir buharlı fırının altına.
- aynı cihaz serisinden bir mikrodalganın altına.
- aynı cihaz serisinden bir fırının üzerine monte ettiğiniz tam otomatik bir kahve makinesinin altına.
- aynı cihaz serisinden bir buharlı fırının üzerine monte ettiğiniz tam otomatik bir kahve makinesinin altına.

Açıya sahip ara zemini şu noktalara monte etmeyiniz:
- bir fırının altına.

- üst üste monte etmek istediğiniz iki tam otomatik kahve makinesi arasına.
- aynı cihaz serisinden bir buharlı fırının üzerine.

Cihazın açıya sahip ara zeminlerin üstüne monte edilmesi

▸ Cihazı açıya sahip ara zeminler üzerindeki montaj nişine açılı olarak yerleştirmeyiniz. Cihazı, montaj nişinin yan duvarlarına paralel olarak boy dolabının içine doğru itiniz.

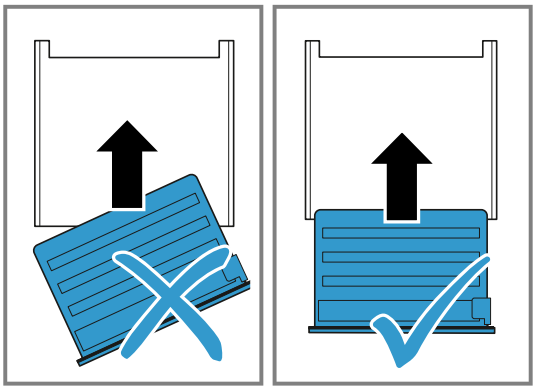

24.13 Cihaz kapağının ayarlanması

Cihaz kapağı teslim edildiği konumda ayarlandı. Ayarlama genellikle gerekli değildir. Birden fazla üniteyi yan yana veya üst üste monte ediyorsanız, ünite kapağını ayarlayınız.

- Cihaz kapağı yüksekliği nin düzeltilmesi →*Sayfa 57*
- Kapı açılma açısının değiştirilmesi →*Sayfa 57*

Cihaz kapağı yüksekliği nin düzeltilmesi

1. Üniteyi montaj yuvasından dışarı çekiniz.
2. Cihazın yan tarafındaki iki vidayı gevşetiniz.

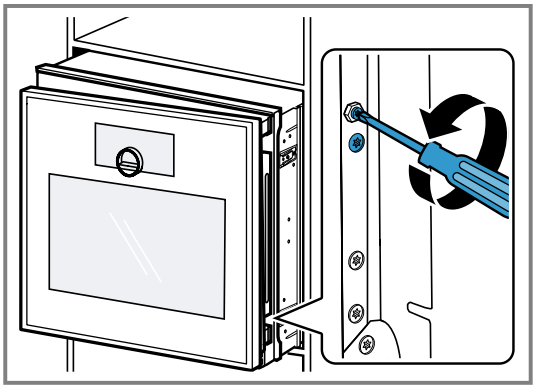

3. Cihazın kapağını açınız.
4. Cihaz kapağı yüksekliğini düzeltmek için altıgen başlı tornavidayı saat yönünün soluna veya sağına doğru çeviriniz.

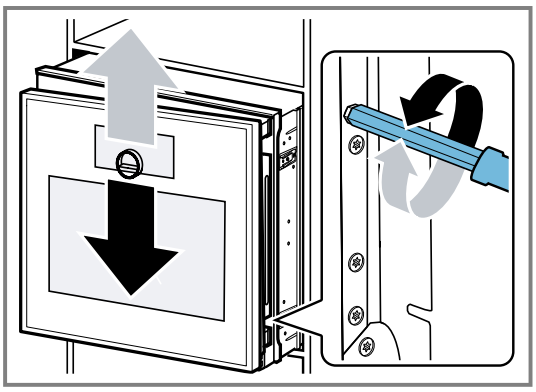

5. Cihazın yan tarafındaki iki vidayı sıkınız.
6. Cihazı montaj nişine yerleştiriniz.

Kapı açılma açısının değiştirilmesi

Cihaz kapağı için iki açılma açısı mevcuttur.

1. Bunun için cihaz montaj nişinden biraz dışarı çekilmelidir.
2. Cihaz kapısı için üç açılma açısı mevcuttur.

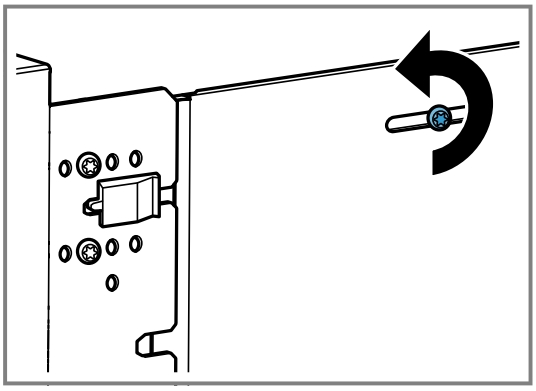

3. Siyah plastik elemanın önündeki iki vidayı sökünüz.

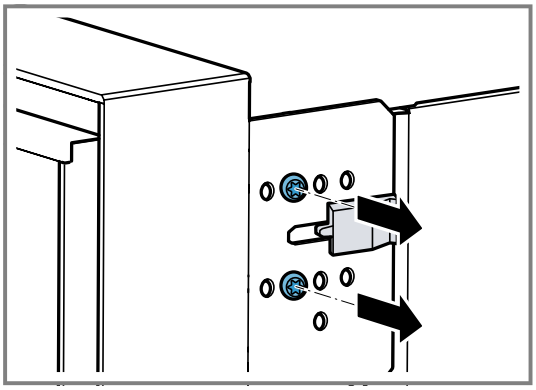

4. Siyah plastik elemanı sağa doğru itiniz.

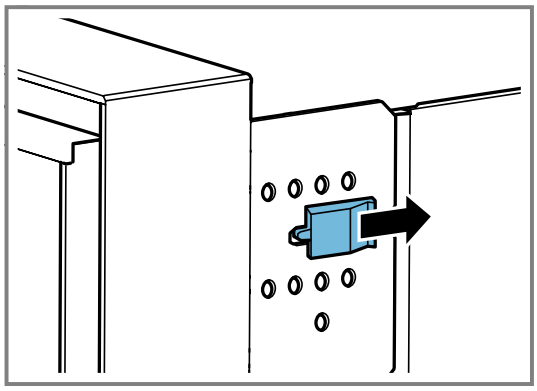

5. Ünitenin sağ tarafındaki deliklerde bulunan iki vidayı sıkınız.

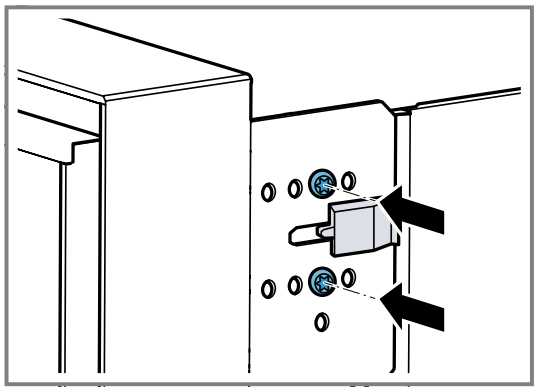

Ünite üzerindeki vidaları ne kadar sağa doğru sıkarsanız, kapı açılma açısı o kadar küçülür. Vidalar doğru konumdayken, cihaz kapısının açılma açısı yaklaşık 97 'dır.

24.14 Kurulumdan sonra cihazı çalıştırma

Gereklilik: Cihaz monte edilmiş ve bağlanmıştır.

1. Halka ayar düğmesinde ⏻ seçeneğine basınız.
✔ Ekranda yaklaşık 30 saniye boyunca GAGGENAU logosu ve devamında "Başlatma" görüntülenir.
2. Dili ayarlayınız.
3. Ekrandaki kurulum yardımcısının uyarılarına dikkat ediniz.
   ▸ → seçeneğine basınız veya halka ayar düğmesini çeviriniz.
4. "Montaj yüksekliği" ayarlarını yapınız.
5. Kurulum koşullarına veya kullanıcının boyuna bağlı olarak ekranı yatay ve dikey olarak hizalayınız.
6. Demo modunu devre dışı bırakınız.

24.15 Cihazın fırınla kombine edilmesi

1. Sadece aynı marka ve aynı serinin uygun cihazları kombine edilmelidir.
2. Önce buharlı fırını, ardından fırını monte ediniz.
3. Cihazı bir fırının yanına kurarken, cihaz kapaklarının ters yönde açıldığından emin olunuz.

24.16 Cihazın kahve makinesi ile birleştirilmesi

1. Sadece aynı marka ve aynı serinin uygun cihazları kombine edilmelidir.
2. Tam otomatik kahve pişirme makinesinin ve ara zeminin montaj kılavuzuna dikkat edilmelidir.
3. Tam otomatik bir kahve pişirme makinesinin üzerine monte ederken, ara rafı veya metal braketleri kullanınız. Ara zemin ve metal köşebentler müşteri hizmetlerinden veya çevrimiçi mağazadan temin edilebilir.
4. İki üniteyi doğrudan tam otomatik bir kahve makinesinin yanına üst üste monte ederken, ara zemin veya dört ünite arasındaki metal köşebentleri kullanınız.

24.17 Cihazın sıcak tutma çekmecesi ile kombine edilmesi

DİKKAT
Cihaz üzerindeki keskin kenarlar, ısıtma çekmecesinin ön paneline zarar verebilir.

▸ Cihazı içeri iterken, ısıtma çekmecesinin ön paneline zarar vermeyiniz.
▸ Başka bir cihazı monte etmeden önce; ısıtma çekmecesini açınız, ön panelin üzerine bir bez koyunuz ve ısıtma çekmecesi ön panelinin hasar görmesini önlemek için ısıtma çekmecesini kapatınız.

1. Sadece aynı marka ve aynı serinin uygun cihazları kombine edilmelidir.
2. Önce sıcak tutma çekmecesini monte ediniz.
3. Sıcak tutma çekmecesinin montaj kılavuzuna dikkat ediniz.
4. Cihazı, gömme dolaptaki sıcak tutma çekmecesinin üzerine itiniz.

24.18 Cihazın mikrodalga ile birleştirilmesi

1. Sadece aynı marka ve aynı serinin uygun cihazları kombine edilmelidir.
2. Önce mikrodalgayı, sonra buharlı fırını kurunuz.

24.19 Cihazın sökülmesi

1. Cihazı fişten çekiniz
2. Sabitleme vidalarını sökünüz.
3. Cihazı hafifçe kaldırınız ve tamamen dışarı çekiniz.

CE

The difference is Gaggenau

gaggenau.com

BSH Hausgeräte GmbH
Carl-Wery-Straße 34
81739 München, GERMANY
www.gaggenau.com

9001954595 (060625) REG25
tr