ANKASTRE FIRIN

GO250100 GO251100 GO250130 GO251130

GAGGENAU

Ek bilgi ve açıklamaları çevrimiçi olarak bulabilirsiniz. Başlık sayfasındaki QR kodunu tarayın.

İçindekiler tablosu

KULLANIM KILAVUZU

1 Güvenlik ... 2
2 Maddi hasarların önlenmesi ... 5
3 Çevrenin korunması ve tasarruf ... 6
4 Cihazı tanıma ... 6
5 İlgili Home Connect uygulamasındaki fonksiyonlar ... 13
6 Aksesuar ... 14
7 İlk Kullanım öncesi ... 16
8 Temel Kullanım ... 16
9 Zamanlayıcı fonksiyonları ... 18
10 Uzun süreli zamanlayıcı ... 20
11 Çocuk kilidi ... 22
12 Kızartma kademesi ... 22
13 Favoriler ... 22
14 Programlar ... 23
15 Sıcaklık sensörü ... 25
16 Home Connect ... 28
17 Temel ayarlar ... 30
18 Cihazı temizleme ve bakımını yapma ... 36
19 Piroliz ... 38
20 Arızaları giderme ... 39
21 Atığa verme ... 41
22 Pişirme önerileri ... 41
23 Serbest yazılıma ve Open Source yazılımına yönelik bilgiler ... 45
24 Müşteri hizmetleri ... 45
25 Uygunluk beyanı ... 46

26 MONTAJ KILAVUZU ... 46
26.1 Genel montaj bilgileri ... 46

⚠ 1 Güvenlik

Aşağıdaki güvenlik ile ilgili uyarıları dikkate alınız.

1.1 İşaret sözcüklerinin tanımlaması

Burada bu kılavuzda kullanılan işaret sözcüklerinin anlamını bulabilirsiniz.

⚠ UYARI
Olası ağır veya ölümcül yaralanmaları önlemek için bu uyarıları dikkate alınız.

DİKKAT
Cihazda hasarları veya maddi hasarları önlemek için bu uyarıları dikkate alınız.

Not: Burada önemli bilgiler ile ilgili uyarı verilir.

1.2 Genel uyarılar

- Bu kılavuzu dikkatlice okuyunuz.
- Kılavuzu ve ürün bilgilerini, ileride kullanmak için veya cihazın muhtemel bir sonraki sahibi için saklayın.
- Nakliye hasarı varsa cihaz bağlantılarını kurmayınız.

1.3 Amaca uygun kullanım

Bu cihaz yalnızca ankastre montaj için tasarlanmıştır. Özel montaj kılavuzunu dikkate alın.
Sadece eğitimli bir uzman personel soket olmadan cihazların bağlantısını yapabilir. Hatalı bağlantıdan kaynaklanan hasarlarda garanti hakkı ortadan kalkar.

Cihazı sadece şu amaçla kullanınız:
- yiyecek ve içecek hazırlamak için kullanın.
- özel konutlarda ve özel konutların kapalı mekanlarında kullanın.
- deniz seviyesinden en fazla 4000 m yüksekliğe kadar kullanın.

1.4 Kullanıcı grubu konusunda kısıtlama

Bu cihaz, 8 yaşında ve daha büyük çocuklar tarafından, fiziksel, algısal veya zihinsel yetenekleri düşük kişiler veya yeterli tecrübesi ve / veya bilgisi olmayan kişiler tarafından ancak denetim altında veya cihazın güvenli kullanımı ve buna bağlı tehlikeleri anlamış olmaları şartıyla kullanılabilir.

AEEE Yönetmeliğine Uygundur. PCB içermez.

Çocukların cihaz ile oynamasına izin vermeyiniz.
Temizleme ve kullanıcının yapabileceği bakım işleri çocuklar tarafından yapılmamalıdır; 15 yaşında veya daha büyük çocukların, bir yetişkin gözetimi altında olmaları şartıyla bu işlemleri yapmalarına izin verilebilir.
8 yaşından küçük çocukları cihazdan ve bağlantı kablosundan uzak tutun.

1.5 Emniyetli kullanım

Aksesuar her zaman pişirme bölümünün içine doğru şekilde itilmelidir.
→ *"Aksesuar", Sayfa 14*

⚠ UYARI – Yangın tehlikesi!
Pişirme bölümünün üzerine koyulan yanıcı cisimler alev alabilir.
- Yanıcı cisimler asla pişirme bölümünde muhafaza edilmemelidir.
- Duman çıkmaya başlarsa cihaz kapatılmalı veya fişi çekilmeli ve ortaya çıkabilecek olası alevleri havasız bırakarak söndürmek için kapı kapalı tutulmalıdır.

Sıvı yemek artıkları, yağ ve et suyu tutuşabilir.
- İşletmeden önce pişirme bölümündeki ve aksesuardaki kaba kirler temizlenmelidir.

Cihaz kapısının açılması sırasında bir hava akımı ortaya çıkar. Pişirme kağıdı ısıtma elemanlarına temas edebilir ve tutuşabilir.
- Ön ısıtma ve pişirme sırasında pişirme kağıdı kesinlikle aksesuarın üzerine rastgele yerleştirilmemelidir.
- Pişirme kağıdı her zaman uygun ölçüde kesilmeli ve üzerine bir kap veya kek kalıbı yerleştirilmelidir.

⚠ UYARI – Yanma tehlikesi!
Cihaz ve dokunulabilir kısımları kullanım esnasında sıcaktır.
- Pişirme bölümüne dokunmaktan kaçınmaya dikkat edilmelidir.
- 8 yaşın altındaki çocuklar uzak tutulmalıdır.

Aksesuar veya kap çok ısınır.
- Sıcak aksesuar veya kaplar daima bir mutfak eldiveniyle pişirme bölümünden çıkarılmalıdır.

Çalışma sırasında cihaz kapısının iç tarafı çok sıcaktır.
- Cihazın çalışması sırasında veya sonrasında cihaz kapısına sadece yan taraftaki belirlenmiş alanda dokunun.
- Cihaz kapısını her zaman dayanak noktasına kadar açınız.

Alkol buharı sıcak pişirme bölümünde tutuşabilir. Cihaz kapısı kendiliğinden açılabilir. Sıcak buhar ve alev dışarı çıkabilir.
- Yiyeceklerde sadece küçük bir miktar yüksek oranda alkol içeren içecek kullanılmalıdır.
- Seyreltilmemiş alkollü içecekleri (hacmen ≥%15) ısıtmayınız (örn. yiyeceklerin üzerine dökmek için).
- Cihaz kapısını dikkatle açınız.

Teleskopik çıkartma mekanizmaları cihaz çalışırken ısınır.
- Teleskopik çıkartma mekanizmalarına dokunulmadan önce soğumaları beklenmelidir.
- Sıcak teleskopik çıkartma mekanizmalarına sadece eldivenle dokunulmalıdır.

⚠ UYARI – Haşlanma tehlikesi!
Cihaz kapısının açılması sırasında sıcak buhar çıkışı olabilir. Sıcaklık durumuna göre buhar görünmeyebilir.
- Cihaz kapısını dikkatle açınız.
- Çocukları uzak tutulmalıdır.

Pişirme bölümündeki su nedeniyle sıcak su buharı ortaya çıkabilir.
- Sıcak pişirme bölümüne kesinlikle su dökülmemelidir.

⚠ UYARI – Yaralanma tehlikesi!
Cihaz kapı camlarındaki çizikler zamanla çatlağa dönüşebilir.
- Fırın kapısındaki camı temizlemek için aşındırıcı veya keskin metal kazıyıcı kullanılmamalıdır, aksi takdirde yüzeyler çizilebilir.

Cihaz ve dokunulabilir kısımları keskin olabilir.
- Taşıma ve temizleme sırasında dikkatli olunuz.
- Mümkünse koruyucu eldiven kullanınız.

Cihaz kapısının menteşeleri, kapıyı açıp kapatma sırasında hareket eder ve bu sırada sıkışabilirler.
- Menteşelerin olduğu bölüm tutulmamalıdır.

LED aydınlatmaların ışığı çok parlaktır ve gözlere zarar verebilir (risk grubu 1).
- Çalışan LED aydınlatmalara doğrudan 100 saniyeden fazla bakılmamalıdır.

⚠ UYARI – Elektrik çarpması tehlikesi!
Usulüne aykırı onarımlar tehlike teşkil eder.
- Sadece bunun eğitimini almış uzman personel cihazda onarımlar yapabilir.
- Cihazın onarımı sırasında sadece orijinal yedek parçalar kullanılmalıdır.

- Bu cihazın şebeke bağlantı kablosu veya cihaz bağlantı kablosu hasar görürse, üreticiden veya müşteri hizmetlerinden temin edebileceğiniz özel bir şebeke bağlantı kablosuyla veya cihaz bağlantı kablosuyla değiştirilmek zorundadır.
- Bu cihazın elektrik kablosu zarar görürse eğitimli uzman personel tarafından değiştirilmesi gerekir.

Hasarlı bir elektrik kablosu izolasyonu tehlike teşkil eder.

- Şebeke bağlantı kablosunun cihazın sıcak parçaları veya ısı kaynakları ile temas etmesine asla izin vermeyiniz.
- Şebeke bağlantı kablosunun keskin uçlar veya kenarlar ile temas etmesine asla izin vermeyiniz.
- Şebeke bağlantı kablosunu asla bükmeyiniz, ezmeyiniz veya değiştirmeyiniz.

Cihaza nem girmesi elektrik çarpmasına neden olabilir.

- Cihazı temizlemek için buharlı temizleyiciler veya yüksek basınçlı temizleyiciler kullanmayın.

Kendisi veya şebeke bağlantı kablosu hasar görmüş olan bir cihaz tehlikelidir.

- Hasarlı cihazlar kesinlikle kullanılmamalıdır.
- Aydınlatmanın camı hasar gördüğünde, olası bir elektrik çarpmasını önlemek için cihaz kapatılmalıdır.
- Cihazı elektrik şebekesinden ayırmak için kesinlikle şebeke bağlantı kablosundan tutularak çekilmemelidir. Her zaman şebeke bağlantı kablosunun fişinden tutularak çekilmelidir.
- Cihaz veya şebeke bağlantı kablosu arızalıysa fiş derhal çekilmeli veya sigorta kutusundan sigorta kapatılmalıdır.
- Müşteri hizmetleri ile iletişime geçilmelidir. →*Sayfa 45*

⚠ UYARI – Boğulma tehlikesi!

Çocuklar ambalaj malzemelerini başlarının üzerine geçirebilir ve ambalaj malzemesine dolanarak boğulabilir.

- Ambalaj malzemesini çocuklardan uzak tutun.
- Çocukların ambalaj malzemeleri ile oynamasına izin vermeyin.

Çocuklar küçük parçaları soluyabilir veya yutabilir ve bunun sonucunda boğulabilir.

- Küçük parçaları çocuklardan uzak tutun.
- Çocukların küçük parçalarla oynamasına izin vermeyin.

1.6 Sıcaklık sensörü

Merkez sıcaklık sensörünü kullanırken bu güvenlik talimatlarına uyunuz.

⚠ UYARI – Elektrik çarpması tehlikesi!

Merkez sıcaklık sensörünün yanlış olması durumunda ısı izolasyonu hasar görebilir.

- Sadece bu cihaz için belirlenmiş merkez sıcaklık sensörünü kullanınız.

⚠ UYARI – Yaralanma tehlikesi!

Merkez sıcaklık sensörü sivridir.

- Merkez sıcaklık sensörünü dikkatlice tutunuz.

1.7 Temizleme fonksiyonu

⚠ UYARI – Yangın tehlikesi!

Temizleme fonksiyonu sırasında cihazın dışı çok ısınır.

- Örneğin bulaşık bezleri gibi yanıcı nesneler kesinlikle kapıya asılmamalıdır.
- Cihazın ön yüzü açık tutulmalıdır.
- Çocukları uzak tutulmalıdır.

Kapı contasının hasarlı olması halinde kapı bölgesinden çok fazla ısı yayılır.

- Contayı aşındırılmamalı ve çıkarılmamalıdır.
- Cihaz asla hasarlı bir contayla veya contasız olarak çalıştırılmamalıdır.

Sıvı yemek artıkları, yağ ve et suyu tutuşabilir.

- İşletmeden önce pişirme bölümündeki ve aksesuardaki kaba kirler temizlenmelidir.

⚠ UYARI – Ciddi sağlık tehlikesi!

Temizleme fonksiyonu sırasında cihazın dışı çok ısınır. Tepsilerin ve kalıpların yapışmaz kaplaması zarar görür ve zararlı gazlar ortaya çıkar.

- Kesinlikle yapışmaz kaplamalı tepsi ve kalıpları, temizleme fonksiyonu sırasında birlikte temizlenmemelidir.
- Sadece emaye kaplı aksesuarları birlikte temizleyiniz.

⚠ UYARI – Sağlık tehlikesi!

Temizleme fonksiyonunda pişirme bölümü, kızartma, ızgara ve pişirme artıkları yanacak şekilde, çok yüksek sıcaklıklarda ısıtılır. Bu sırada, mukoza zarlarında tahrişe neden olabilecek buharlar oluşur.

- Temizleme fonksiyonu sırasında mutfağı iyice havalandırınız.
- Odada uzun süre kalmayınız.
- Çocukları ve evcil hayvanları uzak tutunuz.

⚠ **UYARI – Yanma tehlikesi!**
Temizleme fonksiyonu sırasında pişirme bölümü çok ısınır.
- Cihaz kapağını asla açılmamalıdır.
- Cihaz soğumaya bırakılmalıdır.
- Çocuklar uzak tutulmalıdır.

⚠ Temizleme fonksiyonu sırasında cihazın dışı çok ısınır.
- Cihazın kapısına kesinlikle dokunulmamalıdır.
- Cihaz soğumaya bırakılmalıdır.
- Çocuklar uzak tutulmalıdır.

2 Maddi hasarların önlenmesi

2.1 Genel

DİKKAT
Pişirme bölümü zeminindeki nesneler ısı birikmesine neden olur. Pişme süreleri ve kızarma süreleri doğruluğunu yitirir ve emaye zarar görür.
- Hiçbir şeyi doğrudan pişirme bölümü tabanına yerleştirmeyiniz.
- Pişirme bölümü tabanını herhangi bir tür folyo veya yağlı kağıtla kaplamayınız.

Pişirme bölümünde su bulunması halinde su buharı oluşur. Sıcaklık değişimi nedeniyle hasarlar meydana gelebilir.
- Sıcak pişirme bölümüne kesinlikle su dökülmemelidir.
- Pişirme bölümünün zeminine asla sulu kap konulmamalıdır.

Pişirme bölümünde uzun süreli nem korozyona neden olur.
- Kapalı pişirme bölümünde uzun süre nemli gıda maddesi muhafaza edilmemelidir.
- Pişirme bölümünde yiyecek muhafaza edilmemelidir.

Meyve suyu fırın tepsisinden damlayarak çıkartılması mümkün olmayan lekeler bırakabilir.
- Fırın tepsisine çok sulu meyveli kekten çok fazla koyulmamalıdır.
- Mümkünse derin üniversal tava kullanılmalıdır.

Alüminyum folyo kapı camında kalıcı renk değişimlerine neden olabilir.
- Pişirme bölümündeki alüminyum folyo kapı camına temas etmemelidir.

Cihazın kapağı açık şekilde soğutulması zaman içinde yanında bulunan mobilya panellerinin hasar görmesine neden olur.
- Yüksek sıcaklıklarla yapılan çalışmalar sonrasında pişirme bölümü yalnızca kapalı şekilde soğutulmalıdır.
- Cihaz kapağına herhangi bir şey sıkıştırılmamalıdır.
- Yalnızca çok nemli çalışmalar sonrasında pişirme bölümü açık olarak kurumaya bırakılmalıdır.

Eğer conta aşırı kirlenmişse çalışma sırasında cihazın kapısı artık tam olarak kapanmayacaktır. Yandaki mobilyaların panelleri hasar görebilir.
- Contayı daima temiz tutunuz.
- Cihaz asla hasarlı bir contayla veya contasız olarak çalıştırılmamalıdır.

Cihaz kapısının oturma yüzeyi veya tezgah olarak kullanılması nedeniyle cihaz kapısı hasar görebilir.
- Cihaz kapısına eşya koyulmamalı, oturulmamalı, kapıya asılmamalı veya yaslanılmamalıdır.
- Kaplar veya aksesuarlar cihaz kapısının üzerine koyulmamalıdır.

Aksesuar, cihaz tipine bağlı olarak cihazın kapağı kapatılırken kapak camını çizebilir.
- Aksesuar her zaman dayanak noktasına kadar pişirme bölümüne itilmelidir.

Cihazın çerçevesinden tutularak taşınması bükülmesine neden olabilir. Cihaz çerçevesi, cihazın ağırlığını taşıyamaz.

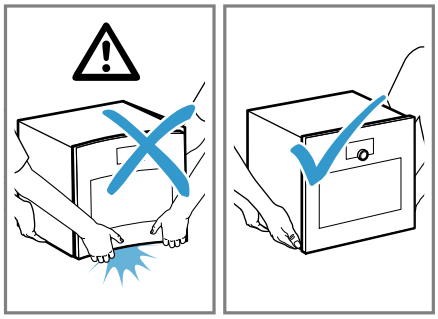

- Cihazı, çerçevesinden tutarak kaldırmayınız.
- Cihazı daima gövdesinden tutarak kaldırınız.

Piroliz sırasındaki ısı bazı aksesuarlara zarar verebilir.
- Izgarayı, döküm kapları, kızartma makinesini, fırın taşını, iç sıcaklık sensörünü veya diğer aksesuarları piroliz ile temizlemeyiniz.
- Sadece GAGGENAU fırın tepsilerini ve ızgara teknelerini pirolizle temizleyiniz.

Pirolizden önce temizlik maddelerinin kullanılması, pişirme bölümü ve cihaz kapağı camına zarar verebilir.
- Pirolizden önce pişirme bölümü içinde veya cihaz kapağının iç kısmında herhangi bir temizlik maddesi kullanmayınız.

Fırın ızgarası buharlı fırın için uygun değildir.
Fırın ızgarasında korozyon oluşabilir.
- Buharlı fırında fırın ızgarasını kullanmayınız.

2.2 Sıcaklık sensörü

⚠ **UYARI – Elektrik çarpması tehlikesi!**
Merkez sıcaklık sensörünün yanlış olması durumunda ısı izolasyonu hasar görebilir.
- Sadece bu cihaz için belirlenmiş merkez sıcaklık sensörünü kullanınız.

DİKKAT
250 C'nin üzerindeki sıcaklıklar, iç sıcaklık sensörüne zarar verir.
- Cihazınızdaki iç sıcaklık sensörünü yalnızca maksimum 250 C sıcaklık ayarıyla kullanınız.
- İç sıcaklık sensörünü "Izgara" ısıtma türü ile kullanmayınız.
- "Izgara" ısıtma türünü kullanmadan önce, iç sıcaklık sensörünü pişirme bölümünden çıkarınız.

Cihaz kapağı ile iç sıcaklık sensörü kablosuna zarar verebilirsiniz.
- İç sıcaklık sensörü kablosunu cihaz kapağına sıkıştırmayınız.

Izgara yüzeyinden gelen ısı, iç sıcaklık sensörüne zarar verebilir.
- Cam seramik ızgara yüzeyi ile iç sıcaklık sensörünün veya iç sıcaklık sensörü kablosunun arasında birkaç santimetrelik bir mesafe olduğundan emin olunuz. Etin pişirme sırasında yükselebileceğini unutmayınız.

Sert temizlik maddeleri iç sıcaklık sensörüne zarar verebilir.
- Çekirdek sıcaklık sensörünü bulaşık makinesinde temizlemeyiniz.

3 Çevrenin korunması ve tasarruf

3.1 Ambalajı atığa verme

Ambalaj malzemeleri çevre dostudur ve geri dönüştürülebilir.
- Münferit parçalar türlerine göre ayrılarak imha edilmelidir.

3.2 Enerji tasarrufu

Aşağıdaki bilgilere uyarsanız cihazınız daha az elektrik tüketir.

Birbiri ardına veya paralel olarak birden çok yemek hazırlayınız.
- ✔ İlk pişirme işleminden sonra pişirme bölümü ısınmıştır. Bu, sonraki yemekler için ısıtma süresini kısaltır.

Daha uzun pişirme sürelerinde, cihaz pişirme süresi bitiminden 10 dakika önce kapatılmalıdır.
- ✔ Kalan ısı, yemeğin pişmesi için yeterli olur.

"Nemli fırında pişirme", "Sıcak hava plus" ve "Sıcak hava eco" ısıtma türünü kullanırken, aynı anda birden fazla seviyede pişirme yapabilirsiniz.
- ✔ Bu sayede enerji tasarrufu sağlayabilirsiniz.

Koyu renkli veya siyah lake fırın kapları kullanınız.
- ✔ Bu tür pişirme kalıpları ısıyı özellikle iyi emer.

Çalışma sırasında cihaz kapağı mümkün olduğunca seyrek açılmalıdır.
- ✔ Pişirme bölümündeki sıcaklık korunur ve cihazın yeniden ısıtılmasına gerek kalmaz.

4 Cihazı tanıma

4.1 Cihaz

Bu bölümde, cihazınızın parçalarını tanıtan bir genel görünüm verilmektedir.

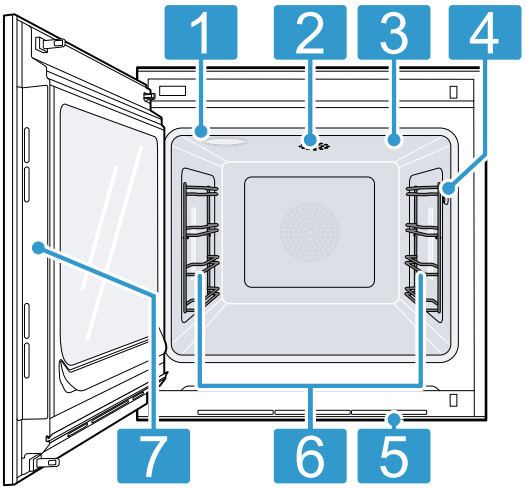

1	Kapak contası
2	Katalitik konvertör ısıtması
3	Izgara yüzeyi
4	İç sıcaklık sensörü →*Sayfa 25* için bağlantı kovanı
5	Havalandırma yarıkları
6	Pişirme bölümü aydınlatması
7	Kapağı açmak için belirlenmiş bölge

4.2 Pişirme bölümü

Pişirme bölümünün 4 sürgülü kademesi mevcuttur. Sürgülü kademeler alttan üste doğru sayılır.

⚠ **UYARI – Yanma tehlikesi!**
Çalışma sırasında cihaz kapısının iç tarafı çok sıcaktır.
- Cihazın çalışması sırasında veya sonrasında cihaz kapısına sadece yan taraftaki belirlenmiş alanda dokunun.
- Cihaz kapısını her zaman dayanak noktasına kadar açınız.

DİKKAT
Pişirme bölümü zeminindeki nesneler ısı birikmesine neden olur. Pişme süreleri ve kızarma süreleri doğruluğunu yitirir ve emaye zarar görür.
- Hiçbir şeyi doğrudan pişirme bölümü tabanına yerleştirmeyiniz.
- Pişirme bölümü tabanını herhangi bir tür folyo veya yağlı kağıtla kaplamayınız.

Aksesuar devrilebilir.
- Sürgülü kademeler arasına aksesuar koymayınız.

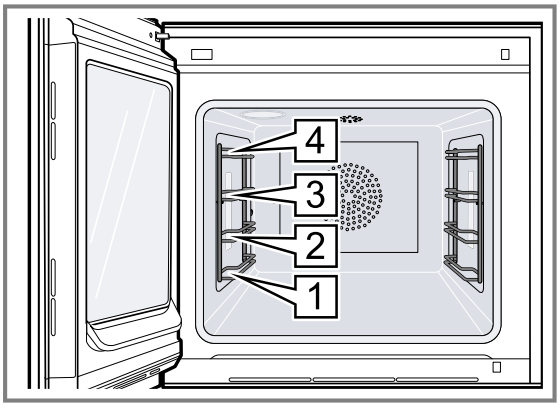

Sürgülü raf kademesi 4, yemek pişirmek için uygun değildir.

4.3 İç aydınlatma

Cihaz kapağını açtığınızda, pişirme bölümü aydınlatması açılır. Cihazın kapağı 3 dakikadan daha uzun süre açık kalırsa pişirme bölümü aydınlatması söner.

⚠ **UYARI – Yaralanma tehlikesi!**
LED aydınlatmaların ışığı çok parlaktır ve gözlere zarar verebilir (risk grubu 1).
- Çalışan LED aydınlatmalara doğrudan 100 saniyeden fazla bakılmamalıdır.

Pişirme bölümü aydınlatmasını cihaz düşük güç modunda olduğu zaman da açabilirsiniz.
Yaklaşık 20 dakika sonra pişirme bölümü aydınlatması kapanır.
Fırını açtığınız zaman pişirme bölümü aydınlatması açılır.
→ *"Pişirme bölümü aydınlatmasını aç ve kapat", Sayfa 18*
Cihaz, çalışma modlarının çoğunda pişirme bölümü aydınlatmasını açar.
Pişirme bölümünün aydınlatmasının çalışma sırasında açık olup olmayacağını temel ayarlar → *Sayfa 30* kısmından belirleyiniz. Temel ayarlardan "Manuel" ayarını seçtiğinizde, cihaz pişirme bölümü aydınlatmasını otomatik olarak açmak yerine ihtiyaca göre açar. Cihaz, yaklaşık 20 saniye saniye sonra pişirme bölümü aydınlatmasını kapatır.

4.4 Kumanda elemanları

Kumanda alanı üzerinden cihazınızın tüm fonksiyonlarını ayarlayabilir ve işletim durumu ile ilgili bilgiler alabilirsiniz.
Cihaz tipine bağlı olarak resimde bazı detaylar çeşitlilik gösterebilir.

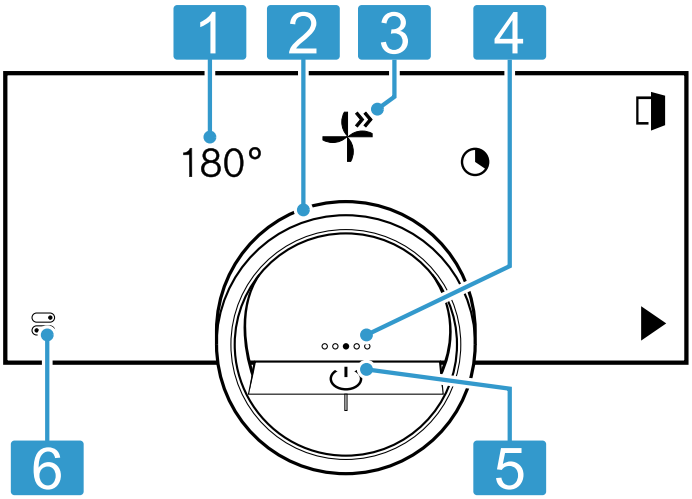

1	Semboller	Ayarları gösterir ve fonksiyonları başlatır veya sonlandırır.
2	Halka ayar düğmesi	Halka ayar düğmesi ile seçimi değiştirebilirsiniz.
3	Saat 12 pozisyonu	Saat 12 pozisyonu, halka ayar düğmesini kullanarak değiştirebileceğiniz bir fonksiyonun o anda seçili olan değerini gösterir. İhtiyaç duyulması hâlinde, saat 12 pozisyonuna getirmek için sıcaklık veya pişirme süresi gibi başka bir fonksiyona basınız.
4	Gezinme göstergesi	Halka ayar düğmesinin ortasındaki ekranda yer alan dolu nokta, cihaz ekranları arasındaki mevcut yatay gezinme konumunu gösterir.
5	Açma/ Kapama tuşu	Cihazı açar ve kapatır.
6	Durum barı ve kontrol merkezi	Durum satırı, fonksiyonların veya cihazı bileşenlerinin güncel durumunu gösterir, örn.: ▪ Home Connect Bağlantı durumu ▪ Çocuk kilidi ⊜ tuşuna basarak kontrol merkezini → *Sayfa 10* açabilirsiniz.

Halka ayar düğmesi

Halka ayar düğmesi sadece cihaz açık olduğu zaman kullanılabilir. Halka ayar düğmesi ile halka menülerde veya liste menülerde dolaşabilir ve ayarları seçebilirsiniz.

Halka ayar düğmesine dokunduğunuzda, ekranda ilgili halka ayar düğmesinin arkasında turuncu renkte bir halka görünür.

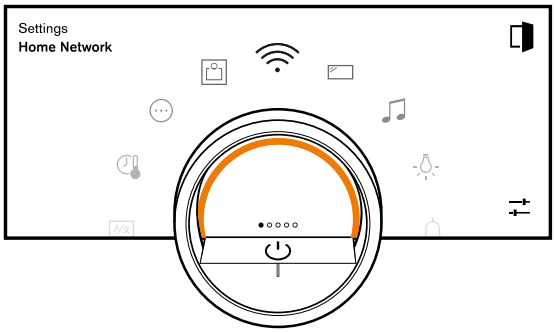

Cihaz çalışır durumdayken, kontrol halkasını yalnızca ekranda bir fonksiyon seçerseniz kullanabilirsiniz.

Döndürme	Halka menülerde ve liste menülerde gezinme: ▪ Değerleri artırmak için, halka ayar düğmesini sağa çeviriniz. ▪ Değerleri azaltmak için, halka ayar düğmesini sola çeviriniz. ▪ Değerleri daha büyük artışlarla değiştirmek için kontrol halkasını hızlıca sağa veya sola çeviriniz.

Temel ayarlarda →*Sayfa 30* halka ayar düğmesi davranışlarını ayarlayabilirsiniz. "Standart" ayarı için ekranda istenen fonksiyona basınız ve fonksiyonun değerini ilgili halka ayar düğmesini kullanarak değiştiriniz.
"Hızlı seçim" ayarı ile, saat 12 konumunda bulunan kontrol halkası ile fonksiyonun değerlerini hemen değiştirebilirsiniz.

Süreç görselleştirme

Sürecin görselleştirilmesi için cihaz, kontrol halkasının arkasında turuncu renkte bir daire kesiti gösterir.

Cihaz, aşağıdaki koşullar altında bir dairenin kesitini turuncu renkte gösterir:
- Bir pişirme süresi ayarlanmıştır.
- İç sıcaklık sensörü için bir iç sıcaklık ayarlanmış.

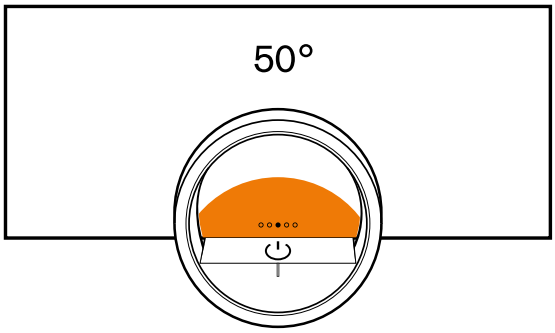

Zamanlayıcı ne kadar uzun süre çalışırsa veya yiyeceğin iç sıcaklığı ayarlanan iç sıcaklığa ne kadar yaklaşırsa, dairenin turuncu renkli bölümü o kadar büyük olur. Pişirme süresi ve iç sıcaklık ayarlanmamışsa, dairenin kesiti turuncu renkte yanıp söner.

Ekran

Ekranda; ayarlar ve ayar seçeneklerinin yanı sıra çalışma durumuna ilişkin mesajlar görüntülenir.

Basılması	İşlemi veya fonksiyonu seçer veya onaylar
Uzun basma	Ek bilgileri görüntüler
Yatay kaydırma	Cihaz ekranları arasında geçiş yapar Örneğin bir cihaz ekranında "Manuel" sola veya sağa kaydırınız **Not:** Sadece bir cihaz ekranında →*Sayfa 10* olduğunuzda ve herhangi bir program çalışmadığında bu fonksiyonu kullanabilirsiniz.

Not: Ekran dilleri arasında sizin ulusal diliniz mevcut değilse, mevcut bir ekran dilini seçiniz, örn. İngilizce.

Semboller

Sembollerle fonskiyonları başlatılabilir veya sonlandırılabilir, ayrıca cihaz ekranlarında gezinebilirsiniz.

Kumanda

Sembol	Fonksiyon
⏻	Cihazı halka ayar düğmesi ile açma veya kapatma
	Cihazın kapağının açılması →*Sayfa 16*
	Kontrol merkezini açma →*Sayfa 18*
	Ayarları düzenle
	Ek bilgileri çağır →*Sayfa 18*
	Favorinin kaydedilmesi → *"Favoriler", Sayfa 22*
	Favorinin düzenlenmesi
	Favorinin silinmesi
	Programlar →*Sayfa 23* için ipucu çağırma
▶	Başlat
■	Duraklat veya Durdur
→	Bir sonraki adıma geç
←	Bir önceki adıma geç
<	Geri veya ayarları uygula
>	Devam
✓	Onayla
C	Sil
✕	İptal
	Izgaranın çalıştırılması
	Tercih edilen ısıtma modlarının göstergesi ile mevcut tüm ısıtma modlarının göstergesi arasında seçim yapınız → *"Temel ayarlar", Sayfa 30*

Sembol	Fonksiyon
	Kızartma kademesi[1] başlatınız →*Sayfa 22* veya önceden durdurunuz

Zamanlayıcı fonksiyonları

Sembol	Fonksiyon
	Zamanlayıcı menüsünün çağrılması →*Sayfa 18*
	Uzun süreli zamanlayıcıyı çağır →*Sayfa 20*
	Uzun süreli zamanlayıcıdan ısıtma döngüsünü sil →*Sayfa 21*
	Pişirme süresi sonunun ertelenmesi →*Sayfa 19*
	Pişirme sonu gecikmesinin sıfırlanması → *"Pişirme sonu gecikmesinin sıfırlanması", Sayfa 20*

Temizlik ve bakım

Sembol	Fonksiyon
	Piroliz →*Sayfa 38*

Kontrol merkezinde kullanım

Sembol	Fonksiyon
	Cihaz kapağını pişirme işleminden sonra otomatik aç →*Sayfa 17*
	Çocuk kilidinin etkinleştirilmesi →*Sayfa 22*
	Pişirme bölümü aydınlatmasını aç ve kapat →*Sayfa 18*
	Fonksiyonların Home Connect uygulaması ile manuel "Uzaktan başlatma" üzerinden başlatılması → *"Fonksiyonların Home Connect uygulaması ile manuel 'Uzaktan başlatma' üzerinden başlatılması", Sayfa 28*
	Home Connect Ayarları çağırınız → *"Home Connect ayarları", Sayfa 28*

Durum

Sembol	Fonksiyon
	Uzaktan çalıştırma →*Sayfa 28*
	İç sıcaklık sensörü takıldı → *"Sıcaklık sensörü", Sayfa 25*
	İç sıcaklık sensörü eksik
	Isıtma işlemi durum göstergesi
	Bir soğutma işleminin gösterimi
	Cihaz demo modunda →*Sayfa 41*

Kontrol merkezindeki durum

Sembol	Fonksiyon
	Yönlendiriciye bağlantı: Güçlü → *"Home Connect", Sayfa 28*
	Yönlendirici bağlantısı: Tamam → *"Home Connect", Sayfa 28*
	Yönlendirici bağlantısı: Zayıf → *"Home Connect", Sayfa 28*
	Yönlendirici bağlantısı yok. → *"Home Connect", Sayfa 28*
	Cihaz yönlendiriciye bağlandı. Home Connect sunucusuna bağlantısı yok. → *"Home Connect", Sayfa 28*
	Yazılım güncellemesi durumu

[1] Fonksiyon şu anda kullanılamaz.

Cihaz göstergeleri

Burada cihaz ekranlarına bir genel bakış bulabilirsiniz.

Cihaz ekranları	Kullanımı	Gezinme göstergesi
Ayarlar	▪ Temel ayarların yapılması →*Sayfa 30* ▪ Home Connect Ayarların özelleştirilmesi →*Sayfa 28*	●○○○○
Modlar & Servis	▪ Pirolizin başlatılması →*Sayfa 38* ▪ Hızlı kılavuzun başlatılması →*Sayfa 18*	○●○○○
Manuel kullanım	Sıcaklığın, ısıtma türünün ve zamanlayıcı fonksiyonunun ayarlanması	○○●○○
Favoriler	Favorileri çağırma →*Sayfa 22*	○○○●○
Programlar	Otomatik programları ve önerilen ayarları çağırma →*Sayfa 23*	○○○○●

İpucu: Temel ayarlardan →*Sayfa 30* cihazınızın hangi cihaz ekranı ile başlayacağını belirleyebilirsiniz.

Renkler

Farklı renkler, ilgili ayar durumlarında kullanıcıyı yönlendirir.

Kırmızı	▪ Bu tür hata mesajlarında müşteri hizmetlerinin desteğine ihtiyaç duyulur.
Turuncu	▪ Kumandanın devam edebilmesi için dikkat etmeniz gereken uyarılar ▪ Başlatmak veya durdurmak için semboller
Beyaz	▪ Uyarılar ▪ Ek bilgiler

Görüntüleme

Duruma göre sembollerin, değerlerin ve veya tüm ekranın görüntüleri değişir.

Halka ve liste menülerde yaklaştırma	Halka ayar düğmesini kullanarak bir liste menüsünde bir liste girişi seçerseniz, ekranda bu liste girişi büyütülmüş ve altı çizilmiş olarak gösterilir. Halka ayar düğmesini kullanarak bir halka menüde bir değer seçerseniz, ekranda bu değer saat 12 pozisyonunda büyütülmüş olarak gösterilir.
Pişirme sonunda yakınlaştırma veya iç sıcaklık sensörü	Pişirme işleminin bitmesine birkaç dakika kala, cihaz ekranın ortasında kalan pişirme süresini büyütülmüş olarak gösterir. Güncel iç sıcaklık ayarlanan değerin sadece birkaç derece altına düştüğünde, ekranda güncel iç sıcaklık büyütülmüş olarak gösterilir. Diğer tüm ekranlar gizlenir.
Küçültülmüş ekran göstergesi	Cihaz çevresinde bir kullanıcı algılayamazsa, ekranı küçültür ve yalnızca en önemli bilgileri gösterir. Bu işlev önceden ayarlanmıştır. İlgili ayarı, temel ayarlardan →*Sayfa 30* değiştirebilirsiniz.

Kontrol merkezi

Durum çubuğunda yalnızca simgeler ile gösterilen fonksiyonlara kontrol merkezine giderek erişebilirsiniz. Kontrol merkezinde fonksiyonları etkinleştirebilir ve devre dışı bırakabilirsiniz.

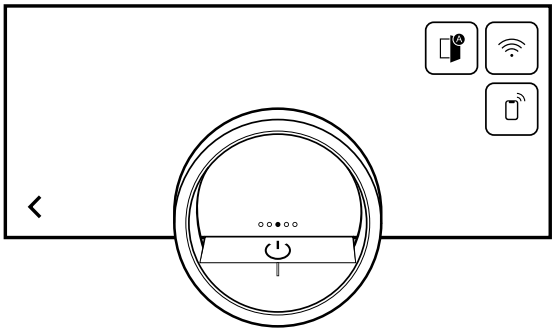

Soldaki ekranda, cihazın mevcut durumuna ilişkin bilgileri içeren semboller ve metinler görüntülenir. Sağdaki ekranda, kontrol merkezinin dokunmatik alanları görüntülenir.

4.5 Isıtma türleri

Burada ısıtma türlerine ilişkin bir genel bakış bulabilirsiniz. Isıtma türlerinin kullanımına yönelik önerileri görebilirsiniz.

Semboller	Fonksiyon/Isıtma türü	Sıcaklık / Ayar	Kullanımı
	Sıcak hava plus	50-300 °C	Fırının arka tarafında üretilen ısı, üst ve alt ısı ile birleştirilir ve fan sayesinde hızlı ve en uygun şekilde dağıtılır. Bir veya birden fazla kademede yemek pişirmeniz için. Nemli kekler, bisküviler, güveçler, gratenler ve etler için.
	Sıcak hava eco [1]	50-250°C	Isının pişirme bölümünün arka tarafında üretildiği ve fan sayesinde hızlı ve eşit bir şekilde dağıtıldığı enerji tasarrufu modudur. Pişirme bölümü aydınlatması gibi kullanışlı fonksiyonlar kapalı kalır ve sıcaklık sadece ısıtma aşamasında görüntülenir. Tek seviyede pişirme için. Kek, et, güveç için. Ön ısıtma gerekli değildir.
	Nemli fırında pişirme	50-250°C	Isı hassas bir şekilde dağıtılır ve gıdanın doğal nemi, kurumasını önlemek için pişirme bölümünde tutulur. Pişirme bölümü aydınlatması kapalı kalır. Bir veya daha fazla seviyede pişirme için. Kuru kekler, bisküviler ve gratenler için.
	Üst ısıtma + alt ısıtma	50-300 °C	Yukarıdan ve aşağıdan gelen sabit ısı, ideal bir pişirme alanı yaratır ve yiyeceğin nemini korur. Sadece tek bir seviyede pişirme için uygundur. Pastalar, turtalar, kişler için.
	Üstten ısıtma	50-300 °C	Yukarıdan gelen sabit ısı. Meyveli pastanın üzerine krema koymak için.
	Alttan ısıtma	50-300 °C	Aşağıdan gelen sabit ısı. Benmari usulü pişirme, kaynatma veya nemli meyve tabanları ve kişlere yönelik ek pişirme süresi için.
	Sıcak hava + alt ısıtma	50-300 °C	Fırının arka tarafından gelen ısı, fan sayesinde hızlı ve eşit bir şekilde dağıtılır. Ayrıca aşağıdan ısı ilave edilir. Nemli pastalar, meyve tabanları, cheesecake'ler için.
	Izgara + hava dolaşımı	50-300 °C	Yukarıdan gelen çok yoğun ısı, fan tarafından hızlı ve eşit bir şekilde dağıtılır. Eş zamanlı çok yönlü ısıtma ile kabuk oluşumunu sağlar. Et, kümes hayvanları, balık, sebze şişleri için. Ön ısıtma gerekli değildir.
	Izgara	düşük, orta, yüksek	Yukarıdan gelen çok yoğun ısı. Izgara ve gratenleme için idealdir. Tavuk butları (ızgara seviyesi 1), sebzeler (ızgara seviyesi 2), pastırma şeritleri ve kızarmış ekmek (ızgara seviyesi 3) için.

[1] Enerji yeterlilik sınıfının EN60350-1 uyarınca belirlendiği ısıtma türü.

Semboller	Fonksiyon/Isıtma türü	Sıcaklık / Ayar	Kullanımı
			Izgara teknesini yerleştirmeden önce 5 dakika bekleyiniz.
	Taş fırın fonksiyonu	50-300 °C	Ekstra güçlü, hedeflenmiş alt ısı ile fırın taşının en uygun şekilde ısıtılması. Çıtır çıtır pişmiş pizza, tarte flambée, ekmek ve küçük ekmekler için. Sadece GAGGENAU pişirme taşı (özel aksesuar) ile birlikte kullanılabilir.
	Kızartma fonksiyonu	50 - 220°C	Alttan ısıtma ile kızartma makinesinin en ideal şekilde ısıtılması. Kızartmalar, yahniler ve güveçler için. Sadece Gaggenau kızartma makinesi için ve sürgü sistemi [1] (özel aksesuar) ile birlikte kullanılabilir.
	Hava fritözü	50-300 °C	Pişirme bölümündeki nemi aktif olarak uzaklaştıran ekstra hızlı ısı sirkülasyonu. Çok az ilave yağ ile çok kıtır sonuçlar için. Patates, kümes hayvanları, et ve sebzeler için. Sadece sıcak hava ile kızartma için Gaggenau fırın tepsisi ile birlikte (opsiyonel aksesuar).
	Kurutulması [2]	30-80 °C	İnce meyve ve sebze dilimlerini veya otları kurutmak için. Isı sirkülasyonu sırasında pişirme bölümünden aktif olarak nem çekilir. Ön ısıtma gerekli değildir.
	Mayalama [2]	30 - 50°C	Hamur mayaları ve hamur parçalarının kabarması için optimum sıcaklık aralığı. Mayalı ve ekşi hamur için. Ön ısıtma gerekli değildir.
	Buzunu çözme [2]	40 - 60°C	Dondurulmuş gıdaların buzunu hassas bir şekilde çözmek için optimum sıcaklık aralığı. Sebzeler, meyveler, pastalar için. Ön ısıtma gerekli değildir.

4.6 Düşük güç modunda gösterge

Cihazda çeşitli düşük güç modundaki göstergeleri mevcuttur. Ekran göstergeleri, cihazın bir kullanıcıyı algılayıp algılamadığına bağlıdır.
Herhangi bir kullanıcı algılanmadığında cihaz kapalıdır ve ekran siyahtır. Cihaz üzerinde cihaz açıkken yaklaşık 20 dakika boyunca veya cihaz bir ısıtma işlemini tamamladıktan sonra yaklaşık 20 dakika boyunca herhangi bir ayar yapmazsanız, cihaz ilgili kullanıcı algılaması olmadan düşük güç moduna geçer.
Yakınlık sensörü bir kullanıcıyı algılarsa veya halka ayar düğmesine dokunursanız ya da ekrana basarsanız, cihaz kullanıcı algılaması ile düşük güç moduna geçer.
Kullanıcı algılamalı düşük güç modunda, ekranda kapak açma sembolü ve durum çubuğu görüntülenir. Temel ayarlar →*Sayfa 30* bölümünden ekranda GAGGENAU logosunun da gösterilip gösterilmeyeceğini seçebilirsiniz.
Cihaz ilgili Home Connect uygulamasına bağlandığında, ekranda ⌔ görünür.
→ *"Home Connect", Sayfa 28*
Kullanıcı algılama mesafesi seçilen temel ayarlara bağlıdır.

[1] Fonksiyon şu anda kullanılamaz.
[2] Cihazda ön ısıtma yapılmamalıdır.

Kullanıcı algılamalı düşük güç modunda ekranın parlaklığı düşürülür. Ekran parlaklığı bakış açısına bağlıdır.

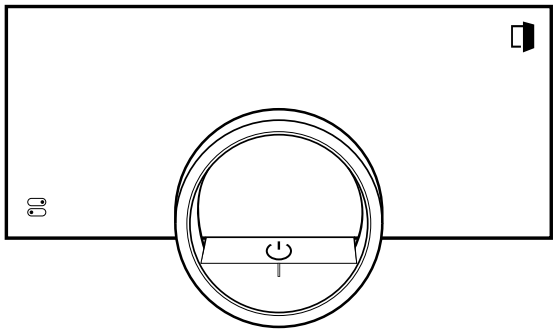

4.7 Ek bilgiler

Gerekirse ek bilgileri görüntüleyebilirsiniz.
ⓘ tuşuna bastığınızda, güncel fonksiyon ile ilgili ek bilgiler ekranda gösterilir.
Belirli sembollere veya değerlere basılı tutarsanız, ekranda geçerli fonksiyonla ilgili ek bilgiler görüntülenir.
Halka ayar düğmesinin etrafına yerleştirilmiş tüm semboller için ek bilgiler mevcuttur, örn. ayarlanan ısıtma türü veya güncel pişirme bölümü sıcaklığı hakkında bilgiler.
Temel ayarlar →*Sayfa 30* bölümünde ilgili "Info-i" fonksiyonunu etkinleştirebilir veya devre dışı bırakabilirsiniz.
Cihaz zaman zaman güvenlik ve çalışma durumuyla ilgili önemli bilgileri otomatik olarak görüntüler. Bu mesajlar birkaç saniye sonra otomatik olarak veya mesajı ✓ ile onayladığınızda kaybolur.
Home Connect ile ilgili mesajlar için cihaz ayrıca Home Connect durumunu da görüntüler.
→ *"Home Connect", Sayfa 28*

4.8 Açılır uyarılar

Açılır uyarılar mevcut fonksiyonların açıklamalarını içerir. Temel ayarlardan →*Sayfa 30* ilgili "Açılır ipuçları" fonksiyonunu açabilir veya kapatabilirsiniz.

4.9 Hızlı kılavuzlar

Cihazınızda çeşitli konularda size yardımcı olacak hızlı kılavuzlar bulunur.

4.10 Soğutma fanı

Soğutma fanı, çalışma sırasında devreye girer. Sıcak hava kapağın altından dışarı çıkar.
Pişirilecek yiyeceği çıkardıktan sonra, soğuyana kadar kapağı kapalı tutunuz. Bitişik mutfak mobilyaları zarar görebileceğinden, cihazın kapağı yarı açık olmamalıdır.
Soğutma fanı bir süre daha çalışmaya devam eder ve sonra otomatik olarak kapanır.
Havalandırma bölmelerini örtmeyiniz. Aksi takdirde cihaz aşırı ısınacaktır.

4.11 Otomatik kapatma

Güvenliğiniz için cihaz otomatik kapatma özelliğine sahiptir. Bu süre içinde cihazı çalıştırmazsanız veya bir pişirme süresi programlamazsanız, cihaz 12 saat sonra ısıtma işlemini kapatır. Ekranda bir mesaj görünür.
Bir pişirme süresi ayarlarsanız, cihazı daha uzun süre çalıştırabilirsiniz.
Bir pişirme süresi ayarlarsanız, cihazı "Kurutulması" ısıtma türünde maksimum 72 saat ve diğer tüm ısıtma türlerinde maksimum 24 saat çalıştırabilirsiniz.
İlgili Uzun süreli zamanlayıcı →*Sayfa 20* fonksiyonu ile programlandığında, cihaz 74 saat sonra kapanır.

4.12 Temizlik koruması

Cihazınız, ekranı temizlemek mi yoksa cihaz ekranları arasında gezinmek mi istediğinizi algılar. Cihaz, ekran ve halka ayar düğmesi üzerinden kullanımı kısa bir süre için durdurur.
Kumandaya geri dönmek için ekrana dokununuz.

4.13 Yakınlık sensörü

Cihazınız, cihazın önünde olduğunuzu veya ona doğru hareket ettiğinizi algılar. Cihazınız, yanından geçip giderken sizi görmezden gelir.
Eğer açık olan cihazın algılama menzili içinde değilseniz, cihaz ilgili ekranı temel özelliklere indirger.

Not: Temel ayarlardan cihazın sizi algılayacağı mesafeyi ayarlayabilirsiniz. Yakınlık sensörünün sizi en iyi şekilde algılamasını sağlamak için temel ayarlardan →*Sayfa 30* cihazın üst kenarının montaj yüksekliğini ayarlayın.

4.14 Kapı kilidi

"Kapı kilidi" fonksiyonu, cihaz kapağının istem dışı açılmasını önler. Bu durum özellikle cihaz tezgah altına monte edildiğinde faydalıdır.
Temel ayarlardan →*Sayfa 30* ilgili "Kapı kilidi" fonksiyonunu açabilir veya kapatabilirsiniz. Fonksiyonu etkinleştirir ve 🔒 tuşuna basarsanız, ekranda 🔒 sembolü yerine bir sürgülü düğme belirir.
→ *"Cihazın kapağının açılması", Sayfa 16*

4.15 Katalitik konvertör ısıtması

Katalitik konvertör ısıtması, kokuların daha etkili bir şekilde giderilmesini sağlar.
Katalitik konvertör ısıtmasını temel ayarlardan →*Sayfa 30* açabilir veya kapatabilirsiniz.
Katalitik konvertör ısıtmasını açarsanız, koku oluşumu azalır.
Enerji tasarrufu için katalitik konvertör ısıtmasını kapatınız.

5 İlgili Home Connect uygulamasındaki fonksiyonlar

Home Connect uygulaması çeşitli fonksiyon ve avantajlar sunar.

- Pişirme sürecini, örn. kalan pişirme süresini veya güncel çekirdek sıcaklığını izleyebilirsiniz.

- Isıtma türünü veya programını başlatabilir, durdurabilir veya ayarlarını değiştirebilirsiniz.
- Önemli cihaz yazılım güncellemelerini yapabilirsiniz.
- Tarifinize en uygun ayarları veya programı belirlemek amacıyla Oven Assistant fonksiyonundan yararlanabilirsiniz.
- Çekirdek sıcaklık sensörünün kullanılması durumunda, kalan pişirme süresi hakkında tahmini bilgi edinebilirsiniz.
- Cihazın temel ayarlarını değiştirebilirsiniz.
- Ses kontrolü (Alexa veya Google Home ile) ile ana fonksiyonları kontrol edebilirsiniz.
- Cihaz bilgilerini ve talimatları bulabilirsiniz.
- Yeni tarifleri bulabilirsiniz.

6 Aksesuar

Orijinal aksesuarlar kullanınız. Bunlar cihazınıza özel tasarlanmıştır.

Not: Aksesuar ısındığında deforme olabilir. Bu deformasyon herhangi bir fonksiyon kaybına yol açmaz. Aksesuar soğuduğunda deformasyon kaybolur.

Cihaz tipine bağlı olarak birlikte teslim edilen aksesuarlar farklı olabilir.

Aksesuarlar		Kullanım
Fırın tepsisi, emaye	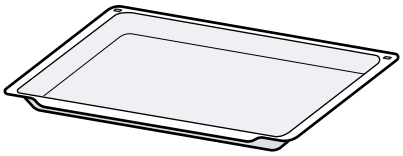	▪ Tepsi kekleri ▪ Kuru pasta
Tel ızgara	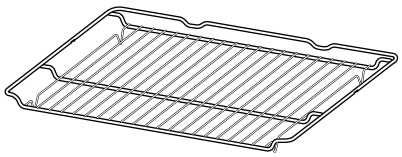	▪ Kap ▪ Kek kalıpları ▪ Sufle kalıpları ▪ Kızartma
Emaye ızgara tepsi	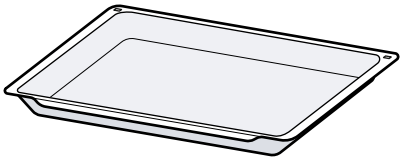	▪ Tepsi kekleri ▪ Kızartma
Sıcaklık sensörü	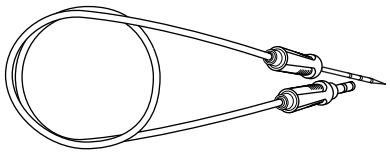	Aşağıdaki ürünlerin hassas pişirilmesi için iç sıcaklık sensörü →*Sayfa 25*: ▪ Et ▪ Balık ▪ Kümes hayvanı ▪ Ekmek

6.1 Diğer aksesuar

Diğer aksesuarları müşteri hizmetlerinden, bayilerden veya internetten temin edebilirsiniz.
Cihazınız için sunulan geniş ürün yelpazesini internette veya broşürlerimizde bulabilirsiniz:
www.gaggenau.com
Aksesuar cihaza özeldir. Satın alırken her zaman cihazınızın tam adını (E No.) belirtiniz.
Cihazınız için mevcut olan aksesuarları internet mağazamızdan veya müşteri hizmetlerinden öğrenebilirsiniz.

Diğer aksesuarlar	Sipariş numarası
Fırın tepsisi, emaye, 30 mm derinliğinde	BA026116
Izgara tepsisi, emaye kaplı, 38ºmm derinliğinde	BA026117
Tel ızgara	BA036106
Cam tekne	BA046118

Diğer aksesuarlar	Sipariş numarası
Sıcak hava ile kızartma için fırın tepsisi, delikli emaye	BA020110
Teleskopik dağıtıcı	BA016106
Aliminyum döküm kızartma kabı GN 2/3, yükseklik 165 mm, yapışmaz	GN340231
Kızartma kabı adaptörü	GN010330
Fırın taşı, fırın taşıyıcısı ve pizza küreği	BA056134
Pizza küreği	BS020003
Sıcaklık sensörü	BA010050
Manuel kapı açma yardımı	10044743

6.2 Aksesuarın pişirme bölümüne itilmesi

Aksesuar, bir kilit fonksiyonuyla donatılmıştır. Devrilme koruması fonksiyonunun çalıştığından emin olmak için

aksesuarları her zaman doğru şekilde pişirme bölümüne yerleştiriniz.

DİKKAT
Aksesuar devrilebilir.
- Sürgülü kademeler arasına aksesuar koymayınız.

1. Tel ızgaranın içeri sürülmesi sırasında, kilit tırnaklarının a alta bakmasına dikkat ediniz.

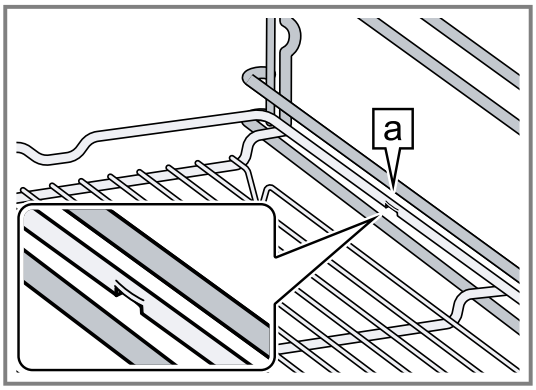

Kilit tırnakları, ızgaranın sol ve sağ dış merkezinde yer almaktadır.
2. Izgaranın güvenlik çubuğunun a arkada olduğundan ve yukarıyı gösterdiğinden emin olunuz.

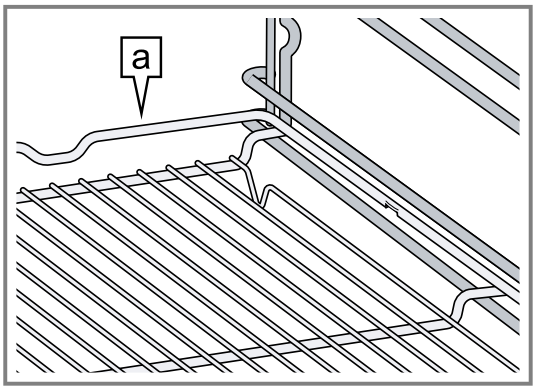

Fırın tepsisinin ve ızgaranın birlikte pişirme alanına itilmesi

1. Izgarayı doğru şekilde fırın tepsisine yerleştiriniz.
   - Izgaranın güvenlik çubuğunun arkada olduğundan ve yukarıyı gösterdiğinden emin olunuz ve fırın tepsisinin açıklıklarında bulunur.

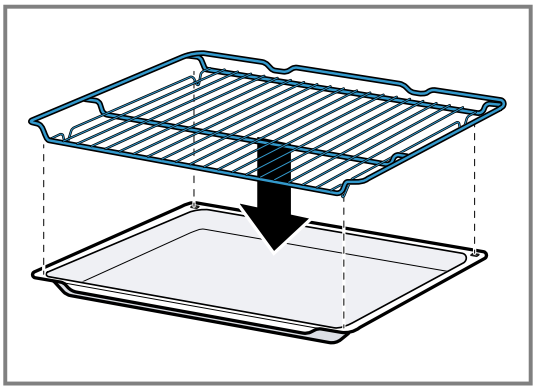

2. Fırın tepsisini ve ızgarayı birlikte pişirme bölümüne doğru itiniz.

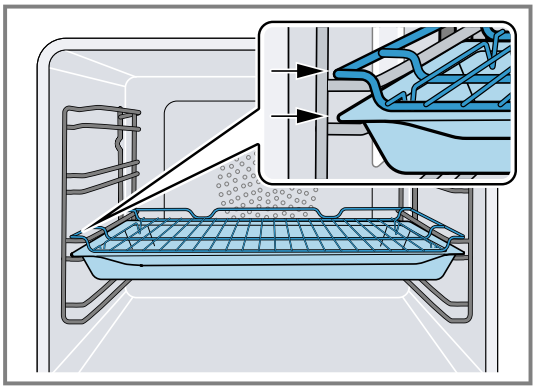

Izgara, mevcut sürgülü rafın üzerine doğru kayar.

Izgara tepsisinin ve ızgaranın birlikte pişirme bölümüne doğru itilmesi

1. Izgarayı doğru şekilde ızgara tepsisine yerleştiriniz.
   - Izgaranın güvenlik çubuğunun arkada olduğundan ve yukarıyı gösterdiğinden emin olunuz ve ızgara teknesinin açıklıklarında bulunur.

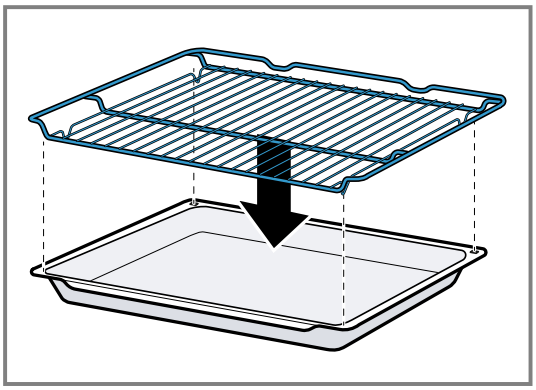

2. Izgara tepsisini ve ızgarayı birlikte pişirme bölümüne doğru itiniz.

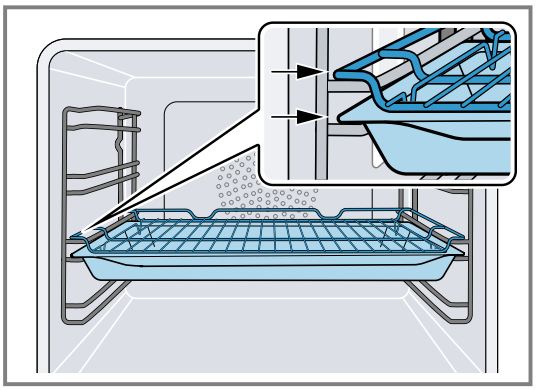

Izgara, mevcut sürgülü rafın üzerine doğru kayar.

7 İlk Kullanım öncesi

İlk çalıştırma için ayarları gerçekleştirin. Cihazı ve aksesuarı temizleyin.

7.1 İlk kez çalıştırma

Cihazınızı kullanmadan önce ilk çalıştırma ayarlarını yapınız.
Önce Güvenlik →*Sayfa 2* uyarılarını okuyunuz.
Cihaz kurulmuş ve bağlanmış olmalıdır.
Güç bağlantısından sonra cihazda "Başlatma" göstergesi görüntülenir.
İlk çalıştırma başarıyla tamamlanmamışsa veya cihaz fabrika ayarlarına sıfırlanmışsa, cihaz güç bağlantısından sonra ilk kez açıldığında "Başlatma" göstergesi görüntülenir.

Aşağıdaki ayarları yapınız:
- Dilin ayarlanması
- Home Connect seçeneğini etkinleştiriniz
- Sıcaklık biriminin ayarlanması
- Ağırlık biriminin ayarlanması
- Saat formatının ayarlanması
- Saatin ayarlanması

Temel ayarlardan →*Sayfa 30* daha sonra tüm ayarları değiştirebilirsiniz.
Ekrandaki talimatları izleyin. Ekran, başlangıç ayarları boyunca sizi yönlendirir.

Dilin ayarlanması ve diğer ayarların yapılması

1. A/a üzerine basınız.
✔ Ekranda önceden ayarlı dil tercihi görüntülenir.
2. İstenen ekran dilini seçmek için halka ayar düğmesini kullanınız.
3. ✓ ile onaylanmalıdır.
4. → üzerine basınız.
5. Diğer ayarları yapınız.
✔ Ekran, temel ayarlardan →*Sayfa 30* başlangıç ekranı olarak seçilen cihaz ekranını gösterir.

Kapı camının temizlenmesi

Not: Kapı contası, sızdırmazlığı sağlamak için fabrikada yağlanmıştır. Kapı camında kalıntılar kalabilir.

▸ İlk kullanımdan önce, kapı camını cam temizleyici ve cam bezi veya mikrofiber bez ile temizleyiniz.
Cam kazıyıcı kullanmayınız.

Aksesuarların Temizlenmesi

▸ Aksesuarları ilk kez kullanmadan önce, sıcak sabunlu su ve yumuşak bir bulaşık bezi ile iyice temizleyiniz.

Cihazın ısıtılması

1. Pişirme bölümünde ambalaj kalıntısı olmadığından emin olunuz.
2. Aksesuarları cihazdan çıkarınız.
3. Yeni cihaz kokusunu gidermek için boş, kapalı cihazı ısıtınız.
Isıtma için en uygun ayar, ilgili "Sıcak hava plus" ısıtma türünde bir saat süreyle 200 °C'dir.
4. Cihazın iç bölümünü temizleyiniz.

8 Temel Kullanım

8.1 Cihazın açılması

1. Düşük güç modundan →*Sayfa 12* çıkmak için cihazın halka ayar düğmesindeki ⏻ üzerine veya Home Connect uygulamasına basınız.
✔ Ekranda bir sıcaklık, ısıtma türü için bir sembol ve zamanlayıcı için bir sembol görüntülenir.
✔ Cihaz, pişirme bölümü aydınlatmasını açar.
✔ ⏻ turuncu renkte yanar.
2. İstediğiniz sıcaklığı, ısıtma türünü ve pişirme süresini ayarlayınız.

İpucu: Temel ayarlardan →*Sayfa 30*, cihaz açıldıktan sonra hangi cihaz ekranının gösterileceğini ve cihazın pişirme bölümü aydınlatmasını açıp açmayacağını seçebilirsiniz.

Not: Açıldıktan sonra uzun bir süre herhangi bir ayar yapmazsanız, ekranda temel ayarlardan →*Sayfa 30* başlangıç ekranı olarak seçilen cihaz ekranı ve ardından düşü güç modunda göstergesi görüntülenir.

8.2 Cihazın kapağının açılması

⚠ **UYARI – Yanma tehlikesi!**
Çalışma sırasında cihaz kapısının iç tarafı çok sıcaktır.
▸ Cihazın çalışması sırasında veya sonrasında cihaz kapısına sadece yan taraftaki belirlenmiş alanda dokunun.
▸ Cihaz kapısını her zaman dayanak noktasına kadar açınız.

⚠ **UYARI – Haşlanma tehlikesi!**
Cihaz kapısının açılması sırasında sıcak buhar çıkışı olabilir. Sıcaklık durumuna göre buhar görünmeyebilir.
▸ Cihaz kapısını dikkatle açınız.
▸ Çocukları uzak tutulmalıdır.

1. ⏀ üzerine basınız.
   ▸ Temel ayarlardan →*Sayfa 30* ilgili "Kapı kilidi" fonksiyonu etkinleştirilmişse, sürgülü düğmeyi diğer uca kaydırınız.
✔ Cihaz kapağı açılır.

2. Cihazın kapağına sadece belirtilen yüzeyden dokununuz ⓐ ve tamamen açınız.

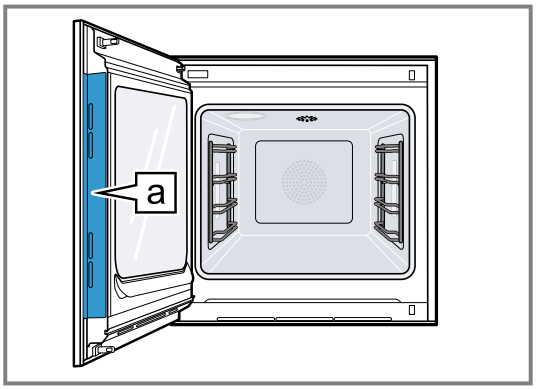

İpucu: Kontrol merkezinden, cihaz kapağını mevcut pişirme işleminden sonra otomatik olarak açılacak şekilde ayarlayabilirsiniz.
→ *"Cihaz kapağını pişirme işleminden sonra otomatik aç", Sayfa 17*

8.3 Isıtma türünün değiştirilmesi

Not: Isıtma türünü çalışma sırasında değiştirebilirsiniz.

1. Güncel ısıtma türü sembolüne basınız.
2. Halka ayar düğmesi ile istenen ısıtma türünü seçiniz.
3. Seçilen ısıtma türüne veya < seçeneğine basınız veya birkaç saniye bekleyiniz.
✔ Ekran, seçilen ısıtma türünü ve önerilen sıcaklığı gösterir.
✔ Daha önce ısıtma türünü kullandıysanız, ekranda en son kullanılan sıcaklık gösterilir.
4. İhtiyaç duyulması hâlinde sıcaklığı değiştiriniz. →*Sayfa 17*
5. Ekranda bir uyarı penceresi belirirse, uyarı penceresindeki talimatları takip ediniz.
6. Çalışmayı başlatmak için ▶ seçeneğine basınız.

8.4 Sıcaklığın değiştirilmesi

Not: Sıcaklığı çalışma sırasında değiştirebilirsiniz.

Gereklilik: Isıtma türü seçildi.

→ *"Isıtma türünün değiştirilmesi", Sayfa 17*

1. Görüntülenen sıcaklığa basınız.
2. Halka ayar düğmesi ile istenen sıcaklığı seçiniz.
✔ Ekranda, seçilen ısıtma türü için mevcut olan sıcaklıklar gösterilir.
3. Önceki cihaz ekranına geçmek için, istenen sıcaklığa veya < seçeneğine basınız.
Cihazı uzun bir süre çalıştırmazsanız, gösterge bir önceki cihaz ekranına geri döner.
✔ Ekranda seçili sıcaklık gösterilir.

Not: Çalışmaya başladıktan sonra, değiştirilen sıcaklık önceki sıcaklıktan 20 C'den daha yüksekse; ekranda seçilen sıcaklığın altında bir ilerleme çubuğu görüntülenir.

8.5 Güncel pişirme bölümü sıcaklığının gösterilmesi

▸ Ayarlanan sıcaklığa uzun süreli basınız.
✔ Ekranda güncel pişirme bölümü sıcaklığı gösterilir.

Not: Isıtmadan sonraki sürekli çalışmada, düşük sıcaklık dalgalanmaları normaldir.

8.6 Izgaranın açılması ve ızgara kademesinin değiştirilmesi

Not: İç sıcaklık sensörü "Izgara" ısıtma türü ile birlikte kullanılamaz.

1. üzerine basınız.
2. Kontrol halkası ile "Izgara" ısıtma türünü seçiniz.
3. üzerine basınız.
✔ yanıyor.
✔ Ekranda sıcaklık yerine ızgara kademesi sembolü gösterilir.
4. 2 üzerine basınız.
5. Halka ayar düğmesi ile ızgara kademesini seçiniz.
6. < üzerine basınız.
7. İhtiyaç duyulması hâlinde pişirme süresini ayarlayınız →*Sayfa 18*.
8. Çalışmayı başlatmak için ▶ seçeneğine basınız.
✔ Ekranda ısıtma türü, ızgara kademesi ve pişirme süresi veya pişirme süresinin sonu gösterilir.

8.7 Izgara ekleme

Izgarayı yemeğinizi kızartmak veya pişirmek için kullanabilirsiniz.
"Izgara ekleme" fonksiyonu çoğu ısıtma türü için kullanılabilir, "Izgara", "Izgara + hava dolaşımı", "Kızartma fonksiyonu", "Kurutulması", "Mayalama", ve "Buzunu çözme" dışında.
"Izgara ekleme" fonksiyonu sadece 150 °C sıcaklıktan itibaren kullanılabilir.
Yaklaşık 3 dakika sonra cihaz ızgarayı kapatır. İhtiyaç duyarsanız ızgarayı tekrar açabilirsiniz.

Izgaranın çalıştırılması

DİKKAT
250 °C değerinin üzerindeki sıcaklıklar, iç sıcaklık sensörüne zarar verir.
▸ Çekirdek sıcaklık sensörünü kullanıyorsanız, yemeği asla en üst yerleştirme seviyesine koymayınız.

1. İstediğiniz ısıtma türünü seçmek ve çalıştırmak için halka ayar düğmesini kullanınız.
İlgili "Izgara ekleme" fonksiyonu tüm ısıtma türlerinde mevcut değildir.
2. üzerine basınız.
✔ yanıyor.
✔ Cihaz ızgarayı yaklaşık 3 dakika boyunca kapatır.

Izgaranın kapatılması

Gereklilik: turuncu renkte yanar.
▸ üzerine basınız.
✔ beyaz renkte yanar.
✔ Izgara kapalıdır.

8.8 Cihaz kapağını pişirme işleminden sonra otomatik aç

“Pişirme işleminin sonunda otomatik kapı açma” fonksiyonu sadece mevcut pişirme işlemi için geçerlidir.

⚠ **UYARI – Yanma tehlikesi!**
Cihaz ve dokunulabilir kısımları kullanım esnasında sıcaktır.
▸ 8 yaşın altındaki çocuklar uzak tutulmalıdır.
▸ Cihaz kapağı otomatik olarak açıldığında, cihazın yakınında çocukların bulunmadığından emin olunuz.

Not: "Pişirme sürecinin sonundaki otomatik kapı açılımı" fonksiyonunu sadece yemeğin aşırı pişmesini veya yanmasını önlemek için gerekirse kullanınız.
Mümkünse, pişirme süresi sona erdikten sonra cihazın kapağını tamamen açmanız önerilir, böylece mobilya panellerinde daha az nem yoğunlaşır.

1. ⊜ üzerine basınız.
2. ⚿ üzerine basınız.
✔ Ekranda ⚿ görünür.
✔ Cihaz, ayarlanan pişirme süresi veya ayarlanan iç sıcaklık ile yapılan mevcut pişirme işlemi bittikten sonra cihaz kapağını otomatik olarak açar.

Not: Çocuk kilidi →*Sayfa 22* ve kapak kilidi →*Sayfa 13* etkinleştirildiğinde bile cihaz kapağı açılır.

8.9 Otomatik cihaz kapağı açma fonksiyonunun devre dışı bırakılması

1. ⊜ üzerine basınız.
2. ⚿ üzerine basınız.
✔ Ekranda ⚿ görünür.
✔ Pişirme işleminden sonra cihaz kapağının otomatik olarak açılması devre dışı bırakılmıştır.

8.10 Çalışmayı iptal etmek veya devam ettirmek

1. Çalışmayı iptal etmek için, ■ üzerine basınız.
2. Çalışmayı devam ettirmek için ▶ üzerine basınız.

8.11 Kontrol merkezinin açılması ve kapatılması

1. Kontrol merkezini açmak için ⊜ seçeneğine basınız.
✔ Cihaz, o anda devrede olan fonksiyonların açıklamalarını görüntüler.
2. Bir fonksiyonu ihtiyaca göre etkinleştirmek veya devre dışı bırakmak için ilgili fonksiyonun sembolüne basınız.
3. Kontrol merkezini kapamak için < seçeneğine basınız.
✔ Bir fonksiyon etkinleştirildiğinde bir açılır uyarı →*Sayfa 13* size bilgi verir.

8.12 Pişirme bölümü aydınlatmasını aç ve kapat

1. ⊜ üzerine basınız.
2. ☼ üzerine basınız.

8.13 Cihazın kapatılması

▸ Halka ayar düğmesinde ⏻ seçeneğine basınız.
✔ Cihaz düşük güç moduna geçiş yapar.

8.14 Otomatik kapatma sonrasında cihazın tekrar açılması

Gereklilik: Uzun bir çalışma sonrasında otomatik kapatma →*Sayfa 13* cihazı kapatır.
▸ Halka ayar düğmesinde ⏻ seçeneğine basınız.

8.15 Bilgilerin görüntülenmesi

▸ ⓘ üzerine basınız.
✔ Cihaz, seçili fonksiyonla ilgili bilgileri görüntüler.
→ *"Ek bilgiler", Sayfa 13*

8.16 Cihaz bilgilerinin görüntülenmesi

1. Ekranda "Modlar & Servis" görüntülenene kadar soldan sağa kaydırınız.
✔ Ekranda mevcut fonksiyonlar bir liste menüsünde gösterilir.
2. Halka ayar düğmesi ile "Cihaz bilgileri" fonksiyonunu seçiniz.
3. "Cihaz bilgileri" seçeneğine basınız.
✔ Ekranda E numarası ve seri numarası gibi cihaz bilgileri görüntülenir.
4. Göstergeden çıkmak için < üzerine basınız.

8.17 Hızlı kılavuzların kullanılması

1. "Modlar & Servis" cihaz göstergesini seçiniz.
→ *"Cihaz göstergeleri", Sayfa 10*
2. “Hızlı kılavuz” öğesini seçmek için kontrol halkasını kullanınız ve halka ayar düğmesini bırakınız.
3. İstediğiniz hızlı kılavuzu seçiniz ve görüntüleyiniz.

9 Zamanlayıcı fonksiyonları

Cihazınız, çalışmasını kontrol edebileceğiniz çeşitli zamanlayıcı işlevlerine sahiptir.

9.1 Zamanlayıcı fonksiyonlarına genel bakış

◔ ile çeşitli zamanlayıcı fonksiyonlarını seçebilirsiniz.

Zamanlayıcı fonksiyonu	Kullanımı
◔	Pişirme süresi
→I	Pişirme süresi sonu

Bir pişirme süresi veya pişirme süresi sonu sadece bir ısıtma türü ile birlikte ayarlanabilir.
"Pişirme süresi" ve "Çekirdek sıcaklık probu" fonksiyonları aynı anda kullanılamaz.

9.2 Zamanlayıcı menüsünün çağrılması

▸ ◔ üzerine basınız.
✔ Ekranda saat ve dakika için h ve min gösterilir.
✔ Ekranda saat 12 pozisyonunda büyütülmüş dakika göstergesi görünür.

9.3 Zamanlayıcı menüsünden çıkılması

▸ Önceki cihaz ekranına geçmek için < seçeneğine veya seçilmiş pişirme süresine basınız.
✔ Zamanlayıcı menüsü kapanır.

9.4 Pişirme süresi

Yemeğinizin pişirme süresini ayarlarsanız, cihaz bu süreden sonra otomatik olarak kapanır. Mümkün olan maksimum pişirme süresi, ayarlanan ısıtma türüne bağlıdır.

Çoğu ısıtma türü için 1 dakika ile 24 saat arasında bir pişirme süresi ayarlayabilirsiniz.
"Kurutulması" ısıtma türü için maksimum pişirme süresi 72 saattir.
Pişirme süresi devam ederken, ısıtma türünü ve sıcaklığı değiştirebilirsiniz.

Pişirme süresinin ayarlanması

Gereklilik: Bir iç sıcaklık ayarlanmadı. "Pişirme süresi" ve "Çekirdek sıcaklık probu" fonksiyonlarını aynı anda kullanamazsınız.

1. Yiyeceği pişirme bölümüne yerleştiriniz.
2. ◔ üzerine basınız.
✔ Ekranda saat ve dakika için h : min gösterilir.
3. İstediğiniz değere basınız ve halka ayar düğmesi ile değeri değiştiriniz.
   - ▸ Değeri daha küçük adımlarla değiştirmek için halka ayar düğmesini yavaşça çeviriniz.
   - ▸ Değeri daha büyük adımlarla değiştirmek için halka ayar düğmesini hızlıca çeviriniz.

   Mümkün olan maksimum pişirme süresi ilgili ısıtma moduna bağlıdır.
✔ Cihaz, pişirme süresinin bitiş zamanını otomatik olarak hesaplar.
4. Önceki cihaz ekranına geçmek için < seçeneğine veya seçilmiş pişirme süresine basınız.
   Cihazı uzun bir süre çalıştırmazsanız, cihaz ayarları kaydeder ve ekran bir önceki cihaz ekranına geri döner.
✔ Cihaz çalışırken ekranda sıcaklık, çalışma modu ve kalan pişirme süresi gösterilir.
✔ Pişirme süresinin bitimine 3 dakika kala, ekranda kalan pişirme süresi büyütülmüş olarak gösterilir.
✔ Pişirme süresi dolduğunda ekranda 00:00 görüntülenir ve bir sinyal sesi duyulur.
5. Halka ayar düğmesini çeviriniz veya cihazın kapağını açınız.
   Bu fonksiyonu etkinleştirdiğinizde, cihazın kapağı otomatik olarak açılır.
   → *"Cihaz kapağını pişirme işleminden sonra otomatik aç", Sayfa 17*
✔ Sinyal sesi kesilir.

Not: Akustik sinyalden sonra başka bir işlem yapmazsanız, ekranda + sembolü ile “Bekleme süresi zamanlayıcısı” işlevi gösterilir. Ekranda pişirme süresinin bitiminden bu yana ne kadar zaman geçtiği gösterilir. Yaklaşık 20 dakika boyunca başka bir işlem yapılmadığında cihaz düşük güç moduna geçer.

Pişirme süresinin değiştirilmesi

Gereklilik: Bir ısıtma türü ve bir sıcaklık ayarladınız.

1. ◔ üzerine basınız.
✔ Ekranda saat ve dakika için h : min gösterilir.
2. İstenen değere basınız ve C ile değeri siliniz veya halka ayar düğmesi ile değeri değiştiriniz.
   - ▸ Değeri daha küçük adımlarla değiştirmek için halka ayar düğmesini yavaşça çeviriniz.
   - ▸ Değeri daha büyük adımlarla değiştirmek için halka ayar düğmesini hızlıca çeviriniz.

   Mümkün olan maksimum pişirme süresi ilgili ısıtma moduna bağlıdır.
✔ Cihaz, pişirme süresinin bitiş zamanını otomatik olarak hesaplar.
3. Önceki cihaz ekranına geçmek için < seçeneğine veya seçilmiş pişirme süresine basınız.
   Cihazı uzun bir süre çalıştırmazsanız, gösterge bir önceki cihaz ekranına geri döner.
✔ Ekranda sıcaklık, ısıtma türü, kalan pişirme süresi ve pişirme süresinin sonu gösterilir.

Pişirme süresinin silinmesi

İpucu: Zamanlayıcı ayarlarına geçmeksizin pişirme süresini silmek için "Manuel" cihaz ekranındaki pişirme süresine çift tıklayınız.

1. ◔ üzerine basınız.
✔ Ekranda saat ve dakika için h : min gösterilir.
2. İstenen değere basınız ve C ile değeri siliniz.
✔ Ekranda –:– görünür.
3. Önceki cihaz ekranına geçmek için < seçeneğine veya seçilmiş pişirme süresine basınız.
   Cihazı uzun bir süre çalıştırmazsanız, gösterge bir önceki cihaz ekranına geri döner.
✔ Ekranda pişirme süresi gösterilmez.

9.5 Pişirme süresi sonu

Bir pişirme süresi ayarladığınızda, ekranda pişirme süresinin sonu gösterilir. Pişirme süresinin sonunu en fazla 12 saat erteleyebilirsiniz.
Örneğin sabah 10'da 90 dakikalık bir pişirme süresi ayarlarsanız; pişirme işleminin en geç akşam 23:30'da sona ermesi için pişirme süresinin sonunu erteleyebilirsiniz.
Çoğu ısıtma türü için maksimum pişirme süresi 24 saattir.
"Kurutulması" ısıtma türü için maksimum pişirme süresi 72 saattir.
Çabuk bozulan yiyeceklerin cihazda uzun süre kalmaması gerektiğine dikkat ediniz.

Pişirme süresi sonunun ertelenmesi

Gereklilik: Bir iç sıcaklık ayarlanmadı. "Pişirme süresi" ve "Çekirdek sıcaklık probu" fonksiyonlarını aynı anda kullanamazsınız.

1. Yiyeceği pişirme bölümüne yerleştiriniz.
2. ◔ üzerine basınız.
✔ Ekranda saat ve dakika için h : min gösterilir.
3. Pişirme süresini ayarlayınız. →*Sayfa 19*
✔ Cihaz, pişirme süresinin bitiş zamanını otomatik olarak hesaplar.
4. Önceki cihaz ekranına geçmek için < seçeneğine veya seçilmiş pişirme süresine basınız.
   Cihazı uzun bir süre çalıştırmazsanız, gösterge bir önceki cihaz ekranına geri döner.
5. Pişirme süresinin sonuna basınız.
6. Kontrol halkasını kullanarak istediğiniz pişirme sonu süresini ayarlayınız.
7. ▸ üzerine basınız.
✔ Cihaz bekleme moduna geçer.
✔ Ekranda sıcaklık, ısıtma türü ve pişirme süresinin sonu gösterilir.
✔ Pişirme süresinin sonu bir veya daha fazla gün sonra ise, ekranda "+1d" görüntülenir.
✔ Cihaz hesaplanan anda çalışmaya başlar ve pişirme süresi sona erdiğinde otomatik olarak kapanır.
✔ Pişirme süresi dolduğunda ekranda 00:00 görüntülenir ve bir sinyal sesi duyulur.

8. Halka ayar düğmesini çeviriniz veya cihazın kapağını açınız.
   Bu fonksiyonu etkinleştirdiğinizde, cihazın kapağı otomatik olarak açılır.
   → *"Cihaz kapağını pişirme işleminden sonra otomatik aç", Sayfa 17*
✔ Sinyal sesi kesilir.

Not: Akustik sinyalden sonra başka bir işlem yapmazsanız, ekranda + sembolü ile “Bekleme süresi zamanlayıcısı” işlevi gösterilir. Ekranda pişirme süresinin bitiminden bu yana ne kadar zaman geçtiği gösterilir. Yaklaşık 20 dakika boyunca başka bir işlem yapılmadığında cihaz düşük güç moduna geçer.

Pişirme sonu gecikmesinin sıfırlanması

Not: Zamanlayıcı ayarlarına geçmeden pişirme süresi sonunun ertelenmesini sıfırlamak için, cihaz ekranındaki pişirme süresi sonuna "Manuel" çift tıklayınız.

Gereklilik: Halka ayar düğmesini kullanarak pişirme süresinin sonunu manuel olarak ayarladınız.

1. ⇥ üzerine basınız.
2. Pişirme süresi sonunun ertelenmesini sıfırlamak için ↺ seçeneğine basınız.
✔ Cihaz, pişirme süresini kullanarak pişirme süresinin sonunu hesaplar.
✔ Ekranda pişirme süresinin sonu gösterilir.
3. < seçeneğine veya önceki cihaz ekranına geçmek için pişirme süresinin sonuna basınız.
   Cihazı uzun bir süre çalıştırmazsanız, gösterge bir önceki cihaz ekranına geri döner.

9.6 Pişirme zamanlayıcısı geri sayımı

Bir pişirme süresi ayarlamazsanız, ekranda işlemin başlangıcından itibaren geçen süre gösterilir. "Pişirme zamanlayıcısı geri sayımı" işlevini temel ayarlardan açabilir veya kapatabilirsiniz.

"Pişirme zamanlayıcısı geri sayımı" sıfırlama

1. ◔ düğmesini basılı tutunuz.
2. ↺ üzerine basınız.
✔ İlgili "Pişirme zamanlayıcısı geri sayımı" fonksiyonu sıfırlanmıştır.

10 Uzun süreli zamanlayıcı

Bu fonksiyon sayesinde cihazı açıp kapatmadan 74 saate kadar yiyecekleri sıcak tutabilir ve pişirebilirsiniz. İlgili "Üst ısıtma + alt ısıtma" ısıtma türünü veya "Sıcak hava" ısıtma türünü, sıcaklığı ve istediğiniz süreyi seçebilirsiniz.
Çabuk bozulan yiyeceklerin cihazda uzun süre kalmaması gerektiğine dikkat ediniz.
İlgili "Uzun süreli zamanlayıcı" işlevi ile toplam 74 saatlik süreye sahip 9 farklı ısıtma döngüsü programlayabilirsiniz. Başlangıç zamanını ve bitiş zamanını siz belirlersiniz. Ekranda hangi ayarları seçmiş olduğunuz gösterilir.
Pişirme bölümü aydınlatmasının seçilen süre boyunca açık veya kapalı olacağını belirleyebilirsiniz.
Seçilen sürenin sonunda cihaz, fonksiyonu otomatik olarak devre dışı bırakır. Gerekirse ilgili "Uzun süreli zamanlayıcı" işlevini her zaman açma/kapatma tuşu ⏻ aracılığıyla devre dışı bırakabilirsiniz.
İlgili "Uzun süreli zamanlayıcı" işlevi etkin olduğunda, cihaza yaklaştığınızda ekran göstergesi değişmez.
İlgili "Uzun süreli zamanlayıcı" fonksiyonu etkin olduğunda, cihazı ekran ve halka ayar düğmesi üzerinden kullanamazsınız ve kapağı sadece manuel kapı açma yardımcısıyla açabilirsiniz. İlgili "Uzun süreli zamanlayıcı" fonksiyonunu başlatmadan önce manuel kapı açma yardımcısını monte ediniz.
İlgili "Uzun süreli zamanlayıcı" işlevi etkin olduğunda, “Pişirme işlemi sonunda otomatik kapı açma” işlevi kullanılamaz.
İlgili "Uzun süreli zamanlayıcı" fonksiyonu aktif olduğunda ve cihaz kapağını açtığınızda, cihaz yaklaşık 20 ila 30 saniyelik rastgele seçilmiş bir sürenin ardından ısıtma işlemini sonlandırır. Cihaz kapağını tekrar kapatırsanız, cihaz yaklaşık 20-30 saniyelik rastgele seçilmiş bir sürenin ardından ısıtmayı başlatacaktır. Isıtma işleminin kesintiye uğramasını önlemek için, cihaz kapağını sadece iki ısıtma işleminin arasında açınız.

10.1 İlgili "Uzun süreli zamanlayıcı" işlevini açınız

Gereklilik: İlgili "Uzun süreli zamanlayıcı" fonksiyonu temel ayarlarda →*Sayfa 30* "Açık" konumuna ayarlandı.

1. Ekranda "Modlar & Servis" görüntülenene kadar soldan sağa kaydırınız.
2. Halka ayar düğmesi ile "Uzun süreli zamanlayıcı" fonksiyonunu seçiniz.
3. "Uzun süreli zamanlayıcı" liste girişinin sağındaki anahtarı “Açık” konumuna ayarlayınız.
✔ Ekranda başlangıç zamanı ve bitiş zamanı gösterilir.

10.2 İlgili "Uzun süreli zamanlayıcı" işlevi için süreyi seçiniz

Gereklilik: İlgili "Uzun süreli zamanlayıcı" fonksiyonu temel ayarlarda →*Sayfa 30* "Açık" konumuna ayarlandı.

1. Başlangıç zamanına basınız.
2. Halka ayar düğmesi ile başlangıç zamanını değiştiriniz.
3. < üzerine basınız.
✔ Cihaz, bitiş zamanı için saati otomatik olarak hesaplar.
✔ Ekranda başlangıç zamanı ve bitiş zamanı gösterilir.
4. Bitiş zamanına basınız.
5. Bitiş zamanını değiştirmek için halka ayar düğmesini kullanınız.
✔ Ekranda başlangıç zamanı ve bitiş zamanı gösterilir.
6. ✓ ile onaylanmalıdır.
✔ Ekranda ⏲ görünür.

Not: İlgili "Uzun süreli zamanlayıcı" fonksiyonu ile gecikmeli başlatma zamanı ayarlarsanız, pişirme işlemlerini yalnızca programlanmış bitiş zamanı ile başlatabilirsiniz.
Aşağıdaki fonksiyonlar kullanılamaz:

- Piroliz
- Bazı pişirme programları

- Ayarlanmış bir çekirdek sıcaklığına sahip pişirme işlemleri
- Pişirme süresi sonu olmayan pişirme işlemleri

10.3 İlgili "Uzun süreli zamanlayıcı" fonksiyonu aktifken pişirme bölümü aydınlatması için ayarları seçme

Gereklilik: Bir başlatma zamanı ve bir bitiş zamanı seçildi.

→ *"İlgili Uzun süreli zamanlayıcı işlevi için süreyi seçiniz", Sayfa 20*

1. → üzerine basınız.
2. İlgili "Uzun süreli zamanlayıcı" fonksiyonunun çalıştığı süre boyunca pişirme bölümü aydınlatmasını en düşük aydınlatma seviyesinde açmak için, pişirme bölümü aydınlatma düğmesini "Açık" durumuna getiriniz.
3. İlgili "Uzun süreli zamanlayıcı" fonksiyonunun çalıştığı süre boyunca pişirme bölümü aydınlatmasını kapamak için, pişirme bölümü aydınlatma düğmesini "Kapalı" konumuna getiriniz.

✔ Ekranda başlangıç zamanı ve bitiş zamanı gösterilir.

4. İlk ısıtma döngüsünü programlamak için + tuşuna basınız.
   → *"Isıtma döngüsünün ayarlanması", Sayfa 21*

10.4 Isıtma döngüsünün ayarlanması

1. ⏲ üzerine basınız.

✔ Ekranda ilgili "Uzun süreli zamanlayıcı" işlevi için seçilen ayarlar gösterilir.

2. "Özet" seçeneğine basınız.
3. ← üzerine basınız.
4. + üzerine basınız.
5. Sıcaklığı ayarlamak için sıcaklığa basınız.
   - İstediğiniz sıcaklığı seçmek için halka ayar düğmesini kullanınız ve < seçeneğine basınız.
6. Isıtma türünü ayarlamak için ısıtma türü sembolüne basınız.
   - İstediğiniz ısıtma türünü seçmek için halka ayar düğmesini kullanınız ve < seçeneğine basınız.
7. Başlangıç zamanını değiştirmek için başlangıç zamanına basınız.
   - Başlangıç zamanını seçmek için halka ayar düğmesini kullanınız ve < seçeneğine basınız.
8. Bitiş zamanını değiştirmek için bitiş zamanına basınız.
   - Bitiş zamanını seçmek için halka ayar düğmesini kullanınız ve < seçeneğine basınız.

✔ Ekranda ilk ısıtma döngüsü için ayarlar gösterilir.

9. ✓ ile onaylanmalıdır.
10. İhtiyaç duyulması halinde başka bir ısıtma döngüsü programlamak için + tuşuna basınız.
    - Bir sonraki ısıtma döngüsü için ayarları programlayınız.

    9 ısıtma döngüsüne kadar programlama yapabilirsiniz.

✔ Ekranda, programlanmış ısıtma döngüleri için ayarlar gösterilir.

✔ Ekranda fonksiyon "Uzun süreli zamanlayıcı" için başlangıç zamanı ve bitiş zamanı gösterilir.

11. Halka ayar düğmesine dokununuz.

✔ Ekranda, programlanmış ısıtma döngüleri için ayarlar gösterilir.

12. Programlanmış ısıtma döngülerinin liste menüsünde gezinmek için halka ayar düğmesini kullanınız.

10.5 İlgili "Uzun süreli zamanlayıcı" işlevi için süreyi değiştiriniz

1. ⏲ üzerine basınız.

✔ Ekranda ilgili "Uzun süreli zamanlayıcı" işlevi için seçilen ayarlar gösterilir.

2. "Özet" seçeneğine basınız.
3. ← üzerine basınız.
4. → üzerine basınız.

✔ Ekranda başlangıç zamanı ve bitiş zamanı gösterilir.

5. Başlangıç zamanına basınız ve halka ayar düğmesi ile başlangıç zamanını değiştiriniz.

10.6 Pişirme bölümü aydınlatması ayarlarının değiştirilmesi

1. ⏲ üzerine basınız.

✔ Ekranda ilgili "Uzun süreli zamanlayıcı" işlevi için seçilen ayarlar gösterilir.

2. "Özet" seçeneğine basınız.
3. ← üzerine basınız.
4. İlgili "Uzun süreli zamanlayıcı" fonksiyonunun çalıştığı süre boyunca pişirme bölümü aydınlatmasını en düşük aydınlatma seviyesinde açmak için, pişirme bölümü aydınlatma düğmesini "Açık" durumuna getiriniz..
5. İlgili "Uzun süreli zamanlayıcı" fonksiyonunun çalıştığı süre boyunca pişirme bölümü aydınlatmasını kapamak için, pişirme bölümü aydınlatma düğmesini "Kapalı" konumuna getiriniz.

10.7 Isıtma döngüsünün değiştirilmesi

1. ⏲ üzerine basınız.

✔ Ekranda ilgili "Uzun süreli zamanlayıcı" işlevi için seçilen ayarlar gösterilir.

2. "Özet" seçeneğine basınız.
3. ← üzerine basınız.
4. Programlanmış ısıtma döngülerinin liste menüsünde gezinmek için halka ayar düğmesini kullanınız ve istediğiniz ısıtma döngüsüne basınız.
5. Isıtma döngüsü ayarlarını değiştirmek için ilgili ayarlara basınız.
6. Değiştirilmiş ayarı kaydetmek için < seçeneğine basınız.

10.8 Isıtma döngüsü silme

1. ⏲ üzerine basınız.

✔ Ekranda ilgili "Uzun süreli zamanlayıcı" işlevi için seçilen ayarlar gösterilir.

2. "Özet" seçeneğine basınız.
3. ← üzerine basınız.
4. Programlanmış ısıtma döngülerinin liste menüsünde gezinmek için halka ayar düğmesini kullanınız ve istediğiniz ısıtma döngüsünü seçiniz.
5. 🗑 üzerine basınız.

10.9 İlgili "Uzun süreli zamanlayıcı" fonksiyonunun başlatılması

İpucu: İlgili "Uzun süreli zamanlayıcı" fonksiyonunu etkinleştirmeden önce manuel kapı açma yardımcısını monte ediniz.

- ▶ ile başlatınız.
- ✔ İlgili "Uzun süreli zamanlayıcı" fonksiyonu başlatılır.
- ✔ İlgili "Uzun süreli zamanlayıcı" işlevi sona erdiğinde cihaz kapanır.

10.10 İlgili "Uzun süreli zamanlayıcı" fonksiyonunun kapatılması

1. Ekranda "Modlar & Servis" görüntülenene kadar soldan sağa kaydırınız.
2. Halka ayar düğmesi ile "Uzun süreli zamanlayıcı" fonksiyonunu seçiniz.
3. "Uzun süreli zamanlayıcı" liste girişinin sağındaki anahtarı "Kapalı" konumuna getiriniz.

Not: İlgili "Uzun süreli zamanlayıcı" fonksiyonunu kapatmak için, kontrol halkasındaki ⏻ seçeneğine de basabilirsiniz.

11 Çocuk kilidi

Çocukların yanlışlıkla cihazı açmaması veya ayarları değiştirmemesi için "Çocuk kilidi" fonksiyonunu etkinleştiriniz.
Çocuk kilidi etkinleştirilirse, ekran ve halka ayar düğmesi üzerinden kullanım mümkün değildir.
Çocuk kilidi açıksa ve elektrik kesilirse, elektrik geldiğinde çocuk kilidi devre dışı kalmış olabilir.
Çalışma sırasında çocuk kilidini de etkinleştirebilirsiniz.

11.1 Çocuk kilidinin etkinleştirilmesi

Gereklilik: Temel ayarlarda →*Sayfa 30* ilgili "Çocuk kilidini göster" fonksiyonunda "Açık" seçeneği ayarlandı.

1. ⊜ üzerine basınız.
2. 🔒 üzerine basınız.
- ✔ Ekranda 🔒 görünür.
- ✔ Çocuk kilidi fonksiyonu devrededir.

11.2 Çocuk kilidinin devreden çıkartılması

1. 🔒 seçeneğine yaklaşık 2 saniye boyunca basılı tutunuz.
- ✔ Çocuk kilidi fonksiyonu devre dışı kalır.
2. Cihazı istediğiniz gibi ayarlayınız.

12 Kızartma kademesi

Kızartma kademesinde cihaz yakl. 3 dakika boyunca tam güçle ısınır. Böylelikle örn. biftekleri kısa sürede pişirebilirsiniz.
Kızartma kademesi için özel aksesuarlar olan kızartma kabına ve sürgü sistemine ihtiyacınız vardır. [1]

12.1 Kızartma kademesi başlatılması

Gereklilik: "Kızartma fonksiyonu"⊟ ısıtma türü ayarlanmıştır.

1. ▶ üzerine basınız.
- ✔ ▶ turuncu renkte yanar.
2. ⌇ üzerine basınız.
- ✔ Kızartma kademesi başlatılır.

İpucu: Kızartma kademesini birçok kez art arda başlatabilirsiniz.

Not: Kızartma aşaması tamamlandığında, ▶ beyaz yanar.

12.2 Kızartma kademesinin önceden sonlandırılması

- ■ üzerine basınız.

13 Favoriler

Tercih ettiğiniz otomatik programları, ayar önerilerini veya ısıtma türü, sıcaklık, iç sıcaklık veya pişirme süresi kombinasyonlarını "Favoriler" cihaz ekranında kaydedebilirsiniz. Cihaz, favoriler için sıcaklık, pişirme süresi, ağırlık veya kızartma derecesi gibi seçilen ayarları kullanır.
Favorilerin isimlerini kendiniz seçebilirsiniz.
Home Connect uygulaması aracılığıyla kayıtlı favorinizin ayarlarını veya favorilerin sırasını değiştirebilirsiniz.
Favoriyi başlattıktan sonra ayarları değiştirebilirsiniz.
→ *"Favorinin değiştirilmesi", Sayfa 23*

13.1 İlk favorinin oluşturulması

Notlar

- Bir yemeği, otomatik bir programın veya ayar önerisinin başında veya sonunda favori olarak kaydedebilirsiniz.
- "Manuel çalıştırma" cihaz ekranında favori kaydedebilirsiniz. Sıcaklık, ısıtma tarzı ve pişirme süresi seçeneklerini belirledikten sonra, ekranda ⊡ görünür.

Gereklilik: Favori için ayarlar seçilmiştir veya bir ısıtma işlemi sona ermiştir.

[1] Fonksiyon şu anda kullanılamaz.

1. ⊡ üzerine basınız.
✔ Ekranda "Favoriler" cihaz göstergesi görünür.
2. ✎ üzerine basınız.
3. Klavye ile bir isim giriniz.
4. ✓ üzerine basınız.

13.2 Favorinin seçilmesi

1. Ekranda "Favoriler" görüntülenene kadar sağdan sola kaydırınız.
→ *"Cihaz göstergeleri", Sayfa 10*
2. Halka ayar düğmesi ile istenen favoriyi seçiniz.
3. Favorilere basınız.

13.3 Favorinin isminin değiştirilmesi

Gereklilik: Favori seçildi.

→ *"Favorinin seçilmesi", Sayfa 23*
1. ✎ üzerine basınız.
2. Favorinin ismini giriniz.
3. ✓ ile onaylanmalıdır.

13.4 Favorinin başlatılması

Gereklilik: Favori seçildi.

→ *"Favorinin seçilmesi", Sayfa 23*
▸ ▶ ile başlatınız.

13.5 Favorinin değiştirilmesi

Seçilen ayarların kullanılabilirliği seçilen favoriye bağlıdır.

Gereklilikler
- Favori seçildi.

→ *"Favorinin seçilmesi", Sayfa 23*
- Favori durduruldu.

1. Sıcaklık, ısıtma türü veya pişirme süresi gibi seçili ayarları değiştiriniz.
İlgili "Izgara ekleme" fonksiyonu kullanılamaz.
İlgili "İşlem sonunda otomatik kapı açma" fonksiyonu kullanılabilir.
Bir otomatik programı kaydettiyseniz, sadece bazı ayarları değiştirebilirsiniz; örn. ağırlık, istediğiniz kızarma seviyesi, yiyeceğin kalınlığı ya da pişirme derecesi.
Eğer ayar önerisini favori olarak kaydettiyseniz, favori açılır açılmaz cihazınızdaki ayarları değiştirebilirsiniz. Değiştirilen ayarları sadece Home Connect uygulaması üzerinden kaydedebilirsiniz. Favori durdurulduğunda ya da sona erdiğinde, Home Connect uygulaması sana favori ayarlarını kaydetmek isteyip istemediğini sorar.
2. ✓ üzerine basınız.
3. ▶ ile başlatınız.
✔ Çalışma, değiştirilen ayarlar ile başlar.

Not: Cihaz, değiştirilen ayarları seçtiğiniz favorilere kaydetmez. Favoriyi tekrar seçtiğinizde, favorinin ayarları favoriyi oluşturduğunuzdaki ayarlara karşılık gelir. Home Connect uygulamasıyla favorinin ayarlarını değiştirebilirsiniz.

13.6 Favorinin silinmesi

Gereklilik: Favori seçildi.

→ *"Favorinin seçilmesi", Sayfa 23*
1. 🗑 üzerine basınız.
2. ✓ ile onaylanmalıdır.

14 Programlar

"Programlar" cihaz ekranında otomatik programlar ve ayar önerileri gösterilir.

14.1 Otomatik programlar

Çeşitli yemekler hazırlamak için “Otomatik programlar” fonksiyonunu kullanabilirsiniz. Cihaz sizin için optimum ayarı seçer.
Otomatik programlarda cihaz, örneğin ağırlığı ve istenen pişirme sonucunu girdikten sonra optimum ayarları belirler. Otomatik programlar genel bakış listesinde bir onay işaretiyle gösterilir.
Pişirme süresi ancak cihaz önceden ısıtıldıktan sonra başlar. Aksesuarlar veya yerleştirme seviyeleri hakkındaki bilgileri ilgili programın ipucu bölümünde bulabilirsiniz.

Not: Otomatik programları temel ayarlardan →*Sayfa 30* filtreleyebilirsiniz, örneğin aşağıdaki "Vejetaryen" veya "Et ve kümes hayvanları yok" filtreleri ile.

Otomatik programların ayarları hakkında notlar

Otomatik programların ayarlarına ilişkin bilgileri dikkate alınız.

- Pişirme sonucu, gıda maddelerinin kalitesine ve pişirme kabının türüne ve boyutuna bağlıdır. Optimum pişirme sonucu için sadece sorunsuz yiyecekler ve buzdolabında saklanmış et kullanınız. Dondurulmuş yiyeceklerde, pişirilecek yemeği doğrudan derin dondurucudan alıp kullanınız.
- Yemekler kategorilere ayrılmıştır. Her kategoride bir veya daha fazla yemek bulabilirsiniz. Ekranda en son seçilen yemek gösterilir.
- Örneğin bazı yemekler için cihaz sizden ağırlığı, istenilen kızarma derecesini, yiyeceğin kalınlığını veya pişme derecesini girmenizi ister.
- Bazı yemeklerde, optimum pişirme sonuçları için pişirme bölümünü boş bir şekilde önceden ısıtınız. Yemeği, ön ısıtma işlemi sona erdikten sonra ve ekranda bir mesaj görüntülendiğinde pişirme bölümüne yerleştiriniz.
- Bir sonraki sefer, cihaz seçili ayarlarınızı bir öneri olarak gösterecektir.
- Bazı programlar için iç sıcaklık sensörüne ihtiyacınız olacaktır. Bu programlarda iç sıcaklık sensörü →*Sayfa 25* kullanınız.
- İyi sonuçlar elde etmek için pişirme bölümü, seçilen yemek için fazla sıcak olmamalıdır. Pişirme bölümü çok sıcaksa, ekranda ilgili bir mesaj gösterilir. Cihazın soğumasını bekleyiniz ve yeniden başlatınız.

Otomatik programın seçilmesi

1. Ekranda "Programlar" görüntülenene kadar sağdan sola kaydırınız.
✔ Ekranda "Sebze" kategorisindeki ilk program veya ayarlanan son program görüntülenir.
✔ Ekranda ilgili program için önceden belirlenmiş değerler veya son ayarlanan değerler gösterilir.
✔ Ekranda kategoriler, favoriler →*Sayfa 22* ve programı başlatmak için semboller ve bir ipucu gösterilir.
2. Halka ayar düğmesi ile istenen yemeği seçiniz ve istenen yemeğin üzerine basınız.
✔ Ekranda seçilmiş olan yemek ve ona ait olan değer gösterilir.

Kategorinin değiştirilmesi

1. Kategori sembolüne basınız.
✔ Ekranda, halka menüde mevcut olan kategoriler gösterilir.
2. Halka ayar düğmesi ile istenen kategoriyi seçiniz.
3. Seçimi onaylamak için < seçeneğine veya kategoriye basınız.
✔ Ekranda seçilen kategorinin ilk yemeği ve ona ait olan değer gösterilir.

Programın değiştirilmesi

1. Yiyeceğin adına basınız veya halka ayar düğmesi ile yemeklerin liste menüsünde gezinebilirsiniz.
2. İstenen yemeğe basınız.
✔ Ekranda seçilen yemeğin adı ve ilgili ayarlar gösterilir.
3. Ayara basınız.
4. Ayarı değiştirmek için kontrol halkasını kullanınız ve istediğiniz ayara basınız.
Tüm ayarlar değiştirilemez.
Isıtma türünü değiştiremezsiniz.
5. < üzerine basınız.
✔ Ekranda seçilen yemeğin adı ve ilgili ayarlar gösterilir.
6. ☐ üzerine basınız.
✔ Ekranda aksesuarlar ve hazırlık ile ilgili bilgiler gösterilir.
7. Ekrandaki uyarılara uyunuz.

Otomatik programın başlatılması

▸ ▶ üzerine basınız.
✔ Pişirme süresi bittiğinde bir sinyal duyulur.
✔ Cihaz, ısıtma işlemini sona erdirir.

Not: Otomatik bir program çalışırken cihaz kapağını açarsanız, pişirme sonucunu etkilersiniz. Cihaz kapağını açmayınız veya çok kısa bir süre için açınız. Cihaz, otomatik programı durdurur ve siz cihaz kapağını kapattıktan sonra çalışmaya devam eder.

Pişirme işleminin uzatılması

Pişirme sonucundan henüz memnun değilseniz, pişirme süresini uzatabilirsiniz.

1. 00.00 üzerine basınız.
2. İstediğiniz pişirme süresini seçiniz.
3. ✓ ile onaylanmalıdır.

Otomatik programın iptal edilmesi

Not: Otomatik programı başlattıktan sonra artık ayarları değiştiremezsiniz.

▸ ■ üzerine basınız.
✔ Cihaz otomatik programı sonlandırır.

Programın favori olarak kaydedilmesi

Otomatik bir programın başında veya sonunda bir programı Favori olarak kaydedebilirsiniz.

1. ⊼ üzerine basınız.
✔ Ekranda "Favoriler" cihaz göstergesi görünür.
2. ✎ üzerine basınız.
3. Klavye ile bir isim giriniz.
4. ✓ üzerine basınız.

14.2 Ayar önerileri

Cihaz, önerilen ayarlarla optimum ısıtma türünü belirler. Önerilen ayarlar genel bakış listesinde bir onay işareti ile işaretlenmez.
Tavsiye edilen sıcaklık ve pişirme süresi, ipucunda bir ağırlık belirtilmişse, bu ağırlık değerine göre belirlenir. Sıcaklığı ve pişirme süresini mevcut aralıklar dahilinde ayarlayabilirsiniz.
Pişirme süresi ancak cihaz önceden ısıtıldıktan sonra başlar. Aksesuarlar veya yerleştirme seviyeleri hakkındaki bilgileri ilgili programın ipucu bölümünde bulabilirsiniz.

Önerilen ayarlara ilişkin uyarılar

Önerilen ayarlara ilişkin uyarıları dikkate alınız.

- Pişirme sonucu, gıda maddelerinin kalitesine ve pişirme kabının türüne ve boyutuna bağlıdır. Optimum pişirme sonucu için sadece sorunsuz yiyecekler ve buzdolabında saklanmış et kullanınız. Dondurulmuş yiyeceklerde, pişirilecek yemeği doğrudan derin dondurucudan alıp kullanınız.
- Yemekler kategorilere ayrılmıştır. Her kategoride bir veya daha fazla yemek bulabilirsiniz. Ekranda en son seçilen yemek gösterilir.
- Cihaz, önerilen ayarlarla ısıtma türünü belirler.
- Önceden tanımlanmış aralıklar çerçevesinde sıcaklığı ve pişirme süresini değiştirebilirsiniz.
- Bazı yemeklerde, optimum pişirme sonuçları için pişirme bölümünü boş bir şekilde önceden ısıtınız. Yemeği, ön ısıtma işlemi sona erdikten sonra ve ekranda bir mesaj görüntülendiğinde pişirme bölümüne yerleştiriniz.
- Bir sonraki sefer, cihaz seçili ayarlarınızı bir öneri olarak gösterecektir.
- İyi sonuçlar elde etmek için pişirme bölümü, seçilen yemek için fazla sıcak olmamalıdır. Pişirme bölümü çok sıcaksa, ekranda ilgili bir mesaj gösterilir. Cihazın soğumasını bekleyiniz ve yeniden başlatınız.

Önerilen ayarların seçilmesi

1. Ekranda "Programlar" görüntülenene kadar sağdan sola kaydırınız.
✔ Ekranda "Sebze" kategorisindeki ilk program veya ayarlanan son program görüntülenir.
✔ Ekranda ilgili program için önceden belirlenmiş değerler veya son ayarlanan değerler gösterilir.
✔ Ekranda kategoriler, favoriler →*Sayfa 22* ve programı başlatmak için semboller ve bir ipucu gösterilir.
2. Halka ayar düğmesi ile istenen yemeği seçiniz ve istenen yemeğin üzerine basınız.
✔ Ekranda seçilmiş olan yemek ve ona ait olan değer gösterilir.

Kategorinin değiştirilmesi

1. Kategori sembolüne basınız.
✔ Ekranda, halka menüde mevcut olan kategoriler gösterilir.
2. Halka ayar düğmesi ile istenen kategoriyi seçiniz.
3. Seçimi onaylamak için < seçeneğine veya kategoriye basınız.
✔ Ekranda seçilen kategorinin ilk yemeği ve ona ait olan değer gösterilir.

Programın değiştirilmesi

1. Yiyeceğin adına basınız veya halka ayar düğmesi ile yemeklerin liste menüsünde gezinebilirsiniz.
2. İstenen yemeğe basınız.
✔ Ekranda seçilen yemeğin adı ve ilgili ayarlar gösterilir.
3. Ayara basınız.
4. Ayarı değiştirmek için kontrol halkasını kullanınız ve istediğiniz ayara basınız.
Tüm ayarlar değiştirilemez.
Isıtma türünü değiştiremezsiniz.
5. < üzerine basınız.
✔ Ekranda seçilen yemeğin adı ve ilgili ayarlar gösterilir.
6. ▭ üzerine basınız.
✔ Ekranda aksesuarlar ve hazırlık ile ilgili bilgiler gösterilir.
7. Ekrandaki uyarılara uyunuz.

Önerilen ayarların başlatılması

▸ ▶ üzerine basınız.
✔ Pişirme süresi bittiğinde bir sinyal duyulur.
✔ Cihaz, ısıtma işlemini sona erdirir.

Not: Bir önerilen ayar çalışırken cihazın kapağını açarsanız, pişirme sonucunu etkilersiniz. Cihaz kapağını açmayınız veya çok kısa bir süre için açınız. Cihaz, önerilen ayarı durdurur ve siz cihazın kapağını kapattıktan sonra çalışmaya devam eder.

Pişirme işleminin uzatılması

Pişirme sonucundan henüz memnun değilseniz, pişirme süresini uzatabilirsiniz.

1. 00.00 üzerine basınız.
2. İstediğiniz pişirme süresini seçiniz.
3. ✓ ile onaylanmalıdır.

Önerilen ayarların değiştirilmesi

Not: Önerilen ayarı başlattıktan sonra artık ayarları değiştiremezsiniz.

1. Önerilen ayara basınız.
2. İstediğiniz ayarları değiştiriniz.

Programın favori olarak kaydedilmesi

Önerilen ayarın başında veya sonunda bir programı Favori olarak kaydedebilirsiniz.

Gereklilikler

- Sıcaklık ve ısıtma türü ayarlanmıştır.
- Pişirme süresi veya iç sıcaklık ayarlanmıştır.

1. ⊡ üzerine basınız.
✔ Ekranda "Favoriler" cihaz göstergesi görünür.
2. ✎ üzerine basınız.
3. Klavye ile bir isim giriniz.
4. ✓ üzerine basınız.

15 Sıcaklık sensörü

Çekirdek sıcaklık sensörü kesin ve nokta hassasiyetinde pişirmeyi mümkün kılar. Çekirdek sıcaklık sensörü, yemeğin içindeki 3 ölçüm noktasında sıcaklığı ölçer. İstenen iç sıcaklığa ulaşıldığında, cihaz otomatik olarak kapanır ve her yemeğin tam kıvamında pişmesini sağlar.

⚠ **UYARI – Yanma tehlikesi!**
Pişirme bölümü ve iç sıcaklık sensörü çok ısınır.
▸ İç sıcaklık sensörünü takıp çıkarmak için fırın eldivenleri kullanınız.

DİKKAT
250 C'nin üzerindeki sıcaklıklar, iç sıcaklık sensörüne zarar verir.
▸ Cihazınızdaki iç sıcaklık sensörünü yalnızca maksimum 250 C sıcaklık ayarıyla kullanınız.
▸ İç sıcaklık sensörünü "Izgara" ısıtma türü ile kullanmayınız.
▸ "Izgara" ısıtma türünü kullanmadan önce, iç sıcaklık sensörünü pişirme bölümünden çıkarınız.

⚠ **UYARI – Elektrik çarpması tehlikesi!**
Merkez sıcaklık sensörünün yanlış olması durumunda ısı izolasyonu hasar görebilir.
▸ Sadece bu cihaz için belirlenmiş merkez sıcaklık sensörünü kullanınız.

DİKKAT
Sert temizlik maddeleri iç sıcaklık sensörüne zarar verebilir.
▸ Çekirdek sıcaklık sensörünü bulaşık makinesinde temizlemeyiniz.

⚠ **UYARI – Yaralanma tehlikesi!**
Merkez sıcaklık sensörü sivridir.
▸ Merkez sıcaklık sensörünü dikkatlice tutunuz.

Sadece teslimatta birlikte verilen çekirdek sıcaklık sensörünü kullanınız. İç sıcaklık sensörünü →*Sayfa 14* yedek parça olarak müşteri hizmetlerinden veya çevrimiçi mağazadan temin edebilirsiniz.
Çekirdek sıcaklık sensörünü kullanıyorsanız, yemeği asla en üst yerleştirme seviyesine koymayınız.
Çekirdek sıcaklık sensörünü her kullanımdan sonra pişirme bölümünden dışarıya çıkartınız. Çekirdek sıcaklık sensörünü asla pişirme bölümünde tutmayınız.
Çekirdek sıcaklık sensörünü her kullanımdan sonra ıslak bir bezle temizleyiniz.
Ölçülebilir aralık 15 C ile 100 C arasındadır. Ölçülebilir aralık dışında, ekranda mevcut iç sıcaklık için "<15 °C" veya ">100 °C" görünür.
Pişirme işletimi tamamlandıktan sonra pişirme malzemesini bir süre daha pişirme bölümünde bırakırsanız, iç sıcaklık, pişirme bölümündeki kalan ısı nedeniyle biraz daha yükselir.

15.1 İç sıcaklık sensörünün yiyeceğe sokulması

1. İç sıcaklık sensörünü tamamen yiyeceğe sokunuz.
2. İç sıcaklık sensörünü yağın içine sokmayınız.
3. İç sıcaklık sensörünün tabaklara veya kemiklere temas etmemesine dikkat ediniz.
4. Yiyeceği pişirme bölümüne yerleştiriniz.

İç sıcaklık sensörünün ete sokulması

1. İç sıcaklık sensörünü etin en kalın kısmının yanından gidebildiği yere kadar sokunuz.

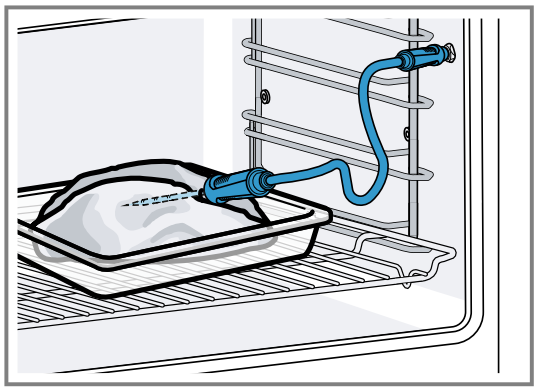

2. Birden çok parça varsa, iç sıcaklık sensörünü en kalın parçanın ortasına yerleştiriniz.

İç sıcaklık sensörünün kümes hayvanına sokulması

1. İç sıcaklık sensörünü, gidebildiği yere kadar kümes hayvanı göğsünün en kalın kısmına sokunuz.

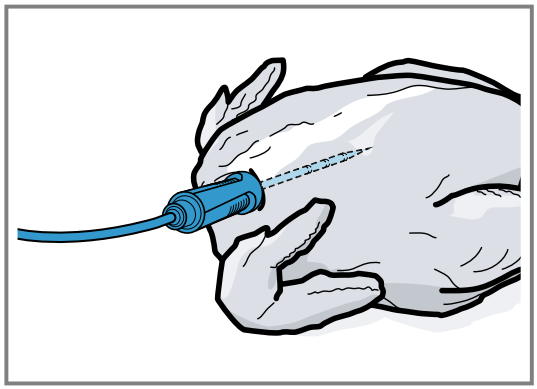

2. Kümes hayvanının yapısına bağlı olarak, iç sıcaklık sensörünü çapraz veya uzunlamasına sokunuz.

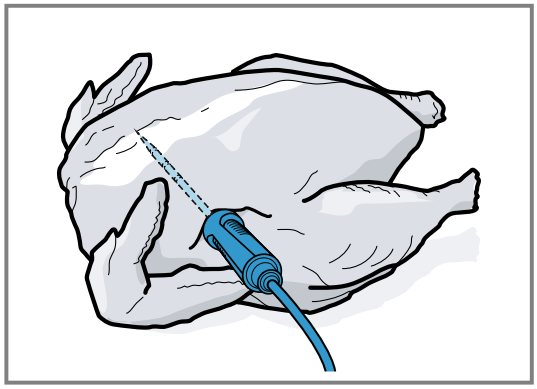

3. Kümes hayvanları için, iç sıcaklık sensörü ucunun orta noktadaki iç boşlukta olmamasına dikkat ediniz.

İç sıcaklık sensörünün balığa sokulması

1. İç sıcaklık sensörünü, gidebildiği yere kadar balığın başının arkasından omuriliği boyunca sokunuz.

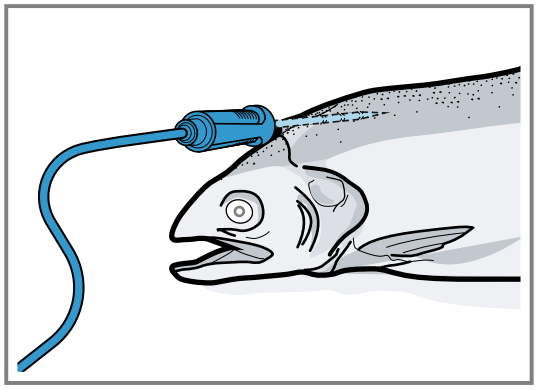

2. Yarım patates kullanarak, bütün bir balığı ızgaraya yüzer konumda yerleştiriniz.

15.2 Yiyeceğin çevrilmesi

1. Yiyecekleri çevirirken çekirdek sıcaklık sensörünü çıkarmayınız.
   Çalışma sırasında çekirdek sıcaklık sensörünü çıkarırsanız, cihaz tüm ayarları sıfırlar. Daha sonra ayarları tekrar yapmanız gerekir.
2. Yemeği çeviriniz.
3. Çevirdikten sonra, yemek içindeki çekirdek sıcaklık sensörünün doğru konumda olup olmadığını kontrol ediniz.

15.3 İç sıcaklık sensörünün ayarlanması

DİKKAT

Izgara yüzeyinden gelen ısı, iç sıcaklık sensörüne zarar verebilir.

- Cam seramik ızgara yüzeyi ile iç sıcaklık sensörünün veya iç sıcaklık sensörü kablosunun arasında birkaç santimetrelik bir mesafe olduğundan emin olunuz.
  Etin pişirme sırasında yükselebileceğini unutmayınız.

Cihaz kapağı ile iç sıcaklık sensörü kablosuna zarar verebilirsiniz.

- İç sıcaklık sensörü kablosunu cihaz kapağına sıkıştırmayınız.

Gereklilik: Pişirme süresi sonu ayarlanmadı. Pişirme süresi sonu fonksiyonları ve iç sıcaklık sensörü aynı anda kullanılamaz.

1. Yiyeceği, iç sıcaklık sensörü ile pişirme bölümüne itiniz.
2. İç sıcaklık sensörünü, pişirme bölümündeki yuvaya sokunuz.
3. Cihaz kapağını kapatınız.
✔ Ekranda güncel pişirme bölümü sıcaklığı ve iç sıcaklık sensörünün sembolü gösterilir.
4. İstediğiniz ısıtma türünü ve pişirme bölümü sıcaklığını seçmek için halka ayar düğmesini kullanınız.
5. üzerine basınız.
6. Halka ayar düğmesi ile istediğiniz iç sıcaklığı → *Sayfa 27* seçiniz.
   - Ayarlanan iç sıcaklığın, mevcut iç sıcaklıktan daha yüksek olduğundan emin olunuz.

   Ayarlanan merkez sıcaklığı istediğiniz zaman değiştirebilirsiniz.

7. İhtiyaç duyulması hâlinde, ayarlanan iç sıcaklığı silmek ve yeniden ayarlamak için C seçeneğini veya halka ayar düğmesini kullanınız.
8. < seçeneğine veya ayarlanan iç sıcaklığa basınız.
9. ▶ üzerine basınız.

✔ Cihaz, ayarlanan ısıtma türünde ısıtılmalıdır.
✔ Eğer bir iç sıcaklık ayarlamadıysanız, ekranda ısıtma türü ve güncel iç sıcaklık gösterilir.
✔ Bir iç sıcaklığı ayarladığınızda, ekranda ısıtma türü ve tahmini süre →*Sayfa 28* dönüşümlü olarak iç sıcaklığa erişilene kadar gösterilir.
✔ Mevcut iç sıcaklık ayarlanan iç sıcaklığın 5 °C altındaysa, ekranda mevcut ve ayarlanan iç sıcaklık büyütülmüş olarak gösterilir.
✔ Yemek ilgili iç sıcaklığa ulaştığında, ekranda ayarlanan iç sıcaklığın yanında istenen iç sıcaklık gösterilir ve bir sinyal sesi duyulur.
✔ Cihaz, pişirme modunu otomatik olarak sonlandırır.

Not: Sinyal sesinden sonra cihazı kullanmayı bırakırsanız, ekranda yiyeceğin iç sıcaklığa ulaşmasından bu yana ne kadar zaman geçtiği gösterilir. Cihazı tekrar çalıştırırsanız, cihaz zaman gösterimini kaldırır. Yaklaşık 20 dakika boyunca başka bir işlem yapılmadığında cihaz düşük güç moduna geçer.

15.4 Ayarlanan iç sıcaklığın silinmesi

▸ "Manuel" cihaz ekranında sıcaklığa iki kere basınız.
→ *"Cihaz göstergeleri", Sayfa 10*

✔ Ekranda güncel iç sıcaklık gösterilir.

15.5 Ayarlanan iç sıcaklığın değiştirilmesi

1. ⚲ üzerine basınız.
2. Halka ayar düğmesi ile ayarlanan iç sıcaklığı değiştiriniz.
   Ekranda ayarlanan iç sıcaklık saat 12 pozisyonunda büyütülmüş olarak gösteriliyorsa, iç sıcaklığı doğrudan halka ayar düğmesini kullanarak değiştirebilirsiniz.

15.6 Merkez sıcaklığı için standart değerler

Aşağıdaki genel bakış size iç sıcaklık için kılavuz değerler verir. Kılavuz değerler, yiyeceğin kalitesine ve kıvamına bağlıdır.
Sadece taze ve dondurulmamış yiyecekler kullanınız. Hijyenik nedenlerle, balık ve av hayvanı gibi kritik gıdaların iç sıcaklığının en az 62-70°C ve kümes hayvanları ve kıyma iç sıcaklığının 80-85°C arasında olduğundan emin olunuz.

Pişirilecek yiyecek	C cinsinden iç sıcaklık için kılavuz değer
Dana	
Rozbif, dana bonfile, antrikot, dana kızartması, kanlı	47-55
Rozbif, dana bonfile, antrikot, dana kızartması, az pişmiş	56-63
Rozbif, dana bonfile, antrikot, dana kızartması, orta pişmiş	64-70
Rozbif, dana bonfile, antrikot, dana kızartması, iyi pişmiş	71-75
Dalyan köfte	85
Domuz filetosu, az pişmiş	65-70
Domuz filetosu, orta pişmiş	71-75
Dana	
Dana kızartması, iyi pişmiş	75-80
Dana göğüs, iyi pişmiş	75-80
Dana sırtı, orta pişmiş	64-70
Dana sırtı, iyi pişmiş	71-75
Dana filetosu, kanlı	50-55
Dana filetosu, az pişmiş	56-63
Dana filetosu, orta pişmiş	64-70
Dana filetosu, iyi pişmiş	71-75
Av hayvanı	
Geyik eti	60-70
Ceylan budu	70-75
Geyik eti biftek	65-70
Tavşan sırtı	65-70
Kümes hayvanı	
Tavuk	90
Beç tavuğu	80-85
Kaz, erkek hindi, ördek	85-90
Ördek göğsü, az pişmiş	55-60
Ördek göğsü, orta pişmiş	61-70
Ördek göğsü, iyi pişmiş	71-80
Devekuşu bifteği	60-65
Kuzu	
Kuzu budu, orta pişmiş	65-69
Kuzu budu, iyi pişmiş	70-80
Kuzu sırtı, az pişmiş	55-60
Kuzu sırtı, orta pişmiş	61-64
Kuzu sırtı, iyi pişmiş	65-75
Koyun	
Koyun budu, az pişmiş	70-75
Koyun budu, orta pişmiş	76-80
Koyun budu, iyi pişmiş	81-85
Koyun sırtı, orta pişmiş	70-75
Koyun sırtı, iyi pişmiş	76-80
Balık	
Fileto, bütün hâlde, orta pişmiş	58-64
Fileto, bütün hâlde, iyi pişmiş	65-68
Sebzeli yahni	62-65
Diğer	
Ekmek	96
Hamur işleri	72-75

Pişirilecek yiyecek	C cinsinden iç sıcaklık için kılavuz değer
Sebzeli yahni	70-75
Kaz ciğeri	45-60
Yemekleri ısıtma	75

15.7 Tahmini pişirme süresi

Sıcaklık 120 C'nin üzerine ayarlanırsa ve iç sıcaklık sensörü takılıysa, ekran ön ısıtmadan birkaç dakika sonra tahmini pişirme süresini gösterir. Cihaz, pişirme süresi tahminini sürekli olarak günceller.
Pişirme süresi tahmini yalnızca cihazınızı Home Connect uygulamasına bağladığınızda kullanılabilir.
Pişirme işlemi ne kadar uzun olursa, pişirme süresi tahmini o kadar doğru olur. Cihaz kapağını açmayınız, bu tahmini pişirme süresini yanıltabilir.
Ekranda manuel modda ve otomatik programda tahmini pişirme süresi gösterilir.
Güncel iç sıcaklığı görüntülemek için iç sıcaklık ayarına basınız.

16 Home Connect

Bu cihaz ağ bağlantısı için uygundur. Fonksiyonları Home Connect uygulaması üzerinden kumanda etmek, temel ayarları uyarlamak veya güncel işletim durumunu denetlemek için cihazınızı bir mobil cihaza bağlayınız.
Home Connect hizmetleri her ülkede sunulmaz.
Home Connect fonksiyonunun kullanılabilirliği, ülkenizde Home Connect hizmetlerinin sunulup sunulmamasına bağlıdır. Buna ilişkin bilgileri şurada bulabilirsiniz: *www.home-connect.com*.
Home Connect uygulaması, sizi oturum açma sürecinin tamamı boyunca yönlendirir. Home Connect uygulamasında belirtilen talimatları izleyiniz ve bilgi notlarını dikkate alınız.

Notlar

- Bu kullanım kılavuzundaki güvenlik uyarılarına uyunuz ve ayrıca cihazı Home Connect uygulaması üzerinden kullandığınızda da bu kurallara uyulduğundan emin olunuz.
  → *"Güvenlik", Sayfa 2*
- Cihazın manuel kullanımı her zaman önceliklidir. Bu süre içinde Home Connect uygulaması üzerinden kullanım mümkün değildir.
- Ağa bağlı durumdaki bir cihaz maks. 2 W güç gerektirir.

16.1 Home Connect kurulumunu yapınız

Gereklilikler

- Cihazınız elektrik şebekesine bağlı ve açıktır.
- Örn. bir akıllı telefon gibi, İOS veya Android işletim sisteminin güncel bir sürümüne sahip bir mobil cihazınız var.
- Cihaz, kurulum yerinde WLAN ev ağını (Wi-Fi) çekiyor.
- Mobil cihaz ve cihaz, ev ağınızın WLAN sinyalinin menzili içinde bulunuyor.

1. Aşağıdaki QR kodunu taratınız.

   QR kod üzerinden Home Connect uygulamasını indirebilirsiniz ve cihazınızı bağlayabilirsiniz.
2. Home Connect uygulamasındaki talimatları takip ediniz.

16.2 Home Connect ayarları

Ev ağı ayarlarını, cihazınızın temel ayarlarından özelleştirebilirsiniz.
Ekranda hangi ayarların gösterileceği, Home Connect seçeneğinin kurulu olup olmamasına ve cihazın ev ağına bağlı olup olmamasına göre değişir.
Ağ bağlantısını gerektiği gibi açıp kapatabilirsiniz. Kapatıldıktan sonra ağ bilgileri korunur. Açtıktan sonra, cihaz ev ağına yeniden bağlanana kadar birkaç saniye bekleyiniz.
Ekranda yönlendiriciye olan bağlantı gücü farklı semboller kullanılarak gösterilir.

Not: Ağa bağlı, çalışmaya hazır durumdaki bir cihaz maks. 2 Watt güç gerektirir.

Home Connect uygulaması ile cihaz fonksiyonlarına erişebilirsiniz. "Uzaktan başlatma" için temel ayarlarda →*Sayfa 30* "Kapalı (sadece izleme)" ayarını seçerseniz, Home Connect uygulaması yalnızca cihazın çalışma durumunu gösterir ve ayarları yapılandırabilirsiniz.
Temel ayarlardan →*Sayfa 30* "Uzaktan başlatma" için "Daimi" ayarını seçerseniz, cihazda önceden yetkilendirme olmadan cihazınızı istediğiniz zaman başlatabilir ve çalıştırabilirsiniz.
Temel ayarlarda →*Sayfa 30* ilgili "Uzaktan başlatma" için "Manuel" ayarını seçerseniz, cihaz bir fonksiyonu başlatmak için kontrol merkezinde bir onay gerektirir.
"Ağ bilgisi" aracılığıyla temel ayarlardan →*Sayfa 30* ağ bilgilerini görüntüleyebilirsiniz.
Temel ayarlardan →*Sayfa 30*, ilgili "Ağ kimlik bilgileri sıfırlama" aracılığıyla istediğiniz zaman tüm ağ erişim verilerini cihazdan silebilirsiniz.

16.3 Fonksiyonların Home Connect uygulaması ile manuel "Uzaktan başlatma" üzerinden başlatılması

Home Connect uygulaması ile "Uzaktan başlatma" fonksiyonunu kullanarak cihazı uzaktan ayarlayabilirsiniz. "Uzaktan başlatma" için temel ayarlarda "Manuel" ayarını seçerseniz, cihaz bir fonksiyonu başlatmak için kontrol merkezinde bir onay gerektirir.

⚠ **UYARI – Yangın tehlikesi!**
Pişirme bölümünün üzerine koyulan yanıcı cisimler alev alabilir.

- ▸ Yanıcı cisimler asla pişirme bölümünde muhafaza edilmemelidir.

- Duman çıkmaya başlarsa cihaz kapatılmalı veya fişi çekilmeli ve ortaya çıkabilecek olası alevleri havasız bırakarak söndürmek için kapı kapalı tutulmalıdır.

Gereklilikler
- Cihaz ev ağına ve Home Connect uygulamasına bağlı.
- Bir fonksiyonu başlatmak amacıyla, "Uzaktan başlatma" için temel ayarlardan "Manuel" ayarı seçilir.

1. Uzaktan başlatmayı etkinleştirmek için seçeneğine ve ardından seçeneğine basınız.
2. Home Connect uygulamasında ilgili ayarı yapınız ve cihaza gönderiniz.
3. Bir fonksiyonu başlatınız.
   Not: Cihazın kapağını uzaktan çalıştırma etkinleştikten veya çalışma sona erdikten sonra 15 dakikadan daha uzun bir süre sonra açarsanız, cihaz manuel uzaktan çalıştırmayı devre dışı bırakır.
   Uzaktan çalıştırma etkinleştirildikten 24 saat sonra cihaz manuel uzaktan çalıştırmayı devre dışı bırakır.

16.4 Fonksiyonların Home Connect uygulaması ile sürekli aktif "Uzaktan başlatma" üzerinden başlatılması

Home Connect uygulaması ile "Uzaktan başlatma" fonksiyonunu kullanarak cihazı uzaktan ayarlayabilir ve başlatabilirsiniz. "Uzaktan başlatma" için temel ayarlarda "Daimi" ayarını seçerseniz, cihazın bir işlevi başlatmak için kontrol merkezinde onay alması gerekmez.

⚠ **UYARI – Yangın tehlikesi!**
Pişirme bölümünün üzerine koyulan yanıcı cisimler alev alabilir.
- Yanıcı cisimler asla pişirme bölümünde muhafaza edilmemelidir.
- Duman çıkmaya başlarsa cihaz kapatılmalı veya fişi çekilmeli ve ortaya çıkabilecek olası alevleri havasız bırakarak söndürmek için kapı kapalı tutulmalıdır.

Gereklilikler
- Cihaz ev ağına ve Home Connect uygulamasına bağlı.
- Bir fonksiyonu başlatmak amacıyla, "Uzaktan başlatma" için temel ayarlardan "Daimi" ayarı seçilir.

1. Home Connect uygulamasında ilgili ayarı yapınız ve cihaza gönderiniz.
2. Bir fonksiyonu başlatınız.

16.5 Home Connect uygulaması ile ayarların değiştirilmesi

Home Connect uygulaması ile cihazı uzaktan ayarlayabilirsiniz.

⚠ **UYARI – Yangın tehlikesi!**
Pişirme bölümünün üzerine koyulan yanıcı cisimler alev alabilir.
- Yanıcı cisimler asla pişirme bölümünde muhafaza edilmemelidir.
- Duman çıkmaya başlarsa cihaz kapatılmalı veya fişi çekilmeli ve ortaya çıkabilecek olası alevleri havasız bırakarak söndürmek için kapı kapalı tutulmalıdır.

Gereklilik: Cihaz ev ağına ve Home Connect uygulamasına bağlı.
- Home Connect uygulamasında ilgili ayarı yapınız ve cihaza gönderiniz.

16.6 Wifi'ın açılması veya kapatılması

Gereklilik: Açık ve "Kapalı" ayarları yalnızca Home Connect sunucusuyla bir bağlantı kurulduğunda kullanılabilir.

1. Durum satırında seçeneğine basınız.
2. Kontrol merkezinde seçeneğine basınız.
3. İstediğiniz ayara basınız.
4. İhtiyaç durumunda < ile "Ayarlar" cihaz ekranına geçiniz.

16.7 İlgili "Uzun süreli zamanlayıcı" fonksiyonunun Home Connect uygulaması ile görüntülenmesi

Gereklilik: Cihaz Home Connect uygulamasına bağlıdır.
- İlgili Home Connect uygulamasındaki "Ayarlar" altında „Diğer ayarlar“ seçeneğinde "Uzun süreli zamanlayıcı" fonksiyonunu görüntüleyebilir veya gizleyebilirsiniz.
- ✔ "Isıtma türü" altında Home Connect uygulaması ilgili "Uzun süreli zamanlayıcı" fonksiyonu için üç seçenek görüntüler.

Not: Cihazın ekranı ilgili "Modlar & Servis" altında "Uzun süreli zamanlayıcı" fonksiyonunu görüntüler.

16.8 Programlanmış başlatma zamanı olan "Uzun süreli zamanlayıcı" fonksiyonunun ilgili Home Connect uygulaması ile devre dışı bırakılması

Gereklilikler
- Cihaz Home Connect uygulamasına bağlıdır.
- Cihazın "Uzun süreli zamanlayıcı" fonksiyonunda ilerisi için bir başlatma zamanı programlandı.
- İlgili "Uzun süreli zamanlayıcı" fonksiyonunun programlanan başlatma zamanına henüz ulaşılmadı.
- İlgili Home Connect uygulamasındaki "Ayarlar" altında bulunan „Diğer ayarlar“ seçeneğinde "Uzun süreli zamanlayıcı" fonksiyonunu devre dışı bırakabilirsiniz.
- ✔ Bu durumda ilgili "Uzun süreli zamanlayıcı" fonksiyonu başlamaz.

16.9 İlgili "Uzun süreli zamanlayıcı" fonksiyonunun Home Connect uygulaması ile başlatılması

İlgili "Uzun süreli zamanlayıcı" fonksiyonu Home Connect uygulamasında mevcuttur. Home Connect uygulamasında "Uzun süreli zamanlayıcı" fonksiyonunu "Sıcak hava" ile, "Üst ısıtma + alt ısıtma" ile veya ısıtma döngüsü olmadan başlatabilirsiniz. Gecikmeli başlatma ve birden fazla ısıtma döngüsünün yapılandırılması Home Connect uygulaması üzerinden mümkün değildir.

Gereklilik: İlgili Home Connect uygulamasındaki "Diğer ayarlar" altında "Uzun süreli zamanlayıcı" fonksiyonu göstergesi etkinleştirildi.

→ *"İlgili 'Uzun süreli zamanlayıcı' fonksiyonunun Home Connect uygulaması ile görüntülenmesi", Sayfa 29*

1. "Isıtma türü" altından "Uzun süreli zamanlayıcı" fonksiyonunu "Sıcak hava" ile, "Üst ısıtma + alt ısıtma" ile veya ısıtma döngüsü olmadan seçiniz.
2. "İleri" seçeneğine basınız.

3. İlgili ısıtma döngüsü olan bir zaman diliminde "Sıcak hava" veya "Üst ısıtma + alt ısıtma" ile sıcaklığı seçiniz ve "İleri" seçeneğine basınız.
4. İlgili zamanı seçiniz.
5. "Tamam" seçeneğine basınız.
6. "Başlat" seçeneğine basınız.

16.10 Yazılım güncellemesi

Yazılım güncellemesi fonksiyonu ile, cihazınızın yazılımı güncellenir, örn. optimizasyon, hata giderme, güvenlik ilişkili güncellemeler, ek fonksiyonlar ve hizmetler için makinenizin yazılımını günceller.
Bunun için kayıtlı bir Home Connect kullanıcısı olmanız, uygulamayı mobil cihazınıza yüklemiş olmanız ve Home Connect sunucusuna bağlanmış olmanız şarttır.
Bir yazılım güncellemesi mevcut olduğu anda bu durum size Home Connect uygulaması üzerinden bildirilir, uygulama üzerinden yazılım güncellemesini başlatabilirsiniz. İndirme başarıyla tamamlandıktan sonra WLAN ev ağınıza (Wi-Fi) girerek
Home Connect uygulaması üzerinden kurulumu başlatabilirsiniz. Kurulumun başarıyla tamamlandığı size Home Connect uygulaması üzerinden bildirilir.
Güncel yazılım sürümüne, cihazınızın cihaz bilgileri altında Home Connect uygulamasından ulaşabilirsiniz.

Notlar

- Yazılım güncelleme işlemi iki adımdan oluşur.
  - İlk adım indirmedir.
  - İkinci adım cihazınıza kurulumdur.
- İndirme işlemleri sırasında cihazınızı kullanmaya devam edebilirsiniz. Uygulamadaki kişisel ayarlarınıza bağlı olarak olarak yazılım güncellemesi otomatik olarak da indirilebilir.
- Kurulum birkaç dakika sürer. Kurulum sırasında cihazınızı kullanamazsınız.
- Güvenlikle ilgili bir güncelleme mevcut olduğunda güncellemenin mümkün olan en kısa sürede kurulması önerilir.

16.11 Veri güvenliği

Veri güvenliği ile ilgili bilgileri dikkate alınız.

Cihazınız internete bağlı bir ev ağına ilk defa bağlandığında, aşağıdaki kategorilerdeki verileri Home Connect sunucusuna aktarır (ilk kayıt):

- Benzersiz cihaz tanıtıcısı (cihaz anahtarlarından ve monte edilen Wi-Fi iletişim modülünün MAC adresinden oluşur).
- Wi-Fi iletişim modülü güvenlik sertifikası (bilişim teknolojileri bakımından bağlantı güvenliğini sağlamak için).
- Ev cihazınızın güncel yazılım versiyonu ve donanım versiyonu.
- Fabrika ayarlarına olası bir geri alma durumuna dair bilgiler.

Bu ilk kayıt işlemi Home Connect fonksiyonlarını kullanıma hazır hale getirir ve sadece Home Connect fonksiyonlarını ilk defa kullanmak istediğinizde yapılması gereken bir işlemdir.

Not: Home Connect fonksiyonlarının sadece Home Connect uygulamasıyla bağlantılı olarak kullanılabileceğine dikkat edin. Veri güvenliğine ilişkin bilgileri Home Connect uygulaması içinden çağırabilirsiniz.

17 Temel ayarlar

Cihazınızın temel ayarlarını ihtiyacınıza göre ayarlayabilirsiniz.

17.1 Temel ayarlara genel bakış

Burada temel ayarlara ve fabrika ayarlarına yönelik bir genel bakış bulabilirsiniz. Temel ayarlar, cihazınızın donanımına bağlıdır.

Sembol	Temel ayar	Ayar	Seçim	Kullanımı
	Ev ağı	WiFi	▪ Açık ▪ Kapalı [1]	Wifi'ın açılması veya kapatılması

[1] Fabrika ayarıdır (cihaz tipine göre farklı olabilir)

Sembol	Temel ayar	Ayar	Seçim	Kullanımı
				Not: Açık ve kapalı ayarları yalnızca Home Connect sunucusuyla bir bağlantı kurulduğunda kullanılabilir. Cihaz kapatıldığında tüm ayarlar korunur. Uygulama aracılığıyla cihaz kontrolünü ve diğer cihaz işlevlerinin kullanımını etkinleştirmek için WiFi'ı açınız.
		Home Connect asistanı	▪ Home Connect uygulaması ile ilk bağlantıda: "Başlat" ▪ Home Connect uygulaması ile önceden yapılmış başarılı bir bağlantıda: "Şimdi bağlan"	Home Connect kurulumunu yapınız → *Sayfa 28*
		Uzaktan başlatma	▪ Kapalı (sadece izleme) ▪ Manuel [1] ▪ Daimi **Not:** Ayarlar yalnızca WiFi için “Açık” ayarını seçtiyseniz kullanılabilir.	"Uzaktan başlatma" ayarı → *"Fonksiyonların Home Connect uygulaması ile manuel 'Uzaktan başlatma' üzerinden başlatılması", Sayfa 28*
		Ağ bilgisi	▪ MAC adresi ▪ WiFi SSID ▪ IPv4 adresi ▪ IPv6 adresi **Not:** Ayarlar yalnızca WiFi için “Açık” ayarını seçtiyseniz kullanılabilir.	"Ağ bilgisi" görüntüleme
		Ağ kimlik bilgileri sıfırlama	▪ Onayla Bağlantılar sıfırlanır. Cihaz, kaydedilen ağ erişim verilerini siler. **Not:** Ayarlar yalnızca WiFi için “Açık” ayarını seçtiyseniz kullanılabilir.	Ağ erişim verilerini sıfırlama
	Ekran	Parlaklık	▪ 1 ▪ 2 ▪ 3 ▪ 4 [1] ▪ 5 ▪ 6	Parlaklığın kademeli olarak ayarlanması

[1] Fabrika ayarıdır (cihaz tipine göre farklı olabilir)

Sembol	Temel ayar	Ayar	Seçim	Kullanımı
		Uzaktan görünüm	▪ "Açık" [1]: Siz uzaktayken ekran daha az içerik gösterir. ▪ "Kapalı": Ekran her zaman aynı içeriği gösterir.	Uzaktan görünümü açma veya kapatma
		Ekran kapalı modunda	▪ GAGGENAU logosu"yaklaşma sırasında görüntülenir" [1] ▪ Yok	Düşük güç modunda göstergeyi →*Sayfa 12* ayarlayınız
		Halka çalışma	▪ "Standart": İstediğiniz fonksiyona basınız ve halka ayar düğmesini kullanarak fonksiyonu değiştiriniz ▪ "Hızlı seçim" [1]: Halka ayar düğmesinin üzerinde bulunan kumanda halkası ile fonksiyonu değiştiriniz	Halka ayar düğmesi davranışını ayarlama
		Çocuk kilidini göster	▪ "Açık" [1]: İlgili "Çocuk kilidini göster" fonksiyonunun sembolü sadece "Çocuk kilidini göster" fonksiyonu aktifken durum çubuğunda görünür. Halka ayar düğmesi ve dokunmatik alanlar kilitli. ▪ "Kapalı": "Çocuk kilidini göster" fonksiyonu etkinleştirilemiyor.	Çocuk kilidi →*Sayfa 22* sembolünün kontrol merkezinde gösterilmesi veya gizlenmesi
		Kapı kilidi	▪ Etkin ▪ Kapalı [1]	Kapak kilidinin etkinleştirilmesi veya devre dışı bırakılması **Not:** Kapak kilidi →*Sayfa 13*, cihaz kapağının istem dışı açılmasını önler. Bu durum özellikle cihaz tezgah altına monte edildiğinde faydalıdır.

[1] Fabrika ayarıdır (cihaz tipine göre farklı olabilir)

Sembol	Temel ayar	Ayar	Seçim	Kullanımı
		Hizalama göstergesi	▪ Dikey [1] ▪ Yatay	Cihazın kurulum koşullarına veya kullanıcının boyuna bağlı olarak ekranı yatay ve dikey olarak hizalayınız
♫	Sesler	Açık/kapalı sesler	▪ Sessiz ▪ Standart [1] ▪ Yüksek sesli	Açma/kapatma sesi seviyesini ayarlama
		Bildirim sesi	▪ Kapalı ▪ Sessiz ▪ Standart [1] ▪ Yüksek sesli	Bildirim sesi seviyesini ayarlama **Not:** Uyarılar ve hata mesajları için olan bildirim sesleri her zaman açık kalır.
		İşlem sesi	Ses seviyesi ▪ Kapalı ▪ Sessiz ▪ Standart [1] ▪ Yüksek sesli "Tekrarlar": ▪ 1x ▪ "10 s": Cihaz sinyal sesini 10 saniye boyunca tekrarlar. ▪ "30 s" [1]: Cihaz sinyal sesini 30 saniye boyunca tekrarlar. ▪ "3 min": Cihaz sinyal sesini 3 dakika boyunca tekrarlar. "Ön ısıtma sinyali": ▪ "Açık" [1] ▪ Kapalı	▪ İşlem sesi seviyesini ayarlama ▪ İşlem tonlarının istenen maksimum süresinin ayarlanması ▪ Ön ısıtmadan sonra işlem sesinin etkinleştirilmesi veya devre dışı bırakılması
		Görsel geribildirim	▪ Açık ▪ Kapalı [1]	Program sonunda, uyarılarda veya hata mesajlarında yanıp sönen ışığın açılması veya kapatılması
		Ses azaltıcı	▪ "Açık": Belirli bir süre içinde tüm seslerin seviyesini bir kademe düşürür ▪ "Düşük": Belirli bir süre içinde tüm seslerin seviyesinin "Sessiz" ses seviyesine düşürülmesi ve temizlik için seslerin kapatılması ▪ "Kapalı" [1]: Belirli bir zaman aralığında tüm sesleri kapatır Başlangıç zamanı ▪ "22saat" [1]	Ses azaltmanın ayarlanması **Not:** Uyarılar, hata mesajları ve açma ve kapatma için olan sinyal sesleri her zaman açık kalır.

[1] Fabrika ayarıdır (cihaz tipine göre farklı olabilir)

Sembol	Temel ayar	Ayar	Seçim	Kullanımı
			Bitiş zamanı ▪ "7saat" [1]	
	İç aydınlatma	Parlaklık	▪ Koyu ▪ Standart [1] ▪ Parlak	Pişirme bölümü aydınlatması parlaklığının ayarlanması
		Etkinleştirme	▪ Otomatik [1] ▪ Manuel	Pişirme bölümü aydınlatmasının →*Sayfa 7* otomatik veya manuel olarak açılması
		Işık etkileşimi	▪ Açık [1] ▪ Kapalı	Işık etkileşiminin ayarlanması **Not:** Cihaz; cihaz tarafından algılanan alanın dışındaysanız, pişirme bölümü aydınlatmasını temel düzeylere indirger.
	Bildirimler	Info-i	▪ Açık [1] ▪ Kapalı	Ek bilgileri gösterme veya gizleme **İpucu:** ⓘ seçeneğine basarsanız, ekranda ek bilgiler →*Sayfa 13* görüntülenir. Fonksiyonu devre dışı bırakırsanız, ekranda hiçbir sembol ve ek bilgi gösterilmez.
		Açılır ipuçları	▪ Açık [1] ▪ Kapalı	Açılır uyarıların →*Sayfa 13* gösterilmesi veya gizlenmesi
	Dil	-	▪ Almanca ▪ Fransızca ▪ [...] ▪ Englisch [1]	Dilin ayarlanması
	Saat ve Birimler	Saat	▪ Saat [1] ▪ "Otomatik": Cihazınız Home Connect uygulamasına bağlıysa, Otomatik seçeneğini seçiniz.	Saatin ayarlanması
		Saat formatı	▪ 12 ▪ 24 [1]	Saat formatını ayarlama
		Sıcaklı birimi	▪ °C [1] ▪ °F	Sıcaklık birimini ayarlama
		Ağırlık ünitesi	▪ "Metrik": "g/kg" ▪ "Anglo-amerikan": "oz/lb"	Ağırlık biriminin ayarlanması
	Gelişmiş	Uzun süreli zamanlayıcı göstergesi	▪ Açık ▪ Kapalı [1]	Fonksiyon "Uzun süreli zamanlayıcı" gösterilmesi veya gizlenmesi
		Demo modu	▪ Açık ▪ Kapalı [1]	Demo modunun etkinleştirilmesi veya devre dışı bırakılması

[1] Fabrika ayarıdır (cihaz tipine göre farklı olabilir)

Sembol	Temel ayar	Ayar	Seçim	Kullanımı
				Not: Ayar yalnızca şebekeye bağlandıktan sonraki ilk 3 dakika içinde kullanılabilir.
		Fabrika ayarları	▪ Geri yükle	Cihazın fabrika ayarlarına geri alınması **Not:** Cihaz ilk kurulum ile başlar. Ekranda, cihazın kurulumunu yapan kişinin ayarları sorulur.
	Cihaz	Başlangıç ekranı	▪ Manuel [1] ▪ Favoriler ▪ Programlar	Açıldıktan sonra görüntülenen ekranı seçiniz
		Isıtma metotlarının ön seçimi	Isıtma türlerine →*Sayfa 10* ilişkin genel bakış.	Tercih edilen ısıtma türlerinin seçilmesi
			▪ Açık ▪ Kapalı	▪ Cihazı açtıktan sonra kullanılabilir olan ısıtma türünün seçilmesi ▪ İhtiyaç duyulması halinde ek ısıtma türlerinin daha sonra gösterilmesi veya gizlenmesi **Not:** Isıtma türlerinin sırası sabittir.
		Yemek tercihi	▪ Kapalı [1] ▪ Vejetaryen ▪ Et ve kümes hayvanları yok ▪ Balık ve deniz ürünleri yok ▪ Domuz eti değil ▪ Kaşer	Otomatik programlar ve önerilen ayarlar için tercih edilen gıdaların seçilmesi
		Pişirme zamanlayıcısı geri sayımı	▪ Açık [1] ▪ Kapalı	Pişirme süresi zamanlayıcısının ayarlanması **Not:** Herhangi bir pişirme süresi kaydedilmemişse, mevcut pişirme süresinden otomatik olarak geriye doğru sayılır.
		Kullanıcı algılama	"Çalışma": ▪ Otomatik ▪ "1,2 m altında"- "0,1 m altında" "Montaj yüksekliği": ▪ 91,4 cm/36" altında ▪ Arasında 91,4 cm/36" ve 150 cm/59" [1] ▪ 150 cm/59" üzerinde	▪ Yakınlık sensörünün kullanıcıyı algılayacağı mesafenin ayarlanması ▪ Cihazın kurulum yüksekliğini ayarlama

[1] Fabrika ayarıdır (cihaz tipine göre farklı olabilir)

Sembol	Temel ayar	Ayar	Seçim	Kullanımı
				Not: Yakınlık sensörünün kullanıcıyı en iyi şekilde algılamasını sağlamak için, cihaz üst kenarının niş yüksekliğini giriniz.
		Hızlı ısıtma	▪ Açık [1] ▪ Kapalı	Hızlı ısıtmanın açılması veya kapatılması
		Katalizör ısıtma	▪ Açık [1] ▪ Kapalı	Katalitik konvertör ısıtıcısının →*Sayfa 13* açılması veya kapatılması
		Cihaz tanıtımı	Başlat	Cihaz tanıtımını başlatma **Not:** Cihaz tanıtımı, temel fonksiyonların kısa bir açıklamasını sunar.

17.2 Temel ayarların değiştirilmesi

1. Ekranda temel ayarlar →*Sayfa 30* gösterilene kadar soldan sağa kaydırınız.
✔ Ekranda bir halka menüdeki mevcut ayarların sembolleri gösterilir.
2. Halka ayar düğmesi ile istediğiniz temel ayarı seçiniz.
3. İstenen temel ayarın üzerine basınız.
✔ Ekranda, seçilen "temel ayarın" ayarları gösterilir.
4. Seçilen temel ayara bağlı olarak, halka ayar düğmesi ile ayarı seçiniz veya istenen ayara basınız.
   ▸ Bir liste menüsünde, istediğiniz ayarın yatay çizginin üzerinde olduğundan emin olunuz.
5. Ayarı ⊣ ile etkinleştiriniz veya halka ayar düğmesi ile ayar seçeneğini seçiniz ve ayara basınız.
6. İhtiyaç duyulması hâlinde < ile bir önceki görünüme geçiniz.

18 Cihazı temizleme ve bakımını yapma

18.1 Temizlik malzemeleri

Cihazdaki farklı yüzeylerin hasar görmemesi için, uygun olmayan temizlik malzemelerini kullanmayınız.

⚠ **UYARI – Elektrik çarpması tehlikesi!**
Cihaza nem girmesi elektrik çarpmasına neden olabilir.
▸ Cihazı temizlemek için buharlı temizleyiciler veya yüksek basınçlı temizleyiciler kullanmayın.

⚠ **UYARI – Yanma tehlikesi!**
Cihaz ve dokunulabilir kısımları kullanım esnasında sıcaktır.
▸ Sıcak bileşenlere dokunmaktan kaçınmaya dikkat edilmelidir.
▸ 8 yaşın altındaki çocuklar uzak tutulmalıdır.

⚠ **UYARI – Yaralanma tehlikesi!**
Cihaz kapağı camlarındaki çizikler zamanla çatlağa dönüşebilir.
▸ Cihaz kapağındaki camı temizlemek için aşındırıcı veya keskin metal kazıyıcı kullanılmamalıdır, aksi takdirde yüzeyler çizilebilir.

DİKKAT
Uygun olmayan temizlik malzemeleri cihazın yüzeyine zarar verir.
▸ Keskin veya aşındırıcı temizlik maddesi kullanmayınız.
▸ Yüksek oranda alkol içeren temizlik maddeleri kullanılmamalıdır.
▸ Sert ovma süngerleri veya bulaşık süngerleri kullanılmamalıdır.
▸ Sıcak temizleme için özel deterjanlar kullanılmamalıdır.

Yeni sünger bezlerdeki tuz ilgili yüzeylere zarar verebilir.
▸ Yeni temizleme bezleri kullanılmadan önce iyice yıkanmalıdır.

Sıcak pişirme bölümünde fırın temizleyicisi kullanılması paslanmaz çelik yüzeylere zarar verir.
▸ Sıcak pişirme bölümünde asla fırın temizleyicisi kullanmayınız.
▸ Bir sonraki ısıtmadan önce pişirme bölümündeki ve cihaz kapağı üzerindeki artıkları tamamen temizleyiniz.

⚠ **UYARI – Yangın tehlikesi!**
Sıvı yemek artıkları, yağ ve et suyu tutuşabilir.
▸ İşletmeden önce pişirme bölümündeki ve aksesuardaki kaba kirler temizlenmelidir.

[1] Fabrika ayarıdır (cihaz tipine göre farklı olabilir)

Uygun temizlik malzemeleri

Cihazınızdaki çeşitli yüzeyler için sadece uygun temizlik malzemeleri kullanınız.

Cihaz kapısı

Alan	Uygun temizlik malzemeleri	Uyarılar
Kapak camı	▪ Cam temizleyicileri	Cam kazıyıcı kullanmayınız. Yumuşak veya mikrofiber bir bezle temizleyiniz.
Kapak contası	▪ Sıcak deterjanlı su	Bulaşık bezi ile temizleyiniz. Çıkartmayınız ve ovmayınız. Temizlik için metal kazıyıcı veya cam kazıyıcı kullanılmamalıdır.
Halka ayar düğmesi	▪ Bulaşık çözeltisi	Yumuşak, hafif nemli bir bezle temizleyiniz. Üzerine temizlik maddesi püskürtmeyiniz.

Pişirme bölümü

Alan	Uygun temizlik malzemeleri	Uyarılar
Pişirme bölümü	▪ Sıcak deterjanlı su	Temizlik bezi ile temizleyiniz ve yumuşak bir bezle kurulayınız.
Yoğun kirlenmiş pişirme bölümü	▪ Fırınlar için temizleme jeli spreyi	Fırınlar için temizleme jeli spreyi müşteri hizmetlerinden veya çevrimiçi mağazadan temin edilebilir. Temizleme jeli spreyi için aşağıdaki uyarılara dikkat ediniz: ▪ Temizleme jeli spreyi kapı açıklığına girmemelidir. ▪ En fazla 12 saat boyunca etki etmeye bırakılmalıdır. ▪ Sıcak yüzeyler üzerinde kullanılmamalıdır. ▪ Ardından su ile iyice temizlenmelidir. ▪ Üretici açıklamalarına dikkat ediniz.
Pişirme bölümü lambasının cam kapağı	▪ Sıcak deterjanlı su	Bulaşık bezi ile temizleyiniz.
Tel ızgara	▪ Sıcak deterjanlı su	Yoğun kirlenme durumunda, suda bekletiniz ve bir fırça kullanınız. Bulaşık makinesinde temizlenmemelidir.
Aksesuar	▪ Bulaşık makinesi ▪ Sıcak deterjanlı su	Yanmış artıkları suda bekletiniz ve bir fırça ile temizleyiniz. Temiz su ile iyice durulayınız.
Sıcaklık sensörü	▪ Sıcak deterjanlı su	Nemli bir bezle siliniz Bulaşık makinesinde temizlenmemelidir.
Teleskopik dağıtıcı, özel aksesuar	▪ Sıcak deterjanlı su	Nemli bir bulaşık bezi ile temizlenmeli ve yumuşak bir bez ile kurulanmalıdır.
Kızartma tenceresi, özel aksesuar	▪ Sıcak deterjanlı su	Suda bekletiniz ve bir bulaşık bezi veya temizleme fırçası ile temizleyiniz. Kızartma tenceresini bulaşık makinesinde yıkamayınız.

18.2 Mikrofiber bez

Petek yapılı mikrofiber bez özellikle cam, cam seramik, paslanmaz çelik veya alüminyum gibi hassas yüzeylerin temizliği için uygundur. Mikrofiber bez, tek seferde sulu ve yağlı kirleri çıkarır.
Mikrofiber bezi müşteri hizmetlerinden veya çevrimiçi mağazadan temin edebilirsiniz.

18.3 Sürgülü ızgaraların çıkarılması

Sürgülü ızgaraları temizlemek amacıyla çıkarabilirsiniz. Bununla birlikte, rafları cihaza takılı bırakabilir ve piroliz fonksiyonunu kullanarak temizleyebilirsiniz.

1. Emayeyi çizilmelere karşı korumak için pişirme bölümüne bir kurulama bezi yerleştiriniz.
2. Kilitleme somunlarını gevşetiniz.

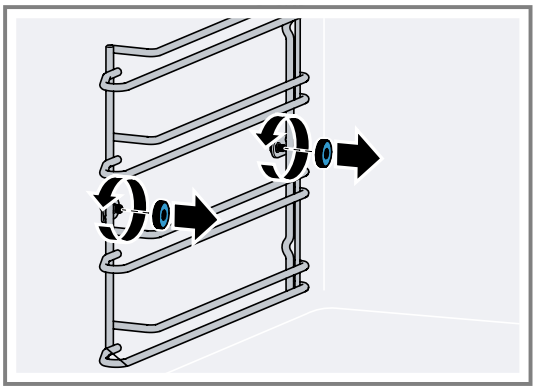

3. Sürgülü ızgarayı hafifçe vidanın kenarına çekiniz ① ve öne doğru çekerek çıkarınız ②.

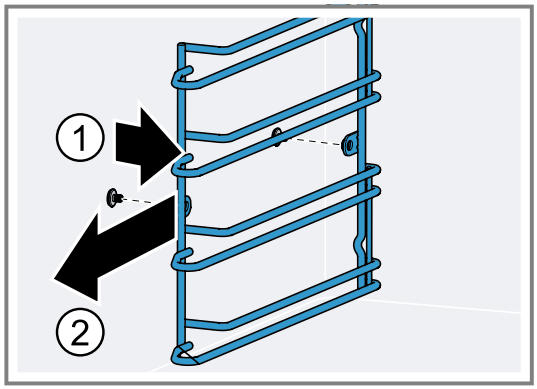

4. Sürgülü raflar sıcak deterjanlı su ve yumuşak bir bezle temizlenmelidir.

18.4 Sürgülü ızgaraların geri takılması

1. Sürgülü ızgaraları, pişirme bölümünün doğru tarafına yerleştiriniz.
   Pişirme bölümünün sol ve sağ tarafındaki sürgülü ızgaralar farklıdır.
2. Sürgülü ızgarayı, çıkıntılar arkada kalacak şekilde konumlandırınız.

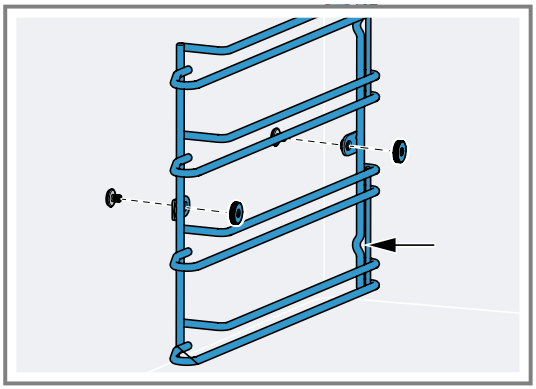

3. Kilitleme somunlarını sıkınız.

18.5 Teleskopik dağıtıcının temizlenmesi

DİKKAT
Aşındırıcı temizleyiciler, teleskopik tepsinin hasar görmesine neden olur.
- Teleskopik tepsiyi bulaşık makinesinde temizlemeyiniz.
- Teleskopik tepsiyi deterjanlı suya koymayınız.
- Teleskopik tepsiyi akan suyun altında tutmayınız.

Temizleme programı teleskopik dağıtıcıda hasarlara neden olur.
- Teleskopik dağıtıcı cihazın temizleme programında temizlenmemelidir.

1. Teleskopik dağıtıcı çıkarılmalıdır.
2. Çekme rayı nemli bir bezle temizlenmelidir.
   - Çekme rayının üzerindeki yağlama gresi temizlenmemelidir.

   Tercihen çekme rayları içeri sürülü şekildeyken temizlenmelidir.

19 Piroliz

Piroliz temizleme fonksiyonunu kullanırken bu güvenlik uyarılarını dikkate alınız.

⚠ **UYARI – Yangın tehlikesi!**
Temizleme fonksiyonu sırasında cihazın dışı çok ısınır.
- Örneğin bulaşık bezleri gibi yanıcı nesneler kesinlikle kapıya asılmamalıdır.
- Cihazın ön yüzü açık tutulmalıdır.
- Çocukları uzak tutulmalıdır.

⚠ **UYARI – Ciddi sağlık tehlikesi!**
Temizleme fonksiyonu sırasında cihazın dışı çok ısınır. Tepsilerin ve kalıpların yapışmaz kaplaması zarar görür ve zararlı gazlar ortaya çıkar.
- Kesinlikle yapışmaz kaplamalı tepsi ve kalıpları, temizleme fonksiyonu sırasında birlikte temizlenmemelidir.
- Sadece emaye kaplı aksesuarları birlikte temizleyiniz.

⚠ **UYARI – Yanma tehlikesi!**
Temizleme fonksiyonu sırasında pişirme bölümü çok ısınır.
- Cihaz kapağını asla açılmamalıdır.
- Cihaz soğumaya bırakılmalıdır.
- Çocuklar uzak tutulmalıdır.

⚠ Temizleme fonksiyonu sırasında cihazın dışı çok ısınır.
- Cihazın kapısına kesinlikle dokunulmamalıdır.
- Cihaz soğumaya bırakılmalıdır.
- Çocuklar uzak tutulmalıdır.

⚠ **UYARI – Sağlık tehlikesi!**
Temizleme fonksiyonunda pişirme bölümü, kızartma, ızgara ve pişirme artıkları yanacak şekilde, çok yüksek sıcaklıklarda ısıtılır. Bu sırada, mukoza zarlarında tahrişe neden olabilecek buharlar oluşur.
- Temizleme fonksiyonu sırasında mutfağı iyice havalandırınız.
- Odada uzun süre kalmayınız.
- Çocukları ve evcil hayvanları uzak tutunuz.

Piroliz sırasında cihaz 485°C sıcaklığa kadar ısıtılır. Kızartma, ızgara veya pişirme artıkları yanar. Sadece pişirme bölümündeki külleri temizlemeniz yeterlidir. Toplam piroliz süresi, temizlik süresi ve soğutma süresinden oluşmaktadır. Piroliz yaklaşık 3 saat sürer. Soğutma süresi yaklaşık 1 saat sürer. Gerekirse,

pirolizin açılma zamanını erteleyebilirsiniz örn. pirolizin geceleri çalışmasını istiyorsanız.

19.1 Piroliz hazırlığı

⚠ **UYARI – Yangın tehlikesi!**
Sıvı yemek artıkları, yağ ve et suyu tutuşabilir.
- Temizleme fonksiyonundan önce kaba kirler pişirme bölümünden ve aksesuarlardan temizlenmelidir.

DİKKAT
Pirolizden önce temizlik maddelerinin kullanılması, pişirme bölümü ve cihaz kapağı camına zarar verebilir.
- Pirolizden önce pişirme bölümü içinde veya cihaz kapağının iç kısmında herhangi bir temizlik maddesi kullanmayınız.

1. Pişirme bölümünü nemli bir bezle siliniz.
2. Kapı contasını ve kapının iç kısmını siliniz.
3. Temizlik maddelerinin tüm kalıntılarını tamamen çıkarınız.
4. Tüm gevşek nesneleri pişirme bölümünden çıkartınız. Sürgülü ızgaralar pirolize dayanıklıdır.
   → *"Aksesuarların piroliz ile temizlenmesinin hazırlanması", Sayfa 39*

19.2 Aksesuarların piroliz ile temizlenmesinin hazırlanması

GAGGENAU fırın tepsileri ve ızgara tekneleri pirolize dayanıklı emaye tabaka ile kaplıdır. Sadece GAGGENAU fırın tepsilerini ve ızgara teknelerini piroliz ile temizleyiniz.

⚠ **UYARI – Yangın tehlikesi!**
Sıvı yemek artıkları, yağ ve et suyu tutuşabilir.
- Temizleme fonksiyonundan önce kaba kirler pişirme bölümünden ve aksesuarlardan temizlenmelidir.

DİKKAT
Piroliz sırasındaki ısı bazı aksesuarlara zarar verebilir.
- Izgarayı, döküm kapları, kızartma makinesini, fırın taşını, iç sıcaklık sensörünü veya diğer aksesuarları piroliz ile temizlemeyiniz.
- Sadece GAGGENAU fırın tepsilerini ve ızgara teknelerini pirolizle temizleyiniz.

Notlar
- İlgili aksesuarın kullanım kılavuzunu da dikkate alınız.
- Pişirme bölümü çok kirliyse, pişirme tepsisini veya ızgara tepsisini ayrı olarak temizleyiniz.

1. Sadece bir fırın tepsisini veya bir ızgara teknesini en alt tepsi kademesine yerleştiriniz.
2. Fırın tepsisini veya ızgara teknesini dayanak noktasına kadar içeri itiniz.

19.3 Pirolizin başlatılması

1. Tüm gevşek nesneleri pişirme bölümünden çıkartınız ve kaba kirleri temizleyiniz.
2. Olası temizleyici kalıntılarını tamamen çıkarılmalıdır.
3. Ekranda "Modlar & Servis" görüntülenene kadar soldan sağa kaydırınız.
   ✔ Ekranda mevcut fonksiyonlar bir liste menüsünde gösterilir.
4. Halka ayar düğmesi ile "Piroliz" fonksiyonunu seçiniz.
5. "Piroliz" seçeneğine basınız.
6. "Başlat" seçeneğine basınız.
7. Gerekirse bitiş zamanını erteleyiniz.
   - Bitiş zamanına basınız.
   - Bitiş zamanını ayarlamak için kontrol halkasını kullanın.
   - → üzerine basınız.
8. Ekrandaki bildirimlere göre hareket ediniz.
9. → üzerine basınız.
10. ▶ ile başlatınız.
    - Bitiş zamanını ertelemek için ■ seçeneğine basınız.

    Toplam piroliz süresi, temizlik süresi ve soğutma süresinden oluşmaktadır. İlgili piroliz aşamasının süresi ekranda görünür.
    ✔ Cihaz, güvenliğiniz için cihaz kapağını kilitler. Cihaz soğutma sırasında, sıcaklık 200 °C'nin altına düşer düşmez kapak kilidini açar.
    ✔ Temizleme süresi ekranda geri sayar.
    ✔ Bitiş zamanını ertelediyseniz, piroliz başlayana kadar geçen süre ekranda azalarak görünür.
    ✔ Pişirme bölümündeki lamba kapalı olarak kalır.
    ✔ Piroliz süresi dolduğunda sesli bir sinyal duyulur.
    ✔ Ekranda bir mesaj görünür.
11. Cihaz soğuduğunda, geriye kalan külleri ıslak bir bezle pişirme bölümünün içinden temizleyiniz.
    Kir türüne ve gücüne bağlı olarak emaye yüzeylerde beyaz katmanlar oluşabilir. Bu sorun olarak görülmemelidir. Fonksiyon üzerinde veya cihazınızın kullanım ömründe bir etkileri yoktur.
12. ✓ ile onaylanmalıdır.

19.4 Pirolizin durdurulması

- Halka ayar düğmesinde ■ seçeneğine basınız.
  ✔ Cihaz, güvenliğiniz için cihaz kapağını kilitler. Cihaz soğutma sırasında, sıcaklık 200 °C'nin altına düşer düşmez kapak kilidini açar.

20 Arızaları giderme

Cihazınızdaki küçük arızaları kendiniz giderebilirsiniz. Müşteri hizmetlerine başvurmadan önce arıza gidermeye ilişkin verilen bilgilerden yararlanınız. Bu sayede gereksiz masrafı önlemiş olursunuz.

İpucu: Cihazınızın yazılım güncellemelerini otomatik olarak alabilmesi için, Home Connect uygulamasına kalıcı şekilde bağlanması gerekmektedir. Hatalar düzeltilmiştir, performans iyileştirilmiştir ve yeni fonksiyonlar eklenmiştir.

⚠ **UYARI – Yaralanma tehlikesi!**
Usulüne aykırı onarımlar tehlike teşkil eder.
- Sadece eğitimini almış uzman personel cihazda onarımlar yapabilir.
- Cihazın arızalanması halinde müşteri hizmetlerini arayın.
  → *"Müşteri hizmetleri", Sayfa 45*

⚠ **UYARI – Elektrik çarpması tehlikesi!**
Usulüne aykırı onarımlar tehlike teşkil eder.
- Sadece bunun eğitimini almış uzman personel cihazda onarımlar yapabilir.
- Cihazın onarımı sırasında sadece orijinal yedek parçalar kullanılmalıdır.
- Bu cihazın şebeke bağlantı kablosu veya cihaz bağlantı kablosu hasar görürse, üreticiden veya müşteri hizmetlerinden temin edebileceğiniz özel bir şebeke bağlantı kablosuyla veya cihaz bağlantı kablosuyla değiştirilmek zorundadır.
- Bu cihazın elektrik kablosu zarar görürse eğitimli uzman personel tarafından değiştirilmesi gerekir.

20.1 Fonksiyon arızaları

Hata	Neden ve sorun giderme
Cihaz çalışmıyor.	Şebeke bağlantı kablosunun elektrik fişi takılı değil. ▸ Cihazı elektrik şebekesine bağlayınız.
	Sigorta kutusundaki sigorta atmış. ▸ Sigorta kutusundaki ilgili sigortayı kontrol ediniz.
	Elektrik beslemesi kesildi. ▸ Oda aydınlatmasının veya odadaki diğer cihazların çalışıp çalışmadığını kontrol ediniz.
	Hatalı kullanım. ▸ Sigorta kutusundan cihazın sigortasını kapatınız ve yaklaşık 60 saniye sonra tekrar açınız.
Cihaz başlatılamıyor.	Cihazın kapağı tam kapanmamış. ▸ Cihazın kapağını kapatınız.
Cihaz Home Connect uygulaması üzerinden başlatılamıyor.	Cihaz Home Connect uygulamasına bağlı değil. ▸ Cihaz ile Home Connect uygulaması arasında bağlantı kurmayı başlatınız. → *"Home Connect kurulumunu yapınız", Sayfa 28*
	Cihaz Home Connect uygulamasına bağlı, ama uzaktan kumanda fonksiyonu etkinleştirilmemiş. ▸ Home Connect ayarları →*Sayfa 28* içinde uzaktan kumanda fonksiyonunu etkinleştiriniz.
Cihaz çalışmıyor. Gösterge tepki vermiyor. Ekranda çocuk kilidi sembolü 🔒 görünüyor.	Çocuk kilidi devrede. ▸ Çocuk kilidini devre dışı bırakınız. →*Sayfa 22*
Cihaz kendiliğinden kapanıyor.	Emniyet kapatması: 12 saatten fazla işlem yapılmadı. **1.** Mesajı ✓ ile onaylayınız. **2.** Cihazı kapatınız.
Cihaz ısınmıyor, ekranda demo modu sembolü 🔥 görünüyor.	Cihaz demo modunda. ▸ Demo modunu Temel ayarlar →*Sayfa 30* altında devre dışı bırakınız.
Kontrol halkasına dokunmasanız bile, ekranda kontrol halkasının arkasında turuncu renkte halka her zaman gösterilir.	Temizlik sırasında kontrol halkasının arkasına çok fazla nem girmiş. **1.** Nem buharlaşana kadar bekleyiniz. **2.** Gerekirse nemin buharlaşması için birkaç saat bekleyiniz.
Kontrol halkasına dokunsanız bile, kontrol halkasının arkasındaki turuncu halka hiçbir zaman ekranda gösterilmez.	Temizlik sırasında kontrol halkasının arkasına çok fazla nem girmiş. **1.** Nem buharlaşana kadar bekleyiniz. **2.** Gerekirse nemin buharlaşması için birkaç saat bekleyiniz.
Aydınlatma çalışmıyor.	Aydınlatma bozuk. **1.** Elektrik kablosunun fişini çekiniz. **2.** 10 saniye sonra fişi tekrar takınız. **3.** "Ayarlar" altında temel ayar "İç aydınlatma" için ilgili "Etkinleştirme" ayarının altındaki "Otomatik" ayarının seçili olup olmadığını kontrol ediniz. → *"Temel ayarların değiştirilmesi", Sayfa 36* ▸ Arıza giderilemezse, müşteri hizmetlerine haber veriniz.

20.2 Gösterge alanındaki uyarılar

Hata	Neden ve sorun giderme
Ekranda "Exx" hata mesajı görünüyor.	Bir hata oluştu. 1. Ekranda bir hata mesajı görüntülenirse, ⏻ seçeneğine basınız. ✔ Ekranda hata mesajı artık görünmüyorsa, bu tek seferlik bir sorundur. 2. Ekranda hata mesajı görüntülenmeye devam ediyorsa veya tekrar görüntüleniyorsa, müşteri hizmetleri →*Sayfa 45* ile iletişime geçiniz ve hata kodunu paylaşınız.
Ekranda "Başlatma" görüntüleniyor.	İlk devreye alma işlemi başarıyla tamamlanmadı. ▸ İlk devreye alma işlemini gerçekleştiriniz. → *"İlk kez çalıştırma", Sayfa 16*
	Cihaz fabrika ayarlarına sıfırlandı. ▸ İlk devreye alma işlemini gerçekleştiriniz. → *"İlk kez çalıştırma", Sayfa 16*
	Demo modu ilk devreye alma sırasında etkinleştirildi ve şimdi devre dışı bırakıldı. ▸ İlk devreye alma işlemini gerçekleştiriniz. → *"İlk kez çalıştırma", Sayfa 16*

20.3 Elektrik kesintisi

Elektrik kesintisi durumunda cihazınız kapanır.
Elektrik kesintisi, devam eden pişirme işlemini durdurur.
Ekranda bir mesaj görünür.

Elektrik kesintisinden sonra cihazı tekrar çalıştırınız

1. ⏻ üzerine basınız.
2. Cihazı tekrar alıştığınız gibi işletime alınız.

20.4 Demo modu

Ekranda 🔇 görünüyorsa, demo modu devrededir. Cihaz ısınmıyor.

Demo modunun devre dışı bırakılması

1. Cihazın elektrik bağlantısını kesmek için ev sigortasını veya sigorta kutusundaki devre kesiciyi kapatınız.
2. Demo modunu 3 dakika içinde Temel ayarlar →*Sayfa 30* altından devre dışı bırakınız.

21 Atığa verme

21.1 Eski cihazları atığa verme

Çevreye duyarlı bir imha işlemiyle çok değerli ham maddeler yeniden kullanılmak üzere değerlendirilebilir.

1. Elektrik kablosunun elektrik fişini çekin.
2. Elektrik kablosunu kesip ayırın.
3. Cihazı çevreye zarar vermeyecek şekilde imha ediniz. Güncel imha yol ve yöntemleri hakkında bilgi edinmek için lütfen yetkili satıcınıza veya bağlı olduğunuz belediyeye ya da şehir idaresine başvurunuz.

Bu ürün T.C. Çevre, Şehircilik ve İklim Değişikliği Bakanlığı tarafından yayımlanan “Elektrikli ve Elektronik Eşyalarda Bazı Zararlı Maddelerin Kullanımının Kısıtlanmasına İlişkin Yönetmeliği’nde belirtilen zararlı ve yasaklı maddeleri içermez”.

AEEE yönetmeliğine uygundur.
Bu ürün, geri dönüşümlü ve tekrar kullanılabilir nitelikteki yüksek kaliteli parça ve malzemelerden üretilmiştir. Bu nedenle, ürünü, hizmet ömrünün sonunda evsel veya diğer atıklarla birlikte atmayın. Elektrikli ve elektronik cihazların geri dönüşümü için bir toplama noktasına götürün. Bu toplama noktalarını bölgenizdeki yerel yönetime sorun. Kullanılmış ürünleri geri kazanıma vererek çevrenin ve doğal kaynakların korunmasına yardımcı olun. Ürünü atmadan önce çocukların güvenliği için elektrik fişini kesin ve kilit mekanizmasını kırarak çalışmaz duruma getirin.

22 Pişirme önerileri

Burada çeşitli yemeklere ilişkin uygun ayarları, en iyi aksesuar ve kapları bulabilirsiniz. Öneriler cihazınız için optimum şekilde uyarlanmıştır.
Bazı yemekler için önerilen ayarları →*Sayfa 24* ekranda Programlar →*Sayfa 23* altında veya Home Connect uygulamasında bulabilirsiniz.

Aşağıdaki genel bakışta sadece test amaçlı standart yemekleri bulabilirsiniz.

22.1 Genel hazırlama bilgileri

Tüm yemekleri hazırlarken bu bilgileri dikkate alınız.

- Cihazı her zaman önceden ısıtınız. En iyi pişirme sonuçlarına bu şekilde ulaşabilirsiniz. Belirtilen pişirme süreleri, önceden ısıtılmış cihazlar içindir.
- Belirtilen pişirme süreleri yönlendirme içindir. Hammaddenin kalitesi ve sıcaklığı, yiyeceğin ağırlığı ve kalınlığı gerçek pişirme süresini etkiler.
- Yemek konusunda çok az deneyiminiz varsa, mümkün olan en kısa sürede başlayınız. Gerekirse yemeği pişirmeye devam edebilirsiniz.
- Daha düşük bir sıcaklık, daha muntazam ve düzgün bir kızarma sağlar. Sonraki sefer daha yüksek bir sıcaklık seçiniz.
- Bilgiler, 4 kişi için ortalama miktarlara göre verilmiştir. Daha büyük bir miktar hazırlamak istiyorsanız, daha uzun pişirme süresine izin veriniz.
- Belirtilen pişirme kaplarını kullanınız. Başka bir kap kullanırsanız pişirme süresini uzatmak veya kısaltmak gerekebilir.
- Sıcağa dayanıklı olan her kabı kullanabilirsiniz. Pişirme kabını ızgaranın ortasına yerleştiriniz. Büyük kızartmalar için ızgara tepsisini veya cam tepsiyi kullanabilirsiniz.
- Optimum ısı sirkülasyonunu sağlamak için, ızgaraları ve fırın tepsilerini birbirine çok yakın yerleştirmeyiniz.
- Büyük hacimli pişirilecek yiyecekler için yan sürme ızgarayı çıkarabilirsiniz.
- Tel ızgarayı doğrudan pişirme bölümünün zeminine yerleştiriniz ve pişirilecek yiyeceği veya kızartma tenceresini tel ızgaraya yerleştiriniz. Pişirilecek yiyeceği veya kızartma tenceresini doğrudan pişirme bölümü tabanı üzerine yerleştirmeyiniz. Gerekirse sürgülü ızgaraları çıkarınız. →*Sayfa 37*
- Önceden ısıtılan cihazın pişirme bölümü kapağını çok kısa süre açık tutunuz ve cihazı en kısa sürede doldurunuz.
- Her zaman tabaklar, kek kalıpları veya güveç kaplarını her zaman ızgarayla birlikte kullanınız.
- "Sıcak hava eco" ısıtma türü:
  Pasta, et, güveçler ve graten için enerji tasarruflu sıcak hava modu. Kalan ısı optimum kullanılır. Konfor fonksiyonları kapalı kalır (örn. pişirme bölümü aydınlatması). Pişirme bölümü sıcaklığının gösterilmesi sadece ısıtma sırasında mümkündür. Fırın ön ısıtmaya alınmamalıdır. Yemekleri boş, soğuk pişirme bölümüne koyunuz ve belirtilen pişirme süresini başlatınız. Pişirme sırasında cihaz kapısının kapalı olmasını sağlayınız. Böylece ısı kaybını engellemiş olursunuz.
- "Izgara" ve "Izgara + hava dolaşımı":
  Bu çalışma modlarında, seçilen ayar sıcaklığı ile fırın içindeki gerçek sıcaklık arasında sıcaklık farkı ortaya çıkabilir. Bunun nedeni ızgaranın ve gratine etmenin yüksek sıcaklıklarda gerçekleşen hızlı pişirme işlemleri olmasıdır. Bu sırada pişirilecek yiyeceğin yüzeyini kızartma veya kavurma için her zaman fiili değerlerden daha yüksek bir sıcaklık seçilir.

Sebze

Sebzeler için önerilen ayarlara dikkat ediniz.

- Fırında pişen sebze, tavada pişen sebzeye iyi bir alternatiftir. Tatlandırıcı maddeler yoğunlaşır ve kızartma sularıyla birlikte çok aromatik hale gelirler. Ayrıca hazırlama sırasında çok az yağ gerekli olur.
- Sebzeleri temizleyiniz ve bir kapta çok az yağ ile karıştırınız. Isıya dayanıklı bir kaba veya cam tepsisine ya da ızgara tepsisine yerleştiriniz ve eşit biçimde dağıtınız.
- Pişirme sırasında en az bir defa karıştırınız. Pişirme sonrasında baharatlandırınız ve zevkinize göre taze otlarla süsleyiniz.
- Sebzeler başlangıç olarak veya vejeteryan ana yemek olarak, ayrıca balık ve etin yanında garnitür olarak sıcak veya soğuk olarak servis edilmeye uygundur.
- Porsiyon sayısı az ise (2 - 3 kişi için) ısıya dayanıklı bir kap kullanınız ve bunu ızgara bölmesi üzerine yerleştiriniz. Aksi halde cam tepside veya ızgara tepsisinde yiyecekler yanar veya kurur.
- Önceden pişirilmiş ve dondurulmuş ürünlerde lütfen üretici açıklamalarına dikkat ediniz.

Balık

Balıklar için önerilen ayarlara dikkat ediniz.

- Hijyen nedeniyle, balığın piştikten sonra iç sıcaklığının en az 62-70 C arasında olduğundan emin olunuz. Bu sıcaklık aynı zamanda ideal pişirme noktasıdır.
- Balığı ancak pişirdikten sonra tuzlayınız. Böylelikle doğal aroması korunur ve balık daha az su çeker.
- Izgara bölmesini ve tepsiyi hafifçe yağlayınız, böylece balığın yapışması engellenir.
- Derili filetolarda: Balığı, derisi yukarı gelecek şekilde yerleştiriniz, böylece yapısı ve aroması daha iyi korunur.
- Tahta şişleri kısa kesiniz veya yiyecekleri takmadan önce geceden su içinde bekletiniz, aksi takdirde kömürleşirler.
- Önceden pişirilmiş ve dondurulmuş ürünlerde lütfen üretici açıklamalarına dikkat ediniz.

Kümes hayvanı

Kümes hayvanları için önerilen ayarlara dikkat ediniz.

- Belirtilen pişirme süreleri yönlendirme amaçlıdır ve yiyeceğin başlangıç sıcaklığına bağlıdır. Daha iyi kontrol edebilmek için iç sıcaklık sensörü kullanınız. Merkez sıcaklık sensörünü ortaya veya bir boşluğa değil, karın ile üst but kısmı arasına yerleştiriniz. Diğer uyarıları ve optimum hedef sıcaklıklarını çekirdek sıcaklık sensörü →*Sayfa 25* bölümünde bulabilirsiniz.
- Kümes hayvanları kızartmaları, kızartma süresinin sonuna doğru üzerine tereyağı, tuzlu su, damlayan yağ veya portakal suyu sürülürse daha iyi kızarır ve daha güzel görünür.
- Ördek ve kazlarda, kanadın alt tarafındaki deriyi deliniz, böylelikle yağ dışarıya akabilir.
- Rostolama için çok fazla sıvı gerektiren yemekler için kızartma tenceresi veya başka ısıya dayanıklı bir kap kullanınız. Kaz kızartma gibi pişirilecek yiyecekten çok fazla yağ çıkacağı durumlarda da aynısı geçerlidir.

Et

Etler için önerilen ayarlara dikkat ediniz.

- Belirtilen pişirme süreleri yönlendirme amaçlıdır ve yiyeceğin başlangıç sıcaklığına ve kızartma işleminin uzunluğuna bağlıdır. Daha iyi kontrol edebilmek için iç sıcaklık sensörü kullanınız. Uyarıları ve optimum hedef sıcaklıklarını ilgili Çekirdek sıcaklık sensörü →*Sayfa 25* bölümünde bulabilirsiniz.
- Eti dinlendirme: Eti pişirdikten sonra bir ızgara üzerinde 5-15 dakika daha dinlenmeye bırakınız. Böylece et "gevşer". Et suyunun sirkülasyonu azalır ve

eti kestiğinizde su kaybı daha az olur. Büyük et parçaları, örn. rostolar fırında dinlendirilebilir. Daha küçük parçalar, örn. biftekler, fırın dışında ve bir alüminyum folyoya sarılı olarak dinlendirilmelidir.
- Daha küçük porsiyonlarda (2 - 3 kişi) en iyi yöntem ısıya dayanıklı bir kap kullanmaktır, böylece yemekler yanmaz ve kurumaz.
- Büyük rostolar ve rostolama için çok fazla sıvı gereken hazırlama türleri için ızgara tepsisini veya kızartma tenceresini kullanınız.
- Marine edeceğinizde en az bir gece etin marinasyon sıvısını çekmesini bekleyiniz ve kızartma ya da ızgara öncesinde sıvıyı örn. bıçağın arkasıyla veya kaşıkla boşaltınız. Aksi takdirde baharatlar ve taze otlar yanabilir.
- Rostonun rengi çok koyu olduysa ve kabukları kısmen de olsa yandıysa bir sonraki defa ayarlanan sıcaklığı azaltınız ve sürgülü düzeyi kontrol ediniz.
- Rosto hiç yanmadıysa ama sos yandıysa bir dahaki sefere daha küçük bir rosto kabı kullanınız ve daha fazla sıvı ekleyiniz. Sos çok suluysa daha büyük bir rosto kabı kullanınız ve daha az sıvı ekleyiniz.

Garnitürler ve yemekler

Garnitürler ve yemekler için önerilen ayarlara dikkat ediniz.

- En iyi bilinen fırın doyurucu garnitürleri patateslidir, örneğin patates graten. Ancak normalde tavada yapılan bir çok garnitür üstün biçimde fırında da yapılabilir, örneğin kızarmış patates veya patates köfteleri. Bu hazırlama türünün avantajları: Daha büyük miktarlar bir defada hazırlanabilie, pişirme kokusu odaya daha az yayılır ve yiyecekler daha az yağ ile pişirilebilir.
- Fırında pişirilebilecek bir başka çok yönlü garnitür de peynirdir. Özellikle vejeteryan yemekleri bununla çok güzel tamamlanabilir ve peyniri, hazırlama türüne bağlı olarak başlangıç olarak atıştırmalık olarak da sunmak mümkündür.
- Fırında hazırlanmaya uygun olan yemekler, öncelikle güveç ve graten gibi yukarıdan pişirilen yemeklerdir. Ayrıca örneğin pizza veya pide gibi bir hamur tabanı olan yemekler ve tortilla gibi düz, yumurtalı yiyecekler için de uygundur.
- Porsiyon sayısı az ise (2 - 3 kişi için) ısıya dayanıklı bir kap kullanınız ve bunu ızgara bölmesi üzerine yerleştiriniz. Aksi halde cam tepside veya ızgara tepsisinde yiyecekler yanar veya kurur.
- Önceden pişirilmiş ve dondurulmuş ürünlerde lütfen üretici açıklamalarına dikkat ediniz.

Kurabiye

Kurabiyeler için ayar önerilerine uyunuz.

- Koyu renk metal fırın kalıplarını öneriyoruz, çünkü bunlar ısıyı daha iyi absorbe eder. Fırın kalıbını ızgara bölmesinin ortasına yerleştiriniz.
- Tepsi keklerinde eğer pişirme kağıdı kullanmıyorsanız tepsiyi hafifçe yağlayınız.
- Küçük kurabiyeleri, örneğin küçük ekler, kurabiyeler veya puf böreklerini 2 düzeyde pişirebilirsiniz, 1+3.
- Birden fazla düzeyde pişirdiğinizde iki tepsideki yiyeceklerin aynı anda hazır olmaması normaldir. Alttaki tepsiyi biraz daha fazla pişiriniz veya bir sonraki seferde cihaza daha erken yerleştiriniz.
- Kesmeden önce keki ızgara üzerinde soğumaya bırakınız.
- Kekin altı çok koyu renkteyse, bir üst düzeye itiniz ve daha düşük bir sıcaklık seçiniz.
  Kekin üstü çok koyu ise, bir düzey aşağı itiniz, daha düşük bir sıcaklık seçiniz ve pişirme süresini biraz uzatınız.
- Kek çok kuru ise sıcaklığı biraz daha artırınız. Kekin içi hamur gibiyse daha düşük bir sıcaklık seçiniz. Pişirme süresi daha yüksek sıcaklık seçilerek kısaltılamaz, daha düşük bir sıcaklık seçmek daha faydalıdır.
- Kek parçalanıyorsa, daha az sıvı kullanınız veya sıcaklığı 10 C daha düşük ayarlayınız. Fırın kapağını çok erken açmayınız.
- Kekin sadece ortası kabarırsa, fırın kabının kenarlarını yağlayınız.
- Kurabiyeler tepsiye yapışıyorsa tepsiyi fırında tekrar kısa süre ısıtınız, kurabiyeler sıcakken bunları tepsiden daha rahat alabilirsiniz.
- Ters çevrildiğinde kek kalıptan çıkmıyorsa, keki yanlardan bıçakla dikkatlice kalıptan ayırınız. Ardından keki tekrar ters çeviriniz ve kalıbın üzerini birkaç defa nemli bir soğuk bezle örtünüz. Bir sonraki seferde kalıbı iyice yağlayınız ve ek galeta unu serpiniz.
- Önceden pişirilmiş ve dondurulmuş ürünlerde lütfen üretici açıklamalarına dikkat ediniz.

Tatlılar

Tatlılar için ayar önerilerine uyunuz.

- Tatlılar fırın ile çok iyi biçimde hazırlanabilir - sadece fırına sürmek yeterlidir. Bu hazırlama türü büyük miktarlarda tatlı yapıldığından, örneğin misafir geldiğinde çok kullanışlıdır.
- Fırında pişen tatlılar genelde sıcak olarak yenir ve soğuk mevsimler için daha uygundur.

22.2 Akrilamidsiz hazırlama için ipuçları

Genel bilgi

- Pişirme süreleri mümkün olduğunca kısa tutulmalıdır. Yemekler altın renginde oluncaya kadar kızartılmalı, rengin kararmasına izin verilmemelidir.
  Pişirilecek yiyecekler büyük ve kalın olmalıdır.
  Hazırlama sırasında daha az akrilamid üretilir.

Unlu mamuller

- "Sıcak hava plus" ısıtma türü için sıcaklığı maks. 180 C'ye ayarlayınız.

Kurabiye

- Kurabiyelere yumurta veya yumurta sarısı sürülmelidir. Böylece akrilamid oluşumu azalır.
  Eşit aralıklarla tepsi üzerine yayınız.

Fırında patates kızartması

- Patatesler aralıklarla ve tek kat olacak şekilde tepsi üzerine yayılmalıdır.
  Pataterslerin kurumaması için tepsi başına en az 400 g pişiriniz.

22.3 Test yemekleri

Bu genel bakış; cihazın EN 60350-1:2013, IEC 60350-1:2011 ve EN 60705:2012, IEC 60705:2010

normuna göre test edilmesini kolaylaştırmak amacıyla test enstitüleri için hazırlanmıştır.

Pişirme

Yemek	Aksesuar/Kap	Düzey	°C bazında sıcaklık	Isıtma türü	Dak. cinsinden pişirme süresi	Notlar
Tavuk, bütün, 1 kg, EN6035-1'e göre	Izgara+Izgara tepsisi	2	190		60-80	Ön ısıtma.

Izgaralar

Yemek	Aksesuar/Kap	Düzey	°C bazında sıcaklık	Isıtma türü	Dak. cinsinden pişirme süresi	Notlar
Tavuk, bütün, 1 kg, EN6035-1'e göre	Izgara+Izgara tepsisi	2	190		60-80	Ön ısıtma yapılmamalıdır.

Kurabiye

Yemek	Aksesuar/Kap	Düzey	°C bazında sıcaklık	Isıtma türü	Dak. cinsinden pişirme süresi	Notlar
Elmalı tart, EN60350-1	Kelepçeli kek kalıbı Ø 20 cm	2	160		90-105 [1]	Ön ısıtma.
Elmalı tart, EN60350-1	Kelepçeli kek kalıbı Ø 20 cm	2	160		90-105 [1]	Ön ısıtma.
Küçük kekler, EN60350-1'e göre	Fırın tepsisi + cam tepsi	3 ve1	150		30-33 [1]	Ön ısıtma. 2 düzeyde uygulama
Küçük kekler, EN60350-1'e göre	Fırın tepsisi	2	150		30-33 [1]	Ön ısıtma.
Küçük kekler, EN60350-1'e göre	Fırın tepsisi	2	160		24-28 [1]	Ön ısıtma.
Küçük kekler, EN60350-1'e göre	Fırın tepsisi	2	170		30 [1]	Ön ısıtma yapılmamalıdır.
Kuru pasta, 60350-1'e göre	Fırın tepsisi + cam tepsi	3 ve 1	140		30-35 [1]	Ön ısıtma. 2 düzeyde uygulama
Kuru pasta, 60350-1'e göre	Fırın tepsisi	2	140		30-35 [1]	Ön ısıtma.
Kuru pasta, 60350-1'e göre	Fırın tepsisi	2	140		25-35 [1]	Ön ısıtma.
Sulu bisküvi turtası, EN60350-1'e göre	Kelepçeli kek kalıbı Ø 26 cm	2	150		22-30 [1]	Ön ısıtma.

[1] Hızlı ısıtma fonksiyonunun temel ayarlarda devre dışı bırakılması. → *"Temel ayarlar", Sayfa 30*

Yemek	Aksesuar/Kap	Düzey	°C bazında sıcaklık	Isıtma türü	Dak. cinsinden pişirme süresi	Notlar
Sulu bisküvi turtası, EN60350-1'e göre	Kelepçeli kek kalıbı Ø 26 cm	2	175		22-26 [1]	Ön ısıtma.
Sulu bisküvi turtası, EN60350-1'e göre	Kelepçeli kek kalıbı Ø 26 cm	2	170		30-35 [1]	Ön ısıtma yapılmamalıdır.

23 Serbest yazılıma ve Open Source yazılımına yönelik bilgiler

Bu ürün, telif hakkı sahipleri tarafından serbest yazılım veya Open Source yazılımı olarak lisanslı olan yazılım bileşenleri içerir.
İlgili lisans bilgileri, ev cihazı üzerinde kayıtlıdır. İlgili lisans bilgilerine erişim, Home Connect uygulaması üzerinden de mümkündür: "Profil -> Yasal bilgiler -> Lisans bilgileri". [2] Lisans bilgilerini ilgili markanın web sayfasından da indirebilirsiniz. (Lütfen ürün web sayfasında cihaz modelinizi ve ek dokümanları arayınız.)
Alternatif olarak, ilgili bilgileri ossrequest@bshg.com veya BSH Hausgeräte GmbH, Carl-Wery-Str. 34, D-81739 Münih adresinden talep edebilirsiniz.
İlgili kaynak kodu, talep üzerine sunulur.
Lütfen talebinizi ossrequest@bshg.com veya BSH Hausgeräte GmbH, Carl-Wery-Str. 34, D-81739 Münih adresine gönderiniz.
Konu: „OSSREQUEST“
Talebinizin işlenmesine yönelik masraflar, size faturalanır. Bu teklif, satın alma tarihinden itibaren üç yıl süresince veya en az ilgili cihaz için destek ve yedek parça sunduğumuz süre boyunca geçerlidir.

24 Müşteri hizmetleri

İlgili Ürünlerin Çevreye Duyarlı Tasarımına İlişkin Yönetmeliği uyarınca fonksiyon ile ilgili orijinal yedek parçaları, cihazınız piyasaya çıkarıldıktan sonra en az 10ºyıl süresince müşteri hizmetlerimizden temin edebilirsiniz.
Ek olarak, cihazınızın piyasa sunumunu takiben 15 yıla kadar süreyle, müşteri hizmetlerimiz aracılığıyla fonksiyonel açıdan uygun ve stoklanabilir orijinal yedek parçaları temin etme imkanına sahipsiniz.
Daha fazla bilgi için lütfen müşteri hizmetlerimize başvurunuz.

Not: Müşteri hizmetlerinin kullanımı üretici garantisi koşulları kapsamında ücretsizdir.

Ülkenizde geçerli olan garanti süresi ve garanti koşulları ile ilgili ayrıntılı bilgileri ekteki belgede yer alan QR kodu aracılığıyla servis iletişim kişilerine ve garanti koşullarına, ekteki müşteri hizmetleri listesinden, müşteri hizmetlerimizden, yetkili satıcımızdan veya Web sitemizden alabilirsiniz.
İthalatçı Firma: BSH Ev Aletleri ve Sanayi Ticaret A.Ş.
Fatih Sultan Mehmet Mah. Balkan Cad. No:51
Ümraniye-İstanbul-Türkiye
Tel : 0216 528 90 00
Fax : 0216 528 99 99
Üretici Firma : BSH Hausgeräte GmbH
Carl-Wery Straße 34
81739 München, Germany
www.gaggenau.com
Phone: 0049 89 4590-01
Müşteri hizmetlerinin iletişim verilerini ekteki belgede yer alan QR kodu aracılığıyla servis iletişim kişilerine ve garanti koşullarına, ekteki müşteri hizmetleri listesinden veya Web sitemizde bulabilirsiniz.
Bu ürün, enerji verimlilik sınıfı F'ye sahip ışık kaynakları içerir. Işık kaynakları, yedek parça olarak sunulur ve sadece bu yönde eğitim almış uzman personel tarafından değiştirilmelidir.
Tüm yetkili servis istasyonlarının iletişim bilgilerine aşağıdaki web sitemizden ulaşabilirsiniz.
https://www.gaggenau-yetkiliservisi.com/
Ayrıca yetkili servis istasyonlarına ait bilgiler, ilgili bakanlık tarafından oluşturulan www.servis.gov.tr adresli web sitesinde yer almaktadır.
SGM-2024/5, (EU) 65/2014 ve (EU) 66/2014 yönetmeliğine uygun bilgileri, cihazınızın ürün sayfasında ve servis sayfasında *www.gaggenau.com* altında çevrimiçi olarak ilgili kullanım talimatlarında ve ek belgelerde bulabilirsiniz.
SGM-2024-5 yönetmeliği uyarınca ürün bilgileri, basılı enerji etiketinin altında da bulunabilir.

[1] Hızlı ısıtma fonksiyonunun temel ayarlarda devre dışı bırakılması. → *"Temel ayarlar", Sayfa 30*
[2] Cihazın donanımına göre değişir

24.1 Ürün numarası (E-Nr.), imalat numarası (FD) ve sayma numarası (Z-Nr.)

Müşteri hizmetlerine başvurduğunuzda, cihazınızın etiketinde yer alan ürün numarasını (E-Nr.), imalat numarasını (FD) ve seri numarasını (Z-Nr.) hazır bulundurun.
Numaraların yer aldığı tip plaketini, cihazın kapağını açtığınızda görebilirsiniz.

Cihaz bilgilerini ve müşteri hizmetlerinin telefon numarasını hızlıca bulabilmeniz için bilgileri not etmenizi öneririz.

24.2 Garanti Şartları

Kullanim Süresi: 10 YIL (Ürünün fonksiyonunu yerine getirebilmesi için gerekli yedek parça bulundurma süresi).
Malın ayıplı olduğunun anlaşılması durumda tüketici, 6502 sayılı Tüketicinin Korunması Hakkında Kanunun 11 inci maddesinde yer alan;

- Sözleşmeden dönme
- Satış bedelinden indirim isteme,
- Ücretsiz onarılmasını isteme,
- Satılanın ayıpsız bir misli ile değiştirilmesini isteme,

haklarından birini kullanabilir.
Tüketici, garantiden doğan haklarının kullanılması ile ilgili olarak çıkabilecek uyuşmazlıklarda yerleşim yerinin bulunduğu veya tüketici işleminin yapıldığı yerdeki Tüketici Hakem Heyetine veya Tüketici Mahkemesine başvurabilir.

25 Uygunluk beyanı

BSH Hausgeräte GmbH, Home Connect fonksiyonuna sahip cihazın 2014/53/EU yönergesinin temel gerekliliklerine ve diğer ilgili kurallarına uygun olduğunu taahhüt eder.
Daha ayrıntılı bir RED uygunluk beyanını internette *www.gaggenau.com* altında bulunan, cihazınızın ürün sayfasındaki ek dokümanlarda bulabilirsiniz.

CE

2,4 GHz bant (2400–2483,5 MHz): maks. 100 mW
5-GHz bant (5150–5350 MHz + 5470–5725 MHz): maks. 150 mW

	BE	BG	CZ	DK	DE	EE	IE	EL	ES
	FR	HR	IT	CY	LI	LV	LT	LU	HU
	MT	NL	AT	PL	PT	RO	SI	SK	FI
	SE	NO	CH	TR	IS	UK (NI)			
5 GHz WLAN (Wi-Fi): Sadece kapalı alanlarda kullanıma uygundur.									

AL	BA	MD	ME	MK	RS	UK	UA
5 GHz WLAN (Wi-Fi): Sadece kapalı alanlarda kullanıma uygundur.							

26 Montaj kılavuzu

Cihazın montajı sırasında bu bilgilere dikkat ediniz.

26.1 Genel montaj bilgileri

Cihazın montajına başlamadan önce bu uyarıları dikkate alınız.

⚠ UYARI – Yangın tehlikesi!
Elektrik kablosunun uzatılması ve izin verilmemiş adaptörlerin kullanılması tehlikelidir.

- Uzatma kabloları veya çoklu priz takımları kullanmayınız.
- Sadece üreticinin izin verdiği adaptörleri ve elektrik kablolarını kullanınız.
- Elektrik kablosu çok kısaysa ve daha uzun bir elektrik kablosu yoksa, ev tesisatının uyarlanması için uzman bir elektrik şirketi arayınız.

⚠ UYARI – Yaralanma tehlikesi!
Cihaz ağırdır.
- Cihazın hareket ettirilmesi için 2 kişi gereklidir.
- Yalnızca uygun yardımcı malzemeler kullanılmalıdır.

DİKKAT
Cihazın çerçevesinden tutularak taşınması bükülmesine neden olabilir. Cihaz çerçevesi, cihazın ağırlığını taşıyamaz.

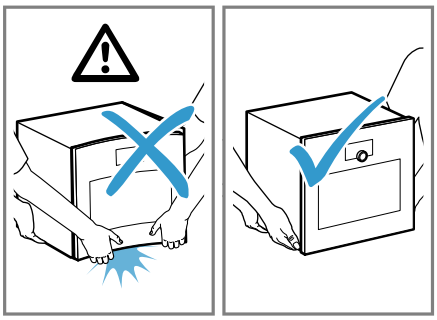

- Cihazı, çerçevesinden tutarak kaldırmayınız.
- Cihazı daima gövdesinden tutarak kaldırınız.

⚠ UYARI – Yaralanma tehlikesi!
Montaj sırasında keskin kenarlı parçalara temas edilebilir.
- Koruyucu eldiven giyiniz.

⚠ UYARI – Elektrik çarpması tehlikesi!
Usulüne uygun olmayan kurulumlar tehlikelidir.
- Cihazı sadece tip plakasındaki bilgilere göre bağlanmalı ve işletilmelidir.
- Cihaz, sadece kurallara uygun şekilde monte edilmiş olan topraklamalı bir priz üzerinden alternatif akımlı bir elektrik şebekesine bağlanmalıdır.
- Evinizdeki elektrik tesisatına ait koruyucu iletken sisteminin usulüne uygun şekilde kurulmuş olduğundan emin olunuz.
- Cihaz zamanlayıcı veya uzaktan kumanda gibi harici anahtarlama tertibatları üzerinden kesinlikle kullanılmamalıdır.
- Cihaz monte edildiğinde şebeke bağlantı kablosunun fişi serbestçe erişilebilir olmalıdır. Serbestçe erişmek mümkün değilse sabit döşenmiş elektrik tesisatına, tesisat kurulum yönetmeliklerine uygun olarak bir elektriği kesme tertibatı takılmalıdır.
- Cihazın kurulması sırasında elektrik kablosunun sıkışmamasına veya hasar görmemesine dikkat edin.

DİKKAT
Cihazın çekilmesi veya itilmesi sonucu cihazda oluşan yüzey hasarı.
- Cihazı çekmeyiniz veya itmeyiniz, aksine cihazı kaldırınız.
- Cihazın altına bir mutfak bezi yerleştiriniz.

- Bu kılavuzu dikkatlice okuyunuz.
- Cihazın montajı ancak bu montaj talimatında tarif edilen şekilde, usulüne uygun olarak yapılmışsa cihazın güvenli kullanımı söz konusu olabilir. Yanlış montajdan kaynaklanan arızalardan montajı yapan kişi sorumludur.
- Tüm çalışmalara başlamadan önce akım beslemesi kesilmelidir.
- Ambalajı açıldıktan sonra cihaz kontrol edilmelidir. Bir nakliye hasarı olması durumunda fişe takılmamalıdır.
- Sadece eğitimli bir uzman personel soket olmadan cihazların bağlantısını yapabilir. Hatalı bağlantıdan kaynaklanan hasarlarda garanti hakkı ortadan kalkar.
- Cihazı kapıdan, alt hava şeridinden veya cihaz çerçevesinden tutarak kaldırmayınız.
- Kurulum için güncel geçerli yapı düzenlemelerine ve yerel elektrik tedarikçisinin talimatlarına uyunuz.
- Cihazı montaj eskizine göre monte ediniz. Minimum mesafelere dikkat ediniz.
- Mobilya kapaklarının arkasına montaj: Çalışma sırasında bu tür kapakların kapanmasına karşı gerekli önlemler alınmalıdır. Çalışma veya soğutma (fan işletimi) sırasında kapakları açık kalmazsa aşırı ısınma riski ortaya çıkar.
- Fırını ve kapağını cihazı çalıştırmadan önce ambalaj malzemelerini ve yapışkanlı bantları pişirme bölümünden ve kapağından çıkarınız.
- Resimlerin ölçüm bilgileri mm cinsindendir.

26.2 Montaj videosu QR kodu

Burada montaj videosu için QR kodunu bulabilirsiniz.

26.3 Planlama notları

Burada kapı menteşesi, köşe çözümleri ve yan çekmeceler için planlama notlarına genel bir bakış bulacaksınız.

- Kapı yönü değiştirilemez.
- Mobilya gövdesinden kapı ön yüzeyine olan mesafe 42 mm'dir.
- Yan çekmecelerin açılması için ön çıkıntıya dikkat ediniz.
- Bir köşe çözümü planlarken, kapı açılma açısının en az 97 olduğunu göz önünde bulundurunuz.
- Cihaz bağlantı kutusu, kurulum nişinin dışında yer almalıdır.

26.4 Cihaz ölçüleri

Burada cihazın ölçülerini bulabilirsiniz

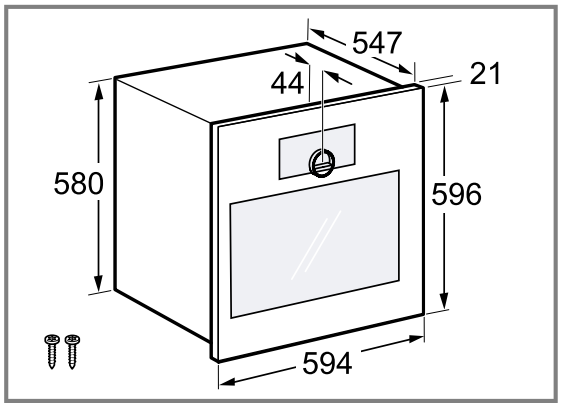

26.5 Kurulum aksesuarları

Orijinal aksesuarlar kullanınız.

Aksesuarlar	Sipariş numarası
Ara zemin	GA601010

26.6 Mobilyanın hazırlanması

Gereklilik: Gömme mobilyalar 90 °C'lik sıcaklığa kadar, yan mobilya yüzeyleri ise 70 °C'lik sıcaklığa kadar dayanıklı olmalıdır.

1. Prizin montaj boşluğunun dışında olduğundan emin olunuz.
2. Mobilya üzerinde kesme işlemini gerçekleştiriniz ve ardından cihazı yerleştiriniz.
3. Kesme işlemlerinden sonra talaşları temizleyiniz. Talaşlar, elektrikli bileşenlerin işlevini bozabilir.
4. Sabitlenmeyen mobilyalar uygun bir köşebentle duvara sabitlenmelidir.
5. Cihazı yalnızca müşterinin aksesuarları kolayca çıkarabileceği kadar yükseğe kurunuz.

26.7 Elektrik bağlantısı

Cihazın elektrik bağlantısının güvenli şekilde sağlanması için bu bilgileri dikkate alınız.

⚠ **UYARI – Elektrik çarpması tehlikesi!**
Usulüne aykırı onarımlar tehlike teşkil eder.

- ▸ Sadece bunun eğitimini almış uzman personel cihazda onarımlar yapabilir.
- ▸ Cihazın onarımı sırasında sadece orijinal yedek parçalar kullanılmalıdır.
- ▸ Bu cihazın şebeke bağlantı kablosu veya cihaz bağlantı kablosu hasar görürse, üreticiden veya müşteri hizmetlerinden temin edebileceğiniz özel bir şebeke bağlantı kablosuyla veya cihaz bağlantı kablosuyla değiştirilmek zorundadır.
- ▸ Bu cihazın elektrik kablosu zarar görürse eğitimli uzman personel tarafından değiştirilmesi gerekir.

Cihazın elektrik şebekesinden ayrılması her zaman mümkün olmalıdır. Cihaz sadece kurallara uygun olarak kurulmuş korumalı kontak prize takılmalıdır.

- ▸ Şebeke bağlantı hattının elektrik fişi cihazın montajından sonra kolayca erişilebilir olmalıdır.
- ▸ Bu mümkün değilse, sabit döşenen elektrik tesisatına aşırı gerilimden koruma kategorisi III koşullarına ve kurulum yönetmeliklerine uygun olarak çok kutuplu bir kesme tertibatı takılmalıdır.
- ▸ Sabit elektrik tesisatının sadece bir elektrik teknisyeni tarafından gerçekleştirmesi gerekir. Güç kaynağının akım devresine kaçak akım koruma şalteri (RCD) montajı yapmanızı öneririz.

- Cihaz koruma sınıfı I'e aittir ve sadece topraklama kablosu bağlantısı ile çalıştırılabilir.
- B veya C otomatları üzerinden sigortaya bağlanması gereklidir.
- Tüm montaj çalışmaları için cihaz gerilimsiz durumda olmalıdır.
- Şebeke bağlantı kablosu tip H05 VV-F veya daha yüksek değerli bir tipte olmalıdır.
- Cihaz bağlantısının, sadece cihazla birlikte teslim edilen bağlantı kablosu ile kurulması gerekir. Bağlantı kablosu tamamen cihazın arka tarafına takılmalıdır.

Koruma kontaklı fişe sahip bağlantı hattı

Koruma kontaklı fişi olan bir cihaz için lütfen bu talimatlara uyunuz.

- Cihaz sadece kurallara uygun olarak kurulmuş korumalı kontak prize takılmalıdır.
- Montaj sonrasında koruma kontaklı fişe artık erişilemeyecekse, sabit döşenen elektrik tesisatında kurulum şartlarına uygun olarak fazlara bir kesme tertibatı takılması gereklidir.
- Çok prizli düzenekler/kuplajlar, priz tezgahları veya uzatma kabloları kullanılmamalıdır. Aşırı yüklenme durumunda yangın tehlikesine yol açar.

Koruma kontaklı fiş olmadan bağlantı hattı

Koruma kontaklı fişi olmayan bir cihaz için lütfen bu talimatlara uyunuz.

Not: Sadece eğitimli bir uzman personel soket olmadan cihazların bağlantısını yapabilir. Hatalı bağlantıdan kaynaklanan hasarlarda garanti hakkı ortadan kalkar. Sabit döşenmiş elektrik tesisatına, tesisat kurulum yönetmeliklerine uygun olarak bir elektriği kesme tertibatı takılmalıdır.

Koruma kontak soketi olmayan bağlantı hattı bağlanması

1. Faz (Dış kablo) ve nötr (Sıfır kablo) kablo bağlantı prizinde tanımlanmalıdır.
   Yanlış bağlantı durumunda cihaz zarar görebilir.
2. Tip plakasındaki gerilim için bilgilere uyunuz.
3. Şebeke bağlantı hattı kabloları ilgili renk kodlamasına uygun şekilde bağlanmalıdır:
   - GN/YE: Yeşil ve sarı = Topraklama kablosu ⏚
   - BU: Mavi = Nötr kablo (Sıfır kablosu)
   - BN: Kahverengi = Faz (dış iletken)

26.8 Cihazın monte edilmesi

DİKKAT
Keskin uçlu tornavidalar kumanda paneline zarar verebilir.
- Uygun bir tornavida kullanınız.
- Kumanda panelini çizmeyiniz.

Not: Cihaz kapağından dışarı çıkan kırmızı etiket kuruluma yardımcı olmak içindir. Elektrik bağlantısını yapmadan önce, cihaz kapağını açmak için kırmızı etiketi çekiniz.

1. Boy dolabına monte ederken, ilgili mesafelere dikkat ediniz.
   - Ara zemindeki mobilya kesiti için ölçülere dikkat ediniz.

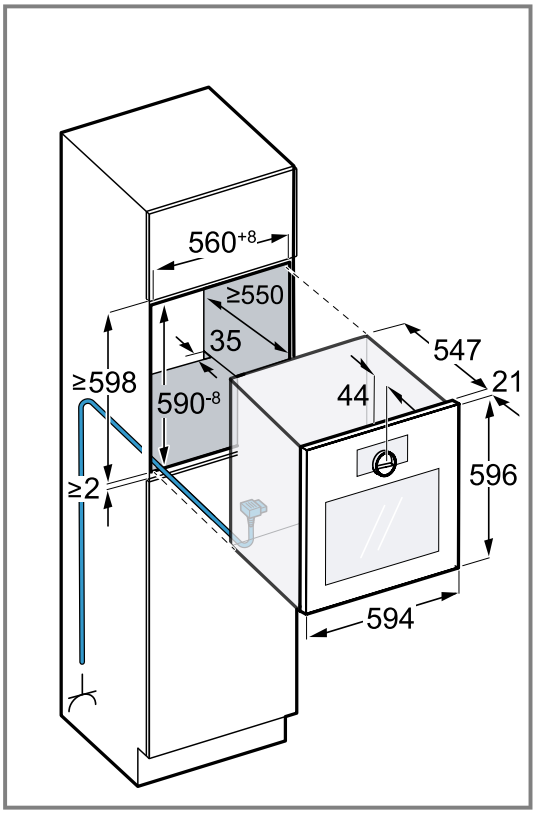

Cihaz modeline bağlı olarak, cihaz fişli veya fişsiz olarak tasarlanmıştır.

2. Bir duvarın yanına monte ederken, cihaz kapağının olası açılma açılarının duvara olan minimum mesafelere bağlı olduğunu göz önünde bulundurunuz.

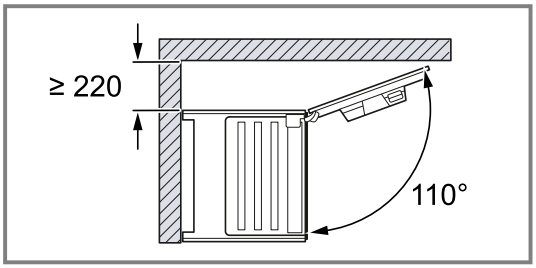

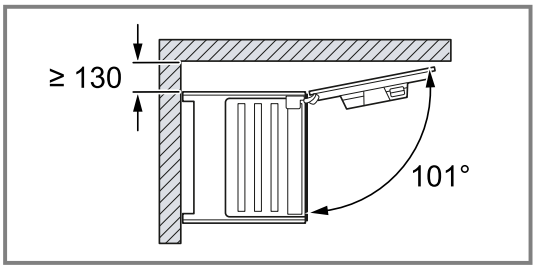

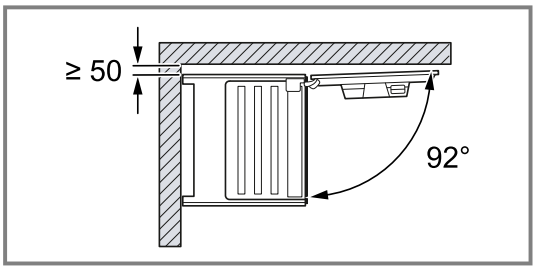

3. 2 cihazı üst üste monte ederken mesafelere dikkat ediniz.
   - Ünite ile duvar arasındaki mesafenin en az 35 mm olduğundan emin olunuz.

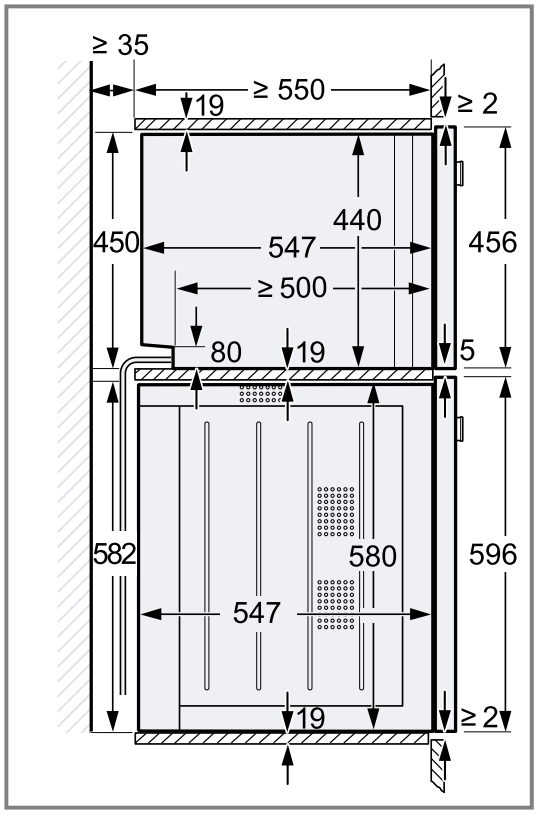

4. Cihazınızın üzerinde ara raf yoksa, devrilmesini önlemek için cihazı ankastre mobilyaya sabitleyiniz.
   - GA601010 montaj aksesuarlarından iki adet braketi, ankastre mobilyanın her iki tarafına sabitleyiniz.
   - Braketin montaj kılavuzuna dikkat ediniz.
5. **Not:** Cihaz üzerindeki tüm beyaz plastik elemanları ayarladığınızdan emin olunuz: Sol ve sağ, üst ve alt. Mobilya yan panellerinin kalınlığı 16 mm ise, beyaz plastik elemanları çıkarmayınız.
   Beyaz plastik elemanlar ünitenin merkezi hizalamasını destekler.
6. Mobilya yan panellerinin kalınlığı 20 mm ise, beyaz plastik elemanları çıkarmayınız.

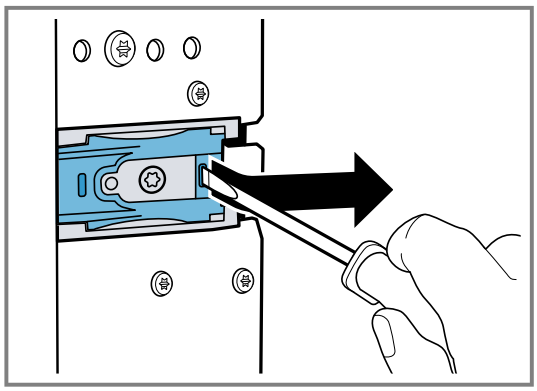

7. Mobilya yan panellerinin kalınlığı 19 mm ise, beyaz plastik elemanları çıkarınız ①, 180° çeviriniz ② ve tekrar yerleştiriniz ③.

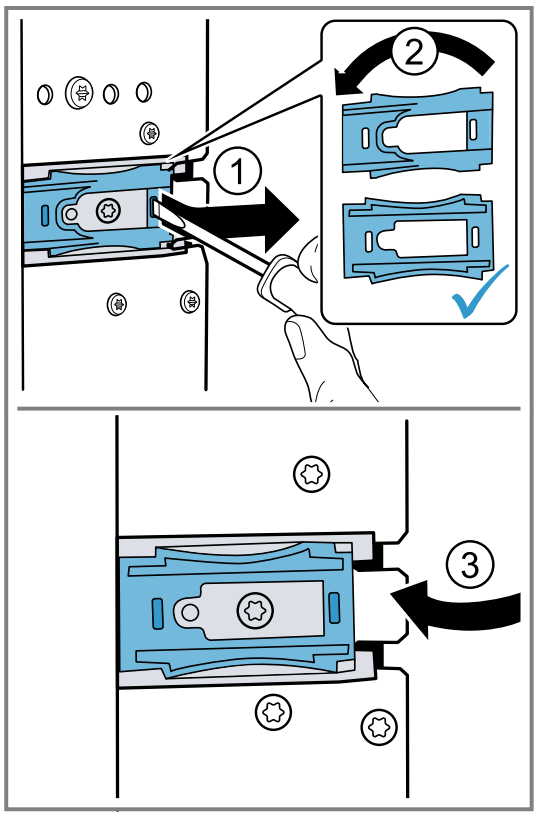

8. Cihazı tamamen ankastre mobilya içine itiniz.
   - Bağlantı kablosu bükülmemeli, sıkıştırılmamalı veya keskin kenarların üzerinden geçirilmemelidir.

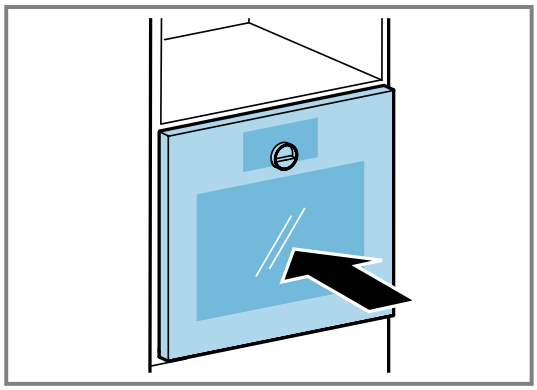

9. Cihazı ortaya hizalayınız.
   Cihaz ile bitişik mobilya paneli arasında en az 2 mm'lik bir hava boşluğu olmalıdır.
10. Cihaz su terazisi kullanarak yatay olarak hizalanmış biçimde yerleştirilmelidir.

11. Cihazın kapağını açınız.

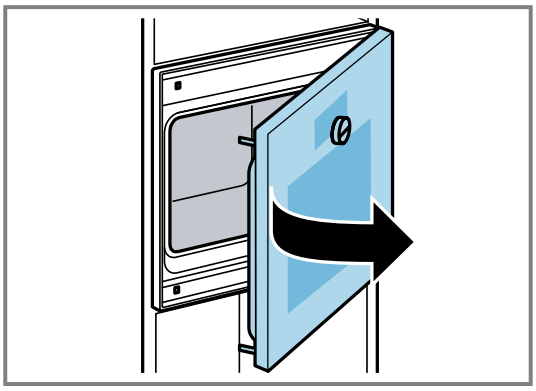

12. Cihazı ekteki vidalarla sabitleyiniz.

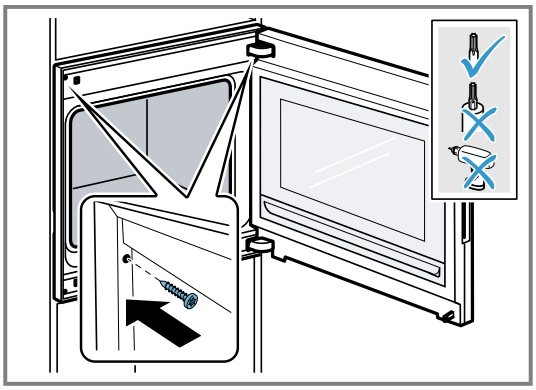

13. Kapaktaki taşıma emniyeti tertibatını söküp çıkarınız.

26.9 Ayarlanabilir açıya sahip ara zeminler

Cihazınız için açılı şekilde ayarlanabilir ara zemin (GA601010) mevcuttur.

DİKKAT
Açıya sahip ara zeminine aşırı ağırlıkta cihazlar monte edilmesi durumunda, söz konusu zeminin bükülme riski vardır.
- ▸ Açıya sahip ara emini fırının altına kurmayınız.

Cihazın GA601010 modeline sahip ara zeminine doğru yerleştirilmemesi durumunda, söz konusu zeminin bükülme riski vardır.
- ▸ Cihazı ara zeminler üzerindeki montaj nişine açılı olarak yerleştirmeyiniz.
- ▸ Cihazı, montaj nişinin yan duvarlarına paralel olarak boy dolabının içine doğru itiniz.

Not: Tam otomatik kahve makinesinin altına mikrodalga fırın yerleştirmeyiniz.

Açıya sahip ara zemini sadece şu noktalara kurunuz:
- aynı cihaz serisinden bir buharlı fırının altına.
- aynı cihaz serisinden bir mikrodalganın altına.
- aynı cihaz serisinden bir fırının üzerine monte ettiğiniz tam otomatik bir kahve makinesinin altına.
- aynı cihaz serisinden bir buharlı fırının üzerine monte ettiğiniz tam otomatik bir kahve makinesinin altına.

Açıya sahip ara zemini şu noktalara monte etmeyiniz:
- bir fırının altına.
- üst üste monte etmek istediğiniz iki tam otomatik kahve makinesi arasına.
- aynı cihaz serisinden bir buharlı fırının üzerine.

Cihazın açıya sahip ara zeminlerin üstüne monte edilmesi

- ▸ Cihazı açıya sahip ara zeminler üzerindeki montaj nişine açılı olarak yerleştirmeyiniz. Cihazı, montaj nişinin yan duvarlarına paralel olarak boy dolabının içine doğru itiniz.

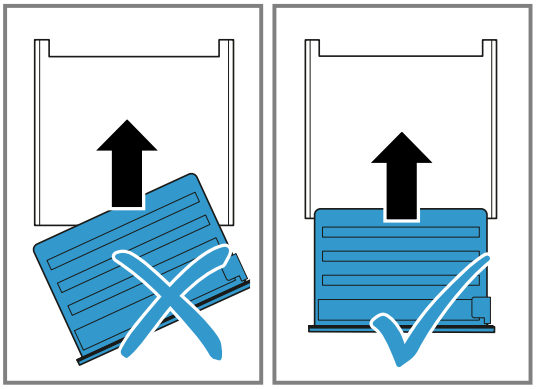

26.10 Cihaz kapağının ayarlanması

Cihaz kapağı teslim edildiği konumda ayarlandı. Ayarlama genellikle gerekli değildir. Birden fazla üniteyi yan yana veya üst üste monte ediyorsanız, ünite kapağını ayarlayınız.
- Cihaz kapağı yüksekliği nin düzeltilmesi → *Sayfa 51*
- Kapı açılma açısının değiştirilmesi

Cihaz kapağı yüksekliği nin düzeltilmesi

1. Üniteyi montaj yuvasından dışarı çekiniz.
2. Kilitleme vidasını gevşetiniz.

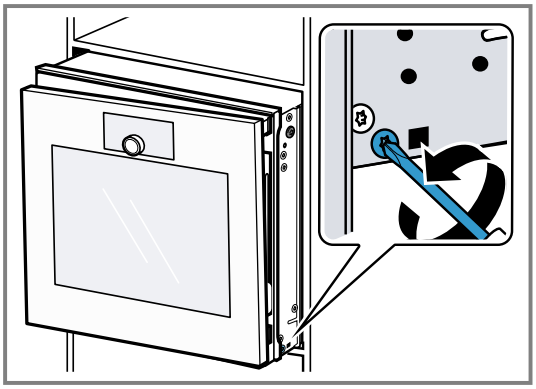

3. Cihazın kapağını açınız.
4. Cihaz kapağı yüksekliğini düzeltmek için ayar vidasını kullanınız.

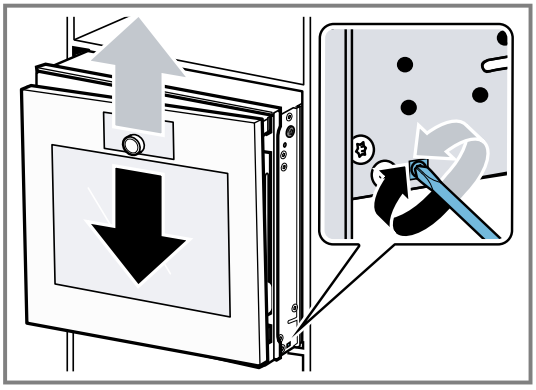

5. Kilitleme vidasını sıkınız.

6. Cihazı montaj nişine yerleştiriniz.

Kapı açılma açısının değiştirilmesi

Cihaz kapağı için iki açılma açısı mevcuttur.

1. Bunun için cihaz montaj nişinden biraz dışarı çekilmelidir.
2. Cihaz kapısı için üç açılma açısı mevcuttur.

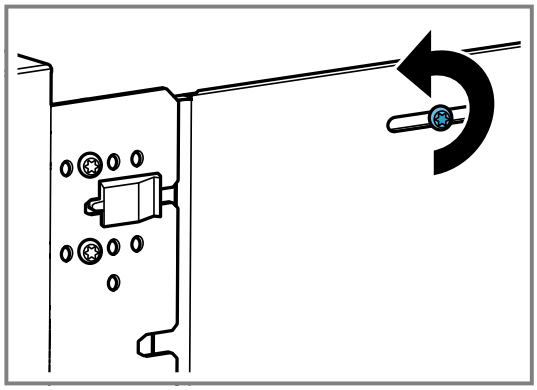

3. Siyah plastik elemanın önündeki iki vidayı sökünüz.

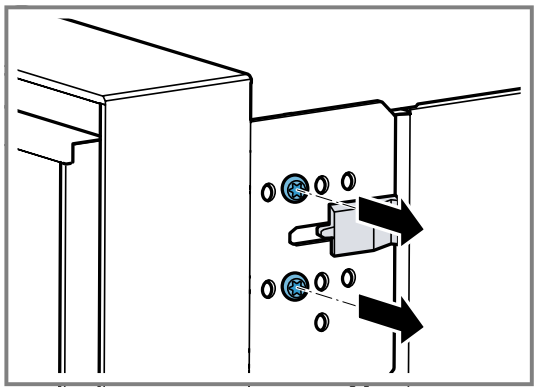

4. Siyah plastik elemanı sağa doğru itiniz.

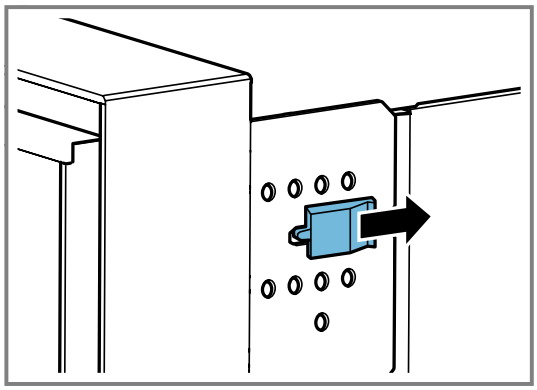

5. Ünitenin sağ tarafındaki deliklerde bulunan iki vidayı sıkınız.

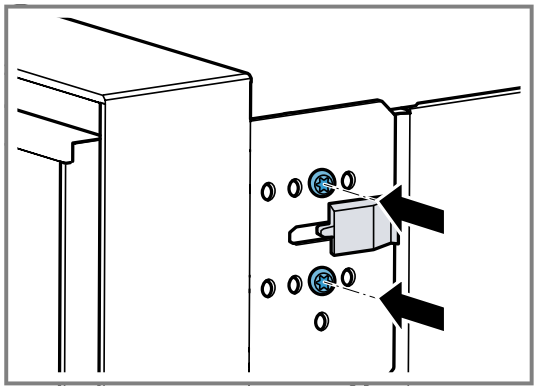

Ünite üzerindeki vidaları ne kadar sağa doğru sıkarsanız, kapı açılma açısı o kadar küçülür. Vidalar doğru konumdayken, cihaz kapısının açılma açısı yaklaşık 92 'dır.

26.11 Kurulumdan sonra cihazı çalıştırma

Gereklilik: Cihaz monte edilmiş ve bağlanmıştır.

1. Halka ayar düğmesinde ⏻ seçeneğine basınız.
✔ Ekranda yaklaşık 30 saniye boyunca GAGGENAU logosu ve devamında "Başlatma" görüntülenir.
2. Dili ayarlayınız.
3. Ekrandaki kurulum yardımcısının uyarılarına dikkat ediniz.
   ▸ → seçeneğine basınız veya halka ayar düğmesini çeviriniz.
4. "Montaj yüksekliği" ayarlarını yapınız.
5. Kurulum koşullarına veya kullanıcının boyuna bağlı olarak ekranı yatay ve dikey olarak hizalayınız.
6. Demo modunu devre dışı bırakınız.

26.12 Cihazın buharlı fırınla kombine edilmesi

1. Sadece aynı marka ve aynı serinin uygun cihazları kombine edilmelidir.
2. Önce buharlı fırını kurunuz.
3. Buharlı fırının montaj kılavuzuna dikkat edilmelidir.

26.13 Cihazın kahve makinesi ile birleştirilmesi

1. Sadece aynı marka ve aynı serinin uygun cihazları kombine edilmelidir.
2. Tam otomatik kahve pişirme makinesinin ve ara zeminin montaj kılavuzuna dikkat edilmelidir.
3. İki üniteyi doğrudan tam otomatik bir kahve makinesinin yanına üst üste monte ederken, ara zemin veya dört ünite arasındaki metal köşebentleri kullanınız.

26.14 Cihazın ısıtma çekmecesi ile birleştirilmesi

DİKKAT

Cihaz üzerindeki keskin kenarlar, ısıtma çekmecesinin ön paneline zarar verebilir.

▸ Cihazı içeri iterken, ısıtma çekmecesinin ön paneline zarar vermeyiniz.

- Başka bir cihazı monte etmeden önce; ısıtma çekmecesini açınız, ön panelin üzerine bir bez koyunuz ve ısıtma çekmecesi ön panelinin hasar görmesini önlemek için ısıtma çekmecesini kapatınız.

1. Sadece aynı marka ve aynı serinin uygun cihazları kombine edilmelidir.
2. Önce sıcak tutma çekmecesini monte ediniz.
3. Sıcak tutma çekmecesinin montaj kılavuzuna dikkat ediniz.
4. 60 cm genişlik için fırını ankastre dolaptaki ısıtma çekmecesinin üzerine kaydırınız.

26.15 Cihazın mikrodalga ile birleştirilmesi

1. Sadece aynı marka ve aynı serinin uygun cihazları kombine edilmelidir.
2. Önce mikrodalgayı, sonra fırını kurunuz.

26.16 Cihazın sökülmesi

1. Cihazı fişten çekiniz
2. Sabitleme vidalarını sökünüz.
3. Cihazı hafifçe kaldırınız ve tamamen dışarı çekiniz.

CE

The difference is Gaggenau

gaggenau.com

BSH Hausgeräte GmbH
Carl-Wery-Straße 34
81739 München, GERMANY
www.gaggenau.com

9001954100 (060727) REG25
tr