SIEMENS

WG54B2A2CS

Práčka



SK Návod na používanie a pokyny na inštaláciu



Register your appliance on My Siemens and discover exclusive services and offers.

Siemens Home Appliances

Ďalšie informácie a vysvetlenia nájdete online. Naskenujte QR kód na titulnej strane.



Obsah

1 Bezpečnosť 3
1.1 Definícia signálnych slov 3
1.2 Všeobecné upozornenia 4
1.3 Používanie v súlade s určením 4
1.4 Obmedzenie skupiny používateľov 4
1.5 Bezpečná inštalácia 5
1.6 Bezpečné používanie 7
1.7 Bezpečné čistenie a údržba 8

2 Zabránenie vecným škodám 9

3 Ochrana životného prostredia a šetrenie 10
3.1 Likvidácia obalu 10
3.2 Šetrenie energie a zdrojov 10
3.3 Energeticky úsporný režim 10

4 Umiestnenie a pripojenie 11
4.1 Vybalenie spotrebiča 11
4.2 Obsah dodávky 11
4.3 Požiadavky na miesto inštalácie 11
4.4 Odstránenie prepravných poistiek 12
4.5 Pripojenie spotrebiča 13
4.6 Vyrovnanie spotrebiča 14

5 Pred prvým použitím 15
5.1 Spustenie prania naprázdno ... 15

6 Oboznámenie sa 16
6.1 Spotrebič 16
6.2 Zásuvka na prací prostriedok 16
6.3 Ovládací panel 17
6.4 Logika ovládania 17

7 Displej 18

8 Tlačidlá 21

9 Programy 23

10 Príslušenstvo 27

11 Bielizeň 27
11.1 Príprava bielizne 27
11.2 Značky na etiketách so symbolmi ošetrovania bielizne 28

12 Pracie a ošetrovacie prostriedky 28

13 Základná obsluha 28
13.1 Zapnite spotrebič 28
13.2 Nastavenie programu 28
13.3 Uloženie nastavení programu 29
13.4 Otvorenie dvierok 29
13.5 Vložte bielizeň 29
13.6 Spustenie programu 29
13.7 Namáčanie bielizne 30
13.8 Doplnenie bielizne 30
13.9 Zrušenie programu 30
13.10 Pokračovanie programu pri Stop plákania 30
13.11 Vybratie bielizne 30
13.12 Uveďte spotrebič do stavu pohotovostného režimu (standby) 31

14 Detská poistka 31
14.1 Aktivovanie detskej poistky .. 31
14.2 Deaktivovanie detskej poistky 31

15 Inteligentný dávkovací systém 31
15.1 Napĺňanie dávkovacieho zásobníka tekutým pracím prostriedkom a avivážou 31
15.2 Použitie komory na manuálne dávkovanie 32
15.3 Prestavenie dávkovacieho zásobníka ❀/🏷 32

15.4 Nastavenie základného dávkovacieho množstva 32
16 Home Connect 33
16.1 Nastavenie Home Connect ... 33
16.2 Deaktivovanie Wi-Fi na spotrebiči 33
16.3 Aktivovanie Wi-Fi na spotrebiči 34
16.4 Inštalácia aktualizácie softvéru 34
16.5 Zrušenie nastavení siete spotrebiča 34
16.6 Štart na diaľku 34
16.7 Diagnostika na diaľku 34
16.8 Ochrana osobných údajov 34
17 Základné nastavenia 35
17.1 Prehľad základných nastavení 35
17.2 Zmena základných nastavení 35
18 Čistenie a údržba 36
18.1 Čistenie bubna 36
18.2 Čistenie zásuvky na pracie prostriedky 36
18.3 Čistenie vypúšťacieho čerpadla 38
18.4 Čistenie gumovej manžety 41
19 Odstránenie porúch 41
19.1 Núdzové odblokovanie 47
20 Preprava, skladovanie a likvidácia 48
20.1 Demontáž spotrebiča 48
20.2 Vloženie prepravných poistiek 48
20.3 Opätovné uvedenie spotrebiča do prevádzky 48
20.4 Likvidácia starého spotrebiča 48
21 Zákaznícky servis 49
21.1 Číslo výrobku (E-Nr.), výrobné číslo (FD) a sériové číslo (Z-Nr.) 49
21.2 Záruka AQUA STOP 49
22 Hodnoty spotreby 50
23 Technické údaje 51
23.1 Informácie k voľne dostupnému softvéru a open source softvéru 52
24 Vyhlásenie o zhode 53

⚠ 1 Bezpečnosť

Dodržiavajte nasledujúce bezpečnostné upozornenia.

1.1 Definícia signálnych slov

Tu nájdete význam signálnych slov použitých v tomto návode.

⚠ VAROVANIE
Dodržiavajte tieto upozornenia, aby ste predišli prípadným ťažkým alebo smrteľným zraneniam.

⚠ UPOZORNENIE
Dodržiavajte tieto upozornenia, aby ste predišli ľahkým alebo stredne ťažkým zraneniam.

POZOR
Dodržiavajte tieto upozornenia, aby ste zabránili škodám na spotrebiči alebo iným vecným škodám.

Poznámka: Toto vás upozorní na dôležité informácie.

1.2 Všeobecné upozornenia



- Starostlivo si prečítajte tento návod.
- Návod, ako aj ďalšie informácie o produkte uschovajte pre neskoršie použitie alebo ďalšieho majiteľa.
- Nepripájajte spotrebič, ak došlo k poškodeniu počas prepravy.

1.3 Používanie v súlade s určením

Tento spotrebič používajte len:
- na pranie textílií, ktoré sa dajú prať v práčke a vlny, ktoré sa môžu prať ručne podľa etikety so symbolmi ošetrovania.
- s vodou z vodovodu a bežnými pracími a ošetrovacími prostriedkami na použitie v práčke.
- V uzatvorených priestoroch v domácnosti a pri podobných spôsoboch použitia, ako napríklad: v kuchynke pre zamestnancov vo firmách, kanceláriách a ostatných pracovných prostrediach; v poľnohospodárskych prevádzkach; použitie zákazníkmi v hoteloch, moteloch a iných typických ubytovacích zariadeniach; v penziónoch.
- maximálne do výšky 4000 m nad morom.

1.4 Obmedzenie skupiny používateľov

Tento spotrebič môžu používať deti staršie ako 8 rokov a osoby so zníženými fyzickými, senzorickými alebo mentálnymi schopnosťami alebo osoby s nedostatočnými skúsenosťami a/alebo vedomosťami iba vtedy, ak sú pod dozorom alebo ak boli poučené o bezpečnom používaní spotrebiča a nebezpečenstiev, ktoré z neho vyplývajú.
Deti sa so spotrebičom nesmú hrať.
Čistenie ani používateľskú údržbu nesmú vykonávať deti bez dozoru.

Deti do 3 rokov a domáce zvieratá držte mimo dosahu spotrebiča.

1.5 Bezpečná inštalácia

⚠ VAROVANIE – Riziko zásahu elektrickým prúdom!

Neodborná inštalácia je nebezpečná.

- ▸ Spotrebič pripojte a prevádzkujte len podľa údajov na výrobnom štítku.
- ▸ Spotrebič sa smie pripojiť len k sieti so striedavým prúdom cez uzemnenú zásuvku nainštalovanú podľa predpisov.
- ▸ V elektroinštalácii domácnosti musí byť podľa predpisov nainštalovaný systém ochranného vodiča. Inštalácia musí mať dostatočne veľký prierez vodiča.
- ▸ Pri použití prúdového chrániča použite len typ s označením .
- ▸ Nikdy spotrebič nenapájajte cez externý spínací mechanizmus, napr. spínacie hodiny alebo diaľkové ovládanie.
- ▸ Keď je spotrebič zabudovaný, sieťová zástrčka sieťového prívodného vedenia musí byť voľne prístupná alebo ak voľný prístup nie je možný, musí sa v pevne uloženej elektrickej inštalácii namontovať rozdeľovacie zariadenie so všetkými pólmi podľa ustanovení o inštalácii.
- ▸ Pri inštalácii spotrebiča sa uistite, že napájací kábel nie je zaseknutý alebo poškodený.

Poškodená izolácia sieťového prívodného vedenia je nebezpečná.

- ▸ Sieťové prívodné vedenie sa nikdy nesmie dostať do kontaktu s horúcimi časťami spotrebiča alebo tepelnými zdrojmi.
- ▸ Sieťové prívodné vedenie sa nikdy nesmie dostať do kontaktu s ostrými špicami alebo hranami.
- ▸ Nikdy neohýbajte, nestláčajte ani nevymieňajte sieťové prívodné vedenie.

⚠ VAROVANIE – Riziko požiaru!

Použitie predlžovacieho napájacieho kábla a nepovolených adaptérov je nebezpečné.

- ▸ Nepoužívajte predlžovacie káble ani viacnásobné zásuvky.
- ▸ Používajte iba adaptéry a sieťové káble schválené výrobcom.
- ▸ Ak je sieťový kábel príliš krátky a nie je dostupný žiadny dlhší sieťový kábel, kontaktujte elektropredajňu a prispôsobte domovú inštaláciu.

⚠ VAROVANIE – Riziko poranenia!

Vysoká hmotnosť spotrebiča môže spôsobiť zranenie pri zdvíhaní.

- ▸ Spotrebič nedvíhajte sami.

Keď sa spotrebič nevhodne nainštaluje do veže pozostávajúcej z kombinácie práčky a sušičky, môže spadnúť.

- ▸ Sušičku postavte na práčku výlučne pomocou spájacej súpravy od výrobcu sušičky. Iná metóda inštalácie nie je povolená.
- ▸ Spotrebič neinštalujte do veže pozostávajúcej z kombinácie práčky a sušičky, keď výrobca sušičky neponúka vhodnú spájaciu súpravu.
- ▸ Do veže pozostávajúcej z kombinácie práčky a sušičky nespájajte spotrebiče rozdielnej hĺbky a šírky.
- ▸ Vežu pozostávajúcu z kombinácie práčky a sušičky neinštalujte na podstavec, spotrebiče by sa mohli prevrátiť.

⚠ VAROVANIE – Riziko udusenia!

Deti si môžu obalový materiál pretiahnuť cez hlavu alebo sa doň zabaliť a zadusiť.

- ▸ Obalový materiál uchovávajte mimo detí.
- ▸ Nenechajte deti hrať sa s obalovým materiálom.

⚠ UPOZORNENIE – Riziko poranenia!

Spotrebič môže počas prevádzky vibrovať alebo sa pohybovať.

- ▸ Spotrebič postavte na čistú, rovnú a pevnú plochu.
- ▸ Vyrovnajte spotrebič pomocou nožičiek a vodováhy.

Ak sú hadice a sieťové prívodné vedenia položené nevhodne, vzniká riziko zakopnutia.

- ▸ Hadice a sieťové prívodné vedenia položte tak, aby nehrozilo nebezpečenstvo zakopnutia.

Keď sa pri presúvaní spotrebič drží za vyčnievajúce časti, napr. dvierka spotrebiča, tieto časti sa môžu zlomiť.

- ▸ Spotrebič pri presúvaní nikdy nedržte za vyčnievajúce časti.

⚠ UPOZORNENIE – Riziko porezania!

Dotýkanie sa ostrých hrán spotrebiča môže viesť k rezným poraneniam.

- ▸ Nikdy sa nedotýkajte spotrebiča na ostrých hranách.
- ▸ Pri inštalácii a preprave spotrebiča používajte ochranné rukavice.

1.6 Bezpečné používanie

⚠ VAROVANIE – Riziko zásahu elektrickým prúdom!

Poškodený spotrebič alebo poškodené sieťové prívodné vedenie je nebezpečné.

- ▸ Nikdy nepoužívajte poškodený spotrebič.
- ▸ Nikdy neťahajte za sieťové prívodné vedenie, keď ho chcete odpojiť od elektrickej siete. Vždy odpojte sieťovú zástrčku sieťového prívodného vedenia.
- ▸ Keď je spotrebič alebo sieťové prívodné vedenie poškodené, okamžite vytiahnite zástrčku sieťového prívodného vedenia alebo vypnite poistku v poistkovej skrini a zatvorte prívod vody.
- ▸ Zavolajte na zákaznícky servis. →*Strana 49*

Vniknutá vlhkosť môže spôsobiť úraz elektrickým prúdom.

- ▸ Spotrebič používajte iba v uzavretých priestoroch.
- ▸ Nikdy nevystavujte spotrebič vysokým teplotám alebo vlhkosti.
- ▸ Na čistenie spotrebiča nepoužívajte parný čistič, vysokotlakový čistič, hadice ani sprchy.

⚠ VAROVANIE – Riziko poškodenia zdravia!

Deti sa môžu zavrieť dovnútra spotrebiča a dostať sa do ohrozenia života.

- ▸ Spotrebič nesmie byť umiestnený za uzatvárateľnými dverami, posuvnými dverami alebo dverami so závesom na protiľahlej strane spotrebiča, čo by mohlo brániť úplnému otvoreniu spotrebiča.
- ▸ V prípade spotrebičov, ktoré už doslúžili, odpojte sieťovú zástrčku sieťového prívodného vedenia, potom odpojte sieťové prívodné vedenie a zničte zámok dvierok spotrebiča tak, aby sa už dvierka nedali zatvoriť.

Pri odstreďovaní väčších, vodu neprepúšťajúcich kusov bielizne môže dôjsť k nerovnováhe a poraneniam.

- ▸ V spotrebiči neperte a neodstreďujte žiadne väčšie, vodu neprepúšťajúce kusy látok, ako sú prikrývky alebo matracové podložky.

⚠ VAROVANIE – Riziko udusenia!

Deti môžu vdýchnuť alebo prehltnúť malé časti a zadusiť sa.

- ▸ Drobné časti uchovávajte mimo dosahu detí.
- ▸ Nenechajte deti hrať sa drobnými dielmi.

⚠ VAROVANIE – Riziko otravy!

Pracie a ošetrovacie prostriedky môžu pri požití spôsobiť otravu.

- ▸ V prípade náhodného požitia vyhľadajte lekársku pomoc.
- ▸ Pracie a ošetrovacie prostriedky uchovávajte mimo dosah detí.

⚠ VAROVANIE – Riziko výbuchu!

Keď bola bielizeň predtým čistená horľavými prostriedkami s obsahom rozpúšťadiel, môže to viesť k výbuchu v spotrebiči.

- ▸ Čistenú bielizeň pred praním dôkladne vyplákajte vo vode.

⚠ UPOZORNENIE – Riziko poranenia!

Pri vystupovaní alebo lezení na spotrebič sa môže krycia doska zlomiť.

- ▸ Nikdy nevystupujte alebo nelezte na spotrebič.

Pri sadaní alebo narazení na otvorené dvierka sa môže spotrebič prevrátiť.

- ▸ Nesadajte si na dvierka spotrebiča alebo sa o ne neopierajte.
- ▸ Na dvierka spotrebiča neodkladajte žiadne predmety.

Siahanie do otáčajúceho sa bubna môže spôsobiť poranenia rúk.

- ▸ Pres siahnutím do bubna počkajte, kým sa bubon úplne zastaví.

⚠ UPOZORNENIE – Riziko obarenia!

Prací roztok sa pri praní pri vysokej teplote rozhorúči.

- ▸ Nedotýkajte sa horúceho pracieho roztoku.

⚠ UPOZORNENIE – Riziko chcemických popálenín!

Pri otvorení zásuvky na prací prostriedok môže zo spotrebiča vystreknúť prací a ošetrovací prostriedok.

Kontakt s očami alebo pokožkou môže spôsobiť podráždenie.

- ▸ Pri kontakte s pracím alebo ošetrovacím prostriedkom dôkladne vypláchnite oči a opláchnite pokožku čistou vodou.
- ▸ V prípade náhodného požitia vyhľadajte lekársku pomoc.
- ▸ Pracie a ošetrovacie prostriedky uchovávajte mimo dosah detí.

1.7 Bezpečné čistenie a údržba

⚠ VAROVANIE – Riziko zásahu elektrickým prúdom!

Neodborné opravy sú nebezpečné.

- ▸ Spotrebič ani jeho vlastnosti nikdy technicky neupravujte.
- ▸ Spotrebič môže opravovať iba príslušne vyškolený personál.

- ▸ Pri oprave spotrebiča sa smú používať len originálne náhradné súčiastky.
- ▸ Keď sa poškodí sieťový prípojný kábel tohto spotrebiča, musí ho vymeniť výrobca alebo jeho zákaznícky servis alebo podobne kvalifikovaná osoba, aby sa zabránilo ohrozeniam.

Vniknutá vlhkosť môže spôsobiť úraz elektrickým prúdom.

- ▸ Pred čistením vytiahnite sieťovú zástrčku alebo vypnite poistku v poistkovej skrini.
- ▸ Na čistenie spotrebiča nepoužívajte parný čistič, vysokotlakový čistič, hadice ani sprchy.

⚠ VAROVANIE – Riziko poranenia!

Používanie neoriginálnych náhradných súčiastok a príslušenstva je nebezpečné.

- ▸ Používajte len originálne náhradné súčiastky a príslušenstvo výrobcu.

⚠ VAROVANIE – Riziko otravy!

Pri používaní čistiacich prostriedkov s obsahom rozpúšťadiel môžu vznikať jedovaté výpary.

- ▸ Nepoužívajte žiadne čistiace prostriedky obsahujúce rozpúšťadlá.

2 Zabránenie vecným škodám

POZOR

Nesprávne dávkovanie aviváže, pracích, ošetrovacích a čistiacich prostriedkov môže nepriaznivo ovplyvniť funkcie spotrebiča.

- ▸ Dodržiavajte odporúčané dávkovanie výrobcu.

Prekročenie maximálnej náplne nepriaznivo ovplyvňuje funkcie spotrebiča.

- ▸ Dodržiavajte maximálne množstvo náplne pre každý program a neprekračujte ho. →*Strana 23*

Spotrebič je zaistený na prepravu prepravnými poistkami.

Neodstránené prepravné poistky môžu spôsobiť vecné škody a poškodiť spotrebič.

- ▸ Pred uvedením do prevádzky kompletne odstráňte všetky prepravné poistky a odložte si ich.
- ▸ Pred každou prepravou všetky prepravné poistky kompletne namontujte, aby ste zabránili prepravným škodám.

Neodborné pripojenie prívodnej hadice vody môže viesť k vecným škodám.

- ▸ Skrutkové spoje na prívode vody utiahnite rukou.
- ▸ Prívodnú hadicu vody pripojte na vodovodný kohútik priamo bez ďal-

ších spájacích prvkov, ako je adaptér, predĺženie alebo ventily.
- ▸ Namontujte kryt ventilu prívodnej hadice vody tak, aby sa nedotýkal okolia a nevystavujte ho pôsobeniu vonkajšej sily.
- ▸ Dbajte na to, aby bol vnútorný priemer vodovodného kohútika minimálne 17 mm.
- ▸ Dbajte na to, aby bola bola dĺžka závitu na prípojke k vodovodnému kohútiku minimálne 10 mm.

Príliš nízky alebo príliš vysoký tlak vody môže ovplyvniť funkcie spotrebiča.
- ▸ Uistite sa, že tlak vody vo vodovodnom systéme je minimálne 100 kPa (1 bar) a maximálne 1 000 kPa (10 bar).
- ▸ Keď tlak vody prekročí maximálnu uvedenú hodnotu, medzi prípojku vody a hadicovú súpravu spotrebiča sa musí nainštalovať redukčný ventil.
- ▸ Spotrebič nepripájajte na zmiešavaciu batériu beztlakového ohrievača horúcej vody.

Modifikované alebo poškodené hadice na vodu môžu spôsobiť vecné škody alebo poškodiť spotrebič.
- ▸ Nikdy neohýbajte, nestláčajte, neupravujte alebo nerežte hadice na vodu.
- ▸ Používajte iba dodané hadice na vodu alebo originálne náhradné hadice.
- ▸ Nikdy znovu nepoužívajte použité hadice na vodu.

Používanie spotrebiča so znečistenou alebo príliš horúcou vodou môže spôsobiť vecné škody a poškodenie spotrebiča.
- ▸ Spotrebič prevádzkujte výlučne so studenou vodou z vodovodu.

Nevhodné čistiace prostriedky môžu poškodiť povrch spotrebiča.
- ▸ Nepoužívajte agresívne alebo abrazívne čistiace prostriedky.
- ▸ Nepoužívajte čistiace prostriedky s vysokým obsahom alkoholu.
- ▸ Nepoužívajte tvrdé drôtenky alebo čistiace špongie.
- ▸ Spotrebič čistite len vodou a mäkkou, vlhkou utierkou.
- ▸ Pri kontakte so spotrebičom okamžite odstráňte všetky zvyšky pracieho prostriedku, zvyšky aerosólu alebo iné zvyšky.

3 Ochrana životného prostredia a šetrenie

3.1 Likvidácia obalu

Obalové materiály nezaťažujú životné prostredie a sú recyklovateľné.
- ▸ Jednotlivé komponenty zlikvidujte oddelene podľa druhu.

3.2 Šetrenie energie a zdrojov

Pri dodržiavaní nasledujúcich pokynov spotrebuje váš spotrebič menej elektrickej energie a vody.
- ▪ Využívajte programy s nízkymi teplotami a dlhými časmi prania, ako aj maximálne množstvo náplne. →*Strana 23*
- ▪ Prací prostriedok dávkujte podľa stupňa znečistenia bielizne.
- ▪ Znížte teplotu pri praní mierne a normálne znečistenej bielizne.
- ▪ Keď chcete bielizeň následne sušiť v sušičke bielizne, nastavte maximálne otáčky odstreďovania.
- ▪ Bielizeň perte bez predprania.

3.3 Energeticky úsporný režim

Keď spotrebič krátky čas neobsluhujete, automaticky sa prepne do ener-

geticky úsporného režimu. Všetky ukazovatele zhasnú a ⏻ bliká. Energeticky úsporný režim sa ukončí, keď budete spotrebič znova obsluhovať.
Keď spotrebič dlhší čas neobsluhujete, prepne sa automaticky na pohotovostný režim (standby).

4 Umiestnenie a pripojenie

4.1 Vybalenie spotrebiča

POZOR
Predmety zabudnuté v bubne, ktoré nie sú určené na prevádzku v spotrebiči, môžu viesť k materiálnym škodám a spôsobiť poškodenie spotrebiča.
- ▸ Pred prevádzkou tieto predmety a dodané príslušenstvo vyberte z bubna.

1. Obalový materiál a ochranný obal kompletne odstráňte zo spotrebiča. →*Strana 10*
2. Skontrolujte spotrebič, či nemá viditeľné poškodenia.
3. Otvorte dvierka. →*Strana 29*
4. Vyberte príslušenstvo z bubna.
5. Zatvorte dvierka.

4.2 Obsah dodávky

Po vybalení skontrolujte všetky diely na eventuálne poškodenia vzniknuté pri preprave a úplnosť pri dodaní.

POZOR
Prevádzka s neúplným alebo chybným príslušenstvom môže nepriaznivo ovplyvniť funkciu spotrebiča alebo viesť k vecným škodám a poškodiť spotrebič.
- ▸ Spotrebič neprevádzkujte s neúplným alebo chybným príslušenstvom.
- ▸ Pred prevádzkou spotrebiča vymeňte potrebné príslušenstvo. → *"Príslušenstvo", Strana 27*

Poznámka: Na spotrebiči sa vo výrobe vykonal test funkčnosti. Na spotrebiči preto mohli vzniknúť škvrny od vody, ktoré sa pri prvom pracom cykle odstránia.

Súčasti dodávky:
- Práčka
- Sprievodná dokumentácia
- Prepravné poistky →*Strana 12*
- Krytka [1]

4.3 Požiadavky na miesto inštalácie

⚠ **VAROVANIE**
Riziko zásahu elektrickým prúdom!
Spotrebič obsahuje súčasti, ktoré sú pod napätím.
Dotyk súčastí, ktoré sú pod napätím, je nebezpečný.
- ▸ Spotrebič neprevádzkujte bez krycej dosky.

⚠ **VAROVANIE**
Riziko poranenia!
Pri prevádzke na podstavci sa môže spotrebič prevrátiť.
- ▸ Pred uvedením spotrebiča do prevádzky bezpodmienečne upevnite nožičky spotrebiča príchytkami →*Strana 27* výrobcu.

[1] Počet krytiek sa líši v závislosti od modelu.

POZOR
Zmrznutá zvyšková voda v spotrebiči môže spôsobiť jeho poškodenie.
- ▸ Neinštalujte a neprevádzkujte spotrebič v oblastiach ohrozených mrazom alebo vonku.

Keď sa spotrebič nakloní o viac než 40°, môže vytiecť zvyšková voda a spôsobiť vecné škody.
- ▸ Spotrebič nakláňajte opatrne.
- ▸ Spotrebič prepravujte nastojato.

Miesto inštalácie	Požiadavky
Podstavec 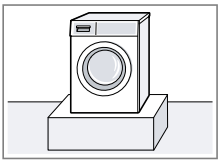	Spotrebič upevnite príchytkami →*Strana 27*.
Drevená podlaha na trámoch 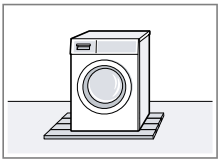	Spotrebič nainštalujte na drevenú dosku (hrúbka min. 30 mm) odolnú proti vode, ktorá je pevne zoskrutkovaná k podlahe.
Kuchynská linka 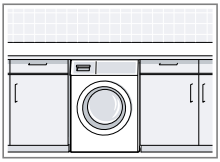	Spotrebič nainštalujte iba pod kompaktnú pracovnú dosku, ktorá je pevne spojená so susednými skrinkami. Potrebná šírka výklenku: 60 cm.
Pri stene 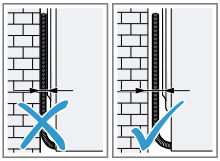	Medzi stenu a spotrebič nezacviknite hadice ani prívodné vedenie.

4.4 Odstránenie prepravných poistiek

Spotrebič je zaistený na prepravu prepravnými poistkami na zadnej strane spotrebiča.

Poznámka: Odložte skrutky prepravných poistiek a objímky pre prípad neskoršej prepravy.

1. Vytiahnite hadicu ① a sieťové prívodné vedenie ② z držiakov.

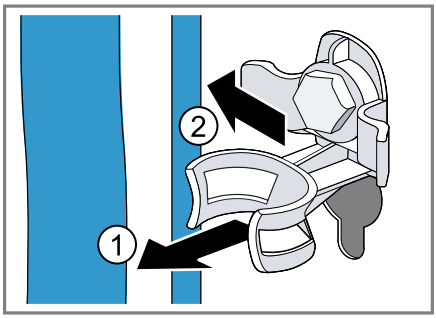

2. Povoľte všetky 4 prepravné poistky skrutkovým kľúčom veľkosti SW 13 ① a odstráňte ich ②.

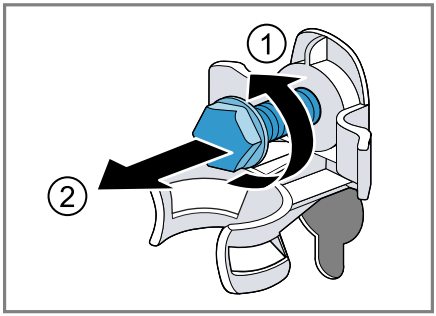

3. Odstráňte 4 objímky.

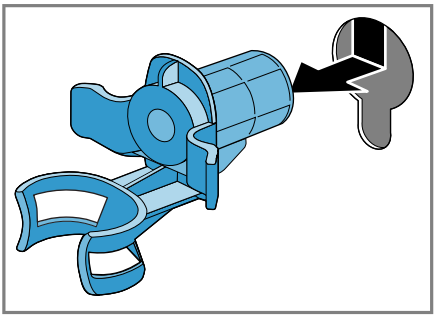

4. Nasaďte krytku a posuňte ju nadol.

Poznámky

- Skontrolujte počet krytiek, ktoré sú súčasťou dodávky
- Ak sú pribalené štyri krytky, tieto krytky nasaďte na štyri otvory pre prepravné poistky.

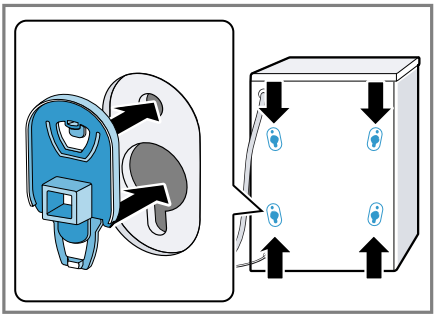

- Ak je pribalená jedna krytka, túto krytku nasaďte na ľavý dolný otvor pre prepravnú poistku.

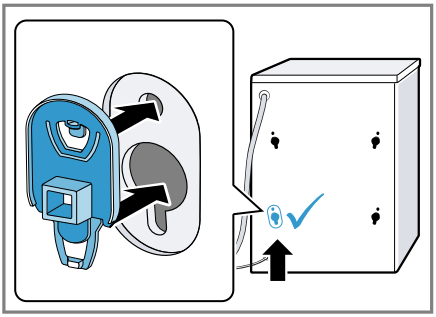

Poznámka: Ak chcete umiestniť prepravné poistky na spotrebič kvôli jeho preprave, vykonajte uvedené kroky v opačnom poradí.

4.5 Pripojenie spotrebiča

Pripojenie prívodnej hadice vody

⚠ VAROVANIE
Riziko zásahu elektrickým prúdom!
Spotrebič obsahuje súčasti, ktoré sú pod napätím.
Dotyk súčastí, ktoré sú pod napätím, je nebezpečný.

- ▸ Elektrický ventil Aquastop neponárajte do vody.

POZOR
Neodborné pripojenie prívodnej hadice vody môže viesť k vecným škodám.

- ▸ Skrutkové spoje na prívode vody utiahnite rukou.

1. Pripojte prívodnú hadicu vody na prívod vody (26,4 mm = 3/4").

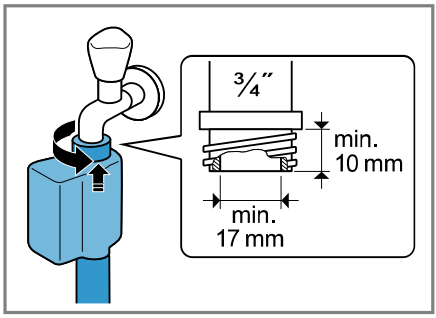

2. Otvorte opatrne vodovodný kohútik a skontrolujte tesnosť pripojovacích miest.

Spôsoby pripojenia odtoku vody

Tieto informácie vám pomôžu pripojiť spotrebič na odtok vody.

POZOR
Pri odčerpávaní je odtoková hadica vody pod tlakom a môže sa uvoľniť z nainštalovaného miesta pripojenia.
- ▸ Odtokovú hadicu vody zistite proti neúmyselnému uvoľneniu.

Ak je odtok upchatý alebo zatvorený, hromadiaca sa voda sa môže vracať do spotrebiča.
- ▸ Pred prevádzkou spotrebiča sa uistite, že odpadová voda rýchlo odteká a odstráňte upchatia.

Poznámka: Aby ste neprekročili maximálnu výšku odčerpávania spotrebiča, neumiestňujte odtokovú hadicu v žiadnom mieste vyššie ako 100 cm nad plochou, na ktorej je spotrebič umiestnený.

Sifón 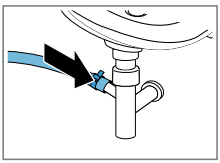	Miesto pripojenia zaistite hadicovou objímkou (24 – 40 mm).
Umývadlo 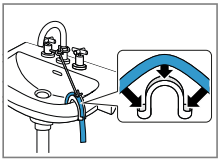	Odtokovú hadicu zafixujte a zistite oblúkom. → *"Príslušenstvo", Strana 27*
Plastová rúra s gumovým hrdlom alebo odtokový kanál 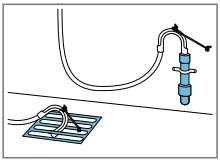	Odtokovú hadicu zafixujte a zistite oblúkom. → *"Príslušenstvo", Strana 27*

Elektrické pripojenie spotrebiča

Poznámka: Vaša domáca elektrická inštalácia pre tento spotrebič musí spĺňať zákonné predpisy a bezpečnostné predpisy a mala by obsahovať prúdový chránič.

1. Zapojte konektor napájacieho kábla spotrebiča do elektrickej zásuvky v blízkosti spotrebiča. Informácie o pripojení spotrebiča nájdete v technických údajoch →*Strana 51*.
2. Skontrolujte, či je sieťová zástrčka pevne zasunutá.

4.6 Vyrovnanie spotrebiča

Aby sa znížila hlučnosť a vibrácie a pohybovanie spotrebiča, spotrebič správne vyrovnajte.

1. Skrutkovým kľúčom veľkosti 17 povoľte v smere chodu hodinových ručičiek poistné matice.

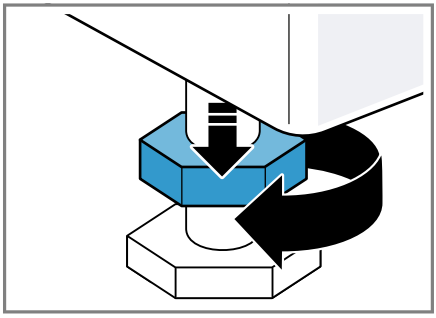

2. Spotrebič vyrovnajte otáčaním nožičiek. Skontrolujte vodováhou, či je spotrebič vyrovnaný.

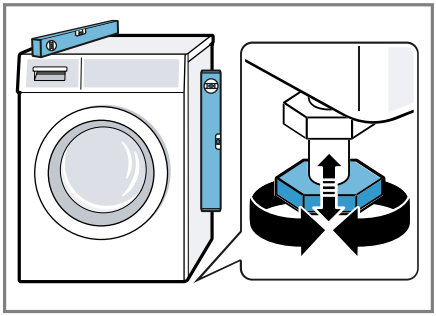

Všetky nožičky spotrebiča musia stáť pevne na podlahe.

3. Poistné matice pevne pritiahnite skrutkovým kľúčom veľkosti 17 proti skrini spotrebiča.

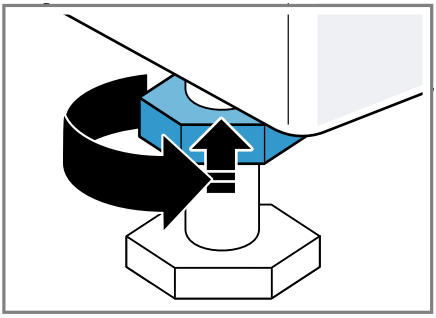

Pridržiavajte pritom nožičku spotrebiča a neprestavte jej výšku.

5 Pred prvým použitím

Pripravte spotrebič na používanie.

5.1 Spustenie prania naprázdno

Pred opustením závodu bol váš spotrebič dôkladne preskúšaný. Aby sa prípadná zvyšková voda odstránila, vykonajte prvé pranie bez bielizne.

1. Stlačte ⏻.
   Proces zapnutia trvá niekoľko sekúnd.
2. Nastavte program **bavlna 90°C** alebo vyberte program čistenia bubna v aplikácii Home Connect.
3. Zatvorte dvierka.
4. Vytiahnite zásuvku na prací prostriedok.
5. Nalejte asi 1 liter vody z vodovodu do komory pre manuálne dávkovanie.

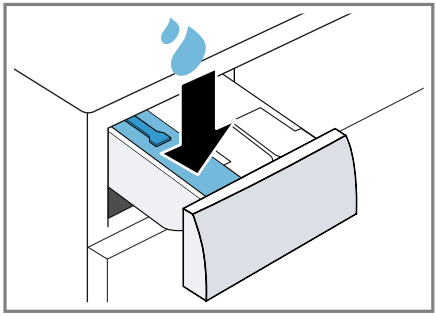

6. Univerzálny prášok na pranie s kyslíkovým bielidlom dajte do komory pre manuálne dávkovanie.

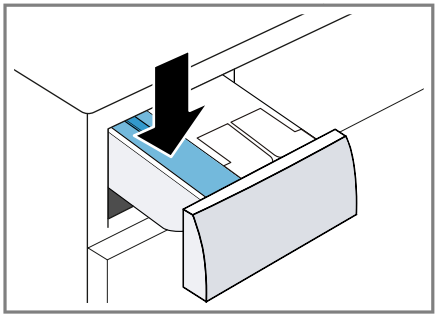

Peneniu zabránite tým, že použijete iba polovicu odporúčaného množstva pracieho prostriedku na mierne znečistenie. Nepoužívajte prací prostriedok na vlnu alebo prací prostriedok na jemnú bielizeň.

7. Zasuňte zásuvku na prací prostriedok.
8. Spustite program. →*Strana 29*
9. Spustite prvý prací cyklus alebo stlačením ⏻ prepnite spotrebič do pohotovostného režimu (standby).
   → *"Základná obsluha", Strana 28*

6 Oboznámenie sa

6.1 Spotrebič

Tu nájdete prehľad komponentov vášho spotrebiča.

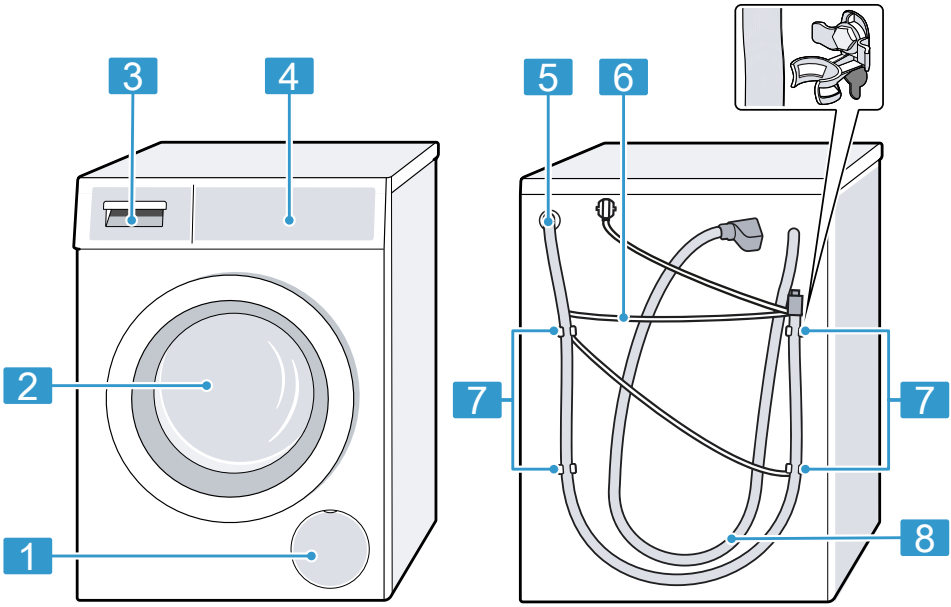

V závislosti od typu spotrebiča sa môžu detaily na obrázku líšiť, napr. farba a tvar.

1	Servisná klapka vypúšťacieho čerpadla →*Strana 38*
2	Dvere →*Strana 29*
3	Zásuvka na prací prostriedok →*Strana 16*
4	Ovládací panel →*Strana 17*
5	Odtoková hadica vody →*Strana 13*
6	Sieťové prívodné vedenie →*Strana 14*
7	Prepravné poistky →*Strana 12*
8	Prívodná hadica vody →*Strana 13*

6.2 Zásuvka na prací prostriedok

Poznámka: Dodržiavajte informácie výrobcu o použití a dávkovaní pracích prostriedkov a ošetrovacích prostried-

kov a informácie v opisoch programov.

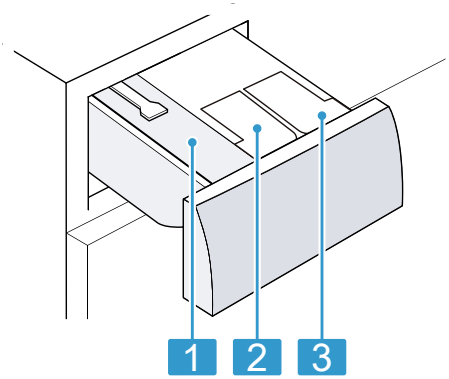

1	Komora pre manuálne dávkovanie → *"Použitie komory na manuálne dávkovanie", Strana 32*
2	❀ / 🏷: Dávkovací zásobník na aviváž alebo tekutý prací prostriedok → *"Inteligentný dávkovací systém", Strana 31*
3	🏷: Dávkovací zásobník na tekutý prací prostriedok → *"Inteligentný dávkovací systém", Strana 31*

6.3 Ovládací panel

Pomocou ovládacieho poľa môžete nastaviť všetky funkcie vášho spotrebiča a získať informácie o prevádzkovom stave.

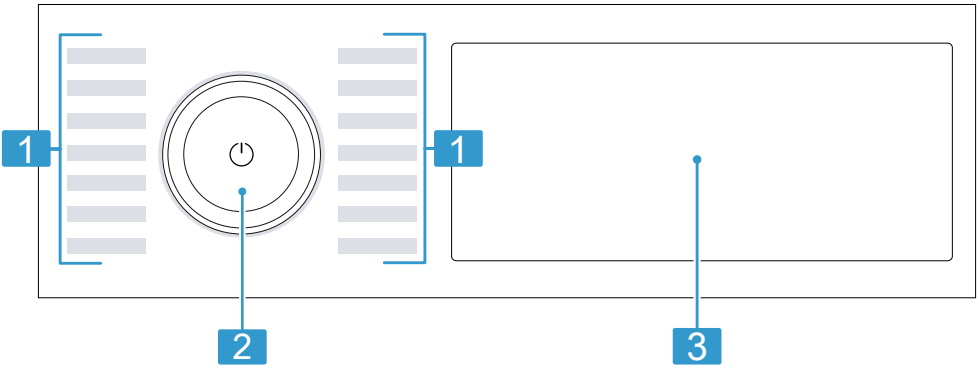

1	Programy →*Strana 23*
2	Volič programov →*Strana 28*
3	Tlačidlá →*Strana 21* a displej →*Strana 18*

6.4 Logika ovládania

Niektoré oblasti displeja sú tlačidlá, ktoré reagujú na dotyky. Nastavenia aktivujete, deaktivujete alebo zmeníte tým, že stlačíte tlačidlá. Aktivované nastavenia sú na displeji farebne zvýraznené.

POZOR
Pôsobením sily sa môže displej poškodiť.
- ▸ Nevyvíjajte silný tlak na displej.
- ▸ Netlačte na displej špicatými alebo ostrými predmetmi.

Zobrazenie alebo skrytie ďalších tlačidiel

Niektoré tlačidlá sú skryté kvôli redukovaniu zobrazení na displeji. Keď zobrazíte tieto tlačidlá na displeji, môžete aktivovať alebo deaktivovať príslušné nastavenia.

1. Ak chcete zobraziť ďalšie tlačidlá, krátko stlačte **+ možnosti**.

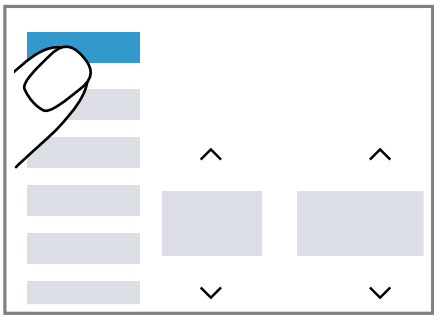

✔ Na displeji sa zobrazia ďalšie tlačidlá.

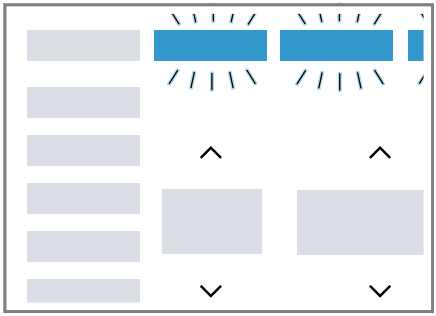

2. Ak chcete skryť ďalšie tlačidlá, ešte raz krátko stlačte **+ možnosti**.

Zmena hodnoty nastavenia

Keď aktivujete určité nastavenia, na displeji sa zobrazia výberové tlačidlá a môžete zmeniť hodnotu nastavenia.

- ▸ Stlačte výberové tlačidlá →*Strana 21*.
  Na displeji sa zobrazí hodnota nastavenia.

7 Displej

Na displeji uvidíte aktuálne hodnoty nastavenia, možnosti výberu alebo texty upozornení.
V závislosti od stavu programu sa na displeji zobrazujú niektoré informácie v oblasti 88:88, napr. End.

Poznámka: Aktualizáciami softvéru môžu byť k dispozícii prídavné funkcie. →*Strana 34*
Ak je aktualizácia softvéru k dispozícii, ďalšie informácie nájdete v aplikácii Home Connect.

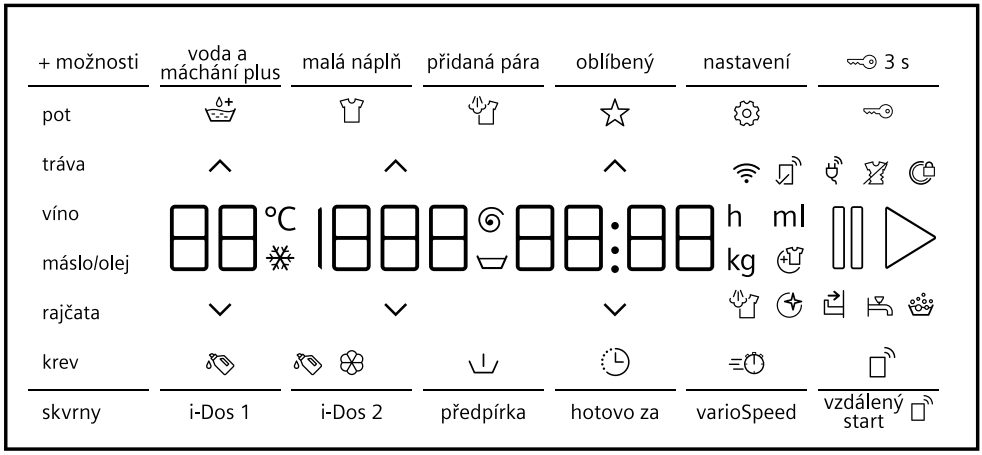

Príklad zobrazenia na displeji

Indikátor	**Opis**
0:40 [1]	Predpokladaný čas trvania programu alebo zostávajúci čas programu v hodinách a minútach.
[1]	Čas ukončenia programu →*Strana 22*
10,0 [1]	Odporúčané maximálne množstvo náplne pre nastavený program v kg.
- 1400	Nastavený počet otáčok odstreďovania v ot/min. →*Strana 22* 0: bez záverečného odstreďovania, len odčerpanie : stop plákanie, bez odčerpania
- 90	Nastavená teplota v °C. →*Strana 22* (studená)
End	Stav programu: Ukončenie programu
	Stav programu: Naparovanie
	Stav programu: Ochrana pred záhybmi
	▪ svieti: Detská poistka je aktivovaná. ▪ bliká: Detská poistka je aktivovaná a vykonala sa obsluha spotrebiča. →*Strana 31*
	Predpranie je aktivované. →*Strana 23*

[1] Príklad

Indikátor	Opis
	Ohriatie a naparenie textílií pomocou pary je aktivované. →*Strana 22*
	Pranie s prídavným množstvom vody a plákaním je aktivované. →*Strana 23*
	Môžete vybrať alebo doplniť bielizeň a prerušiť aktuálny program. →*Strana 30*
	Skrátený čas trvania programu je aktivovaný. →*Strana 21*
	Aktivuje sa pranie malých dávok alebo jednotlivých textílií. →*Strana 23*
☆	Uložte program. → *"Tlačidlá", Strana 23*
krev	Je aktivovaný druh škvrny od krvi.
tráva	Je aktivovaný druh škvrny od trávy.
víno	Je aktivovaný druh škvrny od červeného vína.
pot	Je aktivovaný druh škvrny od potu.
máslo/olej	Je aktivovaný druh škvrny od kuchynskej masti/kuchynského oleja.
rajčata	Je aktivovaný druh škvrny od paradajok.
	Zmeňte základné nastavenia. →*Strana 35*
	bliká: Je potrebné čistenie bubna. Použite program bavlna 90°C na čistenie a údržbu bubna a nádrže na prací roztok. →*Strana 36*
	Diaľkový štart je aktivovaný. →*Strana 22*
	▪ svieti: Spotrebič je spojený s domácou sieťou prostredníctvom Wi-Fi. ▪ bliká: Spotrebič sa pokúša spojiť s domácou sieťou prostredníctvom Wi-Fi.
	▪ svieti: Inteligentný dávkovací systém pre tekutý prací prostriedok je aktivovaný. ▪ bliká: Minimálna hladina naplnenia dávkovacieho zásobníka nie je dosiahnutá. →*Strana 31*
 	▪ svieti: Inteligentný dávkovací systém pre tekutý prací prostriedok alebo aviváž je aktivovaný. ▪ bliká: Minimálna hladina naplnenia dávkovacieho zásobníka nie je dosiahnutá. →*Strana 31*

Indikátor	Opis
50 ml [1]	Základné dávkované množstvo pre prací prostriedok alebo aviváž. →*Strana 32*
	Spotrebič rozpoznal príliš veľa peny. →*Strana 44*
	▪ svieti: Dvierka sú zablokované. – Keď chcete doplniť bielizeň, dvierka možno odomknúť, keď svieti. →*Strana 30* – Keď chcete otvoriť dvierka, môžete zrušiť program. →*Strana 30* ▪ bliká: Dvierka nie sú zatvorené.
	▪ Žiaden tlak vody. →*Strana 43* ▪ Tlak vody z vodovodného kohútika je príliš nízky.
	Zásuvka na prací prostriedok nie je úplne zasunutá. →*Strana 44*
E:35 [1]	Kód chyby, indikácia chyby, signál. →*Strana 41*

8 Tlačidlá

Poznámky

- Aktualizáciami softvéru môžu byť k dispozícii prídavné funkcie. →*Strana 34* Ak je aktualizácia softvéru k dispozícii, ďalšie informácie nájdete v aplikácii Home Connect.
- V aplikácii Home Connect nájdete ďalšie funkcie alebo nastavenia. Niektoré nastavenia môžete upravovať len v aplikácii Home Connect.

Niektoré tlačidlá sú skryté kvôli redukovaniu zobrazení na displeji. Tieto prídavné tlačidlá môžete zobraziť na displeji. →*Strana 18*
Výber nastavení programu závisí od nastaveného programu.

Tlačidlo	Opis
II ▷	Spustenie, zrušenie alebo pozastavenie programu. Keď sa zobrazí II, môžete program pozastaviť. Keď sa zobrazí ▷, môžete program spustiť.
∧ ∨	Zmena nastavení. →*Strana 17*
varioSpeed	Aktivovanie alebo deaktivovanie skráteného času trvania programu. **Poznámka:** Spotreba energie sa zvýši. Výsledok prania to neovplyvní.
skvrny	Vyberte druh škvŕn.

[1] Príklad

Tlačidlo	Opis
	Teplota, pohyb bubna a čas namáčania sa prispôsobia charakteru škvŕn.
přidaná pára	Aktivujte alebo deaktivujte ohriatie a naparenie textílií pomocou pary. Aby sa bielizeň rozvoľnila a aby sa redukovalo pokrčenie, proces a otáčky odstreďovania sa prispôsobia a textílie sa na konci programu naparia. **Poznámky** ▪ Bielizeň zaveste hneď po praní, aby sa nepokrčila. ▪ Pri programoch s množstvom náplne väčším ako 4 kg je potrebné maximálne množstvo náplne znížiť na 4 kg.
i-Dos 1	Keď krátko stlačíte tlačidlo, aktivujete alebo deaktivujete inteligentný dávkovací systém pre tekutý prací prostriedok. Keď stlačíte tlačidlo na cca 3 sekundy, môžete nastaviť základné dávkované množstvo. →*Strana 32*
i-Dos 2	Keď krátko stlačíte tlačidlo, aktivujete alebo deaktivujete inteligentný dávkovací systém pre aviváž alebo tekutý prací prostriedok. Keď stlačíte tlačidlo na cca 3 sekundy, môžete prestaviť dávkovací zásobník / alebo nastaviť základné dávkované množstvo. →*Strana 31*
hotovo za	Stanovte čas ukončenia programu. Čas trvania programu je už obsiahnutý v nastavenom počte hodín. Po spustení programu sa zobrazí čas trvania programu.
∧ ∨	Upravte teplotu.
∧ ∨	Prispôsobenie otáčok pri odstreďovaní alebo aktivovanie (stop plákania). Výberom sa neodčerpá voda na konci prania a deaktivuje sa odstreďovanie. Bielizeň zostane ležať vo vode z plákania.
	Zapnite spotrebič alebo ho uveďte do stavu pohotovostného režimu/standby. Ak ovládací panel nereaguje, stlačte na cca 5 sekúnd, aby ste reštartovali spotrebič. →*Strana 44*
vzdálený start	Keď krátko stlačíte tlačidlo, aktivujete alebo deaktivujete štart na diaľku. →*Strana 34* Keď stlačíte tlačidlo na cca 3 sekundy, otvoríte nastavenia Home Connect. →*Strana 33*
3 s	Aktivujete alebo deaktivujete detskú poistku. →*Strana 31*
nastavení	Vyvolanie základných nastavení. →*Strana 35*

Tlačidlo	Opis
+ možnosti	Zobrazenie alebo skrytie ďalších tlačidiel. →*Strana 18*
malá náplň	Pranie malého množstva chúlostivých alebo odolných textílií. Čas trvania programu sa skráti a spotreba vody a energie sa prispôsobí. Maximálne množstvo náplne sa zníži na 0,5 kg.
předpírka	Aktivujte alebo deaktivujte predpranie, napr. na pranie silno znečistenej bielizne. **Poznámka:** Keď je aktivovaný inteligentný dávkovací systém, prací prostriedok sa automaticky dávkuje pre predpranie a hlavné pranie. Keď je deaktivovaný inteligentný dávkovací systém, pridajte prací prostriedok pre predpranie priamo do bubna a pre hlavné pranie do priehradky pre manuálne dávkovanie. →*Strana 16*
voda a máchání plus	Aktivovanie alebo deaktivovanie prania s väčším množstvom vody a prídavným plákaním. Odporúča sa pri mimoriadne citlivej pokožke alebo v oblastiach s veľmi mäkkou vodou.
oblíbený	Keď stlačíte tlačidlo na cca 3 sekundy, uložíte svoje individuálne programové nastavenia. →*Strana 29* Keď stlačíte tlačidlo krátko, nastavíte svoj uložený program s individuálnymi nastaveniami programu.

9 Programy

Poznámky

- Etikety so symbolmi ošetrovania bielizne vám poskytujú dodatočné pokyny na výber vhodného programu.
  → *"Značky na etiketách so symbolmi ošetrovania bielizne", Strana 28*
- Nastavením teploty programu sa zabezpečí, že teplota odporúčaná na etikete so symbolmi ošetrovania nebude prekročená. Teplota, ktorú spotrebič dosiahne, sa môže líšiť od nastavenej teploty. Pri optimálnej energetickej účinnosti sa pritom dosiahne najlepší možný prací účinok.
- Aktualizáciami softvéru môžu byť k dispozícii prídavné funkcie. →*Strana 34*
  Ak je aktualizácia softvéru k dispozícii, ďalšie informácie nájdete v aplikácii Home Connect.

Program	Opis	Max. náplň (kg)
bavlna	Pranie odolných textílií z bavlny a ľanu. Vhodný aj ako časovo skrátený program na normálne znečistenú bielizeň, keď aktivujete varioSpeed. Nastavenie programu: ▪ max. 90 °C ▪ max. 1400 ot/min	10,0 5,0 [1]
eco 40-60	Pranie textílií z bavlny a ľanu. **Poznámka:** Textílie, ktoré podľa symbolu ošetrovania možno prať pri teplotách od 40 °C do 60 °C, je možné prať spoločne. Prací účinok zodpovedá najlepšej možnej triede pracieho účinku podľa zákonných predpisov. Pre tento program sa teplota prania nastavuje automaticky podľa množstva náplne, aby sa dosiahla optimálna energetická účinnosť s najlepším možným pracím účinkom. Teplotu prania nie je možné zmeniť. Počet otáčok odstreďovania je max. 1400 ot/min.	10,0
snadno udržovatelné (ľahko udržiavateľné)	Pranie textílií zo syntetiky. Nastavenie programu: ▪ max. 60 °C ▪ max. 1400 ot/min	4,0
rychlý/mix (rýchly/mix)	Pranie textílií z bavlny, ľanu a syntetiky. Vhodný na mierne znečistenú bielizeň. Nastavenie programu: ▪ max. 60 °C ▪ max. 1400 ot/min	4,0
jemné/hedvábí (jemné/hodváb)	Pranie jemných textílií z hodvábu, viskózy a syntetiky, ktoré sa môžu prať. Používajte prací prostriedok na jemnú bielizeň alebo hodváb. **Poznámka:** Zvlášť chúlostivé textílie alebo textílie s háčikmi, očkami alebo strmienkami perte v sieťke na bielizeň. **Tip:** Šetrným čistením bielizne dochádza k malému oderu textilných vlákien a mikroplastových vlákien.	2,0

[1] **varioSpeed** aktivované

Program	Opis	Max. náplň (kg)
	Nastavenie programu: ▪ max. 40 °C ▪ max. 800 ot/min	
vlna	Pranie vlny alebo textílií s vysokým podielom vlny, ktoré sa dajú prať ručne a v práčke. Aby sa predišlo zrazeniu bielizne, bubon s textíliami sa pohybuje mimoriadne šetrne s dlhými pauzami. Používajte prací prostriedok na vlnu. Nastavenie programu: ▪ max. 40 °C ▪ max. 800 ot/min	2,0
powerSpeed 59'	Pranie textílií z bavlny, ľanu a syntetiky. Vhodný na mierne a normálne znečistenú bielizeň. Optimálny výsledok prania za menej ako hodinu. Nastavenie programu: ▪ max. 40 °C ▪ max. 1400 ot/min	5,0
máchání (plákanie)	Plákanie s následným odstreďovaním a odčerpávaním vody. Nastavenie programu: max. 1400 ot/min	–
odstřeďování/ odčerpání (odstreďovanie/odčerpanie)	Odstreďovanie a odčerpanie vody. Keď chcete len odčerpanie vody, aktivujte 0. Bielizeň sa neodstredí. Nastavenie programu: max. 1400 ot/min	–
další programy →☰ (ďalšie programy)	Vyberte ďalšie programy priamo cez aplikáciu Home Connect. Opis programov nájdete v aplikácii Home Connect. **Poznámka:** Váš spotrebič musí byť spojený s domácou sieťou a zaregistrovaný v aplikácii Home Connect. →*Strana 33*	–
outdoor/impregnace (outdoor/ impregnácia)	Pranie outdoorových textílií s membránovou technológiou a vodoodpudivou funkciou. Vhodný na pranie s následnou impregnáciou. Používajte prací prostriedok na outdoorové textílie. Použite impregnačný prostriedok vhodný na pranie v práčke. Nepoužívajte aviváž. Prací prostriedok na outdoorové textílie dajte do komory pre manuálne dávkovanie. Keď sa program zastaví pred posledným plákaním, dajte impregnač-	1,0

Program	Opis	Max. náplň (kg)
	ný prostriedok do komory pre manuálne dávkovanie. Stlačte ⏸▷, aby program pokračoval. → *"Zásuvka na prací prostriedok", Strana 16* Vykonajte následné ošetrenie bielizne podľa údajov výrobcu. Nastavenie programu: ▪ max. 40 °C ▪ max. 800 ot/min	
smartFinish	Vhodný pre košele, tričká a podobné textílie z bavlny a ľanu. Program na ohriatie a naparenie suchých textílií pomocou pary, na zavesenie alebo ľahšie žehlenie po skončení programu. Naplnenie pri programe znamená maximálne päť košieľ alebo päť tričiek. Ak chcete napariť len jeden kus bielizne, aktivujte malá náplň. Ak chcete napariť len jeden kus bielizne, aktivujte varioSpeed. **Poznámky** ▪ Ihneď po skončení programu teplé a naparené textílie zaveste alebo vyžehlite. ▪ Textílie sa nevyperú ani nevyčistia. Nepoužívajte pracie ani ošetrovacie prostriedky. ▪ Para je horúca a môže poškodiť určité druhy tkanín alebo textílií. Program preto nie je vhodný pre outdoorové textílie alebo textílie z hodvábu a vlny, napr. pulóvre.	– [1]
auto 40°C	Pranie odolných textílií z bavlny a syntetiky. Stupeň znečistenia a druh textílií sa automaticky rozpozná. Prací proces sa prispôsobí. **Poznámka:** Teplotu a počet otáčok odstreďovania nie je možné v tomto programe nastaviť a určujú sa automaticky. Teplota je max. 40 °C. Počet otáčok odstreďovania je max. 1400 ot/min.	6,0
super 15'/30'	Pranie textílií z bavlny a syntetiky.	4,0 2,0 [2]

[1] Pranie nie je možné
[2] **varioSpeed** aktivované

Program	Opis	Max. náplň (kg)
	Krátky program na mierne znečistené malé dávky bielizne. Čas trvania programu je cca 30 minút. Keď chcete skrátiť čas trvania programu na 15 minút, aktivujte varioSpeed. Maximálna náplň sa zníži na 2,0 kg. Nastavenie programu: ▪ max. 40 °C ▪ max. 1200 ot/min	

10 Príslušenstvo

Používajte originálne príslušenstvo. Je prispôsobené vášmu spotrebiču.

Tip: Niektoré druhy príslušenstva sú k dispozícii v iných farbách. Kontaktujte zákaznícky servis. →*Strana 49*

	Použitie	Objednávacie číslo
Predĺženie prívodnej hadice vody	Predĺženie prívodnej hadice studenej vody alebo prívodnej hadice vody s Aquastopom (2,50 m).	WZ10131
Príchytky	Zlepšenie stability spotrebiča.	WX975600
Tvarovka	Zafixovanie odtokovej hadice vody.	00655300
Podesta	Na umiestnenie spotrebiča na vyvýšené miesto, aby sa dal ľahko naplniť a vyprázdniť.	WZWP50W

11 Bielizeň

11.1 Príprava bielizne

POZOR
Predmety ponechané v bielizni môžu poškodiť bielizeň a bubon.

▸ Pred prevádzkou vyberte všetky predmety z vreciek bielizne.

Poznámka
Keď bielizeň pripravíte, ochránite spotrebič a textílie.

- Vyčistite kefou od piesku a zeminy
- Roztrieďte bielizeň podľa farby a textílií, rešpektujte údaje na štítku
- Zatvorte zipsy, suché zipsy, háčiky a očká
- Látkové opasky, stuhy a šnúrky zviažte spolu
- Odstráňte krúžky a pásky zo záclon
- Malé alebo jemné kusy bielizne perte v sieťke na pranie
- Perte spoločne veľké a malé kusy bielizne

- Bielizeň s čerstvými škvrnami ihneď vyperte
- Bielizeň so zaschnutými škvrnami vopred ošetrite a viackrát vyperte
- Bielizeň vložte rozloženú do bubna
- Bielizeň vopred ošetrenú chlórovým bielidlom pred vložením do bubna niekoľkokrát prepláchnite.

11.2 Značky na etiketách so symbolmi ošetrovania bielizne

Štítok ošetrovania bielizne Pranie

Symbol	Odporúčaný program
95 60 40 30	Bavlna (normálne)
60 40 30	Nekrčivá bielizeň (šetrne)
40 30	Jemné/hodváb na ručné pranie (obzvlášť šetrne)
	Vlna (ručné pranie)
	(nevhodné na pranie v práčke)

12 Pracie a ošetrovacie prostriedky

Správnym výberom a použitím pracích a ošetrovacích prostriedkov šetríte spotrebič a bielizeň.
Údaje výrobcu o používaní a dávkovaní nájdete na obale.

Poznámky

- Pri používaní tekutých pracích prostriedkov používajte iba tekuté samotečúce prostriedky
- Nemiešajte rôzne tekuté pracie prostriedky.
- Nemiešajte pracie prostriedky s avivážou.
- Nepoužívajte nadmerne dlho skladované alebo silne zhustené výrobky.
- Nepoužívajte prostriedky obsahujúce rozpúšťadlá, leptavé alebo plynotvorné prostriedky
- Nepoužívajte chlórové bielidlo
- Farbivá používajte šetrne, pretože fixačná soľ môže poškodiť nehrdzavejúcu oceľ.
- Obrúsky na zachytávanie farby a nečistôt používať len v sieťke na pranie
- Nepoužívajte v spotrebiči odfarbovače.
- pri inteligentnom dávkovacom systéme nepridávajte do dávkovacieho zásobníka →*Strana 31* ocot

13 Základná obsluha

13.1 Zapnite spotrebič

Poznámka: Ak spotrebič prvýkrát zapnete po jeho elektrickom pripojení, trvá proces zapnutia až jednu minútu.

Požiadavka: Spotrebič je správne nainštalovaný a pripojený. →*Strana 11*

▸ Stlačte ⏻.
Proces zapnutia trvá niekoľko sekúnd.

✔ Vykoná sa počuteľný test funkčnosti.

Poznámka: Osvetlenie bubna automaticky zhasne.

13.2 Nastavenie programu

1. Stlačte požadovaný program. →*Strana 23*

✔ Na displeji sa objavia nastavenia programu.

2. V prípade potreby upravte nastavenia programu. →*Strana 21*
Dodržiavajte informácie na tému Prevádzková logika →*Strana 17*.
Nastavenia programu sa neuložia pre program natrvalo.

Poznámka: Keď aktivuje alebo deaktivujete inteligentný dávkovací systém, nastavenie sa uloží.

Nastavenie ďalších programov

Požiadavka: Home Connect je vytvorené. →*Strana 33*

1. Nastavte program **ďalší programy** →☰ **(ďalšie programy)**.
✔ **vzdálený start** ☐ bliká.
2. Stlačte **vzdálený start** ☐.
✔ Aplikácia Home Connect zobrazuje voliteľné programy.
3. V aplikácii Home Connect nastavte program.
4. V prípade potreby upravte nastavenia programu. →*Strana 21*
5. Spustite program. →*Strana 29*

13.3 Uloženie nastavení programu

Svoje individuálne nastavenia programu si môžete uložiť ako obľúbené.

Požiadavka: Program je nastavený. →*Strana 28*

▸ Stlačte **oblíbený** na cca 3 sekundy.
Na vyvolanie uloženého programu stlačte **oblíbený**.
Poznámka: Keď chcete prepísať uložený program, zopakujte uvedené kroky.

13.4 Otvorenie dvierok

1. Chyťte dverovú úchytku zospodu a potiahnite dvierka.

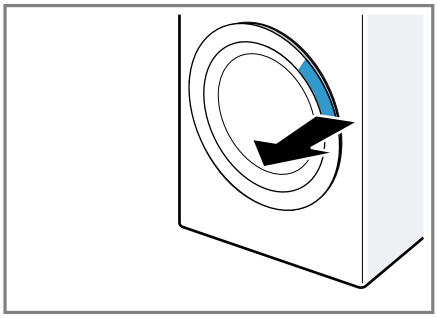

2. Otvorte dvierka.

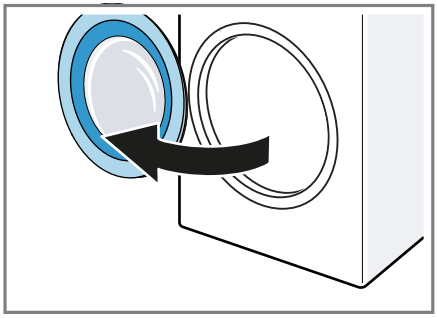

13.5 Vložte bielizeň

Poznámka: Aby sa zabránilo pokrčeniu, dodržiavajte maximálnu náplň pre programy. →*Strana 23*

Požiadavky

- Bielizeň je pripravená a roztriedená. →*Strana 27*
- Bubon je prázdny.

1. Otvorte dvierka. →*Strana 29*
2. Vložte bielizeň do bubna.
3. Zatvorte dvierka.
Dávajte pozor, aby bielizeň nebola zachytená vo dvierkach.

13.6 Spustenie programu

Poznámka: Keď používate inteligentný dávkovací systém, zaistite, aby ste naplnili dávkovací zásobník, nastavili

základné dávkovacie množstvo a zasunuli priehradku na pracie prostriedky až na doraz. →*Strana 31*

Požiadavky
- Program je nastavený. →*Strana 28*
- Dvierka sú zatvorené.
- ▸ Stlačte ⏯.
- ✔ Bubon sa otáča a nasleduje rozpoznávanie náplne, ktoré môže trvať až 2 minúty a potom začne pritekať voda.
- ✔ Na displeji sa zobrazí čas trvania programu alebo čas ukončenia programu.
- ✔ Po skončení programu sa na displeji zobrazí: **End**.

Poznámka: Keď bielizeň po skončení programu nevyberiete, o 15 minút sa spustí program na redukovanie pokrčenia, ktorý trvá cca 30 minút. Na displeji sa zobrazí 🖉 a upozornenie na prerušenie programu.
Na prerušenie programu na redukovanie pokrčenia a vybratie bielizne stlačte ľubovoľné tlačidlo na displeji.

13.7 Namáčanie bielizne

Poznámka: Na namáčanie nie je potrebný žiadny ďalší prací prostriedok. Spotrebič používa na namáčanie a pranie pridaný prací prostriedok.

Požiadavky
- Bielizeň je vložená. →*Strana 29*
- Program je spustený. →*Strana 29*

1. Cca 10 minút po spustení programu stlačte ⏯.
   Program sa pozastaví a bielizeň môžete namáčať.
2. Po požadovanom čase namáčania stlačte ⏯.

13.8 Doplnenie bielizne

Po spustení programu môžete bielizeň podľa stavu programu odobrať alebo doložiť.

1. Stlačte ⏯.
   Spotrebič sa pozastaví.
   Poznámka: Ak chcete doplniť bielizeň, riaďte sa pokynmi na displeji. →*Strana 20*
2. Otvorte dvierka. →*Strana 29*
3. Doložte alebo odoberte bielizeň.
4. Zatvorte dvierka.
5. Spustite program. →*Strana 29*

13.9 Zrušenie programu

1. Stlačte ⏯.
2. Otvorte dvierka. →*Strana 29*
   Pri vysokej teplote a vysokej hladine vody ostanú dvierka z bezpečnostných dôvodov zablokované.
   - Pri vysokej teplote spustite program **máchání (plákanie)**.
   - Pri vysokej hladine vody spustite program **odstřeďování (odstreďovanie)** alebo zvoľte vhodný program na odčerpanie. →*Strana 23*
3. Vyberte bielizeň. →*Strana 30*

13.10 Pokračovanie programu pri Stop plákania

Požiadavky
- Funkcia Stop plákania je aktivovaná.
  → *"Tlačidlá", Strana 22*
- Posledný proces plákania skončil a bielizeň leží vo vode z plákania.

1. Nastavte program **odstřeďování (odstreďovanie)** alebo program na odčerpanie. →*Strana 23*
2. Stlačte ⏯.

13.11 Vybratie bielizne

1. Otvorte dvierka. →*Strana 29*
2. Vyberte bielizeň z bubna.

13.12 Uveďte spotrebič do stavu pohotovostného režimu (standby)

1. Stlačte ⏻.
2. Vyčistite gumovú manžetu. →*Strana 41*

Poznámka: Nechajte dvierka spotrebiča a zásuvku na prací prostriedok otvorené, aby vyschli.

14 Detská poistka

Spotrebič zaistite proti neúmyselnej obsluhe ovládacích prvkov.

14.1 Aktivovanie detskej poistky

- ▸ Na cca 3 sekundy stlačte **3 s**.
- ✔ Na displeji sa zobrazí
- ✔ Ovládacie prvky sú zablokované.
- ✔ Detská poistka zostane aktívna aj v pohotovostnom režime (standby) a pri výpadku prúdu.

14.2 Deaktivovanie detskej poistky

Požiadavka: Na deaktivovanie detskej poistky musí byť spotrebič zapnutý.

- ▸ Na cca 3 sekundy stlačte **3 s**.
- ✔ Na displeji zhasne .

15 Inteligentný dávkovací systém

Inteligentný dávkovací systém spotrebiča je aktivovaný z výroby a automaticky dávkuje tekutý prací prostriedok a aviváž pre programy, pri ktorých je možné inteligentné dávkovanie.

Poznámka: Inteligentný dávkovací systém môžete deaktivovať pomocou tlačidiel →*Strana 21*, napr. na manuálne dávkovanie →*Strana 32* pracieho prášku.

15.1 Napĺňanie dávkovacieho zásobníka tekutým pracím prostriedkom a avivážou

Ak chcete použiť inteligentný dávkovací systém alebo ak sa na spotrebiči počas prevádzky zobrazí upozornenie, naplňte dávkovací zásobník.

Poznámky

- Dávkovací zásobník plňte výlučne vhodným tekutým pracím prostriedkom a avivážou. →*Strana 28*
- Ak chcete doplniť tekutý prací prostriedok alebo aviváž v dávkovacom zásobníku, použite rovnaký prostriedok.
- Ak chcete nahradiť tekutý prací prostriedok alebo aviváž v dávkovacom zásobníku iným prípravkom, najprv vyčistite zásuvku na prací prostriedok →*Strana 36*.
- Pri používaní inteligentného dávkovacieho systému nepridávajte do komory na manuálne dávkovanie ďalší prací prostriedok ani aviváž, aby ste predišli nadmernému dávkovaniu alebo tvorbe peny.

1. Vytiahnite zásuvku na prací prostriedok.
2. Otvorte veko a nalejte tekutý prací prostriedok a aviváž do prí-

slušného dávkovacieho zásobníka →*Strana 16*.

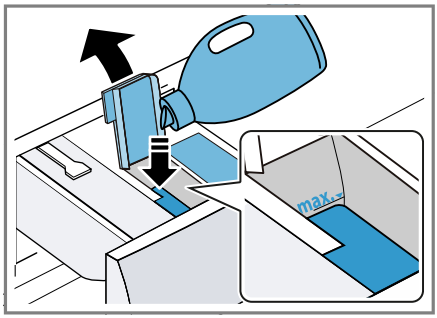

Pri plnení neprekračujte značku maximálnej úrovne naplnenia.
Poznámka: Môžete použiť aj obidva dávkovacie zásobníky na tekutý prací prostriedok. Na to je potrebné dávkovací zásobník prestaviť. →*Strana 32*

3. Zatvorte veká.
   Poznámka: Aby tekutý prací prostriedok alebo aviváž nezaschli, ihneď po naplnení zatvorte veká.
4. Zasuňte zásuvku na prací prostriedok.

15.2 Použitie komory na manuálne dávkovanie

Ak nechcete používať inteligentný dávkovací systém, ak inteligentné dávkovanie nie je pre daný program možné alebo ak chcete pridať ďalšie ošetrovacie prostriedky, napr. odstraňovač škvŕn alebo škrob, použite komoru na manuálne dávkovanie.

Poznámka: Dodržiavajte upozornenia týkajúce sa pracích a ošetrovacích prostriedkov →*Strana 28*.

1. Vytiahnite zásuvku na prací prostriedok.
2. Naplňte prací prostriedok alebo ošetrovací prostriedok do komory na manuálne dávkovanie →*Strana 16*.
3. Zasuňte zásuvku na prací prostriedok.

15.3 Prestavenie dávkovacieho zásobníka ❀/🏷

Dávkovací zásobník ❀/🏷 môže dávkovať aviváž ❀ alebo tekutý prací prostriedok 🏷. Dávkovací zásobník je z výroby nastavený na aviváž. Ak chcete automaticky dávkovať druhý tekutý prací prostriedok, dávkovací zásobník prestavte.

Poznámky

- Keď prestavíte obsah dávkovacieho zásobníka, základné dávkované množstvo sa pre tento dávkovací zásobník zruší.
- Ak používate oba dávkovacice zásobníky na tekutý prací prostriedok, musíte nastaviť dávkovací zásobník, ktorý sa má použiť počas prania. →*Strana 21*

1. Stlačte tlačidlo **i-Dos 2** približne na 3 sekundy.
2. Tlačidlo **i-Dos 2** stláčajte opakovane, až kým sa neukáže na displeji 🏷 (tekutý prací prostriedok) alebo ❀ (aviváž).
3. Aby sa nastavenie uložilo, chvíľu čakajte.

15.4 Nastavenie základného dávkovacieho množstva

Ak chcete aktivovať inteligentné dávkovanie, nastavte základné dávkovacie množstvo pre dávkovacie zásobníky. Základné dávkovacie množstvo zodpovedá odporúčaniu výrobcu pracieho prostriedku na obale. Nastavte základné dávkovacie množstvo, ktoré zodpovedá odporúčanému dávkovaniu pre 4,5 kg bežne zne-

čistenej bielizne. Berte pritom do úvahy tvrdosť vody.

Tip: Základné dávkovacie množstvo môžete nastaviť aj v aplikácii Home Connect.

1. Stlačte tlačidlo **i-Dos 1** približne na 3 sekundy.
✔ Na displeji sa zobrazí nastavené základné dávkovacie množstvo.
2. Ak chcete upraviť nastavenie, stlačte tlačidlo ∧ / ∨.
3. Aby sa nastavenie uložilo, chvíľu čakajte.

Poznámka: Ak chcete nastaviť základné dávkovacie množstvo pre druhý dávkovací zásobník, zopakujte kroky s **i-Dos 2**.

16 Home Connect

Toto zariadenie je pripojiteľné k sieti. Pripojte svoj spotrebič k mobilnému koncovému zariadeniu, aby ste mohli ovládať funkcie prostredníctvom aplikácie Home Connect, prispôsobiť základné nastavenia alebo monitorovať aktuálny prevádzkový stav. Služby Home Connect nie sú k dispozícii v každej krajine. Dostupnosť funkcie Home Connect závisí od dostupnosti služieb Home Connect vo vašej krajine. Príslušné informácie nájdete na: *www.home-connect.com*. Aplikácia Home Connect vás prevedie celým prihlasovacím procesom. Postupujte podľa pokynov a dodržte upozornenia v aplikácii Home Connect.

Poznámky

- Rešpektujte bezpečnostné pokyny uvedené v tomto návode na obsluhu a zabezpečte, aby sa dodržiavali aj vtedy, keď spotrebič obsluhujete cez aplikáciu Home Connect.
→ *"Bezpečnosť", Strana 3*
- Ovládanie na spotrebiči má vždy prednosť. V tomto čase nie je možné ovládanie cez aplikáciu Home Connect.

16.1 Nastavenie Home Connect

Požiadavka: Spotrebič má na mieste inštalácie príjem domácej siete WLAN (Wi-Fi).

1. Naskenujte nasledovný QR kód.



Prostredníctvom QR kódu si môžete nainštalovať aplikáciu Home Connect a pripojiť svoj spotrebič.

2. Postupujte podľa pokynov v aplikácii Home Connect.

16.2 Deaktivovanie Wi-Fi na spotrebiči

1. Na cca 3 sekundy stlačte **vzdialený start** ☐.
2. Stláčajte **vzdialený start** ☐ dovtedy, kým sa na displeji nezobrazí "on".
3. Na deaktiváciu Wi-Fi stlačte ⏸▷.
✔ Na displeji sa zobrazí "oFF".

Poznámka: Ak chcete nastavenia Home Connect opustiť, stlačte **vzdialený start** ☐ na cca 3 sekundy.

16.3 Aktivovanie Wi-Fi na spotrebiči

1. Na cca 3 sekundy stlačte **vzdálený start** ☐.
2. Stláčajte **vzdálený start** ☐ dovtedy, kým sa na displeji nezobrazí "oFF".
3. Na aktiváciu Wi-Fi stlačte ⏸▷.

✔ Na displeji sa zobrazí "on".

Poznámky

- Keď je Wi-Fi aktivované, na displeji sa striedavo zobrazuje "on" a intenzita signálu pripojenia Wi-Fi.
- Ak chcete nastavenia Home Connect opustiť, stlačte **vzdálený start** ☐ na cca 3 sekundy.

16.4 Inštalácia aktualizácie softvéru

Poznámka: Ak je k dispozícii aktualizácia softvéru, objaví sa v aplikácii Home Connect správa.

- ▸ Pri inštalovaní aktualizácie softvéru postupujte podľa pokynov v aplikácii Home Connect.

✔ Počas inštalácie je ovládací panel čiastočne zablokovaný.

✔ V prípade poruchy môže inštalácia trvať až 40 minút. Neobnovujte nastavenia siete ani výrobné nastavenia spotrebiča.

Poznámka: Aktuálnu verziu softvéru nájdete v aplikácii Home Connect v časti Informácie o spotrebiči pre príslušný spotrebič.

16.5 Zrušenie nastavení siete spotrebiča

1. Na cca 3 sekundy stlačte **vzdálený start** ☐.
2. Stláčajte **vzdálený start** ☐ dovtedy, kým sa na displeji nezobrazí "rES".
3. Na cca 3 sekundy stlačte ⏸▷.

✔ Sieťové nastavenia sa resetujú.

16.6 Štart na diaľku

Diaľkový štart spotrebiča môžete povoliť prostredníctvom aplikácie Home Connect.

Poznámka

Diaľkový štart sa deaktivuje za týchto podmienok:

- Otvoria sa dvierka spotrebiča.
- Stlačíte **vzdálený start** ☐.
- Po výpadku prúdu.

Aktivovanie štartu na diaľku

Požiadavky

- Dvierka spotrebiča sú zatvorené.
- Zásuvka na prací prostriedok je zasunutá.

- ▸ Stlačte **vzdálený start** ☐.

✔ ☐ svieti a diaľkový štart spotrebiča môžete povoliť prostredníctvom aplikácie Home Connect.

Deaktivácia diaľkového štartu

- ▸ Stlačte **vzdálený start** ☐.

✔ ☐ zhasne.

16.7 Diagnostika na diaľku

Zákaznícky servis sa prostredníctvom vzdialenej diagnostiky spojiť s vaším spotrebičom, keď sa na zákaznícky servis obrátite s príslušnou požiadavkou, váš spotrebič bude spojený so serverom Home Connect a v krajine, v ktorej používate spotrebič, bude k dispozícii služba vzdialenej diagnostiky.

Tip: Ďalšie informácie a rady týkajúce sa dostupnosti vzdialenej diagnostiky vo vašej krajine nájdete v sekcii servisu a podpory lokálnej stránky: *www.home-connect.com*.

16.8 Ochrana osobných údajov

Dodržiavajte pokyny v súvislosti s ochranou osobných údajov.

Prvým spojením vášho spotrebiča s domácou sieťou pripojenou na internet sprostredkuje váš spotrebič nasledovné kategórie údajov serveru Home Connect (prvá registrácia):

- Jednoznačné rozpoznanie spotrebiča (pozostávajúce z kľúčov spotrebiča, ako aj adresy MAC zabudovaného Wi-Fi komunikačného modulu).
- Bezpečnostný certifikát Wi-Fi komunikačného modulu (na informačno-technické zabezpečenie spojenia).
- Aktuálna verzia softvéru a hardvéru vášho domáceho spotrebiča.
- Stav prípadného predchádzajúceho vynulovania na výrobné nastavenia.

Táto prvá registrácia pripraví používanie funkcií Home Connect a je potrebná až v časovom okamihu, v ktorom chcete funkcie Home Connect využiť po prvý raz.

Poznámka: Berte do úvahy, že funkcie Home Connect je možné použiť iba v spojení s aplikáciou Home Connect. Informácie o ochrane údajov si môžete prezrieť v aplikácii Home Connect.

17 Základné nastavenia

Základné nastavenia spotrebiča môžete nastaviť podľa svojich potrieb.

Poznámka: Základné nastavenia môžete upraviť aj v aplikácii Home Connect.

17.1 Prehľad základných nastavení

Poznámka: Aktualizáciami softvéru môžu byť k dispozícii prídavné funkcie. →*Strana 34*

Ak je aktualizácia softvéru k dispozícii, ďalšie informácie nájdete v aplikácii Home Connect.

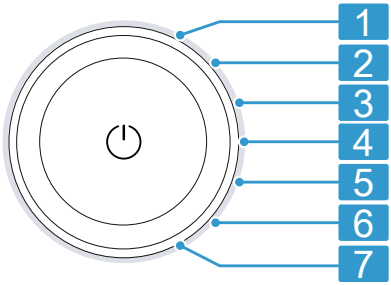

Volič programu s pozíciami programu

1	Nastavenie hlasitosti signálu po skončení programu: 0 (vyp.) do 4 (veľmi hlasno)
2	Nastavenie hlasitosti signálu pri voľbe tlačidiel: 0 (vyp.) do 4 (veľmi hlasno)
3	Nastavenie jasu displeja: 1 (nízke) do 4 (veľmi vysoké)
4	Aktivovanie (on) alebo deaktivovanie (oFF) redukcie pokrčenia. Bubon po skončení programu pohybuje bielizňou v pravidelných intervaloch, aby sa znížilo pokrčenie.
5	Aktivovanie (on) alebo deaktivovanie (oFF) upozornenia na potrebu čistenia bubna.
6	Zobrazenie počtu ukončených programov (PC).
7	Obnovenie výrobných nastavení spotrebiča (rES).

17.2 Zmena základných nastavení

Požiadavka: Na displeji sa zobrazia ďalšie tlačidlá. →*Strana 18*

1. Na vyvolanie základných nastavení stlačte **nastavení**.

2. Vyberte požadované základné nastavenie pomocou voliča programu. →*Strana 35*
3. Prispôsobte základné nastavenie:
   - ▸ Na zmenu hodnoty stlačte ∧ alebo ∨.
   - ▸ Ak chcete obnoviť výrobné nastavenia spotrebiča, stlačte ⏸▷ na približne 3 sekundy.
4. Na opustenie základných nastavení stlačte **nastavení**.

18 Čistenie a údržba

POZOR
Tvrdé, ostré alebo drsné predmety môžu spotrebič poškodiť.
- ▸ Na čistenie nepoužívajte tvrdé alebo ostré predmety, abrazívne prostriedky alebo oceľovú vlnu.
- ▸ Spotrebič čistite len vodou a mäkkou utierkou.

18.1 Čistenie bubna

Bubon vyčistite, ak ste vykonali 20 praní pri teplote 40 °C alebo nižšej, ak bliká ⟳, alebo ak ste spotrebič dlhší čas nepoužívali, minimálne však raz ročne.

⚠ UPOZORNENIE
Riziko poranenia!
Dlhodobé pranie pri nízkych teplotách a chýbajúce vetranie spotrebiča môžu poškodiť bubon a spôsobiť zranenie.
- ▸ Pravidelne používajte program na čistenie bubna alebo perte pri teplote najmenej 60 °C.
- ▸ Po každej prevádzke nechajte dvierka a zásuvku na prací prostriedok otvorené, aby mohol spotrebič vyschnúť.
- ▸ Zvoľte program **bavlna 90°C** alebo program čistenia bubna v aplikácii Home Connect. Spustite program bez bielizne s univerzálnym práškom na pranie s kyslíkovým bielidlom alebo čistiacim prostriedkom na starostlivosť o vnútro spotrebiča.

18.2 Čistenie zásuvky na pracie prostriedky

Ak chcete nahradiť tekutý prací prostriedok alebo aviváž v dávkovacom zásobníku iným prostriedkom alebo ak je zásuvka na prací prostriedok znečistená, zásuvku na prací prostriedok vyčistite.

POZOR
Čerpadlová jednotka obsahuje elektrické komponenty.
Elektrické komponenty sa môžu pri kontakte s tekutinou poškodiť.
- ▸ Nečistite čerpadlovú jednotku v umývačke riadu alebo neponárajte ju do vody.
- ▸ Elektrickú prípojku na zadnej strane chráňte pred mokrom, pracími prostriedkami a zvyškami aviváže.

Poznámka: Naskenujte QR kód a pozrite si animáciu priebehu.

1. Spotrebič uveďte do pohotovostného režimu (standby). →*Strana 31*
2. Vytiahnite zásuvku na prací prostriedok.

3. Vložku zatlačte nadol a zásuvku na prací prostriedok vyberte von.

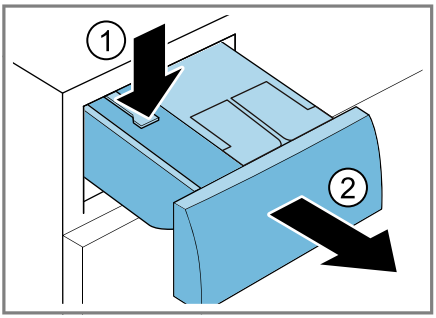

4. Vyberte čerpadlovú jednotku.

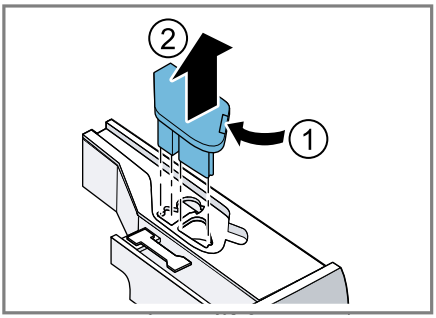

5. Odistite veko zásuvky na prací prostriedok a vyberte.

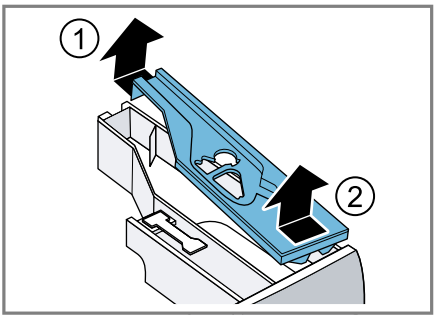

6. Zásuvku na prací prostriedok vyprázdnite.

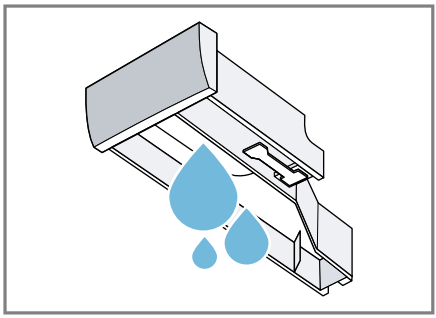

7. Čerpadlovú jednotku vyčistite vlhkou utierkou.

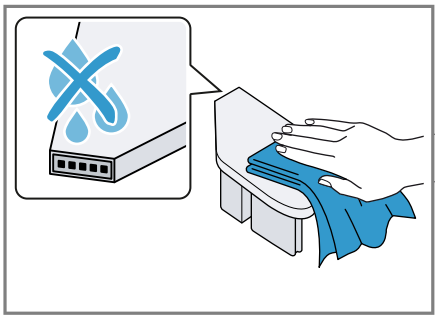

8. Zásuvku na prací prostriedok a veko vyčistite mäkkou, vlhkou utierkou alebo ručnou sprchou.

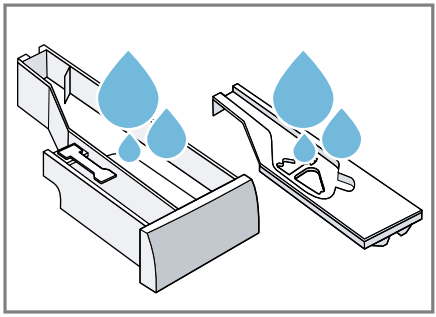

9. Zásuvku na prací prostriedok, veko a čerpadlovú jednotku osušte a vložte.

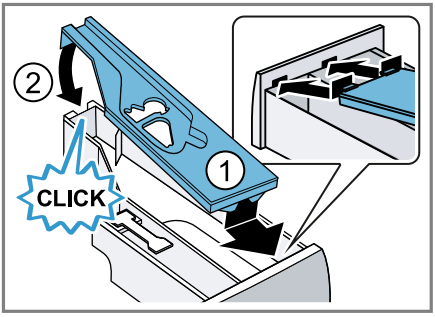

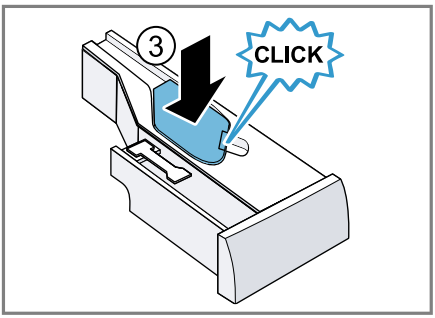

10. Vyčistite teleso zásuvky na prací prostriedok v spotrebiči.

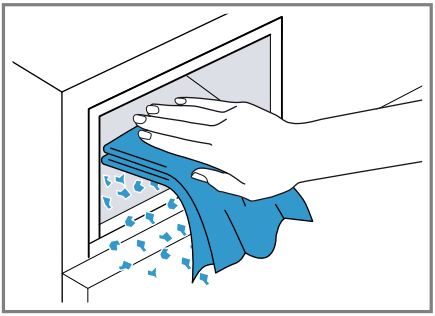

11. Zasuňte zásuvku na prací prostriedok.

18.3 Čistenie vypúšťacieho čerpadla

Vypúšťacie čerpadlo čistite pravidelne, minimálne však raz ročne a v prípade porúch, napr. ak je upchaté alebo vydáva hrkotavé zvuky.

Poznámka: Naskenujte QR kód a pozrite si animáciu priebehu.
Pred spustením animácie dodržiavajte nasledujúce bezpečnostné upozornenia.

Vyprázdnenie vypúšťacieho čerpadla

1. Zatvorte vodovodný kohútik.
2. Spotrebič uveďte do pohotovostného režimu (standby).
→ *Strana 31*
3. Vytiahnite sieťovú zástrčku spotrebiča z elektrickej siete.
4. Otvorte a odoberte údržbovú klapku.

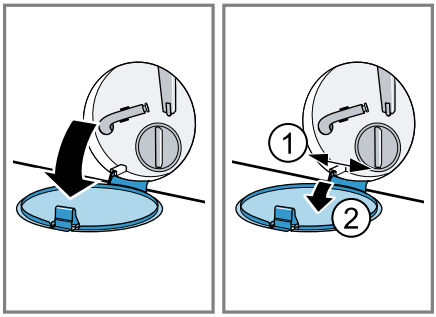

5. Pod otvor zasuňte vhodnú nádobu na vypustenie vody z prania.

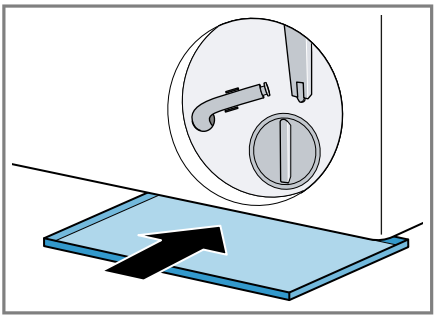

6. Vyberte z držiaka vypúšťaciu hadicu.

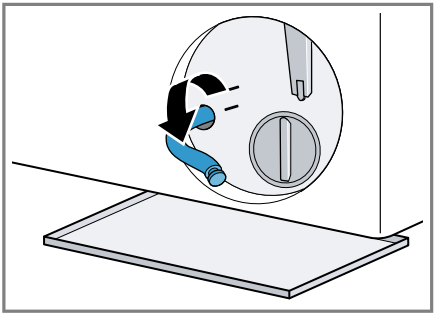

7. ⚠ **UPOZORNENIE – Riziko obarenia!**
   Prací roztok sa pri praní pri vysokej teplote rozhorúči.
   - Nedotýkajte sa horúceho pracieho roztoku.

   Aby voda z prania mohla vytekať do nádoby, vytiahnite uzáver.

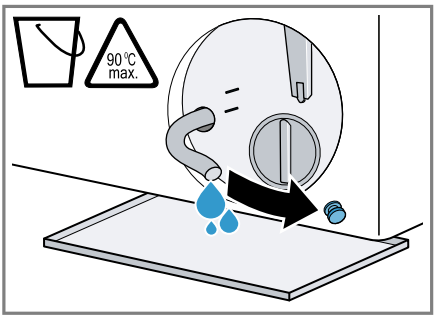

8. Po vyprázdnení nasaďte uzáver.

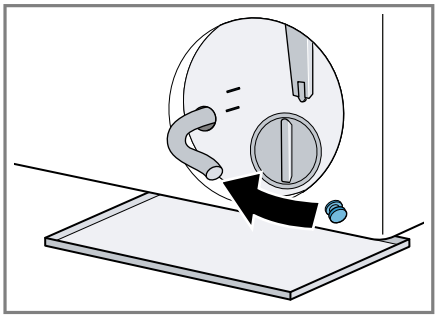

9. Nasaďte vypúšťaciu hadicu do držiaka.

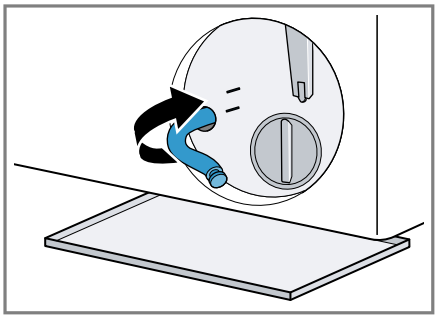

Čistenie vypúšťacieho čerpadla

Požiadavka: Vypúšťacie čerpadlo je prázdne. →*Strana 38*

1. Pretože vo vypúšťacom čerpadle sa ešte môže nachádzať zvyšková voda, veko čerpadla vytáčajte opatrne.
   - Filtračná vložka v kryte čerpadla sa môže zaniesť hrubými nečis-

totami. Uvoľnite nečistoty a vyberte filtračnú vložku.

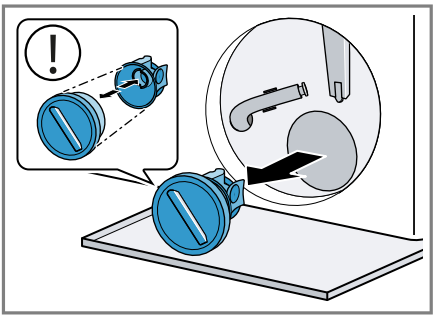

Veko čerpadla pozostáva z dvoch súčastí, ktoré sa pred čistením dajú rozobrať.

2. Vyčistite vnútorný priestor, závit veka čerpadla a teleso čerpadla.

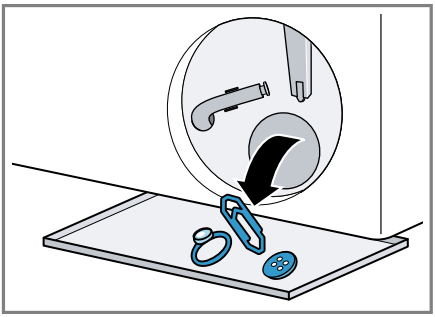

Obrúsky na zachytávanie farby a nečistôt môžu blokovať vypúšťacie čerpadlo. Obrúsky na zachytávanie farby a nečistôt používajte len v sieťke na pranie.

3. Uistite sa, že obidve lopatkové kolieska sa dajú otáčať.

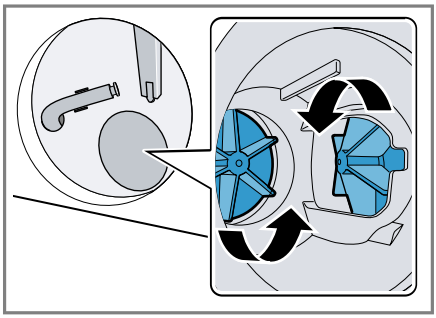

4. Nasaďte veko čerpadla.
   ▸ Uistite sa, že súčasti veka čerpadla sú správne namontované.

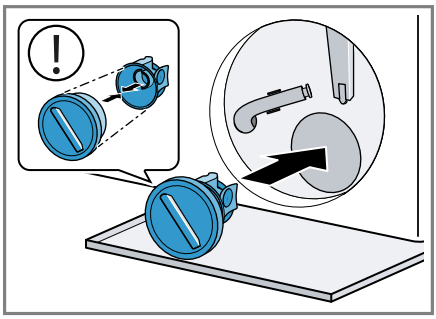

5. Veko čerpadla zatočte až na doraz.

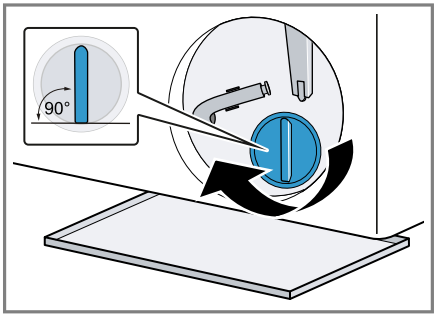

Úchytka veka čerpadla musí byť vo zvislej polohe.

6. Nasaďte a zatvorte údržbovú klapku.

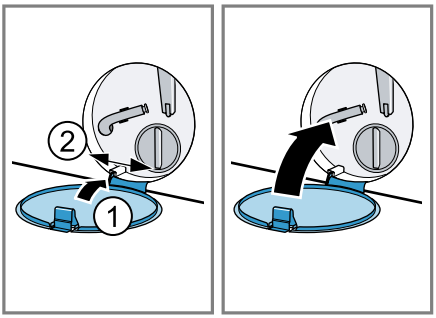

18.4 Čistenie gumovej manžety

Gumovú manžetu pravidelne čistite.

1. Otvorte dvierka. →*Strana 29*
2. Z gumovej manžety odstráňte cudzie telesá a vlákna.

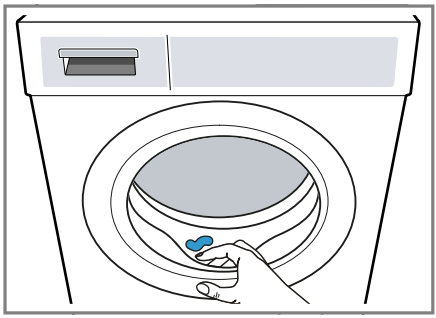

3. Zo vstupného otvoru odstráňte ubité nečistoty.

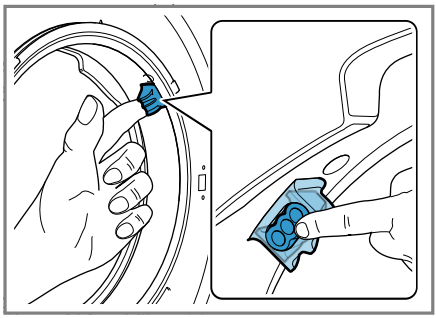

4. Gumovú manžetu vyčistite zvonku a zvnútra vlhkou handričkou a utrite dosucha.

19 Odstránenie porúch

Menšie poruchy na vašom spotrebiči môžete odstrániť sami. Pred kontaktovaním zákazníckeho servisu použite informácie o riešení problémov. Tým sa vyhnete zbytočným nákladom.

⚠ VAROVANIE
Riziko zásahu elektrickým prúdom!
Neodborné opravy sú nebezpečné.

- Spotrebič ani jeho vlastnosti nikdy technicky neupravujte.
- Spotrebič môže opravovať iba príslušne vyškolený personál.
- Pri oprave spotrebiča sa smú používať len originálne náhradné súčiastky.
- Keď sa poškodí sieťový prípojný kábel tohto spotrebiča, musí ho vymeniť výrobca alebo jeho zákaznícky servis alebo podobne kvalifikovaná osoba, aby sa zabránilo ohrozeniam.

Porucha	Príčina a riešenie problémov
Displej zhasol a bliká ⅲ▷.	Režim šetrenia energie je aktívny. ▸ Stlačte ⅲ▷.
E:36 -10 / E:30 -80 Neodčerpáva sa prací roztok.	Odtoková hadica vody je pripojená príliš vysoko, je zalomená, zaseknutá alebo nepovolene predĺžená. ▸ Skontrolujte montáž odtokovej hadice vody. →*Strana 13*
	Výpustná rúra alebo odtoková hadica vody je upchatá. ▸ Vyčistite výpustnú rúru a odtokovú hadicu vody.
	Vypúšťacie čerpadlo je upchaté alebo veko čerpadla nie je správne namontované. ▸ Skontrolujte, či je veko čerpadla správne namontované. →*Strana 38* ▸ Vyčistite čerpadlo pracieho roztoku. →*Strana 38*
	Dávkovanie pracieho prostriedku je príliš vysoké. ▸ Keď je aktivované inteligentné dávkovanie, znížte základné dávkované množstvo. →*Strana 32* ▸ Keď dávkujete manuálne, pri ďalšom praní s rovnakou náplňou znížte veľkosť dávky pracieho prostriedku.
	⌓ je aktivovaný. ▸ Spustite program **odstřeďování (odstreďovanie)** alebo vhodný program na odčerpanie. →*Strana 23*
E:36 -25 -26	Vypúšťacie čerpadlo je upchaté. ▸ Vyčistite čerpadlo pracieho roztoku. →*Strana 38*
E:38 -25 -26	Vypúšťacie čerpadlo je upchaté. **1.** Vyčistite bubon. →*Strana 36* **2.** Ak porucha naďalej pretrváva, vyčistite vypúšťacie čerpadlo. →*Strana 38*
	Vstupný otvor gumovej manžety je upchatý. ▸ Vyčistite vstupný otvor gumovej manžety. →*Strana 41*
E:10 -00 -10 -20	Čerpadlo inteligentného dávkovacieho systému je zablokované. **1.** Vyčistite zásuvku na prací prostriedok. →*Strana 36* **2.** Ak porucha naďalej pretrváva, zavolajte zákaznícky servis. →*Strana 49* **Poznámka:** Do odstránenia poruchy môžete deaktivovať inteligentný dávkovací systém a dávkovanie robiť manuálne. →*Strana 21*

Porucha	Príčina a riešenie problémov
H:32	Spotrebič prerušil odstreďovanie z dôvodu nerovnomerného rozloženia bielizne. ▸ Nanovo rozložte bielizeň v bubne.
E:30 -10 /	Prívod vody je zatvorený. ▸ Otvorte prívod vody.
	Prívodná hadica vody je zlomená alebo zacviknutá. ▸ Skontrolujte montáž prívodnej hadice vody. →*Strana 13*
	Sitko v prívode vody je upchaté. ▸ Vyčistite sitko v prívode vody. Naskenujte QR kód a pozrite si animáciu priebehu.
	Tlak vody je príliš nízky. ▸ Skontrolujte, či má vodovodný kohútik dostatočný tlak vody.
	Systém merania hladiny vody je chybný. Pri chybovom hlásení spustí spotrebič odčerpávanie. **1.** Počkajte cca 5 minút, kým nebude odčerpávanie hotové. **2.** Reštartujte spotrebič. Ak je to potrebné, znova spustite odčerpávanie. **3.** Ak porucha naďalej pretrváva, zavolajte zákaznícky servis. →*Strana 49*
E:35 -10	Spotrebič netesní. **1.** Zatvorte vodovodný kohútik. **2.** Zavolajte zákaznícky servis. →*Strana 49*
E:30 -20	Kritická porucha funkcie. ▸ Zatvorte prívod vody. Pri chybovom hlásení spustí spotrebič odčerpávanie. **1.** Počkajte cca 5 minút, kým nebude odčerpávanie hotové. **2.** Reštartujte spotrebič. Ak je to potrebné, znova spustite odčerpávanie. **3.** Ak porucha naďalej pretrváva, zavolajte zákaznícky servis. →*Strana 49*

Porucha	Príčina a riešenie problémov
E:30 -20	Dávkovanie pracieho prostriedku je príliš vysoké. ▸ Keď dávkujete manuálne, pri ďalšom praní s rovnakou náplňou znížte veľkosť dávky pracieho prostriedku.
	Bola naplnená ďalšia voda. ▸ Počas prevádzky nelejte do spotrebiča žiadnu ďalšiu vodu.
Všetky ostatné kódy chyby.	Porucha funkcie **1.** Na reštartovanie spotrebiča stlačte ⏻ na cca 5 sekúnd. **2.** Ak sa porucha vyskytne opakovane, odpojte spotrebič minimálne na 30 sekúnd od elektrickej siete. Vytiahnite zástrčku sieťového prípojného vedenia alebo vypnite poistku v poistkovej skrini. **3.** Ak porucha naďalej pretrváva, zavolajte zákaznícky servis. →*Strana 49* Počas telefonátu uveďte presné hlásenie chyby. Ak je to možné, poruchu zaznamenajte na fotografiách alebo videu.
🖷	Zásuvka na pracie prostriedky nie je úplne zasunutá. ▸ Zasuňte zásuvku na prací prostriedok.
	Čerpadlová jednotka nie je správne vložená. ▸ Skontrolujte, či je čerpadlová jednotka správne vložená. →*Strana 36*
🫧 alebo silná tvorba peny.	Dávkovanie pracieho prostriedku je príliš vysoké. ▸ Zmiešajte jednu polievkovú lyžicu aviváže s 0,5 l vody a roztok nalejte do komory na manuálne dávkovanie (nie pri outdoorových, športových a páperových textíliach). ▸ Keď je aktivované inteligentné dávkovanie, znížte základné dávkované množstvo. →*Strana 32* ▸ Keď dávkujete manuálne, pri ďalšom praní s rovnakou náplňou znížte veľkosť dávky pracieho prostriedku.
⟳	Potrebné je čistenie bubna. ▸ Vyčistite bubon. →*Strana 36*
Displej a tlačidlá nereagujú.	Chyba softvéru. **1.** Na reštartovanie spotrebiča stlačte ⏻ na cca 5 sekúnd.

Porucha	Príčina a riešenie problémov
Displej a tlačidlá nereagujú.	**2.** Ak sa porucha vyskytne opakovane, odpojte spotrebič minimálne na 30 sekúnd od elektrickej siete. Vytiahnite zástrčku sieťového prípojného vedenia alebo vypnite poistku v poistkovej skrini.
Home Connect nefunguje správne.	Sú možné rôzne príčiny. **1.** Resetujte nastavenia siete spotrebiča. →*Strana 34* **2.** Znova nastavte Home Connect. →*Strana 33* ▸ Choďte na *www.home-connect.com*.
i-Dos 1/**i-Dos 2** sa nedá aktivovať.	Zvolený program alebo progres programu neumožňuje inteligentné dávkovanie. ▸ Použite komoru na manuálne dávkovanie. →*Strana 32*
Program sa nespustí.	Je aktivovaná detská poistka. ▸ Deaktivujte detskú poistku. →*Strana 31*
	hotovo za je aktivovaný. ▸ Skontrolujte, či je aktivovaný **hotovo za**. →*Strana 22*
	Zásuvka na pracie prostriedky nie je úplne zasunutá. ▸ Zasuňte zásuvku na prací prostriedok.
Program je pozastavený alebo zrušený, ale dvierka sa nedajú otvoriť.	Teplota je príliš vysoká. ▸ Spustite program **máchání (plákanie)** alebo počkajte, kým teplota neklesne.
	Hladina vody je príliš vysoká. ▸ Spustite program **odstřeďování (odstreďovanie)** alebo vhodný program na odčerpanie. →*Strana 23*
Dvierka sa po výpadku prúdu nedajú otvoriť.	Dvierka sú zablokované. ▸ Otvorte dvierka núdzovým odblokovaním. →*Strana 47*
Bubon sa po spustení programu myká.	Nejde o chybu. Spustil sa interný test motora. Nie je potrebné žiadne opatrenie.
Bubon sa otáča, voda nepriteká.	Nejde o chybu. Rozpoznanie náplne je aktívne až 2 minúty. Nie je potrebné žiadne opatrenie.
V bubne nevidieť vodu.	Nejde o chybu. Voda je pod viditeľnou oblasťou. Nie je potrebné žiadne opatrenie.
Opakovaný nábeh odstreďovania.	Nejde o chybu. Spotrebič vyrovnáva nevyváženosť opakovaným rozložením bielizne. Nie je potrebné žiadne opatrenie.
Vibrácie, pohyb a hlasné zvuky spotrebiča počas odstreďovania.	Spotrebič nie je správne vyrovnaný. ▸ Zarovnajte spotrebič. →*Strana 14*
	Nožičky spotrebiča nie sú zafixované. ▸ Zafixujte nožičky spotrebiča. →*Strana 14*

Porucha	Príčina a riešenie problémov
Vibrácie, pohyb a hlasné zvuky spotrebiča počas odstreďovania.	Prepravné poistky nie sú odstránené. ▸ Odstráňte prepravné poistky.
Nie je dosiahnutý vysoký počet otáčok pri odstreďovaní.	Spotrebič vyrovnáva nevyváženosť znížením počtu otáčok pri odstreďovaní. Nie je potrebné žiadne opatrenie.
Počas prania sa zmení čas trvania programu.	Nejde o chybu. Priebeh programu sa elektronicky optimalizuje, aktivuje sa ďalší cyklus plákania z dôvodu silnej tvorby peny alebo sa vyrovná nevyváženosť. Nie je potrebné žiadne opatrenie.
Zvuky pripomínajúce šum, syčanie alebo nasávanie.	Nejde o chybu. Voda sa spláchne, dávkuje sa prací alebo ošetrovací prostriedok, vykonajú sa testy funkčnosti alebo sa odčerpá prací roztok. Nie je potrebné žiadne opatrenie.
Rapkanie, rachotenie v čerpadle.	Vo vypúšťacom čerpadle sa nachádza cudzie teleso. ▸ Vyčistite čerpadlo pracieho roztoku. →*Strana 38*
Nedostatočný čistiaci účinok alebo zvyšky pracieho prostriedku na bielizni.	Pracie prostriedky môžu obsahovať vo vode nerozpustní látky, ktoré sa ukladajú na bielizni. ▸ Spustite program **máchání (plákanie)** alebo vyčistite bielizeň po vyschnutí kefou.
	Prací prostriedok v dávkovacom zásobníku je nevhodný alebo zhustol. **1.** Skontrolujte, či je prací prostriedok vhodný. →*Strana 28* **2.** Skontrolujte, či prací prostriedok v dávkovacom zásobníku nezhustol. **3.** Ak prací prostriedok nie je vhodný alebo sa stalo, že v dávkovacom zásobníku zhustol, vyprázdnite dávkovací zásobník a vyčistite ho. →*Strana 36*
	Základná dávka nie je správne nastavená. ▸ Nastavte základné dávkované množstvo. →*Strana 32*
Po skončení programu **smartFinish** sa na textíliách vytvorili vlhké škvrny.	Kvapky vody z bubna alebo dvierok navlhčili textílie. Kvapky pochádzajú buď z kondenzovanej pary alebo zo zvyškovej vlhkosti z predchádzajúceho pracieho programu. ▸ Textílie vyžehlite alebo vyveste, aby sa vysušili.
Bielizeň je po odstreďovaní príliš mokrá.	Nastavené sú nízke otáčky odstreďovania. ▸ Spustite program **odstřeďování (odstreďovanie)**. ▸ Pri ďalšom praní nastavte vyššie otáčky odstreďovania.

Porucha	Príčina a riešenie problémov
Bielizeň je po odstreďovaní príliš mokrá.	Spotrebič vyrovnáva nevyváženosť znížením počtu otáčok pri odstreďovaní. **1.** Nanovo rozložte bielizeň v bubne. **2.** Spustite program **odstřeďování (odstreďovanie)**.
Vznik záhybov, krčenie.	Zvolený program nie je vhodný pre daný druh textílie. ▸ Nastavte vhodný program. →*Strana 23*
	Nastavené sú vysoké otáčky odstreďovania. ▸ Pri ďalšom praní nastavte nižšie otáčky odstreďovania.
	Množstvo náplne nie je správne. ▸ Dodržiavajte maximálne množstvo náplne pre programy. →*Strana 23* ▸ Pripravte bielizeň. →*Strana 27*
Z prívodnej hadice vyteká voda.	Prívodná hadica vody nie je správne pripojená alebo je poškodená. ▸ Skontrolujte montáž prívodnej hadice vody. →*Strana 11* V prípade poškodenia zavolajte zákaznícky servis. →*Strana 49*
Z odtokovej hadice vyteká voda.	Hadica na odtok vody nie je správne pripojená alebo je poškodená. ▸ Skontrolujte montáž odtokovej hadice vody. →*Strana 11* Keď je odtoková hadica vody poškodená, vymeňte ju.
Pod dvierkami vyteká voda.	Netesnosť v dôsledku znečistenia dvierok alebo manžety. ▸ Vyčistite dvierka a manžetu.
V spotrebiči sa vytvára zápach.	Vlhkosť a zvyšky pracích prostriedkov môžu podporovať vznik zápachu. ▸ Vyčistite bubon. →*Strana 36* ▸ Keď spotrebič nepoužívate, nechajte dvierka a zásuvku na prací prostriedok otvorenú, aby mohla vyschnúť zvyšková voda.

19.1 Núdzové odblokovanie

Odblokovanie dvierok

Požiadavka: Vypúšťacie čerpadlo je prázdne. →*Strana 38*

1. **POZOR –** Vytekajúca voda môže spôsobiť vecné škody.
   ▸ Neotvárajte dvierka, ak na skle vidieť vodu.

Pomocou náradia potiahnite núdzové odblokovanie smerom nadol a pusťte ho.

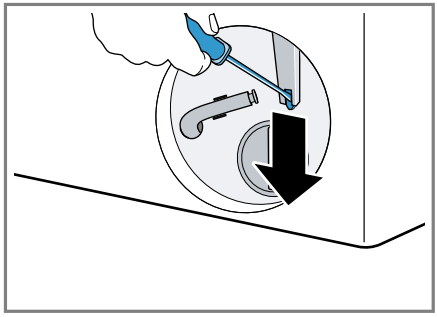

✔ Zámok dvierok je odblokovaný.
2. Vložte údržbovú klapku a zapadnutím ju zaistite.
3. Zatvorte údržbovú klapku.

20 Preprava, skladovanie a likvidácia

20.1 Demontáž spotrebiča

1. Spotrebič uveďte do pohotovostného režimu (standby). →*Strana 31*
2. Vytiahnite sieťovú zástrčku.
3. Vypustite prací roztok. → *"Čistenie vypúšťacieho čerpadla", Strana 38*
4. Odmontujte hadice.
5. Vyprázdnite dávkovacie nádržky.

20.2 Vloženie prepravných poistiek

Spotrebič zaistite pred prepravou prepravnými poistkami, aby ste zabránili škodám pri preprave.

1. Pomocou skrutkovača odstráňte krytku [1].

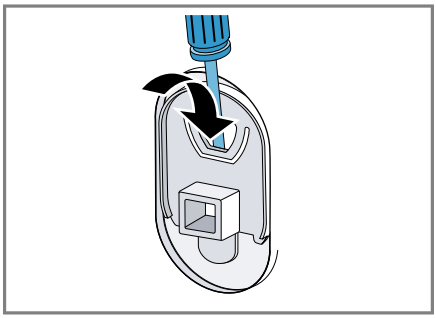

Krytku si odložte.
2. Nasaďte 4 prepravné poistky.

20.3 Opätovné uvedenie spotrebiča do prevádzky

▸ Ďalšie informácie nájdete v časti Inštalácia a pripojenie →*Strana 11* a Spustenie cyklu prania naprázdno →*Strana 15*.

20.4 Likvidácia starého spotrebiča

Ekologickou likvidáciou môžu byť znovu využité cenné suroviny.

⚠ **VAROVANIE**
Riziko poškodenia zdravia!
Deti sa môžu zavrieť dovnútra spotrebiča a dostať sa do ohrozenia života.
▸ Spotrebič nesmie byť umiestnený za uzatvárateľnými dverami, posuvnými dverami alebo dverami so závesom na protiľahlej strane spotrebiča, čo by mohlo brániť úplnému otvoreniu spotrebiča.
▸ V prípade spotrebičov, ktoré už doslúžili, odpojte sieťovú zástrčku sieťového prívodného vedenia, potom odpojte sieťové prívodné vedenie a zničte zámok dvierok

[1] Počet krytiek sa líši v závislosti od modelu.

spotrebiča tak, aby sa už dvierka nedali zatvoriť.

1. Odpojte sieťovú zástrčku napájacieho kábla.
2. Odrežte napájací kábel.
3. Spotrebič zlikvidujte ekologickým spôsobom.
   O aktuálnych spôsoboch likvidácie sa informujte u vášho špecializovaného predajcu alebo u orgánov obecnej, príp. mestskej správy.



Tento spotrebič je označený v súlade s európskou smernicou 2012/19/EÚ o nakladaní s použitými elektrickými a elektronickými zariadeniami (waste electrical and electronic equipment - WEEE).
Táto smernica stanoví jednotný európsky (EU) rámec pre spätný odber a recyklovanie použitých zariadení.

21 Zákaznícky servis

Originálne náhradné súčiastky, ktoré sú relevantné pre funkčnosť spotrebiča a spĺňajú nariadenie o ekodizajne, vám poskytne náš zákaznícky servis v období minimálne 10 rokov od uvedenia spotrebiča na trh v Európskom hospodárskom priestore.
Okrem toho vám náš zákaznícky servis poskytne ďalšie originálne náhradné súčiastky, ktoré sa dajú skladovať a sú relevantné pre funkčnosť, až 15 rokov od uvedenia spotrebiča na trh.
Pre ďalšie informácie sa obráťte na náš zákaznícky servis.

Poznámka: Využívanie zákazníckeho servisu je bezplatné v rámci záruky výrobcu.

Podrobné informácie o záručnej lehote a záručných podmienkach vo vašej krajine môžete získať prostredníctvom QR kódu na priloženom dokumente s kontaktnými údajmi na servis a so záručnými podmienkami, v našom zákazníckom servise, u vášho predajcu alebo na našej webovej stránke.
Kontaktné údaje zákazníckeho servisu nájdete prostredníctvom QR kódu na priloženom dokumente s kontaktnými údajmi na servis a so záručnými podmienkami alebo na našej webovej stránke.

21.1 Číslo výrobku (E-Nr.), výrobné číslo (FD) a sériové číslo (Z-Nr.)

Keď kontaktujete zákaznícky servis, potrebujete číslo výrobku (E-Nr.) a výrobné číslo (FD) a číslo počítadla (Z-Nr.), ktoré nájdete na výrobnom štítku zariadenia.

Výrobný štítok je umiestnený v závislosti od modelu:
- na vnútornej strane dvierok.
- pod otvorom bubna.
- na vnútornej strane servisnej zásklopky.
- na zadnej strane spotrebiča.

Ak chcete rýchlo vyhľadať údaje o spotrebiči a telefónne číslo zákazníckeho servisu, môžete si údaje poznačiť.

21.2 Záruka AQUA STOP

Okrem nárokov na záručné plnenie voči predávajúcemu vyplývajúcim z kúpnej zmluvy a okrem našej záruky výrobcu poskytujeme aj náhradu za nasledujúcich podmienok.

- Ak dôjde vplyvom chyby nášho systému Aqua-Stop ku škodám spôsobeným vodou, nahradíme škody privátnym užívateľom. K zabezpečeniu vodnej bezpečnosti musí byť spotrebič pripojený na elektrickú sieť.
- Záruka platí po celú dobu životnosti spotrebiča.
- Predpokladom nároku na záruku je odborné nainštalovanie a pripojenie spotrebiča s Aqua-Stop podľa nášho návodu; zahŕňa aj odborne nainštalované predĺženie Aqua-Stop (originálne príslušenstvo). Naša záruka sa nevzťahuje na chybné prívodné potrubie alebo armatúry až po prípojku Aqua-Stop na vodovodnom kohútiku.
- Na spotrebiče s Aqua-Stop nie je zásadne nutné počas prevádzky dohliadať, príp. ich potom uzatvorením vodovodného kohútika zaistiť. Len v prípade dlhšej neprítomnosti vo vašom byte, napr. niekoľkotýždňovej dovolenky, vodovodný kohútik uzavrite.

22 Hodnoty spotreby

Nasledujúce informácie sa uvádzajú podľa nariadenia EÚ o ekodizajne. Uvedené hodnoty pre iné programy ako **eco 40-60** sú iba smernými hodnotami a boli stanovené v nadväznosti na platnú normu EN60456.
Automatická funkcia dávkovania bola na tento účel deaktivovaná.
Upozornenie k porovnávacej skúške: deaktivujte automatickú funkciu dávkovania, ibaže by táto funkcia bola predmetom testu.

Program	Množstvo náplne (kg)	Čas trvania programu (h:min) [1]	Spotreba energie (kWh/cyklus) [1]	Spotreba vody (l/cyklus) [1]	Maximálna teplota (°C) 5 min [1]	Počet otáčok odstreďovania (ot/min) [1]	Zvyšková vlhkosť (%) [1]
eco 40-60 [2]	10,0	3:55	0,600	69,0	30	1400	53,00
eco 40-60 [2]	5,0	2:55	0,270	49,0	25	1400	53,00
eco 40-60 [2]	2,5	2:45	0,125	33,0	23	1400	53,00
bavlna 20 °C	10,0	3:30	0,570	100,0	24	1400	49,00
bavlna 40 °C	10,0	3:30	1,410	100,0	43	1400	49,00

[1] Skutočné hodnoty sa môžu líšiť od uvedených hodnôt v závislosti od tlaku vody, tvrdosti vody, prívodnej teploty vody, teploty v miestnosti, druhu, množstva a znečistenia bielizne, použitého pracieho prostriedku, kolísaní v elektrickej sieti a zvolených prídavných funkcií.

[2] Skúšobný program podľa nariadenia EÚ o ekodizajne a nariadenia EÚ o energetickom označovaní na testovanie so studenou vodou (15 °C).

Program	Množstvo náplne (kg)	Čas trvania programu (h:min) [1]	Spotreba energie (kWh/cyklus) [1]	Spotreba vody (l/cyklus) [1]	Maximálna teplota (°C) 5 min [1]	Počet otáčok odstreďovania (ot/min) [1]	Zvyšková vlhkosť (%) [1]
bavlna 40 °C + předpírka	10,0	3:59	1,510	111,0	42	1400	49,00
bavlna 60 °C	10,0	3:17	2,290	100,0	62	1400	49,00
snadno udržovatelné (ľahko udržiavateľné) 40 °C	4,0	2:29	0,820	51,0	44	1200	33,00
rychlý/mix (rýchly/mix) 40 °C	4,0	1:04	0,700	44,0	42	1400	53,00
vlna 30 °C	2,0	0:36	0,210	40,0	24	800	30,00

23 Technické údaje

Výška spotrebiča	84,5 cm
Šírka spotrebiča	59,8 cm
Hĺbka spotrebiča	59,0 cm
Hĺbka spotrebiča pri zavretých dvierkach	63,8 cm
Hĺbka spotrebiča pri otvorených dvierkach	109,0 cm
Hmotnosť	83,4 kg
Maximálne množstvo náplne	10,0 kg
Sieťové napätie	220-240 V, 50 Hz
Minimálna poistka inštalácie	10 A

Menovitý výkon	2300 W
Príkon	▪ Pohotovostný stav (standby): 0,50 W ▪ Nevypnutý stav: 0,50 W ▪ Čas do nastavenia pohotovostného režimu pri zapojení v sieti (Wi-Fi): 5 min ▪ Pohotovostný režim pri zapojení v sieti (Wi-Fi): 2,00 W
Tlak vody	▪ Minimálne: 100 kPa (1 bar)

[1] Skutočné hodnoty sa môžu líšiť od uvedených hodnôt v závislosti od tlaku vody, tvrdosti vody, prívodnej teploty vody, teploty v miestnosti, druhu, množstva a znečistenia bielizne, použitého pracieho prostriedku, kolísaní v elektrickej sieti a zvolených prídavných funkcií.

	▪ Maximálne: 1 000 kPa (10 bar)
Dĺžka prívodnej hadice vody	150 cm
Dĺžka odtokovej hadice vody	150 cm
Dĺžka sieťového prívodného vedenia	160 cm

Tento produkt obsahuje svetelné zdroje triedy energetickej účinnosti F. Svetelné zdroje sú dostupné ako náhradný diel a vymieňať ho môže len na to vyškolený personál.
Ďalšie informácie o vašom modeli nájdete na internete na *https://eprel.ec.europa.eu/qr/1973249*[1]. Táto webová adresa odkazuje na oficiálnu produktovú databázu EÚ EPREL.

23.1 Informácie k voľne dostupnému softvéru a open source softvéru

Tento výrobok obsahuje softvérové komponenty, ktoré sú licencované držiteľmi autorských práv ako slobodný alebo otvorený softvér.
Príslušné licenčné informácie sú uložené na domácom spotrebiči. Prístup k príslušným licenčným informáciám je možný aj prostredníctvom aplikácie Home Connect: „Profil -> Právne pokyny -> Licenčné informácie“.[2] Informácie o licencii si môžete stiahnuť aj z webovej stránky značkového výrobku. (Na webovej stránke produktu vyhľadávajte podľa modelu spotrebiča a ďalších dokumentov.) Inou možnosťou je, že o príslušné informácie požiadate na adrese ossrequest@bshg.com alebo BSH Hausgeräte GmbH, Carl-Wery-Str. 34, D-81739 Mníchov.
Na požiadanie dostanete k dispozícii príslušný zdrojový kód.
Svoju žiadosť pošlite na adresu ossrequest@bshg.com alebo BSH Hausgeräte GmbH, Carl-Wery-Str. 34, D-81739 Mníchov.
Predmet: „OSSREQUEST“
Poplatok za spracovanie vašej žiadosti vám vystavíme formou faktúry. Táto ponuka platí tri roky odo dňa nákupu, resp. minimálne po dobu, počas ktorej ponúkame podporu a náhradné diely na príslušný spotrebič.

[1] Platí len pre krajiny v Európskom hospodárskom priestore
[2] V závislosti od vybavenia spotrebiča

24 Vyhlásenie o zhode

Týmto BSH Hausgeräte GmbH vyhlasuje, že spotrebič s funkčnosťou Home Connect je v zhode so základnými požiadavkami, ako aj ostatnými príslušnými ustanoveniami smernice 2014/53/EU.
Podrobné RED vyhlásenie o zhode nájdete na internete na siemens-home.bsh-group.com na produktovej stránke vášho spotrebiča medzi doplnkovými dokumentmi.

CE

Pásmo 2,4 GHz (2 400 – 2 483,5 MHz): max. 100 mW
Pásmo 5 GHz (5150 – 5350 MHz + 5470 – 5725 MHz): max. 180 mW

	BE	BG	CZ	DK	DE	EE	IE	EL	ES
	FR	HR	IT	CY	LI	LV	LT	LU	HU
	MT	NL	AT	PL	PT	RO	SI	SK	FI
	SE	NO	CH	TR	IS	UK (NI)			
5 GHz WLAN (Wi-Fi): len na použitie vo vnútorných priestoroch.									

AL	BA	MD	ME	MK	RS	UK	UA
5 GHz WLAN (Wi-Fi): len na použitie vo vnútorných priestoroch.							

SK Vyrobila spoločnosť BSH Hausgeräte GmbH v rámci licencie ochrannej známky spoločnosti Siemens AG

BSH Hausgeräte GmbH
Carl-Wery-Straße 34
81739 München, GERMANY
siemens-home.bsh-group.com

9001952471 (060324)
sk