SIEMENS

HQ.74AE.3

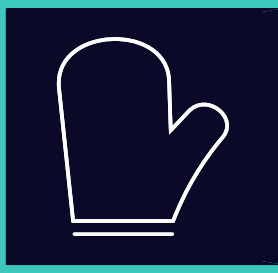

Zabudovaná rúra na pečenie

SK Návod na používanie a pokyny na inštaláciu



Register your appliance on My Siemens
and discover exclusive services and offers.

Siemens Home Appliances

Ďalšie informácie a vysvetlenia nájdete online. Naskenujte QR kód na titulnej strane.



Obsah

NÁVOD NA POUŽÍVANIE

1 Bezpečnosť ... 2
2 Zabránenie vecným škodám ... 5
3 Ochrana životného prostredia a šetrenie ... 6
4 Oboznámenie sa ... 6
5 Príslušenstvo ... 9
6 Pred prvým použitím ... 10
7 Základná obsluha ... 10
8 Rýchle rozohrievanie ... 11
9 Časové funkcie ... 11
10 Detská poistka ... 12
11 Základné nastavenia ... 12
12 Programy ... 13
13 Pečenie s pridaním pary ... 15
14 Čistenie a údržba ... 16
15 Samočistenie ... 17
16 humidClean ... 19
17 Dvierka spotrebiča ... 19
18 Rámy ... 23
19 Odstránenie porúch ... 23
20 Likvidácia ... 25
21 Zákaznícky servis ... 25
22 Takto sa to podarí ... 26

23 NÁVOD NA MONTÁŽ ... 31
23.1 Všeobecné pokyny na montáž ... 31

⚠ 1 Bezpečnosť

Dodržiavajte nasledujúce bezpečnostné upozornenia.

1.1 Definícia signálnych slov

Tu nájdete význam signálnych slov použitých v tomto návode.

⚠ VAROVANIE
Dodržiavajte tieto upozornenia, aby ste predišli prípadným ťažkým alebo smrteľným zraneniam.

POZOR
Dodržiavajte tieto upozornenia, aby ste zabránili škodám na spotrebiči alebo iným vecným škodám.

Poznámka: Toto vás upozorní na dôležité informácie.

1.2 Všeobecné upozornenia

- Starostlivo si prečítajte tento návod.
- Návod, ako aj ďalšie informácie o produkte uschovajte pre neskoršie použitie alebo ďalšieho majiteľa.
- Nepripájajte spotrebič, ak došlo k poškodeniu počas prepravy.

1.3 Používanie v súlade s určením

Tento spotrebič je určený len na zabudovanie. Dodržiavajte špeciálny návod na montáž. Spotrebiče bez zástrčky smie pripájať iba koncesovaný odborný personál. Pri škodách spôsobených nesprávnym pripojením zaniká nárok na záruku.

Tento spotrebič používajte len:
- na prípravu jedál a nápojov.
- v súkromných domácnostiach a v uzavretých priestoroch domáceho prostredia.
- maximálne do výšky 4000 m nad morom.

Spotrebič nepoužívajte:
- s externým budíkom alebo diaľkovým ovládaním.

1.4 Obmedzenie skupiny používateľov

Tento spotrebič môžu používať deti staršie ako 8 rokov a osoby so zníženými fyzickými, senzorickými alebo mentálnymi schopnosťami alebo osoby s nedostatočnými skúsenosťami a/alebo vedomosťami iba vtedy, ak sú pod dozorom alebo ak boli poučené o bezpečnom používaní spotrebiča a nebezpečenstiev, ktoré z neho vyplývajú.
Deti sa so spotrebičom nesmú hrať.

Čistenie a používateľskú údržbu nesmú vykonávať deti, výnimkou je iba prípad, ak sú staršie ako 15 rokov a sú pod dozorom.
Deti mladšie ako 8 rokov sa musia zdržiavať v bezpečnej vzdialenosti od spotrebiča a prívodného kábla.

1.5 Bezpečné používanie

Príslušenstvo vždy správne zasuňte do varného priestoru.
→ *"Príslušenstvo", Strana 9*

⚠ VAROVANIE – Riziko požiaru!
Horľavé predmety uskladnené vo varnom priestore sa môžu vznietiť.
- ▸ Vo varnom priestore nikdy neuchovávajte horľavé predmety.
- ▸ Ak zo spotrebiča vychádza dym, vypnite ho alebo vytiahnite sieťovú zástrčku zo zásuvky a dvierka nechajte zatvorené, aby sa prípadné plamene udusili.

Voľné zvyšky jedál, tuk a šťava z pečenia sa môžu vznietiť.
- ▸ Pred spustením prevádzky odstráňte z priestoru pečenia, z vyhrievacích prvkov a príslušenstva hrubé nečistoty.

Pri otvorení dvierok vzniká prúdenie vzduchu. Papier na pečenie sa nesmie dotknúť ohrevného telesa kvôli vznieteniu.
- ▸ Pri predhrievaní a počas prípravy jedla nikdy neklaďte papier na pečenie voľne na príslušenstvo.
- ▸ Papier na pečenie vždy vhodne pristrihnite a zaťažte riadom alebo formou na pečenie.

⚠ VAROVANIE – Riziko popálenia!
Spotrebič a jeho prístupné časti sa počas používania zahrievajú.
- ▸ Dávajte pozor, aby ste sa nedotkli vyhrievacích prvkov.
- ▸ Deti mladšie ako 8 rokov sa musia zdržiavať v bezpečnej vzdialenosti.

Príslušenstvo alebo riad sa veľmi zohreje.
- ▸ Vždy, keď vyberáte horúce príslušenstvo alebo riad z varného priestoru, používajte chňapku na hrniec.

Alkoholové výpary sa môžu v horúcom vnútornom priestore vznietiť. Dvierka spotrebiča môžu prasknúť. Môžu vystupovať pary a ostré plamene.
- ▸ Používajte do jedál len malé množstvá vysokopercentných nápojov.
- ▸ Nezohrievajte liehoviny (≥ 15 % obj.) v neriedenom stave (napríklad na podlievanie alebo prelievanie jedla).
- ▸ Dvierka spotrebiča opatrne otvorte.

Teleskopické výsuvy sa počas prevádzky spotrebiča veľmi zohrejú.
- ▸ Skôr, ako sa teleskopických výsuvov dotknete, nechajte ich vychladnúť.
- ▸ Teleskopických výsuvov sa dotýkajte iba chňapkou.

⚠ VAROVANIE – Riziko obarenia!
Prístupné časti sa počas prevádzky rozpália.
- ▸ Nikdy sa nedotýkajte horúcich častí.
- ▸ Deti udržujte v bezpečnej vzdialenosti.

Pri otvorení dvierok spotrebiča môže unikať veľmi horúca para. Para nie je vždy viditeľná v závislosti od teploty.
- ▸ Dvierka spotrebiča opatrne otvorte.
- ▸ Deti udržujte v bezpečnej vzdialenosti.

V horúcom varnom priestore sa môže z vody vytvárať horúca vodná para.
- ▸ Nikdy nedávajte vodu do horúceho vnútorného priestoru rúry.

⚠ VAROVANIE – Riziko poranenia!
Poškriabané sklo na dvierkach spotrebiča môže prasknúť.
- ▸ Na čistenie skla dvierok rúry nepoužívajte drsné abrazívne čistiace prostriedky alebo ostré kovové škrabky, pretože by mohli poškriabať povrch.

Spotrebič a časti, ktorých sa možno dotknúť, môžu mať ostré hrany.
- ▸ Pri manipulácii a čistení buďte opatrní.
- ▸ Pokiaľ je to možné, noste ochranné rukavice.

Závesy dvierok spotrebiča sa pri otváraní a zatváraní zatvárajú a môžete sa privrieť.
- ▸ Nesiahajte do priestoru závesov.

Súčasti dvierok spotrebiča môžu mať ostré hrany.
- ▸ Nasaďte si ochranné rukavice.

Alkoholové výpary sa môžu v horúcom vnútornom priestore vznietiť a dvierka spotrebiča môžu prasknúť a prípadne vypadnúť. Sklá dvierok môžu prasknúť.
→ *"Zabránenie vecným škodám", Strana 5*
- ▸ Používajte do jedál len malé množstvá vysokopercentných nápojov.
- ▸ Nezohrievajte liehoviny (≥ 15 % obj.) v neriedenom stave (napríklad na podlievanie alebo prelievanie jedla).
- ▸ Dvierka spotrebiča opatrne otvorte.

⚠ VAROVANIE – Riziko zásahu elektrickým prúdom!
Neodborné opravy sú nebezpečné.
- ▸ Spotrebič môže opravovať iba príslušne vyškolený personál.

- ▸ Pri oprave spotrebiča sa smú používať len originálne náhradné súčiastky.
- ▸ Keď sa poškodí elektrický prívodný kábel alebo pripojovací kábel tohto spotrebiča, musí sa vymeniť za špeciálny elektrický kábel alebo pripojovací kábel, ktorý je k dispozícii u výrobcu alebo v zákazníckom servise.
- ▸ Ak sa napájací kábel tohto spotrebiča poškodí, musí byť vymenený vyškoleným odborným personálom.

Poškodená izolácia sieťového prívodného vedenia je nebezpečná.

- ▸ Sieťové prívodné vedenie sa nikdy nesmie dostať do kontaktu s horúcimi časťami spotrebiča alebo tepelnými zdrojmi.
- ▸ Sieťové prívodné vedenie sa nikdy nesmie dostať do kontaktu s ostrými špicami alebo hranami.
- ▸ Nikdy neohýbajte, nestláčajte ani nevymieňajte sieťové prívodné vedenie.

Vniknutá vlhkosť môže spôsobiť úraz elektrickým prúdom.

- ▸ Na čistenie spotrebiča nepoužívajte parný čistič ani vysokotlakový čistič.

Poškodený spotrebič alebo poškodené sieťové prívodné vedenie je nebezpečné.

- ▸ Nikdy nepoužívajte poškodený spotrebič.
- ▸ Nikdy neťahajte za sieťové prívodné vedenie, keď ho chcete odpojiť od elektrickej siete. Vždy odpojte sieťovú zástrčku sieťového prívodného vedenia.
- ▸ Keď je spotrebič alebo sieťové prívodné vedenie poškodené, okamžite vytiahnite zástrčku sieťového prívodného vedenia alebo vypnite poistku v poistkovej skrini.
- ▸ Zavolajte na zákaznícky servis. →*Strana 25*

Po inštalácii spotrebiča nesmú byť otvory na zadnej stene spotrebiča prístupné deťom.

- ▸ Dodržiavajte špeciálny návod na montáž.

⚠ VAROVANIE – Riziko udusenia!

Deti si môžu obalový materiál pretiahnuť cez hlavu alebo sa doň zabaliť a zadusiť.

- ▸ Obalový materiál uchovávajte mimo detí.
- ▸ Nenechajte deti hrať sa s obalovým materiálom.

Deti môžu vdýchnuť alebo prehltnúť malé časti a zadusiť sa.

- ▸ Drobné časti uchovávajte mimo dosahu detí.
- ▸ Nenechajte deti hrať sa drobnými dielmi.

1.6 Halogénová žiarovka

⚠ VAROVANIE – Riziko popálenia!

Osvetlenie v rúre sa veľmi zahrieva. Ešte istý čas po vypnutí hrozí nebezpečenstvo popálenia.

- ▸ Nedotýkajte sa skleneného krytu.
- ▸ Pri čistení zabráňte kontaktu s pokožkou.

⚠ VAROVANIE – Riziko zásahu elektrickým prúdom!

Pri výmene žiarovky sú kontakty objímky žiarovky pod napätím.

- ▸ Pred výmenou žiarovky sa uistite, či je spotrebič vypnutý, aby ste predišli možnému zásahu elektrickým prúdom.
- ▸ Vytiahnite aj sieťovú zástrčku alebo vypnite poistku v poistkovej skrinke.

1.7 Pečenie s pridaním pary

Keď používate pridanie pary, dodržiavajte tieto pokyny.

⚠ VAROVANIE – Riziko popálenia!

Počas prevádzky spotrebiča dosahuje nádržka na vodu vysoké teploty.

- ▸ Nikdy neodstraňujte nádržku na vodu počas prevádzky.
- ▸ Nádržku na vodu odstráňte až vtedy, keď je vychladnutá.

⚠ VAROVANIE – Riziko požiaru!

Pary horľavých kvapalín sa môžu vo vnútornom priestore na horúcich povrchoch zapáliť a spôsobiť vznietenie. Dvierka spotrebiča môžu prasknúť. Môžu vystupovať pary a ostré plamene.

- ▸ Do nádržky na vodu nelejte horľavé tekutiny, napr. alkoholické nápoje.
- ▸ Do nádržky na vodu nalejte iba vodu.

1.8 Funkcia čistenia

⚠ VAROVANIE – Riziko požiaru!

Voľné zvyšky jedál, tuk a šťava z pečenia sa môžu počas prevádzky funkcie čistenia vznietiť.

- ▸ Pred každým spustením funkcie čistenia odstráňte z varného priestoru a príslušenstva hrubé nečistoty.
- ▸ Nikdy nečistite príslušenstvo spolu s rúrou.

Spotrebič sa počas priebehu funkcie čistenia veľmi zohreje.

- ▸ Na rúčku dvierok nikdy nevešajte horľavé predmety, ako napr. utierky na riad.
- ▸ Prednú časť spotrebiča udržujte voľnú.
- ▸ Deti udržujte v bezpečnej vzdialenosti.

Ak je poškodené tesnenie dvierok, v oblasti dvierok uniká veľké množstvo tepla.
- ▸ Tesnenie neumývajte abrazívnym spôsobom a nedávajte dolu.
- ▸ Spotrebič nikdy nepoužívajte s poškodeným tesnením alebo bez tesnenia.

⚠ VAROVANIE – Riziko vážneho poškodenia zdravia!
Spotrebič sa počas funkcie čistenia veľmi zohreje. Nepriľnavá vrstva plechov a foriem sa zničí a vzniknú jedovaté plyny.
- ▸ Nikdy súčasne s rúrou nečistite plechy a formy s nepriľnavou vrstvou pomocou funkcie čistenia.
- ▸ Nikdy nečistite príslušenstvo spolu s rúrou.

⚠ VAROVANIE – Riziko poškodenia zdravia!
Funkcia čistenia zohreje varný priestor na veľmi vysokú teplotu, takže zvyšky z pečenia a grilovania sa spália. Uvoľňujú sa pary, ktoré môžu spôsobiť dráždenie slizníc.
- ▸ Počas priebehu funkcie čistenia kuchyňu dostatočne vetrajte.
- ▸ Nezdržiavajte sa dlhší čas v miestnosti.
- ▸ Deti a domáce zvieratá udržiavajte v bezpečnej vzdialenosti.

⚠ VAROVANIE – Riziko popálenia!
Varný priestor sa počas priebehu funkcie čistenia veľmi zohreje.
- ▸ Nikdy neotvárajte dvierka spotrebiča.
- ▸ Nechajte spotrebič vychladnúť.
- ▸ Deti udržujte v bezpečnej vzdialenosti.

⚠ Spotrebič sa počas funkcie čistenia zvonku veľmi zohreje.
- ▸ Nikdy sa nedotýkajte dvierok spotrebiča.
- ▸ Nechajte spotrebič vychladnúť.
- ▸ Deti udržujte v bezpečnej vzdialenosti.

2 Zabránenie vecným škodám

2.1 Všeobecne

POZOR
Alkoholové výpary sa môžu v horúcom vnútornom priestore vznietiť a spôsobiť trvalé poškodenie spotrebiča.
Dvierka spotrebiča môžu v dôsledku vznietenia prasknúť a prípadne vypadnúť. Sklá dvierok môžu prasknúť.
Vzniknutý podtlak môže spôsobiť silné zdeformovanie vnútorného priestoru smerom dovnútra.
- ▸ Nezohrievajte liehoviny (≥ 15 % obj.) v neriedenom stave (napríklad na podlievanie alebo prelievanie jedla).

Voda na dne vnútorného priestoru pri prevádzke spotrebiča pri teplotách vyšších ako 120 °C spôsobuje poškodenie smaltu.
- ▸ Keď sa na dne vnútorného priestoru nachádza voda, nespúšťajte prevádzku.
- ▸ Pred spustením prevádzky utrite vodu z dna vnútorného priestoru.

Predmety na dne vnútorného priestoru pri teplote nad 50 °C spôsobujú hromadenie tepla. Doba pečenia tak nie je zodpovedajúca a smalt sa poškodí.
- ▸ Na dno vnútorného priestoru neukladajte príslušenstvo, papier na pečenie ani akúkoľvek fóliu.
- ▸ Na dno vnútorného priestoru nedávajte žiadny riad pri teplote varenia vyššej ako 50 °C. Výnimkou je nádržka na vodu pri používaní asistenta pridania pary.

Ak sa v horúcom vnútornom priestore nachádza voda, vzniká vodná para. Zmena teploty môže spôsobiť poškodenie.
- ▸ Nikdy nedávajte vodu do horúceho vnútorného priestoru rúry.
- ▸ Na dno vnútorného priestoru nikdy nedávajte nádobu s vodou. Výnimkou je nádržka na vodu pri použití pridania pary.

Vlhkosť vo varnom priestore počas dlhšieho času vedie ku korózii.
- ▸ Po použití nechajte vnútorný priestor vyschnúť.
- ▸ V zatvorenom varnom priestore neuchovávajte dlhší čas žiadne vlhké potraviny.
- ▸ Vo varnom priestore neskladujte potraviny.
- ▸ Do dvierok spotrebiča nič neprivierajte.

Ovocná šťava, ktorá preteká z plechu na pečenie, spôsobí fľaky, ktoré už nie je možné odstrániť.
- ▸ Pri pečení ovocných koláčov nedávajte na plech na pečenie príliš veľké množstvo ovocia.
- ▸ Ak je to možné, použite hlbší univerzálny pekáč.

Čistič na rúry v teplom vnútornom priestore poškodzuje smalt.
- ▸ Čistič na rúry nikdy nepoužívajte v teplom vnútornom priestore.
- ▸ Pred ďalším rozohrievaním úplne odstráňte zvyšky z vnútorného priestoru a dvierok spotrebiča.

Ak je tesnenie veľmi znečistené, dvierka spotrebiča sa pri prevádzke už správne nezatvárajú. Susedné čelá nábytku sa môžu poškodiť.
- ▸ Tesnenia udržiavajte vždy čisté.
- ▸ Spotrebič nikdy nepoužívajte s poškodeným tesnením alebo bez tesnenia.

Použitie dvierok spotrebiča na sedenie alebo odkladanie môže poškodiť dvierka spotrebiča.
- ▸ Na dvierkach spotrebiča nestojte, neseďte, nevešajte sa na ne ani sa o ne neopierajte.
- ▸ Na dvierka spotrebiča neodkladajte riad alebo príslušenstvo.

Pri niektorých typoch spotrebiča môže príslušenstvo po zatvorení dvierok spotrebiča poškrabať sklo dvierok.
- ▸ Príslušenstvo vždy zasuňte do vnútorného priestoru až na doraz.

Alobal na skle dvierok môže spôsobiť trvalé sfarbenia.
- ▸ Alobal vo vnútornom priestore sa nesmie dostať do kontaktu so sklom dvierok.

3 Ochrana životného prostredia a šetrenie

3.1 Likvidácia obalu

Obalové materiály nezaťažujú životné prostredie a sú recyklovateľné.

- Jednotlivé komponenty zlikvidujte oddelene podľa druhu.

3.2 Úspora energie

Pri dodržiavaní nasledujúcich pokynov spotrebuje váš spotrebič menej elektrickej energie.

Spotrebič predhrievajte, iba ak sa to uvádza v recepte alebo v odporúčaných nastaveniach.
→ *"Takto sa to podarí", Strana 26*

✔ Keď spotrebič nepredhrievate, ušetríte až 20 % energie.

Používajte tmavé, načierno lakované alebo smaltované formy na pečenie.

✔ Takéto formy na pečenie veľmi dobre prijímajú teplo.

Dvierka spotrebiča otvárajte počas prevádzky čo najmenej.

✔ Teplota vo vnútornom priestore zostane zachovaná a spotrebič sa nemusí opätovne zahrievať.

Ak pripravujete viac jedál, pečte ich hneď za sebou alebo súčasne.

✔ Vnútorný priestor je po prvom pečení zohriaty. Vďaka tomu sa skráti čas pečenia ďalšieho koláča.

Pri dlhšom čase prípravy vypnite spotrebič 10 minút pred koncom času prípravy.

✔ Zvyškové teplo je dostatočné na dokončenie prípravy jedla.

Odstráňte z vnútorného priestoru príslušenstvo, ktoré nepoužívate.

✔ Časti príslušenstva, ktoré nepotrebujete, sa nemusia zohrievať.

Mrazené jedlá nechajte pred prípravou rozmraziť.

✔ Ušetríte tak energiu na rozmrazovanie potravín.

Poznámka: Podľa smernice EÚ o ekodizajne 2023/826 má toto zariadenie v režime vypnutia iný stav. Tento stav sa ďalej označuje ako energeticky úsporný režim.
Aj v čase, keď hlavná funkcia nie je aktívna, potrebuje spotrebič energiu na:

- rozpoznanie aktivácie senzorových tlačidiel
- monitorovanie otvárania dvierok
- úpravu času (bez zobrazenia)

Tento stav nezodpovedá podľa definície ani stavu „vypnuté“ ani stavu „pohotovostný režim“, a preto sa zaužíva výraz energeticky úsporný režim. Pri meraní energeticky úsporného režimu sa musí použiť norma EN IEC 60350-1:2023.

4 Oboznámenie sa

4.1 Ovládacie prvky

Pomocou ovládacieho poľa môžete nastaviť všetky funkcie vášho spotrebiča a získať informácie o prevádzkovom stave.

Poznámka: V závislosti od typu spotrebiča sa môžu detaily na obrázku líšiť, napr. farba a tvar.

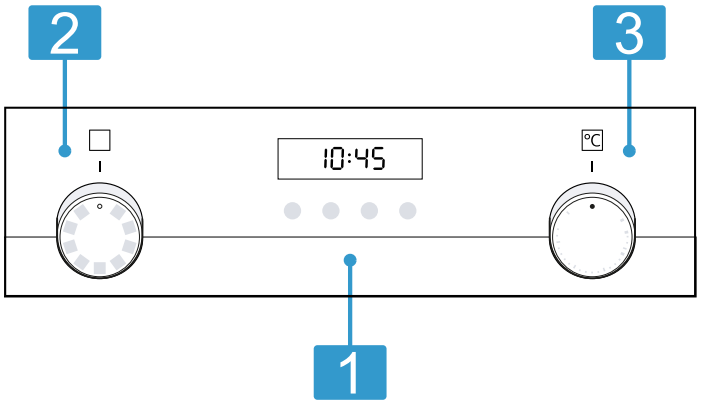

1	**Tlačidlá a displej** Tlačidlá sú plochy citlivé na dotyk. Na zvolenie funkcie stlačte len zľahka príslušné políčko. Displej ukazuje symboly aktívnych funkcií a časové funkcie. → *"Tlačidlá a displej", Strana 6*
2	**Volič funkcií** Voličom funkcií si nastavíte druhy ohrevu a ďalšie funkcie. Volič funkcií môžete otáčať od nulového nastavenia ○ doprava a doľava. Podľa typu spotrebiča je volič funkcií zatláčací. Na zaaretovanie alebo odaretovanie v polohe nula ○ volič funkcií zatlačte. → *"Druhy ohrevu a funkcie", Strana 7*
3	**Volič teploty** Voličom teploty si nastavíte teplotu k druhu ohrevu a zvolíte nastavenia pre ďalšie funkcie. Volič teploty môžete otáčať od polohy nula● doprava a doľava. Podľa typu spotrebiča je volič teploty zatláčací. Na zaaretovanie alebo odaretovanie v polohe nula ● zatlačte volič teploty. → *"Teplota a stupne nastavenia", Strana 8*

4.2 Tlačidlá a displej

Tlačidlami môžete nastaviť rôzne funkcie vášho spotrebiča. Na displeji vidíte nastavenia.
Keď je funkcia aktívna, svieti príslušný symbol na displeji. Symbol času ◷ svieti len vtedy, keď zmeníte čas.

Symbol	Funkcia	Použitie
⏲	Časové funkcie	Zvoľte denný čas ⏲, časovač 🔔, čas trvania I→I a čas konca →I. Pre výber jednotlivých časových funkcií stláčajte viackrát tlačidlo ⏲. → *"Časové funkcie", Strana 11*
−	Mínus	Znížiť nastavené hodnoty.
+	Plus	Zvýšiť nastavené hodnoty.
kg/🔑	Hmotnosť	Voľba hmotnosti pre programy.
kg/🔑	Detská poistka	Aktivovanie alebo deaktivovanie detskej poistky. → *"Detská poistka", Strana 12*

4.3 Druhy ohrevu a funkcie

Aby ste vždy našli správny druh ohrevu pre vaše jedlo, vysvetlíme vám rozdiely a oblasti použitia.
Keď si zvolíte druh ohrevu, spotrebič vám navrhne vhodnú teplotu alebo stupeň. Hodnoty môžete prevziať alebo zmeniť v uvedenom rozsahu.

Symbol	Druh ohrevu	Použitie a spôsob činnosti
	3D-horúci vzduch	Pečenie na jednej alebo viacerých úrovniach. Ventilátor rovnomerne rozháňa teplo prstencového ohrevného telesa na zadnej stene vo vnútornom priestore.
	Horúci vzduch s parou	Pečenie s pridaním pary je zvlášť vhodné na pečenie mäsa a na pečenie chleba a koláčov. Ventilátor rovnomerne rozháňa teplo a paru vo vnútornom priestore. **Poznámka:** Používajte vždy s nádržkou na vodu. Rešpektujte informácie týkajúce sa pary. → *"Pečenie s pridaním pary", Strana 15*
	Mierny horúci vzduch	Šetrná príprava jedál na jednej úrovni bez predhrievania. Ventilátor rovnomerne rozháňa teplo prstencového ohrevného telesa na zadnej stene vo vnútornom priestore. Jedlo sa pripraví vo fázach zvyškovým teplom. Počas pečenia majte dvierka spotrebiča zatvorené. Ak otvoríte dvierka spotrebiča čo i len na chvíľu, spotrebič bude pokračovať vo vykurovaní bez využitia zvyškového tepla. Tento druh ohrevu sa používa na zistenie spotreby energie v režime cirkulácie vzduchu a na stanovenie triedy energetickej účinnosti.
	Stupeň pre pizzu	Príprava pizze alebo jedál, ktoré vyžadujú viac tepla zdola. Ohrieva dolné ohrevné teleso a prstencové ohrevné teleso na zadnej stene.
	Dolný ohrev	Dopečenie alebo príprava jedla vo vodnom kúpeli. Teplo prichádza zdola.
	Gril s cirkuláciou vzduchu	Pečenie hydiny, celých rýb alebo väčších kusov mäsa. Ohrevné teleso grilu a ventilátor sa striedavo zapínajú a vypínajú. Ventilátor víri horúci vzduch okolo jedla.
	Veľkoplošný gril Stupne grilovania: 1 = slabý 2 = stredný 3 = silný	Grilovanie plochých porcií, napr. zeleniny, klobás alebo toastov. Gratinovanie jedál. Rozohreje sa celá plocha pod ohrevným telesom grilu.
	Horný/dolný ohrev	Tradičné pečenie na jednej úrovni. Tento druh ohrevu je zvlášť vhodný na koláče so šťavnatým obložením. Teplo prichádza rovnomerne zhora a zdola. Tento druh ohrevu sa používa na zistenie spotreby energie v konvenčnom režime.

Ďalšie funkcie

Tu nájdete prehľad ďalších funkcií vášho spotrebiča.

Symbol	Funkcia	Použitie
	Rýchle rozohrievanie	Rýchle predhriatie vnútorného priestoru bez príslušenstva. → *"Rýchle rozohrievanie", Strana 11*
	Osvetlenie rúry	Osvetlenie vnútorného priestoru bez ohrevu.
P	Programy	Nastavenie funkcie programu. → *"Programy", Strana 13*

Symbol	Funkcia	Použitie
	Samočistenie	Vyčistí vnútorný priestor takmer samostatne. → *"**Samočistenie**", Strana 17*

4.4 Teplota a stupne nastavenia

Pre druhy ohrevu a funkcie existujú rôzne nastavenia.

Poznámka: Pri nastaveniach stupňa grilovania 3 zníži spotrebič po cca 20 minútach stupeň grilovania na stupeň 1.

Symbol	Funkcia	Použitie
•	Nulová poloha	Spotrebič nehreje.
50 – 275	Teplotné rozmedzie	Nastavenie teploty vo vnútornom priestore v °C.
1, 2, 3 alebo I, II, III	Stupne grilovania	Nastavenie stupňa grilovania pre **Veľkoplošný gril** a **Maloplošný gril** (podľa typu spotrebiča). 1 = slabý 2 = stredný 3 = silný
1, 2, 3 alebo I, II, III	Stupne čistenia	Nastavenie stupňa čistenia pre**Samočistenie**. 1 = mierny 2 = stredný 3 = intenzívny

Indikátor rozohrievania

Spotrebič vám zobrazí, keď je ohrev aktívny.
Keď sa spotrebič rozohrieva, na displeji svieti symbol 🌡.
Keď predhrievate, optimálny okamih na vloženie vášho jedla je, keď symbol zhasne.

Poznámky

- Indikátor rozohrievania sa objaví len pri druhoch ohrevu, ku ktorým sa nastaví teplota. Napr. pri stupňoch grilovania sa indikátor rozohrievania nezobrazuje.
- V dôsledku tepelnej zotrvačnosti sa môže zobrazená teplota líšiť od skutočnej teploty vo vnútornom priestore.

4.5 Vnútorný priestor

Funkcie vo vnútornom priestore uľahčujú prevádzku vášho spotrebiča.

Rámy

Na rámy vo vnútornom priestore môžete vložiť príslušenstvo v rôznych výškach.
Spotrebič má 5 úrovní vkladania. Úrovne vkladania sa počítajú zdola nahor.
Rámy sú vybavené výsuvmi alebo výsuvmi so sponou, v závislosti od typu spotrebiča. Výsuvy sú pevne namontované a nedajú sa odobrať. Výsuvy so sponou môžete podľa potreby vložiť na všetky voľné úrovne vkladania.

Rámy môžete vyvesiť, napr. pri čistení.
→ *"Rámy", Strana 23*

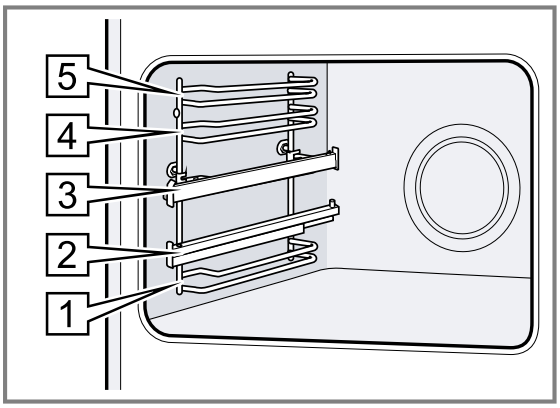

Chladiaci ventilátor

Chladiaci ventilátor sa pri prevádzke automaticky zapína. Vzduch uniká cez dvierka.
Spotrebič rozpozná zvýšenú vlhkosť vo vnútornom priestore. Pri regulácii vlhkosti sa môže zmeniť intenzita a prevádzkový zvuk chladiaceho ventilátora.

POZOR
Zakrytie vetracieho otvoru môže spôsobiť prehriatie spotrebiča.

▸ Nezakrývajte vetrací otvor.

Chladiaci ventilátor po prevádzke ešte istý čas dobieha, aby mohol spotrebič vychladnúť a aby sa z vnútorného priestoru odstránila zvyšková vlhkosť.

Poznámka: Čas dobehu môžete zmeniť v základných nastaveniach. Ak často pripravujete jedlá s vysokou vlhkosťou alebo jedlá dávate do vnútorného priestoru na udržanie ich teploty, nastavte dlhší čas dobehu.
→ *"Základné nastavenia", Strana 12*

Dvierka spotrebiča

Ak počas prebiehajúcej prevádzky otvoríte dvierka na spotrebiči, prevádzka beží ďalej.

5 Príslušenstvo

Používajte originálne príslušenstvo. Je prispôsobené vášmu spotrebiču.

Poznámka: Keď sa príslušenstvo rozhorúči, môže sa zdeformovať. Deformácie nemá žiadny vplyv na funkciu. Keď príslušenstvo vychladne, deformácia zmizne.

V závislosti od typu spotrebiča môže byť dodané príslušenstvo rôzne.

Príslušenstvo		Použitie
Rošt	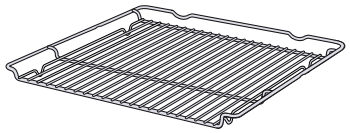	▪ Formy na koláče ▪ Nákypové formy ▪ Riad ▪ Mäso, napr. pečené mäso alebo kúsky na grilovanie ▪ Zmrazené jedlá
Univerzálny pekáč	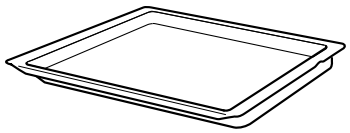	▪ Šťavnaté koláče ▪ Pečivo ▪ Chlieb ▪ Veľký kus pečeného mäsa ▪ Zmrazené jedlá ▪ Zachytenie kvapkajúcej tekutiny, napr. tuk pri grilovaní na rošte.
Nádržka na vodu	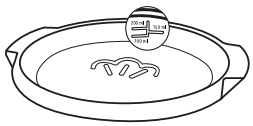	Pečenie s funkciou s pridaním pary Vodorovné označenia na nádržke udávajú množstvo vody: ▪ 100 ml ▪ 150ml ▪ 200 ml **Poznámka:** max. 250 ml

5.1 Zaisťovacia funkcia

Zaisťovacia funkcia zabraňuje prevráteniu príslušenstva pri vytiahnutí.
Príslušenstvo môžete vytiahnuť približne do polovice, pokým sa nezaistí. Ochrana proti prevráteniu funguje iba v prípade, že príslušenstvo správne zasuniete do vnútorného priestoru.

5.2 Zasunutie príslušenstva do vnútorného priestoru

Príslušenstvo vždy správne zasuňte do vnútorného priestoru. Iba tak môžete príslušenstvo vytiahnuť približne do polovice bez toho, aby sa prevrátilo.

1. Príslušenstvo otočte tak, aby bol zárez [a] vzadu a smeroval nadol.
2. Príslušenstvo zasuňte medzi dve vodiace tyče na danej úrovni vkladania.

Rošt	Rošt zasuňte otvorenou stranou k dvierkam spotrebiča a zakrivením ⌣ nadol. 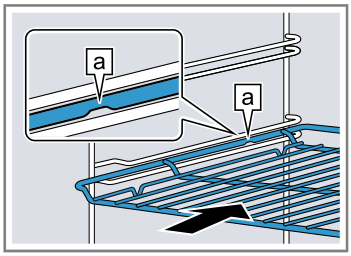
Plech	Vložte plech úkosom [b] smerom k dvierkam spotrebiča.
napr. univerzálny pekáč alebo plech na pečenie	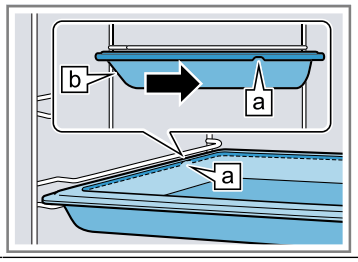

Príslušenstvo položte na zasunuté výsuvné koľajničky.

Rošt alebo plech	Príslušenstvo uložte tak, aby bol okraj príslušenstva umiestnený za úchytkou [a] na výsuvnej koľajničke. 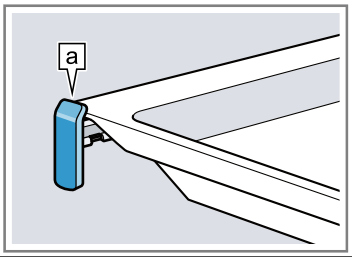

Poznámka: Ak sú výsuvné koľajničky úplne zasunuté alebo vytiahnuté, v závislosti od typu spotrebiča zapadnú na miesto. Výsuvné koľajničky uvoľnite slabým tlakom z ich pozície.

3. Príslušenstvo úplne zasuňte tak, aby sa nedotýkalo dvierok spotrebiča.

Poznámka: Príslušenstvo, ktoré počas používania nepotrebujete, z vnútorného priestoru vyberte.

Kombinovanie príslušenstva

Na zachytenie kvapkajúcej tekutiny môžete skombinovať rošt s univerzálnym pekáčom.

1. Rošt umiestnite na univerzálny pekáč tak, aby obidva dištančné držiaky [a] vzadu priliehali na okraj univerzálneho pekáča.
2. Univerzálny pekáč zasuňte medzi vodiace tyče danej úrovne vkladania. Rošt je pritom nad hornou vodiacou tyčou.

Rošt na univerzálnom pekáči

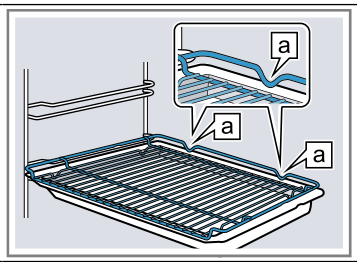

5.3 Ďalšie príslušenstvo

Ďalšie príslušenstvo si môžete kúpiť v zákazníckom servise, v špecializovaných predajniach alebo na internete. Rozsiahlu ponuku pre váš spotrebič nájdete na internete alebo v našich prospektoch:
siemens-home.bsh-group.com
Príslušenstvo je špecifické pre daný spotrebič. Uveďte pri kúpe vždy presné označenie (E-Nr.) vášho spotrebiča.
Informácie o tom, ktoré príslušenstvo je k dispozícii pre váš spotrebič, nájdete v e-shope alebo sa dozviete v zákazníckom servise.

6 Pred prvým použitím

Vykonajte nastavenia pre prvé uvedenie do prevádzky. Vyčistite spotrebič a príslušenstvo.

6.1 Prvé uvedenie do prevádzky

Pred začatím používania spotrebiča musíte vykonať nastavenia pre prvé uvedenie do prevádzky.

Nastavte čas

Po pripojení spotrebiča alebo po výpadku prúdu bliká na displeji čas. Čas sa začína o 12.00 hod. Nastavte aktuálny čas.

Požiadavka: Volič funkcií musí byť v polohe nula .

1. Tlačidlom − alebo + nastavte denný čas.
2. Stlačte tlačidlo ◷.

✔ Na displeji sa zobrazí nastavený čas.

6.2 Čistenie spotrebiča pred prvým použitím

Prv než začnete prvý raz pripravovať jedlo v spotrebiči, vyčistite vnútorný priestor a príslušenstvo.

1. Z vnútorného priestoru vyberte informácie o výrobku a príslušenstvo. Odstráňte zvyšky obalu, napr. polystyrénové guľôčky, a odstráňte lepiacu pásku v spotrebiči alebo na ňom.
2. Hladké plochy vo vnútornom priestore utrite mäkkou vlhkou utierkou.
3. Nastavte druh ohrevu a teplotu.
   → *"Základná obsluha", Strana 10*

Druh ohrevu	3D horúci vzduch
Teplota	maximálna
Čas trvania	1 hodina

4. Počas rozohrievania spotrebiča vetrajte kuchyňu.
5. Spotrebič vypnite po uvedenom čase trvania.
6. Keď je spotrebič vychladnutý, hladké plochy vo vnútornom priestore vyčistite umývacím roztokom a handričkou.
7. Príslušenstvo vyčistite umývacím roztokom a handričkou alebo mäkkou kefkou.

7 Základná obsluha

7.1 Zapnutie spotrebiča

▸ Volič funkcií nastavte do inej polohy ako na nulu o.

✔ Spotrebič je zapnutý.

7.2 Nastavenie druhu ohrevu a teploty

1. Voličom funkcií nastavte druh ohrevu.
2. Voličom teploty nastavte teplotu alebo stupeň grilovania.

✔ Po niekoľkých sekundách spotrebič spustí ohrev.

3. Keď je jedlo hotové, spotrebič vypnite.

Tipy

- Najvhodnejší druh ohrevu pre vaše jedlo nájdete v opise druhov ohrevu.
  → *"Druhy ohrevu a funkcie", Strana 7*
- Na spotrebiči môžete nastaviť aj čas trvania a koniec prevádzky.
  → *"Časové funkcie", Strana 11*

Zmena druhu ohrevu

Druh ohrevu môžete kedykoľvek zmeniť.

▸ Voličom funkcií nastavte požadovaný druh ohrevu.

Zmena teploty

Teplotu môžete kedykoľvek zmeniť.

▸ Voličom teploty nastavte požadovanú teplotu.

7.3 Vypnutie spotrebiča

- ▸ Volič funkcií otočte do polohy nula ○.
- ✔ Spotrebič je vypnutý.

8 Rýchle rozohrievanie

Z dôvodu časovej úspory môžete pomocou rýchleho rozohrievania skrátiť čas rozohrievania.

8.1 vhodné druhy ohrevu pre rýchle rozohrievanie

Rýchle rozohrievanie môže pri nastavených teplotách nad 100 °C skrátiť čas rozohrievania.

Najvhodnejšie druhy ohrevu sú:

- **3D-horúci vzduch**

8.2 Nastavenie rýchleho rozohrievania

Aby ste dosiahli rovnomerný výsledok pečenia, vložte jedlo do vnútorného priestoru až vtedy, keď je rýchle rozohrievanie ukončené.

1. Voličom funkcií nastavte rýchle rozohrievanie.
2. Voličom teploty nastavte požadovanú teplotu.
- ✔ Po niekoľkých sekundách sa rýchle rozohrievanie spustí.
- ✔ Keď rýchle rozohrievanie končí, indikátor rozohrievania zhasne.
3. Voličom funkcií nastavte vhodný druh ohrevu.
4. Vložte jedlo do vnútorného priestoru.

9 Časové funkcie

Váš spotrebič má rôzne časové funkcie, ktorými môžete riadiť jeho prevádzku.

9.1 Prehľad časových funkcií

Tlačidlom ◷ zvolíte rôzne časové funkcie.

Časová funkcia	Použitie
Kuchynský časovač 🔔	Kuchynský časovať môžete nastaviť nezávisle od prevádzky. Neovplyvňuje spotrebič.
Čas trvania I→I	Ak pri prevádzke nastavíte čas trvania, po uplynutí času trvania spotrebič automaticky prestane hriať.
Koniec →I	K času trvania môžete nastaviť denný čas, kedy sa má prevádzka ukončiť. Spotrebič sa automaticky spustí tak, aby sa prevádzka skončila v požadovanom čase.
Čas ◷	Môžete nastaviť čas.

9.2 Nastavenie minútky

Časovač funguje nezávisle od prevádzky. Časovač môžete nastaviť pri zapnutom alebo vypnutom spotrebiči v rozsahu do 23 hodín 59 minút. Časovač má vlastný signál, takže budete počuť, či uplynul čas časovača alebo čas trvania.

Poznámka: Kuchynský časovač a čas trvania nemôžu bežať súčasne. Keď je už čas trvania nastavený, kuchynský časovač sa nedá nastaviť.

1. Stláčajte tlačidlo ◷ dovtedy, kým nebude na displeji označený 🔔.
2. Nastavte čas na kuchynskom časovači pomocou tlačidla − alebo +.

Tlačidlo	Navrhovaná hodnota
−	5 minút
+	10 minút

Do 10 minút sa dá čas na časovači nastaviť v 30-sekundových intervaloch. Potom budú časové intervaly tým väčšie, čím bude vyššia hodnota.

- ✔ Po niekoľkých sekundách sa časovač spustí a čas na časovači začne plynúť.
- ✔ Po uplynutí času na časovači zaznie signál a čas trvania zobrazený na displeji je nula.
3. Po uplynutí času na kuchynskom časovači:
   - ▸ Kuchynský časovač vypnite stlačením ľubovoľného tlačidla.

Zmena kuchynského časovača

Čas nastavený na kuchynskom časovači môžete kedykoľvek zmeniť.

Požiadavka: Na displeji je označený 🔔.

- ▸ Tlačidlom − alebo + zmeníte čas na kuchynskom časovači.
- ✔ Po niekoľkých sekundách spotrebič zmenu uloží.

Zrušenie časovača

Čas nastavený na kuchynskom časovači môžete kedykoľvek zrušiť.

Požiadavka: Na displeji je označený 🔔.

- ▸ Čas na kuchynskom časovači vynulujete tlačidlom −.
- ✔ Po niekoľkých sekundách spotrebič zmenu uloží a 🔔 zhasne.

9.3 Nastavenie času trvania

Čas trvania prevádzky môžete nastaviť až na 23 hodín a 59 minút.

Požiadavka: Druh ohrevu a teplota alebo stupeň sú nastavené.

1. Stláčajte tlačidlo ◷ dovtedy, kým nebude na displeji označený I→I.

2. Čas trvania nastavte tlačidlom − alebo +.

Tlačidlo	Navrhovaná hodnota
−	10 minút
+	30 minút

Do jednej hodiny sa dá čas trvania nastaviť v minútových intervaloch, potom v 5-minútových intervaloch.

✔ Po niekoľkých sekundách spustí spotrebič ohrev a čas trvania začne plynúť.
✔ Po uplynutí času trvania zaznie signál a čas trvania zobrazený na displeji je nula.
3. Po uplynutí času trvania:
   ▸ Keď chcete signál predčasne ukončiť, stlačte ľubovoľné tlačidlo.
   ▸ Keď chcete znova nastaviť čas trvania, stlačte tlačidlo +.
   ▸ Keď je jedlo hotové, spotrebič vypnite.

Zmena trvania

Čas trvania môžete kedykoľvek zmeniť.

Požiadavka: Na displeji je označený I→I.

▸ Čas trvania zmeníte tlačidlom − alebo +.
✔ Po niekoľkých sekundách spotrebič zmenu uloží.

Zrušenie času trvania

Čas trvania môžete kedykoľvek zrušiť.

Požiadavka: Na displeji je označený I→I.

▸ Čas trvania vynulujte tlačidlom −.
✔ Po niekoľkých sekundách spotrebič zmenu uloží a ohrev pokračuje bez nastaveného času trvania.

9.4 Nastavenie času skončenia ohrevu

Čas, kedy sa má skončiť čas trvania ohrevu, môžete posunúť až o 23 hodín a 59 minút.

Poznámky

- Pri druhoch ohrevu s funkciou grilovania nie je možné nastaviť koniec.
- Aby ste dosiahli dobrý výsledok pečenia, čas konca neposúvajte, keď sa už spustila prevádzka.
- Potraviny nesmú zostať príliš dlho vo vnútornom priestore, aby sa nepokazili.

Požiadavky

- Druh ohrevu a teplota alebo stupeň sú nastavené.
- Čas trvania je nastavený.

1. Stláčajte tlačidlo ◷ dovtedy, kým nebude na displeji označený →I.
2. Stlačte tlačidlo − alebo +.

✔ Na displeji sa zobrazí vypočítaný čas ukončenia.

3. Čas ukončenia posuňte tlačidlom − alebo +.

✔ Po niekoľkých sekundách spotrebič uloží nastavenie a na displeji sa zobrazí nastavený čas ukončenia.
✔ Po dosiahnutí vypočítaného času spustenia spotrebič spustí ohrev a čas trvania začne plynúť.
✔ Po uplynutí času trvania zaznie signál a čas trvania zobrazený na displeji je nula.

4. Po uplynutí času trvania:
   ▸ Keď chcete signál predčasne ukončiť, stlačte ľubovoľné tlačidlo.
   ▸ Keď chcete znova nastaviť čas trvania, stlačte tlačidlo +.
   ▸ Keď je jedlo hotové, spotrebič vypnite.

Zmena konca

Aby ste dosiahli dobrý výsledok pečenia, nastavený čas konca môžete zmeniť len dovtedy, kým sa nespustí prevádzka a nezačne plynúť čas trvania.

Požiadavka: Na displeji je označený →I.

▸ Čas ukončenia posuňte tlačidlom − alebo +.
✔ Po niekoľkých sekundách spotrebič zmenu uloží.

Zrušenie konca

Nastavený čas ukončenia môžete kedykoľvek vymazať.

Požiadavka: Na displeji je označený →I.

▸ Čas ukončenia nastavte tlačidlom − na aktuálny denný čas plus nastavený čas trvania.
✔ Po niekoľkých sekundách spotrebič zmenu uloží a spustí ohrev. Čas trvania plynie.

9.5 Nastavte čas

Po pripojení spotrebiča alebo po výpadku prúdu bliká na displeji čas. Čas sa začína o 12.00 hod. Nastavte aktuálny čas.

Požiadavka: Volič funkcií musí byť v polohe nula .

1. Tlačidlom − alebo + nastavte denný čas.
2. Stlačte tlačidlo ◷.

✔ Na displeji sa zobrazí nastavený čas.

10 Detská poistka

Zabezpečte spotrebič tak, aby ho deti nemohli náhodne zapnúť alebo zmeniť nastavenia.

10.1 Aktivovanie detskej poistky

Požiadavka: Volič funkcií je v polohe nula o.

▸ Na aktivovanie detskej poistky podržte stlačené tlačidlo kg/⊸, kým sa na displeji nezobrazí kg/⊸.

10.2 Deaktivácia detskej poistky

Požiadavka: Volič funkcií je v polohe nula o.

▸ Na deaktivovanie detskej poistky podržte stlačené tlačidlo kg/⊸, kým na displeji nezhasne ⊸.

11 Základné nastavenia

Základné nastavenia spotrebiča môžete nastaviť podľa svojich potrieb.

11.1 Prehľad základných nastavení

Tu nájdete prehľad základných a výrobných nastavení. Základné nastavenia závisia od vybavenia vášho spotrebiča.

Ukazovatel'	Základné nastavenie	Výber
c 1	Trvanie signálu po uplynutí času trvania alebo času na časovači	1 = 10 sekúnd 2 = 30 sekúnd [1] 3 = 2 minúty
c 2	Čas čakania, kým sa nastavenie uloží	1 = 3 sekundy [1] 2 = 6 sekúnd 3 = 10 sekúnd
c 3	Tón stlačenia pri stlačení tlačidla	0 = vyp. 1 = zap. [1]
c 4	Jas osvetlenia displeja	1 = tmavý 2 = stredný [1] 3 = jasný
c 5	Zobrazenie času	0 = Skryť denný čas 1 = Zobraziť denný čas [1]
c 6	Detská poistka nastaviteľná	0 = nie 1 = áno [1] 2 = áno, so zaistením dvierok
c 7	Osvetlenie varného priestoru v prevádzke	0 = nie 1 = áno [1]
c 8	Čas dobehu chladiaceho ventilátora	1 = krátko 2 = stredne dlho [1] 3 = dlho 4 = veľmi dlho
c 9	Namontované teleskopické výsuvy [2]	0 = nein [1] (pri roštoch a 1 výsuve) 1 = áno (pri 2 a 3 výsuvoch)
c A	Obnovenie všetkých výrobných nastavení	0 = nie [1] 1 = áno

11.2 Zmena základných nastavení

Požiadavka: Spotrebič je vypnutý.

1. Tlačidlo ◷ podržte stlačené cca 4 sekundy.
2. Nastavenie je možné zmeniť tlačidlom − alebo +.
3. Pomocou tlačidla ◷ prepnite na ďalšie základné nastavenie.
4. Na uloženie zmien podržte tlačidlo ◷ stlačené cca 4 sekundy.

Poznámka: Po výpadku elektrického prúdu zostanú vaše zmeny uložené na základných nastaveniach.

11.3 Zrušenie základných nastavení

- ▸ Otočte volič funkcií.
- ✔ Všetky zmeny sa zahodia a neuložia sa.

12 Programy

Spotrebič vás svojimi programami podporuje pri príprave rôznych jedál a automaticky vyberie optimálne nastavenia.

12.1 Riad pre programy

Používajte žiaruvzdorný riad, ktorý je vhodný pre teploty do 300 °C.
Najvhodnejší riad je riad zo skla alebo sklenenej keramiky. Pečené pokrmy by mali pokrývať asi 2/3 spodnej časti riadu.

Riad z týchto materiálov je nevhodný:

- svetlý, lesklý hliník
- neglazovaná hlina
- plast alebo rukoväti z plastu

12.2 Nastavenia programov

Spotrebič vyberie optimálny druh ohrevu, teplotu a čas trvania.
Aby ste dosiahli optimálny výsledok varenia, musíte nastaviť iba hmotnosť jedla.

Poznámka: Výsledok pečenia závisí od kvality a vlastností potravín. Používajte čerstvé potraviny, najlepšie s teplotou ako v chladničke.

[1] Továrenské nastavenie (môže sa líšiť v závislosti od typu spotrebiča)
[2] V závislosti od vybavenia spotrebiča

12.3 Prehľad programov

Čísla programov sú priradené ku konkrétnym jedlám.
Hmotnosť je nastaviteľná v rozmedzí 0,5 kg až 2,5 kg.

Č.	Pokrm	Riad	Nastavovacia hmotnosť	Pridať tekutinu	Úroveň vkladania	Pokyny
01	**Kurča, neplnené** pripravený na kuchynskú úpravu, korenený	Pekáč so sklenenou pokrievkou	Hmotnosť kurčaťa	nie	2	Položte do nádoby prsami nahor
02	**Morčacie prsia** v celku, korenené	Pekáč so sklenenou pokrievkou	Hmotnosť morčacích pŕs	Dno pekáča zakryte, príp. pridajte max. 250 g zeleniny	2	Mäso predtým neopekajte
03	**Hustá polievka (Eintopf), so zeleninou** vegetariánska	Vysoký pekáč s pokrievkou	Celková hmotnosť	Podľa receptu	2	Zeleninu s dlhším časom prípravy (napr. mrkva) nakrájajte na menšie kúsky ako zeleninu s kratším časom prípravy (napr. paradajky)
04	**Guláš** Hovädzie alebo bravčové mäso nakrájané na kocky, so zeleninou	Vysoký pekáč s pokrievkou	Celková hmotnosť	Podľa receptu	2	Mäso položte naspodok a prikryte zeleninou Mäso predtým neopekajte
05	**Fašírka, čerstvá** Mleté mäso hovädzie, bravčové alebo jahňacie	Pekáč s pokrievkou	Hmotnosť mäsa	nie	2	-
06	**Dusené hovädzie mäso** napr. roštenka, pliecko, orech, alebo sviečkovica	Pekáč s pokrievkou	Hmotnosť mäsa	Mäso takmer zakryte tekutinou	2	Mäso predtým neopekajte
07	**Hovädzie rolády** plnené mäsom alebo zeleninou	Pekáč s pokrievkou	Hmotnosť všetkých naplnených rolád	Rolády takmer zakryte, napr. vývarom alebo vodou	2	Mäso predtým neopekajte
08	**Jahňacie stehno, prepečené** bez kostí, korenená	Pekáč s pokrievkou	Hmotnosť mäsa	Dno pekáča zakryte, príp. pridajte max. 250 g zeleniny	2	Mäso predtým neopekajte
09	**Teľacie pečené mäso, chudé** napr. sviečkovica alebo orech	Pekáč s pokrievkou	Hmotnosť mäsa	Dno pekáča zakryte, príp. pridajte max. 250 g zeleniny	2	Mäso predtým neopekajte
10	**Bravčová krkovička** bez kostí, korenená	Pekáč so sklenenou pokrievkou	Hmotnosť mäsa	Dno pekáča zakryte, príp. pridajte max. 250 g zeleniny	2	Mäso predtým neopekajte

12.4 Príprava jedla na program

1. Odvážte jedlo.
   Hmotnosť jedla je potrebná na správne nastavenie programu.
2. Vložte jedlo do nádoby.
3. Nádobu položte na rošt.
   Vkladajte vždy do studeného vnútorného priestoru.

12.5 Nastavenie programu

Spotrebič vyberie optimálny druh ohrevu, teplotu a čas trvania. Je potrebné nastaviť len hmotnosť.

Poznámky
- Hmotnosť môžete nastaviť iba v určenom rozsahu.
- Po spustení programu už nemôžete zmeniť program ani hmotnosť.

1. **Programy** Ⓟ nastavte voličom funkcií.
2. Požadovaný program nastavte tlačidlom − alebo +.
3. Stlačte tlačidlo kg/⊸.
4. Hmotnosť jedla nastavte pomocou tlačidla − alebo +.
   Vždy nastavte najbližšiu vyššiu hmotnosť.
   - ▸ Na displeji sa zobrazí vypočítaný čas trvania. Čas trvania nie je možné zmeniť.
   - ▸ Pri niektorých programoch je možné posunúť koniec pomocou tlačidla ◷.
   - ▸ Ak chcete zmeniť program, stlačte tlačidlo kg/⊸.

✔ Po niekoľkých sekundách sa program spustí a čas trvania začne plynúť.
✔ Po ukončení programu zaznie signál a čas trvania na displeji je nula.

5. Po ukončení programu:
   - ▸ Keď chcete signál predčasne ukončiť, stlačte ľubovoľné tlačidlo.
   - ▸ Keď chcete znova nastaviť čas trvania na dopečenie jedla, stlačte tlačidlo +. Spotrebič ohrieva s nastaveným programom ďalej.
   - ▸ Keď je jedlo hotové, spotrebič vypnite.

13 Pečenie s pridaním pary

Pri príprave jedál s pridaním pary sa vo vnútornom priestore vytvára para. Tým získa jedlo chrumkavú kôrku a lesklý povrch. Jedlo zostáva vnútri šťavnaté a jemné a stratí svoj objem iba minimálne.

⚠ **VAROVANIE – Riziko popálenia!**
Počas prevádzky spotrebiča dosahuje nádržka na vodu vysoké teploty.
- ▸ Nikdy neodstraňujte nádržku na vodu počas prevádzky.
- ▸ Nádržku na vodu odstráňte až vtedy, keď je vychladnutá.

⚠ **VAROVANIE – Riziko obarenia!**
Pri otvorení dvierok spotrebiča môže unikať veľmi horúca para. Para nie je vždy viditeľná v závislosti od teploty.
- ▸ Dvierka spotrebiča opatrne otvorte.
- ▸ Deti udržujte v bezpečnej vzdialenosti.

POZOR
Používajte iba nádržku na vodu, ktorá je dodaná so spotrebičom.
- ▸ Nikdy nenapĺňajte nádržku počas prípravy jedla.

Nádržku na vodu používajte iba vtedy, keď chcete piecť s pridaním pary.
- ▸ Pred použitím iných funkcií nádržku na vodu najskôr vyberte.
- ▸ Nepoužívajte tvrdé, kovové alebo ostré predmety, ani agresívne čistiace prostriedky.

13.1 Pred každou prevádzkou s parou

Pred každou prevádzkou s parou sa uistite, či je spotrebič zásobený dostatočným množstvom vody.

Vloženie nádržky na vodu

1. Nádržku na vodu vložte na dno spotrebiča do stredu.
2. Nádržku na vodu dostatočne naplňte.
   Značky na okraji nádržky na vodu udávajú množstvo vody:
   - 100 ml
   - 150 ml
   - 200 ml

   Poznámka: max. 250 ml
   Informácie o správnom množstve vody pri pridaní pary nájdete v kapitole .
   → *"Takto sa to podarí", Strana 26*

13.2 Nastavenie pečenia s pridaním pary

Požiadavky
- Vnútorný priestor je studený.
- Nádržka na vodu je naplnená a vložená vo vnútornom priestore.
  → *"Pred každou prevádzkou s parou", Strana 15*

1. **Horúci vzduch s parou** nastavte voličom funkcií.
2. Voličom teploty nastavte požadovanú teplotu.
   Aby ste zabezpečili optimálnu tvorbu pary, nastavte teplotu nad 100 °C.

✔ Po niekoľkých sekundách spotrebič spustí ohrev.

3. Keď je jedlo hotové, spotrebič vypnite.
4. Vysušte vnútorný priestor.
   → *"Po každej prevádzke s parou", Strana 15*

13.3 Po každej prevádzke s parou

Po každej prevádzke s parou spotrebič vysušte.

Poznámka: Rešpektujte údaje na čistenie.
→ *"Čistenie a údržba", Strana 16*

Sušenie vnútorného priestoru

Požiadavka: Spotrebič je vychladnutý.
1. Vyberte nádržku na vodu z vnútorného priestoru a vyčistite mäkkou handričkou.
2. Vnútorný priestor utrite špongiou alebo mäkkou utierkou do sucha.
3. Prípadné škvrny od vodného kameňa odstráňte utierkou namočenou v octe, umyte čistou vodou a osušte mäkkou utierkou.

14 Čistenie a údržba

Aby váš spotrebič zostal dlhodobo pekný a funkčný, starostlivo ho čistite a starajte sa oň.

14.1 Čistiace prostriedky

Aby nedošlo k poškodeniu rôznych povrchov spotrebiča, nepoužívajte nevhodné čistiace prostriedky.

⚠ **VAROVANIE – Riziko zásahu elektrickým prúdom!**
Vniknutá vlhkosť môže spôsobiť úraz elektrickým prúdom.
- Na čistenie spotrebiča nepoužívajte parný čistič ani vysokotlakový čistič.

POZOR
Nevhodné čistiace prostriedky poškodzujú povrch spotrebiča.
- Nepoužívajte ostré alebo abrazívne čistiace prostriedky.
- Nepoužívajte čistiace prostriedky s veľkým obsahom alkoholu.
- Nepoužívajte drsné hubky alebo čistiace špongie.
- Nepoužívajte špeciálne čistiace prostriedky na čistenie za tepla.

Čistič na rúry v teplom vnútornom priestore poškodzuje smalt.
- Čistič na rúry nikdy nepoužívajte v teplom vnútornom priestore.
- Pred ďalším rozohrievaním úplne odstráňte zvyšky z vnútorného priestoru a dvierok spotrebiča.

Nové hubové utierky obsahujú zvyšky z výroby.
- Nové hubové utierky pred použitím dôkladne premyte.

14.2 Vhodné čistiace prostriedky

Na rôzne povrchy spotrebiča používajte iba vhodné čistiace prostriedky.
Dodržiavajte návod na čistenie spotrebiča.

Predná strana spotrebiča

Povrch	Vhodné čistiace prostriedky	Pokyny
Nehrdzavejúca oceľ	▪ Horúci umývací roztok ▪ Špeciálne prostriedky na ošetrovanie nehrdzavejúcej ocele na teplé povrchy	Z povrchov z nehrdzavejúcej ocele ihneď odstráňte vodný kameň, mastné škvrny, škrob a bielkoviny, aby ste zabránili korózii. Prostriedok na ošetrovanie nehrdzavejúcej ocele naneste v tenkej vrstve.
Plast alebo lakované plochy napr. ovládací panel	▪ Horúci umývací roztok	Nepoužívajte čistiaci prostriedok na sklo ani škrabku na sklo.

Dvierka spotrebiča

Oblasť	Vhodné čistiace prostriedky	Pokyny
Sklá dvierok	▪ Horúci umývací roztok ▪ Špirála z nehrdzavejúcej ocele	Nepoužívajte škrabky na sklo. **Tip:** Na dôkladné čistenie demontujte sklá dvierok. → *"Dvierka spotrebiča", Strana 19*
Kryt dvierok	▪ Z nehrdzavejúcej ocele: Čistiaci prostriedok na nehrdzavejúcu oceľ ▪ Z plastu: Horúci umývací roztok	Nepoužívajte čistiaci prostriedok na sklo ani škrabku na sklo. **Tip:** Na dôkladné čistenie odoberte kryt dvierok. → *"Dvierka spotrebiča", Strana 19*
Rukoväť dvierok	▪ Horúci umývací roztok	Aby ste predišli vzniku škvŕn, ktoré nie je možné odstrániť, odstraňovač vodného kameňa z rúčky dverí ihneď odstráňte.

Vnútorný priestor

Oblasť	Vhodné čistiace prostriedky	Pokyny
Smaltované povrchy	▪ Horúci umývací roztok ▪ Octová voda ▪ Čistič na rúry ▪ Špirála z nehrdzavejúcej ocele	Pri silnom znečistení namočte a použite kefku alebo drôtenku. Aby sa vnútorný priestor po čistení vysušil, nechajte dvierka spotrebiča otvorené. **Tip:** Najvhodnejšie je použiť funkciu čistenia. → *"**Samočistenie**", Strana 17* **Poznámky** ▪ Smalt sa pri veľmi vysokých teplotách vypáli, čím vznikajú určité farebné rozdiely. Nemá to vplyv na funkčnosť spotrebiča. ▪ Okraje tenkých plechov na pečenie nemôžu byť celkom potiahnuté smaltom a môžu byť drsné. Antikorózna ochrana nie je narušená. ▪ Zvyšky jedla zanechávajú na smaltovaných povrchoch biely povlak. Povlak nie je zdraviu škodlivý. Nemá to vplyv na funkčnosť spotrebiča. Povlak môžete odstrániť kyselinou citrónovou.
Sklený kryt osvetlenia rúry	▪ Horúci umývací roztok	Pri silnom znečistení použite čistič na rúry.
Rámy	▪ Horúci umývací roztok ▪ Drôtenka nerezová	Pri silnom znečistení namočte a použite kefku alebo drôtenku. **Tip:** Pri čistení rámy vyveste. → *"Rámy", Strana 23*
Vysúvací systém	▪ Horúci umývací roztok	Pri silnom znečistení použite kefku. Aby ste neodstránili mazivo, vyčistite výsuvné koľajničky, keď sú zasunuté. Neumývajte v umývačke riadu. **Tip:** Pri čistení výsuvné koľajničky vyveste. → *"Rámy", Strana 23*
Príslušenstvo	▪ Horúci umývací roztok ▪ Čistič na rúry ▪ Špirála z nehrdzavejúcej ocele	Pri silnom znečistení namočte a použite kefku alebo drôtenku. Smaltované príslušenstvo je vhodné na umývanie v umývačke riadu.
Miska na vodu	▪ Horúci umývací roztok	Umyte a osušte mäkkou utierkou. Miska na vodu je vhodná do umývačky riadu. Nepoužívajte tvrdé, kovové alebo ostré predmety, ani agresívne čistiace prostriedky. → *"Pečenie s pridaním pary", Strana 15* **Poznámka:** Škvrny od vodného kameňa utrite mäkkou handričkou a octovou vodou.

14.3 Čistenie spotrebiča

Aby ste predišli poškodeniu spotrebiča, spotrebič čistite iba podľa pokynov a použitím vhodných čistiacich prostriedkov.

⚠ **VAROVANIE – Riziko popálenia!**
Spotrebič sa počas prevádzky rozpáli.
▸ Pred čistením nechajte spotrebič vychladnúť.

⚠ **VAROVANIE – Riziko požiaru!**
Voľné zvyšky jedál, tuk a šťava z pečenia sa môžu vznietiť.
▸ Pred spustením prevádzky odstráňte z priestoru pečenia, z vyhrievacích prvkov a príslušenstva hrubé nečistoty.

Požiadavka: Dodržiavajte pokyny týkajúce sa čistiacich prostriedkov.

→ *"Čistiace prostriedky", Strana 16*

1. Spotrebič čistite horúcim umývacím roztokom a čistiacou handričkou.
   ▸ Na niektoré povrchy môžete použiť alternatívne čistiace prostriedky.
   → *"Vhodné čistiace prostriedky", Strana 16*
2. Vysušte mäkkou handričkou.

15 Samočistenie

Funkcia čistenia **Samočistenie** ▦ takmer sama vyčistí vnútorný priestor.

Pomocou funkcie čistenia vyčistite vnútorný priestor každé 2 až 3 mesiace. V prípade potreby môžete funkciu čistenia využiť častejšie.
Funkcia čistenia spotrebuje cca 2,5 – 4,8 kilowatthodín.

15.1 Príprava spotrebiča na funkciu čistenia

Ak chcete dosiahnuť dobrý výsledok čistenia, spotrebič starostlivo pripravte.

⚠ **VAROVANIE – Riziko požiaru!**
Horľavé predmety uskladnené vo varnom priestore sa môžu vznietiť.
- Vo varnom priestore nikdy neuchovávajte horľavé predmety.
- Ak zo spotrebiča vychádza dym, vypnite ho alebo vytiahnite sieťovú zástrčku zo zásuvky a dvierka nechajte zatvorené, aby sa prípadné plamene udusili.

Voľné zvyšky jedál, tuk a šťava z pečenia sa môžu počas prevádzky funkcie čistenia vznietiť.
- Pred každým spustením funkcie čistenia odstráňte z varného priestoru a príslušenstva hrubé nečistoty.
- Nikdy nečistite príslušenstvo spolu s rúrou.

Spotrebič sa počas priebehu funkcie čistenia veľmi zohreje.
- Na rúčku dvierok nikdy nevešajte horľavé predmety, ako napr. utierky na riad.
- Prednú časť spotrebiča udržujte voľnú.
- Deti udržujte v bezpečnej vzdialenosti.

Ak je poškodené tesnenie dvierok, v oblasti dvierok uniká veľké množstvo tepla.
- Tesnenie neumývajte abrazívnym spôsobom a nedávajte dolu.
- Spotrebič nikdy nepoužívajte s poškodeným tesnením alebo bez tesnenia.

1. Z vnútorného priestoru vyberte príslušenstvo a riad.
2. Rámy vyveste a vyberte ich z vnútorného priestoru.
   → *"Rámy", Strana 23*
3. Odstráňte hrubé nečistoty z vnútorného priestoru.
   Hrubé nečistoty sa môžu pripáliť a potom sa budú dať ťažšie odstrániť.
4. Vnútro dvierok spotrebiča a okraje vnútorného priestoru v oblasti tesnenia dvierok vyčistite umývacím roztokom a mäkkou handričkou.
   Tesnenie dvierok nevyberajte a nedrhnite.
   Silné nečistoty odstráňte z vnútorného skla dvierok čističom na rúry.
5. Z vnútorného priestoru vyberte predmety. Vnútorný priestor musí byť prázdny.

15.2 Nastavenie funkcie čistenia

V priebehu funkcie čistenia vetrajte kuchyňu.

⚠ **VAROVANIE – Riziko poškodenia zdravia!**
Funkcia čistenia zohreje varný priestor na veľmi vysokú teplotu, takže zvyšky z pečenia a grilovania sa spália. Uvoľňujú sa pary, ktoré môžu spôsobiť dráždenie slizníc.
- Počas priebehu funkcie čistenia kuchyňu dostatočne vetrajte.
- Nezdržiavajte sa dlhší čas v miestnosti.
- Deti a domáce zvieratá udržiavajte v bezpečnej vzdialenosti.

⚠ **VAROVANIE – Riziko popálenia!**
Varný priestor sa počas priebehu funkcie čistenia veľmi zohreje.
- Nikdy neotvárajte dvierka spotrebiča.
- Nechajte spotrebič vychladnúť.
- Deti udržujte v bezpečnej vzdialenosti.

⚠ Spotrebič sa počas funkcie čistenia zvonku veľmi zohreje.
- Nikdy sa nedotýkajte dvierok spotrebiča.
- Nechajte spotrebič vychladnúť.
- Deti udržujte v bezpečnej vzdialenosti.

Poznámka: Osvetlenie rúry počas funkcie čistenia nesvieti.

Požiadavka:

→ *"Príprava spotrebiča na funkciu čistenia", Strana 18*
1. **Samočistenie** ▦ nastavte voličom funkcií.
2. Voličom teploty nastavte požadovaný stupeň čistenia.

Stupeň čistenia	Intenzita čistenia	Čas trvania v hodinách
1	Ľahké	Cca 1:15
2	Stredné	cca 1:30
3	Vysoké	cca 2:00

   Pri vyššom alebo staršom znečistení vyberte vyšší stupeň čistenia.
   Čas trvania nie je možné zmeniť.
✔ Po niekoľkých sekundách sa funkcia čistenia spustí a čas trvania začne plynúť.
✔ Kvôli vašej bezpečnosti sa dvierka spotrebiča od určitej teploty vo vnútornom priestore zablokujú. Na displeji sa zobrazí 🔒.
✔ Po ukončení funkcie čistenia zaznie signál a čas trvania na displeji je nula.
3. Vypnite spotrebič.
   Keď je spotrebič dostatočne vychladnutý, dvierka spotrebiča sa odblokujú a 🔒 zhasne.
4. → *"Príprava spotrebiča na prevádzku po skončení funkcie čistenia", Strana 18*

15.3 Príprava spotrebiča na prevádzku po skončení funkcie čistenia

1. Spotrebič nechajte vychladnúť.
2. Odstráňte popol, ktorý zostal vo vnútornom priestore a v oblasti dvierok spotrebiča.
   → *"Čistenie a údržba", Strana 16*
3. Biely povlak odstráňte kyselinou citrónovou.
   Poznámka: Biely povlak na smaltovaných povrchoch môže vzniknúť v dôsledku hrubého znečistenia. Tieto zvyšky potravín nie sú škodlivé. Povlak neobmedzuje funkciu spotrebiča.
4. Zaveste rámy.
   → *"Rámy", Strana 23*

16 humidClean

humidClean je rýchlou alternatívou na priebežné čistenie vnútorného priestoru. Podpora pri čistení zmäkčuje nečistoty odparovaním čistiaceho roztoku. Nečistoty sa potom dajú ľahšie odstrániť.

16.1 Nastavenie podpory pri čistení

V priebehu funkcie čistenia vetrajte kuchyňu.

⚠ **VAROVANIE – Riziko obarenia!**
V horúcom varnom priestore sa môže z vody vytvárať horúca vodná para.
- ▸ Nikdy nedávajte vodu do horúceho vnútorného priestoru rúry.

Požiadavka: Vnútorný priestor je celkom vychladnutý.
1. Z vnútorného priestoru vyberte príslušenstvo.
2. Zmiešajte 0,4 l vody s kvapkou umývacieho prostriedku a nalejte do stredu dna vnútorného priestoru. Zatvorte dvierka spotrebiča.
   Nepoužívajte destilovanú vodu.
3. Voličom funkcií nastavte druh ohrevu **Dolný ohrev** ⊟.
4. Pomocou voliča teploty nastavte 80 °C.
5. Stláčajte tlačidlo ◷ dovtedy, kým nebude na displeji označený I→I.
6. Čas trvania nastavte tlačidlom − alebo + na 4 minúty.

✔ Po niekoľkých sekundách spustí spotrebič ohrev a čas trvania začne plynúť.
✔ Po uplynutí času trvania zaznie signál a čas trvania zobrazený na displeji je nula.
7. Spotrebič vypnite a vnútorný priestor nechajte cca 20 minút vychladnúť.

16.2 Čistenie vnútorného priestoru po ukončení podpory pri čistení

POZOR
Vlhkosť vo varnom priestore počas dlhšieho času vedie ku korózii.
- ▸ Po ukončení podpory pri čistení varný priestor utrite a nechajte úplne vysušiť.

Požiadavka: Vnútorný priestor je vychladnutý.
1. Zvyškovú vodu utrite z vnútorného priestoru savou utierkou.
2. Hladké smaltované povrchy vo vnútornom priestore vyčistite handričkou alebo mäkkou kefkou. Ťažko odstrániteľné zvyšky odstráňte drôtenkou z ušľachtilej ocele.
3. Vodný kameň odstráňte utierkou namočenou v octe a utrite čistou vodou.
4. Vnútorný priestor utrite mäkkou utierkou do sucha.
5. Keď je vnútorný priestor dostatočne vyčistený:
   - ▸ Na rýchle vysušenie vnútorného priestoru rozohrejte spotrebič pri otvorených dvierkach na približne 5 minút s **3D-horúci vzduch** ⊛ a pri 50 °C.

17 Dvierka spotrebiča

Ak chcete dvierka spotrebiča dôkladne vyčistiť, môžete ich demontovať.

Poznámka: Ďalšie informácie:

17.1 Zvesenie dvierok spotrebiča

Poznámka: Rukoväti dvierok sa líšia v závislosti od typu spotrebiča.

⚠ **VAROVANIE – Riziko poranenia!**
Závesy dvierok spotrebiča sa pri otváraní a zatváraní zatvárajú a môžete sa privrieť.
- ▸ Nesiahajte do priestoru závesov.

Súčasti dvierok spotrebiča môžu mať ostré hrany.
- ▸ Nasaďte si ochranné rukavice.

Ak sú závesy nezaistené, môžu veľmi prudko zaklapnúť.
- ▸ Dbajte na to, aby boli blokovacie páky vždy úplne sklopené, prípadne pri zvesovaní dvierok spotrebiča úplne vyklopené.

1. Úplne otvorte dvierka spotrebiča .
2. Vyklopte blokovaciu páku na ľavom a pravom závese.

Blokovacia páka vyklopená	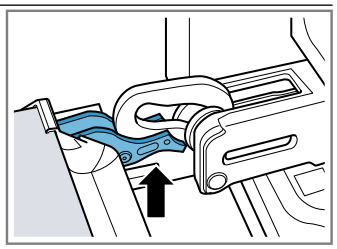 Záves je zaistený a nemôže zaklapnúť.
Blokovacia páka sklopená	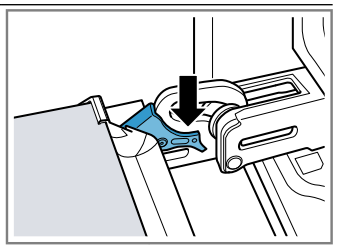 Dvierka spotrebiča sú zaistené a nedajú sa zvesiť.

✔ Blokovacie páky sú vyklopené. Závesy sú zaistené a nemôžu sa zaklapnúť.

3. Zatvorte dvierka spotrebiča až na doraz ①. Uchopte dvierka spotrebiča obidvoma rukami vľavo a vpravo a vytiahnite ich smerom nahor ②.

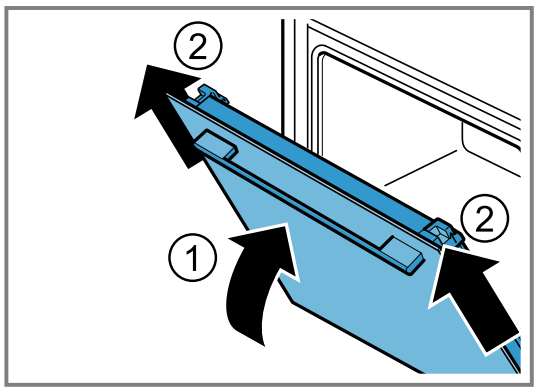

4. Dvierka spotrebiča opatrne položte na rovný povrch.

17.2 Zavesenie dvierok spotrebiča

1. ⚠ **VAROVANIE – Riziko poranenia!**
   Závesy dvierok spotrebiča sa pri otváraní a zatváraní zatvárajú a môžete sa privrieť.
   ▸ Nesiahajte do priestoru závesov.

   Poznámka: Dbajte na to, aby ste dvierka spotrebiča zasunuli na závesy bez odporu.

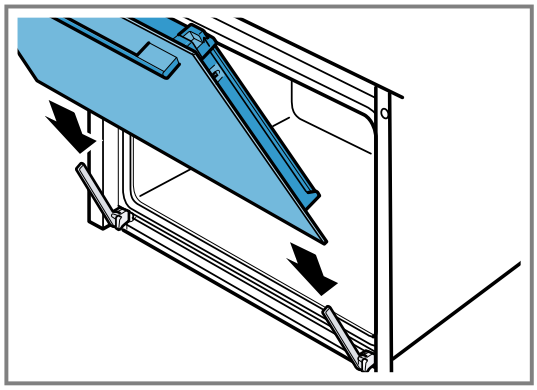

2. Zasuňte dvierka spotrebiča obidvomi rukami až na doraz.

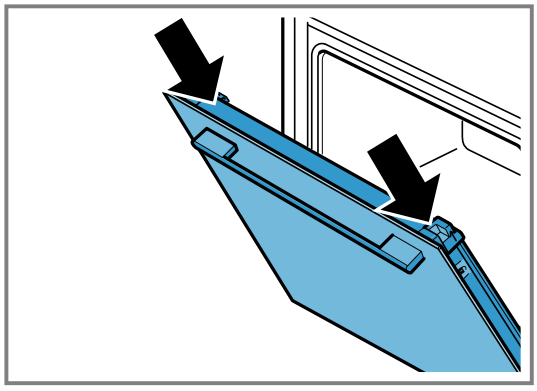

3. Úplne otvorte dvierka spotrebiča.

4. Sklopte blokovaciu páku na ľavom a pravom závese.

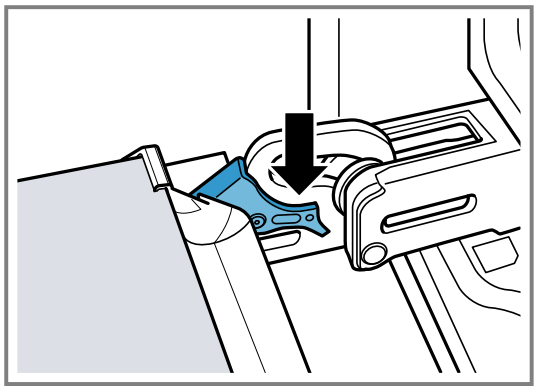

✔ Blokovacie páky sú sklopené. Dvierka spotrebiča sú zaistené a nedajú sa zvesiť.

5. Zatvorte dvierka spotrebiča.

17.3 Demontáž skla dvierok

⚠ **VAROVANIE – Riziko poranenia!**
Závesy dvierok spotrebiča sa pri otváraní a zatváraní zatvárajú a môžete sa privrieť.
▸ Nesiahajte do priestoru závesov.
Súčasti dvierok spotrebiča môžu mať ostré hrany.
▸ Nasaďte si ochranné rukavice.

Poznámka: Spotrebič má v závislosti od typu kovovú lištu, ktorá sa dá vyklopiť.

1. Úplne otvorte dvierka spotrebiča.
2. Vyklopte blokovaciu páku na ľavom a pravom závese.

✔ Blokovacie páky sú vyklopené. Závesy sú zaistené a nemôžu sa zaklapnúť.

3. Zatvorte dvierka spotrebiča až na doraz.
4. Zatlačte na ľavú a pravú prítlačnú plochu ①, kým nebudete počuť kliknutie.

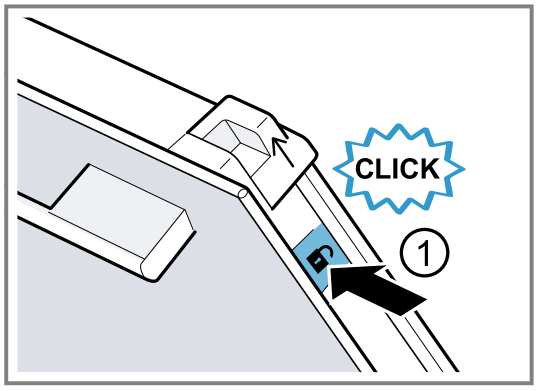

5. Posuňte dva posuvné kryty v smere šípky smerom nahor ②.

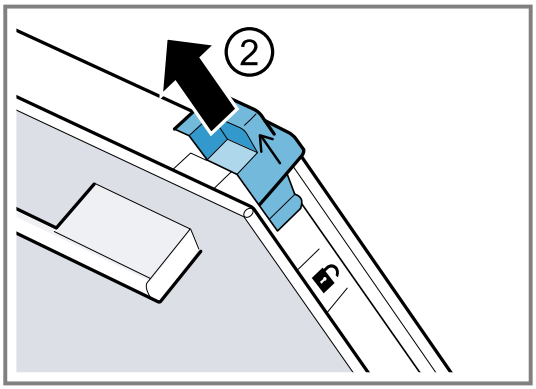

6. Vytiahnite vnútorné sklo šikmo smerom nahor a opatrne ho položte na rovný povrch.
7. V závislosti od typu spotrebiča vyklopte ľavú a pravú kovovú lištu v smere šípky ①.

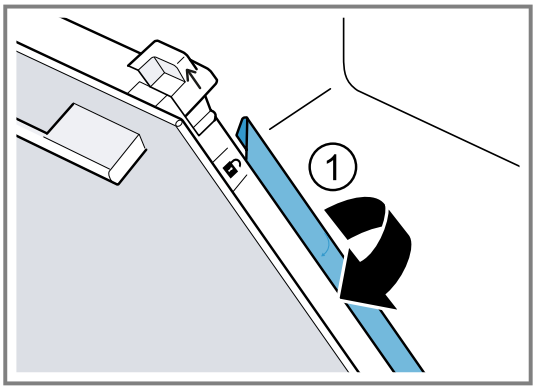

8. Vytiahnite prvé a druhé stredné sklo šikmo smerom nahor a opatrne ich položte na rovný povrch.

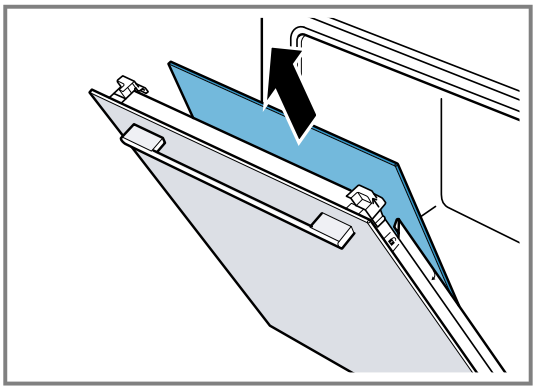

9. ⚠ **VAROVANIE – Riziko poranenia!**
   Poškriabané sklo na dvierkach spotrebiča môže prasknúť.
   - Na čistenie skla dvierok rúry nepoužívajte drsné abrazívne čistiace prostriedky alebo ostré kovové škrabky, pretože by mohli poškriabať povrch.

   Vymontované sklá dvierok vyčistite z obidvoch strán čistiacim prostriedkom na sklo a mäkkou utierkou.
10. Vyčistite dvierka spotrebiča.
11. Sklá dvierok osušte a opäť namontujte.

Poznámka: Počas funkcie čistenia dochádza k sfarbeniu rámu na vnútornej strane dvierok spotrebiča alebo iných častí dvierok z nehrdzavejúcej ocele. Toto sfarbenie neobmedzuje funkciu spotrebiča. Sfarbenie je možné odstrániť prostriedkom na čistenie nehrdzavejúcej ocele.

17.4 Montáž skla dvierok

⚠ **VAROVANIE – Riziko poranenia!**
Závesy dvierok spotrebiča sa pri otváraní a zatváraní zatvárajú a môžete sa privrieť.
- Nesiahajte do priestoru závesov.

Súčasti dvierok spotrebiča môžu mať ostré hrany.
- Nasaďte si ochranné rukavice.

Poznámka
Spotrebič má v závislosti od typu
- kovovú lištu, ktorá sa dá zaklapnúť,
- alebo dve rôzne stredné sklá.

Stredné sklá sú označené symbolom trojuholníka.
Najprv namontujte stredné sklo s prázdnym trojuholníkom △, potom stredné sklo s plným trojuholníkom ▲.
V prípade stredného skla sa uistite, či je šípka vľavo hore.

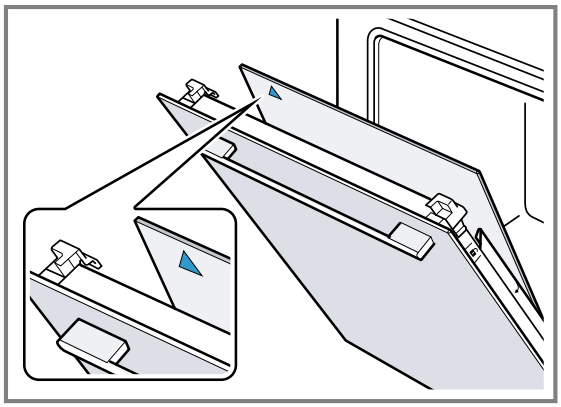

1. Prvé stredné sklo vložte do celkom spodného držiaka ① a založte hore.

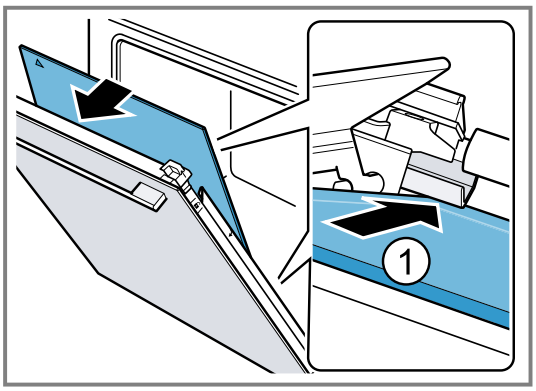

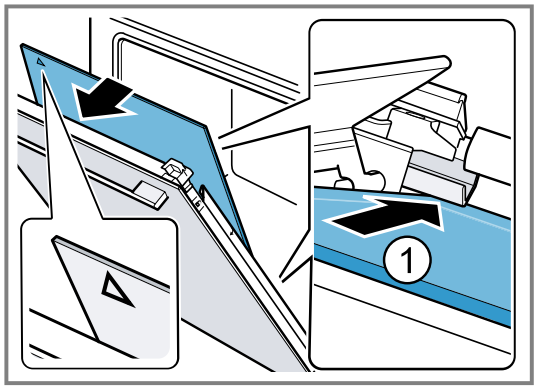

✔ Stredné sklo sa automaticky umiestni otočením dištančného držiaka.

2. Druhé stredné sklo vložte do stredného držiaka ① a založte hore.

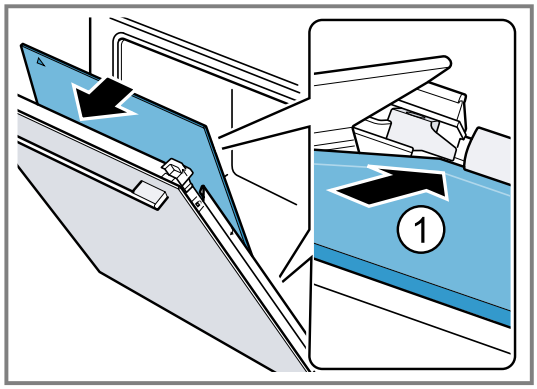

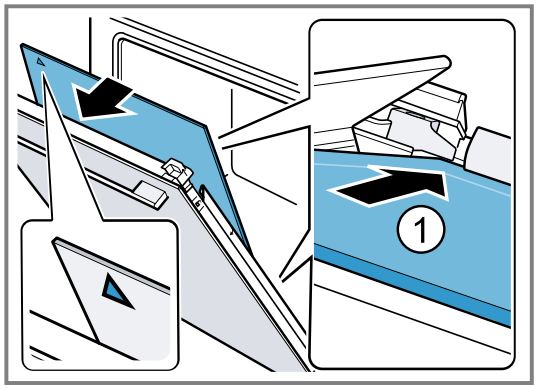

3. V závislosti od typu spotrebiča zaklapnite kovové lišty vľavo a vpravo. ①.

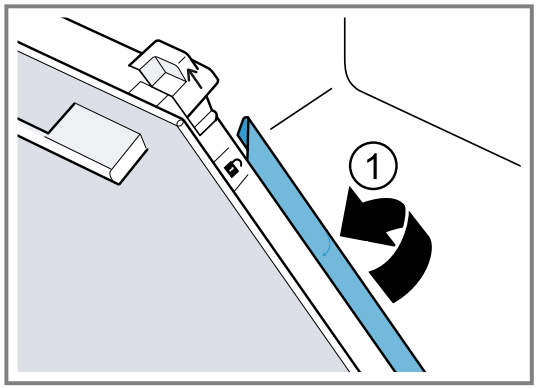

4. Vnútorné sklo vložte dole do držiaka ① a založte hore.

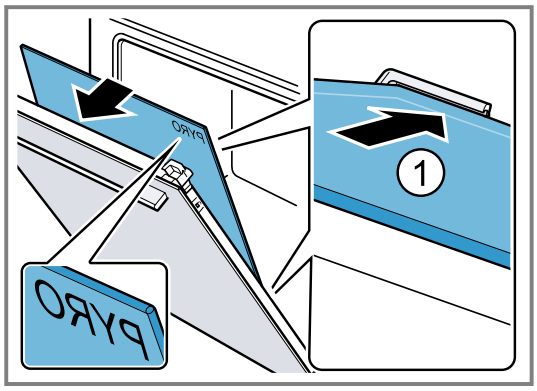

Nápis „Pyro“ musí byť čitateľný v hornej časti, ako je znázornené na obrázku.

5. Vnútorné sklo hore zatlačte ①. Posuvné kryty [a] zatlačte v smere šípky smerom nadol.

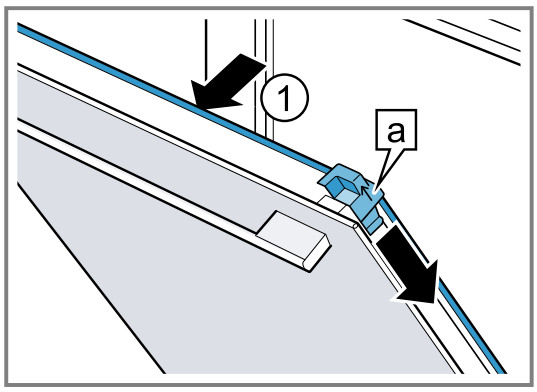

6. Úplne otvorte dvierka spotrebiča.
7. Sklopte blokovaciu páku na ľavom a pravom závese.

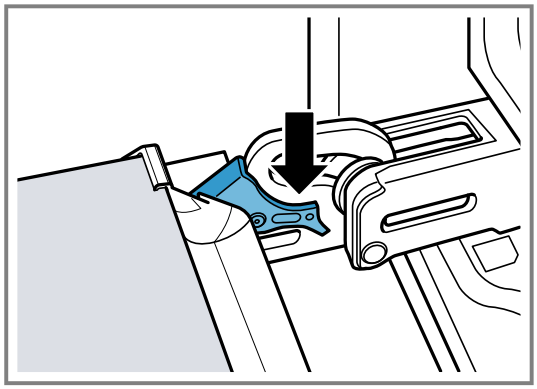

8. Zatvorte dvierka spotrebiča.

Poznámka: Vnútorný priestor používajte až vtedy, keď budú správne namontované sklá dvierok.

18 Rámy

Ak chcete rámy a vnútorný priestor vyčistiť alebo ak chcete rámy vymeniť, môžete ich vyvesiť.

18.1 Vyvesenie rámov

⚠ VAROVANIE – Riziko popálenia!
Rámy sa veľmi zohrejú.
- ▸ Nikdy sa nedotýkajte horúcich rámov.
- ▸ Vždy nechajte spotrebič vychladnúť.
- ▸ Deti udržujte v bezpečnej vzdialenosti.

1. Rám spredu mierne nadvihnite ① a vyveste ②.
2. Rám potiahnite dopredu ③ a vyberte.

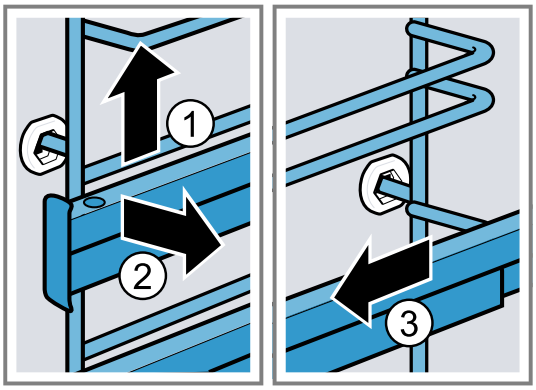

3. Rám vyčistite.
→ *"Čistiace prostriedky", Strana 16*

18.2 Zavesenie rámov

Poznámky
- Rámy sa hodia len doprava alebo doľava.
- Dbajte na to, aby sa obidve výsuvné koľajničky dali vytiahnuť dopredu.

1. Rám zasuňte ① do stredu do zadného otvoru tak, aby doliehal na stenu vnútorného priestoru a potlačte ho dozadu ②.
2. Rám zasuňte ③ do predného otvoru tak, aby doliehal na stenu vnútorného priestoru a potlačte ho nadol ④.

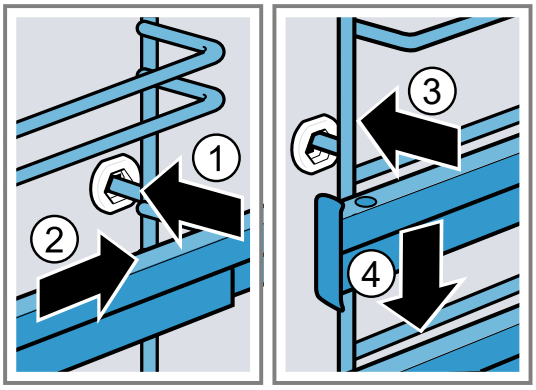

19 Odstránenie porúch

Menšie poruchy na vašom spotrebiči môžete odstrániť sami. Pred kontaktovaním zákazníckeho servisu použite informácie o riešení problémov. Tým sa vyhnete zbytočným nákladom.

⚠ VAROVANIE – Riziko poranenia!
Neodborné opravy sú nebezpečné.
- ▸ Spotrebič môže opraviť iba kvalifikovaný personál.
- ▸ Keď má spotrebič poruchu, zavolajte zákaznícky servis.
→ *"Zákaznícky servis", Strana 25*

⚠ VAROVANIE – Riziko zásahu elektrickým prúdom!
Neodborné opravy sú nebezpečné.
- ▸ Spotrebič môže opravovať iba príslušne vyškolený personál.
- ▸ Pri oprave spotrebiča sa smú používať len originálne náhradné súčiastky.
- ▸ Keď sa poškodí elektrický prívodný kábel alebo pripojovací kábel tohto spotrebiča, musí sa vymeniť za špeciálny elektrický kábel alebo pripojovací kábel, ktorý je k dispozícii u výrobcu alebo v zákazníckom servise.
- ▸ Ak sa napájací kábel tohto spotrebiča poškodí, musí byť vymenený vyškoleným odborným personálom.

19.1 Poruchy funkcie

Porucha	Príčina a riešenie problémov
Spotrebič nefunguje.	Zareagovala poistka v poistkovej skrinke. ▸ Skontrolujte poistku v poistkovej skrini.
	Elektrické napájanie bolo prerušené. ▸ Skontrolujte, či osvetlenie miestnosti alebo iné spotrebiče v miestnosti fungujú.
	Chyba elektroniky 1. Spotrebič minimálne na 30 sekúnd odpojte od elektrickej siete tak, že vypnete poistku v poistkovej skrinke. 2. Základné nastavenia resetujte na výrobné nastavenia. → *"Základné nastavenia", Strana 12*

Porucha	Príčina a riešenie problémov
Spotrebič nehreje, na displeji bliká dvojbodka.	Demo režim je aktivovaný. **1.** Krátko odpojte spotrebič od napájania tak, že vypnete poistku v poistkovej skrini a opätovne ju zapnete. **2.** Deaktivujte režim demo do 5 minút tak, že zmeníte základné nastavenie *c b* na hodnotu *0*. → *"Základné nastavenia", Strana 12*
Dvierka spotrebiča sa nedajú otvoriť, na displeji svieti ⚿.	Dvierka spotrebiča sú zablokované detskou poistkou. ▸ Deaktivujte detskú poistku pomocou tlačidla kg/⚿. → *"Detská poistka", Strana 12*
Dvierka spotrebiča sa nedajú otvoriť, na displeji svieti 🔒.	Dvierka spotrebiča sú zablokované funkciou čistenia. ▸ Nechajte spotrebič vychladnúť, kým na displeji nezhasne symbol 🔒.
Na displeji svieti ⚿ a spotrebič sa nedá nastaviť.	Je aktivovaná detská poistka. ▸ Deaktivujte detskú poistku pomocou tlačidla kg/⚿. → *"Detská poistka", Strana 12*
Na displeji bliká *h* a spotrebič sa nespustí.	Varný priestor je pre zvolenú prevádzku príliš horúci. **1.** Spotrebič vypnite a nechajte ho vychladnúť. **2.** Opätovne spustite prevádzku.
Na displeji sa zobrazí *F 8*.	Bola dosiahnutá maximálna doba prevádzky. Aby sa predišlo nežiaducej nepretržitej prevádzke, spotrebič automaticky zastaví ohrev po niekoľkých hodinách, ak nedošlo k zmene nastavenia. ▸ Vypnite spotrebič. V prípade potreby znova vykonajte nastavenie. **Tip:** Aby sa spotrebič pri veľmi dlhom pečení nechcene nevypol, nastavte čas trvania. → *"Časové funkcie", Strana 11*
Na displeji sa zobrazí hlásenie s *E*, napr. *E05-32*.	Porucha elektroniky **1.** Stlačte tlačidlo 🕒. ▸ Ak je to potrebné, znova nastavte čas. ✔ Ak bola porucha jednorazová, chybové hlásenie zmizne. **2.** Ak sa chybové hlásenie zobrazí znova, kontaktujte zákaznícky servis. Uveďte presné hlásenie chyby a číslo E vášho spotrebiča. → *"Zákaznícky servis", Strana 25*
Výsledok pečenia nie je uspokojivý.	Nastavenia boli nevhodné. Hodnoty nastavenia, napr. teplota alebo čas trvania, závisia od receptu, množstva a potravín. ▸ Nabudúce nastavte nižšie alebo vyššie hodnoty.
Výsledok funkcie čistenia nie je uspokojivý.	Vnútorný priestor bol veľmi znečistený. ▸ Pred spustením funkcie čistenia odstráňte z vnútorného priestoru hrubé nečistoty. ▸ Venujte pozornosť čisteniu a starostlivosti o váš spotrebič. → *"Čistenie a údržba", Strana 16*

19.2 Výmena žiarovky osvetlenia rúry

Ak vypadne osvetlenie vo vnútornom priestore, vymeňte žiarovku v rúre.

Poznámka: Žiaruvzdorné halogénové žiarovky, 230 V, 40 - 43 W dostanete v zákazníckom servise alebo v špecializovanej predajni. Používajte len tieto žiarovky. Dotýkajte sa nových halogénových žiaroviek iba čistou, suchou utierkou. Predĺži sa tak životnosť žiarovky.

⚠ **VAROVANIE – Riziko popálenia!**
Spotrebič a jeho prístupné časti sa počas používania zahrievajú.
- ▸ Dávajte pozor, aby ste sa nedotkli vyhrievacích prvkov.
- ▸ Deti mladšie ako 8 rokov sa musia zdržiavať v bezpečnej vzdialenosti.

⚠ **VAROVANIE – Riziko zásahu elektrickým prúdom!**
Pri výmene žiarovky sú kontakty objímky žiarovky pod napätím.
- ▸ Pred výmenou žiarovky sa uistite, či je spotrebič vypnutý, aby ste predišli možnému zásahu elektrickým prúdom.
- ▸ Vytiahnite aj sieťovú zástrčku alebo vypnite poistku v poistkovej skrinke.

⚠ **VAROVANIE – Riziko poranenia!**
Sklenený kryt sa môže rozbiť aj v dôsledku vonkajších vplyvov alebo môže prasknúť v dôsledku príliš veľkého tlaku pri montáži či demontáži.
- ▸ Dávajte pozor pri montáži alebo demontáži sklenného krytu.
- ▸ Použite rukavice alebo utierku na riad.

Požiadavky
- Spotrebič je odpojený od siete.
- Vnútorný priestor rúry je vychladnutý.
- Máte k dispozícii novú halogénovú žiarovku na výmenu.

1. Do vnútorného priestoru položte utierku na riad, aby ste zabránili poškodeniu.
2. Sklený kryt vyskrutkujte doľava ①.
3. Vytiahnite halogénovú žiarovku bez otáčania ②.

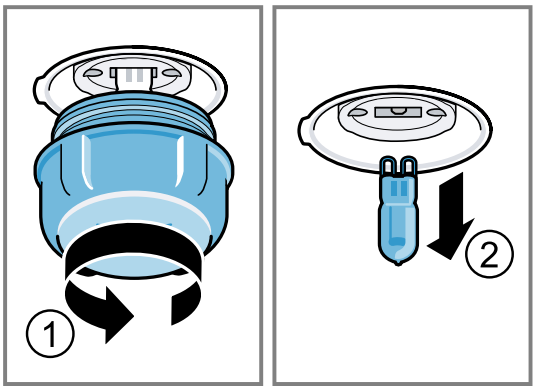

4. Vložte novú halogénovú žiarovku a pevne ju zatlačte do objímky.
   Dajte pozor na polohu kolíkov.
5. Pri niektorých typoch spotrebiča je sklený kryt vybavený tesniacim krúžkom. Nasaďte tesniaci krúžok.
6. Zaskrutkujte sklenený kryt.
7. Z vnútorného priestoru vyberte utierku na riad.
8. Spotrebič zapojte do elektrickej siete.

20 Likvidácia

20.1 Likvidácia starého spotrebiča

Ekologickou likvidáciou môžu byť znovu využité cenné suroviny.

1. Odpojte sieťovú zástrčku napájacieho kábla.
2. Odrežte napájací kábel.
3. Spotrebič zlikvidujte ekologickým spôsobom.
   O aktuálnych spôsoboch likvidácie sa informujte u vášho špecializovaného predajcu alebo u orgánov obecnej, príp. mestskej správy.



Tento spotrebič je označený v súlade s európskou smernicou 2012/19/EÚ o nakladaní s použitými elektrickými a elektronickými zariadeniami (waste electrical and electronic equipment - WEEE).
Táto smernica stanoví jednotný európsky (EU) rámec pre spätný odber a recyklovanie použitých zariadení.

21 Zákaznícky servis

Originálne náhradné súčiastky, ktoré sú relevantné pre funkčnosť spotrebiča a spĺňajú nariadenie o ekodizajne, vám poskytne náš zákaznícky servis v období minimálne 10 rokov od uvedenia spotrebiča na trh v Európskom hospodárskom priestore.
Okrem toho vám náš zákaznícky servis poskytne ďalšie originálne náhradné súčiastky, ktoré sa dajú skladovať a sú relevantné pre funkčnosť, až 15 rokov od uvedenia spotrebiča na trh.
Pre ďalšie informácie sa obráťte na náš zákaznícky servis.
Podrobné informácie o záručnej lehote a záručných podmienkach vo vašej krajine môžete získať prostredníctvom QR kódu na priloženom dokumente s kontaktnými údajmi na servis a so záručnými podmienkami, v našom zákazníckom servise, u vášho predajcu alebo na našej webovej stránke.
Kontaktné údaje zákazníckeho servisu nájdete prostredníctvom QR kódu na priloženom dokumente s kontaktnými údajmi na servis a so záručnými podmienkami alebo na našej webovej stránke.

Tento produkt obsahuje svetelné zdroje triedy energetickej účinnosti G.
Informácie v súlade s predpismi (EU) 65/2014, (EU) 66/2014 a (EU) 2023/826 nájdete online v časti siemens-home.bsh-group.com na produktovej stránke a servisnej stránke vášho spotrebiča – pozrite návody na používanie a ďalšie dokumenty.

21.1 Označenie produktu (E-Nr.) a výrobné číslo (FD)

Keď kontaktujete zákaznícky servis, potrebujete číslo výrobku (E-Nr.) a výrobné číslo (FD), ktoré nájdete na výrobnom štítku zariadenia.
Výrobný štítok s číslami nájdete, keď otvoríte dvierka spotrebiča.



Ak chcete rýchlo vyhľadať údaje o spotrebiči a telefónne číslo zákazníckeho servisu, môžete si údaje poznačiť.

22 Takto sa to podarí

Pre rôzne jedlá tu nájdete tie správne nastavenia, ako aj to najlepšie príslušenstvo a riad. Odporúčania sme optimálne prispôsobili vášmu spotrebiču.

22.1 Všeobecné pokyny na prípravu

Pri príprave všetkých jedál dodržiavajte tieto informácie.

- Teplota a čas trvania závisia od množstva a receptu. Preto sú uvedené rozsahy hodnôt nastavenia. Skúste začať najprv s nižšími hodnotami.
- Hodnoty nastavenia platia pre vloženie jedla do studeného vnútorného priestoru. Keď chcete napriek tomu predhrievať, príslušenstvo zasuňte do vnútorného priestoru až po predhrievaní.
- Odstráňte z varného priestoru príslušenstvo, ktoré nepoužívate.

POZOR

Potraviny s obsahom kyselín môžu poškodiť rošt.

- ▸ Kyslé potraviny, napr. ovocie alebo grilované kúsky naložené v kyslej marináde, neukladajte priamo na rošt.

Upozornenia pre osoby alergické na nikel

V zriedkavých prípadoch sa do jedla môžu dostať malé stopy niklu.

Vhodné príslušenstvo si môžete kúpiť v zákazníckom servise, v špecializovaných predajniach alebo na internete.

→ *"Ďalšie príslušenstvo", Strana 10*

22.2 Pokyny na pečenie

Pri pečení používajte uvedené výšky zasunutia.

Pečenie na jednej úrovni	**Výška**
vysoké pečivo, príp. forma na rošte	2
ploché pečivo, príp. na plechu na pečenie	3

Pečenie na dvoch úrovniach	**Výška**
Univerzálny pekáč	3
Plech na pečenie	1
Formy na rošte:	**Výška**
Prvý rošt	3
Druhý rošt	1

Pečenie na troch úrovniach	**Výška**
Plech na pečenie	5
Univerzálny pekáč	3
Plech na pečenie	1

Poznámky

- Pri pečení na viacerých úrovniach používajte horúci vzduch. Pečivo vložené v rovnakom čase nemusí byť hotové v rovnakom čase.
- Položte formy do vnútorného priestoru vedľa seba alebo striedavo nad sebou.
- Pre optimálny výsledok pečenia odporúčame tmavé formy na pečenie z kovu.

22.3 Upozornenia týkajúce sa pečenia a grilovania

Hodnoty nastavenia platia pre vloženie nenaplnenej hydiny, mäsa a rýb pripravených na pečenie s teplotou z chladničky do studeného vnútorného priestoru.

- Čím je hydina, mäso alebo ryba väčšia, tým je nižšia teplota a dlhší čas pečenia.
- Hydinu, mäso a rybu obráťte po uplynutí asi 1/2 až 2/3 uvedeného času.
- Keď budete hydinu obracať, dajte pozor, aby bola dolu najprv strana s prsami, príp. kožou.

Pečenie a grilovanie na rošte

Pečenie na rošte je mimoriadne vhodné pre veľkú hydinu alebo viac kusov súčasne.

- Podľa veľkosti a druhu potraviny pridajte do univerzálneho pekáča až 1/2 l vody.
  Z výpeku môžete pripraviť omáčku. Okrem toho sa tvorí menej dymu a vnútorný priestor je menej znečistený.
- Počas grilovania nechajte dvierka spotrebiča zatvorené.
  Nikdy negrilujte pri otvorených dvierkach spotrebiča.
- Položte grilovanú potravinu na rošt. Dodatočne zasuňte univerzálny plech skosenou stranou smerom k dvierkam rúry najmenej o jednu úroveň vkladania nižšie. Kvapkajúci tuk sa tak zachytí.

Pečenie v riade

Ak pripravujete jedlo v zakrytej nádobe, varný priestor zostane čistejší.

Dodržiavajte pokyny na pečenie poskytnuté výrobcom riadu. Najvhodnejší riad je riad zo skla.

Nezakrytá nádoba

- Použite vysokú formu na pečenie.
- Nádobu položte na rošt.
- Keď nemáte vhodnú nádobu, použite univerzálny pekáč.

Zakrytá nádoba

- Nádobu položte na rošt.
- Hydina, mäso alebo ryby môžu byť chrumkavé aj v zakrytej nádobe. Používajte pekáč so sklenenou pokrievkou. Nastavte vyššiu teplotu.

⚠ VAROVANIE – Riziko poranenia!

Ak položíte horúci sklenený riad na mokrý alebo studený povrch, sklo môže prasknúť.

- ▸ Horúci sklenený riad odložte na suchú podložku.

⚠ VAROVANIE – Riziko obarenia!

Pri odobratí pokrievky po upečení môže unikať veľmi horúca para. Para nie je vždy viditeľná v závislosti od teploty.

- ▸ Pokrievku nadvihnite tak, aby horúca para unikala smerom od vášho tela.
- ▸ Deti udržujte v bezpečnej vzdialenosti.

22.4 Výber jedál

Odporúčané nastavenia pre mnoho jedál zoradené podľa kategórie jedál.

Odporúčané nastavenia pre rôzne jedlá

Pokrm	Príslušenstvo/riad	Výška	Druh ohrevu	Teplota v °C / stupeň grilovania	Čas trvania v min.
Trený koláč, jednoduchý	Bábovková forma alebo Pozdĺžna forma	2		150-170	50-70
Trený koláč, jednoduchý	Bábovková forma alebo Pozdĺžna forma	2		150-160	70-90
Trený koláč, jemný (v pozdĺžnej forme)	Bábovková forma alebo Pozdĺžna forma	2		150-170	60-80
Trený koláč, 2 úrovne	Bábovková forma alebo Pozdĺžna forma	3+1		140-150	70-85
Ovocná alebo tvarohová torta s korpusom z jemného cesta	Tortová forma Ø 26 cm	2		170-190	55-80
Kysnutý koláč vo forme s vyberacím dnom	Forma s vyberacím dnom Ø 28 cm	2		160-170	25-35
Piškótová torta, 6 vajec	Forma s vyberacím dnom Ø 28 cm	2		150-160 [1]	30-40
Piškótová roláda	Univerzálny pekáč	3		180-200 [1]	10-15
Koláč z jemného cesta so šťavnatým obložením	Univerzálny pekáč	2		160-180	55-95
Kysnutý koláč so šťavnatým obložením	Univerzálny pekáč	3		180-200	30-55
Muffiny	Plech na mafiny	2		170-190	20-40
Drobné kysnuté pečivo	Univerzálny pekáč	3		160-180	25-35
Drobné kysnuté pečivo	Univerzálny pekáč	3		160-170	25-45
Suché pečivo	Univerzálny pekáč	3		140-160	15-25
Suché pečivo, 2 úrovne	Univerzálny pekáč + Plech na pečenie	3+1		140-160	15-25
Suché pečivo, 3 úrovne	2x Univerzálny pekáč + Plech na pečenie	5+3+1		140-160	15-25
Pusinky	Univerzálny pekáč	3		80-90 [1]	120-150
Chlieb, 1000 g (v pozdĺžnej forme a voľne zasunutý)	Univerzálny pekáč alebo Pozdĺžna forma	2		**1.** 210-220 [1] **2.** 180-190 [1]	**1.** 10-15 **2.** 40-50
Pizza, čerstvá – na plechu na pečenie	Univerzálny pekáč	3		180-200	20-30
Pizza, čerstvá, tenký korpus, v pizzovej forme	Plech na pizzu	2		250-270 [1]	8-13
Koláč quiche	Forma na koláč tarta alebo Čierny plech	2		190-210	25-35
Burek	Univerzálny pekáč	1		180-200	40-50
Nákyp, pikantný, varené prísady	Forma na nákyp	2		200-220	30-60
Kurča, 1,3 kg, neplnené	Odkrytá nádoba	2		200-220	60-70

[1] Predhrejte spotrebič.

Pokrm	Príslušenstvo/riad	Výška	Druh ohrevu	Teplota v °C / stupeň grilovania	Čas trvania v min.
Malé porcie kurčaťa, po 250 g	Odkrytá nádoba	3		220-230	30-35
Hus, neplnená, 3 kg	Odkrytá nádoba	2		**1.** 140 **2.** 160	**1.** 130-140 **2.** 50-60
Bravčové karé, chudé, 1 kg	Plochá sklenená forma	2		180	90-120
Bravčové pečené bez kože, napr. krkovička, 1,5 kg	Odkrytá nádoba	2		160-170	130-150
Bravčové pečené bez kože, napr. krkovička, 1,5 kg	Odkrytá nádoba	2		190-200	120-150
Hovädzie filé, stredne prepečené, 1 kg [1]	Univerzálny pekáč + Rošt	3		210-220	40-50 [2]
Dusené hovädzie mäso, 1,5 kg [3]	Zakrytá nádoba	2		200-220	130-150
Roastbeef, stredne prepečený, 1,5 kg	Univerzálny pekáč + Rošt	3		200-220	60-70 [2]
Burger, výška 3 – 4 cm [4]	Rošt	4		3	25-30 [5]
Jahňacie stehno bez kostí, stredne prepečené, 1,0 kg, v celku [6]	Odkrytá nádoba	2		170-190	70-80 [7]
Ryba, grilovaná, celá, 300 g, napr. pstruh [1]	Rošt	2		160-180	20-30
Ryba, dusená, celá, 300 g, napr. pstruh	Zakrytá nádoba	2		170-190	30-40
Ryba, dusená, celá, 1,5 kg, napr. losos	Zakrytá nádoba	2		180-200	55-65

Jogurt

Pripravte si jogurt vo vašom spotrebiči.

Príprava jogurtu

1. Z vnútorného priestoru vyberte príslušenstvo a rámy.
2. Pripravenú jogurtovú masu nalejte do malých nádob, napr. šálok alebo malých pohárov.
3. Nádoby zakryte fóliou, napr. potravinovou fóliou.
4. Nádoby postavte na dno varného priestoru.
5. Spotrebič nastavte podľa odporúčaných nastavení.
6. Po príprave nechajte jogurt odpočívať v chladničke.

Odporúčané nastavenia pre dezerty

Pokrm	Príslušenstvo/riad	Výška	Druh ohrevu	Teplota v °C	Čas trvania v min.
Jogurt	Porciové formy	Dno vnútorného priestoru		40-45	8 – 9 h
Jogurt	Porciové formy	Dno vnútorného priestoru		40-45	8 – 9 h

[1] Univerzálny pekáč zasuňte pod rošt.
[2] Jedlo po uplynutí 1/2 – 2/3 celkového času obráťte.
[3] Na začiatku pridávajte do nádoby tekutinu, aby mäso ležalo v tekutine min. do 2/3
[4] Pod to zasuňte univerzálny pekáč na úroveň zasunutia 2.
[5] Jedlo po uplynutí 2/3 celkového času obráťte.
[6] Do nádoby pridajte vodu, aby zakrývala dno.
[7] Jedlo neotáčajte.

22.5 Špeciálne druhy prípravy a ďalšie postupy

Informácie a odporúčané nastavenia pre špeciálne druhy prípravy a ďalšie spôsoby úpravy, napr. mierny ohrev.

Pečenie s pridaním pary

Pri použití funkcie pridania pary sa vo vnútornom priestore vytvára para. Tým získajú potraviny chrumkavú kôrku a lesklý povrch. Okrem toho zostanú potraviny vo vnútri jemné a šťavnaté a ich objem sa zmenší iba minimálne.

Odporúčané nastavenia pre pridanie pary

Na dno spotrebiča umiestnite nádržku na vodu vždy s odporúčaným množstvom vody.

Pokrm	Príslušenstvo/riad	Výška	Druh ohrevu	Teplota v °C	Množstvo vody v ml	Čas trvania v min.
Chlieb biely, 750 g	Univerzálny pekáč	2		**1.** 210 **2.** 170	100	**1.** 10 **2.** 20-30
Chlieb, 1000 g (v pozdĺžnej forme a voľne zasunutý)	Univerzálny pekáč	2		**1.** 210 **2.** 170	100	**1.** 10 **2.** 20-30
Chlebová placka	Univerzálny pekáč	3		230-240	150	20-30
Žemle, čerstvé	Univerzálny pekáč	3		170-180	100	25-30
Žemle alebo bagety pripravené na zapečenie, predpečené	Rošt	3		190-200 [1]	100	8-10
Žemle, sladké, čerstvé	Univerzálny pekáč	3		180-190 [1]	100	15-20
Kysnutý koláč vo forme s vyberacím dnom	Forma s vyberacím dnom Ø 28 cm	2		150-160	100	25-35
Vianočka, pletenec	Univerzálny pekáč	2		150-160	100	20-30
Drobné kysnuté pečivo	Univerzálny pekáč	2		160-170	100	20-30
Pizza, zmrazená, tenký korpus, 1 kus	Rošt	2		190-200	100	15-20
Nákyp, pikantný, varené prísady	Forma na nákyp	2		160-170	150	35-45
Malé porcie kurčaťa, po 250 g	Odkrytá nádoba	2		220-230	150	30-40
Kurča, 1,3 kg, neplnené	Odkrytá nádoba	2		190-200	200	45-65
Bravčové pečené bez kože, napr. krkovička, 1,5 kg	Odkrytá nádoba	2		160-180	250	120-130
Ryba, pečená, celá, 300 g, napr. pstruh	Odkrytá nádoba	2		180-190	100	25-35
Pizza, pečená, regeneračné zohrievanie	Rošt	2		170-180 [1]	100	7-10
Nákypy, napr. lasagne, gratinované zemiaky, 1 porcia, regeneračné zohrievanie	Odkrytá nádoba	2		150-160	100	15-20
Žemle, bagety, regeneračné zohrievanie	Rošt	2		150-160 [1]	100	6-8

22.6 Testované jedlá

Informácie v tejto časti sú zamerané na testovacie inštitúty s cieľom uľahčiť testovanie spotrebiča podľa EN 60350-1.

Pečenie

- Hodnoty nastavenia platia vždy pre zasunutie do studeného priestoru na pečenie.
- Dodržiavajte upozornenia týkajúce sa predhrievania uvedené v odporúčaných nastaveniach. Hodnoty nastavenia platia bez rýchleho rozohrievania.
- Na pečenie použite najprv najnižšiu uvedenú teplotu.

[1] Predhrejte spotrebič.

- Pečivo na plechoch alebo vo formách zasunuté do spotrebiča v rovnakom čase nemusí byť hotové v rovnakom čase.
- Výšky zasunutia pri pečení na 2 úrovniach:
  – Univerzálny pekáč: výška 3
    Plech na pečenie: výška 1
  – Formy na rošte:
    Prvý rošt: výška 3
    Druhý rošt: výška 1
- Výšky zasunutia pri pečení na 3 úrovniach:
  – Plech na pečenie: výška 5
  – Univerzálny pekáč: výška 3
  – Plech na pečenie: výška 1
- Piškótový koláč
  – Keď pečiete na 2 úrovniach, umiestnite formy s vyberacím dnom na rošty v strede priamo nad sebou.
  – Ako alternatívu k roštu môžete použiť aj plech Air Fry z našej ponuky.

Odporúčané nastavenia na pečenie

Pokrm	Príslušenstvo/riad	Výška	Druh ohrevu	Teplota v °C	Čas trvania v min.
Striekané pečivo	Univerzálny pekáč	3		140-150 [1]	25-35
Striekané pečivo	Univerzálny pekáč	3		140 [1]	28-38
Striekané pečivo, 2 úrovne	Univerzálny pekáč + Plech na pečenie	3+1		140 [1]	30-40
Striekané pečivo, 3 úrovne	Univerzálny pekáč + 2x Plech na pečenie	5+3+1		130-140 [1]	35-55
Small Cakes	Univerzálny pekáč	3		150-160 [1]	25-35
Small Cakes	Univerzálny pekáč	3		150 [1]	20-30
Small Cakes	Univerzálny pekáč	3		170	20-30
Small Cakes, 2 úrovne	Univerzálny pekáč + Plech na pečenie	3+1		150 [1]	25-35
Small Cakes, 3 úrovne	Univerzálny pekáč + 2x Plech na pečenie	5+3+1		140 [1]	30-40
Piškótový koláč	Tortová forma Ø 26 cm	2		160-170 [2]	25-35
Piškótový koláč	Tortová forma Ø 26 cm	2		160-170	30-40
Piškótový koláč, 2 úrovne	Tortová forma Ø 26 cm	3+1		150-160 [2]	35-50
Apple Pie, 2 kusov	2x Forma s vyberacím dnom Ø 20 cm	2		180-190	75-90

Grilovanie

Odporúčané nastavenia na grilovanie

Pokrm	Príslušenstvo/riad	Výška	Druh ohrevu	Teplota v °C / stupeň grilovania	Čas trvania v min.
Opečené toasty	Rošt	5		3 [3]	5-6

[1] Spotrebič predhrievajte 5 minút. Nepoužívajte funkciu rýchleho ohrevu.
[2] Predhrejte spotrebič. Nepoužívajte funkciu rýchleho ohrevu.
[3] Spotrebič nepredhrievajte.

23 Návod na montáž

Pri montáži spotrebiča postupujte podľa týchto informácií.

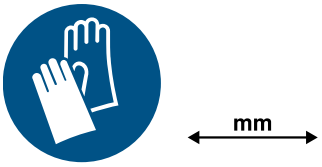

23.1 Všeobecné pokyny na montáž

Pred začatím montáže spotrebiča si všimnite tieto pokyny.

- Len pri odbornej montáži zodpovedajúcej tomuto montážnemu návodu je zaručená bezpečnosť pri používaní. Za škody, ktoré vzniknú na základe neodbornej montáže, ručí montážny pracovník.
- Po vybalení spotrebič skontrolujte. Ak vznikli škody pri transporte, spotrebič nepripájajte.
- Pred uvedením spotrebiča do prevádzky. odstráňte obalový materiál a lepiace fólie z varného priestoru a dvierok.
- Pri montáži príslušenstva sa riaďte montážnymi výkresmi.
- Kuchynská linka musí byť odolná voči teplote až do 95 °C, susedné čelá skrinky do 70 °C.
- Spotrebič neinštalujte za dekoračné dvierka alebo dvierka linky. Hrozí nebezpečenstvo prehriatia.
- Výrezy na nábytku urobte pred vložením spotrebiča. Odstráňte triesky. Inak môžu nepriaznivo ovplyvniť funkciu elektrických súčiastok.
- Spotrebič môže byť inštalovaný vo výške menej ako 850 mm nad podlahou.
- Spotrebič postavte na vodorovne vyrovnaný povrch.
- Zásuvka na pripojenie spotrebiča musí byť umiestnená v oblasti vyšrafovanej plochy [a] alebo mimo priestoru zabudovania spotrebiča.

Neupevnený nábytok pripevnite na stenu pomocou bežne dostupného uholníka [b].

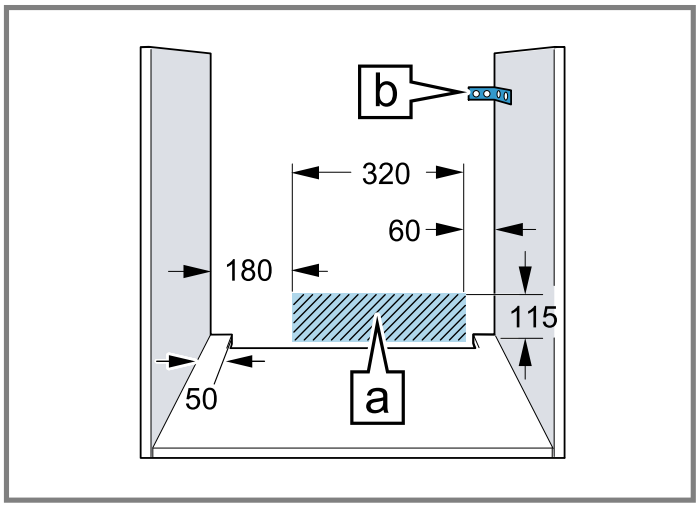

- Aby ste predišli rezným poraneniam, noste ochranné rukavice. Časti, ktoré sú počas montáže prístupné, môžu mať ostré hrany.
- Údaje o rozmeroch obrázkov v mm.

⚠ VAROVANIE – Riziko zásahu elektrickým prúdom!

Po inštalácii spotrebiča nesmú byť otvory na zadnej stene spotrebiča prístupné deťom, a to ani cez spodné zásuvky a skrinky kuchynskej linky. Toto je potrebné zabezpečiť pri montáži. V prípade kuchynského ostrovčeka je potrebné vytvoriť uzavretú zadnú stenu.

⚠ VAROVANIE – Riziko požiaru!

Použitie predlžovacieho napájacieho kábla a nepovolených adaptérov je nebezpečné.

- ▸ Nepoužívajte predlžovacie káble ani viacnásobné zásuvky.
- ▸ Používajte iba adaptéry a sieťové káble schválené výrobcom.
- ▸ Ak je sieťový kábel príliš krátky a nie je dostupný žiadny dlhší sieťový kábel, kontaktujte elektropredajňu a prispôsobte domovú inštaláciu.

POZOR

Pri prenášaní spotrebiča za rúčku dvierok sa rúčka môže zlomiť. Rúčka dvierok neunesie hmotnosť spotrebiča.

- ▸ Spotrebič nenoste alebo nedržte za rúčku dvierok.

23.2 Rozmery spotrebiča

Tu nájdete rozmery spotrebiča

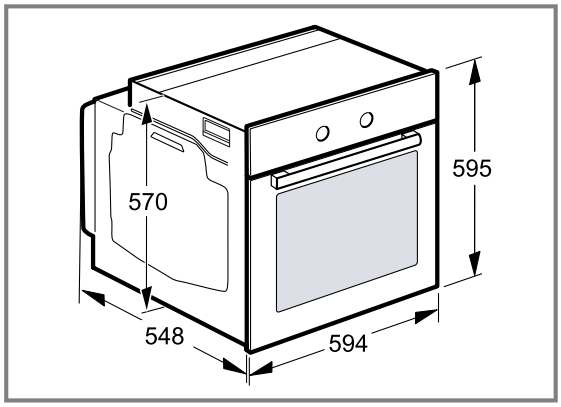

23.3 Zabudovanie pod pracovnú dosku

Pri zabudovaní spotrebiča pod pracovnú dosku dodržiavajte montážne rozmery a montážne pokyny.

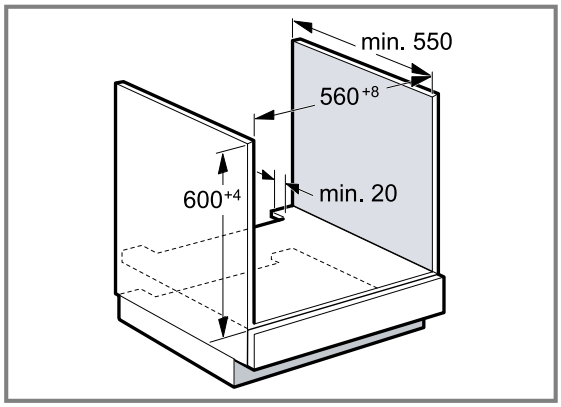

- Na odvetranie spotrebiča musí byť medzi medzidnom a zadnou stenou vetracia medzera.
- V kombinácii s indukčnými varnými panelmi sa nesmie medzera medzi pracovnou doskou a spotrebičom uzavrieť prídavnými lištami.
- Pracovná doska musí byť pripevnená ku kuchynskej linke.
- Dodržiavajte návod na montáž varného panela, ak je k dispozícii.
- V prípade odlišných informácií dodržiavajte národné pokyny na inštaláciu varného panela.
- Dodržiavajte hĺbku pracovnej dosky min. 600 mm.
- Pri zabudovaní pod plynový varný panel dbajte na to, aby sa spotrebič nedostal do kontaktu s plynovou prípojkou varného panela.
- Prípadne zavolajte autorizovaného odborníka na plynové inštalácie.

23.4 Zabudovanie do vysokej skrinky

Pri zabudovaní spotrebiča do vysokej skrinky dodržiavajte montážne rozmery a montážne pokyny.

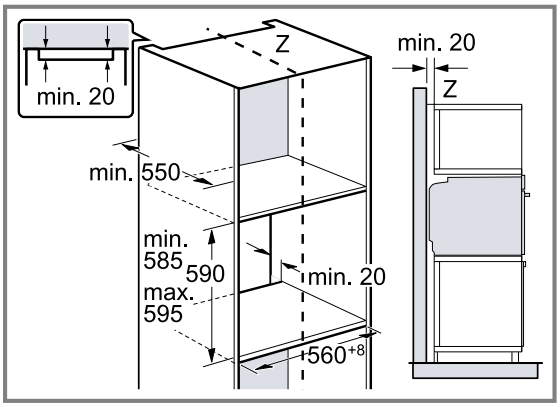

- Na odvetranie spotrebiča musí byť medzi medzidnami vetracia medzera.
- Spotrebič namontujte len do takej výšky, aby ste príslušenstvo mohli bez problémov vyberať.

23.5 Montáž dvoch spotrebičov nad sebou

Spotrebič možno zabudovať tiež nad alebo pod ďalší spotrebič. Pri montáži nad sebou dodržiavajte montážne rozmery a montážne pokyny.

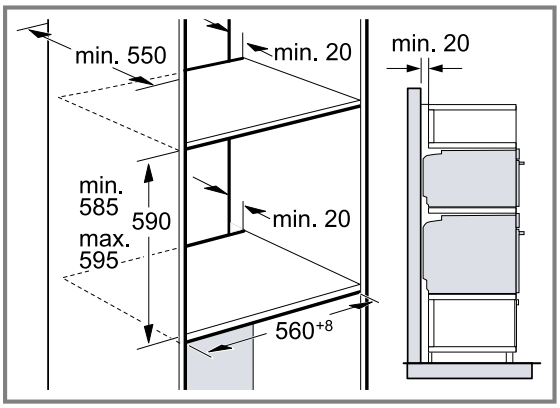

- Na odvetranie spotrebičov musí byť medzi medzidnami vetracia medzera.
- Na zabezpečenie dostatočného vetrania oboch spotrebičov je v oblasti podstavca potrebný vetrací otvor najmenej 200 cm². Soklovú lištu prirežte alebo upevnite vetraciu mriežku.
- Je potrebné dbať na to, aby bola zaručená výmena vzduchu podľa náčrtu.

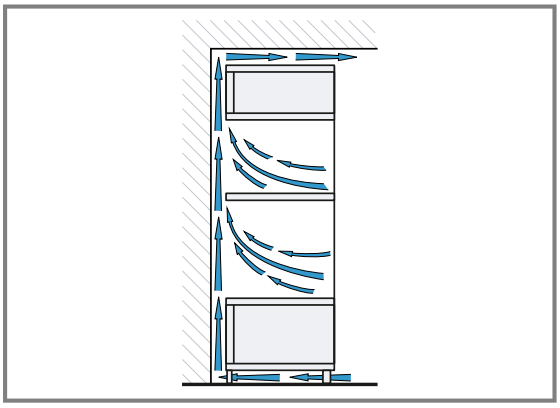

- Spotrebiče namontujte len do takej výšky, aby ste príslušenstvo mohli bez problémov vyberať.

23.6 Zabudovanie do rohu

Pri zabudovaní spotrebiča do rohu dodržiavajte montážne rozmery a montážne pokyny.

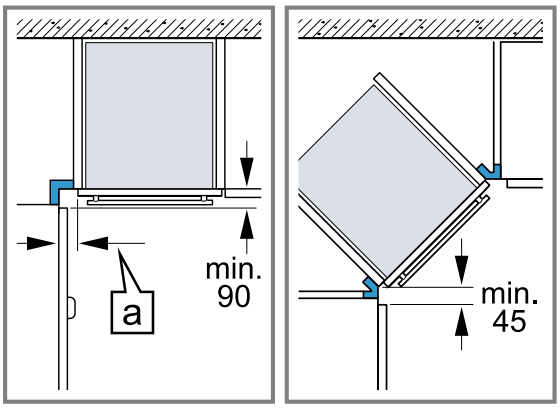

- Aby sa dvierka spotrebiča dali otvoriť, zohľadnite pri montáži do rohu minimálne rozmery. Rozmer [a] závisí od hrúbky prednej steny linky a rúčky.

23.7 Elektrické pripojenie

Aby sa zabezpečilo bezpečné elektrické pripojenie spotrebiča, dodržiavajte tieto pokyny.

- Spotrebič zodpovedá triede ochrany I a smie byť pripojený len káblom s ochranným vodičom.
- Istenie musí byť vykonané podľa údajov o výkone na typovom štítku a miestnych predpisov.
- Pri všetkých montážnych prácach musí byť spotrebič odpojený od napätia.
- Spotrebič sa smie pripojiť len pomocou prívodného kábla, ktorý je súčasťou dodávky.
- Prívodný kábel sa musí pripojiť na zadnej strane spotrebiča, kým nezačujete kliknutie. Prívodný kábel s dĺžkou 3 m si môžete zakúpiť v zákazníckom servise.

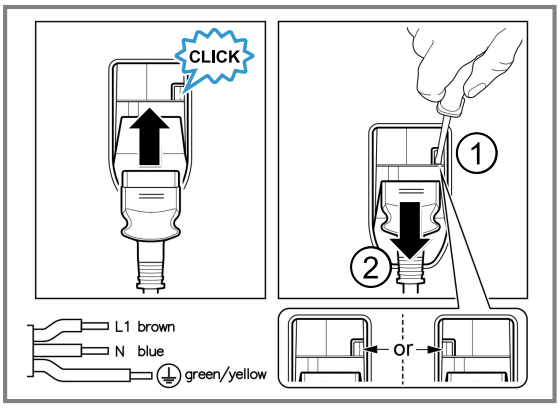

- Prívodný kábel možno vymeniť len za originálny kábel. Môžete ho dostať v zákazníckom servise.
- Ochrana proti dotyku musí byť zaručená montážou.

Elektrické pripojenie spotrebiča zástrčkou s ochranným kontaktom

Poznámka: Spotrebič sa smie pripojiť len do zásuvky s ochranným kontaktom, ktorá je nainštalovaná podľa predpisov.

- Zasuňte zástrčku do zásuvky ochranného kontaktu. Keď je spotrebič zabudovaný, sieťová zástrčka sieťového prívodného vedenia musí byť voľne prístupná alebo ak voľný prístup nie je možný, musí sa v pevne uloženej elektrickej inštalácii namontovať rozdeľovacie zariadenie so všetkými pólmi podľa ustanovení o inštalácii.

Elektrické pripojenie spotrebiča zástrčkou bez ochranného kontaktu

Poznámka: Len odborník s koncesiou smie inštalovať spotrebič. Pri škodách spôsobených nesprávnym pripojením zaniká nárok na záruku.
V pevne uloženej elektrickej inštalácii sa musí namontovať rozdeľovacie zariadenie so všetkými pólmi podľa ustanovení o inštalácii.

1. Identifikujte v pripojovacej zásuvke fázový a nulový vodič.
   V prípade nesprávneho pripojenia môže dôjsť k poškodeniu spotrebiča.
2. Pripojenie uskutočnite podľa schémy pripojenia. Údaje o napätí nájdete na typovom štítku.
3. Jednotlivé vodiče sieťového prívodného vedenia pripojte podľa farebného kódovania:
   - zelená-žltá = ochranný vodič ⏚
   - modrá = neutrálny („nulový“) vodič
   - hnedá = fáza (vonkajší vodič)

23.8 Montáž spotrebiča

1. Spotrebič zasuňte na doraz a vyrovnajte na stred.

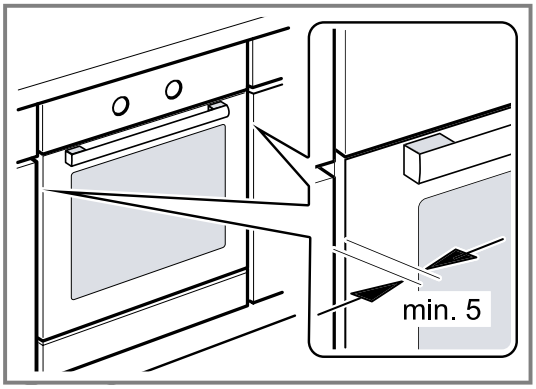

2. Spotrebič priskrutkujte.

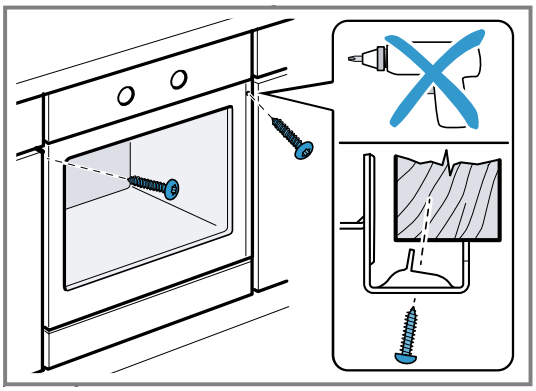

Poznámka: Medzera medzi pracovnou doskou a spotrebičom nesmie byť uzavretá doplnkovými lištami. Na bočných stenách nábytkového korpusu sa nesmú upevniť tepelnoizolačné lišty.

23.9 V kuchynských linkách bez klasickej rukoväti s pozdĺžnou rukoväťou:

1. Po oboch stranách pripevnite vhodnú vložku, aby ste zakryli prípadné ostré hrany a zabezpečili bezpečnú montáž.

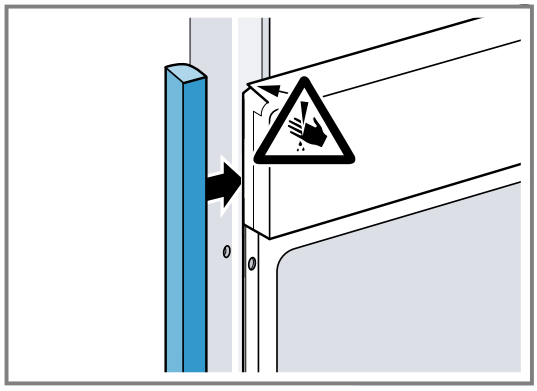

2. Vložku pripevnite na nábytok.
3. Predvŕtajte vložku aj nábytok, aby ste vytvorili skrutkové spojenie .

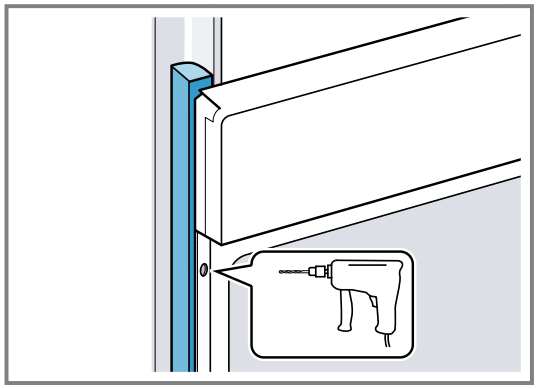

4. Spotrebič pripevnite vhodnou skrutkou.

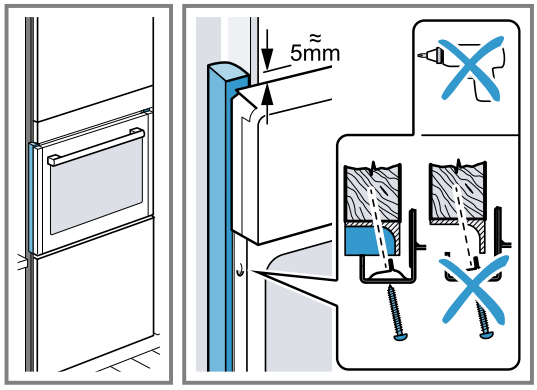

23.10 Demontáž spotrebiča

1. Spotrebič odpojte od napätia.
2. Uvoľnite upevňovacie skrutky.
3. Spotrebič mierne nadvihnite a celkom vytiahnite.

SK Vyrobila spoločnosť BSH Hausgeräte GmbH v rámci licencie ochrannej známky spoločnosti Siemens AG

BSH Hausgeräte GmbH
Carl-Wery-Straße 34
81739 München, GERMANY
siemens-home.bsh-group.com

9001934525 (060107) REG25
sk