SIEMENS

HR.32GE.3

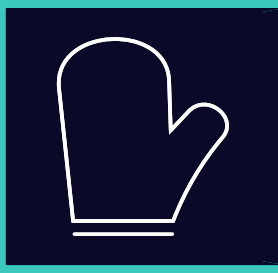

Zabudovaná rúra na pečenie

SK Návod na používanie a pokyny na inštaláciu



Register your appliance on My Siemens
and discover exclusive services and offers.

Siemens Home Appliances

Ďalšie informácie a vysvetlenia nájdete online. Naskenujte QR kód na titulnej strane.



Obsah

NÁVOD NA POUŽÍVANIE

1 Bezpečnosť ... 2
2 Zabránenie vecným škodám ... 5
3 Ochrana životného prostredia a šetrenie ... 5
4 Oboznámenie sa ... 6
5 Príslušenstvo ... 8
6 Pred prvým použitím ... 10
7 Základná obsluha ... 11
8 Rýchle rozohrievanie ... 11
9 Časové funkcie ... 12
10 Para ... 13
11 Programy ... 15
12 Detská poistka ... 16
13 Základné nastavenia ... 17
14 Čistenie a údržba ... 18
15 humidClean ... 20
16 Odstránenie vodného kameňa ... 20
17 Dvierka spotrebiča ... 21
18 Rámy ... 24
19 Odstránenie porúch ... 25
20 Likvidácia ... 27
21 Zákaznícky servis ... 27
22 Takto sa to podarí ... 28

23 NÁVOD NA MONTÁŽ ... 33
23.1 Všeobecné pokyny na montáž ... 33

⚠ 1 Bezpečnosť

Dodržiavajte nasledujúce bezpečnostné upozornenia.

1.1 Definícia signálnych slov

Tu nájdete význam signálnych slov použitých v tomto návode.

⚠ VAROVANIE
Dodržiavajte tieto upozornenia, aby ste predišli prípadným ťažkým alebo smrteľným zraneniam.

POZOR
Dodržiavajte tieto upozornenia, aby ste zabránili škodám na spotrebiči alebo iným vecným škodám.

Poznámka: Toto vás upozorní na dôležité informácie.

1.2 Všeobecné upozornenia

- Starostlivo si prečítajte tento návod.
- Návod, ako aj ďalšie informácie o produkte uschovajte pre neskoršie použitie alebo ďalšieho majiteľa.
- Nepripájajte spotrebič, ak došlo k poškodeniu počas prepravy.

1.3 Používanie v súlade s určením

Tento spotrebič je určený len na zabudovanie. Dodržiavajte špeciálny návod na montáž. Spotrebiče bez zástrčky smie pripájať iba koncesovaný odborný personál. Pri škodách spôsobených nesprávnym pripojením zaniká nárok na záruku.

Tento spotrebič používajte len:
- na prípravu jedál a nápojov.
- v súkromných domácnostiach a v uzavretých priestoroch domáceho prostredia.
- maximálne do výšky 4000 m nad morom.

Spotrebič nepoužívajte:
- s externým budíkom alebo diaľkovým ovládaním.

1.4 Obmedzenie skupiny používateľov

Tento spotrebič môžu používať deti staršie ako 8 rokov a osoby so zníženými fyzickými, senzorickými alebo mentálnymi schopnosťami alebo osoby s nedostatočnými skúsenosťami a/alebo vedomosťami iba vtedy, ak sú pod dozorom alebo ak boli poučené o bezpečnom používaní spotrebiča a nebezpečenstiev, ktoré z neho vyplývajú.
Deti sa so spotrebičom nesmú hrať.

Čistenie a používateľskú údržbu nesmú vykonávať deti, výnimkou je iba prípad, ak sú staršie ako 15 rokov a sú pod dozorom.
Deti mladšie ako 8 rokov sa musia zdržiavať v bezpečnej vzdialenosti od spotrebiča a prívodného kábla.

1.5 Bezpečné používanie

Príslušenstvo vždy správne zasuňte do varného priestoru.
→ *"Príslušenstvo", Strana 8*

⚠ VAROVANIE – Riziko požiaru!
Horľavé predmety uskladnené vo varnom priestore sa môžu vznietiť.
- ▸ Vo varnom priestore nikdy neuchovávajte horľavé predmety.
- ▸ Ak zo spotrebiča vychádza dym, vypnite ho alebo vytiahnite sieťovú zástrčku zo zásuvky a dvierka nechajte zatvorené, aby sa prípadné plamene udusili.

Voľné zvyšky jedál, tuk a šťava z pečenia sa môžu vznietiť.
- ▸ Pred spustením prevádzky odstráňte z priestoru pečenia, z vyhrievacích prvkov a príslušenstva hrubé nečistoty.

Pri otvorení dvierok vzniká prúdenie vzduchu. Papier na pečenie sa nesmie dotknúť ohrevného telesa kvôli vznieteniu.
- ▸ Pri predhrievaní a počas prípravy jedla nikdy neklaďte papier na pečenie voľne na príslušenstvo.
- ▸ Papier na pečenie vždy vhodne pristrihnite a zaťažte riadom alebo formou na pečenie.

⚠ VAROVANIE – Riziko popálenia!
Spotrebič a jeho prístupné časti sa počas používania zahrievajú.
- ▸ Dávajte pozor, aby ste sa nedotkli vyhrievacích prvkov.
- ▸ Deti mladšie ako 8 rokov sa musia zdržiavať v bezpečnej vzdialenosti.

Príslušenstvo alebo riad sa veľmi zohreje.
- ▸ Vždy, keď vyberáte horúce príslušenstvo alebo riad z varného priestoru, používajte chňapku na hrniec.

Alkoholové výpary sa môžu v horúcom vnútornom priestore vznietiť. Dvierka spotrebiča môžu prasknúť. Môžu vystupovať pary a ostré plamene.
- ▸ Používajte do jedál len malé množstvá vysokopercentných nápojov.
- ▸ Nezohrievajte liehoviny (≥ 15 % obj.) v neriedenom stave (napríklad na podlievanie alebo prelievanie jedla).
- ▸ Dvierka spotrebiča opatrne otvorte.

Teleskopické výsuvy sa počas prevádzky spotrebiča veľmi zohrejú.
- ▸ Skôr, ako sa teleskopických výsuvov dotknete, nechajte ich vychladnúť.
- ▸ Teleskopických výsuvov sa dotýkajte iba chňapkou.

⚠ VAROVANIE – Riziko obarenia!
Prístupné časti sa počas prevádzky rozpália.
- ▸ Nikdy sa nedotýkajte horúcich častí.
- ▸ Deti udržujte v bezpečnej vzdialenosti.

Pri otvorení dvierok spotrebiča môže unikať veľmi horúca para. Para nie je vždy viditeľná v závislosti od teploty.
- ▸ Dvierka spotrebiča opatrne otvorte.
- ▸ Deti udržujte v bezpečnej vzdialenosti.

V horúcom varnom priestore sa môže z vody vytvárať horúca vodná para.
- ▸ Nikdy nedávajte vodu do horúceho vnútorného priestoru rúry.

⚠ VAROVANIE – Riziko poranenia!
Poškriabané sklo na dvierkach spotrebiča môže prasknúť.
- ▸ Na čistenie skla dvierok rúry nepoužívajte drsné abrazívne čistiace prostriedky alebo ostré kovové škrabky, pretože by mohli poškriabať povrch.

Spotrebič a časti, ktorých sa možno dotknúť, môžu mať ostré hrany.
- ▸ Pri manipulácii a čistení buďte opatrní.
- ▸ Pokiaľ je to možné, noste ochranné rukavice.

Závesy dvierok spotrebiča sa pri otváraní a zatváraní zatvárajú a môžete sa privrieť.
- ▸ Nesiahajte do priestoru závesov.

Súčasti dvierok spotrebiča môžu mať ostré hrany.
- ▸ Nasaďte si ochranné rukavice.

Alkoholové výpary sa môžu v horúcom vnútornom priestore vznietiť a dvierka spotrebiča môžu prasknúť a prípadne vypadnúť. Sklá dvierok môžu prasknúť.
→ *"Zabránenie vecným škodám", Strana 5*
- ▸ Používajte do jedál len malé množstvá vysokopercentných nápojov.
- ▸ Nezohrievajte liehoviny (≥ 15 % obj.) v neriedenom stave (napríklad na podlievanie alebo prelievanie jedla).
- ▸ Dvierka spotrebiča opatrne otvorte.

⚠ VAROVANIE – Riziko zásahu elektrickým prúdom!
Neodborné opravy sú nebezpečné.
- ▸ Spotrebič môže opravovať iba príslušne vyškolený personál.

- ▸ Pri oprave spotrebiča sa smú používať len originálne náhradné súčiastky.
- ▸ Keď sa poškodí elektrický prívodný kábel alebo pripojovací kábel tohto spotrebiča, musí sa vymeniť za špeciálny elektrický kábel alebo pripojovací kábel, ktorý je k dispozícii u výrobcu alebo v zákazníckom servise.
- ▸ Ak sa napájací kábel tohto spotrebiča poškodí, musí byť vymenený vyškoleným odborným personálom.

Poškodená izolácia sieťového prívodného vedenia je nebezpečná.

- ▸ Sieťové prívodné vedenie sa nikdy nesmie dostať do kontaktu s horúcimi časťami spotrebiča alebo tepelnými zdrojmi.
- ▸ Sieťové prívodné vedenie sa nikdy nesmie dostať do kontaktu s ostrými špicami alebo hranami.
- ▸ Nikdy neohýbajte, nestláčajte ani nevymieňajte sieťové prívodné vedenie.

Vniknutá vlhkosť môže spôsobiť úraz elektrickým prúdom.

- ▸ Na čistenie spotrebiča nepoužívajte parný čistič ani vysokotlakový čistič.

Poškodený spotrebič alebo poškodené sieťové prívodné vedenie je nebezpečné.

- ▸ Nikdy nepoužívajte poškodený spotrebič.
- ▸ Nikdy neťahajte za sieťové prívodné vedenie, keď ho chcete odpojiť od elektrickej siete. Vždy odpojte sieťovú zástrčku sieťového prívodného vedenia.
- ▸ Keď je spotrebič alebo sieťové prívodné vedenie poškodené, okamžite vytiahnite zástrčku sieťového prívodného vedenia alebo vypnite poistku v poistkovej skrini.
- ▸ Zavolajte na zákaznícky servis. →*Strana 27*

Po inštalácii spotrebiča nesmú byť otvory na zadnej stene spotrebiča prístupné deťom.

- ▸ Dodržiavajte špeciálny návod na montáž.

⚠ VAROVANIE – Riziko udusenia!

Deti si môžu obalový materiál pretiahnuť cez hlavu alebo sa doň zabaliť a zadusiť.

- ▸ Obalový materiál uchovávajte mimo detí.
- ▸ Nenechajte deti hrať sa s obalovým materiálom.

Deti môžu vdýchnuť alebo prehltnúť malé časti a zadusiť sa.

- ▸ Drobné časti uchovávajte mimo dosahu detí.
- ▸ Nenechajte deti hrať sa drobnými dielmi.

1.6 Halogénová žiarovka

⚠ VAROVANIE – Riziko popálenia!

Osvetlenie v rúre sa veľmi zahrieva. Ešte istý čas po vypnutí hrozí nebezpečenstvo popálenia.

- ▸ Nedotýkajte sa skleneného krytu.
- ▸ Pri čistení zabráňte kontaktu s pokožkou.

⚠ VAROVANIE – Riziko zásahu elektrickým prúdom!

Pri výmene žiarovky sú kontakty objímky žiarovky pod napätím.

- ▸ Pred výmenou žiarovky sa uistite, či je spotrebič vypnutý, aby ste predišli možnému zásahu elektrickým prúdom.
- ▸ Vytiahnite aj sieťovú zástrčku alebo vypnite poistku v poistkovej skrinke.

1.7 Para

Pri používaní funkcie pary dodržiavajte tieto pokyny.

⚠ VAROVANIE – Riziko obarenia!

Voda v nádržke na vodu sa môže počas ďalšej prevádzky spotrebiča veľmi zohriať.

- ▸ Nádržku na vodu vyprázdnite po každej prevádzke spotrebiča s parou.

Horúca para vzniká vo vnútornom priestore.

- ▸ Počas prevádzky spotrebiča s parou nesiahajte do vnútorného priestoru.

Pri vyberaní príslušenstva sa môže vyliať horúca tekutina.

- ▸ Horúce príslušenstvo vyberajte opatrne, vždy len pomocou chňapky.

⚠ VAROVANIE – Riziko požiaru!

Pary horľavých kvapalín sa môžu vo vnútornom priestore na horúcich povrchoch zapáliť (vznietiť). Dvierka spotrebiča môžu prasknúť. Môžu vystupovať pary a ostré plamene.

- ▸ Do nádržky na vodu nelejte horľavé tekutiny (napr. alkoholické nápoje).
- ▸ Do nádržky na vodu dávajte výlučne vodu alebo nami odporúčaný odvápňovací roztok.

2 Zabránenie vecným škodám

2.1 Všeobecne

POZOR
Alkoholové výpary sa môžu v horúcom vnútornom priestore vznietiť a spôsobiť trvalé poškodenie spotrebiča.
Dvierka spotrebiča môžu v dôsledku vznietenia prasknúť a prípadne vypadnúť. Sklá dvierok môžu prasknúť.
Vzniknutý podtlak môže spôsobiť silné zdeformovanie vnútorného priestoru smerom dovnútra.
- Nezohrievajte liehoviny (≥ 15 % obj.) v neriedenom stave (napríklad na podlievanie alebo prelievanie jedla).

Voda na dne vnútorného priestoru pri prevádzke spotrebiča pri teplotách vyšších ako 120 °C spôsobuje poškodenie smaltu.
- Keď sa na dne vnútorného priestoru nachádza voda, nespúšťajte prevádzku.
- Pred spustením prevádzky utrite vodu z dna vnútorného priestoru.

Predmety na dne vnútorného priestoru pri teplote nad 50 °C spôsobujú hromadenie tepla. Doba pečenia tak nie je zodpovedajúca a smalt sa poškodí.
- Na dno vnútorného priestoru neukladajte príslušenstvo, papier na pečenie ani akúkoľvek fóliu.
- Riad uložte na dno vnútorného priestoru iba v prípade, ak je nastavená teplota nižšia ako 50 °C.

Ak sa v horúcom vnútornom priestore nachádza voda, vzniká vodná para. Zmena teploty môže spôsobiť poškodenie.
- Nikdy nedávajte vodu do horúceho vnútorného priestoru rúry.
- Na dno vnútorného priestoru nikdy nedávajte riad s vodou.

Vlhkosť vo varnom priestore počas dlhšieho času vedie ku korózii.
- Po použití nechajte vnútorný priestor vyschnúť.
- V zatvorenom varnom priestore neuchovávajte dlhší čas žiadne vlhké potraviny.
- Vo varnom priestore neskladujte potraviny.
- Do dvierok spotrebiča nič neprivierajte.

Ovocná šťava, ktorá preteká z plechu na pečenie, spôsobí fľaky, ktoré už nie je možné odstrániť.
- Pri pečení ovocných koláčov nedávajte na plech na pečenie príliš veľké množstvo ovocia.
- Ak je to možné, použite hlbší univerzálny pekáč.

Čistič na rúry v teplom vnútornom priestore poškodzuje smalt.
- Čistič na rúry nikdy nepoužívajte v teplom vnútornom priestore.
- Pred ďalším rozohrievaním úplne odstráňte zvyšky z vnútorného priestoru a dvierok spotrebiča.

Ak je tesnenie veľmi znečistené, dvierka spotrebiča sa pri prevádzke už správne nezatvárajú. Susedné čelá nábytku sa môžu poškodiť.
- Tesnenia udržiavajte vždy čisté.
- Spotrebič nikdy nepoužívajte s poškodeným tesnením alebo bez tesnenia.

Použitie dvierok spotrebiča na sedenie alebo odkladanie môže poškodiť dvierka spotrebiča.
- Na dvierkach spotrebiča nestojte, neseďte, nevešajte sa na ne ani sa o ne neopierajte.
- Na dvierka spotrebiča neodkladajte riad alebo príslušenstvo.

Pri niektorých typoch spotrebiča môže príslušenstvo po zatvorení dvierok spotrebiča poškrabať sklo dvierok.
- Príslušenstvo vždy zasuňte do vnútorného priestoru až na doraz.

Alobal na skle dvierok môže spôsobiť trvalé sfarbenia.
- Alobal vo vnútornom priestore sa nesmie dostať do kontaktu so sklom dvierok.

2.2 Para

Pri používaní funkcie pary postupujte podľa týchto pokynov.

POZOR
Silikónové formy na pečenie nie sú vhodné pre kombinovanú prevádzku s parou.
- Riad musí byť odolný voči vysokým teplotám a pare.

Riad s hrdzavými miestami môže spôsobiť koróziu vo vnútornom priestore. Aj najmenšie škvrny môžu spôsobiť koróziu.
- Nepoužívajte riad s hrdzavými miestami.

Horúca voda v nádržke na vodu môže poškodiť parný systém.
- Do nádržky na vodu dávajte výlučne studenú vodu.

Ak sa odvápňovací roztok dostane na ovládací panel alebo iné chúlostivé povrchy, dôjde k ich poškodeniu.
- Odvápňovací roztok okamžite odstráňte vodou.

Umývanie nádržky na vodu v umývačke riadu spôsobuje poškodenie.
- Nádržku na vodu neumývajte v umývačke riadu.
- Nádržku na vodu vyčistite mäkkou handričkou a bežným umývacím prostriedkom.

3 Ochrana životného prostredia a šetrenie

3.1 Likvidácia obalu

Obalové materiály nezaťažujú životné prostredie a sú recyklovateľné.
- Jednotlivé komponenty zlikvidujte oddelene podľa druhu.

3.2 Úspora energie

Pri dodržiavaní nasledujúcich pokynov spotrebuje váš spotrebič menej elektrickej energie.

Spotrebič predhrievajte, iba ak sa to uvádza v recepte alebo v odporúčaných nastaveniach.
→ *"Takto sa to podarí", Strana 28*

✔ Keď spotrebič nepredhrievate, ušetríte až 20 % energie.

Používajte tmavé, načierno lakované alebo smaltované formy na pečenie.
✔ Takéto formy na pečenie veľmi dobre prijímajú teplo.

Dvierka spotrebiča otvárajte počas prevádzky čo najmenej.
✔ Teplota vo vnútornom priestore zostane zachovaná a spotrebič sa nemusí opätovne zahrievať.

Ak pripravujete viac jedál, pečte ich hneď za sebou alebo súčasne.
✔ Vnútorný priestor je po prvom pečení zohriaty. Vďaka tomu sa skráti čas pečenia ďalšieho koláča.

Pri dlhšom čase prípravy vypnite spotrebič 10 minút pred koncom času prípravy.
✔ Zvyškové teplo je dostatočné na dokončenie prípravy jedla.

Odstráňte z vnútorného priestoru príslušenstvo, ktoré nepoužívate.
✔ Časti príslušenstva, ktoré nepotrebujete, sa nemusia zohrievať.

Mrazené jedlá nechajte pred prípravou rozmraziť.
✔ Ušetríte tak energiu na rozmrazovanie potravín.

Poznámka: Podľa smernice EÚ o ekodizajne 2023/826 má toto zariadenie v režime vypnutia iný stav. Tento stav sa ďalej označuje ako energeticky úsporný režim.
Aj v čase, keď hlavná funkcia nie je aktívna, potrebuje spotrebič energiu na:
- rozpoznanie aktivácie senzorových tlačidiel
- monitorovanie otvárania dvierok
- úpravu času (bez zobrazenia)

Tento stav nezodpovedá podľa definície ani stavu „vypnuté“ ani stavu „pohotovostný režim“, a preto sa zaužíva výraz energeticky úsporný režim. Pri meraní energeticky úsporného režimu sa musí použiť norma EN IEC 60350-1:2023.

4 Oboznámenie sa

4.1 Ovládacie prvky

Pomocou ovládacieho poľa môžete nastaviť všetky funkcie vášho spotrebiča a získať informácie o prevádzkovom stave.

Poznámka: V závislosti od typu spotrebiča sa môžu detaily na obrázku líšiť, napr. farba a tvar.

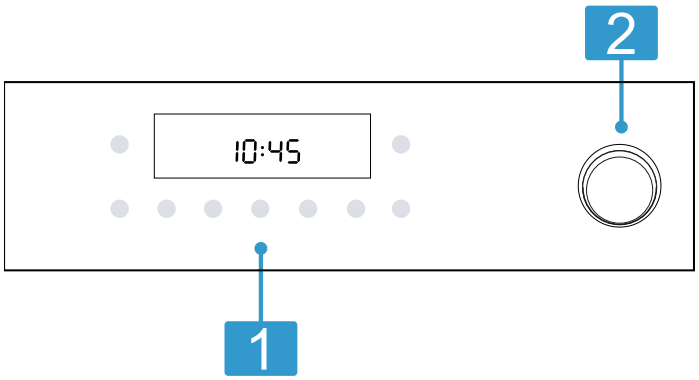

1	**Tlačidlá a displej** Tlačidlá sú plochy citlivé na dotyk. Na zvolenie funkcie stlačte len zľahka príslušné políčko. Displej ukazuje symboly aktívnych funkcií a časové funkcie. → *"Tlačidlá a displej", Strana 6*
2	**Nádržka na vodu** Naplnenie a vyprázdnenie nádržky na vodu. → *"Naplnenie nádržky na vodu", Strana 13* → *"Po každej prevádzke s parou", Strana 14*

4.2 Tlačidlá a displej

Tlačidlami môžete nastaviť rôzne funkcie vášho spotrebiča. Na displeji vidíte nastavenia.
Keď je funkcia aktívna, svieti príslušný symbol na displeji. Symbol času svieti len vtedy, keď zmeníte čas.

Symbol	Funkcia	Použitie
⏻	Hlavný vypínač	Zapnutie a vypnutie rúry na pečenie.
▷||	Štart/Pauza	▪ Krátke stlačenie: Spustenie a zastavenie prevádzky. ▪ Dlhé stlačenie: Prerušenie prevádzky.
☐	Menu	Otvorenie menu pre druhy ohrevu a funkcie ohrevu.
°C/kg	Teplota alebo stupeň grilovania	Zvolenie teploty alebo stupňa grilovania.
°C/kg	Hmotnosť	Voľba hmotnosti pre programy.

Symbol	Funkcia	Použitie
— +	Mínus Plus	Nastavte časové funkcie a teplotu alebo zvoľte druh ohrevu.
	Časové funkcie	Zvoľte denný čas, časovač, čas trvania I→I a čas konca →I. Pre výber jednotlivých časových funkcií stláčajte viackrát tlačidlo . → *"Časové funkcie", Strana 12*
	Rýchle rozohrievanie	Rýchle predhriatie vnútorného priestoru bez príslušenstva. → *"Rýchle rozohrievanie", Strana 11*
	Detská poistka	Aktivovanie alebo deaktivovanie detskej poistky. → *"Detská poistka", Strana 16*

4.3 Druhy ohrevu a funkcie

Aby ste vždy našli správny druh ohrevu pre vaše jedlo, vysvetlíme vám rozdiely a oblasti použitia.
Keď si zvolíte druh ohrevu, spotrebič vám navrhne vhodnú teplotu alebo stupeň. Hodnoty môžete prevziať alebo zmeniť v uvedenom rozsahu.

Symbol	Funkcia	Použitie
	3D-horúci vzduch 30 - 275 °C	Pečenie na jednej alebo viacerých úrovniach. Ventilátor rovnomerne rozháňa teplo prstencového ohrevného telesa na zadnej stene vo vnútornom priestore.
	Horný/dolný ohrev 30°-°275°°C	Tradičné pečenie na jednej úrovni. Tento druh ohrevu je zvlášť vhodný na koláče so šťavnatým obložením. Teplo prichádza rovnomerne zhora a zdola. Tento druh ohrevu sa používa na zistenie spotreby energie v konvenčnom režime.
	Mierny horúci vzduch 125 - 275 °C	Šetrná príprava jedál na jednej úrovni bez predhrievania. Ventilátor rovnomerne rozháňa teplo prstencového ohrevného telesa na zadnej stene vo vnútornom priestore. Jedlo sa pripraví vo fázach zvyškovým teplom. Počas pečenia majte dvierka spotrebiča zatvorené. Ak otvoríte dvierka spotrebiča čo i len na chvíľu, spotrebič bude pokračovať vo vykurovaní bez využitia zvyškového tepla. Tento druh ohrevu sa používa na zistenie spotreby energie v režime cirkulácie vzduchu a na stanovenie triedy energetickej účinnosti.
	Gril s cirkuláciou vzduchu 30 - 275 °C	Pečenie hydiny, celých rýb alebo väčších kusov mäsa. Ohrevné teleso grilu a ventilátor sa striedavo zapínajú a vypínajú. Ventilátor víri horúci vzduch okolo jedla.
	Horúci vzduch s pridaním pary 80 - 240 C	Pečenie s pridaním pary je zvlášť vhodné na pečenie mäsa a na pečenie chleba a koláčov. Ventilátor rovnomerne rozháňa teplo a paru vo vnútornom priestore. **Poznámky** ▪ Používajte len s plnou nádržkou na vodu. ▪ Rešpektujte informácie týkajúce sa pary a odvápnenia. → *"Para", Strana 13* → *"Odstránenie vodného kameňa", Strana 20*
	Veľkoplošný gril Stupne grilovania: 1 = slabý 2 = stredný 3 = silný	Grilovanie plochých porcií, napr. zeleniny, klobás alebo toastov. Gratinovanie jedál. Rozohreje sa celá plocha pod ohrevným telesom grilu.
	Stupeň pre pizzu 30°-°275°°C	Príprava pizze alebo jedál, ktoré vyžadujú viac tepla zdola. Ohrieva dolné ohrevné teleso a prstencové ohrevné teleso na zadnej stene.
	Air Fry 30 - 275 °C	Príprava chrumkavého jedla na jednej úrovni s malým množstvom tuku. Obzvlášť vhodné najmä pre jedlá, ktoré sa zvyčajne smažia v oleji, napr. hranolčeky.

Ďalšie funkcie

Tu nájdete prehľad ďalších funkcií vášho spotrebiča.

Symbol	Funkcia	Použitie
	Funkcie čistenia	Zvoľte funkciu čistenia vnútorného priestoru. → *"Odstránenie vodného kameňa", Strana 20*

Symbol	Funkcia	Použitie
»(((	Rýchle rozohrievanie	Rýchle predhriatie vnútorného priestoru bez príslušenstva. → *"Rýchle rozohrievanie", Strana 11*
	Osvetlenie rúry	Osvetlenie vnútorného priestoru bez ohrevu.
	Programy	Nastavenie funkcie programu. → *"Programy", Strana 15*
calc	Odstránenie vodného kameňa	Udržuje váš spotrebič funkčný. → *"Odstránenie vodného kameňa", Strana 20*

4.4 Teplota a stupne nastavenia

Pre druhy ohrevu a funkcie existujú rôzne nastavenia. Nastavenia sa zobrazia na displeji.
Do 100 °C je teplota nastaviteľná v 1-stupňových intervaloch, nad 100 °C je interval 5-minútový.

Indikátor rozohrievania

Spotrebič vám zobrazí, keď je ohrev aktívny.
Keď sa spotrebič zohrieva, na displeji svieti .
Keď predhrievate, optimálny okamih na vloženie vášho jedla je, keď symbol zhasne.
Keď je pri spustení teplota vo vnútornom priestore príliš vysoká, pri niektorých druhoch ohrevu sa na displeji objaví . Počkajte, kým rúra nevychladne a kým nezhasne .

Poznámky

- Indikátor rozohrievania sa objaví len pri druhoch ohrevu, pri ktorých môžete nastaviť teplotu. Napr. pri stupňoch grilovania sa indikátor rozohrievania nezobrazuje.
- V dôsledku tepelnej zotrvačnosti sa môže zobrazená teplota líšiť od skutočnej teploty vo vnútornom priestore.

4.5 Vnútorný priestor

Funkcie vo vnútornom priestore uľahčujú prevádzku vášho spotrebiča.

Rámy

Na rámy vo vnútornom priestore môžete vložiť príslušenstvo v rôznych výškach.
Spotrebič má 5 úrovní vkladania. Úrovne vkladania sa počítajú zdola nahor.
Rámy sú vybavené výsuvmi alebo výsuvmi so sponou, v závislosti od typu spotrebiča. Výsuvy sú pevne namontované a nedajú sa odobrať. Výsuvy so sponou môžete podľa potreby vložiť na všetky voľné úrovne vkladania.

Rámy môžete vyvesiť, napr. pri čistení.
→ *"Rámy", Strana 24*

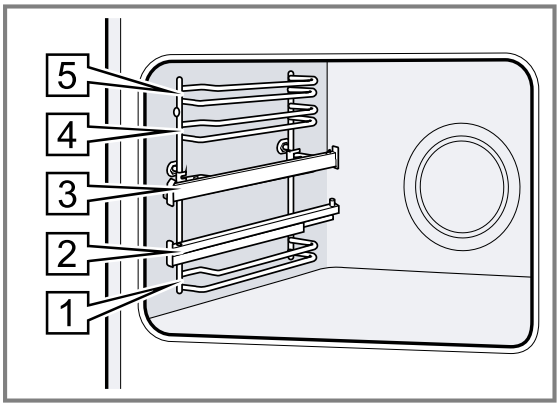

Samočistiace plochy

Zadná stena vnútorného priestoru je samočistiaca. Samočistiace plochy sú potiahnuté vrstvou poréznej, matnej keramiky a majú drsný povrch. Keď je spotrebič v prevádzke, samočistiace plochy zachytávajú mastné škvrny z pečenia alebo grilovania a odstraňujú ich.
Ak sa samočistiace plochy počas prevádzky primerane nevyčistia, rozohrejte vnútorný priestor cielene.
→ *"Čistenie samočistiacich plôch vo vnútornom priestore", Strana 19*

Chladiaci ventilátor

Chladiaci ventilátor sa pri prevádzke automaticky zapína. Vzduch uniká cez dvierka.

POZOR
Zakrytie vetracieho otvoru môže spôsobiť prehriatie spotrebiča.

▸ Nezakrývajte vetrací otvor.

Chladiaci ventilátor po prevádzke ešte istý čas dobieha, aby mohol spotrebič vychladnúť a aby sa z vnútorného priestoru odstránila zvýšková vlhkosť.

Poznámka: Čas dobehu môžete zmeniť v základných nastaveniach. Ak často pripravujete jedlá s vysokou vlhkosťou alebo jedlá dávate do vnútorného priestoru na udržanie ich teploty, nastavte dlhší čas dobehu.
→ *"Základné nastavenia", Strana 17*

Dvierka spotrebiča

Ak počas prebiehajúcej prevádzky otvoríte dvierka na spotrebiči, prevádzka beží ďalej.

5 Príslušenstvo

Používajte originálne príslušenstvo. Je prispôsobené vášmu spotrebiču.

Poznámka: Keď sa príslušenstvo rozhorúči, môže sa zdeformovať. Deformácie nemá žiadny vplyv na funkciu. Keď príslušenstvo vychladne, deformácia zmizne.

V závislosti od typu spotrebiča môže byť dodané príslušenstvo rôzne.

Príslušenstvo		Použitie
Rošt	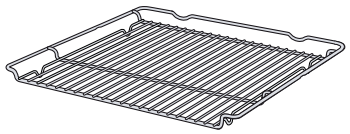	▪ Formy na koláče ▪ Nákypové formy ▪ Riad ▪ Mäso, napr. pečené mäso alebo kúsky na grilovanie ▪ Zmrazené jedlá
Univerzálny pekáč	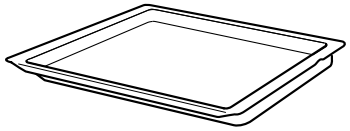	▪ Šťavnaté koláče ▪ Pečivo ▪ Chlieb ▪ Veľký kus pečeného mäsa ▪ Zmrazené jedlá ▪ Zachytenie kvapkajúcej tekutiny, napr. tuk pri grilovaní na rošte.
Plech na pečenie	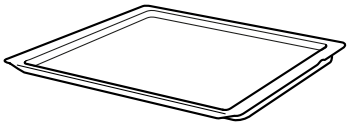	▪ Koláč na plechu ▪ Drobné pečivo
Air Fry plech na grilovanie, smaltovaný dierovaný	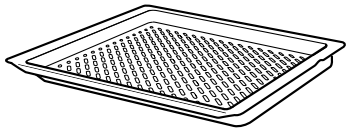	▪ Príprava chrumkavých pokrmov, ktoré sa zvyčajne smažia v oleji, napr. hranolčekov. ▪ Grilovanie jedál.

5.1 Zaisťovacia funkcia

Zaisťovacia funkcia zabraňuje prevráteniu príslušenstva pri vytiahnutí.
Príslušenstvo môžete vytiahnuť približne do polovice, pokým sa nezaistí. Ochrana proti prevráteniu funguje iba v prípade, že príslušenstvo správne zasuniete do vnútorného priestoru.

5.2 Zasunutie príslušenstva do vnútorného priestoru

Príslušenstvo vždy správne zasuňte do vnútorného priestoru. Iba tak môžete príslušenstvo vytiahnuť približne do polovice bez toho, aby sa prevrátilo.

1. Príslušenstvo otočte tak, aby bol zárez a vzadu a smeroval nadol.
2. Príslušenstvo zasuňte medzi dve vodiace tyče na danej úrovni vkladania.

Rošt	Rošt zasuňte otvorenou stranou k dvierkam spotrebiča a zakrivením ⌣ nadol. 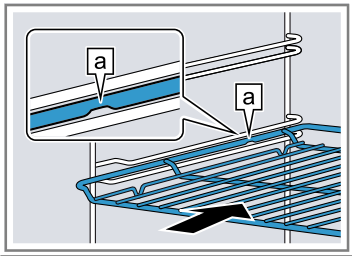
Plech napr. univerzálny pekáč alebo plech na pečenie	Vložte plech úkosom b smerom k dvierkam spotrebiča.

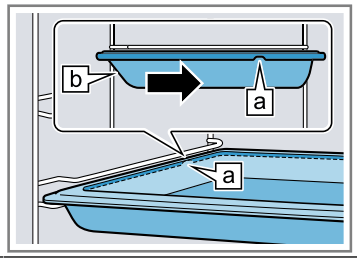

Príslušenstvo položte na zasunuté výsuvné koľajničky.

Rošt alebo plech	Príslušenstvo uložte tak, aby bol okraj príslušenstva umiestnený za úchytkou a na výsuvnej koľajničke. 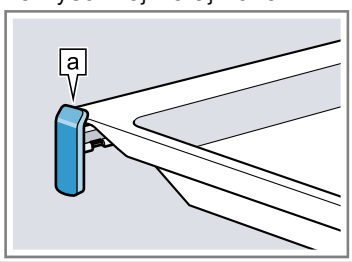

Poznámka: Ak sú výsuvné koľajničky úplne zasunuté alebo vytiahnuté, v závislosti od typu spotrebiča zapadnú na miesto. Výsuvné koľajničky uvoľnite slabým tlakom z ich pozície.

3. Príslušenstvo úplne zasuňte tak, aby sa nedotýkalo dvierok spotrebiča.

Poznámka: Príslušenstvo, ktoré počas používania nepotrebujete, z vnútorného priestoru vyberte.

Kombinovanie príslušenstva

Na zachytenie kvapkajúcej tekutiny môžete skombinovať rošt s univerzálnym pekáčom.

1. Rošt umiestnite na univerzálny pekáč tak, aby obidva dištančné držiaky [a] vzadu priliehali na okraj univerzálneho pekáča.
2. Univerzálny pekáč zasuňte medzi vodiace tyče danej úrovne vkladania. Rošt je pritom nad hornou vodiacou tyčou.

Rošt na univerzálnom pekáči

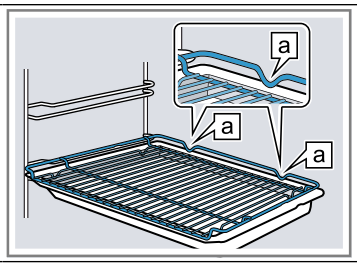

5.3 Ďalšie príslušenstvo

Ďalšie príslušenstvo si môžete kúpiť v zákazníckom servise, v špecializovaných predajniach alebo na internete. Rozsiahlu ponuku pre váš spotrebič nájdete na internete alebo v našich prospektoch:
siemens-home.bsh-group.com
Príslušenstvo je špecifické pre daný spotrebič. Uveďte pri kúpe vždy presné označenie (E-Nr.) vášho spotrebiča.
Informácie o tom, ktoré príslušenstvo je k dispozícii pre váš spotrebič, nájdete v e-shope alebo sa dozviete v zákazníckom servise.

6 Pred prvým použitím

Vykonajte nastavenia pre prvé uvedenie do prevádzky. Vyčistite spotrebič a príslušenstvo.

6.1 Prvé uvedenie do prevádzky

Pred začatím používania spotrebiča musíte vykonať nastavenia pre prvé uvedenie do prevádzky.

Nastavte čas

Po pripojení spotrebiča alebo po výpadku prúdu bliká na displeji čas. Čas sa začína o 12.00 hod. Nastavte aktuálny čas.

1. Tlačidlom − alebo + nastavte denný čas.
2. Stlačte tlačidlo ⏲.

✔ Na displeji sa zobrazí nastavený čas.

Nastavenie tvrdosti vody

POZOR
Ak je nastavená nesprávna tvrdosť vody, má to negatívny vplyv na funkciu pary a spotrebič vás nemôže včas upozorniť na potrebu odstránenia vodného kameňa.

- ▸ Nastavte správnu tvrdosť vody.

Poškodenie spotrebiča použitím nevhodných tekutín.

- ▸ Nepoužívajte destilovanú vodu ani iné tekutiny.
- ▸ Používajte výlučne čerstvú, studenú vodu z vodovodu, zmäkčenú vodu alebo minerálnu vodu bez obsahu oxidu uhličitého.

Požiadavka: Pred nastavením tvrdosti vody sa informujte vo vašej vodárenskej spoločnosti o tvrdosti vody.

1. Zmeňte základné nastavenie tvrdosti vody.
   - ▸ Postup ako zmeniť základné nastavenia, nájdete v kapitole Základné nastavenia →*Strana 17*.

   Poznámka: Ak má vaša voda vysokú tvrdosť, odporúčame vám používať zmäkčenú vodu.

Základné nastavenie tvrdosti vody	Tvrdosť vody v mmol/l	Nemecká stupnica tvrdosti v dH	Francúzska stupnica tvrdosti v°fH
0 = zmäkčená [1]	-	-	-
1 = mäkká	do 1,5	do 8,4	do 15
2 = stredný	1,5-2,5	8,4-14	15-25
3 = tvrdá	2,5-3,8	14-21,3	25-38
4 = veľmi tvrdá [2]	nad 3,8	nad 21,3	nad 38

2. Potvrďte zmenu základného nastavenia.

6.2 Čistenie spotrebiča pred prvým použitím

Prv než začnete prvý raz pripravovať jedlo v spotrebiči, vyčistite vnútorný priestor a príslušenstvo.

1. Z vnútorného priestoru vyberte informácie o výrobku a príslušenstvo. Odstráňte zvyšky obalu, napr. polystyrénové guľôčky, a odstráňte lepiacu pásku v spotrebiči alebo na ňom.
2. Hladké plochy vo vnútornom priestore utrite mäkkou vlhkou utierkou.
3. Naplňte nádržku na vodu.
   → *"Naplnenie nádržky na vodu", Strana 13*
4. Nastavte druh ohrev s pridaním pary a teplotu.
   → *"Základná obsluha", Strana 11*
   → *"Para", Strana 13*

Druh ohrevu	Pečenie s pridaním pary
Teplota	200 °C
Čas trvania	30 minút

5. Počas rozohrievania spotrebiča vetrajte kuchyňu.
6. Spotrebič vypnite po uvedenom čase trvania.
7. Keď je spotrebič vychladnutý, hladké plochy vo vnútornom priestore vyčistite umývacím roztokom a handričkou.

[1] Nastavte iba vtedy, ak sa používa výlučne zmäkčená voda.
[2] Nastavte aj pre minerálnu vodu. Používajte výlučne pre nesýtenú minerálnu vodu.

8. Príslušenstvo vyčistite umývacím roztokom a handričkou alebo mäkkou kefkou.
9. Vyprázdnite nádržku na vodu a vysušte vnútorný priestor.
→ *"Po každej prevádzke s parou", Strana 14*

7 Základná obsluha

7.1 Zapnutie spotrebiča

- ▸ Stlačte tlačidlo ⏻.
- ✔ Spotrebič je zapnutý.

7.2 Nastavenie druhu ohrevu a teploty

1. Zvoľte druh ohrevu pomocou − alebo +.
2. Stlačte °C/kg.
3. Zvoľte teplotu alebo stupeň grilovania pomocou − alebo +.
4. Stlačte ▷II.
- ✔ Po niekoľkých sekundách začne spotrebič hriať.
5. Keď je jedlo hotové, spotrebič vypnite pomocou ⏻.

Poznámka: Najvhodnejší druh ohrevu pre vaše jedlo nájdete v opise druhov ohrevu.
→ *"Druhy ohrevu a funkcie", Strana 7*

Tip: Na spotrebiči môžete nastaviť aj čas trvania a koniec prevádzky.
→ *"Časové funkcie", Strana 12*

Zmena teploty

Teplotu môžete kedykoľvek zmeniť.

- ▸ Zvoľte teplotu alebo stupeň grilovania tlačidlom − alebo +.

Zmena druhu ohrevu

Druh ohrevu môžete kedykoľvek zmeniť. Ak dôjde k zmene počas prevádzky rúry na pečenie, prevádzka sa preruší.

1. Stlačte □.
2. Zmeňte druh ohrevu − alebo +.
3. Stlačte ▷II.

Prerušenie prevádzky

Prevádzku môžete nakrátko pozastaviť a potom v nej pokračovať.

1. Ak chcete prerušiť prevádzku, stlačte ▷II.
2. Ak chcete pokračovať v prevádzke, stlačte ▷II.

Zrušenie prevádzky

Prevádzku môžete celkom zrušiť. Nastavenia sa resetujú.

- ▸ Ak chcete zrušiť prevádzku, ▷II podržte stlačené.

7.3 Spustenie prevádzky

Musíte spustiť každý druh prevádzky.

- ▸ Stlačte ▷II.

7.4 Vypnutie spotrebiča

- ▸ Stlačte tlačidlo ⏻.
- ✔ Spotrebič je vypnutý.

8 Rýchle rozohrievanie

Z dôvodu časovej úspory môžete pomocou rýchleho rozohrievania skrátiť čas rozohrievania.

8.1 vhodné druhy ohrevu pre rýchle rozohrievanie

Rýchle rozohrievanie môže pri nastavených teplotách nad 100 °C skrátiť čas rozohrievania.

Pri týchto druhoch ohrevu môžete použiť rýchle rozohrievanie:

- **3D-horúci vzduch**
- **Horný/dolný ohrev**

8.2 Nastavenie rýchleho rozohrievania

Aby ste dosiahli rovnomerný výsledok pečenia, vložte jedlo do vnútorného priestoru až vtedy, keď je rýchle rozohrievanie ukončené.

Poznámka: Čas trvania nastavte až vtedy, keď je rýchle rozohrievanie ukončené.

1. Nastavte vhodný druh ohrevu a teplotu nad 100 °C. Rýchle rozohrievanie sa zapne automaticky pri teplote nastavenej na hodnotu 200 °C.
2. Keď sa rýchle rozohrievanie nezapne automaticky, stlačte tlačidlo »§§.
- ✔ Na displeji sa zobrazí »§§.
- ✔ Po niekoľkých sekundách sa rýchle rozohrievanie spustí.
- ✔ Keď rýchle rozohrievanie končí, zaznie signál a na displeji zhasne symbol »§§.
3. Vložte jedlo do vnútorného priestoru.

9 Časové funkcie

Váš spotrebič má rôzne časové funkcie, ktorými môžete riadiť jeho prevádzku.

9.1 Prehľad časových funkcií

Tlačidlom ⏲ zvolíte rôzne časové funkcie.

Časová funkcia	Použitie
Kuchynský časovač 🔔	Kuchynský časovať môžete nastaviť nezávisle od prevádzky. Neovplyvňuje spotrebič.
Čas trvania I→I	Ak pri prevádzke nastavíte čas trvania, po uplynutí času trvania spotrebič automaticky prestane hriať.
Koniec →I	K času trvania môžete nastaviť denný čas, kedy sa má prevádzka ukončiť. Spotrebič sa automaticky spustí tak, aby sa prevádzka skončila v požadovanom čase.
Čas ⏲	Môžete nastaviť čas.

9.2 Nastavenie minútky

Časovač funguje nezávisle od prevádzky. Časovač môžete nastaviť pri zapnutom alebo vypnutom spotrebiči v rozsahu do 23 hodín 59 minút. Časovač má vlastný signál, takže budete počuť, či uplynul čas časovača alebo čas trvania.

1. Stláčajte tlačidlo ⏲ dovtedy, kým nebude na displeji označený 🔔.
2. Nastavte čas na kuchynskom časovači pomocou tlačidla − alebo +.

Tlačidlo	Navrhovaná hodnota
−	5 minút
+	10 minút

Do 10 minút sa dá čas na časovači nastaviť v 30-sekundových intervaloch. Potom budú časové intervaly tým väčšie, čím bude vyššia hodnota.

✔ Po niekoľkých sekundách sa časovač spustí a čas na časovači začne plynúť.
✔ Po uplynutí času na časovači zaznie signál a čas trvania zobrazený na displeji je nula.

3. Po uplynutí času na kuchynskom časovači:
   ▸ Kuchynský časovač vypnite stlačením ľubovoľného tlačidla.

Zmena kuchynského časovača

Čas nastavený na kuchynskom časovači môžete kedykoľvek zmeniť.

Požiadavka: Na displeji je označený 🔔.

▸ Tlačidlom − alebo + zmeníte čas na kuchynskom časovači.
✔ Po niekoľkých sekundách spotrebič zmenu uloží.

Zrušenie časovača

Čas nastavený na kuchynskom časovači môžete kedykoľvek zrušiť.

Požiadavka: Na displeji je označený 🔔.

▸ Čas na kuchynskom časovači vynulujete tlačidlom −.
✔ Po niekoľkých sekundách spotrebič zmenu uloží a 🔔 zhasne.

9.3 Nastavenie času trvania

Čas trvania prevádzky môžete nastaviť až na 23 hodín a 59 minút.

Požiadavka: Druh ohrevu a teplota alebo stupeň sú nastavené.

1. Stláčajte tlačidlo ⏲ dovtedy, kým nebude na displeji označený I→I.
2. Čas trvania nastavte tlačidlom − alebo +.

Tlačidlo	Navrhovaná hodnota
−	10 minút
+	30 minút

Do jednej hodiny sa dá čas trvania nastaviť v minútových intervaloch, potom v 5-minútových intervaloch.

3. Stlačte ▷II.

✔ Po niekoľkých sekundách spustí spotrebič ohrev a čas trvania začne plynúť.
✔ Po uplynutí času trvania zaznie signál a čas trvania zobrazený na displeji je nula.

4. Po uplynutí času trvania:
   ▸ Keď chcete signál predčasne ukončiť, stlačte ľubovoľné tlačidlo.
   ▸ Keď chcete znova nastaviť čas trvania, stlačte tlačidlo +.
   ▸ Keď je jedlo hotové, spotrebič vypnite.

Zmena trvania

Čas trvania môžete kedykoľvek zmeniť.

Požiadavka: Na displeji je označený I→I.

▸ Čas trvania zmeníte tlačidlom − alebo +.
✔ Po niekoľkých sekundách spotrebič zmenu uloží.

Zrušenie času trvania

Čas trvania môžete kedykoľvek zrušiť.

Požiadavka: Na displeji je označený I→I.

▸ Čas trvania vynulujte tlačidlom −.
✔ Po niekoľkých sekundách spotrebič zmenu uloží a ohrev pokračuje bez nastaveného času trvania.

9.4 Nastavenie času skončenia ohrevu

Čas, kedy sa má skončiť čas trvania ohrevu, môžete posunúť až o 23 hodín a 59 minút.

Poznámky

- Pri druhoch ohrevu s funkciou grilovania nie je možné nastaviť koniec.
- Aby ste dosiahli dobrý výsledok pečenia, čas konca neposúvajte, keď sa už spustila prevádzka.
- Potraviny nesmú zostať príliš dlho vo vnútornom priestore, aby sa nepokazili.

Požiadavky

- Druh ohrevu a teplota alebo stupeň sú nastavené.
- Čas trvania je nastavený.

1. Stláčajte tlačidlo ⏲ dovtedy, kým nebude na displeji označený →I.

2. Stlačte tlačidlo — alebo +.
✔ Na displeji sa zobrazí vypočítaný čas ukončenia.
3. Čas ukončenia posuňte tlačidlom — alebo +.
4. Prevádzku spustite pomocou ⏯.
✔ Na displeji sa zobrazí nastavený čas ukončenia.
✔ Po dosiahnutí vypočítaného času spustenia spotrebič spustí ohrev a čas trvania začne plynúť.
✔ Po uplynutí času trvania zaznie signál a čas trvania zobrazený na displeji je nula.
5. Po uplynutí času trvania:
   ▸ Keď chcete signál predčasne ukončiť, stlačte ľubovoľné tlačidlo.
   ▸ Keď chcete znova nastaviť čas trvania, stlačte tlačidlo +.
   ▸ Keď je jedlo hotové, spotrebič vypnite.

Zmena konca

Aby ste dosiahli dobrý výsledok pečenia, nastavený čas konca môžete zmeniť len dovtedy, kým sa nespustí prevádzka a nezačne plynúť čas trvania.

Požiadavka: Na displeji je označený →|.
▸ Čas ukončenia posuňte tlačidlom — alebo .
✔ Po niekoľkých sekundách spotrebič zmenu uloží.

Zrušenie konca

Nastavený čas ukončenia môžete kedykoľvek vymazať.

Požiadavka: Na displeji je označený →|.
▸ Čas ukončenia nastavte tlačidlom — na aktuálny denný čas plus nastavený čas trvania.
✔ Po niekoľkých sekundách spotrebič zmenu uloží a spustí ohrev. Čas trvania plynie.

9.5 Nastavte čas

Po pripojení spotrebiča alebo po výpadku prúdu bliká na displeji čas. Čas sa začína o 12.00 hod. Nastavte aktuálny čas.

1. Tlačidlom — alebo + nastavte denný čas.
2. Stlačte tlačidlo ⏲.
✔ Na displeji sa zobrazí nastavený čas.

10 Para

Pomocou pary môžete jedlá pripravovať mimoriadne šetrne.

⚠ **VAROVANIE – Riziko obarenia!**
Pri otvorení dvierok spotrebiča môže unikať veľmi horúca para. Para nie je vždy viditeľná v závislosti od teploty.
▸ Dvierka spotrebiča opatrne otvorte.
▸ Deti udržujte v bezpečnej vzdialenosti.

⚠ **VAROVANIE – Riziko popálenia!**
Počas prevádzky spotrebiča sa môže nádržka na vodu zohriať.
▸ Po predchádzajúcej prevádzke spotrebiča počkajte, kým nádržka na vodu nevychladne.
▸ Vyberte nádržku na vodu z priestoru pre nádržku.

10.1 Pred každou prevádzkou s parou

Pred každou prevádzkou s parou sa uistite, či je spotrebič zásobený dostatočným množstvom vody.

Naplnenie nádržky na vodu

⚠ **VAROVANIE – Riziko požiaru!**
Pary horľavých kvapalín sa môžu vo vnútornom priestore na horúcich povrchoch zapáliť (vznietiť). Dvierka spotrebiča môžu prasknúť. Môžu vystupovať pary a ostré plamene.
▸ Do nádržky na vodu nelejte horľavé tekutiny (napr. alkoholické nápoje).
▸ Do nádržky na vodu dávajte výlučne vodu alebo nami odporúčaný odvápňovací roztok.

⚠ **VAROVANIE – Riziko popálenia!**
Počas prevádzky spotrebiča sa môže nádržka na vodu zohriať.
▸ Po predchádzajúcej prevádzke spotrebiča počkajte, kým nádržka na vodu nevychladne.
▸ Vyberte nádržku na vodu z priestoru pre nádržku.

Požiadavka: Tvrdosť vody je správne nastavená.
→ *"Nastavenie tvrdosti vody", Strana 10*

1. Zatlačte ① na nádržku na vodu a vytiahnite ju ②.

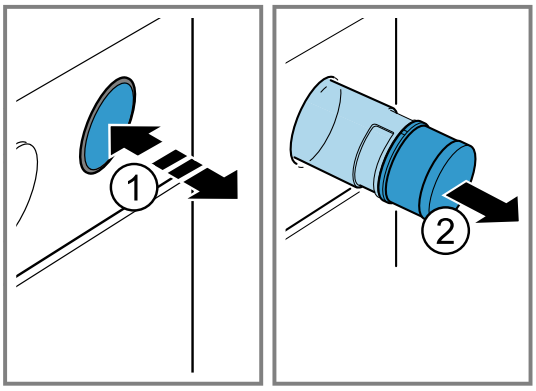

2. Zatlačte ① na veko nádržky na vodu a vytočte ho ②.
3. Nádržku na vodu naplňte ③ vodou po značku.

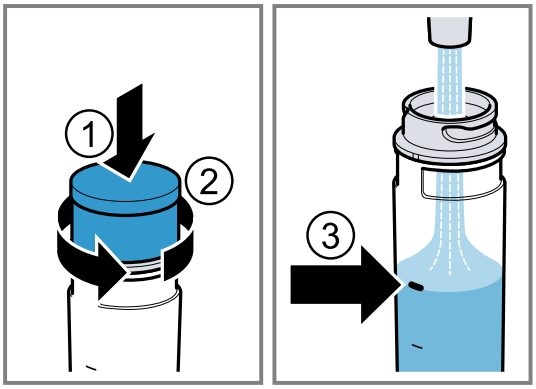

4. Zatlačte ① na veko nádržky na vodu a zatočte ho ②.
5. Nádržku na vodu vložte do otvoru a zatlačte, kým nezaklapne ③.

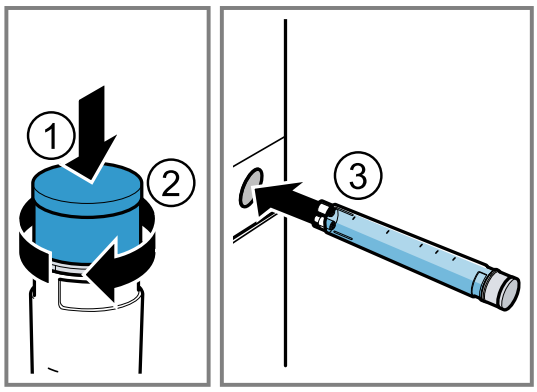

10.2 Pečenie s pridaním pary

Pri pečení s pridaním pary pridáva spotrebič do vnútorného priestoru paru v rôznych intervaloch. Tým získa jedlo chrumkavú kôrku a lesklý povrch. Mäso zostáva vnútri šťavnaté, jemné a svoj objem stratí iba minimálne.

Nastavenie pečenia s pridaním pary

Požiadavky

- Nádržka na vodu je naplnená.
  → *"Pred každou prevádzkou s parou", Strana 13*
- Menu pre druhy ohrevu ☐ je zvolené.

1. Pridanie pary nastavte pomocou − alebo +.
2. Stlačte °C/kg.
3. Nastavte teplotu v rozmedzí 80 °C a 240 °C pomocou − alebo +.
4. Prevádzku spustite pomocou ▷||.

✔ Spotrebič spustí ohrev a zapne paru.

5. Keď je jedlo hotové, spotrebič vypnite.
6. Vysušte vnútorný priestor.
   → *"Po každej prevádzke s parou", Strana 14*

10.3 Po každej prevádzke s parou

Po každej prevádzke s parou spotrebič vysušte.

Poznámka: Rešpektujte údaje na čistenie.
→ *"Čistenie a údržba", Strana 18*

Vyprázdnenie nádržky na vodu

⚠ **VAROVANIE – Riziko popálenia!**
Počas prevádzky spotrebiča sa môže nádržka na vodu zohriať.

- ▸ Po predchádzajúcej prevádzke spotrebiča počkajte, kým nádržka na vodu nevychladne.
- ▸ Vyberte nádržku na vodu z priestoru pre nádržku.

POZOR
Sušenie nádržky na vodu v horúcom vnútornom priestore spôsobí jej poškodenie.

- ▸ Nesušte nádržku na vodu v horúcom vnútornom priestore.

Umývanie nádržky na vodu v umývačke riadu spôsobuje poškodenie.

- ▸ Nádržku na vodu neumývajte v umývačke riadu.
- ▸ Nádržku na vodu vyčistite mäkkou handričkou a bežným umývacím prostriedkom.

1. Zatlačte na nádržku na vodu.
2. Nádržku na vodu vytiahnite.
3. Vytočte veko nádržky na vodu.
4. Vyprázdnite nádržku na vodu, vyčistite ju čistiacim prostriedkom a dôkladne opláchnite čistou vodou.
5. Všetky časti utrite mäkkou utierkou do sucha.
6. Tesnenie na veku utrite do sucha.
7. Nádržku na vodu nechajte vyschnúť s otvoreným vekom.
8. Nasaďte veko na nádržku na vodu a zatočte ho.
9. Vložte nádržku na vodu.

Sušenie odkvapovej drážky

⚠ **VAROVANIE – Riziko popálenia!**
Spotrebič sa počas prevádzky rozpáli.

- ▸ Pred čistením nechajte spotrebič vychladnúť.

Požiadavka: Vnútorný priestor je vychladnutý.

1. Otvorte dvierka spotrebiča.
2. **Poznámka:** Odkvapová drážka a sa nachádza pod varným priestorom.

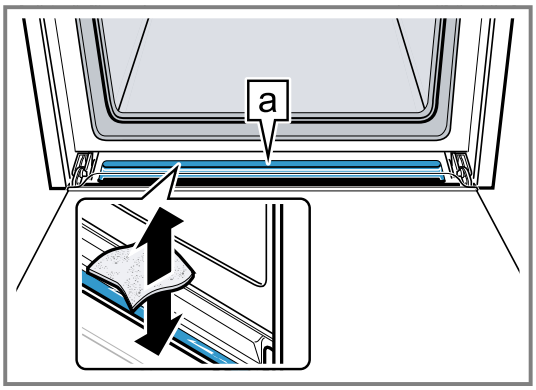

Vodu v odkvapovej drážke a vysajte špongiou a opatrne vytrite.

Sušenie vnútorného priestoru

POZOR
Voda na dne vnútorného priestoru pri prevádzke spotrebiča pri teplotách vyšších ako 120 °C spôsobuje poškodenie smaltu.

- ▸ Keď sa na dne vnútorného priestoru nachádza voda, nespúšťajte prevádzku.
- ▸ Pred spustením prevádzky utrite vodu z dna vnútorného priestoru.

Požiadavka: Spotrebič je vychladnutý.

1. Vnútorný priestor utrite špongiou alebo mäkkou utierkou do sucha.
2. Prípadné škvrny od vodného kameňa odstráňte utierkou namočenou v octe, umyte čistou vodou a osušte mäkkou utierkou.
3. Dvierka spotrebiča nechajte 1 hodinu otvorené, aby vnútorný priestor úplne vyschol.

11 Programy

Spotrebič vás svojimi programami podporuje pri príprave rôznych jedál a automaticky vyberie optimálne nastavenia.

11.1 Riad pre programy

Používajte žiaruvzdorný riad, ktorý je vhodný pre teploty do 300 °C.
Najvhodnejší riad je riad zo skla alebo sklenenej keramiky. Pečené pokrmy by mali pokrývať asi 2/3 spodnej časti riadu.

Riad z týchto materiálov je nevhodný:
- svetlý, lesklý hliník
- neglazovaná hlina
- plast alebo rukoväti z plastu

11.2 Nastavenia programov

Spotrebič vyberie optimálny druh ohrevu, teplotu a čas trvania.
Aby ste dosiahli optimálny výsledok varenia, musíte nastaviť iba hmotnosť jedla.

Poznámka: Výsledok pečenia závisí od kvality a vlastností potravín. Používajte čerstvé potraviny, najlepšie s teplotou ako v chladničke.

Programy s parou

Pri niektorých programoch spotrebič automaticky používa pridanie pary.
Programy s pridaním pary sú vyznačené v tabuľke programov. Dodržiavajte informácie týkajúce sa prevádzky s parou.
→ *"Para", Strana 13*

11.3 Prehľad programov

Čísla programov sú priradené ku konkrétnym jedlám.
Hmotnosť je nastaviteľná v rozmedzí 0,5 kg až 2,5 kg.

Č.	Pokrm	Riad	Nastavovacia hmotnosť	Pridať tekutinu	Úroveň vkladania	Upozornenia
01	**Pšeničný, pšenično-ražný chlieb na plechu** [1]	Plech na pečenie s papierom na pečenie	Hmotnosť cesta	Nie	2	Vnútorný priestor rúry musí byť na začiatku chladný
02	**Chlebová placka** [1]	Plech na pečenie s papierom na pečenie	Hmotnosť cesta	Nie	3	Vnútorný priestor rúry musí byť na začiatku chladný
03	**Jedlá na tanieri** [1]	Tanier na rošt	Hmotnosť jedla	Nie	2	Vnútorný priestor rúry musí byť na začiatku chladný
04	**Regeneračné zohrievanie pizze** [1] Zohrievanie pizze	Rošt	Hmotnosť pizze	Nie	2	Vnútorný priestor rúry musí byť na začiatku chladný
05	**Kysnutie cesta** [1]	Miska na rošte	Hmotnosť cesta	Nie	2	Vnútorný priestor rúry musí byť na začiatku chladný
06	**Kurča, neplnené** pripravené na kuchynskú úpravu, korenené	Pekáč so sklenenou pokrievkou	Hmotnosť kurčaťa	Nie	2	Položte do nádoby prsami nahor
07	**Morčacie prsia** v celku, korenené	Pekáč so sklenenou pokrievkou	Hmotnosť morčacích pŕs	Dno pekáča zakryte, príp. pridajte max. 250 g zeleniny	2	Mäso predtým neopekajte
08	**Hustá polievka (Eintopf), so zeleninou** vegetariánska	Vysoký pekáč s pokrievkou	Celková hmotnosť	Podľa receptu	2	Zeleninu s dlhším časom prípravy (napr. mrkva) nakrájajte na menšie kúsky ako zeleninu s kratším časom prípravy (napr. paradajky)

[1] Program na prípravu v pare (prevádzka len s plnou nádržkou na vodu)

Č.	Pokrm	Riad	Nastavovacia hmotnosť	Pridať tekutinu	Úroveň vkladania	Upozornenia
09	**Guláš** Hovädzie alebo bravčové mäso nakrájané na kocky, so zeleninou	Vysoký pekáč s pokrievkou	Celková hmotnosť	Podľa receptu	2	Mäso položte naspodok a prikryte zeleninou Mäso predtým neopekajte
10	**Fašírka, čerstvá** Mleté mäso hovädzie, bravčové alebo jahňacie	Pekáč s pokrievkou	Hmotnosť mäsa	Nie	2	-
11	**Dusené hovädzie mäso** napr. roštenka, pliecko, orech alebo sviečkovica	Pekáč s pokrievkou	Hmotnosť mäsa	Mäso takmer zakryte tekutinou	2	Mäso predtým neopekajte
12	**Hovädzie rolády** plnené zeleninou alebo mäsom	Pekáč s pokrievkou	Hmotnosť všetkých naplnených rolád	Rolády takmer zakryte, napr. vývarom alebo vodou	2	Mäso predtým neopekajte
13	**Jahňacie stehno, prepečené** bez kostí, korenené	Pekáč s pokrievkou	Hmotnosť mäsa	Dno pekáča zakryte, príp. pridajte max. 250 g zeleniny	2	Mäso predtým neopekajte
14	**Teľacie pečené mäso, chudé** napr. sviečkovica alebo orech	Pekáč s pokrievkou	Hmotnosť mäsa	Dno pekáča zakryte, príp. pridajte max. 250 g zeleniny	2	Mäso predtým neopekajte
15	**Bravčová krkovička** bez kostí, korenené	Pekáč so sklenenou pokrievkou	Hmotnosť mäsa	Dno pekáča zakryte, príp. pridajte max. 250 g zeleniny	2	Mäso predtým neopekajte

11.4 Príprava jedla na program

1. Odvážte jedlo.
   Hmotnosť jedla je potrebná na správne nastavenie programu.
2. Vložte jedlo do nádoby.
3. Nádobu položte na rošt.
   Vkladajte vždy do studeného vnútorného priestoru.

11.5 Nastavenie programu

Poznámka: Po spustení programu už nemôžete zmeniť program ani hmotnosť.

Požiadavka: Menu pre druhy ohrevu □ je zvolené.

1. **Programy** nastavte pomocou − alebo +.
2. Stlačte tlačidlo °C/kg.
3. Požadovaný program nastavte tlačidlom − alebo +.
4. Stlačte tlačidlo °C/kg.
5. Hmotnosť jedla nastavte pomocou tlačidla − alebo +.
   Vždy nastavte najbližšiu vyššiu hmotnosť. Hmotnosť môžete nastaviť iba v určenom rozsahu.
   Ak chcete zistiť čas trvania programu, stlačte tlačidlo ⏲. Čas trvania nie je možné zmeniť.
6. Program spustite pomocou ▷||.

✔ Spotrebič spustí ohrev a čas trvania začne plynúť.
✔ Po ukončení programu zaznie signál a čas trvania na displeji je nula.

7. Po ukončení programu:
   - ▸ Keď chcete signál predčasne ukončiť, stlačte ľubovoľné tlačidlo.
   - ▸ Keď chcete znova nastaviť čas trvania na dopečenie jedla, stlačte tlačidlo +. Spotrebič ohrieva s nastaveným programom ďalej.
   - ▸ Keď je jedlo hotové, spotrebič vypnite.

12 Detská poistka

Zabezpečte spotrebič tak, aby ho deti nemohli náhodne zapnúť alebo zmeniť nastavenia.

12.1 Aktivovanie detskej poistky

- ▸ Keď chcete aktivovať detskú poistku, podržte stlačené tlačidlo, kým sa na displeji nezobrazí.
- ✔ Detská poistka je aktivovaná.

12.2 Deaktivácia detskej poistky

- ▸ Keď chcete deaktivovať detskú poistku, podržte stlačené tlačidlo, kým sa na displeji nezhasne.
- ✔ Detská poistka je deaktivovaná.

13 Základné nastavenia

Základné nastavenia spotrebiča môžete nastaviť podľa svojich potrieb.

13.1 Prehľad základných nastavení

Tu nájdete prehľad základných a výrobných nastavení. Základné nastavenia závisia od vybavenia vášho spotrebiča.

Ukazovatel'	Základné nastavenie	Výber
c1	Trvanie signálu po uplynutí času trvania alebo času na časovači	1 = 10 sekúnd 2 = 30 sekúnd [1] 3 = 2 minúty
c2	Čas čakania, kým sa nastavenie uloží	1 = 3 sekundy [1] 2 = 6 sekúnd 3 = 10 sekúnd
c3	Tón stlačenia pri stlačení tlačidla	0 = vyp. 1 = zap. [1]
c4	Jas osvetlenia displeja	1 = tmavý 2 = stredne tvrdá 3 = jasný [1]
c5	Zobrazenie času	0 = Skryť denný čas 1 = Zobraziť denný čas [1]
c6	Detská poistka nastaviteľná	0 = nie 1 = áno [1]
c7	Osvetlenie vnútorného priestoru počas prevádzky	0 = nie 1 = áno [1]
c8	Čas dobehu chladiaceho ventilátora	1 = krátko 2 = stredný [1] 3 = dlho 4 = veľmi dlho
c9	Namontované teleskopické výsuvy [2]	0 = nie [1] (pri roštoch a 1 výsuve) 1 = áno (pri 2 a 3 výsuvoch)
cA	Automatické rýchle rozohrievanie nad 200 °C	0 = nie 1 = áno [1]
cb	Tvrdosť vody	0 = zmäkčená 1 = mäkká (do 1,5 mmol/l) 2 = stredne tvrdá (1,5 – 2,5 mmol/l) 3 = tvrdá (2,5 – 3,8 mmol/l) 4 = veľmi tvrdá (nad 3,8 mmol/l) [1]
cc	Obnovenie všetkých výrobných nastavení	0 = nie [1] 1 = áno

13.2 Zmena základných nastavení

Požiadavka: Spotrebič je vypnutý.

1. Tlačidlo ⏲ podržte stlačené cca 4 sekundy.
2. Nastavenie je možné zmeniť tlačidlom − alebo +.
3. Pomocou tlačidla ⏲ prepnite na ďalšie základné nastavenie.
4. Na uloženie zmien podržte tlačidlo ⏲ stlačené cca 4 sekundy.

Poznámka: Po výpadku elektrického prúdu zostanú vaše zmeny uložené na základných nastaveniach.

[1] Továrenské nastavenie (môže sa líšiť v závislosti od typu spotrebiča)
[2] V závislosti od vybavenia spotrebiča

13.3 Zrušenie základných nastavení

- ▸ Stlačte ⏻.
- ✔ Všetky zmeny sa zahodia a neuložia sa.

14 Čistenie a údržba

Aby váš spotrebič zostal dlhodobo pekný a funkčný, starostlivo ho čistite a starajte sa oň.

14.1 Čistiace prostriedky

Aby nedošlo k poškodeniu rôznych povrchov spotrebiča, nepoužívajte nevhodné čistiace prostriedky.

⚠ **VAROVANIE – Riziko zásahu elektrickým prúdom!**
Vniknutá vlhkosť môže spôsobiť úraz elektrickým prúdom.

- ▸ Na čistenie spotrebiča nepoužívajte parný čistič ani vysokotlakový čistič.

POZOR
Nevhodné čistiace prostriedky poškodzujú povrch spotrebiča.

- ▸ Nepoužívajte ostré alebo abrazívne čistiace prostriedky.
- ▸ Nepoužívajte čistiace prostriedky s veľkým obsahom alkoholu.
- ▸ Nepoužívajte drsné hubky alebo čistiace špongie.
- ▸ Nepoužívajte špeciálne čistiace prostriedky na čistenie za tepla.

Čistič na rúry v teplom vnútornom priestore poškodzuje smalt.

- ▸ Čistič na rúry nikdy nepoužívajte v teplom vnútornom priestore.
- ▸ Pred ďalším rozohrievaním úplne odstráňte zvyšky z vnútorného priestoru a dvierok spotrebiča.

Nové hubové utierky obsahujú zvyšky z výroby.

- ▸ Nové hubové utierky pred použitím dôkladne premyte.

14.2 Vhodné čistiace prostriedky

Na rôzne povrchy spotrebiča používajte iba vhodné čistiace prostriedky.
Dodržiavajte návod na čistenie spotrebiča.

Predná strana spotrebiča

Povrch	Vhodné čistiace prostriedky	Pokyny
Nehrdzavejúca oceľ	▪ Horúci umývací roztok ▪ Špeciálne prostriedky na ošetrovanie nehrdzavejúcej ocele na teplé povrchy	Z povrchov z nehrdzavejúcej ocele ihneď odstráňte vodný kameň, mastné škvrny, škrob a bielkoviny, aby ste zabránili korózii. Prostriedok na ošetrovanie nehrdzavejúcej ocele naneste v tenkej vrstve.
Plast alebo lakované plochy napr. ovládací panel	▪ Horúci umývací roztok	Nepoužívajte čistiaci prostriedok na sklo ani škrabku na sklo.

Dvierka spotrebiča

Oblasť	Vhodné čistiace prostriedky	Pokyny
Sklá dvierok	▪ Horúci umývací roztok ▪ Špirála z nehrdzavejúcej ocele	Nepoužívajte škrabky na sklo. **Tip:** Na dôkladné čistenie demontujte sklá dvierok. → *"Dvierka spotrebiča", Strana 21*
Kryt dvierok	▪ Z nehrdzavejúcej ocele: Čistiaci prostriedok na nehrdzavejúcu oceľ ▪ Z plastu: Horúci umývací roztok	Nepoužívajte čistiaci prostriedok na sklo ani škrabku na sklo. **Tip:** Na dôkladné čistenie odoberte kryt dvierok. → *"Dvierka spotrebiča", Strana 21*
Rukoväť dvierok	▪ Horúci umývací roztok	Aby ste predišli vzniku škvŕn, ktoré nie je možné odstrániť, odstraňovač vodného kameňa z rúčky dverí ihneď odstráňte.
Tesnenie dvierok	▪ Horúci umývací roztok	Nevyberajte a nedrhnite.

Vnútorný priestor

Oblasť	Vhodné čistiace prostriedky	Pokyny
Smaltované povrchy	▪ Horúci umývací roztok ▪ Octová voda ▪ Čistič na rúry ▪ Špirála z nehrdzavejúcej ocele	Pri silnom znečistení namočte a použite kefku alebo drôtenku. Aby sa vnútorný priestor po čistení vysušil, nechajte dvierka spotrebiča otvorené. **Poznámky** ▪ Smalt sa pri veľmi vysokých teplotách vypáli, čím vznikajú určité farebné rozdiely. Nemá to vplyv na funkčnosť spotrebiča. ▪ Okraje tenkých plechov na pečenie nemôžu byť celkom potiahnuté smaltom a môžu byť drsné. Antikorózna ochrana nie je narušená. ▪ Zvyšky jedla zanechávajú na smaltovaných povrchoch biely povlak. Povlak nie je zdraviu škodlivý. Nemá to vplyv na funkčnosť spotrebiča. Povlak môžete odstrániť kyselinou citrónovou.
Samočistiace plochy	-	Dodržiavajte návod pre samočistiace plochy. → *"Čistenie samočistiacich plôch vo vnútornom priestore", Strana 19*
Sklený kryt osvetlenia rúry	▪ Horúci umývací roztok	Pri silnom znečistení použite čistič na rúry.
Rámy	▪ Horúci umývací roztok ▪ Drôtenka nerezová	Pri silnom znečistení namočte a použite kefku alebo drôtenku. **Tip:** Pri čistení rámy vyveste. → *"Rámy", Strana 24*
Vysúvací systém	▪ Horúci umývací roztok	Pri silnom znečistení použite kefku. Aby ste neodstránili mazivo, vyčistite výsuvné koľajničky, keď sú zasunuté. Neumývajte v umývačke riadu. **Tip:** Pri čistení výsuvné koľajničky vyveste. → *"Rámy", Strana 24*
Príslušenstvo	▪ Horúci umývací roztok ▪ Čistič na rúry ▪ Špirála z nehrdzavejúcej ocele	Pri silnom znečistení namočte a použite kefku alebo drôtenku. Smaltované príslušenstvo je vhodné na umývanie v umývačke riadu.
Nádržka na vodu	▪ Horúci umývací roztok	Ak chcete po čistení odstrániť zvyšky umývacieho prostriedku, dôkladne opláchnite čistou vodou. Aby sa nádržka na vodu po čistení vysušila, nechajte ju vyschnúť s otvoreným vekom. Osušte tesnenie na veku. Neumývajte v umývačke riadu.

14.3 Čistenie spotrebiča

Aby ste predišli poškodeniu spotrebiča, spotrebič čistite iba podľa pokynov a použitím vhodných čistiacich prostriedkov.

⚠ VAROVANIE – Riziko popálenia!
Spotrebič sa počas prevádzky rozpáli.
▸ Pred čistením nechajte spotrebič vychladnúť.

⚠ VAROVANIE – Riziko požiaru!
Voľné zvyšky jedál, tuk a šťava z pečenia sa môžu vznietiť.
▸ Pred spustením prevádzky odstráňte z priestoru pečenia, z vyhrievacích prvkov a príslušenstva hrubé nečistoty.

Požiadavka: Dodržiavajte pokyny týkajúce sa čistiacich prostriedkov.

→ *"Čistiace prostriedky", Strana 18*

1. Spotrebič čistite horúcim umývacím roztokom a čistiacou handričkou.
   ▸ Na niektoré povrchy môžete použiť alternatívne čistiace prostriedky.
   → *"Vhodné čistiace prostriedky", Strana 18*
2. Vysušte mäkkou handričkou.

14.4 Čistenie samočistiacich plôch vo vnútornom priestore

Zadná stena vnútorného priestoru je samočistiaca. Samočistiace plochy sú potiahnuté vrstvou poréznej, matnej keramiky a majú drsný povrch. Keď je spotrebič v prevádzke, samočistiace plochy zachytávajú škvrny z pečenia, praženia alebo grilovania a odstraňujú ich. Ak sa samočistiace plochy počas prevádzky primerane nevyčistia, rozohrejte vnútorný priestor cielene.

POZOR
Ak samočistiace plochy pravidelne nečistíte, môže dôjsť k poškodeniu plôch.
▸ Ak sú na samočistiacich plochách viditeľné tmavé škvrny, rozohrejte varný priestor.
▸ Nepoužívajte čistiace prostriedky na rúry ani abrazívne čistiace prostriedky. Ak sa čistiaci prostriedok na rúry omylom dostane na samočistiace plochy, ihneď ho umyte vodou a špongiou. Nedrhnite.

1. Z vnútorného priestoru vyberte príslušenstvo a riad.

2. Rámy vyveste a vyberte ich z vnútorného priestoru.
   → *"Rámy", Strana 24*
3. Hrubé nečistoty odstráňte umývacím roztokom a mäkkou handričkou:
   - z hladkých smaltovaných povrchov
   - z vnútornej strany dvierok spotrebiča,
   - zo skleneného krytu osvetlenia rúry

   Zabránite tak vzniku neodstrániteľných škvŕn.
4. Z vnútorného priestoru vyberte predmety. Vnútorný priestor musí byť prázdny.
5. Nastavte 3D horúci vzduch.
6. Nastavte maximálnu teplotu.

✔ Po niekoľkých sekundách spotrebič spustí ohrev.

7. Po 1 hodine spotrebič vypnite.
8. Keď je spotrebič vychladnutý, utrite vnútorný priestor vlhkou handričkou.
   Poznámka: Na samočistiacich plochách sa môžu vytvárať škvrny. Zvyšky cukru a bielkovín z potravín sa neodbúravajú a zostanú prilepené na povrchu. Červenkasté škvrny sú zvyšky z potravín s obsahom soli, nie je to hrdza. Škvrny nie sú zdraviu škodlivé. Škvrny neovplyvňujú čistiacu schopnosť samočistiacich plôch.
9. Zaveste rámy.
   → *"Rámy", Strana 24*

15 humidClean

humidClean je rýchlou alternatívou na priebežné čistenie vnútorného priestoru. Podpora pri čistení zmäkčuje nečistoty odparovaním čistiaceho roztoku. Nečistoty sa potom dajú ľahšie odstrániť.

15.1 Nastavenie podpory pri čistení

V priebehu funkcie čistenia vetrajte kuchyňu.

⚠ **VAROVANIE – Riziko obarenia!**
V horúcom varnom priestore sa môže z vody vytvárať horúca vodná para.

▸ Nikdy nedávajte vodu do horúceho vnútorného priestoru rúry.

Požiadavka: Vnútorný priestor je celkom vychladnutý.

1. Z vnútorného priestoru vyberte príslušenstvo.
2. Zmiešajte 0,4 l vody s kvapkou umývacieho prostriedku a nalejte do stredu dna vnútorného priestoru. Zatvorte dvierka spotrebiča.
   Nepoužívajte destilovanú vodu.
3. Stláčajte tlačidlo dovtedy, kým nebude na displeji označený **humidClean**.

✔ Na displeji sa zobrazí čas trvania. Čas trvania nie je možné zmeniť.

4. Prevádzku spustite pomocou ▷||.

✔ Podpora pri čistení sa spustí a čas trvania začne plynúť.
✔ Po ukončení podpory pri čistení zaznie signál a čas trvania na displeji je nula.

5. Spotrebič vypnite a vnútorný priestor nechajte cca 20 minút vychladnúť.

15.2 Čistenie vnútorného priestoru po ukončení podpory pri čistení

POZOR
Vlhkosť vo varnom priestore počas dlhšieho času vedie ku korózii.

▸ Po ukončení podpory pri čistení varný priestor utrite a nechajte úplne vysušiť.

Požiadavka: Vnútorný priestor je vychladnutý.

1. Zvyškovú vodu utrite z vnútorného priestoru savou utierkou.
2. Hladké smaltované povrchy vo vnútornom priestore vyčistite handričkou alebo mäkkou kefkou. Ťažko odstrániteľné zvyšky odstráňte drôtenkou z ušľachtilej ocele.
3. Vodný kameň odstráňte utierkou namočenou v octe a utrite čistou vodou.
4. Vnútorný priestor utrite mäkkou utierkou do sucha.
5. Keď je vnútorný priestor dostatočne vyčistený:
   ▸ Na rýchle vysušenie vnútorného priestoru rozohrejte spotrebič pri otvorených dvierkach na približne 5 minút s **3D-horúci vzduch** a pri 50 °C.

16 Odstránenie vodného kameňa

Aby váš spotrebič zostal funkčný, je potrebné pravidelne vykonávať odstránenie vodného kameňa .
Frekvencia odstraňovania vodného kameňa závisí od počtu vykonaných prevádzok s pridaním pary a tvrdosti vody. Symbol odvápnenia na displeji vás upozorní, keď bude možné vykonať prevádzku s pridaním pary už len cca 5-krát alebo menej. Keď nevykonáte odstraňovanie vodného kameňa, nebude už možné nastaviť prevádzku s pridaním pary.

Odstránenie vodného kameňa pozostáva z viacerých krokov, ktoré sa zobrazia na displeji, a trvá cca 80 – 110 minút:

- Krok 1: Odstránenie vodného kameňa (cca 60 minút)
- Krok 2: Prvé oplachovanie (cca 8 minút)
- Krok 3: Druhé oplachovanie (cca 8 minút)
- Krok 4: Tretie oplachovanie (cca 8 minút)

Z hygienických dôvodov musíte vykonať kompletný proces odstraňovania vodného kameňa. Keď sa odstraňovanie vodného kameňa preruší, nebude už možné nastaviť prevádzku.

16.1 Príprava na odstraňovanie vodného kameňa

POZOR
Časy pôsobenia počas odstraňovania vodného kameňa sú prispôsobené tekutému odstraňovaču vodného

kameňa, ktorý odporúčame. Iné odstraňovače vodného kameňa môžu spôsobiť poškodenie spotrebiča.
- ▸ Na odstraňovanie vodného kameňa používajte výlučne tekutý odstraňovač vodného kameňa, ktorý odporúčame.

Ak sa odvápňovací roztok dostane na ovládací panel alebo iné chúlostivé povrchy, dôjde k ich poškodeniu.
- ▸ Odvápňovací roztok okamžite odstráňte vodou.

Poznámka: Počas celého procesu odstraňovania vodného kameňa nelejte do nádržky na vodu viac ako 150 ml tekutiny.

1. Odvápňovací roztok pripravte zmiešaním vody a odvápňovacieho prostriedku:

Odvápňovací prostriedok, verzia	Odvápňovací prostriedok	Voda
Objem fľaše 500 ml	50 ml	100 ml
Objem fľaše 250 ml	100 ml	50 ml

2. Nádržku na vodu vyberte a nalejte do nej odvápňovací roztok.
   → *"Naplnenie nádržky na vodu", Strana 13*
3. Vložte nádržku na vodu naplnenú odvápňovacím roztokom.

16.2 Nastavenie odstraňovania vodného kameňa

Požiadavka:

→ *"Príprava na odstraňovanie vodného kameňa", Strana 20*

1. Stláčajte tlačidlo dovtedy, kým nebude na displeji označený **Odstránenie vodného kameňa**.
✔ Na displeji sa zobrazí čas trvania. Čas trvania nie je možné zmeniť.
2. Prevádzku spustite pomocou ▷||.
✔ Odstraňovanie vodného kameňa sa spustí a čas trvania začne plynúť.
✔ Po ukončení odstraňovania vodného kameňa sa na displeji zobrazí "Out And Fill" a .
3. Na oplachovanie spotrebiča pre každý z troch oplachovacích cyklov:
   - ▸ Vyberte nádržku na vodu .
   - ▸ Nádržku na vodu dôkladne umyte.
   - ▸ Do nádržky na vodu naplňte 150 ml vody .
   - ▸ Vložte nádržku na vodu.

✔ Po niekoľkých sekundách alebo pomocou sa oplachovací cyklus spustí a čas trvania začne plynúť.
✔ Po ukončení oplachovacieho cyklu sa na displeji zobrazí .
4. Po ukončení posledného oplachovacieho cyklu je čas trvania nula.
   - ▸ Nádržku na vodu vyprázdnite, osušte a vložte naspäť.
     → *"Vyprázdnenie nádržky na vodu", Strana 14*
   - ▸ Vypnite spotrebič.

16.3 Odstránenie vodného kameňa prerušené

Ak je odstraňovanie vodného kameňa prerušené, napr. pri výpadku prúdu alebo vypnutí spotrebiča, musíte spotrebič opláchnuť. Spotrebič zostane zablokovaný pre iné druhy prevádzky. Na displeji sa zobrazí a .

1. Vyprázdnite nádržku na vodu a dôkladne ju umyte vodou.
2. Vložte prázdnu nádržku na vodu.
3. Stláčajte tlačidlo dovtedy, kým nebude na displeji označený **Odstránenie vodného kameňa**.
✔ Na displeji sa zobrazí čas trvania. Čas trvania nie je možné zmeniť.
4. Prevádzku spustite pomocou ▷||.
✔ Po niekoľkých sekundách spotrebič odčerpá zvyšnú tekutinu do nádržky na vodu.
5. Na oplachovanie parného systému vykonajte tri cykly oplachovania na odstraňovanie vodného kameňa.
   → *"Nastavenie odstraňovania vodného kameňa", Strana 21*
6. Opätovne spustite odstraňovanie vodného kameňa.

17 Dvierka spotrebiča

Ak chcete dvierka spotrebiča dôkladne vyčistiť, môžete ich demontovať.

17.1 Zvesenie dvierok spotrebiča

⚠ **VAROVANIE – Riziko poranenia!**
Súčasti dvierok spotrebiča môžu mať ostré hrany.
- ▸ Nasaďte si ochranné rukavice.

Závesy dvierok spotrebiča sa pri otváraní a zatváraní zatvárajú a môžete sa privrieť.
- ▸ Nesiahajte do priestoru závesov.

1. Úplne otvorte dvierka spotrebiča.
2. ⚠ **VAROVANIE – Riziko poranenia!**
   Ak sú závesy nezaistené, môžu veľmi prudko zaklapnúť.
   - ▸ Dbajte na to, aby boli blokovacie páky vždy úplne sklopené, prípadne pri zvesovaní dvierok spotrebiča úplne vyklopené.

Vyklopte blokovaciu páku na ľavom a pravom závese.

Blokovacia páka vyklopená

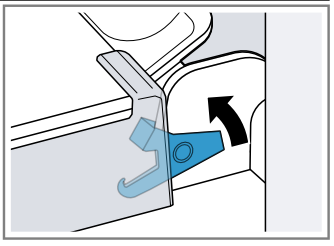

	Záves je zaistený a nemôže zaklapnúť.
Blokovacia páka sklopená	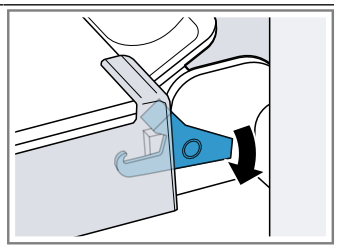 Dvierka spotrebiča sú zaistené a nedajú sa zvesiť.

✔ Blokovacie páky sú vyklopené. Závesy sú zaistené a nemôžu sa zaklapnúť.

3. Zatvorte dvierka spotrebiča až na doraz ①. Uchopte dvierka spotrebiča obidvoma rukami vľavo a vpravo a vytiahnite ich smerom nahor ②.

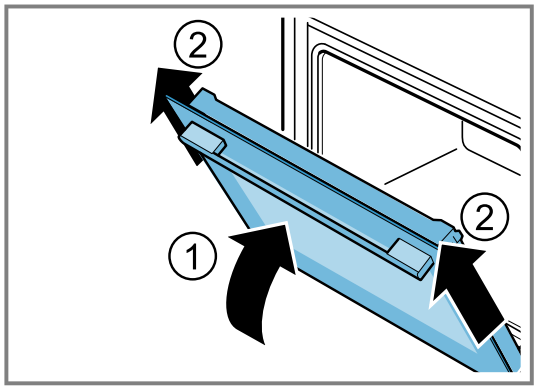

4. Dvierka spotrebiča opatrne položte na rovný povrch.

17.2 Zavesenie dvierok spotrebiča

⚠ **VAROVANIE – Riziko poranenia!**
Závesy dvierok spotrebiča sa pri otváraní a zatváraní zatvárajú a môžete sa privrieť.
▸ Nesiahajte do priestoru závesov.
Ak sú závesy nezaistené, môžu veľmi prudko zaklapnúť.
▸ Dbajte na to, aby boli blokovacie páky vždy úplne sklopené, prípadne pri zvesovaní dvierok spotrebiča úplne vyklopené.

1. Dvierka spotrebiča zasuňte rovno na obidva závesy ① . Zasuňte dvierka spotrebiča až na doraz.
2. Úplne otvorte dvierka spotrebiča.
3. Sklopte ② blokovaciu páku na ľavom a pravom závese.

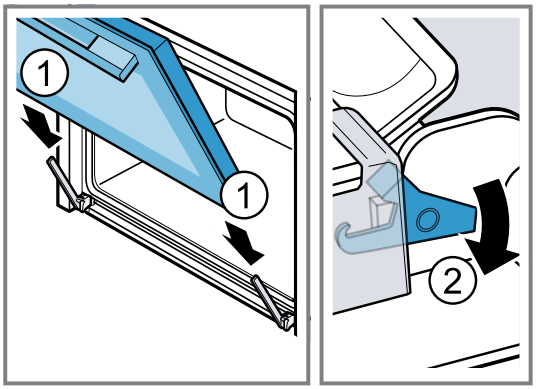

✔ Blokovacie páky sú sklopené. Dvierka spotrebiča sú zaistené a nedajú sa zvesiť.
4. Zatvorte dvierka spotrebiča.

17.3 Demontáž skla dvierok

⚠ **VAROVANIE – Riziko poranenia!**
Závesy dvierok spotrebiča sa pri otváraní a zatváraní zatvárajú a môžete sa privrieť.
▸ Nesiahajte do priestoru závesov.
Súčasti dvierok spotrebiča môžu mať ostré hrany.
▸ Nasaďte si ochranné rukavice.

Poznámka: Spotrebič má tesnenie dvierok, ktoré závisí od typu spotrebiča.

1. Úplne otvorte dvierka spotrebiča.
2. Vyklopte ① blokovaciu páku na ľavom a pravom závese.
✔ Blokovacie páky sú vyklopené. Závesy sú zaistené a nemôžu sa zaklapnúť.
3. Zatvorte dvierka spotrebiča až na doraz ②.

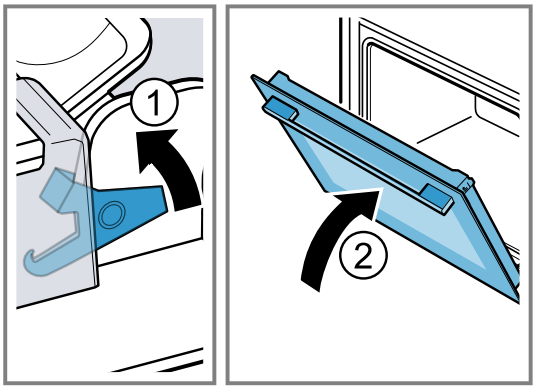

4. Stlačte ① kryt dvierok vľavo a vpravo zvonka, kým sa nevysunie.

5. Vyberte kryt dvierok ②.

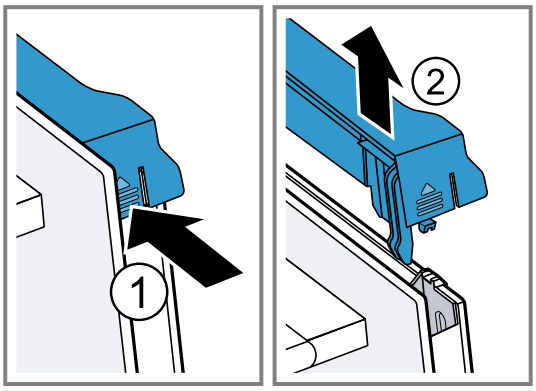

6. Vyberte ① vnútorné sklo a opatrne ho položte na rovný povrch.
7. Vyberte ② stredné sklo a opatrne ho položte na rovný povrch.

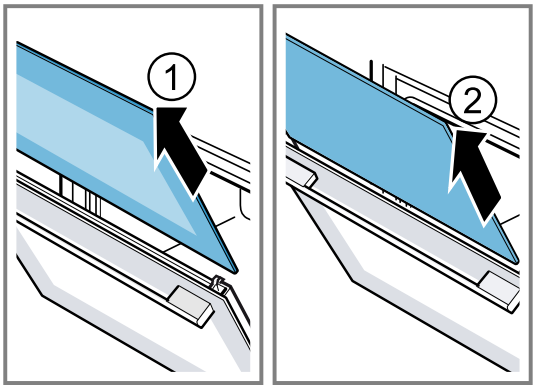

8. V závislosti od typu spotrebiča otvorte dvierka a snímte tesnenie dvierok, ak je k dispozícii.

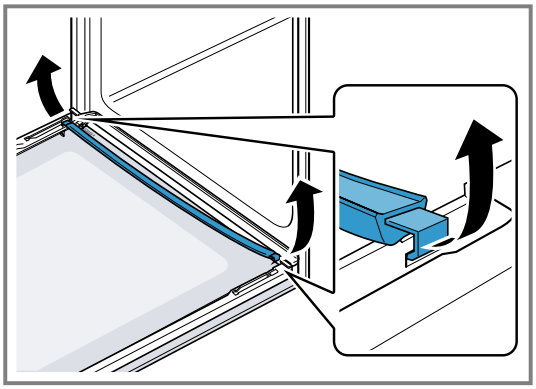

9. V prípade potreby môžete na účely čistenia vybrať lištu na kondenzát.
   ▸ Otvorte dvierka spotrebiča.
   ▸ Lištu na kondenzát vyklopte smerom nahor a vytiahnite.

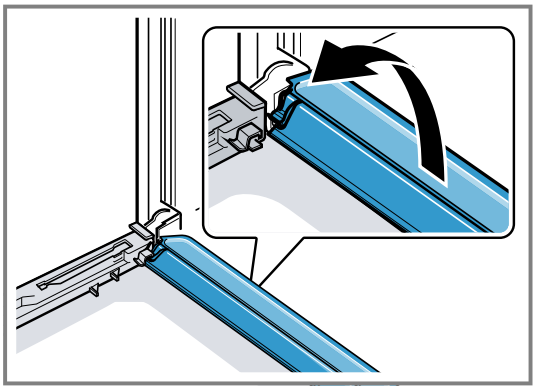

10. ⚠ **VAROVANIE – Riziko poranenia!**
    Poškriabané sklo na dvierkach spotrebiča môže prasknúť.
    ▸ Na čistenie skla dvierok rúry nepoužívajte drsné abrazívne čistiace prostriedky alebo ostré kovové škrabky, pretože by mohli poškriabať povrch.

    Vymontované sklá dvierok vyčistite z obidvoch strán čistiacim prostriedkom na sklo a mäkkou utierkou.
11. Lištu na kondenzát vyčistite utierkou a horúcim umývacím roztokom.
12. Vyčistite dvierka spotrebiča.
    → *"Vhodné čistiace prostriedky", Strana 18*
13. Sklá dvierok osušte a opäť namontujte.

17.4 Montáž skla dvierok

⚠ **VAROVANIE – Riziko poranenia!**
Závesy dvierok spotrebiča sa pri otváraní a zatváraní zatvárajú a môžete sa privrieť.
▸ Nesiahajte do priestoru závesov.
Súčasti dvierok spotrebiča môžu mať ostré hrany.
▸ Nasaďte si ochranné rukavice.

Poznámka
Spotrebič má tesnenie dvierok, ktoré závisí od typu spotrebiča.

1. Úplne otvorte dvierka spotrebiča.
2. Lištu na kondenzát vložte zvislo do držiaka [a] a otočte nadol.

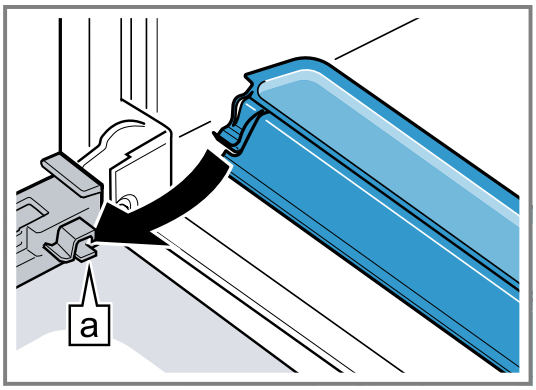

3. Stredné sklo zasuňte [a] do ľavého a pravého držiaka.

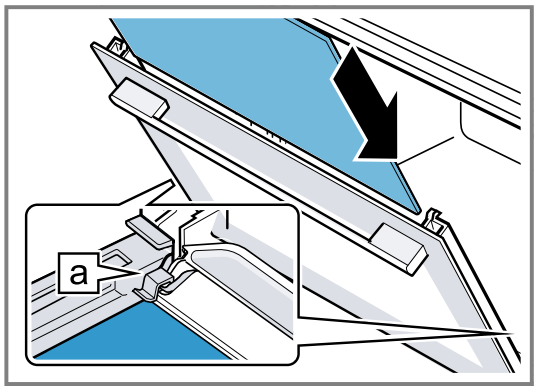

4. Stredné sklo hore pritlačte, kým nebude v ľavom a pravom držiaku [a].

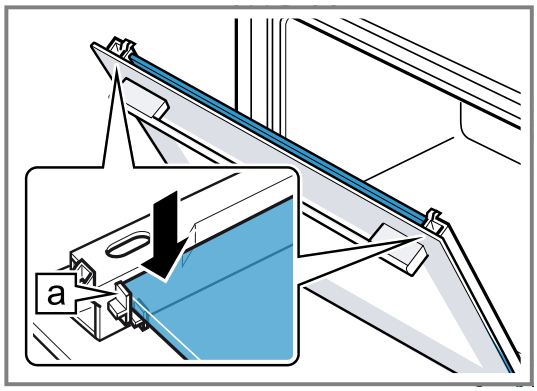

5. V závislosti od typu spotrebiča otvorte dvierka a nasaďte tesnenie dvierok, ak je k dispozícii.

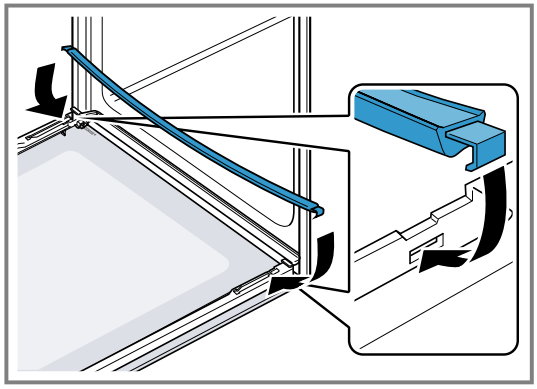

6. Vnútorné sklo zasuňte [a] do ľavého a pravého držiaka.

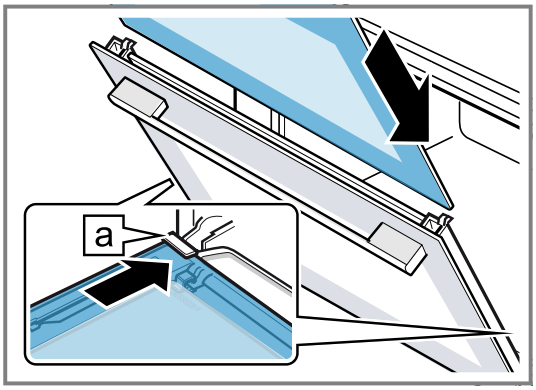

7. Vnútorné sklo hore pritlačte, kým nebude v ľavom a pravom držiaku [a].

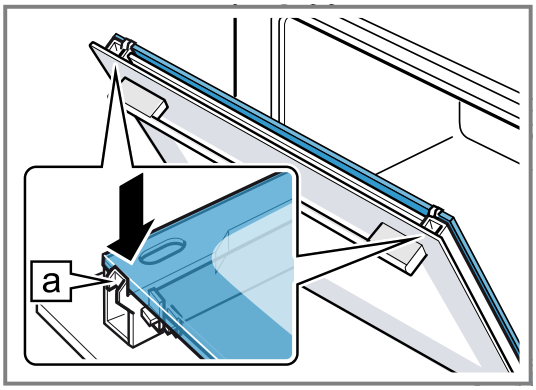

8. Nasaďte ① kryt dvierok a pritlačte, kým počuteľne zapadne.
9. Úplne otvorte dvierka spotrebiča.
10. Sklopte ② blokovaciu páku na ľavom a pravom závese.

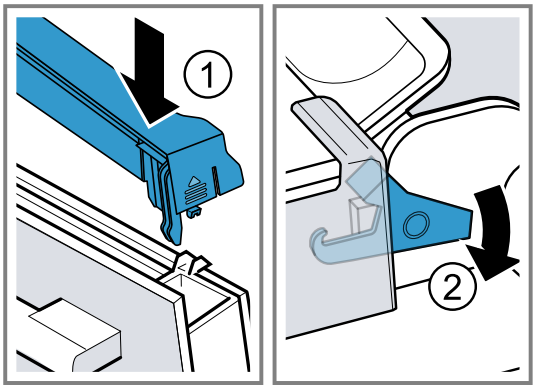

✔ Blokovacie páky sú sklopené. Dvierka spotrebiča sú zaistené a nedajú sa zvesiť.

11. Zatvorte dvierka spotrebiča.

Poznámka: Vnútorný priestor používajte až vtedy, keď budú správne namontované sklá dvierok.

18 Rámy

Ak chcete rámy a vnútorný priestor vyčistiť alebo ak chcete rámy vymeniť, môžete ich vyvesiť.

18.1 Vyvesenie rámov

⚠ **VAROVANIE – Riziko popálenia!**
Rámy sa veľmi zohrejú.
▸ Nikdy sa nedotýkajte horúcich rámov.

- Vždy nechajte spotrebič vychladnúť.
- Deti udržujte v bezpečnej vzdialenosti.

1. Rám spredu mierne nadvihnite ① a vyveste ②.
2. Rám potiahnite dopredu ③ a vyberte.

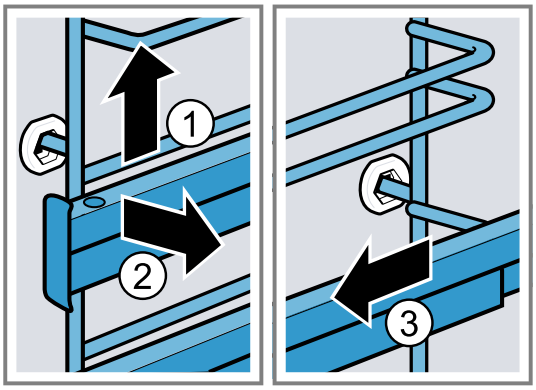

3. Rám vyčistite.
   → *"Čistiace prostriedky", Strana 18*

18.2 Zavesenie rámov

Poznámky

- Rámy sa hodia len doprava alebo doľava.
- Dbajte na to, aby sa obidve výsuvné koľajničky dali vytiahnuť dopredu.

1. Rám zasuňte ① do stredu do zadného otvoru tak, aby doliehal na stenu vnútorného priestoru a potlačte ho dozadu ②.
2. Rám zasuňte ③ do predného otvoru tak, aby doliehal na stenu vnútorného priestoru a potlačte ho nadol ④.

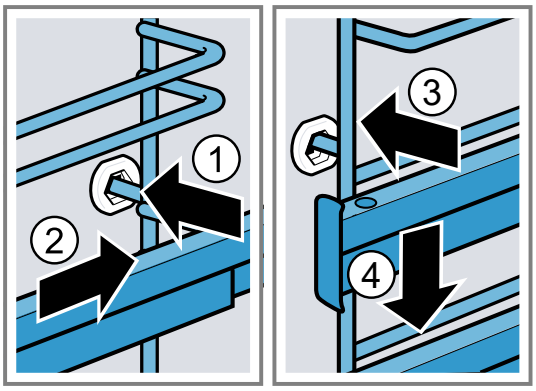

19 Odstránenie porúch

Menšie poruchy na vašom spotrebiči môžete odstrániť sami. Pred kontaktovaním zákazníckeho servisu použite informácie o riešení problémov. Tým sa vyhnete zbytočným nákladom.

⚠ **VAROVANIE – Riziko poranenia!**
Neodborné opravy sú nebezpečné.
- Spotrebič môže opraviť iba kvalifikovaný personál.
- Keď má spotrebič poruchu, zavolajte zákaznícky servis.
  → *"Zákaznícky servis", Strana 27*

⚠ **VAROVANIE – Riziko zásahu elektrickým prúdom!**
Neodborné opravy sú nebezpečné.
- Spotrebič môže opravovať iba príslušne vyškolený personál.
- Pri oprave spotrebiča sa smú používať len originálne náhradné súčiastky.
- Keď sa poškodí elektrický prívodný kábel alebo pripojovací kábel tohto spotrebiča, musí sa vymeniť za špeciálny elektrický kábel alebo pripojovací kábel, ktorý je k dispozícii u výrobcu alebo v zákazníckom servise.
- Ak sa napájací kábel tohto spotrebiča poškodí, musí byť vymenený vyškoleným odborným personálom.

19.1 Poruchy funkcie

Porucha	Príčina a riešenie problémov
Spotrebič nefunguje.	Zareagovala poistka v poistkovej skrinke. ▸ Skontrolujte poistku v poistkovej skrini.
	Elektrické napájanie bolo prerušené. ▸ Skontrolujte, či osvetlenie miestnosti alebo iné spotrebiče v miestnosti fungujú.
	Chyba elektroniky 1. Spotrebič minimálne na 30 sekúnd odpojte od elektrickej siete tak, že vypnete poistku v poistkovej skrinke. 2. Základné nastavenia resetujte na výrobné nastavenia. → *"Základné nastavenia", Strana 17*
Spotrebič nehreje, na displeji bliká dvojbodka.	Demo režim je aktivovaný. 1. Krátko odpojte spotrebič od napájania tak, že vypnete poistku v poistkovej skrini a opätovne ju zapnete.

Porucha	Príčina a riešenie problémov
Spotrebič nehreje, na displeji bliká dvojbodka.	**2.** Deaktivujte režim demo do 5 minút tak, že zmeníte základné nastavenie *c d* na hodnotu *0*. → *"Základné nastavenia", Strana 17*
Prevádzka s pridaním pary sa nespustí.	Nádržka na vodu je prázdna. ▸ Naplňte nádržku na vodu. → *"Naplnenie nádržky na vodu", Strana 13*
Na displeji svieti a spotrebič sa nedá nastaviť.	Je aktivovaná detská poistka. ▸ Deaktivujte detskú poistku pomocou tlačidla . → *"Detská poistka", Strana 16*
Na displeji bliká *h* a spotrebič sa nespustí.	Varný priestor je pre zvolenú prevádzku príliš horúci. **1.** Spotrebič vypnite a nechajte ho vychladnúť. **2.** Opätovne spustite prevádzku.
Na displeji sa zobrazí *F 8*.	Bola dosiahnutá maximálna doba prevádzky. Aby sa predišlo nežiaducej nepretržitej prevádzke, spotrebič automaticky zastaví ohrev po niekoľkých hodinách, ak nedošlo k zmene nastavenia. ▸ Vypnite spotrebič. V prípade potreby znova vykonajte nastavenie. **Tip:** Aby sa spotrebič pri veľmi dlhom pečení nechcene nevypol, nastavte čas trvania. → *"Časové funkcie", Strana 12*
Na displeji sa zobrazí hlásenie s *E*, napr. *E05-32*.	Porucha elektroniky **1.** Stlačte tlačidlo . ▸ Ak je to potrebné, znova nastavte čas. ✔ Ak bola porucha jednorazová, chybové hlásenie zmizne. **2.** Ak sa chybové hlásenie zobrazí znova, kontaktujte zákaznícky servis. Uveďte presné hlásenie chyby a číslo E vášho spotrebiča. → *"Zákaznícky servis", Strana 27*
Na displeji sa zobrazí *E54-22*.	V parnom systéme je príliš veľa vody. Voda sa nedá odčerpať naspäť do nádržky na vodu. **1.** Vyprázdnite nádržku na vodu a prázdnu nádržku na vodu vložte naspäť. → *"Vyprázdnenie nádržky na vodu", Strana 14* **2.** Znova nastavte čas. → *"Nastavte čas", Strana 13* **3.** Vykonajte kompletne funkciu „Odstránenie vodného kameňa prerušené“. → *"Odstránenie vodného kameňa prerušené", Strana 21*
Na displeji nepretržite svieti .	Nádržka na vodu je prázdna. ▸ Naplňte nádržku na vodu. → *"Naplnenie nádržky na vodu", Strana 13*
	Nádržka na vodu nie je úplne zasunutá. ▸ Nádržku na vodu úplne zasuňte.
	Nádržka na vodu netesní. ▸ Objednajte novú nádržku na vodu.
	Senzor je chybný. ▸ Zavolajte zákaznícky servis →*Strana 27*.
Na displeji sa zobrazí *C In*.	Počas odstraňovania vodného kameňa bol prívod prúdu prerušený alebo spotrebič vypnutý. ▸ Vykonajte kompletne funkciu „Odstránenie vodného kameňa prerušené“.
Spotrebič hučí počas prevádzky a po vypnutí.	Funkčná skúška čerpadla vytvára prevádzkový zvuk. Nie je potrebné žiadne opatrenie.
Počas prevádzky s pridaním pary uniká para z ventilačných otvorov.	Para uniká z fyzikálnych dôvodov. ▸ Počkajte, kým pečenie s pridaním pary skončí. Po ukončení pečenia s pridaním pary prestane para po krátkom čase unikať.
Výsledok pečenia nie je uspokojivý.	Nastavenia boli nevhodné. Hodnoty nastavenia, napr. teplota alebo čas trvania, závisia od receptu, množstva a potravín. ▸ Nabudúce nastavte nižšie alebo vyššie hodnoty.

Porucha	Príčina a riešenie problémov
Výsledok pečenia nie je uspokojivý.	

19.2 Výmena žiarovky osvetlenia rúry

Ak vypadne osvetlenie vo vnútornom priestore, vymeňte žiarovku v rúre.

Poznámka: Žiaruvzdorné halogénové žiarovky, 230 V, 40 - 43 W dostanete v zákazníckom servise alebo v špecializovanej predajni. Používajte len tieto žiarovky. Dotýkajte sa nových halogénových žiaroviek iba čistou, suchou utierkou. Predĺži sa tak životnosť žiarovky.

⚠ **VAROVANIE – Riziko popálenia!**
Spotrebič a jeho prístupné časti sa počas používania zahrievajú.
- Dávajte pozor, aby ste sa nedotkli vyhrievacích prvkov.
- Deti mladšie ako 8 rokov sa musia zdržiavať v bezpečnej vzdialenosti.

⚠ **VAROVANIE – Riziko zásahu elektrickým prúdom!**
Pri výmene žiarovky sú kontakty objímky žiarovky pod napätím.
- Pred výmenou žiarovky sa uistite, či je spotrebič vypnutý, aby ste predišli možnému zásahu elektrickým prúdom.
- Vytiahnite aj sieťovú zástrčku alebo vypnite poistku v poistkovej skrinke.

⚠ **VAROVANIE – Riziko poranenia!**
Sklenený kryt sa môže rozbiť aj v dôsledku vonkajších vplyvov alebo môže prasknúť v dôsledku príliš veľkého tlaku pri montáži či demontáži.
- Dávajte pozor pri montáži alebo demontáži sklenného krytu.
- Použite rukavice alebo utierku na riad.

Požiadavky
- Spotrebič je odpojený od siete.
- Vnútorný priestor rúry je vychladnutý.
- Máte k dispozícii novú halogénovú žiarovku na výmenu.

1. Do vnútorného priestoru položte utierku na riad, aby ste zabránili poškodeniu.
2. Sklený kryt vyskrutkujte doľava ①.
3. Vytiahnite halogénovú žiarovku bez otáčania ②.

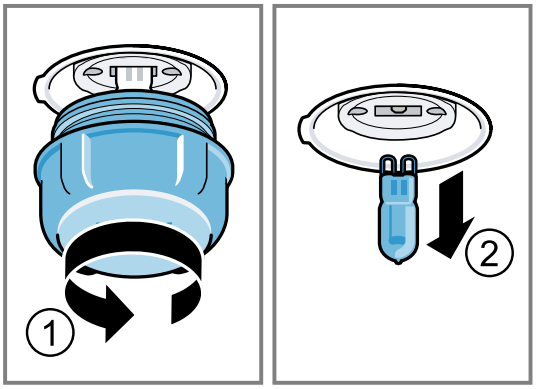

4. Vložte novú halogénovú žiarovku a pevne ju zatlačte do objímky.
   Dajte pozor na polohu kolíkov.
5. Pri niektorých typoch spotrebiča je sklený kryt vybavený tesniacim krúžkom. Nasaďte tesniaci krúžok.
6. Zaskrutkujte sklenený kryt.
7. Z vnútorného priestoru vyberte utierku na riad.
8. Spotrebič zapojte do elektrickej siete.

20 Likvidácia

20.1 Likvidácia starého spotrebiča

Ekologickou likvidáciou môžu byť znovu využité cenné suroviny.

1. Odpojte sieťovú zástrčku napájacieho kábla.
2. Odrežte napájací kábel.
3. Spotrebič zlikvidujte ekologickým spôsobom.
   O aktuálnych spôsoboch likvidácie sa informujte u vášho špecializovaného predajcu alebo u orgánov obecnej, príp. mestskej správy.



Tento spotrebič je označený v súlade s európskou smernicou 2012/19/EÚ o nakladaní s použitými elektrickými a elektronickými zariadeniami (waste electrical and electronic equipment - WEEE).
Táto smernica stanoví jednotný európsky (EU) rámec pre spätný odber a recyklovanie použitých zariadení.

21 Zákaznícky servis

Originálne náhradné súčiastky, ktoré sú relevantné pre funkčnosť spotrebiča a spĺňajú nariadenie o ekodizajne, vám poskytne náš zákaznícky servis v období minimálne 10 rokov od uvedenia spotrebiča na trh v Európskom hospodárskom priestore.

Okrem toho vám náš zákaznícky servis poskytne ďalšie originálne náhradné súčiastky, ktoré sa dajú skladovať a sú relevantné pre funkčnosť, až 15 rokov od uvedenia spotrebiča na trh.
Pre ďalšie informácie sa obráťte na náš zákaznícky servis.

Podrobné informácie o záručnej lehote a záručných podmienkach vo vašej krajine môžete získať prostredníctvom QR kódu na priloženom dokumente s kontaktnými údajmi na servis a so záručnými podmienkami, v našom zákazníckom servise, u vášho predajcu alebo na našej webovej stránke.
Kontaktné údaje zákazníckeho servisu nájdete prostredníctvom QR kódu na priloženom dokumente s kontaktnými údajmi na servis a so záručnými podmienkami alebo na našej webovej stránke.
Tento produkt obsahuje svetelné zdroje triedy energetickej účinnosti G.
Informácie v súlade s predpismi (EU) 65/2014, (EU) 66/2014 a (EU) 2023/826 nájdete online v časti siemens-home.bsh-group.com na produktovej stránke a servisnej stránke vášho spotrebiča – pozrite návody na používanie a ďalšie dokumenty.

21.1 Označenie produktu (E-Nr.) a výrobné číslo (FD)

Keď kontaktujete zákaznícky servis, potrebujete číslo výrobku (E-Nr.) a výrobné číslo (FD), ktoré nájdete na výrobnom štítku zariadenia.
Výrobný štítok s číslami nájdete, keď otvoríte dvierka spotrebiča.



Ak chcete rýchlo vyhľadať údaje o spotrebiči a telefónne číslo zákazníckeho servisu, môžete si údaje poznačiť.

22 Takto sa to podarí

Pre rôzne jedlá tu nájdete tie správne nastavenia, ako aj to najlepšie príslušenstvo a riad. Odporúčania sme optimálne prispôsobili vášmu spotrebiču.

22.1 Všeobecné pokyny na prípravu

Pri príprave všetkých jedál dodržiavajte tieto informácie.

- Teplota a čas trvania závisia od množstva a receptu. Preto sú uvedené rozsahy hodnôt nastavenia. Skúste začať najprv s nižšími hodnotami.
- Hodnoty nastavenia platia pre vloženie jedla do studeného vnútorného priestoru. Keď chcete napriek tomu predhrievať, príslušenstvo zasuňte do vnútorného priestoru až po predhrievaní.
- Odstráňte z varného priestoru príslušenstvo, ktoré nepoužívate.

POZOR
Potraviny s obsahom kyselín môžu poškodiť rošt.
- ▸ Kyslé potraviny, napr. ovocie alebo grilované kúsky naložené v kyslej marináde, neukladajte priamo na rošt.

Upozornenia pre osoby alergické na nikel
V zriedkavých prípadoch sa do jedla môžu dostať malé stopy niklu.
Vhodné príslušenstvo si môžete kúpiť v zákazníckom servise, v špecializovaných predajniach alebo na internete.
→ *"Ďalšie príslušenstvo", Strana 10*

22.2 Pokyny na pečenie

Pri pečení používajte uvedené výšky zasunutia.

Pečenie na jednej úrovni	Výška
vysoké pečivo, príp. forma na rošte	2
ploché pečivo, príp. na plechu na pečenie	3

Pečenie na dvoch úrovniach	Výška
Univerzálny pekáč	3
Plech na pečenie	1

Formy na rošte:	Výška

Pečenie na dvoch úrovniach	Výška
Prvý rošt	3
Druhý rošt	1

Pečenie na troch úrovniach	Výška
Plech na pečenie	5
Univerzálny pekáč	3
Plech na pečenie	1

Poznámky
- Pri pečení na viacerých úrovniach používajte horúci vzduch. Pečivo vložené v rovnakom čase nemusí byť hotové v rovnakom čase.
- Položte formy do vnútorného priestoru vedľa seba alebo striedavo nad sebou.
- Pre optimálny výsledok pečenia odporúčame tmavé formy na pečenie z kovu.
- Pečenie s pridaním pary je možné len na jednej úrovni.

22.3 Upozornenia týkajúce sa pečenia a grilovania

Hodnoty nastavenia platia pre vloženie nenaplnenej hydiny, mäsa a rýb pripravených na pečenie s teplotou z chladničky do studeného vnútorného priestoru.

- Čím je hydina, mäso alebo ryba väčšia, tým je nižšia teplota a dlhší čas pečenia.
- Hydinu, mäso a rybu obráťte po uplynutí asi 1/2 až 2/3 uvedeného času.
- Keď budete hydinu obracať, dajte pozor, aby bola dolu najprv strana s prsami, príp. kožou.

Pečenie a dusenie s pridaním pary
- Pri jedlách s pridaním pary a s dlhým časom prípravy sa môže stať, že sa nádržka na vodu vyprázdni. V prípade potreby naplňte nádržku na vodu.
- Pečené mäso ani rybu nemusíte obracať.

Pečenie a grilovanie na rošte

Pečenie na rošte je mimoriadne vhodné pre veľkú hydinu alebo viac kusov súčasne.

- Podľa veľkosti a druhu potraviny pridajte do univerzálneho pekáča až 1/2 l vody.
  Z výpeku môžete pripraviť omáčku. Okrem toho sa tvorí menej dymu a vnútorný priestor je menej znečistený.
- Počas grilovania nechajte dvierka spotrebiča zatvorené.
  Nikdy negrilujte pri otvorených dvierkach spotrebiča.
- Položte grilovanú potravinu na rošt. Dodatočne zasuňte univerzálny plech skosenou stranou smerom k dvierkam rúry najmenej o jednu úroveň vkladania nižšie. Kvapkajúci tuk sa tak zachytí.

Pečenie v riade

Ak pripravujete jedlo v zakrytej nádobe, varný priestor zostane čistejší.
Dodržiavajte pokyny na pečenie poskytnuté výrobcom riadu. Najvhodnejší riad je riad zo skla.

Nezakrytá nádoba

- Použite vysokú formu na pečenie.
- Nádobu položte na rošt.
- Keď nemáte vhodnú nádobu, použite univerzálny pekáč.

Zakrytá nádoba

- Nádobu položte na rošt.
- Hydina, mäso alebo ryby môžu byť chrumkavé aj v zakrytej nádobe. Používajte pekáč so sklenenou pokrievkou. Nastavte vyššiu teplotu.

⚠ **VAROVANIE – Riziko poranenia!**
Ak položíte horúci sklenený riad na mokrý alebo studený povrch, sklo môže prasknúť.
▸ Horúci sklenený riad odložte na suchú podložku.

⚠ **VAROVANIE – Riziko obarenia!**
Pri odobratí pokrievky po upečení môže unikať veľmi horúca para. Para nie je vždy viditeľná v závislosti od teploty.
▸ Pokrievku nadvihnite tak, aby horúca para unikala smerom od vášho tela.
▸ Deti udržujte v bezpečnej vzdialenosti.

22.4 Výber jedál

Odporúčané nastavenia pre mnoho jedál zoradené podľa kategórie jedál.

Odporúčané nastavenia pre rôzne jedlá

Pokrm	Príslušenstvo/riad	Výška	Druh ohrevu	Teplota v °C / stupeň grilovania	Čas trvania v min.
Trený koláč, jednoduchý	Bábovková forma alebo Pozdĺžna forma	2		150-170	50-70
Trený koláč, jednoduchý	Bábovková forma alebo Pozdĺžna forma	2		150-160	70-90
Trený koláč, jemný (v pozdĺžnej forme)	Bábovková forma alebo Pozdĺžna forma	2		150-170	60-80
Trený koláč, 2 úrovne	Bábovková forma alebo Pozdĺžna forma	3+1		140-150	70-85
Ovocná alebo tvarohová torta s korpusom z jemného cesta	Tortová forma Ø 26 cm	2		170-190	55-80
Kysnutý koláč vo forme s vyberacím dnom	Forma s vyberacím dnom Ø 28 cm	2		160-170	25-35
Piškótová torta, 6 vajec	Forma s vyberacím dnom Ø 28 cm	2	**1.** **2.**	150-160	**1.** 15 **2.** 25-30
Piškótová roláda	Univerzálny pekáč	3		170-180	15-20
Koláč z jemného cesta so šťavnatým obložením	Univerzálny pekáč	2		160-180	55-95
Kysnutý koláč so šťavnatým obložením	Univerzálny pekáč	3		180-200	30-55
Muffiny	Plech na mafiny	2		170-190	20-40
Drobné kysnuté pečivo	Univerzálny pekáč	3		160-170	20-30
Drobné kysnuté pečivo	Univerzálny pekáč	3		160-170	25-45
Suché pečivo	Univerzálny pekáč	3		140-160	15-25
Suché pečivo, 2 úrovne	Univerzálny pekáč + Plech na pečenie	3+1		140-160	15-25
Suché pečivo, 3 úrovne	Univerzálny pekáč	5+3+1		140-160	15-25

Pokrm	Príslušenstvo/riad	Výška	Druh ohrevu	Teplota v °C / stupeň grilovania	Čas trvania v min.
	+ 2x Plech na pečenie				
Pusinky	Univerzálny pekáč	3		80-90 [1]	120-150
Chlieb, 1000 g (v pozdĺžnej forme a voľne zasunutý)	Univerzálny pekáč alebo Pozdĺžna forma	2	**1.** **2.**	**1.** 210-220 **2.** 180-190	**1.** 15 **2.** 35-50
Pizza, čerstvá – na plechu na pečenie	Univerzálny pekáč	3		180-200	20-30
Pizza, čerstvá, tenký korpus, v pizzovej forme	Plech na pizzu	2		250-270 [1]	8-13
Koláč quiche	Forma na koláč tarta alebo Čierny plech	2		190-210	25-35
Burek	Univerzálny pekáč	1		180-200	40-50
Nákyp, pikantný, varené prísady	Forma na nákyp	2		150-170	40-45
Kurča, 1,3 kg, neplnené	Odkrytá nádoba	2		200-220	50-60
Malé porcie kurčaťa, po 250 g	Odkrytá nádoba	2		210-220	30-40
Hus, neplnená, 3 kg	Rošt	2	**1.** **2.** **3.**	**1.** 140-150 **2.** 140-150 **3.** 180-190	**1.** 30-40 **2.** 70-80 **3.** 40-50
Bravčové karé, chudé, 1 kg	Plochá sklenená forma	2		180	90-120
Bravčové pečené bez kože, napr. krkovička, 1,5 kg	Odkrytá nádoba	2		160-170	130-150
Bravčové pečené bez kože, napr. krkovička, 1,5 kg	Odkrytá nádoba	2		190-200	120-150
Hovädzie filé, stredne prepečené, 1 kg [2]	Univerzálny pekáč + Rošt	3		210-220	40-50 [3]
Dusené hovädzie mäso, 1,5 kg [4]	Zakrytá nádoba	2		200-220	130-150
Roastbeef, stredne prepečený, 1,5 kg	Odkrytá nádoba	2		180-200	50-60
Burger, výška 3 – 4 cm [5]	Rošt	4		3	25-30 [6]
Jahňacie stehno bez kosti, stredne prepečené, 1,0 kg	Odkrytá nádoba	2		170-180	65-75
Ryba, grilovaná, celá, 300 g, napr. pstruh [2]	Rošt	2		160-180	20-30
Ryba, pečená, celá, 300 g, napr. pstruh	Univerzálny pekáč	2		170-180	20-30
Ryba, dusená, celá, 300 g, napr. pstruh	Zakrytá nádoba	2		170-190	30-40
Ryba, dusená, celá, 1,5 kg, napr. losos	Zakrytá nádoba	2		180-200	55-65

[1] Predhrejte spotrebič.
[2] Univerzálny pekáč zasuňte pod rošt.
[3] Jedlo po uplynutí 1/2 – 2/3 celkového času obráťte.
[4] Na začiatku pridávajte do nádoby tekutinu, aby mäso ležalo v tekutine min. do 2/3
[5] Pod to zasuňte univerzálny pekáč na úroveň zasunutia 2.
[6] Jedlo po uplynutí 2/3 celkového času obráťte.

Dezert

Príprava jogurtu

1. Z vnútorného priestoru vyberte príslušenstvo a rámy.
2. Pripravenú jogurtovú masu nalejte do malých nádob, napr. šálok alebo malých pohárov.
3. Nádoby zakryte fóliou, napr. potravinovou fóliou.
4. Nádoby postavte na dno varného priestoru.
5. Spotrebič nastavte podľa odporúčaných nastavení.
6. Po príprave nechajte jogurt odpočívať v chladničke.

Odporúčané nastavenia pre dezerty

Pokrm	Príslušenstvo/riad	Výška	Druh ohrevu	Teplota v °C	Čas trvania v min.
Jogurt	Porciové formy	Dno vnútorného priestoru		40-45	8 – 9 h

22.5 Špeciálne druhy prípravy a ďalšie postupy

Informácie a odporúčané nastavenia pre špeciálne druhy prípravy a ďalšie spôsoby úpravy, napr. mierny ohrev.

Air Fry

Pomocou funkcie Air Fry si pripravíte jedlo do chrumkava a s malým množstvom tuku. Funkcia Air Fry je obzvlášť vhodný pre jedlá, ktoré zvyčajne vyprážate na oleji.

Pokyny na prípravu s funkciou Air Fry

Pri príprave jedál s Air Fry postupujte podľa týchto informácií.

- Príprava s Air Fry je možná iba na jednej úrovni.
- Najchrumkavejšie výsledky dosiahnete so smaltovaným plechom Air Fry. Perforovaný povrch umožňuje obzvlášť dobrú cirkuláciu vzduchu okolo jedla. Pokiaľ plech Air Fry nie je štandardne súčasťou dodávky spotrebiča, môžete si ho zakúpiť ako osobitné príslušenstvo.
- Rúru na pečenie nepredhrievajte.
- Nepoužívajte papier na pečenie. Vzduch vo vnútornom priestore musí cirkulovať.
- Mrazené jedlá nerozmrazujte.
- Na plech Air Fry rovnomerne rozložte jedlo. Ak je to možné, rozložte jedlo na príslušenstvo iba v jednej vrstve.
- Zasuňte príslušenstvo do vnútorného priestoru na úroveň 3. Keď používate plech Air Fry, kvôli ochrane pred znečistením môžete zasunúť prázdny univerzálny pekáč na úroveň 1.
- V polovici času pečenia jedlo obráťte. Ak máte väčšie množstvo jedla, obráťte ho dvakrát.

Tip: Jedlo osoľte až po upečení. Jedlo tak bude chrumkavejšie.
Funkcia Air Fry je vhodná aj na prípravu obaľovanej zeleniny. Aby ste šetrili tukom, panadu postriekajte olejom v rozprašovači. Vznikne tak chrumkavá kôrka s malým množstvom tuku.

Odporúčané nastavenia pre Air Fry

Pokrm	Príslušenstvo/riad	Výška	Druh ohrevu	Teplota v °C	Čas trvania v min.
Zemiakové hranolčeky, mrazené	Plech Air Fry	3		170-190	20-25
Zemiakové taštičky, plnené, mrazené	Plech Air Fry	3		170-190	20-25
Zemiakové rösti (zemiakové placky), mrazené	Plech Air Fry	3		170-190	20-25
Kuracie prsty, nugety, zmrazené	Plech Air Fry	3		170-190	10-15
Rybie prsty, mrazené	Plech Air Fry	3		170-190	15-20
Brokolica, obaľovaná	Plech Air Fry	3		170-190	15-25

Regeneračné zohrievanie

Ohrievajte jedlá šetrne s pridaním pary. Jedlá chutia a vyzerajú ako čerstvo pripravené.

Tip: Regeneračné zohrievanie jedál na tanieri alebo pizze je v tomto spotrebiči možné pomocou príslušného automatického programu.
→ *"Prehľad programov", Strana 15*

Pokyny na prípravu pri regeneračnom zohrievaní

- Používajte nezakrytý, žiaruvzdorný riad vhodný prípravu v pare.
- Používajte plochý a široký riad. Studený riad predlžuje regeneračné zohrievanie.
- Položte riad na rošt.
- Jedlá, ktoré nepripravujete v nádobe, položte priamo na rošt do úrovne 2.
- Jedlá nezakrývajte.
- Počas regeneračného zohrievania neotvárajte dvierka vnútorného priestoru, ináč unikne veľa pary.

22.6 Testované jedlá

Informácie v tejto časti sú zamerané na testovacie inštitúty s cieľom uľahčiť testovanie spotrebiča podľa EN 60350-1.

Pečenie

- Hodnoty nastavenia platia vždy pre zasunutie do studeného priestoru na pečenie.
- Dodržiavajte upozornenia týkajúce sa predhrievania uvedené v odporúčaných nastaveniach. Hodnoty nastavenia platia bez rýchleho rozohrievania.
- Na pečenie použite najprv najnižšiu uvedenú teplotu.
- Pečivo na plechoch alebo vo formách zasunuté do spotrebiča v rovnakom čase nemusí byť hotové v rovnakom čase.
- Výšky zasunutia pri pečení na 2 úrovniach:
  – Univerzálny pekáč: výška 3
    Plech na pečenie: výška 1
  – Formy na rošte:
    Prvý rošt: výška 3
    Druhý rošt: výška 1
- Výšky zasunutia pri pečení na 3 úrovniach:
  – Plech na pečenie: výška 5
  – Univerzálny pekáč: výška 3
  – Plech na pečenie: výška 1
- Piškótový koláč
  – Keď pečiete na 2 úrovniach, umiestnite formy s vyberacím dnom na rošty v strede priamo nad sebou.
  – Ako alternatívu k roštu môžete použiť aj plech Air Fry z našej ponuky.

Odporúčané nastavenia na pečenie

Pokrm	Príslušenstvo/riad	Výška	Druh ohrevu	Teplota v °C	Čas trvania v min.
Striekané pečivo	Univerzálny pekáč	3		140-150 [1]	25-35
Striekané pečivo	Univerzálny pekáč	3		140 [1]	28-38
Striekané pečivo, 2 úrovne	Univerzálny pekáč + Plech na pečenie	3+1		140 [1]	30-40
Striekané pečivo, 3 úrovne	Univerzálny pekáč + 2x Plech na pečenie	5+3+1		130-140 [1]	35-55
Small Cakes	Univerzálny pekáč	3		150 [1]	25-35
Small Cakes	Univerzálny pekáč	3		150 [1]	20-30
Small Cakes	Univerzálny pekáč	3		170	20-30
Small Cakes, 2 úrovne	Univerzálny pekáč + Plech na pečenie	3+1		150 [1]	25-35
Small Cakes, 3 úrovne	Univerzálny pekáč + 2x Plech na pečenie	5+3+1		140 [1]	30-40
Piškótový koláč	Tortová forma Ø 26 cm	2		160-170 [2]	25-35
Piškótový koláč	Tortová forma Ø 26 cm	2	**1.** **2.**	150-160	**1.** 10 **2.** 20-25
Piškótový koláč	Tortová forma Ø 26 cm	2		160-170	30-40
Piškótový koláč, 2 úrovne	Tortová forma Ø 26 cm	3+1		150-160 [2]	35-50
Apple Pie, 2 kusov	2x Forma s vyberacím dnom Ø 20 cm	2		180-190	75-90

Grilovanie

Odporúčané nastavenia na grilovanie

Pokrm	Príslušenstvo/riad	Výška	Druh ohrevu	Teplota v °C / stupeň grilovania	Čas trvania v min.
Opečené toasty	Rošt	5		3 [3]	5-6

[1] Spotrebič predhrievajte 5 minút. Nepoužívajte funkciu rýchleho ohrevu.
[2] Predhrejte spotrebič. Nepoužívajte funkciu rýchleho ohrevu.
[3] Spotrebič nepredhrievajte.

23 Návod na montáž

Pri montáži spotrebiča postupujte podľa týchto informácií.



23.1 Všeobecné pokyny na montáž

Pred začatím montáže spotrebiča si všimnite tieto pokyny.

- Len pri odbornej montáži zodpovedajúcej tomuto montážnemu návodu je zaručená bezpečnosť pri používaní. Za škody, ktoré vzniknú na základe neodbornej montáže, ručí montážny pracovník.
- Po vybalení spotrebič skontrolujte. Ak vznikli škody pri transporte, spotrebič nepripájajte.
- Pred uvedením spotrebiča do prevádzky. odstráňte obalový materiál a lepiace fólie z varného priestoru a dvierok.
- Pri montáži príslušenstva sa riaďte montážnymi výkresmi.
- Kuchynská linka musí byť odolná voči teplote až do 95 °C, susedné čelá skrinky do 70 °C.
- Spotrebič neinštalujte za dekoračné dvierka alebo dvierka linky. Hrozí nebezpečenstvo prehriatia.
- Výrezy na nábytku urobte pred vložením spotrebiča. Odstráňte triesky. Inak môžu nepriaznivo ovplyvniť funkciu elektrických súčiastok.
- Spotrebič môže byť inštalovaný vo výške menej ako 850 mm nad podlahou.
- Spotrebič postavte na vodorovne vyrovnaný povrch.
- Zásuvka na pripojenie spotrebiča musí byť umiestnená v oblasti vyšrafovanej plochy [a] alebo mimo priestoru zabudovania spotrebiča.

Neupevnený nábytok pripevnite na stenu pomocou bežne dostupného uholníka [b].

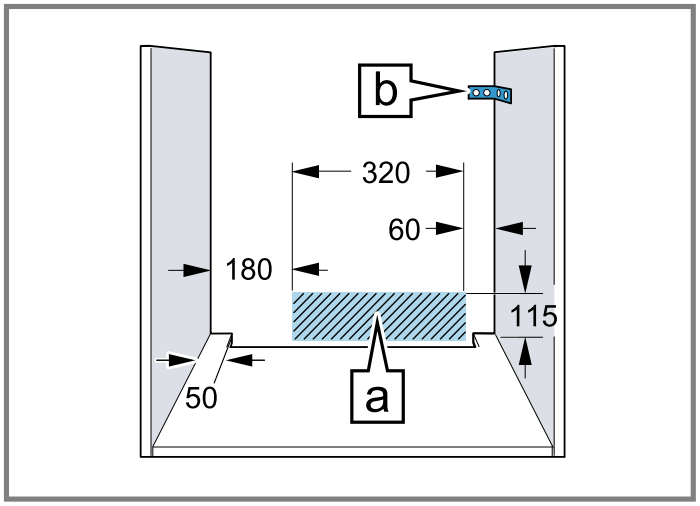

- Aby ste predišli rezným poraneniam, noste ochranné rukavice. Časti, ktoré sú počas montáže prístupné, môžu mať ostré hrany.
- Údaje o rozmeroch obrázkov v mm.

⚠ VAROVANIE – Riziko zásahu elektrickým prúdom!

Po inštalácii spotrebiča nesmú byť otvory na zadnej stene spotrebiča prístupné deťom, a to ani cez spodné zásuvky a skrinky kuchynskej linky. Toto je potrebné zabezpečiť pri montáži. V prípade kuchynského ostrovčeka je potrebné vytvoriť uzavretú zadnú stenu.

⚠ VAROVANIE – Riziko požiaru!

Použitie predlžovacieho napájacieho kábla a nepovolených adaptérov je nebezpečné.

- ▸ Nepoužívajte predlžovacie káble ani viacnásobné zásuvky.
- ▸ Používajte iba adaptéry a sieťové káble schválené výrobcom.
- ▸ Ak je sieťový kábel príliš krátky a nie je dostupný žiadny dlhší sieťový kábel, kontaktujte elektropredajňu a prispôsobte domovú inštaláciu.

POZOR

Pri prenášaní spotrebiča za rúčku dvierok sa rúčka môže zlomiť. Rúčka dvierok neunesie hmotnosť spotrebiča.

- ▸ Spotrebič nenoste alebo nedržte za rúčku dvierok.

23.2 Rozmery spotrebiča

Tu nájdete rozmery spotrebiča

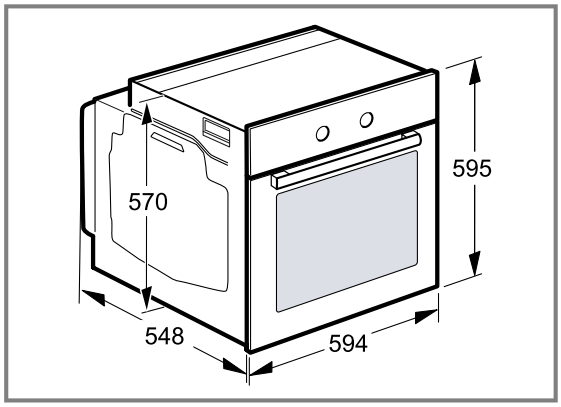

23.3 Zabudovanie pod pracovnú dosku

Pri zabudovaní spotrebiča pod pracovnú dosku dodržiavajte montážne rozmery a montážne pokyny.

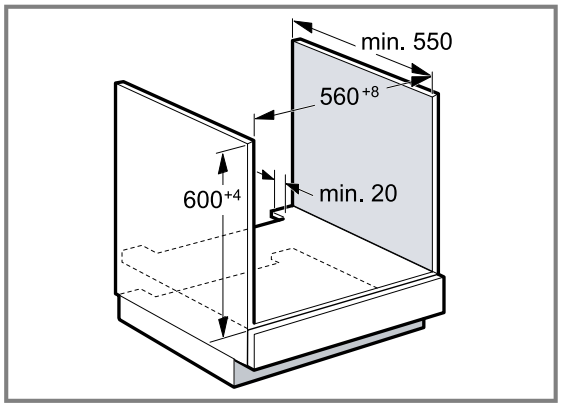

- Na odvetranie spotrebiča musí byť medzi medzidnom a zadnou stenou vetracia medzera.
- V kombinácii s indukčnými varnými panelmi sa nesmie medzera medzi pracovnou doskou a spotrebičom uzavrieť prídavnými lištami.
- Pracovná doska musí byť pripevnená ku kuchynskej linke.
- Dodržiavajte návod na montáž varného panela, ak je k dispozícii.
- V prípade odlišných informácií dodržiavajte národné pokyny na inštaláciu varného panela.
- Dodržiavajte hĺbku pracovnej dosky min. 600 mm.
- Pri zabudovaní pod plynový varný panel dbajte na to, aby sa spotrebič nedostal do kontaktu s plynovou prípojkou varného panela.
- Prípadne zavolajte autorizovaného odborníka na plynové inštalácie.

23.4 Zabudovanie do vysokej skrinky

Pri zabudovaní spotrebiča do vysokej skrinky dodržiavajte montážne rozmery a montážne pokyny.

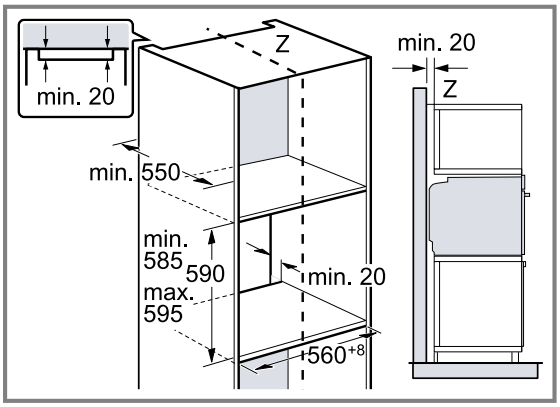

- Na odvetranie spotrebiča musí byť medzi medzidnami vetracia medzera.
- Spotrebič namontujte len do takej výšky, aby ste príslušenstvo mohli bez problémov vyberať.

23.5 Montáž dvoch spotrebičov nad sebou

Spotrebič možno zabudovať tiež nad alebo pod ďalší spotrebič. Pri montáži nad sebou dodržiavajte montážne rozmery a montážne pokyny.

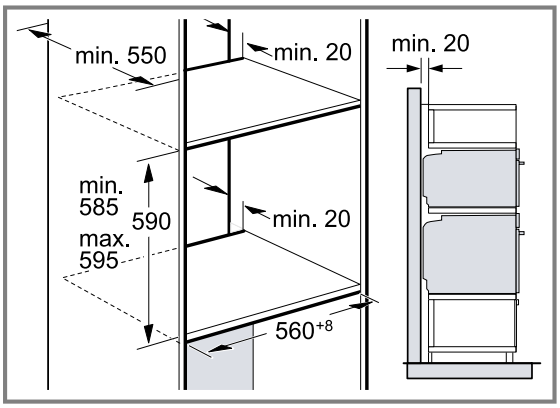

- Na odvetranie spotrebičov musí byť medzi medzidnami vetracia medzera.
- Na zabezpečenie dostatočného vetrania oboch spotrebičov je v oblasti podstavca potrebný vetrací otvor najmenej 200 cm². Soklovú lištu prirežte alebo upevnite vetraciu mriežku.
- Je potrebné dbať na to, aby bola zaručená výmena vzduchu podľa náčrtu.

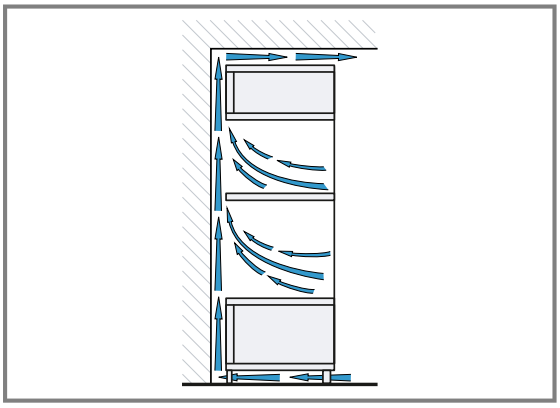

- Spotrebiče namontujte len do takej výšky, aby ste príslušenstvo mohli bez problémov vyberať.

23.6 Zabudovanie do rohu

Pri zabudovaní spotrebiča do rohu dodržiavajte montážne rozmery a montážne pokyny.

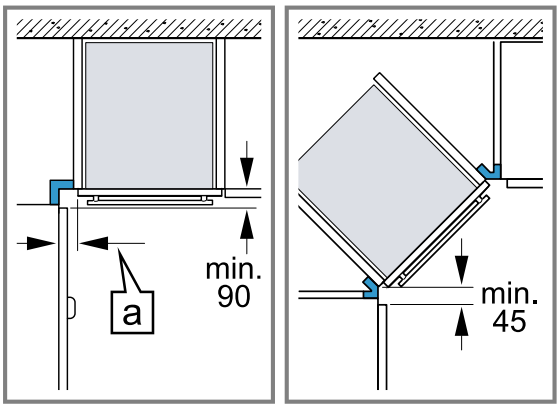

- Aby sa dvierka spotrebiča dali otvoriť, zohľadnite pri montáži do rohu minimálne rozmery. Rozmer [a] závisí od hrúbky prednej steny linky a rúčky.

23.7 Elektrické pripojenie

Aby sa zabezpečilo bezpečné elektrické pripojenie spotrebiča, dodržiavajte tieto pokyny.

- Spotrebič zodpovedá triede ochrany I a smie byť pripojený len káblom s ochranným vodičom.
- Istenie musí byť vykonané podľa údajov o výkone na typovom štítku a miestnych predpisov.
- Pri všetkých montážnych prácach musí byť spotrebič odpojený od napätia.
- Spotrebič sa smie pripojiť len pomocou prívodného kábla, ktorý je súčasťou dodávky.
- Prívodný kábel sa musí pripojiť na zadnej strane spotrebiča, kým nezačujete kliknutie. Prívodný kábel s dĺžkou 3 m si môžete zakúpiť v zákazníckom servise.

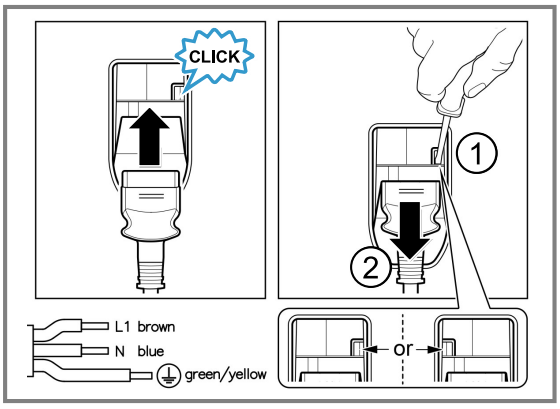

- Prívodný kábel možno vymeniť len za originálny kábel. Môžete ho dostať v zákazníckom servise.
- Ochrana proti dotyku musí byť zaručená montážou.

Elektrické pripojenie spotrebiča zástrčkou s ochranným kontaktom

Poznámka: Spotrebič sa smie pripojiť len do zásuvky s ochranným kontaktom, ktorá je nainštalovaná podľa predpisov.

- Zasuňte zástrčku do zásuvky ochranného kontaktu. Keď je spotrebič zabudovaný, sieťová zástrčka sieťového prívodného vedenia musí byť voľne prístupná alebo ak voľný prístup nie je možný, musí sa v pevne uloženej elektrickej inštalácii namontovať rozdeľovacie zariadenie so všetkými pólmi podľa ustanovení o inštalácii.

Elektrické pripojenie spotrebiča zástrčkou bez ochranného kontaktu

Poznámka: Len odborník s koncesiou smie inštalovať spotrebič. Pri škodách spôsobených nesprávnym pripojením zaniká nárok na záruku.
V pevne uloženej elektrickej inštalácii sa musí namontovať rozdeľovacie zariadenie so všetkými pólmi podľa ustanovení o inštalácii.

1. Identifikujte v pripojovacej zásuvke fázový a nulový vodič.
   V prípade nesprávneho pripojenia môže dôjsť k poškodeniu spotrebiča.
2. Pripojenie uskutočnite podľa schémy pripojenia. Údaje o napätí nájdete na typovom štítku.
3. Jednotlivé vodiče sieťového prívodného vedenia pripojte podľa farebného kódovania:
   - zelená-žltá = ochranný vodič ⏚
   - modrá = neutrálny („nulový“) vodič
   - hnedá = fáza (vonkajší vodič)

23.8 Montáž spotrebiča

1. Spotrebič zasuňte na doraz a vyrovnajte na stred.

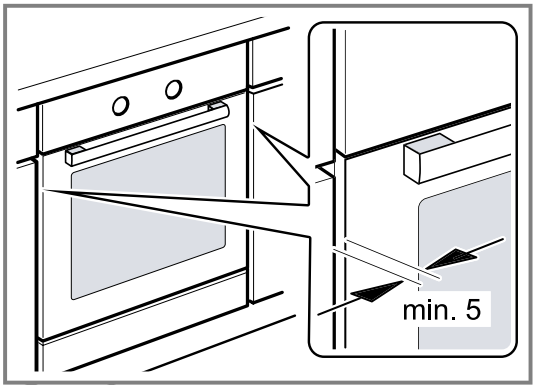

2. Spotrebič priskrutkujte.

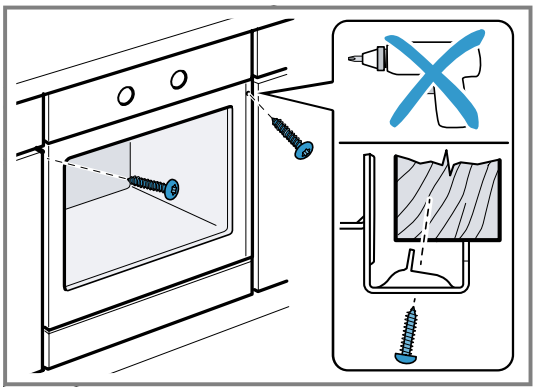

Poznámka: Medzera medzi pracovnou doskou a spotrebičom nesmie byť uzavretá doplnkovými lištami. Na bočných stenách nábytkového korpusu sa nesmú upevniť tepelnoizolačné lišty.

23.9 V kuchynských linkách bez klasickej rukoväti s pozdĺžnou rukoväťou:

1. Po oboch stranách pripevnite vhodnú vložku, aby ste zakryli prípadné ostré hrany a zabezpečili bezpečnú montáž.

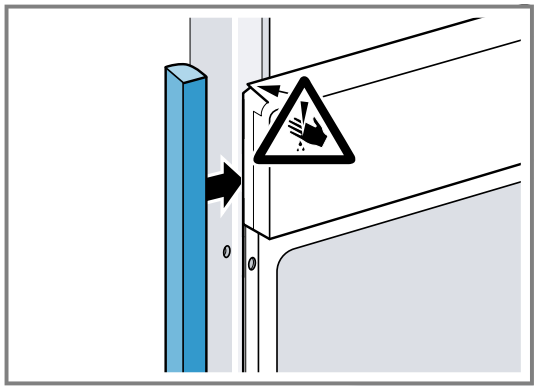

2. Vložku pripevnite na nábytok.
3. Predvŕtajte vložku aj nábytok, aby ste vytvorili skrutkové spojenie .

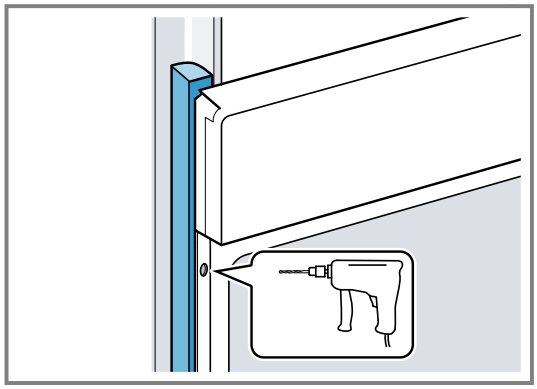

4. Spotrebič pripevnite vhodnou skrutkou.

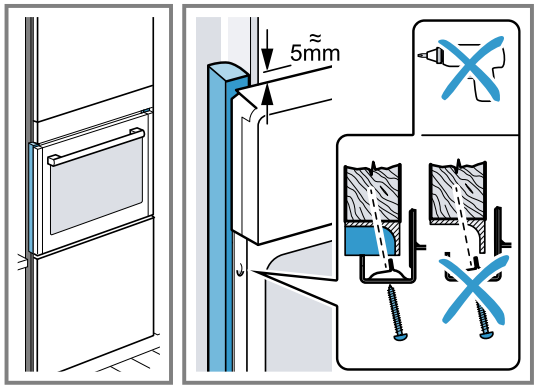

23.10 Demontáž spotrebiča

1. Spotrebič odpojte od napätia.
2. Uvoľnite upevňovacie skrutky.
3. Spotrebič mierne nadvihnite a celkom vytiahnite.

SK Vyrobila spoločnosť BSH Hausgeräte GmbH v rámci licencie ochrannej známky spoločnosti Siemens AG

BSH Hausgeräte GmbH
Carl-Wery-Straße 34
81739 München, GERMANY
siemens-home.bsh-group.com

9001934501 (060107) REG25
sk