BOSCH

**Înregistrați-vă** acum noul dvs. aparat la MyBosch și asigurați-vă avantaje gratuite: **bosch-home.com/welcome**

MyBosch



# Maşină de spălat vase

**SMV25EX02E**

**[ro]** Manual de utilizare

**Informaţii şi explicaţii suplimentare pot fi găsite online. Scanaţi codul QR de pe pagina de pornire.**



# Cuprins

**1 Siguranţa ..... 4**
1.1 Definiţia cuvintelor de avertizare ..... 4
1.2 Instrucţiuni generale ..... 4
1.3 Utilizarea conform destinaţiei ..... 4
1.4 Limitare a cercului de utilizatori ..... 4
1.5 Instalarea în siguranţă ..... 5
1.6 Utilizarea în siguranţă ..... 7
1.7 Aparat deteriorat ..... 8
1.8 Pericole pentru copii ..... 9

**2 Prevenirea pagubelor materiale ..... 10**
2.1 Instalarea în siguranţă ..... 10
2.2 Utilizarea în siguranţă ..... 11

**3 Protecţia mediului şi economisirea ..... 11**
3.1 Predarea la deşeuri a ambalajului ..... 11
3.2 Economisirea energiei ..... 11
3.3 Aquasensor [1] ..... 11

**4 Instalarea şi conectarea ..... 12**
4.1 Pachetul de livrare ..... 12
4.2 Instalarea şi racordarea aparatului ..... 12
4.3 Racordul la sistemul de evacuare a apei ..... 12
4.4 Racordarea la sistemul de alimentare cu apă ..... 13
4.5 Conectarea electrică ..... 13

**5 Cunoaşterea ..... 14**
5.1 Aparat ..... 14
5.2 Elementele de comandă ..... 15

**6 Programe ..... 17**
6.1 Indicaţii pentru institutele de testare ..... 19

**7 Funcţiile suplimentare ..... 19**

**8 Dotare ..... 19**
8.1 Coş pentru vase de sus ..... 20
8.2 Coş pentru vase de jos ..... 21
8.3 Sertarul pentru tacâmuri ..... 21
8.4 Etajera ..... 21
8.5 Tijele rabatabile ..... 22
8.6 Suportul pentru cuţite ..... 22
8.7 Înălţimile coşurilor pentru vase ..... 22

**9 Înainte de prima utilizare ..... 23**
9.1 Efectuarea primei puneri în funcţiune ..... 23

**10 Instalaţia de dedurizare ..... 23**
10.1 Prezentare generală a setărilor de duritate a apei ..... 23
10.2 Reglarea instalaţiei de dedurizare ..... 24
10.3 Săruri speciale ..... 24
10.4 Oprirea instalaţiei de dedurizare ..... 25
10.5 Regenerarea instalaţiei de dedurizare apă ..... 25

**11 Instalaţia de clătire ..... 26**
11.1 Soluţie de clătire ..... 26
11.2 Setarea cantităţii de soluţie de clătire ..... 27
11.3 Oprirea instalaţiei de clătire ..... 27

**12 Detergentul ..... 28**
12.1 Detergenţi adecvaţi ..... 28
12.2 Detergenţi inadecvaţi ..... 29

[1] În funcţie de dotările aparatului

12.3 Observații cu privire la detergenți ..... 29
12.4 Introduceți detergentul ..... 30

**13 Veselă ..... 30**
13.1 Deteriorări ale sticlei şi ale veselei ..... 31
13.2 Încărcarea veselei ..... 31
13.3 Scoaterea veselei din maşină ..... 32

**14 Utilizarea de bază ..... 33**
14.1 Pornirea aparatului ..... 33
14.2 Setarea programului ..... 33
14.3 Setarea funcției suplimentare ..... 33
14.4 Setarea programării orei de pornire [1] ..... 33
14.5 Pornirea programului ..... 33
14.6 Întreruperea programului ..... 34
14.7 Anularea programului ..... 34
14.8 Deconectarea aparatului ..... 34

**15 Setările de bază ..... 34**
15.1 Prezentarea generală a setărilor de bază ..... 35

**16 Curățare şi îngrijire ..... 36**
16.1 Curățarea interiorului maşinii de spălat ..... 36
16.2 Spațiu interior cu curățare automată [1] ..... 36
16.3 Detergenți ..... 36
16.4 Sugestii pentru întreținerea aparatului ..... 37
16.5 Sistemul de filtre ..... 37
16.6 Curățarea brațelor de pulverizare ..... 38

**17 Remediați defecțiunile ..... 39**
17.1 Curățarea pompei de evacuare ..... 50

**18 Transport, depozitare şi eliminare ..... 51**
18.1 Demontarea aparatului ..... 51
18.2 Asigurarea protecției la îngheț a aparatului ..... 51
18.3 Transportarea aparatului ..... 51
18.4 Predarea aparatului vechi ..... 51

**19 Serviciul clienți ..... 52**
19.1 Numărul de produs (Nr. E) şi numărul de fabricație (FD) .... 52
19.2 Garanția AQUA-STOP [1] ..... 53

**20 Date tehnice ..... 53**

[1] În funcție de dotările aparatului

# ⚠ 1 Siguranța

Respectați următoarele instrucțiuni de siguranță.

## 1.1 Definiția cuvintelor de avertizare

Aici este prezentată semnificația cuvintelor de avertizare din cadrul acestor instrucțiuni.

**⚠ AVERTISMENT**
Respectați aceste observații, pentru a preveni eventualele răniri grave și care pot periclita viața.

**ATENȚIE**
Respectați aceste observații pentru a preveni deteriorarea aparatului sau alte prejudicii.

**Observație:** Acesta vă indică informații importante.

## 1.2 Instrucțiuni generale

- Citiți cu atenție acest manual.
- Păstrați instrucțiunile, precum şi informațiile producătorului în vederea utilizării ulterioare sau înmânării acestora următorului proprietar.
- Nu este permisă punerea în funcțiune a aparatului dacă acesta a fost deteriorat în timpul transportului.

## 1.3 Utilizarea conform destinației

Utilizați acest aparat numai:
- pentru spălarea de vase de uz casnic.
- în spații închise în gospodărie și în aplicații similare, cum ar fi: în zona bucătăriei pentru angajații din magazine, birouri și alte medii de lucru; în ferme; pentru clienții din hoteluri, moteluri și alte medii rezidențiale tipice; în pensiuni cu mic dejun.
- până la o înălțime de până la 4000 m deasupra nivelului mării.

## 1.4 Limitare a cercului de utilizatori

Acest aparat poate fi folosit de copii cu vârsta de peste 8 ani şi de persoane cu capacități fizice, senzoriale sau mintale reduse sau fără experiență şi/sau cunoştințe numai dacă sunt suprave-

gheați sau au fost instruiți referitor la utilizarea în siguranță a aparatului şi au înțeles pericolele care rezultă din aceasta.
Copiii nu trebuie lăsați să se joace cu aparatul.
Curățarea şi întreținerea curentă efectuată de utilizator nu sunt permise copiilor dacă nu sunt supravegheați.
Copiii mai mici de 8 ani trebuie ținuți la distanță de aparat şi de cablul de alimentare electrică al acestuia.

## 1.5 Instalarea în siguranță

### ⚠ AVERTISMENT – Pericol de rănire!

Instalările necorespunzătoare pot cauza vătămări corporale.

- La amplasarea şi conectarea aparatului să respectați instrucțiunile din manualul de utilizare şi instrucțiunile de montare.

### ⚠ AVERTISMENT – Pericol de electrocutare!

Instalările executate incorect sunt periculoase.

- Aparatul se va conecta şi utiliza numai conform datelor de pe plăcuța cu date tehnice.
- Utilizați întotdeauna cablul de racordare al noului aparat.
- Aparatul se va racorda doar la o priză de curent alternativ cu împământare, instalată regulamentar.
- Sistemul de protecție a instalației de alimentare cu energie electrică a clădirii trebuie să fie instalat corect.
- Nu racordați aparatul la o altă sursă de comutare, de exemplu, la un comutator temporizat sau la un sistem de comandă de la distanță.
- După montarea aparatului, ştecherul cablului de alimentare electrică trebuie să fie accesibil; dacă accesul liber nu este posibil, în instalația electrică permanentă trebuie să fie montat un separator de faze pentru toții polii conform condițiilor din dispozițiile de instalare.
- La amplasarea aparatului acordați atenție cablului de alimentare de la rețea să nu fie înțepenit într-un loc sau deteriorat.

Secționarea furtunului de alimentare sau scufundarea ventilului Aquastop în apă este periculoasă.

- Să nu scufundați în nicio situație carcasa din material plastic în apă. Carcasa din material plastic de la furtunul de alimentare conține un ventil electric.

- Să nu secționați în nicio situație furtunul de alimentare. În furtunul de alimentare se găsesc linii electrice de conectare.

### ⚠ AVERTISMENT – Pericol de incendiu!

Utilizarea unui cablu prelungitor de alimentare electrică sau a unui adaptor neadecvat este periculoasă.

- Nu utilizați prelungitoare sau blocuri de prize multiple.
- Utilizați numai adaptoare şi cabluri de alimentare de la rețea care au fost avizate de producător.
- În cazul în care cablul de alimentare de la rețea este prea scurt şi nu aveți la dispoziție un cablu de alimentare de la rețea mai lung contactați un atelier specializat în domeniul electric pentru a adapta instalația electrică din casă.

Contactul între aparat şi conductele instalațiilor poate conduce la o defectare a conductelor instalațiilor, de ex., conductele de gaz, cablurile de curent. Gazul scurs dintr-o conductă de gaz care prezintă coroziune este inflamabil. Un cablu electric deteriorat poate duce la producerea unui scurt circuit.

- Asigurați-vă ca între aparat şi conductele instalațiilor să existe o distanță de minim 5 cm.

### ⚠ AVERTISMENT – Pericol de rănire!

Balamalele se mişcă în timpul deschiderii şi închiderii uşii aparatului şi pot provoca vătămări corporale.

- Dacă aparatele montate dedesubt sau aparatele integrate nu sunt amplasate într-o nişă, pentru a putea avea acces la un perete lateral, zona balamalelor trebuie să fie prevăzută cu o mască de protecție. Măştile se pot achiziționa din magazinele de specialitate sau de la unitățile noastre de service.

### ⚠ AVERTISMENT – Pericol de răsturnare!

Instalarea necorespunzătoare poate duce la răsturnarea aparatului.

- Să montați aparatele cu montare dedesubt sau aparatele integrabile numai sub o placă de lucru continuă, care este racordată fix cu dulapurile învecinate.

## 1.6 Utilizarea în siguranță

**⚠ AVERTISMENT – Pericol de afectare gravă a sănătății!**
Nerespectarea indicațiilor de siguranță şi de folosire de pe ambalajele produselor de curățare şi de clătire poate duce la survenirea unor periclitări grave ale stării de sănătate.
▸ Respectați indicațiile de siguranță şi cele de folosire de pe ambalajul detergenților şi soluțiilor de clătire.

**⚠ AVERTISMENT – Pericol de explozie!**
Existența solvenților în cuva aparatului poate duce la explozii.
▸ Să nu introduceți niciodată solvenți în cuva aparatului.
Detergenții puternic coroziv-alcalini sau cu conținut puternic acid pot produce explozii în combinație cu piesele din aluminiu din cuva aparatului.
▸ Să nu utilizați niciodată detergenți puternic coroziv-alcalini sau cu conținut puternic acid, în special detergenții de acest tip din domeniul comercial sau industrial, în combinație cu piese din aluminiu (de exemplu, filtrele de unsoare de la hote sau oalele din aluminiu) de exemplu, pentru curățarea maşinii.

**⚠ AVERTISMENT – Pericol de rănire!**
Uşa deschisă a aparatului poate duce la survenirea vătămărilor corporale.
▸ Pentru a preveni accidentările, de exemplu, prin împiedicare, să deschideți uşa aparatului doar pentru a introduce şi a extrage vase.
▸ Nu vă aşezați şi nu puneți nimic pe uşa deschisă a aparatului.
Cuțitele şi ustensilele cu vârfuri ascuțite pot provoca vătămări corporale.
▸ Introduceți cuțitele şi ustensilele cu vârfuri ascuțite cu partea ascuțită în jos, în suportul pentru cuțite sau în sertarul pentru tacâmuri.

**⚠ AVERTISMENT – Pericol de opărire!**
La deschiderea uşii aparatului în timpul desfăşurării programului, din aparat poate țâşni apă fierbinte.
▸ Deschideți uşa aparatului cu atenție în timpul desfăşurării programului.

### ⚠ AVERTISMENT – Pericol de electrocutare!

Pătrunderea umidității în interiorul aparatului poate provoca electrocutarea.

- ▸ Utilizați aparatul numai în spații închise.
- ▸ Nu expuneți niciodată aparatul la căldură şi umiditate excesive.
- ▸ Nu utilizați pentru curățarea aparatului aparate de curățat cu jet sub presiune sau cu jet de abur.

O izolație deteriorată a cablului de alimentare electrică este periculoasă.

- ▸ Cablul de alimentare electrică nu trebuie să intre niciodată în contact cu surse de căldură sau cu componentele fierbinți ale aparatului.
- ▸ Cablul de alimentare electrică nu trebuie să intre niciodată în contact cu vârfuri sau muchii ascuțite.
- ▸ Nu este permisă îndoirea, strangularea sau modificarea cablului de alimentare electrică.

## 1.7 Aparat deteriorat

### ⚠ AVERTISMENT – Pericol de electrocutare!

Un aparat deteriorat sau un cablu de alimentare de la rețea deteriorat este periculos.

- ▸ Nu utilizați niciodată un aparat deteriorat.
- ▸ Nu utilizați un aparat care are suprafața cu fisuri sau spartă.
- ▸ Nu trageți niciodată de cablul de alimentare electrică pentru a deconecta aparatul de la rețeaua de alimentare electrică. Scoateți întotdeauna din priză ştecherul cablului de alimentare electrică.
- ▸ Dacă aparatul sau cablul de alimentare electrică este deteriorat, scoateți imediat ştecherul din priză sau decuplați siguranța din cutia cu siguranțe şi închideți robinetul de apă.
- ▸ Contactați unitatea de service abilitată. →*Pagina 52*

Reparațiile executate incorect sunt periculoase.

- ▸ Numai personalul de specialitate are permisiunea de a efectua lucrări de reparații la nivelul aparatului.
- ▸ La reparația aparatului trebuie utilizate numai piese de schimb originale.
- ▸ În cazul în care cablul de alimentare la rețeaua electrică sau cablul de racordare al acestui aparat se deteriorează, el trebuie în-

locuit cu un cablu de alimentare la rețeaua electrică special, care poate fi achiziționat de la producător sau de la unitățile service abilitate ale acestuia.

## 1.8 Pericole pentru copii

**⚠ AVERTISMENT – Pericol de asfixiere!**
Copiii se pot înfăşura în ambalaj sau şi-l pot trage pe cap, asfixiindu-se.
- ▸ Nu lăsați copii în apropierea ambalajului.
- ▸ Nu lăsați copii să se joace cu materialul de ambalaj.

Copii pot aspira sau înghiți piesele mici şi se pot asfixia.
- ▸ Nu lăsați copii în apropierea pieselor mici.
- ▸ Nu lăsați copii să se joace cu piesele mici.

Copiii se pot autobloca în aparat şi se pot asfixia.
- ▸ În cazul în care există, utilizați sistemul de siguranță împotriva accesului copiilor.
- ▸ Nu lăsați niciodată copiii să se joace cu aparatul sau să-l utilizeze.

**⚠ AVERTISMENT – Pericol de afectare a sănătății!**
Copii se pot închide în maşină şi astfel îşi pot pune viața în pericol.
- ▸ În cazul aparatelor scoase din uz, scoateți din priză ştecherul cablului de alimentare electrică, apoi tăiați cablul de alimentare electrică şi distrugeți sistemul de blocare a uşii aparatului astfel încât uşa aparatului să nu mai poată fi blocată.

**⚠ AVERTISMENT – Pericol de strivire!**
Copiii pot suferi striviri la aparatele montate la înălțime, între uşa aparatului şi uşile dulapurilor de dedesubt.
- ▸ Acordați atenție prezenței copiilor la deschiderea şi închiderea uşii aparatului.

**⚠ AVERTISMENT – Pericol de arsuri chimice!**
Soluția de clătire şi detergentul pot produce leziuni la nivelul gurii, gâtului şi ochilor.
- ▸ Nu lăsați la îndemâna copiilor produsele de clătire şi detergenții.
- ▸ Nu lăsați copiii lângă aparat dacă acesta are uşa deschisă. Apa din cuvă nu este potabilă. În aceasta mai pot exista reziduuri de detergent şi soluție de clătire.

**⚠ AVERTISMENT – Pericol de rănire!**
Copiii îşi pot prinde degetele în fantele cuvei de colectare a tabletelor şi se pot răni.
- ▸ Nu lăsați copiii lângă aparat dacă acesta are uşa deschisă.

# 2 Prevenirea pagubelor materiale

## 2.1 Instalarea în siguranță

**ATENȚIE**
Instalările necorespunzătoare ale aparatului pot cauza deteriorări.
- ▸ Dacă maşina de spălat vase se montează sub alte aparate casnice sau deasupra altor aparate casnice, trebuie respectate instrucțiunile referitoare la instalarea în combinație cu o maşină de spălat vase, din instrucțiunile de montare aferente aparatelor casnice respective.
- ▸ Dacă nu există informații sau dacă instrucțiunile de montare nu conțin indicații corespunzătoare, trebuie să vă adresați producătorului aparatelor casnice, pentru a vă asigura, că maşina de spălat vase poate fi instalată deasupra sau dedesubtul acestor aparate casnice.
- ▸ În cazul în care nu sunt disponibile informații de la producător, nu aveți voie să instalați maşina de spălat vase deasupra sau sub aceste aparate casnice.
- ▸ Pentru a asigura funcționarea tuturor aparatelor casnice în siguranță, să respectați în continuare instrucțiunile de montare a maşinii de spălat vase.
- ▸ Maşina de spălat vase nu poate fi montată sub o plită pentru gătit.
- ▸ Nu instalați maşina de spălat vase în apropiere de surse de căldură, de exemplu, calorifere, acumulatoare de căldură, sobe sau alte aparate, care produc căldură.

Contactul între aparat şi conductele de apă poate conduce la apariția unei coroziuni a conductei de apă, iar aceasta poate să devină neetanşă.
- ▸ Asigurați-vă ca între aparat şi conducta de apă să existe o distanță de minim 5 cm. Conductele livrate pentru racordul la apa potabilă şi racordul pentru evacuarea apei uzate nu sunt afectate.

Furtunurile de apă modificate sau deteriorate pot cauza producerea de pagube materiale sau deteriorarea aparatului.
- ▸ Nu este permisă îndoirea, ştrangularea, modificarea sau tăierea furtunurilor de apă.
- ▸ Utilizați numai furtunurile de apă livrate împreună cu aparatul sau furtunuri de schimb originale.
- ▸ Nu reutilizați niciodată furtunurile de apă uzate.

O presiune prea mică sau prea mare a apei poate afecta funcționarea aparatului.
- ▸ Asigurați-vă că presiunea apei din instalația de alimentare cu apă este de cel puțin 50 kPa (0,5 bari) şi de maximum 1000 kPa (10 bari).
- ▸ Atunci când presiunea apei depăşeşte valoarea maximă, trebuie instalată o supapă de decompresie între racordul pentru apă potabilă şi setul de furtunuri al aparatului.

## 2.2 Utilizarea în siguranță

**ATENȚIE**

Aburul evacuat poate deteriora mobilierul integrat.

- ▸ Lăsați aparatul să se răcească puțin după terminarea programului, înainte de a-l deschide.

Sărurile speciale pentru maşina de spălat vase pot deteriora interiorul maşinii de spălat vase ca urmare a coroziunii.

- ▸ Pentru ca sărurile speciale în exces să fie spălate din interiorul maşinii de spălat vase, umpleți rezervorul pentru săruri speciale cu săruri speciale chiar înainte de începerea programului.

Detergentul poate deteriora instalația de dedurizare.

- ▸ Umpleți rezervorul instalației de dedurizare numai cu săruri speciale pentru maşina de spălat vase.

Detergenții inadecvați pot deteriora aparatul.

- ▸ Nu folosiți aparate de curățat cu aburi.
- ▸ Pentru a nu zgâria suprafața aparatului nu utilizați bureți cu suprafața aspră şi nici detergenți abrazivi.
- ▸ Pentru a preveni apariția coroziunii, în cazul maşinilor de spălat vase cu mască frontală din oțel inoxidabil să nu utilizați lavete poroase sau spălați-le temeinic de mai multe ori, înainte de prima utilizare.

# 3 Protecția mediului şi economisirea

## 3.1 Predarea la deşeuri a ambalajului

Ambalajele sunt ecologice şi reciclabile.

- ▸ Eliminați componentele separat, în funcție de tipul acestora.

## 3.2 Economisirea energiei

Dacă respectați aceste instrucțiuni, aparatul dvs. va consuma mai puțină energie electrică şi apă.

Utilizați programul Eco 50.

- ✔ Programul Eco 50 face economie de energie şi este ecologic.
  → *"Programe", Pagina 17*

## 3.3 Aquasensor [1]

Aquasensor este un dispozitiv optic (barieră fotolectrică) de măsurare a turbidității apei de clătire. Cu Aquasensor se poate face economie de apă.

Utilizarea dispozitivului Aquasensor se efectuează în funcție de program. Dacă gradul de murdărire este redus, apa de spălare se preia în următorul ciclul de spălare şi consumul de apă se poate reduce cu 3-6 litri. Dacă gradul de murdărire este ridicat, apa de spălare este evacuată şi înlocuită cu apă curată. În programele automate temperatura şi durata vor fi suplimentar potrivite cu gradul de murdărire.

[1] În funcție de dotările aparatului

# 4 Instalarea şi conectarea

Pentru o operare în condiţii bune racordaţi în mod corespunzător aparatul la alimentarea cu curent şi apă. Respectaţi criteriile care trebuie să fie îndeplinite şi instrucţiunile de montare.

## 4.1 Pachetul de livrare

După despachetare verificaţi ca livrarea să fie completă şi ca toate piesele să nu prezinte eventuale deteriorări din transport.
În caz de reclamaţii, adresaţi-vă distribuitorului de la care aţi cumpărat aparatul sau unităţii noastre de service abilitate.

**Observaţie:** Aparatul a fost verificat în fabrică cu privire la funcţionarea ireproşabilă. În acest caz pot rămâne pete de apă pe aparat. Petele de apă dispar după primul ciclu de spălare.

Pachetul de livrare conţine:
- Maşina de spălat vase
- Instrucţiuni de utilizare
- Instrucţiuni de montaj
- Garanţie [1]
- Material de montare
- Protecţie contra aburilor [1]
- Protecţie de cauciuc [1]
- Cablul de conectare la reţea
- Instrucţiuni pe scurt [1]

## 4.2 Instalarea şi racordarea aparatului

Aparatele care se montează sub blatul de lucru sau care sunt încorporabile pot fi montate între pereţii de lemn şi pereţii de material plastic, în mobilierul de bucătărie dispus pe o singură latură. Dacă veţi instala ulterior aparatul dvs. ca aparat independent, va trebui să asiguraţi aparatul împotriva răsturnării, de exemplu, prin fixarea cu şuruburi pe perete sau prin montarea sub un blat de lucru continuu, fixat de modulele de mobilier învecinate.

1. Respectaţi instrucţiunile de siguranţă. → *Pagina 4*
2. Respectaţi indicaţiile referitoare la conectarea electrică. → *Pagina 13*
3. Verificaţi conţinutul livrării → *Pagina 12* şi starea aparatului.
4. Consultaţi dimensiunile necesare pentru montare în instrucţiunile de montare.
5. Maşina se aşează în poziţie orizontală, cu ajutorul picioarelor reglabile.
   Acordaţi atenţie stabilităţii.
6. Instalaţi racordul la sistemul de evacuare a apei. → *Pagina 12*
7. Instalaţi racordul la sistemul de alimentare cu apă. → *Pagina 13*
8. Conectaţi aparatul la sursa de alimentare electrică.

## 4.3 Racordul la sistemul de evacuare a apei

Racordaţi aparatul dvs. la un sistem de evacuare a apei pentru ca apa murdară, rezultată din ciclul de spălare să se poată scurge.

### Instalarea racordului la sistemul de evacuare a apei

1. Consultaţi etapele necesare în instrucţiunile de montare furnizate odată cu aparatul.
2. Cu ajutorul componentelor furnizate, racordaţi furtunul de evacuare a apei la ştuţul sifonului.

[1] În funcţie de dotările aparatului

3. Asigurați-vă că furtunul de evacuare nu este îndoit, strivit sau răsucit.
4. Atenție, scurgerea apei uzate nu trebuie împiedicată de niciun capac montat.

## 4.4 Racordarea la sistemul de alimentare cu apă

Racordați aparatul dvs. la un racord de alimentare cu apă.

### Instalarea racordului la sistemul de alimentare cu apă

**Observație:** Dacă înlocuiți aparatul, trebuie să utilizați un nou furtun de alimentare cu apă.

1. Consultați etapele necesare în instrucțiunile de montare furnizate odată cu aparatul.
2. Racordați aparatul la sistemul de alimentare cu apă cu ajutorul pieselor furnizate.
   Respectați instrucțiunile din capitolul Date tehnice →*Pagina 53*.
3. Asigurați-vă că furtunul de alimentare cu apă nu este îndoit, strivit sau răsucit.

## 4.5 Conectarea electrică

### Racordarea electrică a aparatului

**Observații**

- Acordați atenție următoarelor: Instrucțiuni de siguranță →*Pagina 5*.
- Conectați aparatul numai la curent alternativ, din domeniul de 220 - 240 V şi 50 Hz sau 60 Hz an.
- Atenție, sistemul de siguranță pentru apă funcționează numai dacă aparatul este conectat la alimentarea electrică.

1. Introduceți conectorul cablului de alimentare de la rețea în aparat.
2. Introduceți ştecherul aparatului într-o priză din apropierea aparatului. Datele cu privire la racordarea aparatului se găsesc pe plăcuța cu date tehnice.
3. Verificați ca ştecherul de rețea să fie fixat bine.

# 5 Cunoaşterea

## 5.1 Aparat

Aici găsiți o privire de ansamblu asupra componentelor aparatului dvs.

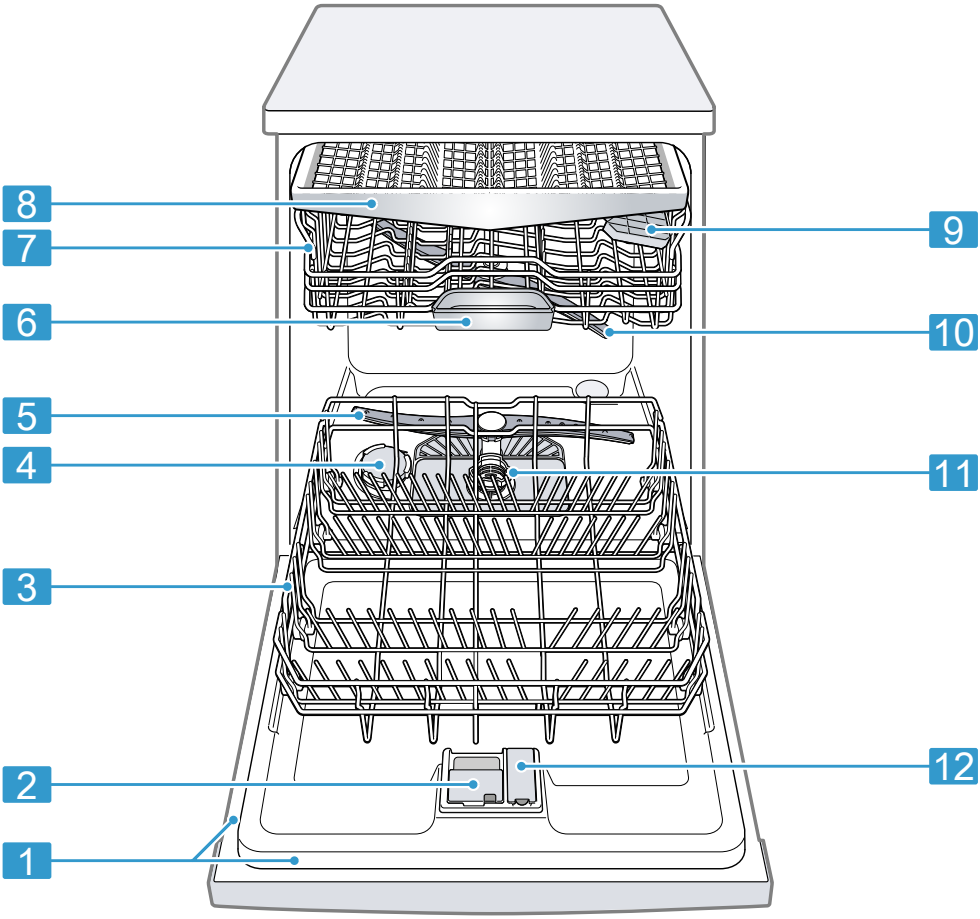


| | | |
|---|---|---|
| 1 | Plăcuța de identificare | Plăcuța de identificare cu numărul E şi numărul FD →*Pagina 52*.<br>Datele sunt necesare pentru unitatea de service abilitată →*Pagina 52*. |
| 2 | Compartiment pentru detergenți | Umpleți compartimentul pentru detergent cu detergent.<br>→ *"Detergentul", Pagina 28* |

| | | |
|---|---|---|
| 3 | Sertar inferior pentru vase | Sertar inferior pentru vase →*Pagina 21* |
| 4 | Rezervor pentru săruri speciale | Umpleți rezervorul pentru săruri speciale cu săruri speciale.<br>→ *"Instalația de dedurizare", Pagina 23* |
| 5 | Braț inferior de pulverizare | Brațul inferior de pulverizare curăță vesela din sertarul inferior pentru vase.<br>Dacă vesela nu se curăță optim, curățați brațele de pulverizare.<br>→ *"Curățarea brațelor de pulverizare", Pagina 38* |
| 6 | Compartiment colectare tablete | În timpul ciclului de spălare, tabletele cad automat din compartimentul pentru detergent, în cel de colectare a tabletelor, unde acestea se pot dizolva în mod optim. |
| 7 | Sertar superior pentru vase | Sertar superior pentru vase →*Pagina 20* |
| 8 | Sertarul pentru tacâmuri [1] | Sertarul pentru tacâmuri →*Pagina 21* |
| 9 | Etajera [1] | Etajera →*Pagina 21* |
| 10 | Brațul superior de pulverizare | Brațul superior de pulverizare curăță vesela din sertarul superior pentru vase.<br>Dacă vesela nu se curăță optim, curățați brațele de pulverizare.<br>→ *"Curățarea brațelor de pulverizare", Pagina 38* |
| 11 | Sistemul de filtre | Sistemul de filtre →*Pagina 37* |
| 12 | Rezervor pentru soluția de clătire | Umpleți rezervorul pentru soluția de clătire cu soluție de clătire.<br>→ *"Instalația de clătire", Pagina 26* |

## 5.2 Elementele de comandă

Prin intermediul elementului de operare setați toate funcțiile aparatului dvs şi primiți informații cu privire la stadiul de operare.

[1] În funcție de dotările aparatului

Cu câteva taste puteți efectua funcții diferite.

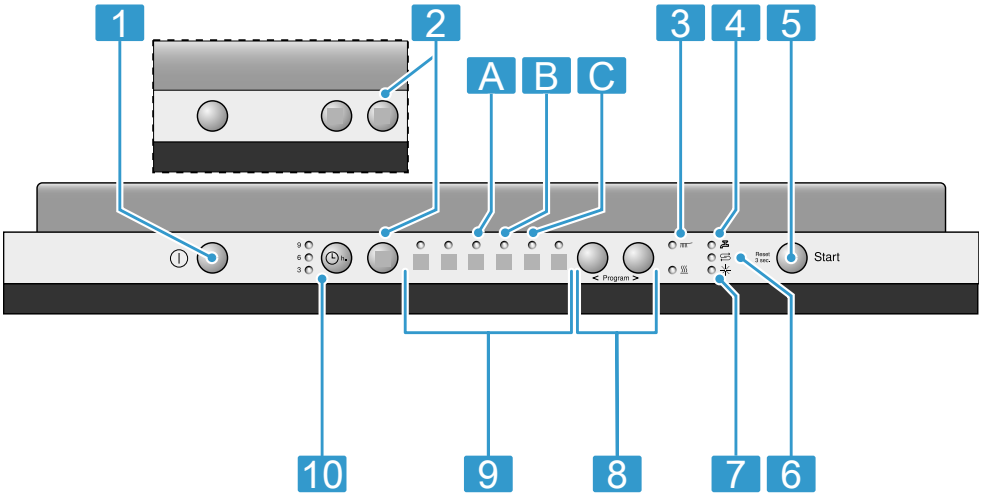


| | | |
|---|---|---|
| 1 | Tasta PORNIT/OPRIT ⏻ | Porniți aparatul →*Pagina 33*<br>Deconectarea aparatului →*Pagina 34* |
| 2 | Funcțiile suplimentare [1] | Funcțiile suplimentare →*Pagina 19* |
| 3 | Indicatorul desfăşurării programului | Indicatorul desfăşurării programului indică etapa de desfăşurare a programului în care se află aparatul, cum ar fi, de exemplu, curățarea sau uscarea. |
| 4 | Indicatorul de alimentare cu apă | Indicator pentru alimentare cu apă |
| 5 | Tasta Start Start şi tasta Reset Reset 3 sec. | Pornirea programului →*Pagina 33*<br>Anularea programului →*Pagina 34* |
| 6 | Indicator de umplere cu săruri speciale | Instalația de dedurizare →*Pagina 23* |
| 7 | Indicatorul de umplere cu soluție pentru clătire | Instalația de clătire →*Pagina 26* |
| 8 | Taste de reglare | Setarea programului →*Pagina 33*<br>Modificarea setărilor de bază |
| 9 | Programe | Programe →*Pagina 17* |
| 10 | Preselectare timp [1] | Setarea programării orei de pornire →*Pagina 33* |

[1] În funcție de dotările aparatului

# 6 Programe

Aici se găseşte o prezentare generală a programelor care pot fi setate. În funcție de configurația aparatului sunt disponibile diferite programe, care se găsesc la panoul de control.
Timpul de funcționare poate varia în funcție de programul selectat. Timpul de funcționare depinde de temperatura apei, de cantitatea de vase, de gradul de murdărire și de funcția suplimentară selectată. Timpul de funcționare este prelungit și consumul de energie crește dacă instalația de agent de clătire este oprită sau dacă lipseşte soluția de clătire.
Valorile de consum se găsesc în instrucțiunile pe scurt. Valorile de consum se referă la condiții normale şi la o valoare a durității apei de 7 - 16 °dH. Diferiți factori de influență cum ar fi, de exemplu, temperatura apei sau presiunea în conductă pot conduce la survenirea unor abateri.

| **Program** | **Utilizare** | **Derularea programului** | **Funcțiile suplimentare** |
|---|---|---|---|
|  <br>Intensiv 70° | Veselă:<br>▪ Curățarea oalelor, tigăilor, veselei şi tacâmurilor rezistente.<br>Grad de murdărire:<br>▪ Îndepărtarea resturilor de alimente arse, uscate, care sunt bine lipite, cu conținut de amidon şi de albumină.<br>Dacă utilizați detergent pulbere, puteți adăuga o parte din acesta şi pe uşa aparatului. | Intensiv:<br>▪ Prespălare<br>▪ Curățare la 70 °C<br>▪ Spălare intermediară<br>▪ Clătire la 69 °C<br>▪ UscareUscare | Toate<br>→ *"Funcțiile suplimentare", Pagina 19* |
|  <br>Mix 65° | Veselă:<br>▪ Curățare vase mixte şi tacâmuri. | Intensiv:<br>▪ Prespălare<br>▪ Curățare la 65 °C<br>▪ Spălare intermediară<br>▪ Clătire la 69 °C<br>▪ Uscare | Toate<br>→ *"Funcțiile suplimentare", Pagina 19* |

| Program | Utilizare | Derularea programului | Funcțiile suplimentare |
|---|---|---|---|
| | Grad de murdărire:<br>▪ Îndepărtarea resturilor de alimente de la uscate normal până la puternic uscate, în limitele uzului casnic. | | |
| **eco**<br>Eco 50° | Veselă:<br>▪ Curățare vase mixte şi tacâmuri.<br>Grad de murdărire:<br>▪ Îndepărtarea resturilor de alimente uşor uscate, în limitele uzului casnic. | Program economic:<br>▪ Prespălare<br>▪ Curățare la 50 °C<br>▪ Spălare intermediară<br>▪ Clătire la 66 °C<br>▪ Uscare | Toate<br>→ *"Funcțiile suplimentare", Pagina 19* |
| Silence<br>Mod silențios 50 | Veselă:<br>▪ Curățare vase mixte şi tacâmuri.<br>Grad de murdărire:<br>▪ Îndepărtarea resturilor de alimente uşor uscate, în limitele uzului casnic. | Zgomot oprimizat:<br>▪ Prespălare<br>▪ Curățare la 50 °C<br>▪ Spălare intermediară<br>▪ Clătire la 65 °C<br>▪ Uscare | → *"Funcțiile suplimentare", Pagina 19* |
| Sticlă 40° | Veselă:<br>▪ Curățarea vaselor şi tacâmurilor sensibile, materialelor plastice, paharelor şi paharelor cu picior sensibile la temperatură în coşul pentru pahare cu picior. | Protecție specială:<br>▪ Prespălare<br>▪ Curățare la 40 °C<br>▪ Spălare intermediară<br>▪ Clătire la 60 °C<br>▪ UscareUscare | VarioSpeedPlus<br>→ *"Funcțiile suplimentare", Pagina 19* |

| Program | Utilizare | Derularea programului | Funcțiile suplimentare |
|---|---|---|---|
| | Grad de murdărire:<br>▪ Îndepărtarea resturilor alimentare puțin aderente, recente. | | |

### 6.1 Indicații pentru institutele de testare

Institutele de testare primesc indicații pentru verificări comparative, de exemplu, conform EN60436.
Aici este vorba de condițiile pentru efectuarea testelor, nu despre rezultate sau de valori de întrebuințare.
Solicitarea se trimite pe e-mail la: dishwasher@test-appliances.com
Sunt necesare numărul de produs (Nr. E) şi numărul de fabricație (FD), care se găsesc pe plăcuța de tip de pe uşa aparatului.

## 7 Funcțiile suplimentare

Aici se găseşte o prezentare generală a funcțiilor suplimentare care pot fi setate. În funcție de configurația aparatului sunt disponibile diferite funcții suplimentare, care se găsesc la panoul de control.

| Funcție suplimentară | Utilizare |
|---|---|
| VarioSpeed-Plus | ▪ Timpul de funcționare se scurtează în funcție de programul de spălare cu 20 % până la 66 %.<br>▪ Consumul de apă şi consumul de energie se măresc. |

## 8 Dotare

Aici dispuneți de o prezentare generală a accesoriilor posibile ale aparatului dvs. şi a utilizării acestora.
Accesoriile depind de varianta aparatului dvs.

## 8.1 Coş pentru vase de sus

Aşezați ceştile, paharele şi vasele mici în coşul pentru vase de sus.

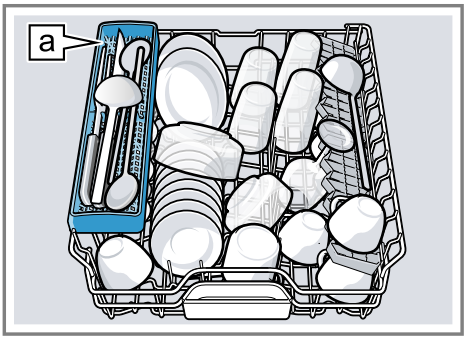


Suportul pentru cuțite a [1]

Pentru a crea spațiu pentru vasele mai mari, puteți regla pe înălțime coşul pentru vase.

### Reglarea coşului pentru vase de sus cu mânerele laterale

Pentru a spăla obiectele de veselă mai voluminoase, reglați înălțimea de inserare a coşului pentru vase de sus.

1. Trageți coşul pentru vase de sus în afară.
2. Pentru a preveni căderea bruscă a coşului pentru vase, țineți bine coşul pentru vase de sus lateral de marginea de sus.
3. Apăsați spre interior cele două mânere de pe partea stângă şi partea dreaptă a coşului pentru vase.

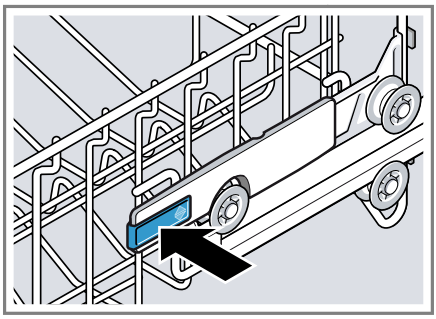

4. Coborâți sau ridicați coşul pentru vase în mod uniform la nivelul adecvat.

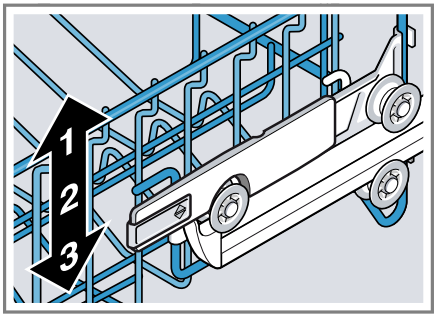


Asigurați-vă cu privire la coşul pentru vase de sus că se află la aceeaşi înălțime pe ambele părți.

5. Dați drumul mânerelor.

✔ Coşul pentru vase se blochează în poziție.

6. Împingeți coşul pentru vase înăuntru.

[1] În funcție de dotările aparatului

## 8.2 Coş pentru vase de jos

Aşezaţi oalele şi farfuriile în coşul pentru vase de jos.

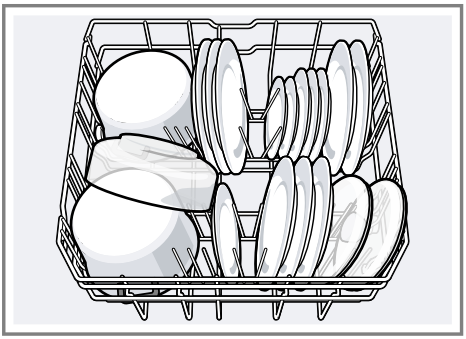

Puteţi aşeza farfuriile mari cu diametru până la 31/34 cm [1] aşa cum este ilustrat.

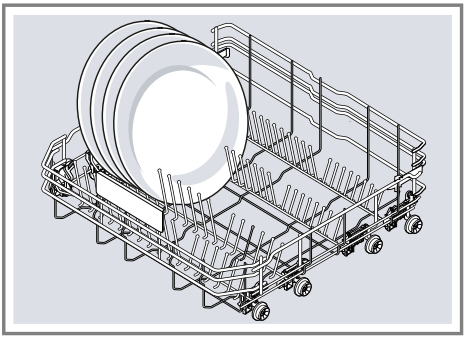

## 8.3 Sertarul pentru tacâmuri

Introduceţi tacâmurile în coşul pentru tacâmuri.

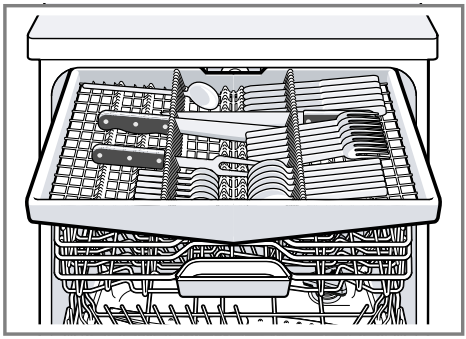

Introduceţi tacâmurile cu partea ascuţită şi tăioasă în jos.
Pentru a crea mai mult spaţiu pentru tacâmurile mai înalte şi mai late, puteţi monta dedesubt sertarul pentru tacâmuri. [1]

## 8.4 Etajera

Utilizaţi etajera şi spaţiul de sub ea pentru ceşti şi pahare mici sau tacâmuri mai mari, de exemplu, linguri de amestecat sau tacâmuri de servit.

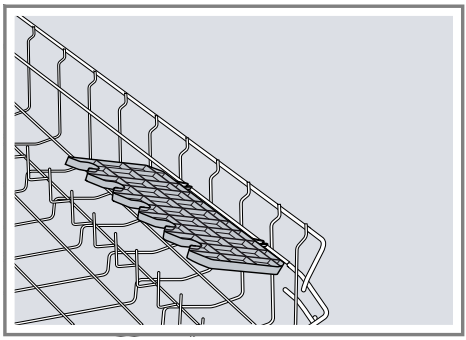

Dacă nu aveţi nevoie de etajeră, puteţi să o rabataţi în sus.

### Reglarea etajerei [1]

Puteţi regla etajera pe înălţime.

[1] În funcţie de dotările aparatului

1. Aşezați etajera vertical şi trageți-o în sus ①.

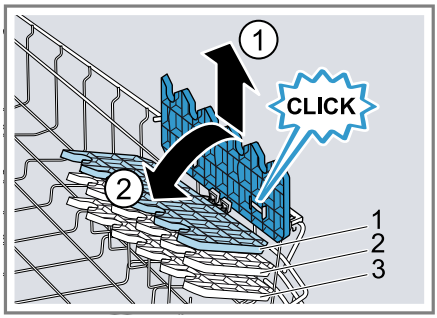


2. Aşezați etajera puțin înclinată şi împingeți-o la înălțimea adecvată ②.
3. Împingeți etajera în jos.

✔ Etajera se fixează făcând un clic.

## 8.5 Tijele rabatabile

Utilizați tijele rabatabile pentru a sorta vesela în siguranță, de exemplu, farfuriile.

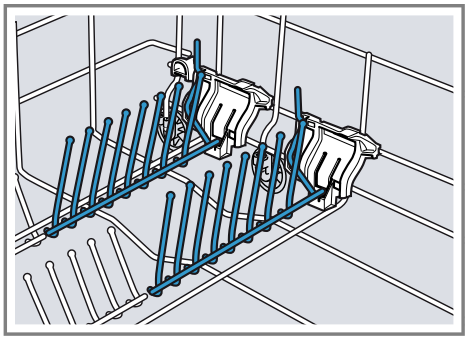

Pentru a aşeza mai bine oalele, castroanele şi paharele, puteți rabata tijele rabatabile. [1]

### Rabatarea tijelor rabatabile [1]

Dacă nu aveți nevoie de tijele rabatabile, rabatați-le.

1. Împingeți maneta spre față ① şi rabatați tijele rabatabile ②.

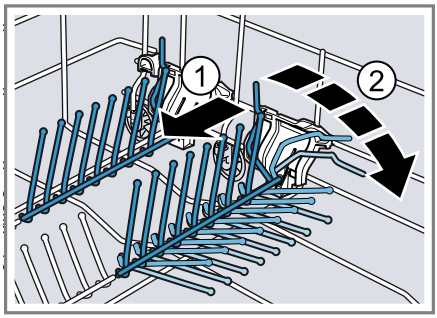


2. Pentru a utiliza din nou tijele rabatabile, rabatați-le în sus.

✔ Tijele rabatabile se fixează făcând un clic.

## 8.6 Suportul pentru cuțite

Utilizați raftul pentru cuțite şi tacâmuri lungi.

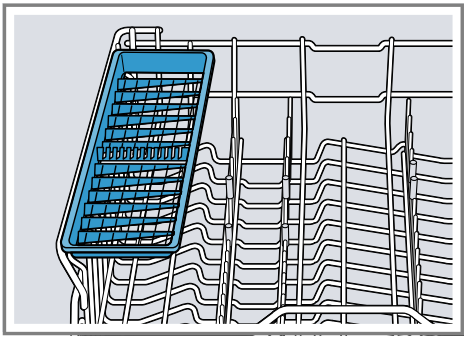

## 8.7 Înălțimile coşurilor pentru vase

Ajustați rafturile la înălțimea potrivită.

[1] În funcție de dotările aparatului

**Înălțimea aparatului 81,5 cm cu sertar pentru tacâmuri**

| Treaptă | Raftul superior | Raftul inferior |
|---|---|---|
| 1 max. ø | 16 cm | 30 cm/31 cm →*Pagina 21* |
| 2 max. ø | 18,5 cm | 27,5 cm |
| 3 max. ø | 21 cm | 25 cm |

# 9 Înainte de prima utilizare

## 9.1 Efectuarea primei puneri în funcțiune

Trebuie să efectuați setările la prima punere în funcțiune sau după resetarea la setările din fabrică.

**Cerință:** Aparatul este instalat şi racordat. →*Pagina 12*

1. Adăugați săruri speciale.
2. Umpleți cu soluție de clătire. →*Pagina 26*
3. Porniți aparatul.
4. Reglați instalația de dedurizare. →*Pagina 24*
5. Setați cantitatea de soluție de clătire. →*Pagina 27*
6. Introduceți detergentul.
7. Porniți programul cu cea mai mare temperatură de curățare fără veselă.
   Datorită posibilității de apariție a unor pete de apă sau a altor reziduuri vă recomandăm să porniți aparatul înainte de prima utilizare cu un program de spălare fără veselă.

**Recomandare:** Puteți modifica oricând aceste setări şi setările de bază.

# 10 Instalația de dedurizare

Apa dură, cu conținut de calcar lasă urme de calacar pe vase şi interiorul maşinii de spălat vase şi poate înfunda piesele aparatului.
Pentru a obține rezultate bune de spălare puteți deduriza apa cu instalația de dedurizare şi sărurile speciale. Pentru a preveni survenirea pagubelor la aparat, apa trebuie dedurizată cu un grad de dedurizare peste 7 °dH.

## 10.1 Prezentare generală a setărilor de duritate a apei

Aici se găsește o prezentare generală a valorilor durității apei care pot fi setate. Pentru a determina gradul de duritate a apei, adresați-vă companiei de distribuție a apei de la nivel local sau efectuați un test cu ajutorul unui tester pentru determinarea durității apei.

| Valoarea durității apei °dH | Domeniul de duritate | mmol/l | Treaptă | LED A →*Pagina 15* | LED B →*Pagina 15* | LED C →*Pagina 15* |
|---|---|---|---|---|---|---|
| 0 - 6 | moale | 0 - 1,1 | 0 | ○ | ○ | ○ |
| 7 - 16 | medie | 1,2 - 2,9 | 1 | ● | ○ | ○ |

| Valoarea durității apei °dH | Domeniul de duritate | mmol/l | Treaptă | LED A →*Pagina 15* | LED B →*Pagina 15* | LED C →*Pagina 15* |
|---|---|---|---|---|---|---|
| 17 - 21 | dură | 3,0 - 3,7 | 2 | ● | ● | ○ |
| 22 - 50 | dură | 3,8 - 8,9 | 3 | ● | ● | ● |

**Observație:** Setați aparatul dvs. la gradul determinat de duritate a apei.
→ *"Reglarea instalației de dedurizare", Pagina 24*
La un grad de duritate a apei de 0 - 6 °dH puteți renunța la sărurile speciale pentru maşina de spălat vase şi puteți deconecta instalația de dedurizare.
→ *"Oprirea instalației de dedurizare", Pagina 25*

## 10.2 Reglarea instalației de dedurizare

Setați aparatul dvs. la gradul de duritate a apei.

1. Determinați gradul de duritate a apei şi valoare de setare adecvată.
   → *"Prezentare generală a setărilor de duritate a apei", Pagina 23*
2. Apăsați ⏻.
3. Apăsați pe > şi Start şi mențineți-le apăsate până când se aprind intermitent ⇄ şi ♨.
4. Eliberați ambele taste.
5. Apăsați < în mod repetat până când este reglată treapta dorită. În mod corespunzător se aprind continuu 0, 1, 2 sau 3 leduri.
   → *"Prezentare generală a setărilor de duritate a apei", Pagina 23*
   Din fabrică este setată treapta 1 (LED A →*Pagina 15*).
6. Pentru a salva setarea, apăsați pe Start.

✔ Ledurile se sting.

## 10.3 Săruri speciale

Cu sărurile speciale puteți deduriza apa.

### Adăugați sare specială

Dacă se aprinde indicatorul de umplere cu săruri speciale, umpleți rezervorul pentru săruri speciale cu săruri speciale imediat înainte de pornirea programului. Consumul de săruri speciale depinde de gradul de duritate a apei. Cu cât nivelul de duritate a apei este mai ridicat, cu atât este mai mare consumul de săruri speciale.

**ATENȚIE**
Detergentul poate deteriora instalația de dedurizare.

▸ Umpleți rezervorul instalației de dedurizare numai cu săruri speciale pentru maşina de spălat vase.

Sărurile speciale pentru maşina de spălat vase pot deteriora interiorul maşinii de spălat vase ca urmare a coroziunii.

▸ Pentru ca sărurile speciale în exces să fie spălate din interiorul maşinii de spălat vase, umpleți rezervorul pentru săruri speciale cu săruri speciale chiar înainte de începerea programului.

1. Deşurubați şi scoateți capacul recipientului de depozitare pentru sărurile speciale.
2. La prima utilizare: umpleți complet rezervorul cu apă.
3. **Observație:** Utilizați numai săruri speciale pentru maşini de spălat vase.
   Nu utilizați tablete de săruri.

Nu utilizați săruri speciale.
Umpleți rezervorul cu săruri speciale.

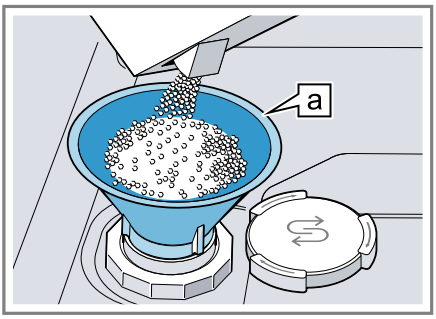


Pâlnia a[1]

Umpleți complet rezervorul cu săruri speciale. Apa din rezervor este dezlocuită şi se revarsă.

4. Aşezați capacul pe recipientul de depozitare şi închideți-l prin înşurubare.

## 10.4 Oprirea instalației de dedurizare

Dacă vă deranjează indicatorul de umplere cu săruri, de exemplu, atunci când folosiți detergenți combinați cu înlocuitori de săruri, îl puteți opri.

**Observație**

Pentru a preveni apariția defecțiunilor la aparat, să opriți instalația de dedurizare numai în următoarele situații:

- Gradul de duritate a apei este de maxim 21 °dH şi utilizați un detergent combinat cu înlocuitori de săruri. Detergenții combinați cu înlocuitori de săruri pot fi utilizați conform indicațiilor producătorului, cel mai adesea numai până la un grad de duritate a apei de 21 °dH, fără a fi necesară adăugarea de săruri speciale.
- Gradul de duritate a apei este 0 - 6 °dH. Puteți renunța la sărurile speciale.

1. Apăsați ⏻.
2. Apăsați pe > şi Start şi mențineți-le apăsate până când se aprind intermitent ⇆ şi ♨.
3. Eliberați ambele taste.
4. Apăsați < în mod repetat până când nu se mai aprinde niciun led (treapta 0).
   → *"Prezentare generală a setărilor de duritate a apei", Pagina 23*
5. Pentru a salva setarea, apăsați pe Start.

✔ Ledurile se sting.
✔ Instalația de dedurizare este oprită şi indicatorul de umplere cu săruri este dezactivat.

## 10.5 Regenerarea instalației de dedurizare apă

Pentru menținerea unei funcționări ireproşabile a instalației de dedurizare, aparatul execută periodic funcția de regenerare a instalației de dedurizare apă.
Regenerarea instalației de dedurizare apă se execută în toate programele înainte de finalizarea procesului principal de spălare. Vor creşte timpul de funcționare şi valorile de consum, de ex. pentru apă şi curent.

[1] În funcție de dotările aparatului

**Prezentare generală a valorilor de consum la regenerarea instalației de dedurizare apă**

Aici se găseşte o prezentare generală a timpului de funcționare suplimentar maxim şi a valorilor de consum la regenerarea instalației de dedurizare apă. Coloana valabilă, aferentă variantei aparatului dvs. se găseşte în instrucțiunile pe scurt, aceasta fiind determinată prin intermediul consumului de apă în programul Eco 50°.

| Consum de apă în litri (în funcție de varianta aparatului) | Regenerarea instalației de dedurizare apă după x procese de spălare | Timpul de funcționare suplimentar exprimat în minute | Consum suplimentar de apă, exprimat în litri | Consum suplimentar de curent, exprimat în kWh |
|---|---|---|---|---|
| 6,5 / 6,7 | 8 | 7 | 5 | 0,05 |
| 7,5 / 7,7 | 7 | 7 | 5 | 0,05 |
| 8,9 / 9,3 / 9,5 | 6 | 7 | 5 | 0,05 |
| de la 10,4 / 10,5 | 5 | 7 | 5 | 0,05 |

Valorile de consum menționate sunt valori măsurate în laborator, determinate în cadrul programului Eco 50°, în conformitate cu normele actuale în vigoare şi pe baza valorii gradului de duritate a apei de 7 - 16 °dH, care este setată din fabricație.

# 11 Instalația de clătire

Vasele şi paharele pot fi clătite cu instalația de clătire şi soluția de clătire pentru a obține un aspect limpede, fără a rămâne pete.

## 11.1 Soluție de clătire

Pentru a obține rezultate optime de uscare să utilizați soluția de clătire. Utilizați numai soluție de clătire pentru maşinile de spălat de uz casnic.

### Adăugarea soluției de clătire

Dacă se aprinde indicatorul de umplere cu soluție de clătire, umpleți cu soluție de clătire. Utilizați numai soluție de clătire pentru maşinile de spălat de uz casnic.

1. Apăsați pe clapeta capacului rezervorului pentru soluția de clătire ① şi ridicați-o ②.

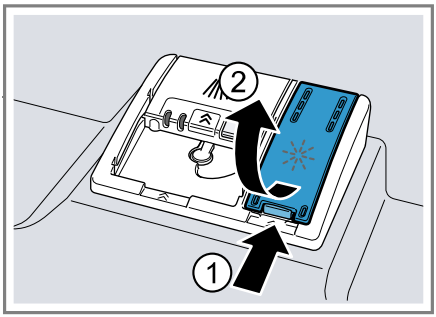

2. Umpleți cu soluție de clătire până la marcajul max.

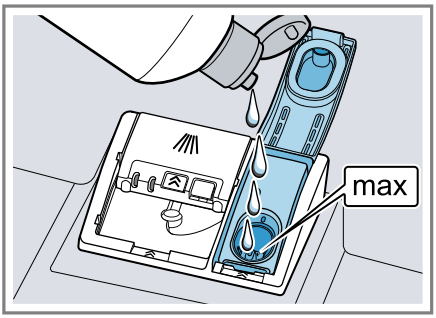


3. Dacă s-a deversat soluție de clătire, aceasta trebuie îndepărtată din interiorul maşinii de spălat vase. Soluția de clătire scursă poate genera formarea de spumă în exces în timpul procesului de spălare.
4. Închideți capacul rezervorului pentru soluția de clătire.

✔ Capacul se blochează făcând un clic.

## 11.2 Setarea cantității de soluție de clătire

Modificați cantitatea de soluție de clătire dacă pe veselă rămân urme sau pete de apă.

1. Apăsați ⏻.
2. Apăsați pe > şi Start şi mențineți-le apăsate până când se aprind intermitent ⥁ şi ♨.
3. Eliberați ambele taste.
4. Apăsați pe > în mod repetat până când se aprinde intermitent ✳.
5. Apăsați < în mod repetat până se reglează cantitatea adecvată de adăugare a soluției de clătire.
   În mod corespunzător se aprind continuu 0, 1, 2 sau 3 leduri.
   Din fabrică este setată treapta 2 (LED A şi LED B →*Pagina 15*).
   - La o treaptă joasă se furnizează o cantitate mai mică de soluție de clătire în timpul procesului de clătire şi se reduc urmele lăsate pe veselă.
   - La o treaptă mai mare se furnizează o cantitate mai mare de soluție de clătire în timpul procesului de clătire, se reduc petele de apă şi se obține un rezultat superior la uscare.
   - La o treaptă joasă se furnizează o cantitate mai mică de soluție de clătire în timpul procesului de clătire şi se reduc urmele lăsate pe veselă.
   - La o treaptă mai mare se furnizează o cantitate mai mare de soluție de clătire în timpul procesului de clătire, se reduc petele de apă şi se obține un rezultat superior la uscare.
6. Pentru a salva setarea, apăsați pe Start.

✔ Ledurile se sting.

## 11.3 Oprirea instalației de clătire

Dacă vă deranjează indicatorul de umplere cu soluție de clătire, de exemplu, atunci când folosiți detergenți combinați cu componente de soluție de clătire, puteți opri instalația de clătire.

**Recomandare:** Funcția soluției de clătire este limitată la detergenții combinați. Dacă utilizați soluție de clătire. obțineți de cele mai multe ori rezultate mai bune.

1. Apăsați ⏻.
2. Apăsați pe > şi Start şi mențineți-le apăsate până când se aprind intermitent ⥁ şi ♨.
3. Eliberați ambele taste.
4. Apăsați pe > în mod repetat până când se aprinde intermitent ✳.

5. Apăsați < în mod repetat până când nu se mai aprinde niciun led (treapta 0).
6. Pentru a salva setarea, apăsați pe Start.

✔ Ledurile se sting.
✔ Instalația de clătire este oprită şi indicatorul de adăugare a soluției de clătire este dezactivat.

# 12 Detergentul

## 12.1 Detergenți adecvați

Utilizați numai detergenți care sunt concepuți special pentru maşinile de spălat vase. Sunt adecvați atât detergenții solo, cât şi detergenții combinați.
Pentru a obține rezultate optime de spălare şi uscare, utilizați detergenții solo în combinație cu aplicarea separată de săruri speciale şi soluție de clătire →*Pagina 26*.
Detergenții moderni, performanți utilizează majoritatea o combinație de cantitate mică de substanțe alcaline, împreună cu fosfați şi enzime. Enzimele descompun amidonul şi dizolvă albumina. Pentru îndepărtarea petelor de culoare, de exemplu pete de ceai sau ketchup se foloseşte în special înălbitor pe bază de oxigen.

**Observație:** Respectați indicațiile producătorului pentru fiecare detergent în parte.

| Detergentul | Descriere |
|---|---|
| Tablete | Tabletele sunt adecvate pentru toate sarcinile de curățare şi nu trebuie dozare.<br>La programele scurtate, tabletele nu se pot dizolva complet şi rămân resturi de detergent. Din acest motiv poate fi afectat efectul curățării. |
| Detergenți pulbere | Detergenții pulbere se recomandă la programele cu durată scurtată.<br>Dozarea se poate adapta la gradul de murdărire. |
| Detergenți lichizi | Detergenții lichizi acționează mai rapid şi se recomandă la programele cu durată scurtată, fără prespălare.<br>Se poate întâmpla ca detergentul lichid alimentat să iasă în ciuda compartimentului pentru soluția de spălare închis. Aceasta nu reprezintă o deficiență sau un aspect critic dacă respectați următoarele detalii:<br>▪ Selectați numai un program fără prespălare.<br>▪ Nu setați o programare a orei de pornire pentru începerea programului.<br>Dozarea se poate adapta la gradul de murdărire. |

**Recomandare:** Detergenți adecvați se pot achiziționa online, prin intermediul paginii noastre de Internet sau de la unitatea de service abilitată →*Pagina 52*.

### Detergenți Solo

Detergenții Solo sunt produse, care în afară de detergent nu mai conțin şi alte componente, de exemplu, detergenți sub formă de pulbere sau detergenți lichizi.
Cu detergenții sub formă de pulbere şi detergenții lichizi, dozarea se poate adapta individual la gradul de murdărire a veselei.
Pentru a obține rezultate mai bune de spălare şi clătire şi pentru a preveni defectarea aparatului, să utilizați suplimentar săruri speciale şi soluție de clătire →*Pagina 26*.

### Detergenți combinați

Pe lângă detergenții convenționali Solo există şi o gamă de produse cu funcții suplimentare. Aceste produse conțin adesea pe lângă detergenți şi soluții de clătire şi înlocuitori de săruri (3in1) şi în funcție de combinație (4in1, 5in1, ...), şi alte componente suplimentare ca de exemplu, protector pentru sticlă sau luciu pentru oțel inoxidabil.
Detergenții combinați acționează conform datelor producătorului, de regulă, numai până la un grad de duritate a apei de 21 °dH. Peste un grad de duritate a apei de 21 °dH trebuie să adăugați săruri speciale şi soluție de clătire. Pentru a obține cele mai bune rezultate de spălare şi uscare vă recomandăm ca de la un grad de duritate a apei de 14 °dH să utilizați săruri speciale şi soluție de clătire. Dacă utilizați detergenți combinați, programul maşinii de spălat se adaptează automat pentru a obține cele mai bune rezultate de spălare şi uscare posibile.

## 12.2 Detergenți inadecvați

Nu utilizați detergenți care ar putea produce defectări ale aparatului sau periclitări ale stării de sănătate.

| Detergentul | Descriere |
|---|---|
| Detergent pentru spălare manuală | Detergentul manual poate genera formarea de spumă în exces şi poate produce defectarea aparatului. |
| Detergenți cu conținut de clor | Reziduurile de clor de pe veselă pot periclita starea de sănătate. |

## 12.3 Observații cu privire la detergenți

Respectați observațiile cu privire la detergenți, în cadrul utilizării zilnice.

- Utilizați produse de curățare cu marcajul "Bio" sau "Eco" (din motive ce țin de protecția mediului) de regulă, cantități mai mici de substanțe active sau renunțați complet la anumite ingrediente. Efectul de curățare poate fi limitat.
- Setați instalația de clătire sau instalația de dedurizare pe detergentul solo utilizat sau pe detergentul combinat.
- Detergenții combinați cu înlocuitori de săruri pot fi utilizați conform indicațiilor producătorului, numai până la un anumit grad de duritate a apei, cel mai adesea 21 °dH, fără a fi necesară adăugarea de săruri speciale. Pentru a obține cele mai bune rezultate de spălare şi uscare vă recomandăm ca de la un grad de duritate a apei de 14 °dH să utilizați săruri speciale.
- Pentru a preveni lipirile, prindeți detergenții cu înveliş solubil în apă numai cu mâinile uscate şi introdu-

ceți-i numai într-un compartiment pentru detergent uscat.
- Chiar dacă se aprind indicatorul de adăugare a soluției de clătire şi indicatorul de umplere cu săruri speciale, programele de spălare se derulează impecabil la utilizarea detergenților combinați.
- Funcția soluției de clătire este limitată la detergenții combinați. Dacă utilizați soluție de clătire. obțineți de cele mai multe ori rezultate mai bune.
- Utilizați tablete cu o putere de uscare specială.

## 12.4 Introduceți detergentul

1. Pentru a deschide compartimentul pentru detergent, apăsați zăvorul.
2. Puneți detergent numai în compartimentul pentru detergent uscat.

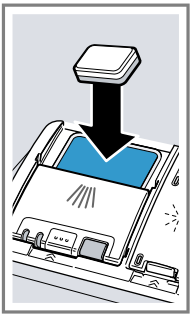

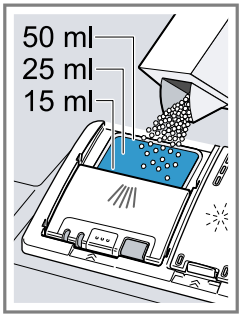


Dacă utilizați tablete, este suficientă o tabletă. Introduceți tabletele transversal.
Dacă utilizați detergenți sub formă de pulbere sau detergenți lichizi, să respectați instrucțiunile de dozare ale producătorului şi segmentarea pentru dozare din compartimentul pentru detergent.
La o murdărire normală sunt suficienți 20 ml – 25 ml de detergent.
În cazul veselei puțin murdare, este suficientă o cantitate de detergent ceva mai mică decât cea indicată.
3. Închideți capacul compartimentului pentru detergent.

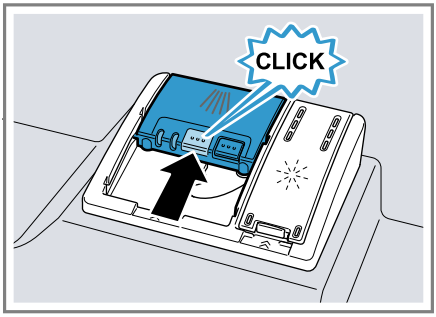


✔ Capacul se blochează făcând un clic.
✔ Compartimentul pentru detergent se deschide automat în funcție de program, la momentul optim, în timpul derulării programului. Detergentul sub formă de pulbere şi detergentul lichid se distribuie în interiorul maşinii de spălat vase şi se dizolvă. Tabletele cad în cuva de colectare a tabletelor şi se dizolvă în mod dozat. Nu aşezați obiecte în cuva de colectare a tabletelor pentru ca tableta să se poată dizolva uniform.

**Recomandare:** Dacă utilizați detergenți pulbere şi dacă selectați un program cu prespălare, puteți adăuga în plus puțin detergent pe uşa interioară a aparatului.

# 13 Veselă

Spălați numai vesela adecvată pentru a fi spălată în maşina de spălat vase.

**Observație:** Decorațiunile din email, obiectele din aluminiu şi argint se pot decolora sau albi în timpul ciclului de spălare. Tipurile de sticlă sensibile

pot deveni mate după câteva cicluri de spălare.

## 13.1 Deteriorări ale sticlei şi ale veselei

Spălaţi numai paharele şi porţelanurile care sunt indicate de producător ca fiind adecvate pentru spălarea în maşina de spălat vase. Preveniţi deteriorările sticlei şi veselei.

| Cauză | Recomandare |
|---|---|
| Următoarele obiecte de veselă nu sunt adecvate pentru a fi spălate în maşina de spălat vase:<br>▪ Tacâmuri şi alte piese de veselă din lemn<br>▪ Pahare cu ornamente, veselă artizanală sau antică<br>▪ Piese din material plastic, care nu sunt rezistente la căldură<br>▪ Veselă din cupru şi staniu<br>▪ Veselă murdară de cenuşă, ceară, vaselină şi vopsea<br>▪ Piese de veselă foarte mici | Spălaţi numai vesela care este indicată de producător ca fiind adecvată pentru spălarea în maşina de spălat vase. |
| Compoziţia chimică a detergentului cauzează deteriorări. | Utilizaţi un detergent care este indicat de producător ca fiind protector pentru veselă. |
| Detergenţii puternic coroziv-alcalini sau cu conţinut puternic acid, utilizaţi în mod special în domeniul comercial sau industrial, în combinaţie cu piese din aluminiu nu sunt adecvaţi pentru maşina de spălat vase. | Dacă utilizaţi detergenţi puternic coroziv-alcalini sau cu conţinut puternic acid, mai ales din domeniul comercial sau industrial, nu introduceţi piese de aluminiu în interiorul aparatului |
| Temperatura apei pentru acest program este prea mare. | Alegeţi un program cu temperaturi mai mici. Scoateţi obiectele din sticlă şi tacâmurile din aparat cât mai repede după terminarea programului. |

## 13.2 Încărcarea veselei

Introduceţi vesela corect pentru a optimiza rezultatul spălării şi a preveni apariţia deteriorărilor la veselă şi la aparat.

**Recomandări**

- Dacă utilizaţi acest aparat, economisiţi energie şi apă comparativ cu spălarea manuală.
- Pe pagina noastră de Internet se găsesc exemple despre cum puteţi încărca aparatul eficient.
- Pentru a economisi energie şi apă, este optim să încărcaţi aparatul cu numărul maxim de tacâmuri normale (încărcare standard cu veselă şi tacâmuri).
  → *"Date tehnice", Pagina 53*
- Pentru a obţine rezultate de spălare şi uscare mai bune, aşezaţi obiectele curbate şi obiectele cu

scobituri înclinate, pentru a permite scurgerea apei.

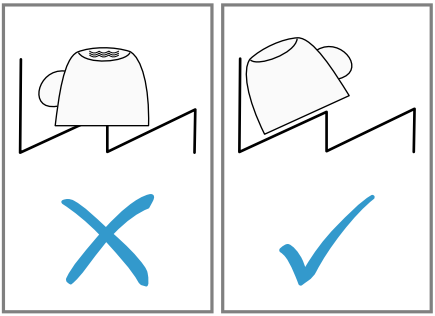

1. Îndepărtați resturile mari de alimente de pe veselă.
   Pentru a face economie de resurse, nu prespălați vesela sub apa de la robinet.
2. Introduceți vesela în maşină şi respectați următoarele aspecte:
   - Aşezați vesela foarte murdară, de exemplu, oalele, în coşul pentru vase de jos. Datorită jetului puternic al pulverizatorului, obțineți un rezultat de spălare mai bun.
   - Pentru a preveni deteriorarea vaselor, aşezați-le într-o poziție sigură, în care să nu fie posibilă răsturnarea.
   - Pentru a preveni rănirile, introduceți tacâmurile cu partea ascuțită şi tăioasă în jos.
   - Aşezați vasele cu deschiderile în jos pentru a nu se acumula apă în ele.
   - Nu blocați brațele de pulverizare pentru ca acestea să se poată roti.
   - Nu aşezați piese mici în cuva de colectare a tabletelor şi nu o blocați cu vase pentru a nu bloca capacul compartimentului penru detergent.
   - Aşezați vesela foarte murdară, de exemplu, oalele, în coşul pentru vase de jos. Datorită jetului puternic al pulverizatorului, obțineți un rezultat de spălare mai bun.
   - Pentru a preveni deteriorarea vaselor, aşezați-le într-o poziție sigură, în care să nu fie posibilă răsturnarea.
   - Pentru a preveni rănirile, introduceți tacâmurile cu partea ascuțită şi tăioasă în jos.
   - Aşezați vasele cu deschiderile în jos pentru a nu se acumula apă în ele.
   - Nu blocați brațele de pulverizare pentru ca acestea să se poată roti.
   - Nu aşezați piese mici în cuva de colectare a tabletelor şi nu o blocați cu vase pentru a nu bloca capacul compartimentului penru detergent.

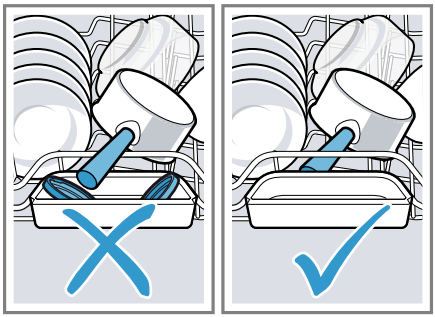

## 13.3 Scoaterea veselei din maşină

⚠ **AVERTISMENT**
**Pericol de rănire!**
Vesela fierbinte poate produce arsuri pe piele. Vesela fierbinte este sensibilă la şoc, se poate sparge şi poate duce la vătămări corporale.

▸ Lăsați vesela să se răcească puțin după terminarea programului şi scoateți-o din maşină numai după aceea.

1. Pentru a preveni prelingerea picăturilor de apă pe veselă, introduceți vesela de jos în sus.
2. Verificați interiorul maşinii de spălat vase şi accesoriile cu privire la murdărire şi dacă este cazul, curățați-le.
   → *"Curățare şi îngrijire", Pagina 36*

# 14 Utilizarea de bază

## 14.1 Pornirea aparatului

- Apăsați pe ⏻.
  Programul Eco 50° este prereglat. Programul Eco 50° este un program ecologic şi este adecvat pentru spălarea vaselor cu grad de murdărire normal. Este cel mai eficient program în ceea ce priveşte combinarea consumului de energie şi apă pentru acest tip de veselă şi este produs în conformitate cu Regulamentul UE privind proiectarea ecologică.
  Dacă nu folosiți aparatul timp de 15 minute, aparatul se deconectează automat. [1]

## 14.2 Setarea programului

Pentru a adapta ciclul de spălare la gradul de murdărire a veselei, setați un program adecvat.

- Apăsați < sau > în mod repetat până se setează programul adecvat.
  → *"Programe", Pagina 17*

✔ Programul este setat şi ledul se aprinde intermitent.

## 14.3 Setarea funcției suplimentare

Pentru a completa programul de spălare selectat, puteți seta funcții suplimentare.

**Observație:** Funcțiile suplimentare comutabile depind de programul selectat.
→ *"Programe", Pagina 17*

- Apăsați pe tasta funcției suplimentare adecvate.
  → *"Funcțiile suplimentare", Pagina 19*

✔ Funcția suplimentară este setată şi tasta funcției suplimentare clipeşte.

## 14.4 Setarea programării orei de pornire [1]

Puteți amâna pornirea programului cu 3, 6 sau 9 ore.

1. Apăsați ◷ în mod repetat până se aprinde indicatorul corespunzător.
2. Pentru a activa programarea orei de pornire apăsați Start.

**Observație:** Dezactivați programarea orei de pornire apăsând în mod repetat ◷ până nu se mai aprinde niciunul din indicatoarele 3h, 6h sau 9h.

## 14.5 Pornirea programului

- Apăsați pe Start.

✔ În timpul derulării programului, se proiectează un punct luminos pe pardoseală, sub uşa maşinii. În cazul montării la înălțime şi cu piesă

[1] În funcție de dotările aparatului

de mobilier în continuare, punctul luminos nu este vizibil. [1]
- ✔ Programul s-a terminat când nu se mai aprind indicatoarele elementelor de operare.
- ✔ Dacă punctul luminos de pe podea nu mai este vizibil, înseamnă că programul s-a încheiat. [1]

**Observații**
- Dacă doriți să mai adăugați vase în timpul funcționării, nu folosiți cuva de colectare a tabletelor ca mâner pentru coşul pentru vase de sus. V-ați putea atinge de tableta dizolvată.
- Puteți schimba programul în curs de derulare numai dacă întrerupeți programul.
  → *"Anularea programului", Pagina 34*
- Pentru a economisi energie, aparatul se opreşte automat după terminarea programului.

## 14.6 Întreruperea programului

**Observație:** Dacă deschideți uşa aparatului la un aparat încălzit, lăsați-o întredeschisă câteva minute şi închideți-o după aceea. În acest mod evitați să se formeze o presiune excesivă în aparat şi să se redeschidă uşa aparatului.

1. Deschideți cu atenție uşa aparatului.
2. Apăsați pe ⏻.
- ✔ Programul se salvează şi aparatul se opreşte.
3. Pentru a continua programul, apăsați pe ⏻.
4. Închideți uşa aparatului.

## 14.7 Anularea programului

Pentru a încheia un program înainte de final sau pentru a schimba un program pornit, trebuie să întrerupeți programul.

1. Deschideți uşa aparatului.
2. Apăsați pe Reset 3 sec. cca. 3 secunde.
3. Închideți uşa aparatului.
- ✔ Indicatoarele elementelor de operare sunt stinse.
- ✔ Programul se întrerupe şi se încheie după cca. 1 minut.

## 14.8 Deconectarea aparatului

1. Respectați indicațiile pentru utilizarea în siguranță →*Pagina 11*.
2. Apăsați ⏻.

**Recomandare:** Dacă apăsați pe ⏻ în timpul ciclului de spălare, se întrerupe programul în curs de derulare. Dacă porniți aparatul, programul continuă automat.

# 15 Setările de bază

Puteți regla setările de bază ale aparatului după cum este necesar.

[1] În funcție de dotările aparatului

## 15.1 Prezentarea generală a setărilor de bază

Setările de bază depind de dotarea aparatului dvs.

| Setări de bază | Selecție | Descriere |
|---|---|---|
| Duritatea apei | Scală cu 4 trepte | Setați duritatea apei.<br>→ *"Reglarea instalației de dedurizare", Pagina 24* |
| Adăugare soluție de clătire | Scală cu 4 trepte | Setarea sau dezactivarea cantității de soluție de clătire.<br>→ *"Setarea cantității de soluție de clătire", Pagina 27* |
| Uscare intensivă | Pornit<br>Oprit [1] | Pornirea sau oprirea uscării intensive pentru fiecare funcționare.<br>Pentru a obține un rezultat îmbunătățit de uscare, se măreşte temperatura la clătire. Timpul de funcționare se poate mări într-o mică măsură.<br>**Observație:** Acordați atenție vaselor sensibile.<br>→ *"Setarea uscării intensive", Pagina 35* |
| Intensitatea semnalului | Scală cu 4 trepte | Reglarea intensității semnalului.<br>→ *"Reglarea intensității semnal", Pagina 36* |

### Setarea uscării intensive

1. Deschideți uşa aparatului.
2. Apăsați ⏻.
3. Apăsați pe > şi Start şi mențineți-le apăsate până când se aprind intermitent ⊆ şi ♨.
4. Eliberați ambele taste.
5. Apăsați pe > în mod repetat până când se aprind intermitent ⊆ şi 🚰.
6. Apăsați pe < în mod repetat până când este reglată treapta adecvată.
   - Dacă nu se aprinde niciun LED, uscarea intensivă este dezactivată.

[1] Setările din fabricație (pot fi diferite în funcție de tipul aparatului)

- Dacă se aprinde LED-ul A →*Pagina 15*, uscarea intensivă este activată.
- Dacă nu se aprinde niciun LED, uscarea intensivă este dezactivată.
- Dacă se aprinde LED-ul A →*Pagina 15*, uscarea intensivă este activată.

7. Pentru a salva setarea, apăsați pe Start.

✔ Ledurile se sting.

8. Închideți uşa aparatului.

### Reglarea intensității semnal

1. Deschideți uşa aparatului.
2. Apăsați ⏻.
3. Apăsați pe > şi Start şi mențineți-le apăsate până când se aprind intermitent ⥁ şi ♨.
4. Eliberați ambele taste.
5. Apăsați pe > în mod repetat până când se aprind intermitent ⥁ şi ✳.
6. Apăsați < în mod repetat până când este reglată treapta dorită. În mod corespunzător se aprind continuu 0, 1, 2 sau 3 leduri. Trebuie să se audă semnalul sonor setat.
   Din fabrică este setată treapta 2 (LED A şi LED B →*Pagina 15*).
7. Pentru a salva setarea, apăsați pe Start.

✔ Ledurile se sting.

8. Închideți uşa aparatului.

# 16 Curățare şi îngrijire

Pentru a asigura funcționarea optimă a aparatului pentru o perioadă îndelungată de timp, curățați-l şi îngrijiți-l cu atenție.

## 16.1 Curățarea interiorului maşinii de spălat

⚠ **AVERTISMENT**

**Pericol de afectare a sănătății!**

Utilizarea detergenților cu conținut de clor poate duce la periclitarea stării de sănătate.

- Să nu utilizați niciodată detergenți cu conținut de clor.

1. Îndepărtați impuritățile grosiere din interiorul maşinii cu o lavetă umedă.
2. Umpleți compartimentul pentru detergent cu detergent.
3. Alegeți programul cu temperatura cea mai ridicată.
   → *"Programe", Pagina 17*
4. Porniți programul fără veselă.
   →*Pagina 33*

## 16.2 Spațiu interior cu curățare automată [1]

Pentru a îndepărta depunerile, aparatul execută periodic o curățare automată a spațiului interior.

Pentru executarea curățării automate derularea programului este adaptată automat, de exemplu, temperatura de curățare se măreşte pentru scurt timp. Valorile de consum ca de exemplu, apa şi curentul, pot creşte. Dacă spațiul interior nu se mai curăță suficient automat şi există depuneri, respectați aceste informații .

→ *"Curățarea interiorului maşinii de spălat", Pagina 36*

## 16.3 Detergenți

Utilizați numai detergenți adecvați pentru curățarea aparatelor.

→ *"Utilizarea în siguranță", Pagina 11*

[1] În funcție de dotările aparatului

## 16.4 Sugestii pentru întreținerea aparatului

Respectați sugestiile pentru întreținerea aparatului pentru a menține funcționalitatea aparatului pe durată îndelungată.

| Măsură | Avantaj |
|---|---|
| Ştergeți cu regularitate etanşările uşii, masca frontală a maşinii şi panoul de control cu o lavetă umedă şi cu detergent de vase. | Piesele aparatului se mențin curate şi igienice. |
| În periodele de neutilizare mai îndelungate lăsați uşa aparatului întredeschisă. | Astfel se evită formarea mirosurilor neplăcute. |

## 16.5 Sistemul de filtre

Sistemul de filtre filtrează impuritățile grosiere din circuitul de spălare.

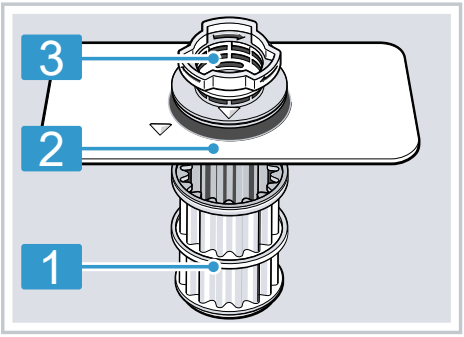


| | |
|---|---|
| 1 | Microsită |
| 2 | Sita fină |
| 3 | Sită grosieră |

### Curățarea sitelor

Impuritățile din apa de spălare pot înfunda sitele.

1. După fiecare utilizare a maşinii, verificați dacă există resturi alimentare pe site.
2. Rotiți sita grosieră în sens invers acelor de ceasornic ① şi extrageți sistemul de filtre ②.
   - ▸ Atenție, să nu cadă obiecte străine în cuva pompei.

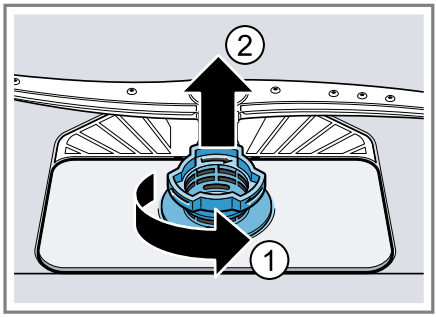


3. Scoateți microsita prin partea de jos.

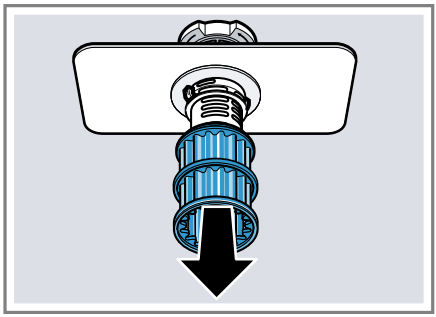

4. Apăsați butoanele de blocare ① apropiindu-le unul de celălalt şi ri-

dicați sita grosieră prin partea de sus ②.

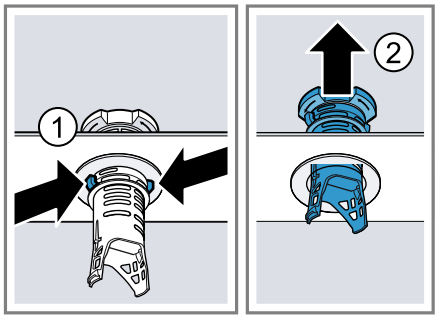


5. Curățați elementele sitelor sub jet de apă.
   Curățați temeinic marginea murdară dintre sita grosieră şi sita fină.
6. Asamblați sistemul de site.
   Acordați atenție ciocurilor de blocare să fie fixate pe sita grosieră.
7. Introduceți sistemul de filtre în aparat şi rotiți sita grosieră în sensul acelor de ceasornic.
   ▸ Acordați atenție marcajelor cu săgeată să fie orientate față în față.

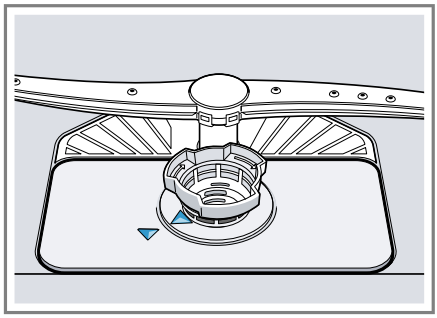

## 16.6 Curățarea brațelor de pulverizare

Calcarul şi resturile alimentare din apa de spălare pot obtura duzele şi lagărele brațelor de pulverizare. Curățați cu regularitate brațele de pulverizare.

1. Deşurubați brațul de pulverizare superior ① şi trageți-l în jos ②.

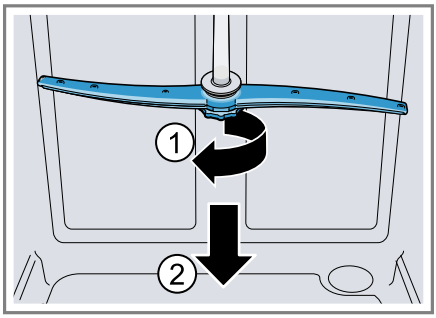


2. Scoateți brațul de pulverizare inferior trăgându-l în sus.

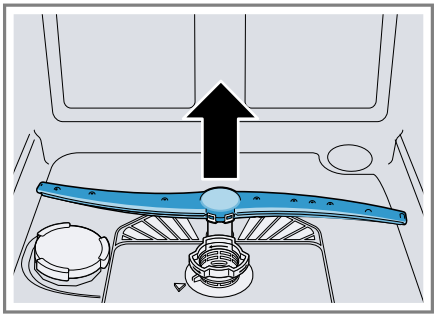

3. Verificați duzele de ieşire ale brațelor de pulverizare sub jet de apă cu privire la înfundări şi dacă este cazul, îndepărtați corpurile străine.
4. Montați brațul de pulverizare inferior.

✔ Brațul de pulverizare se blochează făcând un clic.

5. Montați brațul de pulverizare superior şi înşurubați-l bine.

# 17 Remediați defecțiunile

Defecțiunile minore pot fi remediate chiar de dumneavoastră. Înainte de a contacta unitatea de service, consultați informațiile privind remedierea defecțiunilor. Astfel evitați cheltuielile inutile.

**⚠ AVERTISMENT**
**Pericol de electrocutare!**
Reparațiile executate incorect sunt periculoase.
- Numai personalul de specialitate are permisiunea de a efectua lucrări de reparații la nivelul aparatului.
- La reparația aparatului trebuie utilizate numai piese de schimb originale.
- În cazul în care cablul de alimentare la rețeaua electrică sau cablul de racordare al acestui aparat se deteriorează, el trebuie înlocuit cu un cablu de alimentare la rețeaua electrică special, care poate fi achiziționat de la producător sau de la unitățile service abilitate ale acestuia.

| Defecțiune | Cauzele şi remedierea defectelor |
|---|---|
| Se aprinde indicatorul pentru alimentarea cu apă | Furtunul de alimentare este îndoit.<br>▸ Montați furtunul de alimentare fără îndoituri. |
| | Robinetul de apă este închis.<br>▸ Deschideți robinetul de apă. |
| | Robinetul de apă este blocat sau are depuneri de calcar.<br>▸ Deschideți robinetul de apă. |
| | Sitele din racordul la apă al furtunului de alimentare sau al furtunului AquaStop sunt înfundate.<br>**1.** Opriți aparatul.<br>**2.** Scoateți ştecherul din priză.<br>**3.** Închideți robinetul de apă.<br>**4.** Deşurubați racordul la apă.<br>**5.** Scoateți sita din furtunul de alimentare cu apă<br> 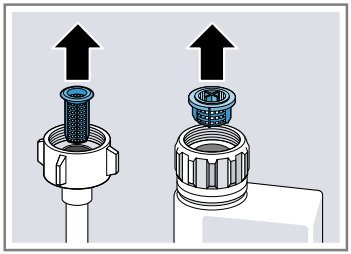 <br>**6.** Curățați sita.<br>**7.** Aşezați sita în furtunul de alimentare cu apă.<br>**8.** Înşurubați racordul la apă.<br>**9.** Verificați etanşeitatea racordului la apă.<br>**10.** Restabiliți alimentarea cu energie electrică. |

| Defecțiune | Cauzele şi remedierea defectelor |
|---|---|
| Se aprinde indicatorul pentru alimentarea cu apă | **11.**Porniți aparatul. |
| | Sitele sunt murdare sau înfundate.<br>▸ Curățați sitele.<br>→ *"Curățarea sitelor", Pagina 37*<br>  |
| | Nu este o defecțiune a aparatului. Racordul la sifon este încă închis sau furtunul de scurgere este îndoit sau astupat.<br>**1.** Verificați racordul la sifon şi deschideți-l dacă este necesar.<br>**2.** Montați furtunul de evacuare fără îndoituri.<br>**3.** Îndepărtați reziduurile.<br>  |
| | Nu este o defecțiune a aparatului. Pompa de evacuare este blocată sau capacul pompei de evacuare este desprins.<br>**1.** Curățați pompa de evacuare.<br>→ *"Curățarea pompei de evacuare", Pagina 50*<br>**2.** Închideți capacul pompei de evacuare până se închichetează corect.<br>→ *"Curățarea pompei de evacuare", Pagina 50*<br>  |
| Indicatorul „Verifică alimentarea cu apă” clipeşte | Există o defecțiune tehnică.<br>**1.** Apăsați ⏻.<br>**2.** Scoateți ştecherul aparatului din priză sau deconectați siguranța.<br>**3.** Aşteptați cel puțin 2 minute.<br>**4.** Introduceți ştecherul aparatului într-o priză sau conectați siguranța.<br>**5.** Porniți aparatul.<br>**6.** Dacă problema reapare:<br>▸ Apăsați ⏻.<br>▸ Închideți robinetul de apă.<br>▸ Scoateți ştecherul din priză. |

| Defecțiune | Cauzele şi remedierea defectelor |
|---|---|
| Indicatorul „Verifică alimentarea cu apă” clipeşte | ▸ Contactați unitatea de service abilitată →*Pagina 52* şi menționați codul de eroare. |
| Indicatoarele clipesc | Uşa aparatului nu este închisă complet.<br>▸ Închideți uşa aparatului.<br>▸ Introduceți vesela astfel încât vasele să nu iasă deasupra coşului de vase şi să împiedice astfel închiderea uşii aparatului în siguranță. |
| Vasele nu sunt uscate. | Nu se utilizează soluție de clătire sau dozarea a fost setată la un nivel prea jos.<br>**1.** Umpleți cu soluție de clătire →*Pagina 26*.<br>**2.** Setați cantitatea de adăugare a soluției de clătire. |
| | Programul sau opțiunea de program nu are nicio fază de uscare sau are o fază de uscare prea scurtă.<br>▸ Selectați un program cu uscare, de exemplu programul intensiv, puternic sau ECO.<br>Unele butoane pentru opțiuni diminuează efectul de uscare, de exemplu, Variospeed. |
| | Se acumulează apă în adâncițurile vaselor sau pe tacâmuri.<br>▸ Introduceți vesela pe cât posibil în poziție înclinată.<br> 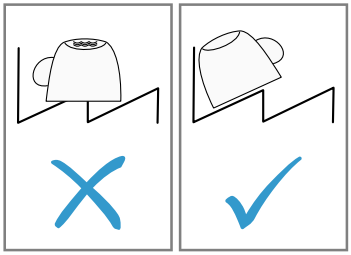 |
| | Detergentul folosit are capacitate de uscare scăzută.<br>**1.** Utilizați soluție de clătire pentru a mări capacitatea de uscare.<br>**2.** Utilizați un alt detergent combinat cu o capacitate de uscare mai bună. |
| | Nu a fost activată uscarea Extra pentru accelerarea uscării.<br>▸ Activați uscarea Extra. |
| | Vesela a fost scoasă prea repede sau procesul de uscare încă nu era terminat.<br>**1.** Aşteptați sfârşitul programului.<br>**2.** Scoateți vasele abia la 30 de minute după sfârşitul programului. |

| Defecțiune | Cauzele şi remedierea defectelor |
|---|---|
| Vasele nu sunt uscate. | Soluția de clătire folosită are o putere de uscare limitată.<br>▸ Utilizați o soluție de clătire de marcă.<br>Produsele eco pot avea o eficiență limitată. |
| Vesela din material plastic nu este uscată. | Nu este o defecțiune. Din cauza capacității reduse de acumulare a căldurii, materialul plastic se usucă mai greu.<br>▸ Nu este posibilă remedierea. |
| Tacâmurile nu sunt uscate. | Tacâmurile sunt sortate nefavorabil în coşul sau sertarul pentru tacâmuri.<br>În locurile de contact ale tacâmurilor se pot forma picături.<br>**1.** Introduceți tacâmurile după posibilitate, individua.<br>→ *Pagina 31*<br>**2.** Evitați formarea zonelor de atingere. |
| După ciclul de spălare, părțile interioare ale aparatului sunt ude. | Nu este o defecțiune. La uscarea prin condensare, picăturile de apă din interiorul maşinii de spălat vase sunt urmarea unui fenomen fizic şi sunt de dorit. Umiditatea atmosferică se condensează pe pereții interiori ai aparatului, se scurge şi este evacuată prin pompare.<br>Nu sunt necesare intervenții. |
| Resturi de mâncare pe veselă. | Vesela este aranjată prea strâns sau raftul este supraîncărcat.<br>**1.** Încărcați vesela cu suficient spațiu liber.<br>Jeturile de pulverizare trebuie să ajungă pe suprafața veselei.<br>**2.** Evitați formarea zonelor de atingere. |
| | Rotirea brațelor de pulverizare este blocată.<br>▸ Aşezați vesela astfel încât să nu împiedice rotirea brațului de pulverizare. |
| | Duzele brațelor de pulverizare sunt înfundate.<br>▸ Curățați brațele de pulverizare →*Pagina 38*. |
| | Sitele sunt murdare.<br>▸ Curățați sitele.<br>→ *"Curățarea sitelor", Pagina 37* |

| Defecțiune | Cauzele şi remedierea defectelor |
|---|---|
| Resturi de mâncare pe veselă. |  |
| | Sitele au fost montate greşit şi/sau nu au fost fixate.<br>**1.** Introduceți sitele corect.<br>→ *"Sistemul de filtre", Pagina 37*<br>**2.** Fixați sitele. |
| | A fost selectat un program de spălare prea slab.<br>▸ Selectați un program de spălare mai puternic. |
| | Vesela a fost curățată prea puternic în prealabil. Sistemul de senzori stabileşte o derulare mai slabă a programului. Impuritățile uscate nu au putut fi îndepărtate complet.<br>▸ Îndepărtați numai resturile mari de alimente şi nu prespălați vesela. |
| | Vasele înalte şi înguste nu se spală suficient în zona colțurilor.<br>▸ Nu introduceți vasele înalte şi înguste prea înclinate şi nu le plasați în zona din colț. |
| | Coşul pentru vase de sus nu este reglat la aceeaşi înălțime în partea dreaptă şi în partea stângă.<br>▸ Reglați coşul pentru vase de sus la aceeaşi înălțime în partea stângă şi în partea dreaptă.<br>→ *"Coş pentru vase de sus", Pagina 20* |
| Resturi de detergent în aparat | Capacul compartimentului pentru detergent este blocat cu piese de veselă şi nu se deschide.<br>**1.** Introduceți vesela în coşul pentru vase de sus atfel încât cuva de colectare a tabletelor să nu fie blocată de veselă.<br>→ *"Încărcarea veselei", Pagina 31*<br>Piesele de veselă blochează capacul compartimentului pentru detergent.<br>**2.** Nu plasați veselă sau odorizante în cuva de colectare a tabletelor. |
| | Capacul compartimentului pentru detergent este blocat cu o tabletă şi nu se deschide.<br>▸ Aşezați tableta în compartimentul pentru detergent în poziție transversală, nu pe verticală. |

| Defecțiune | Cauzele şi remedierea defectelor |
|---|---|
| Resturi de detergent în aparat | Tabletele se utilizează în programul rapid sau în programul scurt. Nu s-a atins timpul de dizolvare a tabletei.<br>▸ Alegeți un program mai puternic sau utilizați detergent pulbere. |
| | Efectul de curățare şi comportamentul la dizolvare se diminuează la un timp de depozitare mai lung sau dacă detergentul este foarte coagulat.<br>▸ Schimbați detergentul →*Pagina 28*. |
| Pe piesele din material plastic există pete de apă. | Formarea de picături pe suprafețele din plastic este inevitabilă. După uscare sunt vizibile pete de apă.<br>▸ Selectați un program mai puternic.<br>▸ Introduceți vesela în poziție înclinată.<br>→ *"Încărcarea veselei", Pagina 31*<br>▸ Utilizați soluție de clătire.<br>→ *"Soluție de clătire", Pagina 26*<br>▸ Reglați instalația de dedurizare la un grad superior. |
| În interiorul aparatului sau pe uşă se găsesc depuneri care pot fi şterse sau care sunt solubile în apă. | Părțile componente ale detergentului se depun. De cele mai multe ori, aceste depuneri nu pot fi îndepărtate chimic.<br>▸ Schimbați detergentul.<br>▸ Curățați aparatul mecanic. |
| | Depunerile albe se depozitează în interiorul aparatului.<br>**1.** Reglați corect instalația de dedurizare.<br>În cele mai multe cazuri trebuie să măriți setarea.<br>**2.** Dacă este necesar, schimbați detergentul. |
| | Rezervorul de săruri speciale nu este închis prin înşurubare.<br>▸ Închideți rezervorul de săruri speciale prin înşurubare. |
| Depunerile albe, care se pot îndepărta doar cu dificultate se găsesc pe veselă, în interiorul aparatului sau pe uşi. | Părțile componente ale detergentului se depun. De cele mai multe ori, aceste depuneri nu pot fi îndepărtate chimic.<br>▸ Schimbați detergentul.<br>▸ Curățați aparatul mecanic. |
| | Domeniul de duritate este reglat greşit sau duritatea apei este prea mare.<br>▸ Reglați instalația de dedurizare →*Pagina 23* la duritatea apei sau completați cu săruri speciale. |

| Defecţiune | Cauzele şi remedierea defectelor |
|---|---|
| Depunerile albe, care se pot îndepărta doar cu dificultate se găsesc pe veselă, în interiorul aparatului sau pe uşi. | Detergentul 3in1, detergentul Bio sau detergentul Eco nu este destul de eficient.<br>▸ Reglaţi instalaţia de dedurizare →*Pagina 23* la duritatea apei şi utilizaţi mijloace separate (detergent de marcă, săruri speciale, soluţie de clătire). |
| | Detergentul este dozat într-o cantitate prea mică.<br>▸ Măriţi cantitatea de dozare a detergentului sau schimbaţi detergentul. |
| | A fost selectat un program de spălare prea slab.<br>▸ Selectaţi un program de spălare mai puternic. |
| Urme de ceai sau ruj pe veselă. | Temperatura de spălare este prea scăzută.<br>▸ Alegeţi un program cu o temperatură de spălare mai ridicată. |
| | Detergentul este dozat într-o cantitate prea mică sau este inadecvat.<br>▸ Utilizaţi un detergent adecvat şi dozaţi-l conform datelor producătorului. |
| | Vesela a fost curăţată prea puternic în prealabil. Sistemul de senzori stabileşte o derulare mai slabă a programului. Impurităţile uscate nu au putut fi îndepărtate complet.<br>▸ Îndepărtaţi numai resturile mari de alimente şi nu prespălaţi vesela. |
| Depunerile colorate (albastre, galbene, maro), greu sau imposibil de îndepărtat se găsesc în interiorul aparatului sau pe vesela din inox. | Formarea straturilor ia naştere din cauza compuşilor din legume (varză, ţelină, cartofi, tăiţei, ...) sau a apei de la robinet (mangan).<br>▸ Curăţaţi aparatul.<br>Puteţi îndepărta depunerile cu o curăţare mecanică →*Pagina 36* sau cu un aparat de curăţare pentru maşini. Depunerile nu se pot îndepărta întotdeauna complet, însă sunt inofensive pentru sănătate. |
| | Formarea straturilor ia naştere din cauza compuşilor metalici din vesela din argint sau aluminiu.<br>▸ Curăţaţi aparatul.<br>Puteţi îndepărta depunerile cu o curăţare mecanică →*Pagina 36* sau cu un aparat de curăţare pentru maşini. Depunerile nu se pot îndepărta întotdeauna complet, însă sunt inofensive pentru sănătate. |

| Defecțiune | Cauzele şi remedierea defectelor |
|---|---|
| Depunerile colorate (galbene, portocalii, maro), care pot fi înlăturate cu uşurință se găsesc în interiorul aparatului (cu precădere în zona bazei). | Formarea de pelicule ia naştere din substanțele conținute în resturile de mâncare şi în apa din rețea (calcar), "saponificate".<br>**1.** Verificați setarea instalației de dedurizare.<br>**2.** Umpleți sărurile speciale.<br>**3.** Dacă utilizați detergenți combinați (tablete), activați instalația de dedurizare a apei.<br>Respectați observațiile cu privire la detergenți.<br>→ *"Observații cu privire la detergenți", Pagina 29* |
| Piesele din material plastic din interiorul aparatului îşi modifică culoarea. | Piesele din material plastic din interior îşi pot schimba culoarea în timpul duratei de serviciu a maşinii de spălat vase.<br>▸ Pot surveni modificări ale culorii, dar aceasta nu afectează funcționalitatea aparatului. |
| Piesele din material plastic îşi modifică culoarea. | Temperatura de spălare este prea scăzută.<br>▸ Alegeți un program cu o temperatură de spălare mai ridicată. |
| | Vesela a fost curățată prea puternic în prealabil. Sistemul de senzori stabileşte o derulare mai slabă a programului. Impuritățile uscate nu au putut fi îndepărtate complet.<br>▸ Îndepărtați numai resturile mari de alimente şi nu prespălați vesela. |
| Urme care pot fi îndepărtate se găsesc pe pahare, pahare cu aspect metalic şi tacâmuri. | Cantitatea de adăugare a soluției de clătire este setată la un nivel prea mare.<br>▸ Reglați instalația de clătire la o treaptă mai joasă. |
| | Nu a fost adăugată soluție de clătire.<br>▸ Umpleți cu soluție de clătire.<br>→ *"Adăugarea soluției de clătire", Pagina 26* |
| | În etapa de program Clătire există resturi de detergent. Capacul compartimentului pentru detergent a fost blocat cu piese de veselă şi nu s-a deschis complet.<br>**1.** Introduceți vesela în coşul pentru vase de sus atfel încât cuva de colectare a tabletelor să nu fie blocată de veselă.<br>→ *"Încărcarea veselei", Pagina 31*<br>Piesele de veselă blochează capacul compartimentului pentru detergent.<br>**2.** Nu plasați veselă sau odorizante în cuva de colectare a tabletelor. |
| | Vesela a fost curățată prea puternic în prealabil. Sistemul de senzori stabileşte o derulare mai slabă a pro- |

| Defecțiune | Cauzele şi remedierea defectelor |
|---|---|
| Urme care pot fi îndepărtate se găsesc pe pahare, pahare cu aspect metalic şi tacâmuri. | gramului. Impuritățile uscate nu au putut fi îndepărtate complet.<br>▸ Îndepărtați numai resturile mari de alimente şi nu prespălați vesela. |
| Opacitate ireversibilă a sticlei. | Paharele nu sunt rezistente la spălarea în maşină, sunt doar adecvate pentru spălarea în maşină.<br>▸ Utilizați pahare rezistente la spălarea în maşina de spălat vase.<br>Paharele sunt adesea adecvate pentru a fi spălate numai în maşina de spălat vase, adică trebuie să vă aşteptați la o uzură a acestora într-un timp mai îndelungat sau la modificări.<br>▸ Evitați un timp îndelungat pentru faza cu aburi (timpul de staționare) după terminarea ciclului de spălare.<br>▸ Utilizați un program cu o temperatură mai redusă.<br>▸ Reglați instalația de dedurizare a apei la gradul de duritate a apei.<br>▸ Folosiți detergent cu un compus pentru protecția sticlei. |
| Urme de rugină pe tacâmuri. | Tacâmurile nu sunt suficient de rezistente la coroziune. Lamele de cuțit sunt frecvent afectate mai tare.<br>▸ Utilizați veselă rezistentă la ruginire. |
| | Tacâmurile ruginesc şi dacă sunt spălate împreună cu piese care ruginesc.<br>▸ Nu spălați vase care pot rugini. |
| | Conținutul de săruri din apa de spălare este prea mare.<br>**1.** Îndepărtați sărurile speciale vărsate din interiorul maşinii de spălat vase.<br>**2.** Înşurubați capacul rezervorului de săruri speciale. |
| Resturi de detergent se găsesc în compartimentul pentru detergent sau în cuva de colectare a tabletelor. | Brațele de pulverizare au fost blocate prin piese de veselă şi de aceea nu s-a realizat clătirea detergentului.<br>▸ Asigurați-vă că brațele de blocare nu sunt blocate şi se pot roti liber. |
| | Compartimentul pentru detergent a fost umed la umplerea cu detergent.<br>▸ Adăugați detergent numai într-un compartiment pentru detergent uscat. |

| Defecțiune | Cauzele şi remedierea defectelor |
|---|---|
| Formare neobişnuită de spumă. | În rezervorul pentru soluție de clătire se află detergent pentru spălare manuală.<br>▸ Umpleți imediat rezervorul cu soluție de clătire.<br>→ *"Adăugarea soluției de clătire", Pagina 26* |
| | S-a vărsat soluție de clătire.<br>▸ Îndepărtați soluția de clătire cu o lavetă. |
| | Detergentul utilizat sau agentul de întreținere a aparatului formează prea multă spumă.<br>▸ Schimbați marca de detergent. |
| Se aprinde indicatorul de umplere pentru săruri speciale. | Lipsesc sărurile speciale.<br>▸ Umpleți cu săruri speciale. |
| | Senzorul nu detectează tabletele de săruri speciale.<br>▸ Nu utilizați tablete de săruri speciale. |
| Nu se aprinde indicatorul de umplere pentru săruri speciale. | Instalația de dedurizare este oprită.<br>▸ Reglați instalația de dedurizare. |
| Se aprinde indicatorul pentru soluția de clătire. | Lipseşte soluția de clătire.<br>**1.** Umpleți cu soluție de clătire →*Pagina 26*.<br>**2.** Setați cantitatea de adăugare a soluției de clătire. |
| Nu se aprinde indicatorul pentru soluția de clătire. | Instalația de clătire este oprită.<br>▸ Setați cantitatea de soluție de clătire. |
| După terminarea programului rămâne apă în aparat. | Sistemul de site sau zona sub sitele este astupată.<br>**1.** Curățați sitele →*Pagina 37*.<br>**2.** Curățați pompa de evacuare →*Pagina 50*. |
| | Programul nu s-a terminat încă.<br>▸ Aşteptați sfârşitul programului sau întrerupeți programul cu **Reset**.<br>▸ → *"Anularea programului", Pagina 34* |
| Aparatul nu poate porni sau nu poate fi utilizat. | Funcțiile aparatului au eşuat.<br>**1.** Scoateți ştecherul din priză sau deconectați siguranța.<br>**2.** Aşteptați cel puțin 2 minute.<br>**3.** Conectați aparatul la rețeaua de alimentare electrică.<br>**4.** Porniți aparatul. |
| Aparatul nu porneşte. | Siguranța din tablou este defectă.<br>▸ Verificați siguranța din tablou. |
| | Cablul de rețea nu este introdus în priză.<br>**1.** Verificați funcționarea prizei. |

| Defecțiune | Cauzele şi remedierea defectelor |
|---|---|
| Aparatul nu porneşte. | **2.** Verificați dacă a fost introdus complet cablul de rețea, atât în partea din spate a aparatului, cât şi în priză. |
| | Uşa aparatului nu este închisă complet.<br>▸ Închideți uşa aparatului. |
| Programul porneşte de la sine. | Nu s-a aşteptat terminarea programului.<br>▸ → *"Anularea programului", Pagina 34* |
| Aparatul se opreşte în timpul programului sau programul se întrerupe. | Uşa aparatului nu este închisă complet.<br>▸ Închideți uşa aparatului. |
| | Alimentarea cu curent şi/sau cu apă este întreruptă.<br>**1.** Verificați alimentarea cu energie electrică.<br>**2.** Verificați alimentarea cu apă. |
| | Coşul de sus apasă pe uşa interioară şi împiedică închiderea sigură a uşii aparatului.<br>▸ Verificați dacă peretele posterior nu este împins către interior de o priză sau de suportul pentru furtun, care nu a fost demontat.<br>▸ Introduceți vesela astfel încât vasele să nu iasă deasupra coşului pentru vase şi să împiedice astfel închiderea uşii aparatului în siguranță. |
| Uşa aparatului nu se poate închide. | Închizătoarea uşii a sărit de la locul ei.<br>**1.** Închideți uşa aparatului cu mai multă putere.<br>**2.** Dacă condițiile de instalare împiedică împingerea temporară a sistemului de blocare, puteți utiliza o lingură pentru a readuce încuietoarea uşii în poziția inițială.<br>Cum puteți să aduceți broasca uşii în poziția de bază aflați din animație. |
| | Închiderea uşii este împiedicată din cauza montării.<br>▸ Verificați dacă aparatul a fost integrat corect.<br>Uşa aparatului, elementele de ornament ale uşii sau componentele nu trebuie să se lovească de piesele de mobilier învecinate şi de placa de lucru, la închidere. |
| Capacul camerei pentru detergent nu se poate închide. | Compartimentul pentru detergent sau capacul sunt blocate din cauza resturilor de detergent lipite.<br>▸ Îndepărtați resturile de detergent. |

| Defecțiune | Cauzele şi remedierea defectelor |
|---|---|
| Zgomot de lovire al ventilelor de umplere. | În funcție de instalația casei. Nu există defecțiuni ale aparatului. Nu are niciun efect asupra funcționării aparatului.<br>▸ Remedierea este posibilă numai în instalația casei. |
| Sunet de bătaie sau zornăit. | Brațul de pulverizare loveşte vesela.<br>▸ Aranjați vesela astfel încât brațele de pulverizare să nu se lovească de ea. |
| | În cazul unei încărcări reduse, jeturile de apă lovesc direct interiorul maşinii de spălat vase.<br>▸ Distribuiți vasele uniform.<br>▸ Încărcați mai multe vase în aparat. |
| | Vasele uşoare se mişcă în timpul spălării.<br>▸ Aranjați vesela uşoară astfel încât să aibă o poziție stabilă. |

## 17.1 Curățarea pompei de evacuare

Resturile alimentare de mari dimensiuni sau corpurile străine pot obtura pompa de evacuare a apei. În momentul în care apa de spălare nu se mai scurge corect, trebuie să curățați pompa de evacuare.

**⚠ AVERTISMENT**
**Pericol de rănire!**
Obiectele tăioase şi ascuțite cum ar fi cioburile de sticlă pot bloca pompa de evacuare a apei şi pot produce răniri.
▸ Îndepărtați corpurile străine cu atenție.

1. Deconectați aparatul de la rețeaua de alimentare cu energie electrică.
2. Scoateți coşul pentru vase de sus şi de jos.
3. Scoateți sistemul de filtre.
4. Evacuați apa existentă.
   Dacă este cazul, folosiți un burete.
5. Desprindeți capacul pompei cu ajutorul unei linguri şi prindeți-l de nervură.

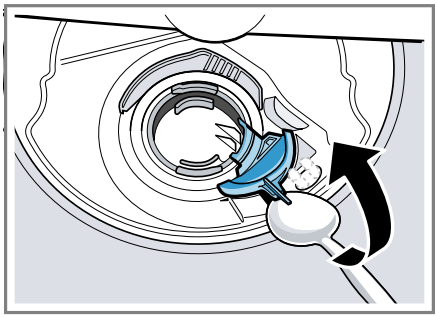

6. Ridicați capacul pompei înclinat spre interior şi extrageți-l.

✔ Acum aveți acces manual la roata cu palete.

7. Îndepărtați resturile de mâncare şi corpurile străine din zona rotorului cu palete.

8. Introduceți capacul pompei ① şi apăsați-l în jos ②.

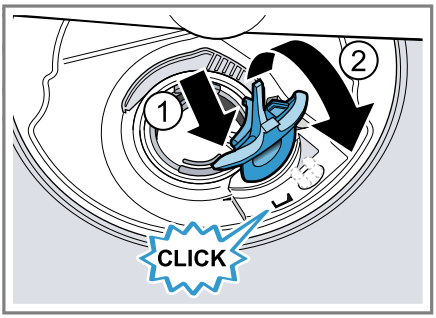


✔ Capacul pompei se fixează făcând un clic.

9. Montați sistemul de filtre.
10. Introduceți coşul pentru vase de jos şi de sus.

# 18 Transport, depozitare şi eliminare

## 18.1 Demontarea aparatului

1. Deconectați aparatul de la rețeaua de alimentare cu energie electrică.
2. Închideți robinetul de alimentare cu apă.
3. Desfaceți racordul la apa evacuată.
4. Desfaceți racordul la apă potabilă.
5. Slăbiți şuruburile de prindere de la piesele de mobilier dacă există.
6. Demontați placa de bază, dacă există.
7. Extrageți aparatul cu atenție şi trageți furtunul.

## 18.2 Asigurarea protecției la îngheț a aparatului

Dacă aparatul este amplasat într-un spațiu expus înghețului, de ex. o casă de vacanță, aeasta trebuie golit complet.

▸ Goliți aparatul.
→ *"Transportarea aparatului", Pagina 51*

## 18.3 Transportarea aparatului

Pentru a preveni defectarea aparatului, să goliți aparatul înainte de transportare.

**Observație:** Aparatul se va transporta numai în poziție verticală pentru ca apa rămasă să nu ajungă în sistemul de comandă al mașinii şi să ducă la survenirea defecțiunilor la aparat.

1. Scoateți vasele din aparat.
2. Asigurați piesele mobile.
3. Conectați aparatul.
4. Alegeți programul cu cea mai ridicată temperatură.
→ *"Programe", Pagina 17*
5. Porniți programul. →*Pagina 33*
6. Pentru a goli aparatul, întrerupeți programul după cca. 4 minute.
→ *"Anularea programului", Pagina 34*
7. Deconectați aparatul. →*Pagina 34*
8. Închideți robinetul de apă.
9. Pentru a goli apa rămasă în aparat, desprindeți furtunul de alimentare şi lăsați apa să se scurgă.

## 18.4 Predarea aparatului vechi

Datorită reciclării ecologice se pot refolosi materii prime valoroase.

⚠ **AVERTISMENT**
**Pericol de afectare a sănătății!**
Copii se pot închide în mașină şi astfel îşi pot pune viața în pericol.

▸ În cazul aparatelor scoase din uz, scoateți din priză ştecherul cablului de alimentare electrică, apoi tăiați cablul de alimentare electrică şi distrugeți sistemul de blocare a uşii aparatului astfel încât uşa aparatului să nu mai poată fi blocată.

1. Scoateți ştecherul cablului de racordare la rețea din priză.
2. Separați cablul de alimentare.
3. Eliminați în mod ecologic aparatul. Informații despre modalitățile curente de eliminare ecologică a aparatelor pot fi obținute de la distribuitorii comerciali de specialitate, dar şi de la primăria sau administrația locală.



Acest aparat este marcat corespunzător directivei europene 2012/19/UE în privința aparatelor electrice şi electronice vechi (waste electrical and electronic equipment – WEEE).
Directiva prescrie cadrul pentru o preluare înapoi, valabilă în întreaga UE, şi valorificarea aparatelor vechi.

# 19 Serviciul clienți

Piesele de schimb originale, relevante pentru siguranță, conform Regulamentului corespunzător referitor la designul ecologic, se procură de la unitatea noastră de service abilitată, pentru o durată de minim 10 ani de la punerea în circulație în interiorul Spațiului Economic European.
În plus, de la unitatea noastră de service abilitată puteți achiziționa şi alte piese de schimb originale, care sunt relevante pentru siguranță și care sunt disponibile pentru achiziționare timp de până la 15 ani de la punerea aparatului pe piață.
Pentru informații suplimentare, contactați unitatea noastră de service abilitată.

**Observație:** Reparațiile efectuate de personalul din cadrul unității de service abilitate în cadrul perioadei de garanție acordate de producător, în condițiile impuse de acesta, sunt gratuite.

Informații detaliate despre perioada şi condițiile de garanție din țara dumneavoastră pot fi găsite, prin intermediul codului QR, pe documentul anexat referitor la contactele pentru service și condițiile de garanție, la distribuitorul local sau la unitatea noastră de service abilitată sau pe site-ul nostru web.
Datele de contact ale unității de service abilitate pot fi găsite, prin scanarea codului QR, pe documentul anexat referitor la contactele pentru service și condițiile de garanție, precum și pe site-ul nostru web.

## 19.1 Numărul de produs (Nr. E) şi numărul de fabricație (FD)

Dacă apelați la serviciul pentru clienți, trebuie să menționați numărul de identificare a produsului (E-Nr.) și numărul de fabricație (FD), pe care le găsiți pe plăcuța de identificare a aparatului.
Plăcuța cu date tehnice se află pe interiorul uşii aparatului.
→ *"Cunoaşterea", Pagina 14*
Pentru găsi rapid şi uşor datele aparatului dvs. şi numărul de telefon al serviciului pentru clienți le puteți nota undeva să le aveți la îndemână.

### 19.2 Garanția AQUA-STOP [1]

Suplimentar la cerințele de garanție față de vânzătorul din contractul de cumpărare şi suplimentar la garanția producătorului noi plătim despăgubiri în următoarele condiții.

- Dacă o pagubă de apă a fost produsă de o deficiență a sistemului nostru Aqua-Stop, atunci noi despăgubim daunele utilizatorilor particulari. Pentru a asigura siguranța apei aparatul trebuie să fie racordat la rețeaua de curent.
- Garanția de răspundere este valabilă pe toată durata de viață a aparatului.
- Premisă a dreptului de garanție este ca aparatul cu Aqua-Stop să fie instalat şi racordat corespunzător instrucțiunii noastre; ea include şi prelungirea Aqua-Stop (accesoriu original) care trebuie să fie montată în mod profesional. Garanția acordată de noi nu se extinde şi asupra defecțiunilor la conducte sau armături până la racordul sistemului AquaStop la robinetul de apă.
- Aparatele cu Aqua-Stop nu trebuie de regulă să fie supravegheate în timpul funcționării şi nici nu trebuie asigurate după aceea prin închiderea robinetului de apă. Numai în cazul unei absențe mai îndelungate din locuința dumneavoastră, de exemplu în cazul unui concediu de câteva săptămâni, robinetul de apă trebuie închis.

## 20 Date tehnice

| | |
|---|---|
| Greutate | Max.: 60 kg |
| Tensiune | 220 - 240 V, 50 Hz sau 60 Hz |
| Valoare de conectare | 2000 - 2400 W |
| Siguranță | 10 - 16 A |
| Presiunea apei | ▪ min. 50 kPa (0,5 bar)<br>▪ max. 1000 kPa (10 bar) |
| Debitul de alimentare | min. 10 l/min |
| Temperatura apei | Apă rece.<br>Apa caldă max.: 60 °C |
| Capacitatea de încărcare | 12 - 15 tacâmuri normale |

Pentru informații suplimentare privind modelul dumneavoastră, accesați site-ul web *https://eprel.ec.europa.eu/qr/1734291* [2]. Acest site web are o legătură la baza de date EPREL oficială a UE, pentru înregistrarea produselor.

[1] În funcție de dotările aparatului
[2] Este valabil numai pentru țările din Spațiul Economic European

# Vă mulțumim că ați achiziționat un aparat Bosch!

Înregistrați-vă acum noul dvs. aparat la MyBosch și profitați direct de:

- **Recomandări și sfaturi de specialitate pentru aparatul dvs**
- **Opțiuni de prelungire a garanției**
- **Reduceri pentru accesorii și piese de schimb**
- **Manual de utilizare digital și toate datele aparatului la îndemână**
- **Acces simplu la service pentru aparate electrocasnice de la Bosch**

Înregistrare gratuită și simplă – chiar și pe dispozitive mobile:
**www.bosch-home.com/welcome**

# Aveți nevoie de ajutor? Îl veți găsi aici.

Consiliere de specialitate pentru aparatele dvs. Bosch, ajutor în caz de probleme sau o reparație executată de experții Bosch.

Aflați totul despre multiplele posibilități prin care vă poate sprijini Bosch:
**www.bosch-home.com/service**

Datele de contact sunt specificate în lista de service anexată.

**BSH Hausgeräte GmbH**
Carl-Wery-Straße 34
81739 München, GERMANY
www.bosch-home.com

A Bosch Company

**9001932106** (060410) 640 EV
ro