SOĞUTUCU CIHAZ VE DERIN DONDURUCU

RVB477..

GAGGENAU

Ek bilgi ve açıklamaları çevrimiçi olarak bulabilirsiniz. Başlık sayfasındaki QR kodunu tarayın.

İçindekiler tablosu

1 Güvenlik 4
1.1 İşaret sözcüklerinin tanımlaması 4
1.2 Genel uyarılar 4
1.3 Amaca uygun kullanım 4
1.4 Kullanıcı grubu konusunda kısıtlama 4
1.5 Güvenli taşıma 5
1.6 Güvenli kurulum 5
1.7 Güvenli kullanım 7
1.8 Hasarlı cihaz 9

2 Maddi hasarların önlenmesi 10

3 Çevrenin korunması ve tasarruf 10
3.1 Ambalajı atığa verme 10
3.2 Enerji tasarrufu 10

4 Kurma ve bağlama 11
4.1 Teslimat kapsamı 11
4.2 Kurulum yerine yönelik kriterler 11
4.3 Cihazın monte edilmesi 12
4.4 Cihazın ilk kullanıma hazırlanması 12
4.5 Cihazın içme suyu bağlantısına bağlanması 12
4.6 Cihazın elektrik bağlantısının yapılması 12

5 Cihazı tanıma 13
5.1 Cihaz 13
5.2 Kumanda paneli 14

6 Donanım 15
6.1 Raf 15
6.2 Saklama haznesi 15
6.3 Soğuk depolama haznesi 15
6.4 Çekilebilir dondurulmuş gıda haznesi 16
6.5 Asılmış dondurulacak besin kabı 16
6.6 Kapı rafı 16
6.7 Küp buz haznesi 16
6.8 Kamera 16
6.9 Koku filtresi 16
6.10 Aksesuar 17

7 İlk kullanımdan önce 18
7.1 İlk çalıştırmanın gerçekleştirilmesi 18

8 Temel Kullanım 18
8.1 Cihazın açılması 18
8.2 Çalıştırma bilgileri 18
8.3 Cihazın kapatılması 19
8.4 Sıcaklığın ayarlanması 19
8.5 Soğuk depolama haznesi ayarı 19
8.6 Tuş kilidi 19

9 Temel ayarlar 19
9.1 Temel ayarların değiştirilmesi 19
9.2 Temel ayarlara genel bakış 19

10 Ek fonksiyonlar 22
10.1 Hızlı soğutma 22
10.2 Otomatik Hızlı dondurma 23
10.3 Manuel Hızlı dondurma 23
10.4 Tatil modu 23
10.5 Kapı açma yardımı 24
10.6 Bekleme modu 24

11 Alarm 24
11.1 Kapı alarmı 24
11.2 Isı derecesi alarmı 24

12 Home Connect 25
12.1 Home Connect kurulumunu yapınız 26
12.2 Home Connect yazılım güncellemesinin kurulması ... 26

AEEE Yönetmeliğine Uygundur. PCB içermez.

12.3 Home Connect ayarlarının sıfırlanması 26
12.4 Uzaktan teşhis 26
12.5 Veri güvenliği 26
12.6 Home Connect bağlantısının durumu 27

13 Servis ayarları 27
13.1 Servis ayarlarının değiştirilmesi 27
13.2 Servis ayarlarına genel bakış 27

14 Soğutucu bölmesi 28
14.1 Yiyecekleri soğutucu bölmesinde saklamaya yönelik ipuçları 28
14.2 Soğutucu bölmesindeki soğutma alanları 29

15 Soğuk depolama gözü 29
15.1 Soğuk depolama haznesinde saklama önerileri 29
15.2 0 °C (32 °F) sıcaklıkta soğuk depolama haznesindeki saklama süreleri 29

16 Dondurucu bölmesi 30
16.1 Dondurma kapasitesi 30
16.2 Derin dondurucu bölümünün tamamının kullanılması 30
16.3 Yiyecekleri dondurucu bölmesinde saklamaya yönelik ipuçları 30
16.4 Taze yiyecekleri dondurmaya yönelik ipuçları 30
16.5 Dondurulacak yiyeceklerin −18 °C (0 °F) sıcaklıkta dayanıklılığı 31
16.6 Dondurulmuş yiyecekler için buz çözme yöntemleri 31

17 Su sistemi 31
17.1 Baypas kapağı 31
17.2 Buz küpü hazırlayıcı 32

18 Buz çözme işlemi 33
18.1 Soğutucu bölmesinde buz çözme 33
18.2 Soğuk depolama haznesinde buz çözme 33
18.3 Dondurucu bölmesinde buz çözme 33

19 Cihazı temizleme ve bakımını yapma 33
19.1 Paslanmaz çelik yüzeyler için bakım bilgileri 33
19.2 Cihazın temizleme işlemine hazırlanması 33
19.3 Cihazın temizlenmesi 33
19.4 Kameranın temizlenmesi 34
19.5 Baypas kapağının temizlenmesi 34
19.6 Donanım parçalarının çıkarılması 34
19.7 Koku filtresinin yenisi ile değiştirilmesi 35

20 Arızaları giderme 36
20.1 Elektrik kesintisi 41

21 Depolama ve atığa verme 41
21.1 Cihazın devre dışı bırakılması 41
21.2 Eski cihazları atığa verme 41

22 Müşteri hizmetleri 42
22.1 Ürün numarası (E-Nr.), imalat numarası (FD) ve sayma numarası (Z-Nr.) 43
22.2 Garanti Şartları 43

23 Teknik veriler 43
23.1 Serbest yazılıma ve Open Source yazılımına yönelik bilgiler 43

24 Uygunluk beyanı 44

⚠ 1 Güvenlik

Aşağıdaki güvenlik ile ilgili uyarıları dikkate alınız.

1.1 İşaret sözcüklerinin tanımlaması

Burada bu kılavuzda kullanılan işaret sözcüklerinin anlamını bulabilirsiniz.

⚠ UYARI
Olası ağır veya ölümcül yaralanmaları önlemek için bu uyarıları dikkate alınız.

⚠ DİKKAT
Hafif veya orta derecede yaralanmaları önlemek için bu uyarıları dikkate alınız.

DİKKAT
Cihazda hasarları veya maddi hasarları önlemek için bu uyarıları dikkate alınız.

Not: Burada önemli bilgiler ile ilgili uyarı verilir.

1.2 Genel uyarılar

- Bu kılavuzu dikkatlice okuyunuz.
- Kılavuzu ve ürün bilgilerini, ileride kullanmak için veya cihazın muhtemel bir sonraki sahibi için saklayın.
- Nakliye hasarı varsa cihaz bağlantılarını kurmayınız.

1.3 Amaca uygun kullanım

Cihazı sadece şu amaçla kullanınız:
- yiyecekleri soğutmak ve dondurmak ve buz hazırlamak için kullanınız.
- özel konutlarda ve özel konutların kapalı mekanlarında kullanın.
- deniz seviyesinden en fazla 2000 m yüksekliğe kadar kullanın.

1.4 Kullanıcı grubu konusunda kısıtlama

Bu cihaz, 8 yaşında ve daha büyük çocuklar tarafından, fiziksel, algısal veya zihinsel yetenekleri düşük kişiler veya yeterli tecrübesi ve / veya bilgisi olmayan kişiler tarafından ancak denetim altında

veya cihazın güvenli kullanımı ve buna bağlı tehlikeleri anlamış olmaları şartıyla kullanılabilir.
Çocukların cihaz ile oynamasına izin vermeyiniz.
Temizlik ve kullanıcının yapacağı bakım çalışmaları gözetim olmadan çocuklar tarafından yapılmamalıdır.
3 ile 8 yaş arasındaki çocuklar soğutucuyu / dondurucuyu yükleyebilir / boşaltabilir.

1.5 Güvenli taşıma

⚠ UYARI – Devrilme tehlikesi!
Cihaz çok ağırdır, üst kısmındaki ağırlık daha fazladır ve devrilebilir.
- Cihazın, iki veya daha fazla kişi tarafından taşınması gerekir.
- Cihazı, kurulum için hazır olana kadar, paletten almayınız.
- Cihaz montaj nişinde emniyete alınana kadar kapıları ve çekmeceyi kapalı tutunuz.

⚠ UYARI – Yaralanma tehlikesi!
Cihazın yüksek ağırlığı, cihazın kaldırılması sırasında yaralanmalara neden olabilir.
- Cihazı tek başınıza kaldırmayınız.

1.6 Güvenli kurulum

⚠ UYARI – Elektrik çarpması tehlikesi!
Usulüne uygun olmayan kurulumlar tehlikelidir.
- Cihazı sadece tip plakasındaki bilgilere göre bağlanmalı ve işletilmelidir.
- Cihaz, sadece kurallara uygun şekilde monte edilmiş olan topraklamalı bir priz üzerinden alternatif akımlı bir elektrik şebekesine bağlanmalıdır.
- Evinizdeki elektrik tesisatına ait koruyucu iletken sisteminin usulüne uygun şekilde kurulmuş olduğundan emin olunuz.
- Cihaz zamanlayıcı veya uzaktan kumanda gibi harici anahtarlama tertibatları üzerinden kesinlikle kullanılmamalıdır.
- Cihaz monte edildiğinde şebeke bağlantı kablosunun fişi serbestçe erişilebilir olmalıdır. Serbestçe erişmek mümkün değilse sabit döşenmiş elektrik tesisatına, tesisat kurulum

yönetmeliklerine uygun olarak bir elektriği kesme tertibatı takılmalıdır.
- Cihazın kurulması sırasında elektrik kablosunun sıkışmamasına veya hasar görmemesine dikkat edin.

Hasarlı bir elektrik kablosu izolasyonu tehlike teşkil eder.
- Şebeke bağlantı kablosunun ısı kaynakları ile temas etmesine asla izin vermeyiniz.

⚠ UYARI – Patlama tehlikesi!

Cihazın havalandırma delikleri kapanırsa, soğutma döngüsünde bir kaçak meydana gelmesi durumunda yanıcı bir gaz-hava karışımı oluşabilir.
- Cihaz veya kurulum gövdesindeki havalandırma delikleri kapatılmamalıdır.

⚠ UYARI – Yangın tehlikesi!

Elektrik kablosunun uzatılması ve izin verilmemiş adaptörlerin kullanılması tehlikelidir.
- Uzatma kabloları veya çoklu priz takımları kullanmayınız.
- Sadece üreticinin izin verdiği adaptörleri ve elektrik kablolarını kullanınız.
- Elektrik kablosu çok kısaysa ve daha uzun bir elektrik kablosu yoksa, ev tesisatının uyarlanması için uzman bir elektrik şirketi arayınız.

Taşınabilir çoklu prizler veya taşınabilir güç kaynakları aşırı ısınabilir ve yangına neden olabilir.
- Taşınabilir çoklu prizler veya taşınabilir güç kaynakları cihazın arkasına konumlandırılmamalıdır.

⚠ UYARI – Devrilme tehlikesi!

Cihaz çok ağırdır, üst kısmındaki ağırlık daha fazladır ve devrilebilir.
- Cihazın, paletten indirildikten sonra ve artık emniyete alınmamış iken, iki veya daha fazla kişi tarafından kurulması gerekir.
- Cihazı, birlikte verilen devrilme önleyici braketlerle sabitleyiniz.
- Kurulum sırasında cihazı denetleyiniz.

⚠ DİKKAT – Kesilme tehlikesi!
Cihaz üzerindeki keskin kenarlar, dokunulduğunda kesiklere yol açabilir.
▸ Koruyucu eldiven giyiniz.

1.7 Güvenli kullanım

⚠ UYARI – Elektrik çarpması tehlikesi!
Cihaza nem girmesi elektrik çarpmasına neden olabilir.
▸ Cihazı yalnızca kapalı alanlarda kullanın.
▸ Cihazı kesinlikle aşırı sıcaklığa ve ıslaklığa maruz bırakmayın.
▸ Cihazı temizlemek için buharlı temizleyiciler veya yüksek basınçlı temizleyiciler kullanmayın.

⚠ UYARI – Boğulma tehlikesi!
Çocuklar ambalaj malzemelerini başlarının üzerine geçirebilir ve ambalaj malzemesine dolanarak boğulabilir.
▸ Ambalaj malzemesini çocuklardan uzak tutun.
▸ Çocukların ambalaj malzemeleri ile oynamasına izin vermeyin.
Çocuklar küçük parçaları soluyabilir veya yutabilir ve bunun sonucunda boğulabilir.
▸ Küçük parçaları çocuklardan uzak tutun.
▸ Çocukların küçük parçalarla oynamasına izin vermeyin.

⚠ UYARI – Patlama tehlikesi!
Soğutma döngüsünün hasar görmesi halinde yanıcı soğutma maddesi dışarı çıkabilir ve patlayabilir.
▸ Eritme işlemini hızlandırmak için üretici tarafından önerilenler dışında mekanik düzenekler veya diğer maddeler kullanılmamalıdır.
▸ Donmuş gıdalar keskin olmayan bir nesneyle çözdürülmelidir, örn. tahta kaşık.
İtici gaz ve patlayıcı madde bulunan ürünler patlayabilir, örn. sprey kutuları.
▸ İtici gaz ve patlayıcı madde bulunan ürünler cihazın içinde muhafaza edilmemelidir.

⚠ UYARI – Yangın tehlikesi!
Cihazın içindeki elektrikli elektrikli cihazlar yangına neden olabilir, örn. ısıtma cihazları veya elektrikli buz hazırlayıcılar.
- Cihazın içinde elektrikli cihazlar çalıştırılmamalıdır.

⚠ UYARI – Yaralanma tehlikesi!
Karbonik asit içeren içecek kapları patlayabilir.
- Soğuk depolama haznesinde veya sıcaklığı değiştirilebilir bölmede 1 °C (34 °F) altında karbonatlı içecek içeren kapları saklamayınız.
- Dondurucu bölmesinde karbonik asit içeren içecek kapları muhafaza edilmemelidir.

Çıkan yanıcı soğutma maddesi ve zararlı gazlar nedeniyle göz yaralanması.
- Soğutucu madde devresi borularına ve izolasyona hasar vermemeye dikkat ediniz.

⚠ UYARI – Soğuk yanığı tehlikesi!
Dondurulmuş yiyeceklerle ve soğuk yüzeylerle temas soğuk yanmasına neden olabilir.
- Dondurulmuş yiyecekler derin dondurucu bölmesinden çıkar çıkmaz kesinlikle ağza alınmamalıdır.
- Cildin donmuş besin, buz ve dondurucu bölmesindeki yüzeyler ile uzun süre temas etmesini önleyiniz.

⚠ DİKKAT – Sağlık tehlikesi!
Yiyeceklerin kirlenmesini önlemek için aşağıdaki talimatlar dikkate alınmalıdır.
- Kapağın uzun süre açık kalması cihazın bölmelerinde önemli bir ısı artışına neden olabilir.
- Yiyeceklerle ve erişilebilir çıkış sistemleriyle temas eden yüzeyler düzenli olarak temizlenmelidir.
- Çiğ et ve balık uygun kaplarda soğutucuda saklanmalı, bu sırada diğer yiyeceklere temas etmemeli ve damlamamalıdır.
- Soğutucu/derin dondurucu uzun süre boş kalacaksa küflenmeyi önlemek için cihaz kapatılmalı, buzu çözülmeli, temizlenmeli ve kapağı açık bırakılmalıdır.

Cihazdaki metal veya metal görünümlü parçalar alüminyum içerebilir. Asidik gıdalar alüminyumla temas ederse, alüminyum iyonları gıdalara bulaşabilir.

- Temiz olmayan yiyecekleri yemeyiniz.

1.8 Hasarlı cihaz

⚠ UYARI – Elektrik çarpması tehlikesi!

Kendisi veya şebeke bağlantı kablosu hasar görmüş olan bir cihaz tehlikelidir.

- Hasarlı cihazlar kesinlikle kullanılmamalıdır.
- Cihazı elektrik şebekesinden ayırmak için kesinlikle şebeke bağlantı kablosundan tutularak çekilmemelidir. Her zaman şebeke bağlantı kablosunun fişinden tutularak çekilmelidir.
- Cihaz veya şebeke bağlantı kablosu arızalıysa fiş derhal çekilmeli veya sigorta kutusundan sigorta kapatılmalı ve musluk kapatılmalıdır.
- Müşteri hizmetleri ile iletişime geçilmelidir. →*Sayfa 42*

Usulüne aykırı onarımlar tehlike teşkil eder.

- Sadece bunun eğitimini almış uzman personel cihazda onarımlar yapabilir.
- Cihazın onarımı sırasında sadece orijinal yedek parçalar kullanılmalıdır.
- Bu cihazın elektrik kablosu zarar görmüşse tehlikenin önlenmesi için, üretici, müşteri hizmetleri veya benzer kalifikasyona sahip bir kişi tarafından değiştirilmelidir.

⚠ UYARI – Yangın tehlikesi!

Boruların hasarlanması durumunda yanıcı soğutma maddesi ve zararlı gazlar çıkabilir ve alev alabilir.

- Ateş ve alev kaynakları cihazdan uzak tutulmalıdır.
- Oda havalandırılmalıdır.
- Cihazı kapatınız.
- Elektrik kablosunun elektrik fişi çekilmeli veya sigorta kutusundaki sigorta kapatılmalıdır.
- Müşteri hizmetleri aranmalıdır. →*Sayfa 42*

2 Maddi hasarların önlenmesi

DİKKAT

Yüksek cihaz ağırlığı veya cihaz tekerleklerinin kenarları, cihazı itme sırasında zemine hasar verebilir.

- Cihazı bir el arabası ile taşıyınız.
- Cihazı itme sırasında zemin koruması kullanınız ve zikzaklı biçimde hareket ettirmeyiniz.

Cihazın tabanının, çekmecelerinin veya kapılarının oturma yüzeyi veya tırmanma yüzeyi olarak kullanılması sonucunda cihaz hasar görebilir.

- Cihazın tabanı, çekmeceleri veya kapıları üzerine basılmamalı veya yaslanılmamalıdır.

Çok düşük veya çok yüksek su basıncı, cihaz fonksiyonunu olumsuz etkileyebilir.

- Su besleme sistemindeki su basıncının en az 200 kPa (2 bar) ve en fazla 800 kPa (8 bar) olması sağlanmalıdır.
- Su basıncı maksimum değeri aşarsa, içme suyu bağlantısıyla cihazın hortum setinin arasına bir basınç düşürme valfi takılmalıdır.

Değiştirilen veya hasarlı su hortumları, maddi hasarlara ve cihaz hasarlarına neden olabilir.

- Su hortumlarını asla bükmeyiniz, ezmeyiniz, değiştirmeyiniz veya kesmeyiniz.
- Sadece ürün ile birlikte teslim edilen su hortumlarını veya orijinal yedek hortumları kullanınız.
- Kullanılan su hortumlarını asla tekrar kullanmayınız.
- Cihazın arkasındaki su hortumunu asla çekmeyiniz.

Yağ ve gresten kaynaklanan kirler, plastik parçaların ve kapı contalarının gözenekli hale gelmesine neden olabilir.

- Plastik parçalara ve kapı contalarına yağ ve gres sürülmesi önlenmelidir.

Cihazdaki metal olan veya metal görünümlü parçalar alüminyum içerebilir. Asidik gıdalarla temas ettiğinde alüminyum paslanır ve renk değiştirir.

- Sadece ambalajlı yiyecekleri cihazda saklayınız.

Donanım parçalarının ve aksesuarların bulaşık makinesinde yıkanması bunların yapılarının bozulmasına veya renklerinin değişmesine neden olabilir.

- Donanım parçalarını ve aksesuarları asla bulaşık makinesinde yıkamayınız.

3 Çevrenin korunması ve tasarruf

3.1 Ambalajı atığa verme

Ambalaj malzemeleri çevre dostudur ve geri dönüştürülebilir.

- Münferit parçalar türlerine göre ayrılarak imha edilmelidir.

3.2 Enerji tasarrufu

Aşağıdaki bilgilere uyarsanız cihazınız daha az elektrik tüketir.

Kurulum yerinin seçilmesi

- Cihaz doğrudan gelen güneş ışığına karşı korunmalıdır.
- Cihaz ısıtıcılardan, kaloriferlerden, ocaklardan ve diğer ısı kaynaklarından mümkün olduğunca uzak bir yere kurulmalıdır:
  - Elektrikli veya gazlı ocaklarla 30 mm mesafe korunmalıdır.

- Gaz veya kömür sobalarıyla 300 mm mesafe bırakılmalıdır.
- Asla dış hava açıklıklarını kapatmayınız veya örtmeyiniz.

Kullanımda enerji tasarrufu

Not: Donanım parçalarının düzeni, cihazın enerji tüketimini etkilemez.

- Cihaz sadece kısa bir süre açılmalı ve dikkatlice kapatılmalıdır.
- İç hava açıklıklarını veya dış hava açıklıklarını asla örtmeyiniz veya kapatmayınız.
- Satın aldığınız yiyecekler bir soğutma çantası içinde taşınmalı ve en kısa zamanda cihaza yerleştirilmelidir.
- Saklamadan önce sıcak yiyecek ve içeceklerin soğumasını bekleyiniz.
- Dondurulmuş yiyecekleri kullanmak için dondurulmuş yiyecek soğutma bölmesine yerleştirilmelidir.
- Yiyecekler arasında ve cihazın arka yüzüyle her zaman biraz mesafe bırakılmalıdır.
- Tozlu dış havalandırma ızgaralarını vakumlayarak temizleyiniz.

4 Kurma ve bağlama

4.1 Teslimat kapsamı

Ambalajından çıkardıktan sonra tüm parçalarda nakliyeden kaynaklanan hasarlar olup olmadığını ve parçaların eksiksiz olup olmadığını kontrol ediniz.
Şikayet durumunda cihazı satın aldığınız yetkili satıcınıza veya müşteri hizmetlerine →*Sayfa 42* başvurunuz.

Teslimat kapsamı şunlardan oluşur:

- Donanım ve aksesuar [1]
- Montaj malzemesi
- Montaj kılavuzu
- Kullanım kılavuzu
- Müşteri hizmetleri dizini
- Garanti belgeleri [2]
- Enerji etiketi
- Enerji tüketimi ve çalışma sesleri ile ilgili bilgiler
- Home Connect hakkında bilgiler

4.2 Kurulum yerine yönelik kriterler

⚠ **UYARI**
Patlama tehlikesi!
Eğer cihaz çok küçük bir odadaysa, soğutma döngüsünde kaçak meydana geldiğinde yanıcı bir gaz-hava karışımı oluşabilir.

- Cihaz yalnızca her 8 g için en az 1 m^3 hacminde soğutma maddesi bulunan bir odaya kurulmalıdır. Soğutma maddesinin miktarı tip plakasında bulunur.
  → *"Cihaz", Şek.* **1**/15 *Sayfa 14*

Cihazın ağırlığı modele bağlı olarak maksimum 220 kg olabilir.
Zemin, cihazın ağırlığını taşımak için yeterince sağlam olmalıdır.
Soğutucu, 10 °C ile 43 °C arasındaki ortam sıcaklıklarında kullanım için tasarlanmıştır.
Cihaz, izin verilen oda sıcaklığı dahilinde sahip olduğu tüm işlevleri ile çalışır.
Cihazın daha düşük bir oda sıcaklığında çalıştırılması, 5 °C'ye kadar oda sıcaklıklarında cihazda herhangi bir hasar oluşmaz.

[1] Cihazın donanımına göre değişir
[2] Tüm ülkelerde bulunmaz

4.3 Cihazın monte edilmesi

- Cihazı ekteki montaj kılavuzuna göre monte ediniz.

4.4 Cihazın ilk kullanıma hazırlanması

1. Bilgilendirici materyal çıkarılmalıdır.
2. Koruma folyoları ve taşıma emniyetleri, örn. yapışkan şerit ve kartonlar çıkarılmalıdır.
3. Cihaz ilk kez temizlenmelidir.
   → *Sayfa 33*

4.5 Cihazın içme suyu bağlantısına bağlanması

Gereklilikler

- Su bağlantısına bir köşe vana takılmıştır ve cihaz kurulduktan sonra serbestçe erişilebilir.
- Su bağlantısı kontrol edildi ve içme suyu kalitesinde.

1. Ev tesisatının içme suyu bağlantısından tortu veya bulanıklık kalmayana kadar kadar içme suyu temin ediniz.
   İçme suyunda kalıcı tortu veya bulanıklık olması durumunda, harici bir su filtresi sistemi monte ediniz.
2. Su çıkış hortumu, cihazda teslim edilen montaj talimatına göre monte edilmelidir.

4.6 Cihazın elektrik bağlantısının yapılması

1. Cihazın elektrik kablosunun elektrik fişini cihazın yakınındaki bir prize takınız.
   Cihazın bağlantı verileri tip plakası üzerinde belirtilmiştir.
   → *"Cihaz", Şek.* 1/15 *Sayfa 14*
2. Elektrik fişinin sıkı bir şekilde oturduğunu kontrol ediniz.

✔ Cihaz şimdi kullanıma hazır.

5 Cihazı tanıma

5.1 Cihaz

Bu bölümde, cihazınızın parçalarını tanıtan bir genel görünüm verilmektedir.

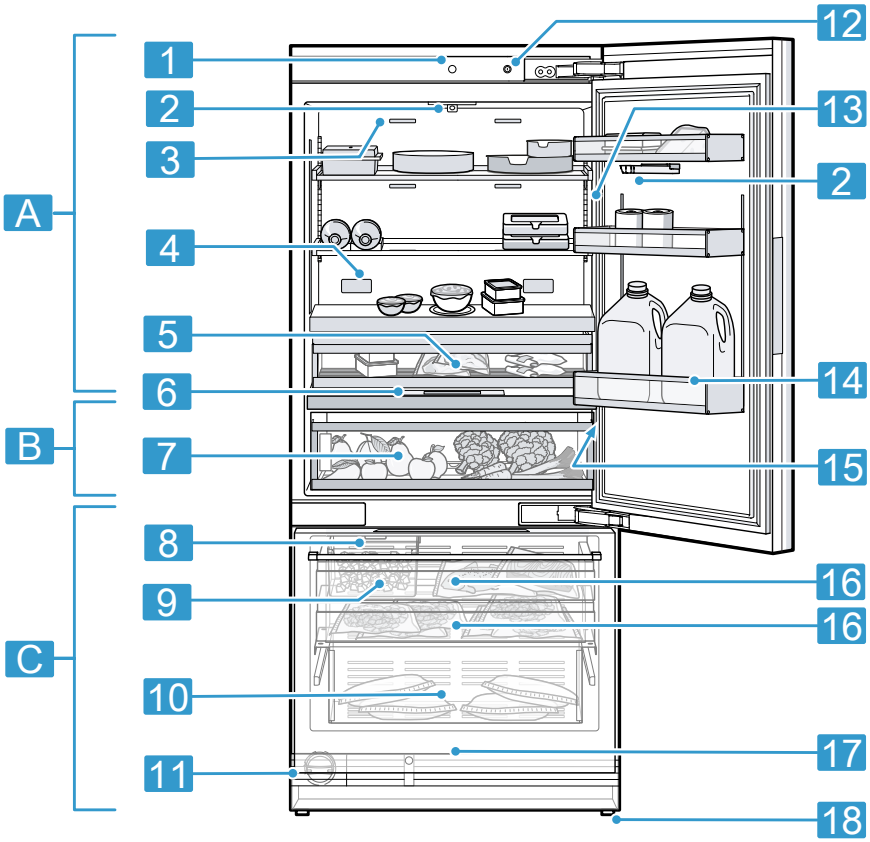

1

Donanıma ve boyuta bağlı olarak cihaz ve resimler arasında farklılıklar olabilir.

A	Soğutucu bölmesi →*Sayfa 28*
B	Soğuk depolama gözü →*Sayfa 29*
C	Dondurucu bölmesi →*Sayfa 30*

1	Kapı açma yardımı (soğutucu bölmesi)
2	Kamera
3	İç havalandırma delikleri (soğutma bölmesi)

4	Koku filtresi →*Sayfa 16*
5	Saklama haznesi →*Sayfa 15*
6	Kumanda paneli →*Sayfa 14*
7	Soğuk depolama haznesi →*Sayfa 15*
8	Buz küpü hazırlayıcı →*Sayfa 32*
9	Küp buz haznesi →*Sayfa 16*
10	Asılmış dondurulacak besin kabı →*Sayfa 16*
11	Baypas kapağı →*Sayfa 31*
12	Ana şalter
13	İç aydınlatma
14	Büyük şişeler için kapı rafı →*Sayfa 16*
15	Etiket →*Sayfa 43*
16	Çekilebilir dondurulmuş gıda haznesi →*Sayfa 16*
17	Kapı açma yardımı (derin dondurucu bölüm)
18	Vidalı ayak

5.2 Kumanda paneli

Kumanda alanı üzerinden cihazınızın tüm fonksiyonlarını ayarlayabilir ve işletim durumu ile ilgili bilgiler alabilirsiniz.

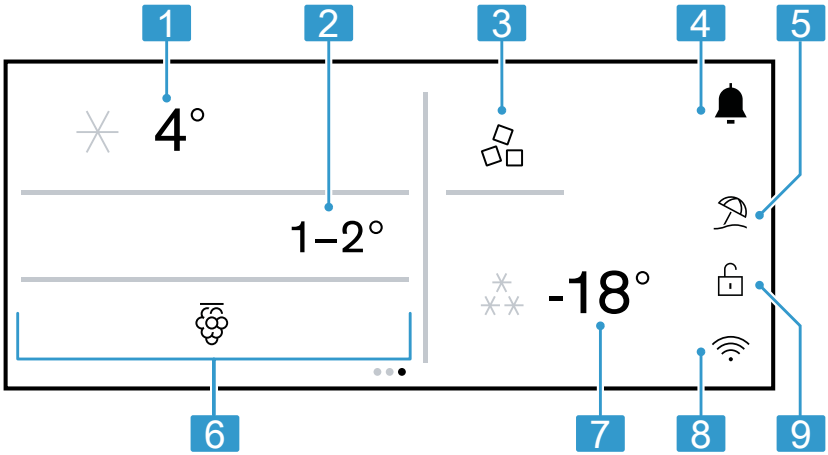

2

1	Soğutucu bölmenin ayarlanmasını sağlar.
2	Saklama haznesi sıcaklığı °F veya °C türünde gösterir.
3	Buz küpü üretiminin ayarlanmasını sağlar.
4	🔔 bildirim merkezini açar.
5	Ayarlanan modu gösterir.
6	Soğuk depolama haznesinin ayarlanmasını sağlar.
7	Dondurucu bölmesinin ayarlanmasını sağlar.

8	Home Connect durumunu gösterir, örneğin Home Connect açık mı yoksa kapalı mı.

Kumanda mantığı

Ekranın bazı alanları dokunmaya duyarlıdır. Düğmelere dokunarak ayarları etkinleştirebilirsiniz. Etkinleştirilen ayarlar ekranda vurgulanır. Ekran üzerinde ilgili tuşlara tekrar basarak etkinleştirilen ayarları değiştirebilir veya tuşların etkinliğini kaldırabilirsiniz.

DİKKAT
Ekranın sert hareketlere maruz kalması hasarlara neden olabilir.
- Ekran üzerine fazla baskı uygulanmamalıdır.
- Sivri veya keskin nesneler ekrana bastırılmamalıdır.

Sembol	Açıklama
ⓘ	Ekranda daha fazla bilgi göster
◉	Fonksiyonu aç
⊙	Fonksiyonu kapat

6 Donanım

Cihazınızın donanımı modele bağlıdır.

6.1 Raf

DİKKAT
Raftaki kancalar, açılı olarak asıldığında soğutma bölmesinin arka panelini çizebilir.
- Rafın yatay olduğundan ve kancaların tam olarak takılı olduğundan emin olunuz.

Rafları ihtiyaca uygun hale getirmek için raf çıkarabilir ve farklı bir yere tekrar yerleştirebilirsiniz.
→ *"Rafın çıkarılması", Sayfa 34*

9	Ekran tuş takımı kilidini açar veya kapatır.

Not: Hava sirkülasyonunu olumsuz yönde etkilememek için, iç havalandırma deliklerini kapatmayınız.

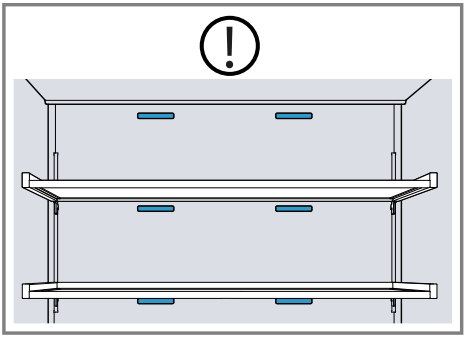

6.2 Saklama haznesi

Saklama haznesindeki sıcaklıklar, soğutucu bölmesindekinden daha düşüktür. Zaman zaman 0 °C'nin altında sıcaklıklar meydana gelebilir. Saklama haznesinde 0 °C'ye yakın sıcaklıklara ulaşmak için, soğutma bölmesi sıcaklığını 2 °C'ye ayarlayınız.
Çabuk bozulan yiyecekleri saklamak için saklama haznesindeki düşük sıcaklıkları kullanınız, örn. balık, et ve sosis.

6.3 Soğuk depolama haznesi

Soğuk depolama haznesinde gıdalarınız için doğru nem ve sıcaklığı otomatik olarak ayarlamak için çeşitli soğuk depolama haznesi saklama ayarlarını kullanınız.
Taze meyve ve sebzeleri ambalajsız olarak soğuk depolama haznesinde saklayınız.
Kesilmiş meyve ve sebzeleri üstü kapalı veya hava geçirmeyecek şekilde depolayınız.

Hijyenik nedenlerden dolayı meyve ve sebzeleri et ve balıkla birlikte soğuk depolama haznesinde saklamayınız. Depolama miktarına ve depolanan malzemeye bağlı olarak, soğuk depolama haznesinde yoğuşma suyu oluşabilir.
Yoğuşma suyunu kuru bir bezle temizleyiniz.
Kaliteyi ve aromayı korumak için soğuğa duyarlı meyve ve sebzeleri cihazın dışında yaklaşık 8 °C (46 °F) ila 12 °C (54 °F) sıcaklıklarda saklayınız, örn. ananas, muz, narenciye, salatalık, kabak, biber, domates ve patates.

6.4 Çekilebilir dondurulmuş gıda haznesi

Daha iyi bir genel bakış elde etmek ve dondurulmuş gıdaları daha hızlı çıkarmak için çekilebilir dondurulmuş gıda haznesini dışarı çekiniz.

6.5 Asılmış dondurulacak besin kabı

Büyük donmuş gıdaları asılmış dondurulacak besin kabında saklayınız.

6.6 Kapı rafı

Kapı rafını ihtiyaca uygun hale getirmek için kapı rafı çıkarabilir ve farklı bir yere tekrar yerleştirebilirsiniz.
→ *"Kapı rafının çıkarılması", Sayfa 35*

6.7 Küp buz haznesi

Küp buz üretimi açıldığında küp buzlar otomatik olarak küp buz haznesinde depolanır.

DİKKAT
Buz küpü hazırlama ünitesi, buz küpü haznesinde saklanan yiyecekler veya nesneler nedeniyle tıkanabilir veya hasar görebilir.

- Buz küpü haznesinde asla yiyecek veya cisim saklamayınız.

Not: Buz küpü haznesinin aşırı dolmasını önlemek için, buz küplerini buz küpü haznesine elle dağıtmayınız.

İpucu: Buz küplerinin buz küpü haznesinden dondurucu bölmesine düşmesini önlemek için, dondurucu bölmesi çekmecesini sertçe kapatmayınız.

6.8 Kamera

Kameralar, her kapı kapanışında soğutucu bölmesinin, soğuk depolama haznesinin ve soğutucu bölmesi kapısının iç kısmının fotoğrafını çeker. Fotoğrafları Home Connect uygulaması ve bir mobil son cihaz ile çağırabilirsiniz. Kameraların etkinleştirilmesi

Not: Kameraların oluşturduğu fotoğrafların iyi bir görüntü kalitesine sahip olması için, cihaz kapağını yavaş kapatınız. Cihaz kapağını çok hızlı kapatmanız halinde fotoğraflar bulanık çıkabilir.
Kameranın kirlenmesi de fotoğrafların net çıkmamasına neden olabilir.
→ *"Kameranın temizlenmesi", Sayfa 34*

6.9 Koku filtresi

Koku filtresi kokuları filtreler ve gerektiğinde yenisi ile değiştirilebilir.
→ *"Koku filtresinin yenisi ile değiştirilmesi", Sayfa 35*
Koku filtresini yılda bir kez değiştiriniz. Bu, filtre kalitesini sürekli olarak yüksek tutar.

6.10 Aksesuar

Orijinal aksesuarlar kullanınız. Bunlar cihazınıza özel tasarlanmıştır. Cihazınız için kullanılabilen aksesuarlar cihazın modeline bağlı olarak farklılık gösterir.

Kaydırmaz mat

Kaydırmaz mat, şişelerin ve gıda maddelerinin kaymasını önler. Depolama miktarına ve depolanan besine göre, kaydırmaz matı üzerinde yoğuşma oluşabilir. Gerekirse, kaydırmaz matı çıkarınız ve yoğuşmayı kuru bir bezle temizleyiniz.

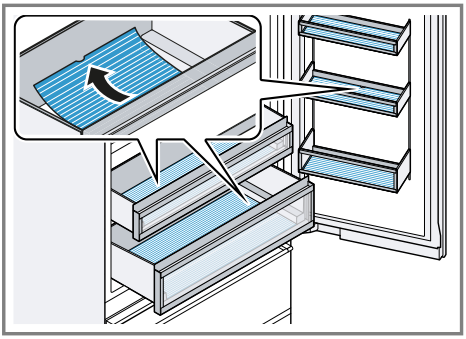

Yumurta kabı

Yumurtaları yumurta haznesinde güvenli şekilde muhafaza ediniz.

Değişken şişe rafı

Şişeleri değişken şişe rafına güvenle yerleştirebilirsiniz.

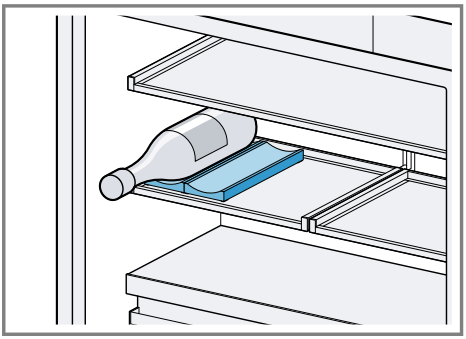

Etilen emici

Etilen emici ile birlikte verilen montaj talimatlarında, önemli güvenlik uyarılarını ve montaj ve kullanımla ilgili bilgileri bulabilirsiniz.
Etilen emici, etilene karşı duyarlı meyve ve sebzeleri daha uzun süre taze tutmak için bunların olgunlaşmasını yavaşlatır.

Etilen emicinin monte edilmesi

- Etilen emiciyi, etilen emicinin montaj kılavuzuna göre kurunuz.

Doldurma setinin kullanılması

1. İlave dolum setinin bileşenlerini, etilen emicinin montaj kılavuzuna göre kurunuz.
2. Sıfırlamadan sonra torbaları en az 6 ayda bir değiştiriniz.

Not: Müşteri hizmetlerimizden veya web sitemizden yeniden ilave dolum setini temin edebilirsiniz.

Buz kepçesi

Buz kepçesi ile buz küplerinin bir kısmını alabilirsiniz.

İpucu: Buz küpü kepçesini buz küpü kabının ön kısmına yerleştiriniz.

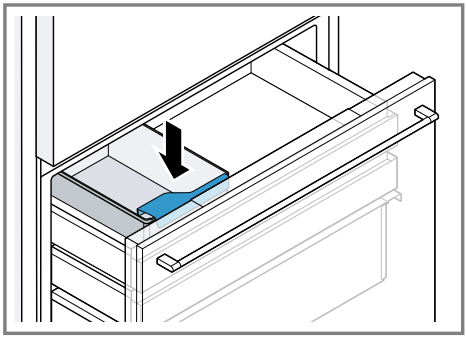

7 İlk kullanımdan önce

7.1 İlk çalıştırmanın gerçekleştirilmesi

Gereklilikler

- Cihaz, birlikte verilen montaj kılavuzuna göre kuruldu.
- Cihazın elektrik bağlantıları yapıldı. → *Sayfa 12*

1. Cihazı ana şalter ile açınız. → *"Cihaz", Şek.* 1 / 12 *Sayfa 14*
2. Cihazın kapağını kapatınız, 3 dakika bekleyiniz ve tekrar açınız.
3. Bir dil seçiniz ve > seçeneğine tuşlayınız.
4. Ekrandaki bilgiyi onaylamak için > seçeneğine tuşlayınız.
5. Kapı asistanını etkinleştirmek için > seçeneğine tuşlayınız ve ekrandaki talimatları izleyiniz.
6. Su filtresi tipini değiştirmek için "Filtre tipini değiştir" seçeneğine tuşlayınız ve ekrandaki talimatları izleyiniz.
7. Su bağlantısını kontrol etmek için ekrandaki talimatları izleyiniz ve > seçeneğine dokununuz.
8. Özeti onaylamak için > seçeneğine tuşlayınız.
9. İlk kullanım ve kişiselleştirmeyi tamamlamak için ✓ seçeneğine tuşlayınız.

✔ Cihaz yeniden başlatılır ve ekranda bir animasyon gösterilir.

10. İsteğe bağlı olarak A/a seçeneğine tuşlayınız, istediğiniz dili seçiniz ve ✓ seçeneğine dokununuz.
11. > alanına dokununuz.
12. Home Connect ayarı için "Home Connect asistanı" seçeneğini > ile başlatınız ve ekrandaki talimatları izleyiniz.
13. **Not:** "Home Connect asistanı" seçeneğini atlarsanız, ekranda başka manuel ayarlar görünür.
    - "°C" veya "°F" sıcaklık birimini seçiniz.
    - "12" veya "24" saat formatını seçiniz.
    - Saati ayarlayınız ve > seçeneğine dokununuz.
    - Oksidasyon korumasını onaylamak için > seçeneğine tuşlayınız.
    - Etilen emici montajını > ile başlatınız ve ekrandaki talimatları izleyiniz.
14. Ekrandaki bilgiyi onaylamak için > seçeneğine tuşlayınız.
15. İlk çalıştırmayı ✓ ile sonlandırınız.

8 Temel Kullanım

8.1 Cihazın açılması

1. Cihazı ana şalter ile açınız. → *"Cihaz", Şek.* 1 / 12 *Sayfa 14*

✔ Cihaz soğutmaya başlar.

2. İstediğiniz sıcaklığı ayarlayınız. → *Sayfa 19*

8.2 Çalıştırma bilgileri

- Cihazı çalıştırdığınızda ayarlanan sıcaklığa ancak birkaç saat sonra ulaşılır.
  Ayarlanan sıcaklığa ulaşılmadan önce yiyecekler yerleştirilmemelidir.
- Gövdenin alın yüzleri ve yan duvarları bazen hafif ısıtılır. Bu sayede terleme veya kondanse su oluşması önlenmiş olur.
- Kapağı kapatırken, kapağın depolanan besin tarafından engellenmediğinden emin olunuz.
- Kapağı kapattığınızda bir vakum oluşabilir. Kapağı yeniden açmak

zorlaşabilir. Vakum dengelenene kadar bekleyiniz.
- Cihazdaki sıcaklık aşağıdaki koşullara göre değişiklik gösterir:
  - Cihazın açılma sıklığı
  - Doldurma miktarı
  - Taze saklanan gıda maddesinin sıcaklığı
  - Çevre sıcaklığı
  - Doğrudan güneş ışığı

8.3 Cihazın kapatılması

▸ Cihazı ana şalterden kapatınız.
→ *"Cihaz", Şek.* 1/12 *Sayfa 14*

8.4 Sıcaklığın ayarlanması

Soğutucu bölmesi sıcaklığının ayarlanması

1. Sıcaklık göstergesine (soğutucu bölmesi) dokununuz.
2. İstenen sıcaklığa kaydırınız. Soğutucu bölmesi için önerilen sıcaklık 4 C (39 F) olarak belirlenmiştir.

Dondurucu bölmesi sıcaklığının ayarlanması

1. Sıcaklık göstergesine (dondurucu bölmesi) dokununuz.
2. İstenen sıcaklığa kaydırınız. Derin dondurucu bölüm için önerilen sıcaklık –18 C (0 F) olarak belirlenmiştir.

8.5 Soğuk depolama haznesi ayarı

Soğuk depolama haznesinin sıcaklığını ve nemini önceden tanımlanmış depolama ayarları ile ayarlayabilirsiniz.

İpucu: Diğer ayarlar ilgili Home Connect uygulamasında bulunabilir.

Soğuk depolama haznesi ayarının yapılması

1. Soğuk depolama haznesi ayarına dokununuz.
2. İstediğiniz saklama ayarına gidiniz ve < ile onaylayınız.

8.6 Tuş kilidi

Tuş kilidi, cihazın yanlışlıkla veya usulüne aykırı şekilde kullanılmasını önler.

Not: Otomatik tuş kilidini kalıcı olarak etkinleştirebilir veya devre dışı bırakabilirsiniz.

Tuş kilidinin açılması

▸ 🔓 tuşunu 2 saniye basılı tutunuz.
✔ 🔓 yanıyor.

Tuş kilidinin kapatılması

▸ 🔒 tuşunu 2 saniye basılı tutunuz.

9 Temel ayarlar

9.1 Temel ayarların değiştirilmesi

1. "Ayarlar" seçeneğine kaydırınız.
2. İstediğiniz temel ayara gidiniz ve dokununuz.
3. Temel ayarı değiştiriniz.

9.2 Temel ayarlara genel bakış

Burada temel ayarlara ve fabrika ayarlarına yönelik bir genel bakış bulabilirsiniz. Temel ayarlar, cihazınızın donanımına bağlıdır.

♫ "Sesler"

Ayar	Seçim	Açıklama
Etkileşim sesi	"Standart"/"Yüksek sesli"/"Sessiz"/"Kapalı"	Ekileşimlerin ses şiddetini açınız, ayarlayınız veya kapatınız.
Bildirim sesi	"Standart"/"Yüksek sesli"/"Sessiz"/"Kapalı"	Bildirimlerin ses şiddetini açınız, ayarlayınız veya kapatınız.
İşlem sesi	"Standart"/"Yüksek sesli"/"Sessiz"/"Kapalı" 30 "s"/3 "dak"/10 "dak"	Ses şiddetini açınız, ayarlayınız veya kapatınız. Tekrarları ayarlayınız.

"İç aydınlatma"

Ayar	Seçim	Açıklama
Parlaklık	"1" ile "6" arasında ◉/⊙	İç aydınlatma manuel ayarlanmalıdır. Otomatik iç aydınlatmayı açınız veya kapatınız.
Işık etkileşimi	◉/⊙	Cihazı kullanırken özel aydınlatmayı açınız veya kapatınız.

"Bildirimler"

Ayar	Seçim	Açıklama
Bilgi katmanı	◉/⊙	Bilgileri ekranda açabilirsiniz veya kapayabilirsiniz.
Açılır ipuçları	◉/⊙	Diğer bilgileri ekranda açabilirsiniz veya kapayabilirsiniz.
Gizli bildirimler	Sıfırla	Saklı bildirimleri tekrar gösteriniz.

"Dil"

Ayar	Seçim	Açıklama
Dil	Bkz. ekrandaki bilgi.	Menü dilini ayarlayınız.

"Saat & birimler"

Ayar	Seçim	Açıklama
Saat	Bkz. ekrandaki bilgi. ◉/⊙	Ekrandaki talimatları izleyiniz ve saati ayarlayınız. Otomatik ayarlanan saati açınız veya kapatınız.
Saat formatı	"12"/"24"	Saat biçimini ayarlayınız.
Sıcaklı birimi	"°F"/"°C"	Sıcaklık biriminin ayarlanması.

"Gelişmiş"

Ayar	Seçim	Açıklama
Demo modu	◉/⊙	Sergileme modunun açılması veya kapatılması. Sergileme modunda cihaz soğutma yapmaz. **Not:** Sergileme modu, cihaz etkinleştirildikten sonra belirli bir süre için kullanılabilir.
Bekleme modunu görüntüle	◉/⊙	Bekleme modunu açınız veya kapatınız.
Fabrika ayarları	Geri yükle	Cihaz fabrika ayarlarına geri döndürünüz.

"Cihaz"

Ayar	Seçim	Açıklama
Hızlı dondurma otomatiği	◉/⊙	Otomatik Hızlı dondurma seçeneğinin etkinleştirilmesi veya devre dışı bırakılması. → *"Otomatik Hızlı dondurma", Sayfa 23*
Kapak açma yardımı	Bkz. ekrandaki bilgi.	Kapı açma yardımını açınız veya kapatınız. Kapı açma yardımı →*Sayfa 24*
Cihaz tanıtımı	Başlat	Cihazı tanıyınız ve ayarları kişiselleştiriniz.

"Ev ağı"

Ayar	Seçim	Açıklama
WiFi	◉/⊙	"WiFi"'ı açınız veya kapatınız.
Home Connect asistanı	Bkz. ekrandaki bilgi.	Home Connect ayarı. →*Sayfa 26*
Kamera	◉/⊙	Kameraların açılması veya kapatılması. → *"Kamera", Sayfa 16*
Ağ bilgileri	Bkz. ekrandaki bilgi.	Ağ bilgileri Home Connect görüntülenir.
Ağ kimlik bilgisini sıfırla	Onayla	Home Connect ayarları sıfırlayınız.

"Ekran"

Ayar	Seçim	Açıklama
Parlaklık	"1" ile "6" arasında ◉/⊙	Ekran aydınlatması manuel ayarlanmalıdır. Otomatik ekran aydınlatmasının açılması veya kapatılması.
Basitleştirilmiş ana ekran	◉/⊙	Bekleme modunu açınız veya kapatınız. Bekleme modu, ekranda azaltılmış içerikleri gösterir ve açık çekmeceleri vurgular.
Çocuk kilidi	Bkz. ekrandaki bilgi.	"Çocuk kilidi" açınız veya kapatınız.

10 Ek fonksiyonlar

Cihazınızın hangi ayarlanabilir ek fonksiyonlara sahip olduğunu öğreniniz. Home Connect uygulaması üzerinden başka ilave fonksiyonlar da ayarlanabilir.

10.1 Hızlı soğutma

Hızlı soğutma seçeneğinde soğutma bölmesi mümkün olan en azami soğutmayı sağlar.

Soğutma bölmesinde fazla miktarda yiyecek depolamadan önce Hızlı soğutma seçeneğini açınız.

Not: Hızlı soğutma açıldığında daha çok ses oluşabilir.

Hızlı soğutma seçeneğinin açılması

1. Sıcaklık göstergesine (soğutucu bölmesi) dokununuz.
2. ✳ alanına dokununuz.

✔ ✳ sıcaklık göstergesinde (soğutucu bölmesi) yanar.

Not: Yakl. 6 saat sonra cihaz normal moda geçer.

Hızlı soğutma kapatılması

1. Sıcaklık göstergesine (soğutucu bölmesi) dokununuz.
2. ✳ alanına dokununuz.
✔ Sıcaklık göstergesindeki (soğutucu bölmesi) ✳ söner.
✔ Önceden ayarlanan sıcaklık görüntülenir.

10.2 Otomatik Hızlı dondurma

Otomatik Hızlı dondurma devredeyken, dondurucu bölmesi normal moddan çok daha yüksek bir soğutma sağlar. Bu, yiyeceğin daha hızlı donacağı anlamına gelir.
Sağdan başlayarak asılı dondurulmuş gıda kabına taze yiyecek koyarsanız, otomatik Hızlı dondurma devreye girer.
Otomatik Hızlı dondurma fabrika tarafında etkinleştirilmiştir. Otomatik Hızlı dondurma devre dışı bırakılabilir. Otomatik Hızlı dondurma açıksa ⁂ yanar ve cihaz içinden daha fazla ses gelebilir.
Otomatik Hızlı dondurma sona erdikten sonra cihaz otomatik olarak normal moda geçer.

Not: Otomatik Hızlı dondurma seçeneğinin nasıl etkinleştirileceğini ve devre dışı bırakılacağını temel ayarlardan öğrenebilirsiniz. → *Sayfa 21*

Otomatik Hızlı dondurma iptali

1. Sıcaklık göstergesine (dondurucu bölmesi) dokununuz.
2. ⁂ alanına dokununuz.
✔ Sıcaklık göstergesindeki (derin dondurucu bölmesi) ⁂ söner.
✔ Önceden ayarlanan sıcaklık görüntülenir.

10.3 Manuel Hızlı dondurma

Hızlı dondurma modunda dondurucu bölmesi mümkün olan en soğuk dereceye getirilir.
2 kg'dan fazla yiyecek miktarlarını depolamadan 4 ile 6 saat önce Hızlı dondurma ayarlanmalıdır.
Buz küpü üretimini hızlandırmak için Hızlı dondurma sembolüne basınız.

Not: Hızlı dondurma açıldığında daha çok ses oluşabilir.

Manuel Hızlı dondurma açılması

1. Sıcaklık göstergesine (dondurucu bölmesi) dokununuz.
2. ⁂ alanına dokununuz.
✔ Sıcaklık göstergesinde (dondurucu bölmesi) ⁂ yanar.

Not: Yakl. 54 saat sonra cihaz normal moda geçer.

Manuel Hızlı dondurma kapatılması

1. Sıcaklık göstergesine (dondurucu bölmesi) dokununuz.
2. ⁂ alanına dokununuz.
✔ Sıcaklık göstergesindeki (derin dondurucu bölmesi) ⁂ söner.
✔ Önceden ayarlanan sıcaklık görüntülenir.

10.4 Tatil modu

Uzun süre uzakta olacaksanız, cihazda enerji tasarruflu tatil modunu açabilirsiniz.

⚠ **DİKKAT**
Sağlık tehlikesi!
Tatil modu açıkken soğutucu bölmesi ısınır. Yüksek sıcaklık nedeniyle, bakteriler oluşabilir ve yiyeceklerin bozulmasına neden olabilir.
▸ Tatil modunda soğutma bölmesinde herhangi bir besin muhafaza etmeyiniz.

Cihaz sıcaklıkları otomatik olarak ayarlar.

Soğutucu bölmesi	14 °C (58 °F)
Soğuk depolama gözü	Sıcaklık değiştirilmemiş
Dondurucu bölmesi	Sıcaklık değiştirilmemiş

Notlar
- Tatil modunda buz küpü üretimi kapatılır.
- Tatil modunun nasıl açılacağı servis ayarlarında bulunabilir. →*Sayfa 28*

10.5 Kapı açma yardımı

Kapı açma yardımı, kapının açılması sırasında sizi destekler.

Not: Kapı açma yardımını nasıl açacağınızı veya kapatacağınızı temel ayarlardan öğrenebilirsiniz. →*Sayfa 21*

Kapağın kapı açma yardımıyla açılması

DİKKAT
Kapının defalarca zamanından önce kapatılması aşınmaya veya kapı açma yardımının arızalanmasına neden olabilir.
Kapı açma yardımı aktif olduğu sürece kapıyı kesinlikle kapatmayınız.
- ▸ Buna rağmen kapıyı kapattıysanız, kapıyı 5 dakika boyunca kapalı durumda bırakınız. Kapı açma yardımı yeniden ayarlanır.

1. Kapının ortasına basınız.
- ✔ Kapı açma yardımı dışarı sürülür ve kapıyı belirli bir aralıkta açar.
2. Kapıyı manuel olarak açınız. Kapıyı 3 saniye boyunca daha fazla açmazsanız kapı açma yardımı tekrar içeri sürülür ve kapı kapanır.

10.6 Bekleme modu

Bekleme modu, mutlaka gerekli olmayan tüm işlevleri kapatır.

Bekleme modunda aşağıdaki fonksiyonlar kapatılır:
- Hızlı soğutma
- Otomatik Hızlı dondurma ve manuel Hızlı dondurma
- Alarm
- Buz küpü üretimi
- İç aydınlatma
- Sesli sinyaller
- Kumanda bölümündeki bildirimler

Notlar
- Bekleme modu süresince kumanda panelinin aydınlatması kısılır.
- Bekleme modunun nasıl açılacağını temel ayarlardan öğrenebilirsiniz. →*Sayfa 21*

11 Alarm

11.1 Kapı alarmı

Cihaz kapağı uzun süre açık kalırsa, kapı alarmı devreye girer.
Bir ikaz sesi duyulur ve ekranda 🔔 "Kapı alarmı soğutma ve dondurucu bölmesi" gösterilir.

Kapı alarmının kapatılması

- ▸ Cihaz kapısını kapatınız veya 🔔 seçeneğine tuşlayınız.
- ✔ İkaz sesi kapalıdır.

11.2 Isı derecesi alarmı

Dondurucu bölmesi çok sıcak olursa, sıcaklık alarmı devreye girer.
Bir ikaz sesi duyulur ve 🔔 "Sıcaklık alarmı" yanar.

⚠ **DİKKAT**
Sağlık tehlikesi!
Buz çözme işleminde bakteriler çoğalabilir ve dondurulmuş besinler bozulabilir.
- Buzu çözülmeye başlamış veya çözülmüş yiyecekler tekrar dondurulmamalıdır.
- Ancak pişirildikten veya kızartıldıktan sonra yeniden dondurulmalıdır.
- Bu durumda azami depolama süresi tamamen kullanılmamalıdır.

Sıcaklık alarmı şu durumlarda devreye girebilir:
- Cihaz devreye sokuluyor, yani çalıştırılıyor.
  Yiyecekleri ancak ayarlanan sıcaklığa ulaşıldığında depolayınız.
- Çok miktarda taze besin cihaza yerleştirilmiştir.
  Büyük miktarlarda yiyecek depolamadan önce Hızlı dondurma fonksiyonunu açınız.
- Dondurucu bölmesi kapağı çok uzun süre açılmıştır.
  Dondurulmuş yiyeceklerin çözülüp çözülmediğini kontrol ediniz.

Sıcaklık alarmının kapatılması
- ✓ alanına dokununuz.
- ✔ İkaz sesi kapalıdır.
- ✔ Ekranda, dondurucu bölmesinde geçerli olan en yüksek sıcaklık gösterilir. Ardından ekranda tekrar ayarlanan sıcaklık gösterilir.
- ✔ Bu andan itibaren en yüksek sıcaklık yeniden belirlenir ve belleğe kaydedilir.

12 Home Connect

Bu cihaz ağ bağlantısı için uygundur. Fonksiyonları Home Connect uygulaması üzerinden kumanda etmek için cihazınızı bir mobil cihaza bağlayınız.
Home Connect hizmetleri her ülkede sunulmaz. Home Connect fonksiyonunun kullanılabilirliği, ülkenizde Home Connect hizmetlerinin sunulup sunulmamasına bağlıdır. Buna ilişkin bilgileri şurada bulabilirsiniz: *www.home-connect.com*.
Home Connect kullanabilmek için öncelikle WLAN ev ağına (Wi-Fi [1]) ve Home Connect uygulamasına bağlantı kurunuz.
Cihazı açtıktan sonra, dahili cihaz başlatma işleminin tamamlanması için en az 2 dakika bekleyiniz. Ancak bunun üzerine Home Connect'i ayarlayınız.
Home Connect uygulaması, sizi oturum açma sürecinin tamamı boyunca yönlendirir. Home Connect uygulamasında belirtilen talimatları izleyiniz ve bilgi notlarını dikkate alınız.

Notlar
- Bu kullanım kılavuzundaki güvenlik uyarılarına uyunuz ve ayrıca cihazı Home Connect uygulaması üzerinden kullandığınızda da bu kurallara uyulduğundan emin olunuz.
  → *"Güvenlik", Sayfa 4*
- Cihazın manuel kullanımı her zaman önceliklidir. Bu süre içinde Home Connect uygulaması üzerinden kullanım mümkün değildir.

[1] Wi-Fi, Wi-Fi Alliance kuruluşunun tescilli bir markasıdır.

12.1 Home Connect kurulumunu yapınız

Gereklilik: Cihaz, kurulum yerinde WLAN ev ağını (Wi-Fi) çekiyor.

1. Aşağıdaki QR kodunu taratınız.

RFGG1T01

QR kod üzerinden Home Connect uygulamasını indirebilirsiniz ve cihazınızı bağlayabilirsiniz.

2. Home Connect uygulamasındaki talimatları takip ediniz.

12.2 Home Connect yazılım güncellemesinin kurulması

Not: Home Connect yazılım güncellemesi mevcut olduğunda, Home Connect uygulamasında bir mesaj görünür.
Güncel yazılım sürümüne, cihazınızın cihaz bilgileri altında Home Connect uygulamasından ulaşabilirsiniz.

- ▸ Home Connect yazılım güncellemesini kurmak için, Home Connect uygulamasındaki talimatları takip ediniz.
- ✔ Kumanda paneli kurulum sırasında kısmen kilitlenir.

12.3 Home Connect ayarlarının sıfırlanması

Cihazınızı WLAN ev ağınıza (Wi-Fi) bağlamakla ilgili sorun yaşıyorsanız veya cihazınızla başka bir WLAN ev ağında (Wi-Fi) oturum açmak istiyorsanız Home Connect ayarlarını sıfırlayabilirsiniz.

Not: Home Connect'i sıfırlama ayarlarını, temel ayarlar içerisinde bulabilirsiniz. →*Sayfa 19*

12.4 Uzaktan teşhis

Müşteri Hizmetlerine bu istekle başvurursanız, cihazınız Home Connect sunucusuna bağlıysa ve cihazı kullandığınız ülkede uzaktan hata tespiti kullanılıyorsa, Müşteri Hizmetleri uzaktan hata tespiti üzerinden cihazınına erişebilir.

İpucu: Daha fazla bilgi ve uzaktan hata tespitinin ülkenizde kullanılıp kullanılamadığına dair açıklamalar için yerel web sitenizdeki servis/destek alanına bakınız: *www.home-connect.com*.

12.5 Veri güvenliği

Veri güvenliği ile ilgili bilgileri dikkate alınız.

Cihazınız internete bağlı bir ev ağına ilk defa bağlandığında, aşağıdaki kategorilerdeki verileri Home Connect sunucusuna aktarır (ilk kayıt):

- Benzersiz cihaz tanıtıcısı (cihaz anahtarlarından ve monte edilen Wi-Fi iletişim modülünün MAC adresinden oluşur).
- Wi-Fi iletişim modülü güvenlik sertifikası (bilişim teknolojileri bakımından bağlantı güvenliğini sağlamak için).
- Ev cihazınızın güncel yazılım versiyonu ve donanım versiyonu.
- Fabrika ayarlarına olası bir geri alma durumuna dair bilgiler.

Bu ilk kayıt işlemi Home Connect fonksiyonlarını kullanıma hazır hale getirir ve sadece Home Connect fonksiyonlarını ilk defa kullanmak

istediğinizde yapılması gereken bir işlemdir.

Notlar

- Home Connect fonksiyonlarının sadece Home Connect uygulamasıyla bağlantılı olarak kullanılabileceğine dikkat edin. Veri güvenliğine ilişkin bilgileri Home Connect uygulaması içinden çağırabilirsiniz.
- Kullanıcıların, kişilerin veya mekanların cihazın kameraları tarafından yakalanabileceği ve bu nedenle Home Connect uygulamasında görüntülenebileceği bir olasılık bulunmaktadır. Bu tür fotoğraflar, Home Connect sistemi tarafından Home Connect uygulamasında sunulma amacıyla işlenir. Veri işlemesine ilişkin bilgileri Home Connect uygulaması içinden çağırabilirsiniz.

12.6 Home Connect bağlantısı nın durumu

Burada Home Connect bağlantısının durumuna bir genel bakış bulabilirsiniz.

Sembol	Açıklama
	Cihaz Home Connect uy gulamasına bağlıdır.
	Uzaktan hata tespiti devrededir.

13 Servis ayarları

Çeşitli servis ayarları yapabilirsiniz.

13.1 Servis ayarlarının değiştirilmesi

1. "Modlar & Servis" seçeneğine kaydırınız.
2. İstediğiniz servis ayarına siliniz ve dokununuz.
3. Servis ayarını değiştiriniz.

13.2 Servis ayarlarına genel bakış

Burada servis ayarlarına genel bir bakış bulabilirsiniz.

Hızlı kılavuz

Ayar	Seçim	Açıklama
Soğutma dondurucu çekmece çıkart Üst derin dondurucu çekmece çıkart Partikül su filtresi temizleme Karbon su filtresi değişimi	Bkz. ekrandaki bilgi.	Talimatların ekranda adım adım görüntülenir. İstediğiniz kılavuza dokununuz ve ekrandaki talimatları izleyiniz.

Tatil modu

Ayar	Seçim	Açıklama
Tatil modu	◉/⊙	Tatil modunun açılması veya kapatılması. → *"Tatil modu", Sayfa 23*

Filtre yönetimi

Ayar	Seçim	Açıklama
Su filtresi doluluğu Hava filtresi doluluğu Etilen emici doluluğu	Bkz. ekrandaki bilgi.	Su filtresi durumu görüntülenir. Koku filtresi durumu görüntülenir. Etilen emici durumu görüntülenir.

Cihaz bilgileri

Ayar	Seçim	Açıklama
E-numarası: Seri numarası: FD (üretim tarihi): Z-Numarası: MAC Adresi: WiFi SSID: IPv4 adresi:	Bkz. ekrandaki bilgi.	Cihazla ilgili bilgileri görüntüler.

14 Soğutucu bölmesi

Soğutucu bölmesinde süt ürünleri, yumurta, hazır yiyecekler, unlu mamülller, açılmış konserveler ve sert peynirleri saklayabilirsiniz.
Sıcaklık 2 °C (46 °F) ile 8 °C (36 °F) arasında ayarlanabilir.
Soğuk depolama üzerinden kolay bozulan besinleri kısa ila orta uzunlukta bir süre boyunca depolayabilirsiniz. Seçilen sıcaklık ne kadar düşük olursa yiyecekler o kadar uzun süre taze kalır.

14.1 Yiyecekleri soğutucu bölmesinde saklamaya yönelik ipuçları

- Sadece taze ve bozulmamış yiyecekleri saklayınız.
- Yiyecekleri hava geçirmeyecek şekilde paketlenmiş veya üstü kapalı olarak saklayınız.
- Hava sirkülasyonunu bozmamak ve yiyeceklerin donmasını önlemek için, yiyeceği iç havalandırma deliklerinin önüne veya doğrudan arka panele temas edecek şekilde yerleştirmeyiniz.
- Sıcak yiyecek ve içeceklerin soğumasını bekleyiniz.

- Üretici tarafından belirtilen dayanma tarihini veya son kullanma tarihini dikkate alınız.

14.2 Soğutucu bölmesindeki soğutma alanları

Hava dolaşımlı soğutma sistemi, soğutucu bölmesinde hava eşit bir şekilde dolaşır ve tüm gözlerde sabit bir sıcaklık sağlar.

En soğuk alan

En soğuk bölge, arka paneldeki alt bölümdür.

İpucu: Kolay bozulan gıdaları; örneğin balık, sucuk ve et gibi, soğuk depolama haznesinde saklayınız.
→ *"Soğuk depolama gözü", Sayfa 29*

15 Soğuk depolama gözü

Soğuk depolama haznesinde, taze gıdaları buzdolabı bölmesinde olduğundan üç kat daha uzun süre taze tutabilirsiniz.
Sıcaklık, ön tanımlı saklama ayarları üzerinden 0 °C (32 °F) ila 3 °C (37 °F) aralığında ayarlanabilir.
Soğuk depolama haznesindeki düşük sıcaklık ve optimum nem, çabuk bozulan yiyecekler için ideal depolama koşulları sağlar.

15.1 Soğuk depolama haznesinde saklama önerileri

Saklama ayarı	Yiyecek
Meyve & sebzeler	Meyve ve sebzelerle karışık dolum
Meyve	Meyve
Sebzeler	Sebze
Et	Et
Balık	Balık ve deniz ürünleri
İçecekler	İçecekler
Şarküteri	Dilim ürün ve şarküteri ürünleri
Peynir	Peynir ve süt ürünleri
Karma dolum miktarı	Karışık depolama

İpucu: Meyveler, sebzeler, içecekler ve atıştırmalıklar 0 C (32 F) altında donabilir.
İlgili ve saklama ayarlarını sadece "Et" ve "Balık" için kullanınız.

15.2 0 °C (32 °F) sıcaklıkta soğuk depolama haznesindeki saklama süreleri

Depolama süresi yiyeceklerinizin başlangıç kalitesine bağlıdır.

Yiyecek	Depolama süresi
Taze balık, deniz ürünleri	3 güne kadar
Kümes hayvanları, et (pişirilmiş/kızartılmış)	5 güne kadar
Sığır, domuz, kuzu, sucuk türü ürünler (dilim ürün)	7 güne kadar
Tütsülenmiş balık, brokoli	14 güne kadar
Salata, rezene, kayısı, erik	21 güne kadar
Yumuşak peynir, yoğurt, süzme yoğurt, yağsız süt, karnabahar	30 güne kadar

16 Dondurucu bölmesi

Dondurucu bölmesinde dondurulmuş yiyecekleri muhafaza edebilir, yiyecekleri dondurabilir ve buz küpleri yapabilirsiniz.
Sıcaklık –16 °C (3 °F) ile –24 °C (–11 °F) arasında ayarlanabilir.
Besinlerin uzun süreli depolanması –18 C (0 F) veya daha soğuk derecelerde gerçekleştirilmelidir.
Besinleri donma yanıklarından korumak amacıyla –24 °C (–11 °F) kalıcı sıcaklık ayarı yapılması mümkündür.
Yağlı besinleri, örneğin balık ve et, oksidasyondan korumak amacıyla –24 °C (–11 °F) kalıcı sıcaklık ayarı yapılması mümkündür.
Dondurucu bölmesi sıcaklığı –24 °C (–11 °F)'den itibaren yanar ❄.
Dondurulmuş depolama ile çabuk bozulan yiyecekleri uzun süre depolayabilirsiniz. Düşük sıcaklıklar bozulmayı yavaşlatır veya durdurur.

16.1 Dondurma kapasitesi

Dondurma kapasitesi ne kadar yiyeceğin kaç saatte tamamen dondurulabileceğini belirtir.
Dondurma kapasitesine yönelik bilgileri tip plakasında bulabilirsiniz.
→ *"Cihaz", Şek.* 1/15 *Sayfa 14*

Dondurma kapasitesi için ön koşullar

1. Taze yiyecekleri saklamadan yakl. 24 saat önce Hızlı dondurma açılmalıdır.
2. Yiyecekleri önce dışarı çekilebilen donmuş gıda kabında saklayınız.

16.2 Derin dondurucu bölümünün tamamının kullanılması

Maksimum miktarda dondurulacak gıda maddesini derin dondurucu bölümüne nasıl yerleştireceğinizi öğreniniz.

1. Dondurucu bölmesindeki tüm çıkarılabilen yerleştirme parçalar çıkarılmalıdır. → *Sayfa 34*
2. Yiyecekleri doğrudan rafların ve derin dondurucu bölmesinin tabanına istifleyiniz.

16.3 Yiyecekleri dondurucu bölmesinde saklamaya yönelik ipuçları

- Yiyecekleri hava geçirmeyecek şekilde paketlenmiş olarak saklayınız.
- Dondurulacak yiyeceklerin donmuş yiyeceklere temas etmesi önlenmelidir.
- Yiyecekleri askıya alınmış dondurucu kabında geniş bir alana dağıtınız.

16.4 Taze yiyecekleri dondurmaya yönelik ipuçları

- Yalnızca taze ve iyi durumdaki yiyecekler dondurulmalıdır.
- Yiyecekler porsiyonlar halinde dondurulmalıdır.
- Hazır yiyecekler, çiğ tüketilebilir yiyeceklerden daha uygundur.
- Dondurmadan önce sebzeleri yıkayınız, doğrayınız ve haşlayınız.
- Dondurmadan önce meyveleri yıkayınız, çekirdeklerini çıkarınız ve soyunuz, gerekirse şeker veya askorbik asit çözeltisi ekleyiniz.
- Donmaya uygun gıdalar örn. fırın mamulleri, balık ve deniz ürünleri,

et, av ve kümes hayvanları, kabuksuz yumurta, peynir, tereyağı, lor peyniri, hazır yemekler ve yemek artıklarıdır.
- Dondurmaya uygun olmayan gıdalar örn. yaprak salatalar, turp, kabuklu yumurta, üzüm, kırmızı elma ve armut, yoğurt, ekşi krema, taze krema ve mayonezdir.

Dondurulacak yiyeceklerin ambalajlanması

Uygun ambalaj malzemesi ve doğru ambalaj türü, ürün kalitesini önemli ölçüde korur ve donma yanıklarını önler.

1. Yiyecekler ambalaja koyulmalıdır.
2. Hava bastırılarak boşaltılmalıdır.
3. Yiyeceklerin tadını yitirmemesi veya kurumaması için, ambalaj hava sızdırmayacak şekilde kapatılmalıdır.
4. Ambalajın üzerine içeriği ve dondurulma tarihi yazılmalıdır.

16.5 Dondurulacak yiyeceklerin –18 °C (0 °F) sıcaklıkta dayanıklılığı

Yiyecek	Depolama süresi
Balık, sucuk, hazır yemekler, unlu mamuller	maksimum 6 ay
Kümes hayvanları, et	maksimum 8 ay
Sebze, meyve	maksimum 12 ay

16.6 Dondurulmuş yiyecekler için buz çözme yöntemleri

⚠ **DİKKAT**

Sağlık tehlikesi!

Buz çözme işleminde bakteriler çoğalabilir ve dondurulmuş besinler bozulabilir.

- ▸ Buzu çözülmeye başlamış veya çözülmüş yiyecekler tekrar dondurulmamalıdır.
- ▸ Ancak pişirildikten veya kızartıldıktan sonra yeniden dondurulmalıdır.
- ▸ Bu durumda azami depolama süresi tamamen kullanılmamalıdır.

- Soğutucu bölmesindeki balık, et, peynir ve quark gibi hayvansal gıdaların buzu çözülmelidir.
- Ekmeğin buzu oda sıcaklığında çözülmelidir.
- Hemen tüketilecek yiyecekler mikrodalgada, fırında veya ocakta hazırlanmalıdır.

17 Su sistemi

Cihazınızda suyu ileten bileşenler bulunmaktadır.
Su sistemi yalnızca bir su filtresi veya baypas kapağı takılıysa çalışır.
Cihazı içme suyu bağlantısından ayırmadan önce, buz küpü üretimini kapatınız. →*Sayfa 33*

17.1 Baypas kapağı

Baypas kapağı, sudan yalnızca kaba partikülleri filtreler ve gerekirse temizlenebilir.

Not: Baypas kapağı sudaki bakterileri veya mikropları filtrelemez.

İpucu: Kloraminler, kurşun ve farmasötik maddeler gibi diğer kirleri azaltmak istiyorsanız ve harici bir su

filtresi sistemi kurmuyorsanız, çıkışı bir su filtresiyle değiştirebilirsiniz. Yeni bir su filtresini müşteri hizmetlerimizden, bayinizden veya web sitemizden temin edebilirsiniz.

Baypas kapağının su filtresi ile değiştirilmesi

1. Filtre kapağını Yukarıya doğru açınız.

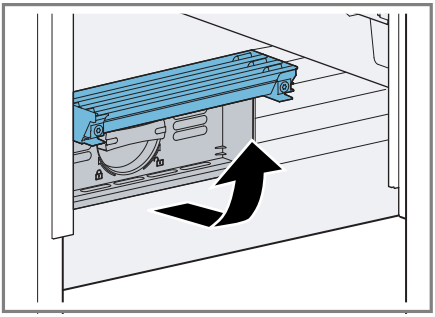

2. Döner düğme saat yönünün tersine 90° döndürülmeli ① ve baypas kapağı çıkarılmalıdır ②.
   - Basınca maruz olabileceğinden dolayı, baypas kapağını dikkatlice çıkarınız.

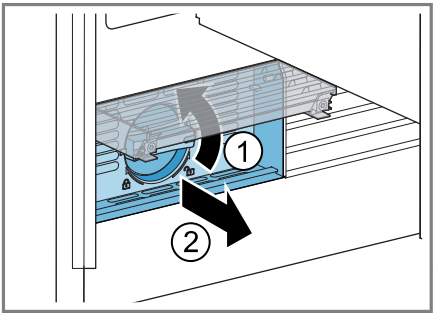

Notlar
- Çıkarıldığında, baypas kapağınndan biraz su damlar. Damlayan suyu kuru bir bezle alınız.
- Kullanılmış baypas kapağını, ev atıkları ile birlikte imha edebilirsiniz.

3. Su filtresini dayanak noktasına kadar filtre açıklığına itiniz ve saat yönünde 90° çeviriniz.
4. Filtre kapağını kapatınız.Filtre kapağını kapatınız.
5. İlk 24 saatte üretilen buz küplerini atınız ve 5 dakika boyunca üretilen suyu alınız ve dökünüz.

17.2 Buz küpü hazırlayıcı

Buz küpleri üretmek için buz küpü hazırlayıcının çeşitli fonksiyonlarını kullanınız.

⚠ **UYARI**
Yaralanma tehlikesi!
Dönen parçalar yaralanmalara neden olabilir.
- Elinizi asla buz küpü hazırlayıcının altına veya içine sokmayınız.

Standart üretim	Buz küpü üretimi

Not: Buz küpü hazırlayıcı, buz küpü haznesinin dolduğunu otomatik olarak algılar ve buz küpü üretimini durdurur.
Buz küpü haznesinin dolması 48 saate kadar sürebilir.

İpucu: Buz küplerinin tadı eskimişse, sonraki 24 saat boyunca üretilen buz küplerini ve buz küpü üretimini kullanmayınız. Buz küplerinin tadı hala kötü ise, su filtresini değiştiriniz.

Buz küpü hazırlayıcının işletime alınması

Notlar
- Buz küpü üretimi, cihaz açılır açılmaz ve derin dondurucu rafı ayarlanan sıcaklığa ulaşır ulaşmaz başlar.
- Derin dondurucu rafı ayarlanan sıcaklığa ulaştığında, ilk buz küpü üretimi yaklaşık 4 saat sonra hazırdır.

Gereklilik: Cihaz, içme suyu bağlantısına bağlanmıştır.

- Hijyenik nedenlerden dolayı ilk 24 saatte üretilen buz küplerini atınız.

Buz küpü üretiminin açılması

1. Buz küpü hazırlayıcı ayarına dokunun.
2. seçeneğine kaydırınız.

Buz küpü üretiminin kapatılması

1. Buz küpü hazırlayıcı ayarına dokunun.
2. seçeneğine kaydırınız.

18 Buz çözme işlemi

18.1 Soğutucu bölmesinde buz çözme

Cihazınızın soğutucu bölmesinin buzu otomatik olarak çözülür.

18.2 Soğuk depolama haznesinde buz çözme

Cihazınızın soğuk depolama haznesi otomatik olarak çözülür.

18.3 Dondurucu bölmesinde buz çözme

Tam otomatik NoFrost sistemi sayesinde, derin dondurucu bölümünde buz oluşmaz. Buz çözme işlemine gerek yoktur.

19 Cihazı temizleme ve bakımını yapma

Erişilemeyen yerler, müşteri hizmetleri tarafından temizlenmelidir. Müşteri hizmetleri tarafından temizlik, masraflara neden olabilir.

19.1 Paslanmaz çelik yüzeyler için bakım bilgileri

Paslanmaz çelik yüzeylerin bakımı ve temizliği için sadece paslanmaz çeliğe uygun temizlik maddeleri ve temizlik bezleri kullanınız.

İpuçları

- Görünür çizikleri önlemek için, paslanmaz çelik yüzeyin yapısı yönünde siliniz.
- Uygun temizlik maddelerini ve temizlik bezlerini müşteri hizmetlerimizden, bayinizden veya web sitemizden temin edebilirsiniz.

19.2 Cihazın temizleme işlemine hazırlanması

1. Cihaz kapatılmalıdır.
2. Cihaz elektrik şebekesinden ayrılmalıdır.
   Elektrik kablosunun elektrik fişi çekilmeli veya sigorta kutusundaki sigorta kapatılmalıdır.
3. Tüm yiyecekleri çıkarınız ve serin bir yerde saklayınız.
   Eğer varsa, yiyeceklerin üzerine soğutma kapları koyulmalıdır.
4. Tüm donanım parçaları ve aksesuar parçaları cihazdan çıkarılmalıdır. →*Sayfa 34*

19.3 Cihazın temizlenmesi

⚠ **UYARI**

Elektrik çarpması tehlikesi!

Cihaza nem girmesi elektrik çarpmasına neden olabilir.

- Cihazı temizlemek için buharlı temizleyiciler veya yüksek basınçlı temizleyiciler kullanmayın.

Aydınlatmadaki veya kumanda elemanlarındaki sıvılar tehlikeli olabilir.

- Yıkama suyu aydınlatmaya veya kumanda elemanlarına girmemelidir.

DİKKAT
Uygun olmayan temizleyiciler cihazın yüzeyine zarar verebilir.
- Sert ovma süngerleri veya bulaşık süngerleri kullanmayın.
- Keskin olan ve ovalama gerektiren temizlik malzemeleri kullanmayın.
- Yüksek oranda alkol içeren temizlik maddeleri kullanmayınız.

Donanım parçalarının ve aksesuarların bulaşık makinesinde yıkanması bunların yapılarının bozulmasına veya renklerinin değişmesine neden olabilir.
- Donanım parçalarını ve aksesuarları asla bulaşık makinesinde yıkamayınız.

1. Cihaz temizleme işlemine hazırlanmalıdır. →*Sayfa 33*
2. Cihaz, donanım parçaları, aksesuar parçaları ve kapak contaları bir temizleme bezi, ılık su ve bir miktar pH derecesi nötr olan bir deterjanla temizlenmelidir.
3. Yumuşak, kuru bir bezle iyice kurulanmalıdır.
4. Donanım parçalarını yerleştiriniz.
5. Cihazın elektrik bağlantısı yapılmalıdır. →*Sayfa 12*
6. Cihaz açılmalıdır.
7. Yiyecekler yerleştirilmelidir.

19.4 Kameranın temizlenmesi

Sıcaklık veya nem değişirse, kamera lensleri buğulanabilir.

1. Kamerayı mikrofiber bir bezle temizleyiniz.
2. Kamera lenslerini mikrofiber bir bez ve piyasada satılan bir yağmur saptırıcı ile temizleyiniz.

19.5 Baypas kapağının temizlenmesi

İpucu: Baypas kapağını yılda bir kez temizleyiniz.

1. Baypas kapağındaki döner düğme saat yönünün tersine 90° döndürülmeli ve baypas kapağı çıkarılmalıdır.
2. Baypas kapağındaki filtre çıkarılmalı ① ve akan suyun altında temizlenmelidir ②.

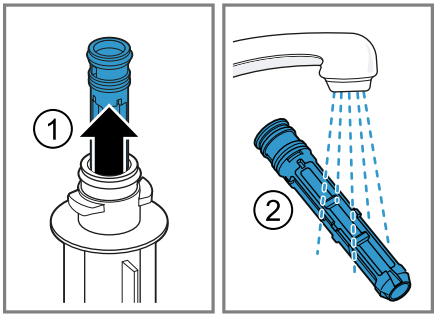

3. Filtre tekrar baypas kapağına takılmalıdır.
4. Baypas kapağı yatay şekilde dayanak noktasına kadar filtre açıklığına itilmeli ve döner düğme saat yönünde 90° döndürülmelidir.

19.6 Donanım parçalarının çıkarılması

Donanım parçalarını kapsamlı bir şekilde temizlemek için bunları cihazdan çıkarınız.

Rafın çıkarılması

- Rafı kaldırınız ① ve çıkarınız ②.

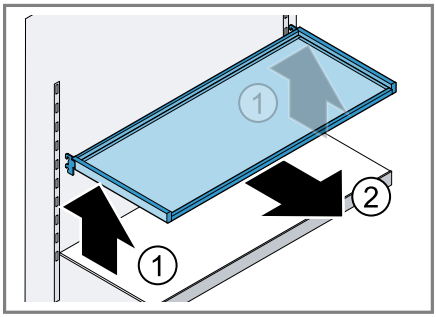

Kapı rafının çıkarılması

- Kapı rafını kaldırınız ve çıkarınız.

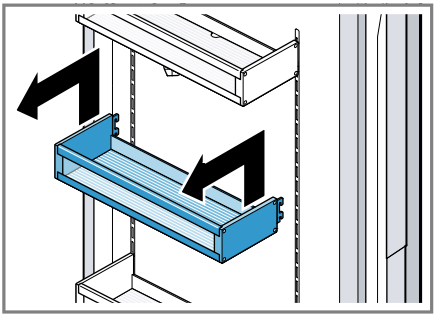

Saklama haznesinin çıkarılması

1. Saklama haznesi sonuna kadar dışarı çekilmelidir.
2. Saklama haznesinin altında, çekmece sürgü kilidini içten dışa doğru her iki taraftan bastırınız ① ve saklama haznesini çıkarınız ②.

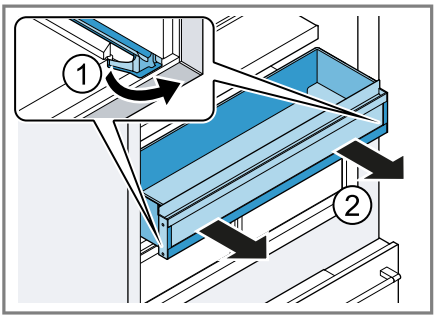

Soğuk depolama haznesinin çıkarılması

1. Soğuk depolama haznesini sonuna kadar dışarı çekiniz.
2. Soğuk depolama haznesinin altında her iki taraftaki çekme rayı kilidini içten dışa doğru itiniz ① ve soğuk depolama haznesini çıkarınız ②.

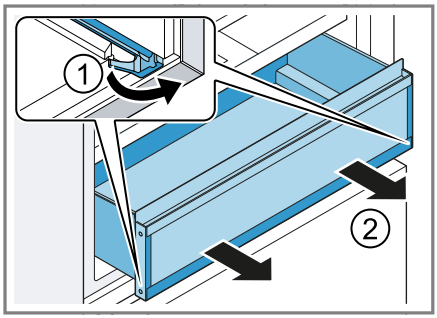

Buz küpü haznesinin çıkarılması

1. Dışarı çekilebilen dondurulacak besin kabını sonuna kadar dışarı çekiniz.
2. Küp buz haznesini önden kaldırınız ve çıkarınız.

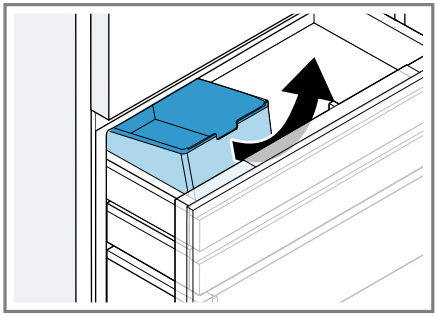

19.7 Koku filtresinin yenisi ile değiştirilmesi

1. Koku filtresi tutucusunu çıkartınız.
2. Kullanılmış koku filtresini, koku filtresi tutucusundan çıkartınız ve

yerine yeni koku filtresini yerleştiriniz.

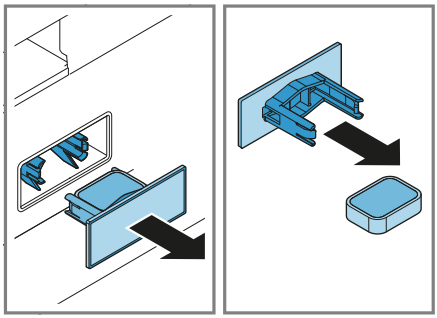

Not: Yeni bir koku filtresini müşteri hizmetlerimizden veya web sitemizden temin edebilirsiniz.

20 Arızaları giderme

Cihazınızdaki küçük arızaları kendiniz giderebilirsiniz. Müşteri hizmetlerine başvurmadan önce arıza gidermeye ilişkin verilen bilgilerden yararlanınız. Bu sayede gereksiz masrafı önlemiş olursunuz.

⚠ **UYARI**

Elektrik çarpması tehlikesi!

Usulüne aykırı onarımlar tehlike teşkil eder.

- Sadece bunun eğitimini almış uzman personel cihazda onarımlar yapabilir.
- Cihazın onarımı sırasında sadece orijinal yedek parçalar kullanılmalıdır.
- Bu cihazın elektrik kablosu zarar görmüşse tehlikenin önlenmesi için, üretici, müşteri hizmetleri veya benzer kalifikasyona sahip bir kişi tarafından değiştirilmelidir.

Hata	Neden ve sorun giderme
Cihaz soğutmuyor, göstergeler ve aydınlatma yanıyor.	Sergileme modu devreye sokulmuştur. **1.** "Ayarlar" seçeneğine kaydırınız. **2.** ⊙ "Gelişmiş" seçeneğine kaydırınız. **3.** "Demo modu" ⊙ seçeneğini tuşlayınız.
LED aydınlatma çalışmıyor.	Farklı sebepler söz konusu olabilir. ▸ Müşteri hizmetlerini arayınız. Müşteri hizmetleri numarasını ilişikteki müşteri hizmetleri dizininde bulabilirsiniz.
Soğutma makinesi daha sık ve daha uzun süre çalışıyor.	Cihaz çok sık şekilde açılmış. ▸ Cihaz kapağını gerekmedikçe açmayınız.
	Dış hava açıklıklarının üzeri kapanmış. ▸ Dış hava açıklıklarının önündeki engelleri gideriniz.

Hata	Neden ve sorun giderme
Soğutma makinesi daha sık ve daha uzun süre çalışıyor.	Hata yoktur. Modern soğutucular daha sık çalışır ve daha verimli soğutmak için farklı güç seviyelerine sahiptir. ▸ Dış hava açıklıklarının önündeki engelleri gideriniz. ▸ Cihazı radyatörlerden, ocaklardan ve diğer ısı kaynaklarından mümkün olduğunca uzağa yerleştiriniz. Cihazı doğrudan gelen güneş ışığına uzun süre maruz bırakmaktan kaçınınız. ▸ Cihazın kapağını sadece gerektiği kadar kısa bir süre için açınız. ▸ Sıcak yiyecek ve içecekleri saklamadan önce soğumalarını bekleyiniz.
Soğutma bölmesinin arka panelinde bir buz tabakası oluşur.	Hata yoktur. Modern soğutucular, soğutucu bölmesinde daha eşit dağılımlı bir sıcaklık sağlar. Soğutma bölmesi arka panelinin buzu düzenli aralıklarla otomatik olarak çözülür. ▸ Cihazın kapağını sadece gerektiği kadar kısa bir süre için açınız. ▸ Yiyecekleri hava almayacak şekilde paketleyiniz veya üzerini kapatınız. ▸ Sıcak yiyecek ve içecekleri saklamadan önce soğumalarını bekleyiniz. ▸ Yiyecekler ile iç duvarlar arasında daima biraz boşluk bırakınız.
Home Connect düzgün biçimde çalışmıyor.	Farklı sebepler söz konusu olabilir. ▸ *www.home-connect.com* adresine gidiniz.
Kameralar, fotoğraf çekmiyor.	Kameralar Home Connect içimde etkinleştirilmedi. ▸ Kameraları etkinleştiriniz.
	Kameralar kalibre edilmemiş. **1.** Cihazı kapatınız. **2.** Cihazı elektrik şebekesinden ayırınız. Elektrik kablosunun elektrik fişini çekiniz veya sigorta kutusundaki sigorayı kapatınız. **3.** Cihazı 5 dakika sonra yeniden bağlayınız.

Hata	Neden ve sorun giderme
Kameralar, fotoğraf çekmiyor.	**4.** Ana şalter ile cihazı açınız. → *"Cihaz", Şek.* **1**/12 *Sayfa 14* **5.** Cihaz kapaklarını kapatınız ve 3 dakika bekleyiniz. **6.** Sorun devam ederse, müşteri hizmetlerini arayınız. Müşteri hizmetleri numarasını ilişikteki müşteri hizmetleri dizininde bulabilirsiniz.
Kameralar net olmayan fotoğraflar çekiyor.	Cihaz kapağı çok hızlı kapatılmış. ▸ Cihaz kapağını yavaş kapatınız.
	Kamera lensleri buğulanmış. Cihaz kapağı çok uzun süre açık kalmış. **1.** Kameraları temizleyiniz. →*Sayfa 34* **2.** Cihaz kapağı uzun süre açık bırakılmalıdır.
	Buğulanmayı önleyici folyo hasarlıdır. ▸ Müşteri hizmetlerini arayınız. Müşteri hizmetleri numarasını ilişikteki müşteri hizmetleri dizininde bulabilirsiniz.
Fotoğraflar eksik, kırpılmamış veya yanlış bir açıdan çekilmiş olabilir.	Kameralar kalibre edilmemiş. **1.** Cihazı kapatınız. **2.** Cihazı elektrik şebekesinden ayırınız. Elektrik kablosunun elektrik fişini çekiniz veya sigorta kutusundaki sigorayı kapatınız. **3.** Cihazı 5 dakika sonra yeniden bağlayınız. **4.** Ana şalter ile cihazı açınız. → *"Cihaz", Şek.* **1**/12 *Sayfa 14* **5.** Cihaz kapaklarını kapatınız ve 3 dakika bekleyiniz. **6.** Sorun devam ederse, müşteri hizmetlerini arayınız. Müşteri hizmetleri numarasını ilişikteki müşteri hizmetleri dizininde bulabilirsiniz.
Ekranda "D" veya "E" ile mesaj görüntüleniyor.	Elektronik sistem bir hata tespit etti. **1.** Cihazı kapatınız. **2.** Cihazı elektrik şebekesinden ayırınız. Elektrik kablosunun elektrik fişini çekiniz veya sigorta kutusundaki sigorayı kapatınız. **3.** Cihazı 5 dakika sonra yeniden bağlayınız. **4.** Mesaj hala görünüyorsa, müşteri hizmetlerini arayınız. Müşteri hizmetleri numarasını ilişikteki müşteri hizmetleri dizininde bulabilirsiniz.
İkaz sesi duyulur ve "Kapı alarmı soğutma bölmesi" gösterilir. Kapı alarmı açıktır.	Cihazın kapağı açık. ▸ Cihazın kapağını kapatınız.

Hata	Neden ve sorun giderme
İkaz sesi duyulur ve "Kapı alarmı dondurucu bölmesi" gösterilir. Kapı alarmı açıktır.	Cihazın kapağı açık. ▸ Cihazın kapağını kapatınız.
İkaz sesi duyulur ve "Sıcaklık alarmı" yanar. Sıcaklık alarmı açıktır.	Farklı sebepler söz konusu olabilir. **1.** ✓ alanına dokununuz. ✔ Alarm kapatılır. **2.** Birkaç saat sonra, dondurucu bölmesinde ayarlanan sıcaklığa ulaşılıp ulaşılmadığını yeniden kontrol ediniz.
	Cihaza çok fazla miktarda taze besin yerleştirilmiş. ▸ Dondurma kapasitesini aşmayınız. → *"Dondurma kapasitesi", Sayfa 30*
Sıcaklık derecesi, yapılmış ayardan çok daha farklı.	Farklı sebepler söz konusu olabilir. **1.** Cihazı kapatınız. **2.** Cihazı yakl. 5 saniye sonra yeniden açınız. ▸ Sıcaklık derecesi çok yüksekse sıcaklığı birkaç saat sonra yeniden kontrol ediniz. ▸ Sıcaklık derecesi çok düşükse sıcaklığı sonraki gün yeniden kontrol ediniz.
Cihazdan su çıkıyor.	Su bağlantısı veya su hortumu sızdırıyor. ▸ Su bağlantılarının gevşememiş durumda olduğunu ve su hortumunun hasarsız olduğunu kontrol ediniz. Gerekirse su hortumunu değiştiriniz.
Buz küpü üretimi düşük.	Cihaz bağlandı. ▸ İlk buz küpü üretimi tamamlanana kadar yaklaşık 4 saat bekleyiniz.
	Dondurucu bölmesi sık sık veya uzun süre açıldı. ▸ Birkaç saat sonra buz küpü üretimini kontrol ediniz.
	Su basıncı düşük. ▸ Su besleme sisteminin veya harici su filtresi sisteminin su basıncını kontrol ediniz, örn. Ters ozmoz sistemi. Cihazı sadece yeterli su basıncına sahip bir su bağlantısına bağlayınız. →*Sayfa 10*
	Baypas kapağı tıkanmış. ▸ Baypas kapağını temizleyiniz. →*Sayfa 34*
	Yiyecekler veya nesneler buz küpü hazırlayıcının seviye sensörünü engelliyor. ▸ Buz küpü haznesindeki tüm yiyecekleri ve nesneleri çıkarınız.

Hata	Neden ve sorun giderme
Buz küpü üretimi düşük.	Buz küpü hazırlayıcı arızalı. **1.** Cihazı kapatınız. **2.** Cihazı elektrik şebekesinden ayırınız. Elektrik kablosunun elektrik fişini çekiniz veya sigorta kutusundaki sigorayı kapatınız. **3.** Cihazı 5 dakika sonra yeniden bağlayınız. **4.** Sorun devam ederse, müşteri hizmetlerini arayınız. Müşteri hizmetleri numarasını ilişikteki müşteri hizmetleri dizininde bulabilirsiniz.
Buz küpü hazırlayıcı çalışmıyor.	Buz küpü üretimi kapalı. ▸ Buz küpü üretimini açınız. →*Sayfa 33*
	Su beslemesi yok. ▸ Bir su beslemesi olduğundan ve su bağlantısındaki köşe vanasının açık olduğundan emin olunuz. Gerekirse bir tesisatçı ile iletişime geçiniz.
	Su hortumu bükülmüş. ▸ Su beslemesini kapatınız ve su hortumundaki bükülmeyi düzeltiniz. Gerekirse su hortumunu değiştiriniz.
	Buz küpü hazırlayıcı arızalı. **1.** Cihazı kapatınız. **2.** Cihazı elektrik şebekesinden ayırınız. Elektrik kablosunun elektrik fişini çekiniz veya sigorta kutusundaki sigorayı kapatınız. **3.** Cihazı 5 dakika sonra yeniden bağlayınız. **4.** Sorun devam ederse, müşteri hizmetlerini arayınız. Müşteri hizmetleri numarasını ilişikteki müşteri hizmetleri dizininde bulabilirsiniz.
Cihaz uğultu, kabarcık, vızıldama, lıkırdama, tıklama, çatlama veya tangırdama sesi çıkarıyor.	Hata yok. Soğutma ünite grubu, vantilatör gibi bir motor çalışıyor. Boruların içinde soğutma maddesi akıyor. Motor, anahtar, solenoid valfler ve su valfleri açılır veya kapanır. Otomatik buz çözme yapılıyor. Buz küpleri buz küpü haznesine düşüyor. Herhangi bir işlem uygulamaya gerek yoktur.
Cihazdan sesler geliyor.	Cihaz düz yerleştirilmemiş. ▸ Cihazı bir su terazisi ve vidalı ayakların yardımı ile hizalayınız.
	Donanım parçaları sallanıyor veya sıkışıyor. ▸ Çıkarılabilir donanım parçalarını kontrol ediniz ve gerekirse yeniden takınız.
	Şişeler veya kaplar birbirine değiyor. ▸ Şişeleri veya kapları birbirinden uzaklaştırınız.

Hata	Neden ve sorun giderme
Cihazdan sesler geliyor.	Hızlı dondurma açık. Herhangi bir işlem uygulamaya gerek yoktur.

20.1 Elektrik kesintisi

Elektrik kesintisi sırasında, cihazdaki sıcaklık artar, bu da saklama süresini ve donmuş ürünlerin kalitesini düşürür.
Cihazınızla ilgili web sitemizde bir arıza durumunda dondurulacak gıda maddelerini saklama süresine ilişkin teknik verileri bulabilirsiniz.

Notlar

- Elektrik kesintisi sırasında cihazın kapağını olabildiğince az açınız ve başka yiyecek saklamayınız.
- Elektrik kesintisinden hemen sonra yiyeceğin kalitesini kontrol ediniz.
  - Çözülmüş ve 5 °C'den daha sıcak olan donmuş yiyecekleri atınız.
  - Hafif çözülmüş donmuş yiyecekleri pişiriniz veya kızartınız ve tüketiniz veya dondurunuz.

21 Depolama ve atığa verme

21.1 Cihazın devre dışı bırakılması

1. Cihaz kapatılmalıdır.
2. Cihaz elektrik şebekesinden ayrılmalıdır.
   Elektrik kablosunun elektrik fişi çekilmeli veya sigorta kutusundaki sigorta kapatılmalıdır.
3. Cihazı içme suyu bağlantısından ayırınız.
4. Tüm yiyecekleri çıkarınız.
5. Cihaz temizlenmelidir. →*Sayfa 33*
6. İç mekanın havalandırılmasını sağlamak için cihazı açık bırakınız.

21.2 Eski cihazları atığa verme

Çevreye duyarlı bir imha işlemiyle çok değerli ham maddeler yeniden kullanılmak üzere değerlendirilebilir.

⚠ **UYARI**
Sağlık tehlikesi!
Çocuklar kendilerini cihaz içine kilitleyebilir ve bunun sonucunda ölüm tehlikesi söz konusu olabilir.

- Çocukların cihazın içine girebilmesini zorlaştırmak için, bölmeleri ve kapları cihazdan çıkartmayın.
- Çocukları hizmet dışı bırakılan cihazdan uzak tutun.

⚠ **UYARI**
Yangın tehlikesi!
Boruların hasarlanması durumunda yanıcı soğutma maddesi ve zararlı gazlar çıkabilir ve alev alabilir.

- Soğutucu madde devresi borularına ve izolasyona hasar vermemeye dikkat ediniz.

1. Elektrik kablosunun elektrik fişini çekin.
2. Elektrik kablosunu kesip ayırın.
3. Cihazı çevreye zarar vermeyecek şekilde imha ediniz.
   Güncel imha yol ve yöntemleri hakkında bilgi edinmek için lütfen yetkili satıcınıza veya bağlı

olduğunuz belediyeye ya da şehir idaresine başvurunuz.

Bu ürün T.C. Çevre, Şehircilik ve İklim Değişikliği Bakanlığı tarafından yayımlanan "Elektrikli ve Elektronik Eşyalarda Bazı Zararlı Maddelerin Kullanımının Kısıtlanmasına İlişkin Yönetmeliği'nde belirtilen zararlı ve yasaklı maddeleri içermez". AEEE yönetmeliğine uygundur.
Bu ürün, geri dönüşümlü ve tekrar kullanılabilir nitelikteki yüksek kaliteli parça ve malzemelerden üretilmiştir. Bu nedenle, ürünü, hizmet ömrünün sonunda evsel veya diğer atıklarla birlikte atmayın. Elektrikli ve elektronik cihazların geri dönüşümü için bir toplama noktasına götürün. Bu toplama noktalarını bölgenizdeki yerel yönetime sorun. Kullanılmış ürünleri geri kazanıma vererek çevrenin ve doğal kaynakların korunmasına yardımcı olun. Ürünü atmadan önce çocukların güvenliği için elektrik fişini kesin ve kilit mekanizmasını kırarak çalışmaz duruma getirin.

22 Müşteri hizmetleri

İlgili Ürünlerin Çevreye Duyarlı Tasarımına İlişkin Yönetmeliği uyarınca fonksiyon ile ilgili orijinal yedek parçaları, cihazınız piyasaya çıkarıldıktan sonra en az 10°yıl süresince müşteri hizmetlerimizden temin edebilirsiniz.
Ek olarak, cihazınızın piyasa sunumunu takiben 15 yıla kadar süreyle, müşteri hizmetlerimiz aracılığıyla fonksiyonel açıdan uygun ve stoklanabilir orijinal yedek parçaları temin etme imkanına sahipsiniz.
Daha fazla bilgi için lütfen müşteri hizmetlerimize başvurunuz.
Ülkenizde geçerli olan garanti süresi ve garanti koşulları ile ilgili ayrıntılı bilgileri ekteki belgede yer alan QR kodu aracılığıyla servis iletişim kişilerine ve garanti koşullarına, ekteki müşteri hizmetleri listesinden, müşteri hizmetlerimizden, yetkili satıcımızdan veya Web sitemizden alabilirsiniz.
Üretici: BSH Hausgeräte GmbH
Carl-Wery Straße 34
81739 München, Germany
BSH Ev Aletleri ve Sanayi Ticaret A.Ş. tarafından üretilmiş/ürettirilmiştir
Fatih Sultan Mehmet Mah. Balkan Cad. No:51
Ümraniye-İstanbul-Türkiye
Tel : 0216 528 90 00
Fax : 0216 528 99 99
Müşteri hizmetlerinin iletişim verilerini ekteki belgede yer alan QR kodu aracılığıyla servis iletişim kişilerine ve garanti koşullarına, ekteki müşteri hizmetleri listesinden veya Web sitemizde bulabilirsiniz.
Tüm yetkili servis istasyonlarının iletişim bilgilerine aşağıdaki web sitemizden ulaşabilirsiniz.
https://www.gaggenau-yetkiliservisi.com/
Ayrıca yetkili servis istasyonlarına ait bilgiler, ilgili bakanlık tarafından

oluşturulan www.servis.gov.tr adresli web sitesinde yer almaktadır.

22.1 Ürün numarası (E-Nr.), imalat numarası (FD) ve sayma numarası (Z-Nr.)

Müşteri hizmetlerine başvurduğunuzda, cihazınızın etiketinde yer alan ürün numarasını (E-Nr.), imalat numarasını (FD) ve seri numarasını (Z-Nr.) hazır bulundurun.
→ *"Cihaz", Şek.* 1/15 *Sayfa 14*
Cihaz bilgilerini ve müşteri hizmetlerinin telefon numarasını hızlıca bulabilmeniz için bilgileri not etmenizi öneririz.

22.2 Garanti Şartları

Kullanim Süresi: 10 YIL (Ürünün fonksiyonunu yerine getirebilmesi için gerekli yedek parça bulundurma süresi).
Malın ayıplı olduğunun anlaşılması durumda tüketici, 6502 sayılı Tüketicinin Korunması Hakkında Kanunun 11 inci maddesinde yer alan;

- Sözleşmeden dönme
- Satış bedelinden indirim isteme,
- Ücretsiz onarılmasını isteme,
- Satılanın ayıpsız bir misli ile değiştirilmesini isteme,

haklarından birini kullanabilir.
Tüketici, garantiden doğan haklarının kullanılması ile ilgili olarak çıkabilecek uyuşmazlıklarda yerleşim yerinin bulunduğu veya tüketici işleminin yapıldığı yerdeki Tüketici Hakem Heyetine veya Tüketici Mahkemesine başvurabilir.

23 Teknik veriler

Soğutma maddesi, kullanılabilen iç hacim ve diğer teknik bilgiler tip plakasında bulunmaktadır.
→ *"Cihaz", Şek.* 1/15 *Sayfa 14*
Bulunan ışık kaynağının sayısı modele bağlıdır.
Bu ürün, enerji verimlilik sınıfı E'ye sahip bir ışık kaynağı içerir.
Işık kaynakları, yedek parça olarak sunulur ve sadece bu yönde eğitim almış uzman personel tarafından değiştirilmelidir.

23.1 Serbest yazılıma ve Open Source yazılımına yönelik bilgiler

Bu ürün, telif hakkı sahipleri tarafından serbest yazılım veya Open Source yazılımı olarak lisanslı olan yazılım bileşenleri içerir.
İlgili lisans bilgileri, ev cihazı üzerinde kayıtlıdır. İlgili lisans bilgilerine erişim, Home Connect uygulaması üzerinden de mümkündür: "Profil -> Yasal bilgiler -> Lisans bilgileri".[1] Lisans bilgilerini ilgili markanın web sayfasından da indirebilirsiniz. (Lütfen ürün web sayfasında cihaz modelinizi ve ek dokümanları arayınız.) Alternatif olarak, ilgili bilgileri ossrequest@bshg.com veya BSH Hausgeräte GmbH, Carl-Wery-Str. 34, D-81739 Münih adresinden talep edebilirsiniz.
İlgili kaynak kodu, talep üzerine sunulur.
Lütfen talebinizi ossrequest@bshg.com veya BSH Hausgeräte GmbH, Carl-Wery-Str. 34, D-81739 Münih adresine gönderiniz.
Konu: „OSSREQUEST“

[1] Cihazın donanımına göre değişir

Talebinizin işlenmesine yönelik masraflar, size faturalanır. Bu teklif, satın alma tarihinden itibaren üç yıl süresince veya en az ilgili cihaz için destek ve yedek parça sunduğumuz süre boyunca geçerlidir.

24 Uygunluk beyanı

BSH Hausgeräte GmbH, Home Connect fonksiyonuna sahip cihazın 2014/53/EU yönergesinin temel gerekliliklerine ve diğer ilgili kurallarına uygun olduğunu taahhüt eder.
Daha ayrıntılı bir RED uygunluk beyanını internette *www.gaggenau.com* altında bulunan, cihazınızın ürün sayfasındaki ek dokümanlarda bulabilirsiniz.

CE

2,4 GHz bant (2400–2483,5 MHz): maks. 100 mW
5-GHz bant (5150–5350 MHz + 5470–5725 MHz): maks. 150 mW

!	BE	BG	CZ	DK	DE	EE	IE	EL	ES
	FR	HR	IT	CY	LI	LV	LT	LU	HU
	MT	NL	AT	PL	PT	RO	SI	SK	FI
	SE	NO	CH	TR	IS	UK (NI)			
5 GHz WLAN (Wi-Fi): Sadece kapalı alanlarda kullanıma uygundur.									

AL	BA	MD	ME	MK	RS	UK	UA
5 GHz WLAN (Wi-Fi): Sadece kapalı alanlarda kullanıma uygundur.							

CE

The difference is Gaggenau

gaggenau.com

BSH Hausgeräte GmbH
Carl-Wery-Straße 34
81739 München, GERMANY
www.gaggenau.com

9001915763 (060303)
tr