SIEMENS

GS...N

Freezer

DA Betjeningsvejledning 4
FI Käyttöohje 23
NO Bruksanvisning 41
SV Bruksanvisning 59

Register your appliance on My Siemens and discover exclusive services and offers.

Siemens Home Appliances

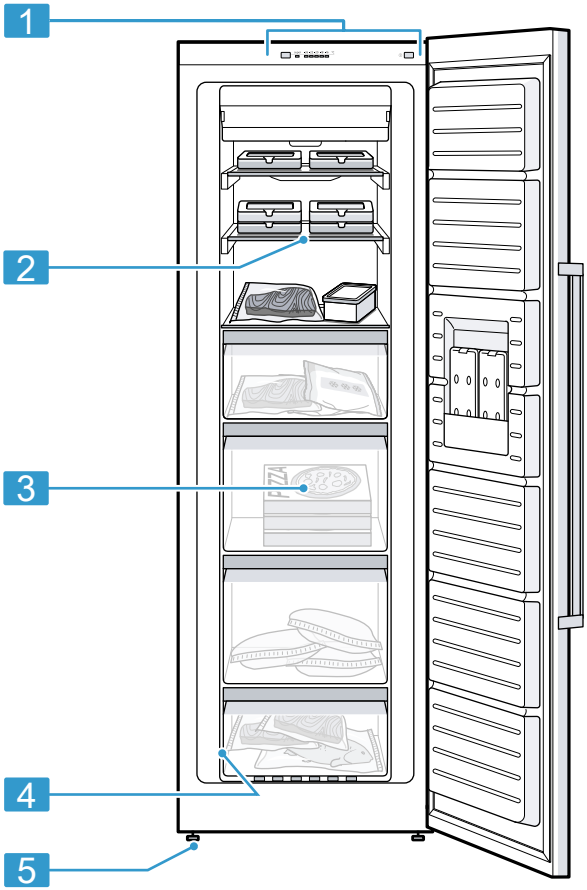

1

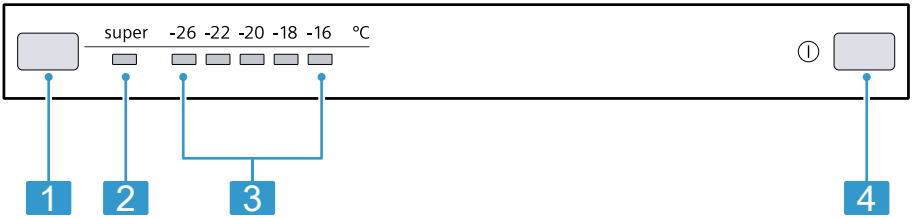

2

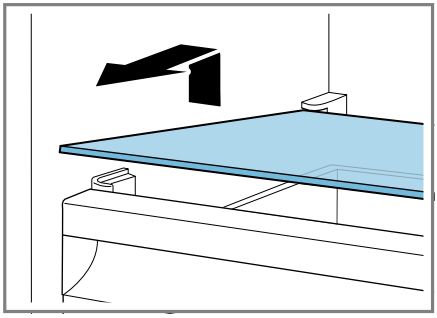

3

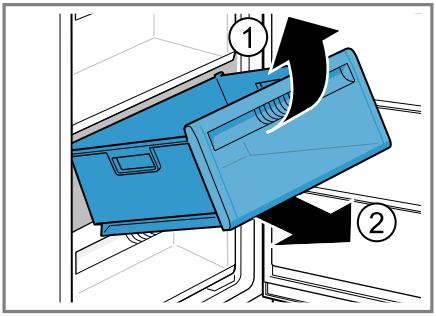

4

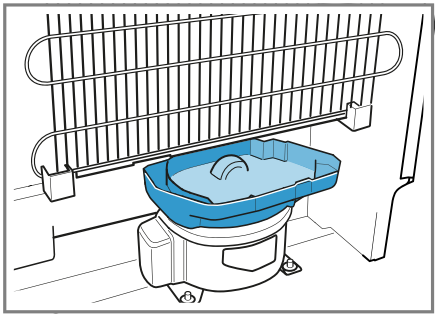

5

Der findes yderligere oplysninger og forklaringer online. Skan QR-koden på forsiden.

Indholdsfortegnelse

1 Sikkerhed 5
1.1 Definition af signalord 5
1.2 Generelle henvisninger 5
1.3 Bestemmelsesmæssig brug 5
1.4 Begrænsning af brugerkreds 5
1.5 Sikker transport 6
1.6 Sikker installation 6
1.7 Sikker brug 7
1.8 Beskadiget apparat 9

2 Undgå materielle skader 10

3 Miljøbeskyttelse og besparelse 10
3.1 Bortskaffelse af emballage 10
3.2 Energibesparelse 10

4 Opstilling og tilslutning 11
4.1 Leveringsomfang 11
4.2 Betingelser for opstillingssted 11
4.3 Montage af apparat 12
4.4 Forberede apparatet til den første ibrugtagning 12
4.5 Elektrisk tilslutning 12

5 Lær apparatet at kende 12
5.1 Apparat 12
5.2 Betjeningsfelt 12

6 Udstyr 12
6.1 Tilbehør 12

7 Generel betjening 13
7.1 Tænde apparatet 13
7.2 Tips om brugen 13
7.3 Slukke apparat 13
7.4 Indstille temperatur 13

8 Ekstrafunktioner 13
8.1 Automatisk Superfrysning 13
8.2 Manuel Superfrysning 14

9 Alarm 14
9.1 Døralarm 14
9.2 Temperaturalarm 14

10 Fryserum 15
10.1 Frysekapacitet 15
10.2 Maksimal udnyttelse af fryserummets volumen 15
10.3 Tips om opbevaring af madvarer i fryserummet 15
10.4 Tips om nedfrysning af friske madvarer 15
10.5 Frostvarers holdbarhed ved –18 °C 16
10.6 Optøningsmåder for frostvarer 16

11 Afrimning 16
11.1 Afrimning af fryserummet 16

12 Rengøring og pleje 16
12.1 Forberede apparat til rengøring 16
12.2 Rengøre apparatet 17
12.3 Tage udstyrsdele ud 17

13 Afhjælpning af fejl 17
13.1 Strømsvigt 20
13.2 Udførelse af apparatets selvtest 20

14 Opbevaring og bortskaffelse . 20
14.1 Tage apparatet ud af drift 20
14.2 Bortskaffelse af udtjent apparat 20

15 Kundeservice 21
15.1 Produktnummer (E-Nr.) og fabrikationsnummer (FD-Nr.) ... 21

16 Tekniske data 21

⚠ 1 Sikkerhed

Overhold følgende sikkerhedsanvisninger.

1.1 Definition af signalord

Her forklares betydningen af signalordene, der er anvendt i denne vejledning.

⚠ **ADVARSEL**
Overhold disse anvisninger for at forhindre eventuel alvorlig tilskadekomst eller død.

⚠ **PAS PÅ!**
Overhold disse anvisninger for at forhindre let til mellemsvær tilskadekomst.

BEMÆRK!
Overhold disse anvisninger for at undgå skader på apparatet eller andre materielle skader.

Bemærk: Dette gør opmærksom på vigtige informationer.

1.2 Generelle henvisninger

- Læs denne vejledning omhyggeligt igennem.
- Opbevar vejledningen og produktinformationerne til senere brug, og giv dem videre til en senere ejer.
- Tilslut ikke apparatet i tilfælde af en transportskade.

1.3 Bestemmelsesmæssig brug

Dette apparat er ikke beregnet til indbygning.

Anvend kun apparatet:
- Til nedfrysning af levnedsmidler og til fremstilling af isterninger.
- i privat husholdning og i lukkede rum i huslige omgivelser.
- Op til en højde på maksimalt 2000 m over havets overflade.

1.4 Begrænsning af brugerkreds

Dette apparat kan bruges af børn, der er fyldt 8 år, samt af personer med begrænsede fysiske, sensoriske eller psykiske evner eller manglende erfaring og/eller viden, hvis de overvåges eller er

blevet instrueret i en sikker brug af apparatet og har forstået de farer, der kan være forbundet med brugen af apparatet.
Børn må ikke bruge apparatet til leg.
Rengøring og brugervedligeholdelse må ikke udføres af børn, medmindre de overvåges.
Børn mellem 3 og 8 år må ikke ilægge / udtage varer fra køle-/ fryseskabet.

1.5 Sikker transport

⚠ ADVARSEL – Fare for tilskadekomst!
Apparatets høje vægt kan medføre skader ved løft.
- Løft ikke apparatet alene.

1.6 Sikker installation

⚠ ADVARSEL – Fare for elektrisk stød!
Ukorrekte installationer er farlige.
- Apparatet må kun tilsluttes og bruges iht. angivelserne på typeskiltet.
- Apparatet må kun tilsluttes et strømnet med vekselstrøm via en stikdåse med jord, der er installeret forskriftsmæssigt.
- Jordledningssystemet, der beskytter husets elinstallation, skal være installeret forskriftsmæssigt.
- Forsyn aldrig apparatet via en ekstern kontaktanordning, f.eks. tidsur eller fjernstyring.
- Når apparatet er monteret, skal nettilslutningsledningens netstik være frit tilgængeligt, eller hvis dette ikke er muligt, skal der være monteret en afbryderanordning i den faste elektriske installation, som opfylder de gældende installationsbestemmelser.
- Sørg under opstilling af apparatet for, at nettilslutningsledningen ikke kommer i klemme eller bliver beskadiget.

En beskadiget isolering af nettilslutningsledningen er farlig.
- Nettilslutningsledningen må aldrig komme i kontakt med varmekilder.

⚠ ADVARSEL – Eksplosionsfare!
Hvis apparatets ventilationsåbninger er lukket, kan der i tilfælde af en lækage i kølekredsløbet opstå en brændbar gas-/luftblanding.
- Tildæk ikke ventilationsåbningerne i apparatets kabinet eller i indbygningskabinettet.

⚠ ADVARSEL – Brandfare!
Det er farligt at anvende en forlænget nettilslutningsledning og ikke-godkendte adaptere.
- Brug ikke forlængerledning eller multistikdåser.
- Brug kun adaptere og nettilslutningsledninger, der er godkendt af producenten.
- Hvis nettilslutningsledningen er for kort, og en længere nettilslutningsledning ikke er til rådighed, så kontakt en autoriseret elinstallatør for at tilpasse installationen i huset.

Flytbare multistikdåser eller netdele kan blive overophedet og medføre brand.
- Flytbare multistikdåser eller netdele må ikke placeres på bagsiden af apparaterne.

⚠ ADVARSEL – Fare for elektrisk stød!
Brug af apparatet uden jording er farligt.
- I Danmark er apparatet kun godkendt til brug i forbindelse med en stikkontakt type E.

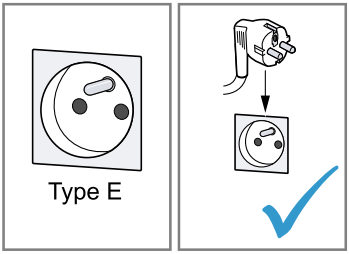

1.7 Sikker brug

⚠ ADVARSEL – Fare for elektrisk stød!
Indtrængende fugtighed kan forårsage et elektrisk stød.
- Anvend kun apparatet i lukkede rum.
- Udsæt aldrig apparatet for ekstrem varme og fugt.
- Brug ikke damprenser eller højtryksrenser til at rengøre apparatet.

⚠ ADVARSEL – Fare for kvælning!

Børn kan trække emballagemateriale over hovedet eller vikle sig ind i det og blive kvalt.

- Opbevar emballagematerialet utilgængeligt for børn.
- Lad ikke børn lege med emballagemateriale.

Børn kan indånde eller sluge smådele og dermed blive kvalt.

- Opbevar smådele utilgængeligt for børn.
- Lad ikke børn lege med smådele.

⚠ ADVARSEL – Eksplosionsfare!

Hvis kølekredsløbet beskadiges, kan der løbe brændbar kølevæske ud og eksplodere.

- Der må ikke anvendes andre mekaniske hjælpemidler eller andre midler til fremskyndelse af afrimningen end det, der er anbefalet af producenten.
- Frigør fastfrosne madvarer med en stump genstand, f.eks. skaftet på en træske.

Produkter med brandbare drivgasser og eksplosive stoffer kan eksplodere, f.eks. spraydåser.

- Produkter med brandbare drivgasser samt eksplosive stoffer må ikke opbevares i apparatet.

⚠ ADVARSEL – Brandfare!

Elektriske apparater inde i apparatet kan medføre brand, f.eks. varmeapparater eller elektriske ismaskiner.

- Der må ikke anvendes elektriske apparater inde i apparatet.

⚠ ADVARSEL – Fare for tilskadekomst!

Beholdere med kulsyreholdige drikkevarer kan eksplodere.

- Beholdere med kulsyreholdige drikkevarer må ikke opbevares i fryserummet.

Øjenskader som følge af brændbare kølemidler og skadelige gasser.

- Rør i kølemiddelkredsløbet og isoleringen må ikke beskadiges.

Apparatet kan vælte.

- Stå ikke på sokkel, udtræk eller døre, og brug dem ikke til støtte.

⚠ ADVARSEL – Fare for forbrænding!
Enkelte dele på apparatets bagside bliver meget varme under driften.
- Rør aldrig ved de varme dele.

⚠ ADVARSEL – Fare for forfrysning!
Kontakt med frostvarer og kolde overflader kan medfører kuldeforbrændinger.
- Tag aldrig frostvarer i munden, som lige er taget ud af fryserummet.
- Undgå længerevarende hudkontakt med frostvarer, is og overflader i fryserummet.

⚠ PAS PÅ! – Fare for sundhedsskade!
Overhold følgende anvisninger for at undgå, at madvarer fordærves.
- Hvis døren står åben i længere tid, kan der ske en betydelig temperaturstigning i rummene inde i apparatet.
- Rengør regelmæssigt de overflader, som kommer i berøring med madvarer og tilgængelige afløbssystemer.
- Hvis køle-/fryseapparatet ikke bruges i længere tid, skal det slukkes, afrimes, rengøres og døren skal stå åben for at undgå skimmeldannelse.

1.8 Beskadiget apparat

⚠ ADVARSEL – Fare for elektrisk stød!
Et beskadiget apparat eller en beskadiget nettilslutningsledning er farlig.
- Brug aldrig et beskadiget apparat.
- Træk aldrig i nettilslutningsledningen for at afbryde apparatets forbindelse til strømnettet. Tag altid fat i nettilslutningsledningens netstik, og træk det ud.
- Hvis apparatet eller nettilslutningsledningen er beskadiget, så træk straks nettilslutningsledningens netstik ud, eller slå sikringen fra i sikringsskabet.
- Kontakt kundeservice. →*Side 21*

Ukorrekte reparationer er farlige.
- Kun fagpersonale, der er uddannet til det, må udføre reparationer på apparatet.

- Der må kun anvendes originale reservedele til reparation af apparatet.
- Hvis nettilslutningsledningen til apparatet bliver beskadiget, skal den udskiftes af producenten, producentens kundeservice eller en lignende kvalificeret person for at undgå, at der opstår fare.

⚠ **ADVARSEL – Brandfare!**

Hvis rørene beskadiges, kan der løbe brændbart kølemiddel ud og undslippe skadelige gasser, som kan antændes.
- Hold åben ild og antændelseskilder væk fra apparatet.
- Udluft rummet.
- Sluk for apparatet. →*Side 13*
- Træk nettilslutningsledningens netstik ud, eller slå sikringen fra i sikringsskabet.
- Kontakt kundeservice. →*Side 21*

2 Undgå materielle skader

BEMÆRK!
Hvis apparatets rullehjul forkanter sig, kan gulvet blive beskadiget under flytning af apparatet.
- Apparatet må ikke transporteres på en sækkevogn.
- Læg en beskyttende belægning på gulvet, og skub apparatet hen over gulvet, det må ikke bevæges i zigzag.

Hvis apparat, sokkel, udtræk eller døre bruges til at sidde eller stå på, kan apparatet blive beskadiget.
- Stå ikke på apparatet, sokkel, udtræk eller døre, og brug dem ikke til støtte.

Tilsmudsning med olie eller fedt kan gøre kunststofdele og dørtætninger porøse.
- Kunststofdele og dørtætninger skal holdes fri for olie og fedt.

Udstyr og tilbehør, der rengøres i opvaskemaskinen, kan blive deformeret eller misfarvet.
- Rengør aldrig udstyr og tilbehør i opvaskemaskinen.

3 Miljøbeskyttelse og besparelse

3.1 Bortskaffelse af emballage

Alt emballagemateriale er miljøvenligt og egnet til genbrug.
- Bortskaf de enkelte dele adskilt efter art.

3.2 Energibesparelse

Overholdes disse henvisninger, forbruger dit apparat mindre strøm.

Valg af opstillingssted

- Beskyt apparatet mod direkte sollys.

- Apparatet skal opstilles med så stor afstand som muligt fra radiatorer, komfurer og andre varmekilder:
  - Hold en afstand på 30 mm til el- eller gaskomfurer.
  - Hold en afstand på 300 mm til olie- eller kulfyrede komfurer.
- De udvendige ventilationsåbninger må aldrig tildækkes eller blokeres.

Energibesparelse under driften

Bemærk: Placeringen af udstyrsdelene har ingen indflydelse på apparatets energiforbrug.

- Åbn kun apparatet kortvarigt, og luk det omhyggeligt.
- De indvendige ventilationsåbninger og de udvendige ventilationsgitre må aldrig tildækkes eller blokeres.
- Transporter indkøbte madvarer i en køletaske, og læg dem hurtigt ind i apparatet.
- Lad varme levnedsmidler og drikkevarer køle af, inden de sættes ind.
- Der skal altid være lidt plads mellem madvarerne og bagvæggen.

4 Opstilling og tilslutning

4.1 Leveringsomfang

Kontroller efter udpakningen alle dele for transportskader, og om leveringen er fuldstændig.
Kontakt forhandlere eller kundeservice → *Side 21* i tilfælde af reklamationer.

Leveringen består af:

- Gulvmodel
- Udstyr og tilbehør [1]
- Montagemateriale
- Montagevejledning
- Betjeningsvejledning
- Kundeserviceliste
- Garanti-dokumenter [2]
- Energimærkning
- Oplysninger om energiforbrug og støj

4.2 Betingelser for opstillingssted

⚠ **ADVARSEL**
Eksplosionsfare!
Hvis apparatet er opstillet i et for lille rum, kan der opstå en brændbar gas-/luftblanding i tilfælde af en lækage i kølekredsløbet.

- ▸ Apparatet må kun opstilles i et rum, som har et volumen på minimum 1 m^3 pr. 8 g kølemiddel. Kølemiddelmængden står på typeskiltet.
  → *"Apparat", Fig.* **1** / 4 *Side 12*

Apparatets vægt fra fabrikken kan være op til 85 kg afhængigt af modellen.
For at kunne bære apparatets vægt skal underlaget være tilstrækkelig stabilt.
Underlaget skal være plant.
Dette køleskab er beregnet til brug ved omgivende temperaturer fra 10 °C til 43 °C.
Apparatet er fuldt funktionsdygtigt indenfor den tilladte rumtemperatur.
Hvis apparatet er i drift ved lavere rumtemperaturer, kan beskadigelse af apparatet ned til en rumtemperatur på 5 °C udelukkes.

[1] Afhængigt af apparatets udstyr
[2] Ikke i alle lande

Over-og-under-opstilling og side-ved-side-opstilling

Hvis 2 køleapparater skal opstilles oven på hinanden eller ved siden af hinanden, skal der være en afstand på mindst 150 mm mellem apparaterne. Visse specielle apparater kan opstilles uden denne minimumafstand. Spørg forhandleren eller køkkenplanlæggeren til råds.

4.3 Montage af apparat

- Monter apparatet iht. den medfølgende montagevejledning.

4.4 Forberede apparatet til den første ibrugtagning

1. Tag oplysningsmaterialet ud.
2. Fjern beskyttelsesfolier og transportsikringer, som f.eks. klæbestrimler og karton.
3. Den første rengøring af apparatet.
   → *Side 17*

4.5 Elektrisk tilslutning

1. Sæt nettilslutningsledningens netstik til apparatet i en stikdåse i nærheden af apparatet.
   Apparatets tilslutningsdata står på typeskiltet.
   → *"Apparat", Fig.* **1** / 4 *Side 12*
2. Kontroller, om netstikket sidder ordentligt fast.

✔ Nu er apparatet klar til brug.

5 Lær apparatet at kende

5.1 Apparat

Her kan du finde en oversigt over apparatets bestanddele.
→ *Fig.* **1**

1	Betjeningsfelt → *Side 12*
2	Fryserumshylde
3	Frostvarebeholder → *Side 17*
4	Typeskilt → *Side 21*
5	Skruefod

5.2 Betjeningsfelt

Via betjeningsfeltet indstilles alle apparatets funktioner, og du informeres om driftstilstanden.
→ *Fig.* **2**

1	Temperaturindstillingstasten indstiller fryserummets temperatur.
2	super lyser, når Superfrysning er aktiveret.
3	Viser den indstillede temperatur i fryserummet i °C.
4	⏻ tænder eller slukker for apparatet.

6 Udstyr

Apparatets udstyr afhænger af modellen.

6.1 Tilbehør

Anvend originalt tilbehør. Det er tilpasset til apparatet.
Apparatets tilbehør afhænger af modellen.

Køleelement

Fryseelementet kan tages ud til en kortvarig køling af madvarer f.eks. i en køletaske.

Tip: Ved strømsvigt eller funktionsforstyrrelse forsinker fryseelementet opvarmningen af frostvarerne.

Isterningeskål

Isterningeskålen bruges til fremstilling af isterninger.

Fremstilling af isterninger

Brug udelukkende drikkevand til fremstilling af isterninger.

1. Fyld isterningskålen ¾ med drikkevand, og stil den ind i fryserummet. Frigør en fastfrossen isterningskål med en stump genstand, f.eks. skaftet på en træske.
2. Hold isterningskålen kort under rindende vand, eller vrid den lidt for at løsne isterningerne.

7 Generel betjening

7.1 Tænde apparatet

1. Tryk på ①.
✔ Nu er apparatet klar til brug.
✔ Apparatet begynder at køle.
✔ Der lyder et advarselssignal, og temperaturindikatoren blinker, fordi fryserummet stadig er for varmt.
2. Sluk for advarselssignalet med temperaturindstillingstasten.
✔ Temperaturindikatoren lyser, så snart den indstillede temperatur er nået.
3. Indstil den ønskede temperatur. →*Side 13*

7.2 Tips om brugen

- Når der er blevet tændt for apparatet, varer det flere timer, inden den indstillede temperatur opnås. Læg ikke madvarer ind, før den indstillede temperatur er nået.
- Kabinettets frontsider bliver ind i mellem opvarmet lidt. Dette forhindrer dannelse af kondensvand i området omkring dørtætningen.
- Pas på, når døren lukkes, at den ikke bliver blokeret af de opbevarede madvarer.
- Når døren lukkes, kan der opstå et undertryk. Døren er i så fald vanskelig at åbne. Vent et øjeblik, til undertrykket er udlignet.
- Temperaturen i apparatet varierer afhængigt af følgende faktorer:
  – Hvor hyppigt apparatet åbnes
  – Mængden af opbevarede madvarer
  – Temperaturen af friske madvarer, der lægges ind
  – Omgivende temperatur
  – Direkte sollys

7.3 Slukke apparat

▸ Tryk på ①.

7.4 Indstille temperatur

Indstilling af fryserumstemperatur

▸ Tryk på temperaturindstillingstasten gentagne gange, til temperaturindikatoren viser den ønskede temperaturindstilling.
Den anbefalede temperatur i fryserummet er –18 °C.

8 Ekstrafunktioner

Oplysninger om, hvilke ekstra funktioner, der kan indstilles i apparatet.

8.1 Automatisk Superfrysning

Ved automatisk Superfrysning køles fryserummet betydeligt mere end ved normal drift. Derved bliver madvarerne hurtigere frosset helt igennem.
Den automatiske Superfrysning aktiveres, når de ferske madvarer lægges i den anden frostvarebeholder nedefra startende fra højre.
Når den automatiske Superfrysning er aktiveret, lyser "super", og der opstår kraftigere driftslyde.
Efter afslutningen af den automatiske Superfrysning skifter apparatet til normal drift.

Afbrydelse af automatisk Superfrysning

- Tryk på temperaturindstillingstasten gentagne gange, til temperaturindikatoren viser den ønskede temperatur.

8.2 Manuel Superfrysning

Ved Superfrysning køles fryserummet så kraftigt som muligt.
Aktiver Superfrysning 4 til 6 timer, inden der lægges madvaremængder på mere end 2 kg i fryserummet.
Anvend Superfrysning for at udnytte frysekapaciteten.
→ *"Forudsætninger for frysekapacitet", Side 15*

Bemærk: Når Superfrysning er aktiveret, kan driftslydene være lidt kraftigere.

Manuel aktivering af Superfrysning

- Tryk gentagne gange på temperaturindstillingstasten, til "super" lyser.

Bemærk: Efter ca. 60 timer skifter apparatet til normal drift.

Deaktivering af Superfrysning

- Tryk på temperaturindstillingstasten gentagne gange, til temperaturindikatoren viser den ønskede temperatur.

9 Alarm

9.1 Døralarm

Hvis apparatets dør står åben i længere tid, aktiveres døralarmen.
Der høres et advarselssignal.

Deaktivering af døralarm

- Luk apparatdøren, eller tryk på temperaturindstillingstasten.
- ✔ Advarselssignalet er slukket.

9.2 Temperaturalarm

Hvis det er for varmt i fryserummet, udløses temperaturalarmen.
Der lyder et advarselssignal, og temperaturindikatoren blinker.

⚠ **PAS PÅ!**
Fare for sundhedsskade!
Under optøningen kan bakterier formere sig, så frysevarerne bliver fordærvede.

- Helt eller delvist optøede frostvarer må ikke fryses ned igen.
- De optøede frostvarer skal koges eller steges, før de fryses ned igen.
- Den maksimale opbevaringstid må i så fald ikke længere udnyttes fuldt ud.

Temperaturalarmen kan udløses i følgende tilfælde:

- Når apparatet tages i brug.
  Læg først madvarer i apparatet, når det har nået den indstillede temperatur.
- Når større mængder friske madvarer lægges i.
  Aktiver Superfrysning, inden der lægges større mængder madvarer i.
- Hvis døren til fryserummet står åben for længe.
  Kontroller, om frostvarerne er helt eller delvist optøet.

Deaktivering af temperaturalarm

- ▸ Tryk på temperaturindstillingstasten.
- ✔ Advarselssignalet er slukket.
- ✔ Temperaturvisningen blinker, til den indstillede temperatur er nået igen.

10 Fryserum

Fryserummet bruges til opbevaring af frostvarer, til nedfrysning af madvarer og til fremstilling af isterninger.
Temperaturen kan indstilles fra –16 °C til –26 °C.
Ved længerevarende opbevaring af madvarer skal temperaturen være –18 °C eller derunder.
Som dybfrost kan letfordærvelige madvarer opbevares i længere tid.
De lave temperaturer forsinker eller standser fordærvelse.

10.1 Frysekapacitet

Frysekapaciteten angiver, hvilken mængde madvarer, der kan fryses helt igennem, i løbet af et vist antal timer.
Angivelser vedr. frysekapacitet findes på typeskiltet.
→ *"Apparat", Fig.* **1**/**4** *Side 12*

Forudsætninger for frysekapacitet

1. Aktiver Superfrysning ca. 24 timer, før der lægges friske madvarer ind.
   → *"Manuel aktivering af Superfrysning", Side 14*
2. Læg først madvarerne i det øverste rum.
3. Læg resten af madvarerne i rummet nedenunder, hvis der ikke er nok plads i det øverste rum.

10.2 Maksimal udnyttelse af fryserummets volumen

Sådan udnyttes fryserummets volumen maksimalt.

1. Tag alle udstyrsdele i fryserummet ud. →*Side 17*
2. Læg madvarerne i lag direkte på hylderne og på fryserummets bund.

10.3 Tips om opbevaring af madvarer i fryserummet

- Opbevar madvarerne lufttæt indpakket.
- Madvarer, der skal fryses ned, må ikke komme i berøring med allerede frosne madvarer.
- Fordel madvarerne bredt i frostvarebeholderne.
- Skyd frostvarebeholderne helt ind til anslag, så luften uhindret kan cirkulere i apparatet.

10.4 Tips om nedfrysning af friske madvarer

- Brug kun friske og fejlfri madvarer til nedfrysning.
- Frys madvarerne ned portionsvis.
- Tilberedte madvarer er mere velegnede til nedfrysning end madvarer, der kan spises i rå tilstand.
- Grøntsager skal vaskes, skæres i mindre stykker og blancheres inden nedfrysningen.
- Frugt skal vaskes, sten og kerner skal fjernes og eventuelt skrælles inden nedfrysning. Tilsæt eventuelt sukker eller askorbinsyreopløsning.
- Egnede madvarer til nedfrysning er f.eks. bagværk, fisk og skaldyr, kød, vildt og fjerkræ, æg uden skal, ost, smør, kvark, færdigretter og madrester.

- Uegnede madvarer til nedfrysning er f.eks. bladsalat, radiser, æg med skal, vindruer, rå æbler og pærer, yoghurt, syrnet fløde, crème fraiche og mayonnaise.

Indpakning af frostvarer

Egnet indpakningsmateriale og korrekt indpakningsmåde bevarer produktkvaliteten i vidt omfang og forhindrer frostskader.

1. Læg madvarerne i emballagen.
2. Tryk luften ud.
3. Emballagen skal lukkes lufttæt, så madvarerne ikke mister smagen eller tørrer ud.
4. Emballagen skal mærkes med indhold og dato.

10.5 Frostvarers holdbarhed ved –18 °C

Madvare	Opbevaringstid
Fisk, pålæg, tilberedte retter og bagværk	op til 6 måneder
Fjerkræ, kød	op til 8 måneder
Grøntsager, frugt	op til 12 måneder

Den påtrykte frysekalender angiver den maksimale opbevaringstid i måneder ved en konstant temperatur på –18 °C.

10.6 Optøningsmåder for frostvarer

⚠ **PAS PÅ!**

Fare for sundhedsskade!

Under optøningen kan bakterier formere sig, så frysevarerne bliver fordærvede.

- ▸ Helt eller delvist optøede frostvarer må ikke fryses ned igen.
- ▸ De optøede frostvarer skal koges eller steges, før de fryses ned igen.
- ▸ Den maksimale opbevaringstid må i så fald ikke længere udnyttes fuldt ud.

- Tø animalske madvarer, f.eks. fisk, kød, ost og kvark, op i kølerummet.
- Tø brød op ved stuetemperatur.
- Tilbered madvarerne med mikrobølger, i bageovn eller på kogesektionen, når de skal spises med det samme.

11 Afrimning

11.1 Afrimning af fryserummet

Takket være det fuldautomatiske NoFrost-system dannes der ikke is i fryserummet. En afrimning er ikke nødvendig.

12 Rengøring og pleje

Rengøring af utilgængelige steder skal udføres af kundeservice. Rengøring udført af kundeservice kan medføre udgifter.

12.1 Forberede apparat til rengøring

1. Sluk for apparatet. →*Side 13*
2. Afbryd apparatets forbindelse til strømnettet.
   Træk nettilslutningsledningens netstik ud, eller slå sikringen fra i sikringsskabet.
3. Tag alle madvarer ud, og opbevar dem et køligt sted.
   Læg eventuelt fryseelementer på madvarerne.
4. Tag alle udstyrsdele og tilbehør ud af apparatet. →*Side 17*

12.2 Rengøre apparatet

⚠ **ADVARSEL**

Fare for elektrisk stød!

Indtrængende fugtighed kan forårsage et elektrisk stød.

- Brug ikke damprenser eller højtryksrenser til at rengøre apparatet.

Det kan være farligt, hvis der trænger væske ind i belysningen eller betjeningselementer.

- Vand fra rengøringen må ikke trænge ind i belysningen eller betjeningselementerne.

BEMÆRK!

Uegnede rengøringsmidler kan beskadige apparatets overflader.

- Brug ikke hårde skuresvampe eller rengøringssvampe.
- Der må ikke anvendes stærke eller skurende rengøringsmidler.
- Brug ikke rengøringsmidler med højt indhold af alkohol.

Udstyr og tilbehør, der rengøres i opvaskemaskinen, kan blive deformeret eller misfarvet.

- Rengør aldrig udstyr og tilbehør i opvaskemaskinen.

1. Forbered apparat til rengøring. →*Side 16*
2. Rengør apparatet, udstyrsdelene, tilbehørsdelene og dørtætningerne med en opvaskeklud, lunkent vand og lidt pH-neutralt opvaskemiddel.
3. Tør grundigt efter med en blød, tør klud.
4. Sæt udstyrsdelene ind.
5. Elektrisk tilslutning af apparatet. →*Side 12*
6. Tænd for apparatet. →*Side 13*
7. Læg madvarerne ind.

12.3 Tage udstyrsdele ud

Tag udstyrsdelene ud af apparatet, når de skal rengøres grundigt.

Tage fryserumshylde ud

- Træk fryserumshylden ud, og tag den ud. →*Fig.* **3**

Udtagning af frostvarebeholder

1. Træk frostvarebeholderen ud til anslaget.
2. Løft frostvarebeholderen op foran ①, og tag den ud ②. →*Fig.* **4**

13 Afhjælpning af fejl

Mindre fejl ved apparatet kan afhjælpes selv. Læs oplysningerne om fejlafhjælpning, inden kundeservice kontaktes. Sådan undgås unødige omkostninger.

⚠ **ADVARSEL**

Fare for elektrisk stød!

Ukorrekte reparationer er farlige.

- Kun fagpersonale, der er uddannet til det, må udføre reparationer på apparatet.
- Der må kun anvendes originale reservedele til reparation af apparatet.
- Hvis nettilslutningsledningen til apparatet bliver beskadiget, skal den udskiftes af producenten, producentens kundeservice eller en lignende kvalificeret person for at undgå, at der opstår fare.

Fejl	Årsag og fejlafhjælpning
Apparatet køler ikke, indikatorer og belysning lyser.	Demotilstanden er aktiveret. **1.** Tryk vedvarende på temperaturindstillingstasten i 9 til 11 sekunder, til der lyder et signal. **2.** Kontroller efter kort tid, om apparatet køler.
Kompressoren aktiveres hyppigere og i længere tid.	Apparatet blev åbnet hyppigt. ▸ Åbn ikke apparatets dør unødigt.
	De udvendige ventilationsåbningerne er dækket til. ▸ Fjern hindringer fra de udvendige ventilationsåbninger.
	Ingen fejl. Moderne kølemaskiner aktiveres hyppigere og har forskellige effekttrin for at køle mere effektivt. ▸ Fjern hindringer fra de udvendige ventilationsåbninger. ▸ Apparatet skal opstilles med så stor afstand som muligt fra radiatorer, komfurer og andre varmekilder. Undgå længerevarende direkte sollys på apparatet. ▸ Åbn kun apparatets dør så kort som nødvendigt. ▸ Lad først varme retter og drikke køle af, før de sættes ind.
Der lyder et advarselssignal. Døralarmen er aktiveret.	Apparatets dør er åben. ▸ Luk apparatets dør.
Der lyder et advarselssignal, og temperaturindikatoren blinker. Temperaturalarmen er aktiveret.	Forskellige årsager er mulige. ▸ Tryk på temperaturindstillingstasten. ✔ Alarmen slukkes.
	De udvendige ventilationsåbningerne er dækket til. ▸ Fjern hindringer fra de udvendige ventilationsåbninger.
	Der er blevet lagt større mængder friske madvarer i fryseren. ▸ Overskrid ikke frysekapaciteten. → *"Frysekapacitet", Side 15*
Den indstillede temperatur nås ikke. Den fuldautomatiske afrimning fungerer ikke mere.	Døren til fryserummet var åben i lang tid. Fordamperen (kølegenerator) i NoFrost-systemet er meget tiliset. **Krav:** Frostvarerne er opbevaret godt isoleret på et køligt sted. **1.** Sluk for apparatet. →*Side 13*

Fejl	Årsag og fejlafhjælpning
Den indstillede temperatur nås ikke. Den fuldautomatiske afrimning fungerer ikke mere.	**2.** Afbryd strømforsyningen til apparatet. Træk nettilslutningsledningens netstik ud, eller slå sikringen fra i sikringsskabet. **3.** Flyt apparatet væk fra væggen. **4.** Lad apparatets dør stå åben. ✔ Efter ca. 20 minutter begynder afrimningsvandet at løbe ned i fordampningsskålen på apparatets bagside. → *Fig.* **5** **5.** Fjern afrimningsvandet fra fordampningsskålen med en svamp for at undgå, at den løber over. Fordamperen er afrimet, når der ikke løber mere afrimningsvand ned i fordampningsskålen. **6.** Rengør apparatet indvendigt. → *Side 17* **7.** Tænd for apparatet igen. → *Side 13*
Temperaturen afviger meget fra indstillingen.	Forskellige årsager er mulige. **1.** Sluk for apparatet. → *Side 13* **2.** Tænd for apparatet igen efter ca. 5 minutter. → *Side 13* ▸ Kontroller temperaturen igen efter et par timer, hvis temperaturen er for høj. ▸ Kontroller temperaturen igen næste dag, hvis temperaturen er for lav.
Apparatet brummer, bobler, summer, gurgler, klikker eller afgiver knæklyde.	Ingen fejl. En motor er i gang, f.eks. køleaggregat, ventilator. Der løber kølemiddel gennem rørene. Motor, kontakter eller magnetventiler tænder/slukker. Automatisk afrimning udføres. Ingen handling nødvendig.
Apparatet støjer.	Apparatet står ikke plant. ▸ Indjuster apparatet ved hjælp af et vaterpas og skruefødderne.
	Apparatet er ikke fritstående. ▸ Overhold apparatets minimumafstande.
	Udstyrsdele vipper eller klemmer. ▸ Kontroller de udtagelige udstyrsdele, og isæt dem eventuelt rigtigt ind.
	Beholdere rører ved hinanden. ▸ Flyt beholderne væk fra hinanden.
	Superfrysning er aktiveret. Ingen handling nødvendig.

13.1 Strømsvigt

Under et strømsvigt stiger temperaturen i apparatet, derved reduceres opbevaringstiden, og frostvarernes kvalitet forringes.
På vores webside for apparatet findes opbevaringstiderne for frostvarer i tilfælde af en fejl i de tekniske data.

Bemærkninger

- Åbn apparatet så lidt som muligt under strømsvigtet, og læg ikke yderligere madvarer ind.
- Kontroller madvarernes kvalitet umiddelbart efter strømsvigtet.
  - Kasser dybfrostvarer, som er varmere end 5 °C.
  - Kog eller steg let optøede dybfrostvarer, og spis dem med det samme, eller frys dem ned igen.

13.2 Udførelse af apparatets selvtest

Apparatet har en selvtest-funktion, som viser fejl, som kundeservice kan afhjælpe.

1. Sluk for apparatet. →*Side 13*
2. Tænd for apparatet igen efter ca. 5 minutter. →*Side 13*
3. Tryk vedvarende på temperaturindstillingstasten i 3 til 5 sekunder indenfor 10 sekunder, efter at apparatet er tændt, til –26 °C vises i temperaturindikatoren.

✔ Apparatets selvtest starter, når temperaturindikatorerne begynder at lyse efter hinanden.
✔ Apparatets temperatursensorer er i orden, hvis der lyder 2 akustiske signaler, når apparatets selvtest er afsluttet, og temperaturindikatoren viser den indstillede temperatur. Apparatet går over til normal drift.
✔ Kontakt kundeservice, hvis der efter apparatets selvtest lyder 5 akustiske signaler, og "super" blinker i 10 sekunder.

14 Opbevaring og bortskaffelse

14.1 Tage apparatet ud af drift

1. Sluk for apparatet. →*Side 13*
2. Afbryd apparatets forbindelse til strømnettet.
   Træk nettilslutningsledningens netstik ud, eller slå sikringen fra i sikringsskabet.
3. Tag alle madvarer ud.
4. Rengør apparatet. →*Side 17*
5. Lad apparatet stå åbent for at sikre tilstrækkelig ventilation inde i det.

14.2 Bortskaffelse af udtjent apparat

Ved miljørigtig bortskaffelse kan værdifulde råstoffer genindvindes.

⚠ **ADVARSEL**
Fare for sundhedsskade!
Børn kan lukke sig inde i apparatet og komme i livsfare.

- ▸ For at gøre det besværligt for børn at klatre ind må hylder og beholdere ikke tages ud af apparatet.
- ▸ Sørg for at holde børn væk fra et udtjent apparat.

⚠ **ADVARSEL**
Brandfare!
Hvis rørene beskadiges, kan der løbe brændbart kølemiddel ud og undslippe skadelige gasser, som kan antændes.

- ▸ Rør i kølemiddelkredsløbet og isoleringen må ikke beskadiges.

1. Træk nettilslutningsledningens netstik ud.

2. Skær nettilslutningsledningen over.
3. Bortskaf apparatet miljørigtigt.
   Hvis der er tvivl om genbrugsordningerne, og om hvor genbrugspladserne er placeret, så kan forhandleren, kommunen eller de kommunale myndigheder kontaktes for at få yderligere information.

Dette apparat er klassificeret iht. det europæiske direktiv 2012/19/EU om affald af elektrisk- og elektronisk udstyr (waste electrical and electronic equipment - WEEE).
Dette direktiv angiver rammerne for indlevering og recycling af kasserede apparater gældende for hele EU.

15 Kundeservice

Funktionsrelevante originale reservedele iht. den pågældende forordning om miljøvenligt design kan fås hos vores kundeservice i en periode på mindst 10 år fra apparatets markedsføring indenfor Det Europæiske Økonomiske Samarbejdsområde.
Endvidere kan yderligere funktionsrelevante og originale reservedele, der kan oplagres, fås hos vores kundeservice i en periode på op til 15 år fra apparatets markedsføring.
Kontakt vores kundeservice for yderligere oplysninger.

Bemærk: Anvendelse af kundeservice er gratis inden for rammerne af producentens lokalt gældende garantibetingelser. Minimumsvarigheden af garantien (producentens garanti for privatforbrugere) er 2 år i Det Europæiske Økonomiske Samarbejdsområde iht. til de gældende lokale garantibetingelser. Garantibetingelserne har ingen indvirkninger på andre rettigheder eller krav, der gør sig gældende for dig iht. lokal ret.

Der findes detaljerede oplysninger om garantiperiode og garantibetingelser for det aktuelle land via QR-koden på det medfølgende dokument om servicekontakter hos vores kundeservice, forhandleren eller på vores website.
Der findes kontaktdata til kundeservice via QR-koden på det medfølgende dokument om servicekontakter og garantibetingelser eller på vores website.

15.1 Produktnummer (E-Nr.) og fabrikationsnummer (FD-Nr.)

Hav produktnummeret (E-Nr.) og fabrikationsnummeret (FD) parat, der findes på apparatets typeskilt, hvis du kontakter kundeservice.
→ *"Apparat", Fig.* **1** / 4 *Side 12*
Skriv dataene ned, så du hurtigt kan finde apparatets data og telefonnummeret til kundeservice.

16 Tekniske data

Kølemiddel, nytteindhold og yderligere tekniske angivelser findes på typeskiltet.
→ *"Apparat", Fig.* **1** / 4 *Side 12*
Der findes yderligere oplysninger om den aktuelle model på internettet under *https://eprel.ec.europa.eu/*[1].
Denne webadresse linker til den offi-

[1] Gælder kun for lande i Det Europæiske Økonomiske Samarbejdsområde

cielle EU-produktdatabase EPREL. Følg derefter anvisningerne om modelsøgning. Model-ID'et fremgår af tegnene før skråstregen i produktnummeret (E-Nr.) på typeskiltet. Alternativt findes model-ID'et også på første linje på EU-energimærket.

Löydät lisätietoja ja selityksiä verkosta. Skannaa QR-koodn sivun otsikosta.

Sisällysluettelo

1 Turvallisuus 24
1.1 Signaalisanojen määritys 24
1.2 Yleisiä ohjeita 24
1.3 Määräyksenmukainen käyttö .. 24
1.4 Käyttäjien rajoitukset 25
1.5 Turvallinen kuljetus 25
1.6 Turvallinen asennus 25
1.7 Turvallinen käyttö 26
1.8 Viallinen laite 28

2 Esinevahinkojen välttäminen ... 29

3 Ympäristönsuojelu ja säästö 29
3.1 Pakkausmateriaalin hävittäminen 29
3.2 Energiansäästö 29

4 Asennus ja liitäntä 29
4.1 Toimituksen sisältö 29
4.2 Sijoituspaikkaa koskevat kriteerit 30
4.3 Laitteen asentaminen 30
4.4 Laitteen esivalmistelu ensimmäistä käyttöä varten 30
4.5 Laitteen liittäminen sähköverkkoon 30

5 Tutustuminen 31
5.1 Laite 31
5.2 Ohjauspaneeli 31

6 Varusteet 31
6.1 Varusteet 31

7 Käytön perusteet 31
7.1 Laitteen kytkeminen päälle 31
7.2 Käyttöä koskevia huomautuksia 32
7.3 Laitteen kytkeminen pois päältä 32
7.4 Lämpötilan säätäminen 32

8 Lisätoiminnot 32
8.1 Automaattinen Super-pakastus 32
8.2 Manuaalinen Super-pakastus 32

9 Hälytys 33
9.1 Ovihälytys 33
9.2 Lämpötilahälytys 33

10 Pakastinosa 33
10.1 Pakastusteho 34
10.2 Pakastinosan koko tilavuuden käyttäminen 34
10.3 Vihjeitä elintarvikkeiden sijoittamisesta pakastinosaan 34
10.4 Vinkkejä tuoreiden elintarvikkeiden pakastamisesta 34
10.5 Pakasteiden säilyvyys lämpötilassa –18 °C 35
10.6 Pakasteiden sulatusmenetelmät 35

11 Sulatus 35
11.1 Sulaminen pakastinosassa ... 35

12 Puhdistus ja hoito 35
12.1 Laitteen esivalmistelu puhdistusta varten 35
12.2 Laitteen puhdistaminen 35
12.3 Varusteosien poistaminen 36

13 Toimintahäiriöiden korjaaminen 36
13.1 Sähkökatko 38
13.2 Laitteen itsetestin tekeminen 39

14 Säilytys ja hävittäminen 39
14.1 Laitteen poistaminen käytöstä 39

14.2 Käytöstä poistetun laitteen hävittäminen 39
15 Huoltopalvelu 40
15.1 Mallinumero (E-nro) ja valmistusnumero (FD) 40
16 Tekniset tiedot 40

⚠ 1 Turvallisuus

Noudata seuraavia turvallisuusohjeita.

1.1 Signaalisanojen määritys

Tästä löydät tässä käyttöohjeessa käytettyjen signaalisanojen merkitykset.

⚠ **VAROITUS**
Noudata näitä ohjeita mahdollisten vakavien tai hengenvaarallisten vahinkojen välttämiseksi.

⚠ **HUOMAA**
Noudata näitä ohjeita vähäisten tai kohtalaisten vahinkojen välttämiseksi.

HUOMIO
Noudata näitä ohjeita laitteen tai muiden esineiden vaurioiden välttämiseksi.

Huomautus: Tämä kiinnittää huomiosi tärkeisiin tietoihin.

1.2 Yleisiä ohjeita

- Lue tämä ohje huolellisesti.
- Säilytä ohjeet ja tuotetiedot myöhempää käyttötarvetta tai mahdollista uutta omistajaa varten.
- Jos laitteessa on kuljetusvaurioita, älä kytke laitetta käyttöön.

1.3 Määräyksenmukainen käyttö

Tätä laitetta ei ole tarkoitettu kalusteisiin sijoitettavaksi laitteeksi.

Käytä laitetta vain:
- elintarvikkeiden pakastamiseen ja jääpalojen valmistamiseen.
- yksityisissä kotitalouksissa ja kodinomaisen ympäristön suljetuissa tiloissa.
- enintään 2000 m korkeudella merenpinnasta.

1.4 Käyttäjien rajoitukset

Kahdeksanvuotiaat ja sitä vanhemmat lapset ja sellaiset henkilöt, joilla on alentunut fyysinen, aistillinen tai henkinen toimintakyky tai joilta puuttuu kokemusta ja/tai tietoa laitteen käytöstä, saavat käyttää laitetta vain valvonnan alaisena tai kun heille on neuvottu, miten laitetta käytetään turvallisesti ja he ovat ymmärtäneet laitteesta aiheutuvat vaarat.
Lapset eivät saa leikkiä laitteella.
Lapset eivät saa puhdistaa laitetta tai tehdä sille mitään käyttäjälle kuuluvia huoltotöitä ilman valvontaa.
lältään 3 vuoden ja 8 vuoden välillä olevat lapset saavat käyttää jääkaappipakastinta ottaakseen sieltä tuotteita tai täyttääkseen laitetta.

1.5 Turvallinen kuljetus

⚠ VAROITUS – Loukkaantumisvaara!
Laitteen suuri paino voi aiheuttaa tapaturmia laitetta nostettaessa.
- Älä nosta laitetta yksin.

1.6 Turvallinen asennus

⚠ VAROITUS – Sähköiskun vaara!
Epäasianmukaiset asennukset ovat vaarallisia.
- Liitä laite ainoastaan tyyppikilvessä olevien tietojen mukaiseen sähköverkkoon.
- Liitä laite vain määräysten mukaisesti asennetun, maadoitetun pistorasian kautta vaihtovirtaverkkoon.
- Talon suojamaadoitusjärjestelmän täytyy olla asennettu määräysten mukaisesti.
- Älä syötä laitteeseen virtaa ulkoisella kytkentälaitteella, esimerkiksi kellokytkimellä tai kauko-ohjaimella.
- Kun laite on asennettu, verkkojohdon pistokkeeseen pitää päästä vapaasti käsiksi, tai jos sitä ei ole mahdollista pitää ulottuvilla, kiinteään sähköliitäntään on oltava asennettu asennusmääräysten mukainen katkaisin.
- Laitetta asentaessasi varmista, että verkkojohto ei jää puristuksiin eikä vahingoitu.

Verkkojohdon viallinen eristys on vaarallinen.
- Varmista, että verkkojohto ei koske lämmönlähteisiin.

⚠ VAROITUS – Räjähdysvaara!
Jos laitteen ilmanvaihtoaukot ovat kiinni, kylmäainevuodon yhteydessä voi muodostua palava kaasun ja ilman seos.
- Älä peitä laitteen kotelossa tai asennussyvennyksessä olevia ilmanvaihtoaukkoja.

⚠ VAROITUS – Tulipalovaara!
Jatkojohdon ja hyväksymättömän adapterin käyttö on vaarallista.
- Älä käytä jatkojohtoja tai haaroitusrasioita.
- Käytä vain valmistajan hyväksymiä adaptereita ja verkkojohtoja.
- Jos verkkojohto on liian lyhyt eikä pidempää johtoa ole saatavilla, ota yhteyttä sähköalan erikoisliikkeeseen talon sähköasennusten muuttamista varten.

Kannettavat haaroitusrasiat tai kannettavat verkkolaitteet voivat ylikuumentua ja aiheuttaa tulipalon.
- Älä sijoita kannettavia haaroitusrasioita tai kannettavia verkkolaitteita laitteiden taakse.

1.7 Turvallinen käyttö

⚠ VAROITUS – Sähköiskun vaara!
Laitteeseen pääsevä kosteus voi aiheuttaa sähköiskun.
- Käytä laitetta vain suljetuissa tiloissa.
- Älä altista laitetta voimakkaalle kuumuudelle tai kosteudelle.
- Älä käytä laitteen puhdistukseen höyry- tai painepesuria.

⚠ VAROITUS – Tukehtumisvaara!
Lapset saattavat leikkiessään esim. vetää pakkausmateriaaleja päähänsä tai kääriytyä niihin ja tukehtua.
- Pidä pakkausmateriaali poissa lasten ulottuvilta.
- Älä anna lasten leikkiä pakkausmateriaalilla.

Lapset voivat vetää henkeen tai niellä pieniä osia ja tukehtua niihin.
- Pidä pienet osat poissa lasten ulottuvilta.
- Älä anna lasten leikkiä pienillä osilla.

⚠ VAROITUS – Räjähdysvaara!

Jos kylmäainekierto vaurioituu, palavaa kylmäainetta voi valua ulos ja se voi räjähtää.

- Älä käytä sulatuksen nopeuttamiseen muita kuin valmistajan suosittelemia mekaanisia laitteita tai muita välineitä.
- Irrota kiinni jäätyneet elintarvikkeet tylpällä esineellä, esimerkiksi puulusikan varrella.

Palavia ponnekaasuja ja räjähdysalttiita aineita sisältävät tuotteet, esim. suihkepullot, voivat räjähtää.

- Älä säilytä laitteessa palavia ponnekaasuja ja räjähdysalttiita aineita sisältäviä tuotteita.

⚠ VAROITUS – Tulipalovaara!

Laitteen sisällä olevat sähkölaitteet voivat aiheuttaa tulipalon, esimerkiksi lämmittimet tai sähkötoimiset jääpalakoneet.

- Älä käytä sähkölaitteita laitteen sisällä.

⚠ VAROITUS – Loukkaantumisvaara!

Hiilihappoisia juomia sisältävät astiat saattavat rikkoutua.

- Älä säilytä pakastinosassa hiilihappoisia juomia sisältäviä astioita.

Palavan kylmäaineen ja vahingollisten kaasujen valuminen aiheuttaa silmävammoja.

- Varo vahingoittamasta kylmäainekierron putkia ja eristystä.

Laite voi kaatua.

- Älä astu sokkelin, ulosvedettävien osien tai ovien päälle tai nojaa niihin.

⚠ VAROITUS – Palovammavaara!

Laitteen takasivulla olevat osat kuumenevat käytön aikana.

- Älä kosketa kuumia osia.

⚠ VAROITUS – Paleltumavaara!

Pakasteiden ja kylmien pintojen koskettaminen voi aiheuttaa kylmäpalovamman.

- Älä laita pakastimesta otettuja tuotteita heti suuhun.
- Vältä pidempää kosketusta pakasteisiin, jäähän tai pakastinosan pintoihin.

⚠ HUOMAA – Terveysriski!

Noudata elintarvikkeiden likaantumisen välttämiseksi seuraavia ohjeita.

- Jos ovi pidetään auki pidemmän aikaa, seurauksena voi olla lämpötilan merkittävä nousu laitteen lokeroissa.
- Puhdista säännöllisesti pinnat, jotka voivat päästä kosketuksiin elintarvikkeiden ja käsiksi päästävien poistojärjestelmien kanssa.
- Jos jääkaappipakastin on pidemmän aikaa tyhjänä, kytke laite pois päältä, sulata ja puhdista laite ja jätä ovi auki, jotta vältät homeen muodostumisen.

1.8 Viallinen laite

⚠ VAROITUS – Sähköiskun vaara!

Viallinen laite tai verkkojohto on vaarallinen.

- Älä käytä vaurioitunutta laitetta.
- Älä vedä verkkojohdosta, kun irrotat laitteen sähköverkosta. Vedä aina verkkojohdon pistokkeesta.
- Jos laite tai verkkojohto on rikki, irrota heti verkkojohdon pistoke tai kytke sulake sulakerasiassa pois päältä.
- Soita huoltopalveluun. →*Sivu 40*

Epäasianmukaiset korjaukset ovat vaarallisia.

- Laitteen korjaustöitä saavat tehdä vain alan ammattilaiset.
- Laitteen korjaukseen saa käyttää vain alkuperäisiä varaosia.
- Jos laitteen verkkojohto vaurioituu, sen saa turvallisuussyistä vaihtaa vain valmistaja, sen huoltopalvelu tai vastaavan pätevyyden omaava henkilö.

⚠ VAROITUS – Tulipalovaara!

Jos putket vaurioituvat, palava kylmäaine ja vahingolliset kaasut voivat valua ulos ja syttyä palamaan.

- Pidä avotuli ja sytytyslähteet poissa laitteen läheltä.
- Tuuleta huonetta.
- Kytke laite pois päältä. →*Sivu 32*
- Irrota verkkojohdon pistoke tai kytke sulake sulakerasiassa pois päältä.

▸ Soita huoltopalveluun. →*Sivu 40*

2 Esinevahinkojen välttäminen

HUOMIO
Laitteen rullajalkojen kallistuminen voi vaurioittaa lattiaa laitetta siirrettäessä.
- ▸ Kuljeta laitetta nokkakärryillä.
- ▸ Suojaa lattia laitetta siirtäessäsi äläkä siirrä laitetta siksakki-liikkeellä.

Laite voi vaurioitua, jos laitteen, sokkelin, ulos vedettävien osien tai laitteen ovien päälle istutaan tai astutaan.
- ▸ Älä astu laitteen, sokkelin, ulosvedettävien osien tai ovien päälle tai nojaa niihin.

Öljyn tai rasvan likaamat muoviosat ja tiivisteet voivat muuttua huokoisiksi.
- ▸ Pidä muovipinnat ja ovitiivisteet puhtaina öljystä ja rasvasta.

Jos puhdistat varusteosia ja lisävarusteita astianpesukoneessa, ne voivat muuttaa muotoaan tai värjäytyä.
- ▸ Älä pese varusteosia ja lisävarusteita astianpesukoneessa.

3 Ympäristönsuojelu ja säästö

3.1 Pakkausmateriaalin hävittäminen

Pakkausmateriaalit ovat ympäristöystävällisiä ja kierrätyskelpoisia.
- ▸ Hävitä yksittäiset osat lajiteltuina.

3.2 Energiansäästö

Laitteesi kuluttaa vähemmän sähköä, kun noudatat näitä ohjeita.

Sijoituspaikan valinta

- Älä altista laitetta suoralle auringonpaisteelle.
- Sijoita laite mahdollisimman kauas lämpöpattereista, liedestä ja muista lämmönlähteistä:
  - pidä 30 mm:n etäisyys sähkö- ja kaasuliesiin.
  - pidä 300 mm:n etäisyys öljy- tai hiililämmitteisiin liesiin.
- Älä peitä tai sulje ulkopuolisia ilmankiertoaukkoja.

Energiaa säästävä käyttö

Huomautus: Varusteiden sijoittelu ei vaikuta laitteen energiankulutukseen.
- Avaa laite vain hetkeksi ja sulje se huolellisesti.
- Älä peitä tai sulje sisäpuolisia ilmastointiaukkoja tai ulkopuolisia ilmankiertoaukkoja.
- Vie ostamasi elintarvikkeet kotiin kylmälaukussa ja aseta ne nopeasti kylmälaitteeseen.
- Anna lämpimien elintarvikkeiden ja juomien jäähtyä ennen laitteeseen sijoittamista.
- Jätä elintarvikkeiden ja takaseinän väliin aina jonkin verran tilaa.

4 Asennus ja liitäntä

4.1 Toimituksen sisältö

Kun olet poistanut kaikki osat pakkauksesta, tarkasta, että niissä ei ole kuljetusvaurioita ja että kaikki osat ovat mukana.

Jos sinulla on reklamoitavaa, käänny jälleenmyyjän puoleen tai ota yhteyttä huoltopalveluumme →*Sivu 40*.

Toimitus koostuu seuraavista:
- Vapaasti sijoitettava laite
- Varusteet ja lisävarusteet [1]
- Asennusmateriaali
- Asennusohje
- Käyttöohje
- Huoltopalveluluettelo
- Takuukortti [2]
- Energiamerkki
- Tietoa energiankulutuksesta ja äänitasosta

4.2 Sijoituspaikkaa koskevat kriteerit

⚠ **VAROITUS**
Räjähdysvaara!
Jos laite sijoitetaan liian pieneen huoneeseen, kylmäainevuodon yhteydessä voi muodostua palava kaasun ja ilman seos.
- ▸ Sijoita laite vain huoneeseen, jonka tilavuus on vähintään 1 m^3 per 8 g kylmäainetta. Kylmäaineen määrä on ilmoitettu tyyppikilvessä.
  → *"Laite", Kuva* 1 / 4 *Sivu 31*

Laitteen paino voi olla tehdasasenteisena mallista riippuen jopa 85 kg.
Alustan pitää olla riittävän vakaa, jotta se voi kantaa laitteen painon.
Alustan on oltava tasainen.
Tämä jääkaappi on tarkoitettu käytettäväksi ympäristön lämpötiloissa 10...43 °C.
Kylmälaite toimii tehokkaasti, kun käyttöpaikan lämpötila on sallitun rajoissa.

Jos laitetta käytetään alhaisemmissa lämpötiloissa, laitteen vahingoittuminen voidaan estää, kun käyttöpaikan huonelämpötila on vähintään 5 °C.

Sijoitus Over-and-Under ja Side-by-Side

Jos haluat sijoittaa 2 kylmälaitetta päällekkäin tai vierekkäin, laitteiden välisen etäisyyden pitää olla vähintään 150 mm. Tietyt laitteet voidaan sijoittaa ilman vähimmäisetäisyyttä. Kysy neuvoa alan liikkeestä tai keittiösuunnittelijalta.

4.3 Laitteen asentaminen

- ▸ Asenna laite mukana toimitetun asennusohjeen mukaan.

4.4 Laitteen esivalmistelu ensimmäistä käyttöä varten

1. Poista informaatiomateriaali.
2. Poista suojakalvot ja kuljetustuet, esim. liimanauhat ja kartonki.
3. Puhdista laite ennen ensimmäistä käyttöä. →*Sivu 35*

4.5 Laitteen liittäminen sähköverkkoon

1. Liitä verkkojohdon verkkopistoke laitteen läheisyydessä olevaan pistorasiaan.
   Laitteen liitäntätiedot löytyvät tyyppikilvestä.
   → *"Laite", Kuva* 1 / 4 *Sivu 31*
2. Tarkista verkkopistokkeen kiinnitys.

✔ Laite on nyt toimintavalmis.

[1] Laitteen varustuksesta riippuen
[2] Ei kaikissa maissa

5 Tutustuminen

5.1 Laite

Tästä löydät yleiskuvan laitteen osista.
→ *Kuva* **1**

1	Ohjauspaneeli → *Sivu 31*
2	Pakastinosan hylly
3	Pakastelaatikko → *Sivu 36*
4	Tyyppikilpi → *Sivu 40*
5	Ruuvijalka

5.2 Ohjauspaneeli

Käyttöpaneelin avulla asetetaan laitteen toiminnot ja nähdään tiedot sen käyttötilasta.
→ *Kuva* **2**

1	Lämpötilansäätövalitsin säätää pakastinosan lämpötilan.
2	super palaa, kun Super-pakastus on kytketty päälle.
3	Näyttää pakastinosan asetetun lämpötilan Celsius-asteina (°C).
4	⏻ kytkee laitteen päälle tai pois päältä.

6 Varusteet

Laitteen varusteet ovat mallikohtaisia.

6.1 Varusteet

Käytä alkuperäisiä varusteita. Ne on suunniteltu laitettasi varten. Laitteiden varusteet ovat mallikohtaisia.

Kylmävaraaja

Käytä kylmävaraajaa elintarvikkeiden tilapäiseen kylmänä pitämiseen, esim. kylmälaukussa.

Ohje: Kylmävaraaja hidastaa pakasteiden lämpenemistä sähkökatkon tai toimintahäiriön aikana.

Jääpalamuotti

Käytä jääpalamuottia jääpalojen valmistamiseen.

Jääpalojen valmistaminen

Käytä jääpalojen valmistamiseen ainoastaan juomavettä.

1. Täytä ¾ jääpalamuotista juomavedellä ja aseta se pakastinosaan.
   Irrota kiinni jäätynyt jääpalakotelo tylpällä esineellä, esimerkiksi puulusikan varrella.
2. Jääpalat irtoavat helpommin, kun pidät jääpalamuottia hetken juoksevan veden alla tai taivutat sitä hieman.

7 Käytön perusteet

7.1 Laitteen kytkeminen päälle

1. Paina ⏻.
   ✔ Laite on nyt toimintavalmis.
   ✔ Laitteen jäähdytyskoneisto käynnistyy.
   ✔ Kuuluu varoitusääni ja lämpötilanäyttö vilkkuu, koska pakastinosa on vielä liian lämmin.
2. Kytke varoitusääni lämpötilansäätövalitsimella pois päältä.
   ✔ Lämpötilanäyttö palaa, kun asetettu lämpötila on saavutettu.
3. Valitse haluamasi lämpötila. → *Sivu 32*

7.2 Käyttöä koskevia huomautuksia

- Asetettu lämpötila saavutetaan vasta useiden tuntien kuluttua laitteen päälle kytkemisestä.
  Älä aseta laitteeseen elintarvikkeita ennen kuin asetettu lämpötila on saavutettu.
- Rungon etuosaa lämmitetään ajoittain vähän. Näin estetään kondenssiveden muodostuminen ovitiivisteen alueelle.
- Varmista ovea sulkiessasi, etteivät säilytettävät elintarvikkeet estä oven avaamista.
- Kun suljet oven, saattaa muodostua alipaine. Oven avaaminen uudelleen on vaikeaa. Odota hetken, kunnes alipaine tasaantuu.
- Lämpötila laitteessa vaihtelee seuraavien olosuhteiden takia:
  - Laitteen avaamistiheys
  - Täyttömäärä
  - Tuoreena varastoitujen elintarvikkeiden lämpötila
  - Ympäristön lämpötila
  - Suora auringonpaiste

7.3 Laitteen kytkeminen pois päältä

▸ Paina ①.

7.4 Lämpötilan säätäminen

Pakastinosan lämpötilan säätäminen

▸ Paina lämpötilansäädintä niin monta kertaa, että lämpötilanäytössä näkyy haluamasi lämpötila-asetus.
Pakastinosan suositeltu lämpötila on –18 °C.

8 Lisätoiminnot

Tutustu laitteen säädettävissä oleviin lisätoimintoihin.

8.1 Automaattinen Super-pakastus

Automaattisessa toiminnossa Super-pakastus pakastinosa kylmenee huomattavasti kylmemmäksi kuin normaalikäytössä. Siten elintarvikkeet jäätyvät nopeasti läpikotaisin.
Automaattinen Super-pakastus kytkeytyy päälle, kun sijoitat tuoreita elintarvikkeita oikealta alkaen toiseen pakastelaatikkoon alhaalta.
Kun automaattinen Super-pakastus on kytketty päälle, "super" palaa ja laite saattaa olla äänekkäämpi.
Kun automaattinen Super-pakastus on päättynyt, laite kytkeytyy normaalikäytölle.

Automaattisen Super-pakastus -toiminnon keskeyttäminen

▸ Paina lämpötilansäätövalitsinta niin monta kertaa, että lämpötilanäytössä näkyy haluttu lämpötila.

8.2 Manuaalinen Super-pakastus

Toiminnolla Super-pakastus pakastinosa jäähtyy mahdollisimman kylmäksi.
Kytke Super-pakastus päälle 4 - 6 tuntia ennen kuin sijoitat pakastinosaan elintarvikkeita 2 kg tai enemmän.
Käyttääksesi hyväksesi koko pakastustehon käytä toimintoa Super-pakastus.
→ *"Pakastustehon edellytykset", Sivu 34*

Huomautus: Kun Super-pakastus on kytketty päälle, laite saattaa olla äänekkäämpi.

Manuaalisen toiminnon Super-pakastus kytkeminen päälle

- Paina lämpötilansäätövalitsinta niin monta kertaa, että "super" palaa.

Huomautus: Laite kytkeytyy n. 60 tunnin kuluttua normaalikäytölle.

Manuaalisen toiminnon Super-pakastus kytkeminen pois päältä

- Paina lämpötilansäätövalitsinta niin monta kertaa, että lämpötilanäytössä näkyy haluttu lämpötila.

9 Hälytys

9.1 Ovihälytys

Oven hälytysääni kytkeytyy päälle, kun laitteen ovi on pitempään auki. Kuuluu hälytysääni.

Ovihälytyksen kytkeminen pois päältä

- Sulje laiteen ovi tai paina lämpötilansäätövalitsinta.
- ✔ Varoitusääni on kytketty pois päältä.

9.2 Lämpötilahälytys

Kun pakastinosassa on liian lämmintä, lämpötilahälytys kytkeytyy päälle.
Kuuluu varoitusääni ja lämpötilanäyttö vilkkuu.

⚠ **HUOMAA**
Terveysriski!
Pakasteita sulatettaessa saattavat bakteerit lisääntyä, jolloin pakasteet voivat pilaantua.

- Älä pakasta uudelleen osittain tai kokonaan sulaneita pakasteita.
- Voit pakastaa ne uudelleen, kun olet ensin valmistanut ne ruoaksi keittämällä tai paistamalla.
- Tällaisten pakasteiden säilyvyys ei enää vastaa maksimaalista säilyvyysaikaa.

Lämpötilahälytys voi kytkeytyä päälle seuraavissa tapauksissa:

- Laite otetaan käyttöön.
  Laita elintarvikkeita laitteeseen vasta, kun laitteeseen säädetty lämpötila on saavutettu.
- Laitteeseen sijoitetaan kerralla suuria määriä tuoreita elintarvikkeita.
  Kytke Super-pakastus päälle ennen kuin varastoit suuria määriä elintarvikkeita.
- Pakastinosan ovi on liian kauan auki.
  Tarkasta, ovatko pakasteet alkaneet sulaa tai sulaneet.

Lämpötilahälytyksen kytkeminen pois päältä

- Paina lämpötilansäätövalitsinta.
- ✔ Varoitusääni on kytketty pois päältä.
- ✔ Lämpötilanäyttö vilkkuu, kunnes asetettu lämpötila on taas saavutettu.

10 Pakastinosa

Pakastinosassa voit säilyttää pakasteita, pakastaa elintarvikkeita ja valmistaa jääpaloja.
Lämpötilan voi säätää välille –16 °C - –26 °C.
Elintarvikkeiden pidempiaikainen säilytys edellyttää vähintään –18 °C:een lämpötilaa.
Pakasteina voidaan pilaantuviakin elintarvikkeita säilyttää pitkän aikaa.
Matalat lämpötilat hidastavat tai pysäyttävät pilaantumisen.

10.1 Pakastusteho

Pakastusteho kertoo, kuinka paljon elintarvikkeita voidaan pakastaa tietyssä ajassa siten, että ne jäätyvät läpikotaisin.
Pakastustehoa koskevat tiedot löydät tyyppikilvestä.
→ *"Laite", Kuva* 1 / 4 *Sivu 31*

Pakastustehon edellytykset

1. Kytke Super-pakastus päälle noin 24 tuntia ennen tuoreiden elintarvikkeiden säilytykseen laittamista.
   → *"Manuaalisen toiminnon Super-pakastus kytkeminen päälle", Sivu 33*
2. Laita elintarvikkeet ensin ylimmäiseen lokeroon.
3. Jos ylimmässä lokerossa ei ole riittävästi tilaa, sijoita jäljelle jäävä määrä sen alapuolella olevaan lokeroon.

10.2 Pakastinosan koko tilavuuden käyttäminen

Tästä löydät ohjeen siitä, miten voit sijoittaa pakastinosaan suurimman mahdollisen määrän pakasteita.

1. Poista kaikki varusteet pakastinosasta. → *Sivu 36*
2. Pinoa elintarvikkeet suoraan hyllyille ja pakastinosan pohjalle.

10.3 Vihjeitä elintarvikkeiden sijoittamisesta pakastinosaan

- Säilytä elintarvikkeita ilmatiiviisti pakattuina.
- Älä päästä pakastettavia elintarvikkeita kosketuksiin jo pakastettujen elintarvikkeiden kanssa.
- Asettele elintarvikkeet pakastelaatikoihin mahdollisimman laajalle alalle.
- Jotta ilma pääsee kiertämään laitteessa esteettä, työnnä pakastelaatikko laitteeseen vasteeseen saakka.

10.4 Vinkkejä tuoreiden elintarvikkeiden pakastamisesta

- Pakasta vain tuoreita ja virheettömiä elintarvikkeita.
- Pakasta elintarvikkeet annoksina.
- Ruoaksi valmistetut elintarvikkeet sopivat paremmin kuin raakoina nautittavat elintarvikkeet.
- Pese, pilko ja ryöppää vihannekset ennen pakastusta.
- Pese hedelmät ennen pakastusta, poista siemenet ja kuori tarvittaessa, lisää tarvittaessa sokeria tai askorbiinihappoa.
- Pakastamiseen soveltuvia elintarvikkeita ovat
  esim. leivonnaiset, kala ja äyriäiset, liha, riista ja linnunliha, kuoritut kananmunat, juusto, voi, rahka, valmisruoat ja ruoantähteet.
- Pakastamiseen eivät sovellu elintarvikkeet kuten
  esim. lehtisalaatit, retiisit, kananmunat kuorineen, viinirypäleet, raa'at omenat ja päärynät, jogurtti, hapankerma, Crème Fraîche ja majoneesi.

Pakasteiden pakkaaminen

Tarkoitukseen sopiva pakkausmateriaali ja oikean tyyppiset pakkaukset säilyttävät tuotteiden laadun hyvänä, ja voit välttää pakastuksen aiheuttaman tuotteiden kuivumisen.

1. Sijoita elintarvikkeet pakkaukseen.
2. Poista ilma pakkauksesta.

3. Sulje pakkaus ilmatiiviisti, jotta elintarvikkeet eivät menetä makuaan tai kuivu.
4. Merkitse pakkaukseen sisältö ja pakastuspäivämäärä.

10.5 Pakasteiden säilyvyys lämpötilassa –18 °C

Elintarvike	Säilytyssaika
Kala, makkara, valmistetut ruoat, leivonnaiset	enintään 6 kuukautta
Lintu, liha	enintään 8 kuukautta
Vihannekset, hedelmät	enintään 12 kuukautta

Laitteessa on pakastuskalenteri, joka ilmoittaa maksimaalisen säilyvyysajan kuukausina lämpötilan ollessa jatkuvasti –18 °C.

10.6 Pakasteiden sulatusmenetelmät

⚠ **HUOMAA**
Terveysriski!
Pakasteita sulatettaessa saattavat bakteerit lisääntyä, jolloin pakasteet voivat pilaantua.
- ▸ Älä pakasta uudelleen osittain tai kokonaan sulaneita pakasteita.
- ▸ Voit pakastaa ne uudelleen, kun olet ensin valmistanut ne ruoaksi keittämällä tai paistamalla.
- ▸ Tällaisten pakasteiden säilyvyys ei enää vastaa maksimaalista säilyvyysaikaa.

- Sulata eläinperäiset elintarvikkeet jääkaappiosassa, esim. kala, liha, juusto, rahka.
- Sulata leipä huoneenlämmössä.
- Valmista heti syötävät elintarvikkeet mikroaaltouunissa, uunissa tai liedellä.

11 Sulatus

11.1 Sulaminen pakastinosassa

Täysautomaattisen NoFrost-järjestelmän ansiosta pakastinosaan ei muodostu jäätä. Sitä ei tarvitse sulattaa.

12 Puhdistus ja hoito

Ulottumattomissa olevat kohdat on puhdistettava huoltopalvelun toimesta. Huoltopalvelun suorittama puhdistus voi aiheuttaa kustannuksia.

12.1 Laitteen esivalmistelu puhdistusta varten

1. Kytke laite pois päältä. →*Sivu 32*
2. Irrota laite sähköverkosta. Irrota verkkojohdon pistoke tai kytke sulake sulakerasiassa pois päältä.
3. Poista kaikki elintarvikkeet ja säilytä niitä viileässä paikassa. Jos mahdollista, aseta kylmävaraajia elintarvikkeiden päälle.
4. Poista kaikki varusteosat laitteesta. →*Sivu 36*

12.2 Laitteen puhdistaminen

⚠ **VAROITUS**
Sähköiskun vaara!
Laitteeseen pääsevä kosteus voi aiheuttaa sähköiskun.
- ▸ Älä käytä laitteen puhdistukseen höyry- tai painepesuria.

Lamppuun tai valitsimiin pääsevä kosteus voi aiheuttaa vaaroja.
- ▸ Pesuvettä ei saa päästä valaisimiin tai valitsimiin.

HUOMIO
Soveltumattomat puhdistusaineet voivat vahingoittaa laitteen pintoja.
- Älä käytä kovia hankaustyynyjä tai puhdistussieniä.
- Älä käytä voimakkaita tai hankaavia puhdistusaineita.
- Älä käytä vahvasti alkoholipitoisia puhdistusaineita.

Jos puhdistat varusteosia ja lisävarusteita astianpesukoneessa, ne voivat muuttaa muotoaan tai värjäytyä.
- Älä pese varusteosia ja lisävarusteita astianpesukoneessa.

1. Esivalmistele laite puhdistusta varten. →*Sivu 35*
2. Puhdista laite, varusteosat, laitteen osat ja ovitiivisteet talousliinalla, haalealla vedellä ja pienellä määrällä PH-neutraalia astianpesuainetta.
3. Kuivaa huolellisesti pehmeällä, kuivalla liinalla.
4. Aseta varusteosat paikoilleen.
5. Liitä laite sähköverkkoon. →*Sivu 12*
6. Kytke laite päälle. →*Sivu 31*
7. Aseta elintarvikkeet jääkaappiin.

12.3 Varusteosien poistaminen

Kun haluat puhdistaa varusteosat huolellisesti, poista ne laitteesta.

Pakastinosan hyllyn poistaminen

- Vedä pakastinosan hylly ulos ja ota se pois paikaltaan. →*Kuva* **3**

Pakastelaatikon poistaminen

1. Vedä pakastelaatikko ulos vasteeseen saakka.
2. Nosta pakastelaatikkoa etureunasta ① ja ota se pois paikaltaan ②. →*Kuva* **4**

13 Toimintahäiriöiden korjaaminen

Voit poistaa itse laitteen pienet toimintahäiriöt. Tutustu häiriöiden korjaamisesta annettuihin ohjeisiin ennen kuin otat yhteyden huoltopalveluun. Näin vältät turhia kustannuksia.

⚠ **VAROITUS**
Sähköiskun vaara!
Epäasianmukaiset korjaukset ovat vaarallisia.
- Laitteen korjaustöitä saavat tehdä vain alan ammattilaiset.
- Laitteen korjaukseen saa käyttää vain alkuperäisiä varaosia.
- Jos laitteen verkkojohto vaurioituu, sen saa turvallisuussyistä vaihtaa vain valmistaja, sen huoltopalvelu tai vastaavan pätevyyden omaava henkilö.

Vika	Syy ja vianhaku
Laitteen jäähdytys ei toimi, näytöt ja sisävalo toimivat.	Demotoiminto on kytketty päälle. **1.** Pidä lämpötilansäädin (jääkaappiosa) painettuna 9–11 sekunnin ajan, kunnes kuulet äänimerkin. **2.** Tarkasta hetken kuluttua, toimiiko laitteen jäähdytys.

Vika	Syy ja vianhaku
Jäähdytyskoneisto käynnistyy yhä useammin ja yhä pitemmäksi aikaa.	Laitteen ovi on avattu usein. ▸ Älä avaa laitteen ovea turhaan.
	Ulkopuoliset ilmankiertoaukot ovat peitossa. ▸ Poista esteet ulkopuolisten ilmankiertoaukkojen edestä.
	Tämä ei ole vika. Nykyaikaiset jäähdytyskoneistot kytkeytyvät useammin päälle ja niissä on erilaisia tehotasoja, jotta jäähdyttäminen on tehokkaampaa. ▸ Poista esteet ulkopuolisten ilmankiertoaukkojen edestä. ▸ Sijoita laite mahdollisimman kauas lämpöpattereista, liedestä ja muista lämmönlähteistä. Vältä suoraa, laitteeseen kohdistuvaa auringonpaistetta. ▸ Avaa laitteen ovi vain tarvittavaksi ajaksi. ▸ Anna lämpimien ruokien ja juomien jäähtyä ensin ennen säilytystä.
Hälytysääni kuuluu. Ovihälytys on kytkeytynyt päälle.	Laitteen ovi on auki. ▸ Sulje laitteen ovi.
Kuuluu varoitusääni ja lämpötilanäyttö vilkkuu. Lämpötilahälytys on kytkeytynyt päälle.	Mahdollisia syitä on useita. ▸ Paina lämpötilansäätövalitsinta. ✔ Hälytys kytkeytyy pois päältä.
	Ulkopuoliset ilmankiertoaukot ovat peitossa. ▸ Poista esteet ulkopuolisten ilmankiertoaukkojen edestä.
	Laitteeseen on sijoitettu suurempia määriä tuoreita elintarvikkeita. ▸ Älä ylitä pakastuskykyä. → *"Pakastusteho", Sivu 34*
Asetettua lämpötilaa ei saavuteta. Täysautomaattinen sulatus ei toimi enää.	Pakastinosan ovi oli pitkän aikaa auki. NoFrost-järjestelmän höyrystimessä (jäähdytyslaite) on runsaasti jäätä. **Vaatimus:** Pakasteet on varastoitu hyvin eristettyinä viileään paikkaan. **1.** Kytke laite pois päältä. →*Sivu 32* **2.** Irrota laite sähköverkosta. Irrota verkkojohdon pistoke tai kytke sulake sulakerasiassa pois päältä. **3.** Työnnä laite irti seinästä.

Vika	Syy ja vianhaku
Asetettua lämpötilaa ei saavuteta. Täysautomaattinen sulatus ei toimi enää.	**4.** Jätä laitteen ovi auki. ✔ Sulamisvesi alkaa valua laitteen takana olevaan haihdutusmaljaan n. 20 minuutin kuluttua. → *Kuva* **5** **5.** Pyyhi sulamisvesi pois sienellä, jotta haihdutusmalja ei valu yli. Höyrystin on sulanut, kun sulamisvettä ei enää valu haihdutusmaljaan. **6.** Puhdista laitteen sisäosa. → *Sivu 35* **7.** Kytke laite taas päälle. → *Sivu 31*
Lämpötila poikkeaa hyvin paljon asetetusta lämpötilasta.	Mahdollisia syitä on useita. **1.** Kytke laite pois päältä. → *Sivu 32* **2.** Kytke laite n. 5 minuutin kuluttua taas päälle. → *Sivu 31* ▸ Jos lämpötila on liian korkea, tarkista lämpötila uudelleen parin tunnin kuluttua. ▸ Jos lämpötila on liian alhainen, tarkista lämpötila uudelleen seuraavana päivänä.
Laitteesta kuuluu muriseva, pulputtava, suriseva, loriseva, napsuttava tai raksuttava ääni.	Tämä ei ole vika. Moottori käy, esim. jäähdytyskoneisto, puhallin. Kylmäaine kulkee putkien läpi. Moottori, katkaisimet tai magneettiventtiilit kytkeytyvät päälle tai pois päältä. Automaattinen sulatus käynnistyy. Toimenpiteitä ei tarvita.
Laite on äänekäs.	Laite ei seiso suorassa. ▸ Suorista laite vesivaa'an ja ruuvijalkojen avulla.
	Laitetta ei ole sijoitettu vapaasti asennustilaan. ▸ Noudata laitteen vähimmäisetäisyyksiä.
	Varusteosat heiluvat tai jumittuvat. ▸ Tarkasta, ovatko poistettavat varusteet kunnolla paikoillaan ja korjaa tarvittaessa niiden asentoa.
	Astiat koskevat toisiinsa. ▸ Siirrä astiat erilleen toisistaan.
	Super-pakastus on kytketty päälle. Toimenpiteitä ei tarvita.

13.1 Sähkökatko

Lämpötila nousee laitteessa sähkökatkon aikana, jolloin pakasteiden säilytysaika lyhenee ja laatu heikkenee.

Laitetta koskevalta verkkosivultamme löydät tekniset tiedot ja pakasteiden säilytysajan häiriötapauksessa.

Huomautukset

- Avaa laite sähkökatkon aikana mahdollisimman harvoin äläkä varastoi siihen lisää elintarvikkeita.

- Tarkasta elintarvikkeiden laatu välittömästi sähkökatkon jälkeen.
  - Hävitä pakasteet, jotka ovat sulaneet ja joiden lämpötila on yli 5 °C.
  - Keitä tai paista kevyesti sulaneet pakasteet ja joko nauti ne tai pakasta ne kypsinä uudelleen.

13.2 Laitteen itsetestin tekeminen

Laitteessa on itsetestaustoiminto, joka näyttää häiriöt, jotka huoltopalvelu voi korjata.

1. Kytke laite pois päältä. →*Sivu 32*
2. Kytke laite n. 5 minuutin kuluttua taas päälle. →*Sivu 31*
3. Pidä lämpötilansäätövalitsin painettuna ensimmäisten 10 sekunnin aikana päällekytkemisen jälkeen 3 - 5 sekunnin ajan, kunnes lämpötilanäytössä palaa –26 °C.

✔ Laitteen itsetestaus käynnistyy, kun lämpötilanäytöt syttyvät peräjälkeen.

✔ Jos laitteen itsetestauksen päätyttyä kuuluu 2 äänimerkkiä ja lämpötilanäytössä näkyy asetettu lämpötila, laitteen lämpötilatunnistimet ovat kunnossa. Laite siirtyy normaalikäyttöön.

✔ Jos laitteen testauksen päätyttyä kuuluu 5 äänimerkkiä ja "super" vilkkuu 10 sekuntia, ota yhteys huoltopalveluun.

14 Säilytys ja hävittäminen

14.1 Laitteen poistaminen käytöstä

1. Kytke laite pois päältä. →*Sivu 32*
2. Irrota laite sähköverkosta. Irrota verkkojohdon pistoke tai kytke sulake sulakerasiassa pois päältä.
3. Poista kaikki elintarvikkeet.
4. Puhdista laite. →*Sivu 35*
5. Jätä laite auki, jotta varmistat sisätilan tuulettumisen.

14.2 Käytöstä poistetun laitteen hävittäminen

Ympäristön huomioivan hävittämisen avulla arvokkaita raaka-aineita voidaan käyttää uudelleen.

⚠ **VAROITUS**

Terveysriski!

Lapset voivat leikkiessään lukita itsensä vahingossa laitteeseen ja joutua hengenvaaraan.

- Jätä hyllyt ja laatikot laitteeseen, jotta lapset eivät pääse sen sisään niin helposti.
- Pidä lapset loitolla käytöstä poistetusta laitteesta.

⚠ **VAROITUS**

Tulipalovaara!

Jos putket vaurioituvat, laitteesta voi vuotaa palavaa kylmäainetta ja vahingollisia kaasuja, jotka voivat syttyä palamaan.

- Varo vahingoittamasta kylmäainekierron putkia ja eristystä.

1. Irrota verkkojohdon pistoke pistorasiasta.
2. Katkaise verkkojohto.
3. Hävitä laite ympäristöystävällisesti. Tarkempia tietoja kierrätysmahdollisuuksista saat kodinkoneliikkeistä sekä paikkakuntasi jätehuollosta vastaavilta viranomaisilta.

Tämän laitteen merkintä perustuu käytettyjä sähkö- ja elektroniikkalaitteita (waste electrical and electronic equipment - WEEE) koskevaan direktiiviin 2012/19/EU. Tämä direktiivi määrittää käytettyjen laitteiden palautus- ja kierrätyssäännökset koko EU:n alueella.

15 Huoltopalvelu

Ekosuunnittelua koskevan asetuksen mukaisia toiminnan kannalta oleellisia osia on saatavilla huoltopalvelumme kautta vähintään 10 vuoden ajan laitteen markkinoille saattamisen jälkeen Euroopan talousalueella. Lisäksi huoltopalvelumme kautta on saatavilla toiminnan kannalta oleellisia ja varastointikelpoisia osia vähintään 15 vuoden ajan laitteen markkinoille saattamisen jälkeen. Lisätietoja saat ottamalla yhteyttä huoltopalveluun.

Huomautus: Huoltopalvelu on valmistajan paikallisen takuun puitteissa maksuton. Takuu (valmistajan takuu yksityisille kuluttajille) on Euroopan talousalueella voimassa vähintään 2 vuotta paikallisten takuuehtojen mukaisesti. Takuuehdoilla ei ole vaikutusta muihin paikallisten lakien takaamiin oikeuksiin tai vaateisiin.

Lisätietoja käyttömaan takuuajasta ja takuuehdoista saat QR-koodista, joka on mukana olevassa huoltoyhteystietoja ja takuuehtoja koskevassa dokumentissa, huoltopalvelustamme, kauppiaaltasi tai verkkosivultamme.
Huoltopalvelun yhteystiedot saat QR-koodista, joka on mukana olevassa huoltoyhteystietoja ja takuuehtoja koskevassa dokumentissa, tai verkkosivultamme.

15.1 Mallinumero (E-nro) ja valmistusnumero (FD)

Kun otat yhteyttä asiakaspalveluun, tarvitset laitteen tyyppikilvestä laitteen mallinumeron (E-Nr.) ja valmistusnumeron (FD).
→ *"Laite", Kuva* 1 / 4 *Sivu 31*
Merkitse laitteen tiedot ja huoltopalvelun puhelinnumero muistiin, niin löydät ne taas nopeasti.

16 Tekniset tiedot

Kylmäaine-, käyttötilavuus- ja muut tekniset tiedot löydät tyyppikilvestä.
→ *"Laite", Kuva* 1 / 4 *Sivu 31*
Lisätietoja laitemallistasi löydät internetistä osoitteesta *https://eprel.ec.europa.eu/*[1]. Tämä verkko-osoite linkittyy viralliseen EU-tuotetietokantaan EPREL. Noudata sitten mallihakua koskevia ohjeita. Mallitunnus muodostuu tyyppikilvessä mallinumeron (E-Nr.) vinoviivan edessä olevista merkeistä. Vaihtoehtoisesti löydät mallitunnuksen myös EU-energiamerkin ensimmäiseltä riviltä.

[1] Koskee vain Euroopan talousalueen maita

Du kan finne mer informasjon og forklaringer på Internett. Skann QR-koden på tittelsiden.

Innholdsfortegnelse

1 Sikkerhet 42
1.1 Definisjon av signalord 42
1.2 Generelle merknader 42
1.3 Korrekt bruk 42
1.4 Begrensning av brukerkretsen 42
1.5 Sikker transport 43
1.6 Sikker installasjon 43
1.7 Sikker bruk 44
1.8 Apparat med skader 46

2 Unngå materielle skader 47

3 Miljøvern og innsparing 47
3.1 Avfallsbehandling av emballasje 47
3.2 Energisparing 47

4 Oppstilling og tilkobling 47
4.1 Leveringsinnhold 47
4.2 Kriterier for oppstillingsted 48
4.3 Montering av apparatet 48
4.4 Klargjøre apparatet til å tas i bruk 48
4.5 Koble apparatet til strøm 48

5 Bli kjent med 48
5.1 Apparat 48
5.2 Betjeningspanel 49

6 Utstyr 49
6.1 Tilbehør 49

7 Grunnleggende betjening 49
7.1 Slå på apparatet 49
7.2 Merknader om bruk 49
7.3 Slå av apparatet 50
7.4 Innstilling av temperatur 50

8 Tilleggsfunksjoner 50
8.1 Automatisk Superfrysing 50
8.2 Manuell Superfrysing 50

9 Alarm 50
9.1 Døralarm 50
9.2 Temperaturalarm 51

10 Fryserom 51
10.1 Frysekapasitet 51
10.2 Utnytt hele volumet i fryserommet 51
10.3 Tips for oppbevaring av varer i fryserommet 52
10.4 Tips for nedfrysning av ferske matvarer 52
10.5 Frysevarenes holdbarhet ved –18 °C 52
10.6 Metoder for opptining av frysevarer 52

11 Avriming 53
11.1 Avriming av fryserom 53

12 Rengjøring og pleie 53
12.1 Klargjøre apparatet for rengjøring 53
12.2 Rengjøring av apparatet 53
12.3 Uttak av utstyrsdeler 53

13 Utbedring av feil 54
13.1 Strømbrudd 56
13.2 Utfør egentest av apparatet .. 56

14 Oppbevaring og avfallsbehandling 56
14.1 Ta apparatet ut av bruk 56
14.2 Avfallsbehandling av gammelt apparat 57

15 Kundeservice 57
15.1 Produktnummer (E-Nr.) og produksjonsnummer (FD) 58

16 Tekniske data 58

⚠ 1 Sikkerhet

Følg sikkerhetsanvisningene nedenfor.

1.1 Definisjon av signalord

Her står det hva de forskjellige signalordene i denne bruksanvisningen betyr.

⚠ ADVARSEL
Følg disse anvisningene, slik at du unngår mulige alvorlige eller dødelige personskader.

⚠ FORSIKTIG
Følg disse anvisningene, slik at du unngår lettere eller middels alvorlige personskader.

OBS
Følg disse anvisningene, slik at du unngår skader på apparatet og andre materielle skader.

Merk: Dette henviser deg til viktig informasjon.

1.2 Generelle merknader

- Les nøye gjennom denne anvisningen.
- Oppbevar veiledningen og produktinformasjonen for senere bruk eller for en senere eier.
- Ikke koble til apparatet dersom det har transportskader.

1.3 Korrekt bruk

Dette apparatet er ikke beregnet på bruk som innbyggingsapparat.

Apparatet må kun brukes:
- til å fryse matvarer og lage isbiter
- i private husholdninger og i lukkede rom hjemme.
- opp til høyde på maks 2000 m over havet.

1.4 Begrensning av brukerkretsen

Dette apparatet kan brukes av barn fra og med 8 år og av personer med redusert fysiske, sensoriske eller mentale evner eller

mangel på erfaring og/eller kunnskap, dersom de blir overvåket eller har fått opplæring i en sikker bruk av apparatet og dessuten har forstått farene som kan resultere av feil bruk.
Barn må ikke få leke med apparatet.
Rengjøring og brukervedlikehold må ikke utføres av barn uten oppsyn.
Barn mellom 3 og 8 år har lov til å fylle og tømme kombiskapet.

1.5 Sikker transport

⚠ ADVARSEL – Fare for personskade!
Apparatets høye vekt kan føre til personskader når det løftes.
- Ikke løft apparatet alene.

1.6 Sikker installasjon

⚠ ADVARSEL – Fare for elektrisk støt!
Ukyndige installasjoner er farlig.
- Maskinen må kun tilkobles og brukes i henhold til angivelsene på typeskiltet.
- Maskinen skal bare kobles til et strømnett med vekselstrøm via en forskriftsmessig montert jordet stikkontakt.
- Systemet for husets PE-leder må være forskriftsmessig installert.
- Maskinen må aldri forsynes med strøm via en ekstern bryteranordning, f.eks. tidsur eller fjernstyring.
- Hvis apparatet er innebygd, må støpselet på strømledningen være fritt tilgjengelig. Hvis fri tilgang ikke er mulig, må det i henhold til regelverket være montert en allpolet skillebryter i den faste elektriske installasjonen.
- Når du stiller opp apparatet, må du påse at strømkabelen ikke kommer i klem eller får skader.

Hvis isolasjonen på strømledningen er skadet, er dette farlig.
- La aldri strømkabelen være i kontakt med varmekilder.

⚠ ADVARSEL – Eksplosjonsfare!
Hvis apparatets lufteåpninger er tildekket, kan det oppstå en brennbar blanding av gass og luft ved lekkasje i kjølekretsløpet.
- Ikke dekk til lufteåpningene i apparathuset eller monteringshuset.

⚠ ADVARSEL – Brannfare!
Det er farlig å bruke en forlenget strømledning og ikke godkjent adapter.
- Ikke bruk forlengelseskabler eller strømskinner.
- Bruk kun strømledninger som er godkjent av produsenten.
- Hvis strømledningen er for kort og det ikke finnes en lenger strømledning, må du kontakte et elektrikerfirma for å tilpasse husinstallasjonen.

Flyttbare grenuttak eller adaptere kan bli overopphetet og føre til brann.
- Ikke plasser flyttbare grenuttak eller adaptere på baksiden av apparatene.

1.7 Sikker bruk

⚠ ADVARSEL – Fare for elektrisk støt!
Fuktighet som trenger inn, kan forårsake elektrisk støt.
- Apparatet skal kun brukes i lukkede rom.
- Utsett aldri apparatet for kraftig varme eller fuktighet.
- Ikke bruk dampstråle eller høytrykksspyler for å rengjøre apparatet.

⚠ ADVARSEL – Kvelningsfare!
Barn kan få emballasjen over hodet eller vikle seg inn i den og kveles.
- Hold emballasjen borte fra barn.
- Barn må ikke få leke med emballasjen.

Barn kan puste inn eller svelge smådeler og bli kvalt.
- Hold smådeler borte fra barn.
- Ikke la barn leke med smådeler.

⚠ ADVARSEL – Eksplosjonsfare!
Skader på kjølekretsløpet kan føre til at brennbart kjølemiddel lekker ut og eksploderer.
- Ikke prøv å påskynde avrimingen med andre mekaniske innretninger eller annet utstyr enn det som anbefales av produsenten.
- Løsne fastfryste matvarer med en butt gjenstand, f.eks. skaftet på en tresleiv.

Produkter med brennbare drivgasser og eksplosive stoffer kan eksplodere, f.eks. spraybokser.

- Ikke oppbevar produkter med brannfarlig drivgass eller eksplosive stoffer i apparatet.

⚠ ADVARSEL – Brannfare!

Elektrisk utstyr inne i apparatet, f.eks. varmeapparater eller elektriske isbitmaskiner, kan føre til brann.

- Ikke bruk elektrisk utstyr inne i apparatet.

⚠ ADVARSEL – Fare for personskade!

Beholdere med kullsyreholdige drikkevarer kan sprekke.

- Ikke oppbevar beholdere med kullsyreholdige drikkevarer i fryserommet.

Det kan oppstå øyeskader hvis det spruter ut brennbart kjølemiddel og skadelige gasser.

- Rørene for kretsløpet til kuldemiddelet og isolasjonen må ikke skades.

Apparatet kan velte.

- Ikke klatre opp på eller støtt deg på sokkelen, skuffene eller dørene.

⚠ ADVARSEL – Forbrenningsfare!

Enkelte deler av apparatets bakside blir varme under bruk.

- Ta aldri på de varme delene.

⚠ ADVARSEL – Fare for frostskader!

Kontakt med frysevarer og kalde overflater kan gi frostskader.

- Du må aldri ta frysevarer i munnen straks etter de blir tatt ut av fryserommet.
- Unngå at huden har lengre kontakt med frosne varer, is eller overflater i fryserommet.

⚠ FORSIKTIG – Fare for helseskader!

For å unngå forurensning av matvarer må du følge følgende anvisninger.

- Hvis døren står åpen over lengre tid, kan temperaturen stige betraktelig i rommene i apparatet.
- De flatene som kommer i kontakt med matvarer og tilgjengelige avløpssystemer, må rengjøres regelmessig.

- Hvis kombiskapet blir stående tomt over lengre tid, må du slå det av, avrime det, rengjøre det og la døren stå åpen, slik at du unngår muggdannelse.

1.8 Apparat med skader

⚠ ADVARSEL – Fare for elektrisk støt!

En vaskemaskin med skader eller en strømledning med skader er farlig.

- Bruk aldri apparatet hvis det har skader.
- Dra aldri i strømledningen når du skal koble vaskemaskinen fra strømnettet. Dra alltid i pluggen på strømledningen.
- Hvis vaskemaskinen eller strømledningen er skadet, må du dra ut støpselet eller slå av sikringen i sikringsskapet umiddelbart.
- Ta kontakt med kundeservice. →*Side 57*

Ukyndige reparasjoner er farlig.

- Kun opplært fagpersonell skal utføre reparasjoner på maskinen.
- Det må kun brukes originale reservedeler til reparasjon av maskinen.
- Dersom det oppstår skader på apparatets strømkabel, må den skiftes ut av produsenten, kundeservice eller av en annen kvalifisert person for å unngå at det oppstår fare.

⚠ ADVARSEL – Brannfare!

Ved skader på rørene kan det sprute ut brennbart kjølemiddel eller sive ut farlige gasser som kan antennes.

- Hold ild og tennkilder unna apparatet.
- Luft rommet.
- Slå av apparatet. →*Side 50*
- Trekk ut støpselet eller slå av sikringen i sikringsskapet.
- Ta kontakt med kundeservice. →*Side 57*

2 Unngå materielle skader

OBS
Hjul som kommer skjevt kan skade gulvet når apparatet flyttes.
- Transporter apparatet med en sekketralle.
- Legg gulvbeskyttelses under apparatet når det skal flyttes og ikke beveg det i sikksakk.

Hvis man sitter eller trår på apparatet, sokkelen, uttrekkene eller apparatdørene, kan apparatet bli skadet.
- Ikke klatre opp på eller støtt deg på apparatet, sokkelen, skuffene eller dørene.

Tilsmussing fra olje og fett gjøre plastdelene og dørtetningen porøse.
- Plastdeler og dørtetninger må holdes frie for olje og fett.

Hvis du vasker utstyrsdeler og tilbehør i oppvaskmaskin, kan de bli deformert eller misfarget.
- Du må aldri vaske utstyrsdeler og tilbehør i oppvaskmaskin.

3 Miljøvern og innsparing

3.1 Avfallsbehandling av emballasje

Emballasjematerialene er miljøvennlige og resirkulerbare.
- Kildesortér de enkelte komponentene etter type avfall.

3.2 Energisparing

Dersom du tar hensyn til disse merknadene, forbruker apparatet ditt mindre strøm.

Valg av oppstillingssted

- Apparatet må beskyttes mot direkte sollys.
- Apparatet må settes opp med størst mulig avstand til varmeovner, komfyrer og andre varmekilder:
  - Hold 30 mm avstand til elektriske komfyrer eller gasskomfyrer.
  - Hold 300 mm avstand til olje- eller kullkomfyrer.
- De utvendige ventilasjonsåpningene må aldri dekkes til eller lukkes.

Spar strøm ved bruk

Merk: Plasseringen av utstyrsdelene har ingen innflytelse på apparatets strømforbruk.
- Apparatet må bare åpnes et kort øyeblikk og lukkes nøye.
- De innvendige og utvendige ventilasjonsåpningene må aldri dekkes til eller lukkes.
- Frakt de innkjøpte matvarene i en kjølebag og legg dem snarest mulig inn i apparatet.
- Varme mat- og drikkevarer må avkjøles før de settes inn.
- La det alltid være litt plass mellom matvarene og bakveggen i skapet.

4 Oppstilling og tilkobling

4.1 Leveringsinnhold

Etter fjerning av emballasjen må du kontrollere alle delene med henblikk på transportskader og forvisse deg om at ingen deler mangler.
Ved reklamasjoner kan du henvende deg til forhandleren eller til vår kundeservice →*Side 57*.

Leveringen består av:
- Frittstående apparat
- Utstyr og tilbehør [1]
- Monteringsmateriell
- Monteringsveiledning
- Bruksanvisning
- Kundeserviceoversikt
- Garantivedlegg [2]
- Energimerking
- Informasjon om strømforbruk og støy

4.2 Kriterier for oppstillingsted

⚠ **ADVARSEL**
Eksplosjonsfare!
Hvis apparatet står i et for lite rom, kan det oppstå en brennbar blanding av gass og luft ved lekkasje i kjølekretsløpet.
- Apparatet må kun stilles opp i et rom med volum på minst 1 m^3 per 8 g kjølemiddel. Kjølemiddelmengden står på typeskiltet.
  → *"Apparat", Fig.* **1** / 4 *Side 49*

Vekten på apparatet kan være opptil 85 kg, alt etter modell.
Underlaget må være tilstrekkelig stabilt for å tåle vekten av apparatet.
Underlaget må være plant.
Dette kjøleskapet er konstruert for bruk ved omgivelsestemperaturer på mellom 10 °C og 43 °C.
Apparatet er fullt funksjonsdyktig innenfor den tillatte romtemperaturen.
Dersom apparatet brukes ved kaldere romtemperaturer, kan skader på apparatet utelukkes ved en romtemperatur på ned til 5 °C.

Over-og-under- og side-ved-side-oppstilling

Hvis du skal stille opp 2 kjøleapparater over eller ved siden av hverandre, må det være en avstand på minst 150 mm mellom dem. Utvalgte apparater kan stilles opp uten minsteavstand. Ta kontakt med forhandler eller kjøkkenplanlegger for mer informasjon.

4.3 Montering av apparatet

- Monter apparatet i henhold til monteringsanvisningen.

4.4 Klargjøre apparatet til å tas i bruk

1. Ta ut informasjonsmaterialet.
2. Fjern beskyttelsesfilmen og transportsikringene, f.eks. teip og papp.
3. Rengjør apparatet for første gang.
   → *Side 53*

4.5 Koble apparatet til strøm

1. Koble støpselet på apparatets strømkabel til en stikkontakt i nærheten av apparatet.
   Du finner tilkoblingsdata for maskinen på typeskiltet.
   → *"Apparat", Fig.* **1** / 4 *Side 49*
2. Kontroller at støpselet sitter forsvarlig i stikkontakten.

✔ Nå er apparatet klar til bruk.

5 Bli kjent med

5.1 Apparat

Her finner du en oversikt over apparatets komponenter.
→ *Fig.* **1**

[1] Avhengig av apparatets utstyr
[2] Ikke i alle land

1	Betjeningspanel →*Side 49*
2	Fryseromshylle
3	Frysebeholder →*Side 53*
4	Typeskilt →*Side 58*
5	Skrufot

5.2 Betjeningspanel

Ved hjelp av betjeningsfeltet stiller du inn alle apparatets funksjoner, og du får informasjon om driftsstatus.
→*Fig.* **2**

1	Knappen for temperaturinnstilling stiller inn temperaturen i fryserommet.
2	super lyser når Superfrysing er slått på.
3	Viser innstilt temperatur i fryserommet i °C.
4	⏻ slår apparatet på og av.

6 Utstyr

Apparatets utstyr er modellavhengig.

6.1 Tilbehør

Bruk originaltilbehør. Dette er tilpasset ditt apparat.
Apparatets tilbehør varierer, avhengig av modell.

Kjøleelement

Bruk kjøleelementet til å holde matvarer kjølig en kort periode, f.eks. i en kjølebag.

Tips: Ved strømbrudd eller feil vil kjøleelementet forsinke oppvarmingen av frysevarene.

Isbitskål

Bruk isbitskålen til lage isbiter.

Tilberedning av isbiter

Bruk utelukkende drikkevann til framstillingen av isbiter.

1. Fyll isbitskålen ¾ med drikkevann og sett den i fryserommet.
   Løsne fastfryste isbitskåler med en butt gjenstand, f.eks. skaftet på en tresleiv.
2. Når du skal løsne isbitene, holder du isbitskålen en kort stund under rennende vann eller vrir lett på den.

7 Grunnleggende betjening

7.1 Slå på apparatet

1. Trykk på ⏻.
   - ✔ Nå er apparatet klar til bruk.
   - ✔ Apparatet begynner å kjøle.
   - ✔ Du hører en varseltone, og temperaturindikatoren blinker fordi fryserommet fortsatt er for varmt.
2. Slå av varseltonen med knappen for temperaturinnstilling.
   - ✔ Temperaturvisningen lyser med en gang den innstilte temperaturen er nådd.
3. Still inn ønsket temperatur.
   →*Side 50*

7.2 Merknader om bruk

- Når du har slått på apparatet, tar det opptil flere timer før den innstilte temperaturen er nådd.
  Ikke legg inn matvarer før den innstilte temperaturen er nådd.
- Frontsiden av huset blir tidvis lett oppvarmet. Dette hindrer at det dannes kondens ved dørtetningen.
- Pass på at døren ikke blokkeres av varene som lagres, når du lukker døren.

- Når du lukker døren, kan det oppstå et undertrykk. Da blir døren tung å åpne igjen. Vent et øyeblikk til undertrykket er utlignet.
- Temperaturen i apparatet kan variere avhengig av følgende betingelser:
  - hvor ofte apparatet åpnes
  - fyllmengde
  - temperaturen på matvarer som akkurat er lagt inn
  - Omgivelsestemperatur
  - direkte sollys

7.3 Slå av apparatet

▸ Trykk på ⏻.

7.4 Innstilling av temperatur

Stille inn temperaturen i fryserommet

▸ Trykk på knappen for temperaturinnstilling helt til temperaturindikatoren viser ønsket temperatur. Anbefalt temperatur i fryserommet er –18 °C.

8 Tilleggsfunksjoner

Finn ut hvilke tilleggsfunksjoner som finnes på apparatet ditt.

8.1 Automatisk Superfrysing

Ved automatisk Superfrysing blir temperaturen i fryserommet betydelig kaldere enn i vanlig modus. Derved blir matvarene raskere gjennomfrosne.
Automatisk Superfrysing slår seg på når du legger ferske varer fra høyre til venstre i den andre frysebeholderen nedenfra.
Når automatisk Superfrysing er slått på, lyser "super" og det kan oppstå mer støy.

Etter at automatisk Superfrysing er ferdig, går apparatet over i vanlig modus.

Avbryte automatisk Superfrysing

▸ Trykk på knappen for temperaturinnstilling helt til temperaturindikatoren viser ønsket temperatur.

8.2 Manuell Superfrysing

Ved Superfrysing blir temperaturen i fryserommet så kald som mulig.
Slå på Superfrysing 4 til 6 timer før du skal legge inn en matvaremengde på 2 kg eller mer i fryserommet.
Bruk Superfrysing til å utnytte frysekapasiteten.
→ *"Forutsetninger for frysekapasitet", Side 51*

Merk: Når Superfrysing er slått på, kan det komme mer støy fra apparatet.

Slå på manuell Superfrysing

▸ Trykk på knappen for innstilling av temperatur helt til "super" lyser.

Merk: Etter 60 timer går apparatet over i vanlig modus.

Slå av manuell Superfrysing

▸ Trykk på knappen for temperaturinnstilling helt til temperaturindikatoren viser ønsket temperatur.

9 Alarm

9.1 Døralarm

Døralarmen slår seg på når døren på apparatet har stått åpen lenge.
Et varselsignal høres.

Deaktivere døralarmen

- Lukk apparatdøren eller trykk på knappen for innstilling av temperatur.
- ✔ Varseltonen er slått av.

9.2 Temperaturalarm

Hvis det er for varmt i fryserommet, aktiveres temperaturalarmen.
Du hører en varseltone, og temperaturindikatoren blinker.

⚠ **FORSIKTIG**
Fare for helseskader!
Ved opptining kan bakterier formere seg, og de frosne varene kan bli bedervet.

- Frysevarer som er helt eller delvis opptint, må ikke fryses ned igjen.
- Først etter at varene er kokt eller stekt, kan de fryses ned på nytt.
- Den maksimale lagringstiden må ikke lenger utnyttes.

Temperaturalarmen kan slå seg på i følgende tilfeller:

- Apparatet startes opp.
  Vent med å fylle på matvarer til den innstilte temperaturen er nådd.
- Det er blitt lagt inn store mengder ferske matvarer.
  Slå på Superfrysing før du legger inn større mengder varer.
- Døren til fryserommet har stått åpen for lenge.
  Sjekk om frysevarene har begynt å tine eller har tint helt.

Slå av temperaturalarmen

- Trykk på knappen for innstilling av temperatur.
- ✔ Varseltonen er slått av.
- ✔ Temperaturindikatoren blinker inntil apparatet har nådd den innstilte temperaturen igjen.

10 Fryserom

I fryserommet kan du oppbevare dypfryste varer, fryse ned mat og lage isbiter.
Temperaturen kan stilles inn fra –16 °C til –26 °C.
Matvarer som skal oppbevares over lang tid, bør oppbevares ved –18 °C eller lavere.
I fryserommet kan du oppbevare bedervelige matvarer over lang tid. De lave temperaturene bremser eller stopper bedervelsesprosessen.

10.1 Frysekapasitet

Maksimal frysekapasitet angir hvilken mengde av matvarer som kan gjennomfryses på så og så mange timer.
Du finner opplysninger om maksimal frysekapasitet på typeskiltet.
→ *"Apparat", Fig.* **1** / 4 *Side 49*

Forutsetninger for frysekapasitet

1. Ca. 24 timer før du legger inn ferske matvarer, må du slå på Superfrysing.
   → *"Slå på manuell Superfrysing", Side 50*
2. Legg først matvarer i det øverste rommet.
3. Dersom det øverste rommet ikke er tilstrekkelig, legger du resten i rommet under.

10.2 Utnytt hele volumet i fryserommet

Finn ut hvordan du kan plassere maksimal mengde frysevarer i fryserommet.

1. Ta ut alle utstyrsdeler fra fryserommet. →*Side 53*
2. Legg matvarene rett på hyllene og på bunnen i fryserommet.

10.3 Tips for oppbevaring av varer i fryserommet

- Oppbevar matvarene i lufttett forpakning.
- Matvarer som skal fryses, må ikke komme i berøring med fryste matvarer.
- Legg matvarene bredt ut i frysebeholderne.
- For at luften skal kunne sirkulere uhindret i apparatet, må du skyve frysebeholderen helt inn til stopp.

10.4 Tips for nedfrysning av ferske matvarer

- Du må kun fryse ned ferske og feilfrie matvarer.
- Frys ned matvarer porsjonsvis.
- Tilberedte matvarer er bedre egnet enn matvarer som spises rå.
- Grønnsaker skal vaskes, kuttes opp og blancheres før de fryses.
- Før frukt fryses, skal den vaskes, kjernene fjernes, den skal ev. skrelles, eventuelt kan den sukres eller du tilsetter en oppløsning med askorbinsyre.
- Matvarer som egner seg til å fryses ned, er for f.eks. bakevarer, fisk og sjømat, kjøtt, vilt og fjærkre, egg uten skall, ost, smør, cottage cheese, ferdigretter og måltidsrester.
- Matvarer som ikke egner seg til å fryses ned, er f.eks. bladsalat, reddiker, egg med skal, druer, røde epler og pærer, yoghurt, rømme, crème fraîche og majones.

Innpakking av frysevarer

Hvis du velger egnet emballasjemateriale og riktig type emballasje, kan du i stor grad bevare produktkvaliteten og unngå frostskader.

1. Legg matvarene i emballasjen.
2. Trykk ut luften.
3. Lukk emballasjen lufttett, slik at matvarene ikke mister smak eller tørker ut.
4. Skriv innhold og dato for nedfrysning på emballasjen.

10.5 Frysevarenes holdbarhet ved –18 °C

Type mat	Oppbevaringstid
Fisk, pålegg, tilberedte retter, bakst	Opptil 6 måneder
Fjærkre, kjøtt	Opptil 8 måneder
Frukt, grønnsaker	Opptil 12 måneder

Den påtrykte frysekalenderen angir maksimal oppbevaringstid i måneder for matvarer ved en konstant temperatur på –18 °C.

10.6 Metoder for opptining av frysevarer

⚠ **FORSIKTIG**

Fare for helseskader!

Ved opptining kan bakterier formere seg, og de frosne varene kan bli bedervet.

- ▸ Frysevarer som er helt eller delvis opptint, må ikke fryses ned igjen.
- ▸ Først etter at varene er kokt eller stekt, kan de fryses ned på nytt.
- ▸ Den maksimale lagringstiden må ikke lenger utnyttes.

- Tin opp animalske matvarer i kjølerommet, som fisk, kjøtt, ost og cottage cheese.
- Brød skal tines i romtemperatur.
- Matvarer som skal nytes umiddelbart, tilberedes i mikrobølgeovn, i stekeovn eller på koketoppen.

11 Avriming

11.1 Avriming av fryserom

På grunn av det helautomatiske "NoFrost"-systemet forblir fryserommet frostfritt. Det er ikke nødvendig å avrime det.

12 Rengjøring og pleie

Rengjøring av utilgjengelige steder må utføres av kundeservice. Rengjøring som utføres av kundeservice kan medføre kostnader.

12.1 Klargjøre apparatet for rengjøring

1. Slå av apparatet. →*Side 50*
2. Koble apparatet fra strømnettet. Trekk ut støpselet eller slå av sikringen i sikringsskapet.
3. Ta alle matvarene ut av apparatet og oppbevar dem på et kjølig sted. Hvis du har kjøleelementer, kan du legge dem oppå matvarene.
4. Ta alle utstyrsdeler og tilbehørsdeler ut av apparatet. →*Side 53*

12.2 Rengjøring av apparatet

⚠ **ADVARSEL**

Fare for elektrisk støt!

Fuktighet som trenger inn, kan forårsake elektrisk støt.

- Ikke bruk dampstråle eller høytrykksspyler for å rengjøre apparatet.

Væske i belysningen eller på betjeningselementene kan være farlig.

- Vaskevannet må ikke få trenge inn i belysningen eller betjeningselementene.

OBS

Uegnede rengjøringsmidler kan skade apparatets overflater.

- Ikke bruk harde skureputer eller vaskesvamper.
- Ikke bruk sterke eller skurende rengjøringsmidler.
- Ikke bruk sterkt alkoholholdige rengjøringsmidler.

Hvis du vasker utstyrsdeler og tilbehør i oppvaskmaskin, kan de bli deformert eller misfarget.

- Du må aldri vaske utstyrsdeler og tilbehør i oppvaskmaskin.

1. Klargjør apparatet for rengjøring. →*Side 53*
2. Rengjør apparatet, utstyret, tilbehørsdelene og dørtetningene med en klut, lunkent vann og litt pH-nøytralt oppvaskmiddel.
3. Tørk alt sammen grundig etterpå med en myk, tørr klut.
4. Sett inn utstyrsdelene.
5. Koble apparatet til strømmen. →*Side 12*
6. Slå på apparatet. →*Side 49*
7. Legg inn matvarene.

12.3 Uttak av utstyrsdeler

Hvis du vil rengjøre utstyrsdelene grundig, tar du dem ut av apparatet.

Ta ut fryseromshyllen

- Trekk ut fryseromshyllen og ta den ut. →*Fig.* **3**

Ta ut frysebeholderen

1. Trekk frysebeholderen helt ut til stopp.
2. Løft litt på fremre del av frysebeholderen ① og ta den ut ②. →*Fig.* **4**

13 Utbedring av feil

Du kan selv utbedre små feil på apparatet. Benytt deg av informasjonen om feilsøking før du tar kontakt med kundeservice. På den måten unngår du unødige kostnader.

⚠ **ADVARSEL**
Fare for elektrisk støt!
Ukyndige reparasjoner er farlig.
- Kun opplært fagpersonell skal utføre reparasjoner på maskinen.
- Det må kun brukes originale reservedeler til reparasjon av maskinen.
- Dersom det oppstår skader på apparatets strømkabel, må den skiftes ut av produsenten, kundeservice eller av en annen kvalifisert person for å unngå at det oppstår fare.

Feil	Årsak og feilsøking
Apparatet kjøler ikke, indikatorene og lyset lyser.	Utstillingsmodus er slått på. **1.** Hold knappen for temperaturinnstilling inne i 9 til 11 sekunder, inntil du hører et lydsignal. **2.** Etter en kort stund kontrollerer du om apparatet kjøler.
Kompressoren slår seg på oftere og lenger.	Apparatet er blitt åpnet ofte. ▸ Ikke åpne apparatdøren unødig.
	Utvendige ventilasjonsåpninger er tildekket. ▸ Fjern hindringer fra de utvendige ventilasjonsåpningene.
	Ingen feil. Moderne kjøleapparater slår seg oftere på og har forskjellige effekttrinn for å kunne kjøle mer effektivt. ▸ Fjern hindringer fra de utvendige ventilasjonsåpningene. ▸ Sett opp apparatet med størst mulig avstand til varmeovner, komfyrer og andre varmekilder. Unngå vedvarende, direkte solstråling på apparatet. ▸ Åpne apparatdøren så kort som mulig. ▸ La varme retter og drikkevarer avkjøles før de settes inn.
Du hører en varseltone. Døralarmen er slått på.	Apparatdøren er åpen. ▸ Lukk apparatdøren.

Feil	Årsak og feilsøking
Du hører en varseltone, og temperaturindikatoren blinker. Temperaturalarmen er slått på.	Ulike årsaker er mulige. ▸ Trykk på knappen for innstilling av temperatur. ✔ Alarmen slås av.
	Utvendige ventilasjonsåpninger er tildekket. ▸ Fjern hindringer fra de utvendige ventilasjonsåpningene.
	Det er lagt inn store mengder ferske matvarer. ▸ Frysekapasiteten må ikke overskrides. → *"Frysekapasitet", Side 51*
Innstilt temperatur oppnås ikke. Helautomatisk avriming fungerer ikke lenger.	Døren til fryserommet har stått åpen for lenge. Fordamperen (kuldegeneratoren) i NoFrost-systemet er sterkt nediset. **Forutsetning:** Frysevarene må oppbevares godt isolert på et kjølig sted. **1.** Slå av apparatet. →*Side 50* **2.** Koble apparatet fra strømnettet. Trekk ut støpselet eller slå av sikringen i sikringsskapet. **3.** Flytt apparatet bort fra veggen. **4.** La apparatdøren stå åpen. ✔ Etter ca. 20 minutter begynner avrimingsvannet å renne ned i fordampingsskålen på baksiden av apparatet. →*Fig.* **5** **5.** For å forhindre at fordampingsskålen skal renne over, må du tørke opp avrimingsvannet med en svamp. Når det ikke renner mer avrimingsvann ned i fordampingsskålen, er fordamperen avrimet. **6.** Rengjør apparatet innvendig. →*Side 53* **7.** Slå apparatet på igjen. →*Side 49*
Temperaturen avviker veldig fra innstillingen.	Ulike årsaker er mulige. **1.** Slå av apparatet. →*Side 50* **2.** Slå på apparatet igjen etter ca. 5 minutter. →*Side 49* ▸ Hvis temperaturen er for høy, må du kontrollere den på nytt etter et par timer. ▸ Hvis temperaturen er for lav, må du kontrollere den på nytt neste dag.
Apparatet brummer, bobler, surrer, gurgler, klikker eller knaker.	Ingen feil. En motor er i gang, f.eks. kuldeaggregatet eller ventilatoren. Kjølemiddel strømmer igjennom rørene. Motoren, brytere eller magnetventiler slår seg på eller av. Det foretas en automatisk avriming. Ingen tiltak er nødvendig.

Feil	Årsak og feilsøking
Apparatet avgir støy.	Apparatet står ujevnt. ▸ Sett apparatet i vater ved hjelp av et vaterpass og skruføttene.
	Apparatet står ikke fritt. ▸ Overhold minsteavstandene til apparatet.
	Utstyrsdelene vakler eller klemmer seg fast. ▸ Kontroller de avtagbare tilbehørsdelene og monter dem eventuelt på nytt.
	Karene berører hverandre. ▸ Flytt karene fra hverandre.
	Superfrysing er slått på. Ingen tiltak er nødvendig.

13.1 Strømbrudd

Under strømbrudd øker temperaturen i apparatet, noe som fører til at lagringstiden forkortes og kvaliteten på frysevarene forringes.
Under tekniske data på vår nettside om ditt apparat finner du lagringstid for frysevarer ved feil.

Merknader

- Åpne apparatet minst mulig under strømbrudd, og ikke legg inn flere varer.
- Sjekk kvaliteten på matvarene rett etter strømbruddet.
  - Frysevarer som har tint og er varmere enn 5 °C, må kastes.
  - Frysevarer som bare har begynt å tine litt, skal kokes eller stekes og enten spises straks eller fryses på nytt.

13.2 Utfør egentest av apparatet

Apparatet har en selvtest som viser funksjonsfeil som kundeservice kan rette opp.

1. Slå av apparatet. →*Side 50*
2. Slå på apparatet igjen etter 5 minutter. →*Side 49*
3. I løpet av 10 sekunder etter at du har slått på apparatet, må du holde knappen for temperaturinnstilling inne i 3 til 5 sekunder inntil –26 °C lyser i temperaturindikatoren.

✔ Apparatets egentest starter når temperaturindikatorene lyser opp etter hverandre.
✔ Hvis du hører 2 lydsignaler etter apparatets egentest og temperaturindikatoren viser den innstilte temperaturen, er apparatets temperatursensorer i orden. Apparatet går over i vanlig modus.
✔ Hvis du hører 5 lydsignaler etter selvtesten og "super" blinker i 10 sekunder, må du ta kontakt med kundeservice.

14 Oppbevaring og avfallsbehandling

14.1 Ta apparatet ut av bruk

1. Slå av apparatet. →*Side 50*

2. Koble apparatet fra strømnettet. Trekk ut støpselet eller slå av sikringen i sikringsskapet.
3. Ta ut alle matvarene.
4. Rengjør apparatet. →*Side 53*
5. La apparatdøren stå åpen for å sikre at det luftes innvendig.

14.2 Avfallsbehandling av gammelt apparat

Med miljøvennlig avfallsbehandling kan verdifulle råstoffer gjenvinnes.

⚠ **ADVARSEL**
Fare for helseskader!
Barn kan bli sperret inne i apparatet og havne i livsfare.
- For å forhindre at barn klatrer inn i apparatet, bør hyller og beholdere ikke tas ut.
- Hold barn borte fra utrangerte apparater.

⚠ **ADVARSEL**
Brannfare!
Ved skader på rørene kan det sprute ut brennbart kjølemiddel eller sive ut farlige gasser som kan antennes.
- Rørene for kretsløpet til kuldemiddelet og isolasjonen må ikke skades.

1. Trekk ut strømkabelens støpsel.
2. Kapp av strømkabelen.
3. Kast apparatet på en miljøvennlig måte.
   Du kan innhente informasjon om aktuelle muligheter for avfallsbehandling hos en spesialisert forhandler eller hos kommuneadministrasjonen der du bor.

Dette apparatet er klassifisert i henhold til det europeiske direktivet 2012/19/EU om avhending av elektrisk- og elektronisk utstyr (waste electrical and electronic equipment – WEEE). Direktivet angir rammene for innlevering og gjenvinning av innbytteprodukter.

15 Kundeservice

Innenfor EØS får du funksjonsrelevante original-reservedeler i samsvar med gjeldende økodesigndirektivet hos vår kundeservice i minst 10 år fra apparatet bringes ut på markedet.
I tillegg kan du få andre funksjonsrelevante og lageregnede originale reservedeler hos kundeservice i inntil 15 år etter at apparatet kom på markedet.
Ta kontakt med kundeservice for nærmere informasjon.

Merk: I rammen av gjeldende regler lokalt for produsentens garantivilkår er bruk av kundeservice gratis. Garantiens minste varighet (produsentgaranti for private forbrukere) innenfor EØS er 2 år, iht. gjeldende lokale garantivilkår. Garantivilkårene har ingen innvirkning på andre rettigheter eller krav som lokal lovgivning gir.

Du finner detaljert informasjon om garantitid og garantivilkår i ditt land ved å skanne QR-koden i det vedlagte dokumentet om servicekontakter og garanti, hos kundeservice, forhandler eller på nettsiden vår.
Du finner kontaktinformasjonen til kundeservice ved å skanne QR-koden i det vedlagte dokumentet om servicekontakter og garanti eller på nettsiden vår.

15.1 Produktnummer (E-Nr.) og produksjonsnummer (FD)

Når du tar kontakt med kundeservice, trenger du produktnummer (E-Nr.) og produksjonsnummer (FD), som du finner på apparatets typeskilt.

→ *"Apparat", Fig.* 1 / 4 *Side 49*

Du kan skrive ned opplysningene, slik at du har data for apparatet og telefonnummeret til kundeservice raskt tilgjengelig når du trenger dem.

16 Tekniske data

Kjølemiddel, nettovolum og andre tekniske opplysninger står på typeskiltet.

→ *"Apparat", Fig.* 1 / 4 *Side 49*

Nærmere informasjon om din modell finner du på Internett på *https://eprel.ec.europa.eu/*[1]. Nettstedet lenker til den offisielle EU-produktdatabasen EPREL. Følg deretter anvisningene for modellsøket. Modellkoden består av tegnene foran skråstreken i produktnummeret (E-Nr.) på typeskiltet. Alternativt finner du også modellkoden i første linje i EU-energimerkingen.

[1] Gjelder kun for land innenfor EØS

Det finns mer information och förklaringar online. Scanna QR-koden på omslaget.

Innehållsförteckning

1 Säkerhet 60
1.1 Definition av signalord 60
1.2 Allmänna anvisningar 60
1.3 Användning för avsett ändamål 60
1.4 Begränsning av användarkretsen 60
1.5 Säker transport 61
1.6 Säker installation 61
1.7 Säker användning 62
1.8 Skadad enhet 64

2 Förhindra sakskador 64

3 Miljöskydd och sparsamhet 65
3.1 Förpackningsmaterialet 65
3.2 Spara energi 65

4 Uppställning och anslutning 65
4.1 Medföljande tillbehör 65
4.2 Kriterier för uppställningsplatsen 65
4.3 Montera enheten 66
4.4 Förbereda enheten för första användningen 66
4.5 Elanslutning av apparaten 66

5 Lär känna 66
5.1 Enhet 66
5.2 Kontrollfält 66

6 Inredning 66
6.1 Tillbehör 66

7 Användningsprincip 67
7.1 Slå på enheten 67
7.2 Användningsanvisningar 67
7.3 Slå av enheten 67
7.4 Ställa in temperaturen 67

8 Extrafunktioner 67
8.1 Automatisk Superinfrysning 68
8.2 Manuell Superinfrysning 68

9 Larm 68
9.1 Dörrlarm 68
9.2 Temperaturlarm 68

10 Frysfack 69
10.1 Infrysningskapacitet 69
10.2 Använd hela frysfacksvolymen 69
10.3 Tips för livsmedelsförvaring i frysfacket 69
10.4 Tips för infrysning av färska livsmedel 69
10.5 Frysvarornas hållbarhet vid –18°C 70
10.6 Upptiningsmetoder för frysvaror 70

11 Avfrostning 70
11.1 Upptining i frysfack 70

12 Rengöring och skötsel 70
12.1 Förbereda enheten för rengöring 70
12.2 Rengöra enheten 70
12.3 Ta ut inredningsdetaljerna 71

13 Avhjälpning av fel 71
13.1 Strömavbrott 73
13.2 Gör självtest på enheten 73

14 Lagring och avfallshantering . 74
14.1 Uttjänt enhet 74
14.2 Omhändertagande av begagnade apparater 74

15 Kundtjänst 74
15.1 Produktnummer (E-nr.) och tillverkningsnummer (FD) 75

16 Tekniska data 75

⚠ 1 Säkerhet

Följ säkerhetsanvisningarna nedan.

1.1 Definition av signalord

Här hittar du vad signalorden i anvisningen betyder.

⚠ VARNING
Följ anvisningarna för att förhindra ev. allvarliga eller dödliga personskador.

⚠ FÖRSIKTIGT
Följ anvisningarna för att förhindra lätta eller mindre allvarliga skador.

OBS
Följ anvisningarna för att undvika sakskador på enheten eller annat.

Notering: Hänvisar till viktig information.

1.2 Allmänna anvisningar

- Läs igenom anvisningen noga.
- Förvara bruksanvisningen och produktinformationen för senare användning eller till nästa ägare.
- Anslut inte enheten om den har transportskador.

1.3 Användning för avsett ändamål

Enheten är inte avsedd att vara inbyggd enhet.

Använd bara enheten för:
- för att frysa in livsmedel och göra isbitar.
- i privata hushåll och i slutna utrymmen i hemmiljö.
- upp till 2000 m höjd över havet.

1.4 Begränsning av användarkretsen

Denna apparat kan användas av barn från 8 år och äldre och av personer med begränsad fysisk, sensorisk eller mental förmåga eller brist på erfarenhet och/eller kunskap såvida detta sker under uppsikt eller om de undervisats i hur man säkert använder appa-

raten och förstått de faror som kan uppstå i samband med felaktig användning.
Låt inte barn leka med enheten.
Rengöring och användarskötsel får inte utföras av barn om de inte står under uppsikt.
Barn från 3 år och yngre än 8 år får sätta in och ta ut ur kylen/frysen.

1.5 Säker transport

⚠ VARNING – Risk för personskador!!
Apparaten är tung och kan orsaka personskador vid lyft.
- Försök inte att lyfta apparaten ensam.

1.6 Säker installation

⚠ VARNING – Risk för elstötar!!
Obehöriga installationer är farliga.
- Anslut och använd bara maskinen enligt uppgifterna på typskylten.
- Elanslut bara maskinen via ett rätt installerat, jordat uttag för växelström.
- Skyddsledarsystemet i byggnadens elanläggning måste vara installerat enligt gällande föreskrifter.
- Mata aldrig maskinen via externbrytare som t.ex. timer eller fjärrkontroll.
- Om apparaten är inbyggd måste nätanslutningsledningens stickkontakt vara fritt tillgänglig eller, ifall fri tillgång inte är möjlig, den fasta elinstallationen innehålla en inbyggd frånskiljare enligt anläggningsbestämmelserna.
- Se noga till när apparaten ställs upp att nätanslutningsledningen inte blir klämd eller skadad.

Skadad sladdisolering är farligt.
- Låt aldrig nätkabeln komma i kontakt med värmekällor.

⚠ VARNING – Explosionsrisk!!
Är enhetens ventilationsöppningar täckta, så kan en läcka i kylsystemet ge en brännbar gas-luftblandning.
- Täck inte ventilationsöppningarna i enhetens hölje eller stommen.

⚠ VARNING – Brandrisk!!
Det är farligt att använda förlängningssladdar och otillåtna adaptrar.
- Använd inte förlängningsnätkablar eller grenuttag.
- Använd enbart adaptrar och nätanslutningskablar som är godkända av tillverkaren.
- Om nätanslutningskabeln är för kort och ingen längre nätanslutningskabel finns tillgänglig måste du kontakta en behörig elektriker för att anpassa byggnadens elinstallation.

Lösa grenuttag och nätdelar kan bli överhettade och orsaka brand.
- Lägg inte lösa grenuttag eller nätdelar på baksidan av enheten.

1.7 Säker användning

⚠ VARNING – Risk för elstötar!!
Inträngande fukt kan orsaka en elektrisk stöt.
- Använd bara maskinen i slutna utrymmen.
- Exponera aldrig maskinen för kraftig värme och fukt.
- Använd inte ångrengöring eller högtryckstvätt för att rengöra apparaten.

⚠ VARNING – Kvävningsrisk!!
Barn kan dra förpackningsmaterial över huvudet eller trassla in sig i det och kvävas.
- Låt inte barn komma i närheten av förpackningsmaterial.
- Låt inte barn leka med förpackningsmaterialet.

Barn kan andas in eller svälja smådelar och kvävas av dem.
- Låt inte barn komma i närheten av smådelar.
- Låt inte barn leka med smådelar.

⚠ VARNING – Explosionsrisk!!
Blir kylsystemet skadat, så kan brännbart kylmedium tränga ut och explodera.
- Använd inte andra mekaniska anordningar och hjälpmedel än de som tillverkaren rekommenderar för att snabba på avfrostningen.
- Lossa fastfrusna livsmedel med trubbigt föremål, t.ex. en träslev.

Produkter med brännbara drivgaser och explosiva ämnen kan explodera, t.ex. sprayburkar.

- Förvara inga produkter med brännbara drivgaser och explosiva ämnen i enheten.

⚠ VARNING – Brandrisk!!

Elenheter inuti enheten kan börja brinna, t.ex. värmeelement eller elismaskiner.

- Använd inte elenheter inuti enheten.

⚠ VARNING – Risk för personskador!!

Burkar med kolsyrade drycker kan spricka.

- Förvara inga burkar med kolsyrade drycker i frysfacket.

Risk för ögonskador pga. utträngande brännbara kylmedier och farliga gaser.

- Skada inte rören i köldmediekretsen eller isoleringen.

Enheten kan välta.

- Kliv eller stöd inte på sockel, lådor eller dörrar.

⚠ VARNING – Risk för brännskador!!

Olika delar på enhetens baksida blir heta vid användning.

- Rör inte heta delar.

⚠ VARNING – Risk för köldskador!!

Kontakt med frysvaror och kalla ytor kan ge frysbränna.

- Stoppa aldrig frysvaror i munnen direkt från frysfacket.
- Undvik långvarig hudkontakt med frysvaror, is och ytor i frysfacket.

⚠ FÖRSIKTIGT – Risk för hälsoskada!!

Följ anvisningarna nedan för att undvika kontaminering av livsmedlen.

- Står dörren öppen läng, så blir temperaturökningen i enhetens fack avsevärd.
- Rengör regelbundet ytor som har kontakt med livsmedel och avloppssystem.
- Ska kylen/frysen stå tom ett tag, slå av enheten, frosta av, rengör och lämna dörren öppen för att undvika mögelbildning.

1.8 Skadad enhet

⚠ VARNING – Risk för elstötar!!

Skadad maskin eller sladd är farligt.

- Slå inte på skadad enhet.
- Dra aldrig i sladden för att göra maskinen strömlös. Dra alltid i kontakten, inte sladden.
- Dra direkt ur sladdens kontakt eller slå av säkringen i proppskåpet om maskin eller sladd är skadade.
- Ring service. →*Sid. 74*

Obehöriga reparationer är farliga.

- Det är bara specialutbildad personal som får reparera maskinen.
- Maskinen får bara repareras med originalreservdelar.
- Om apparatens nätanslutningsledning blir skadad måste den för att risker ska förhindras bytas av tillverkaren eller dennes kundtjänst eller av en person med likvärdiga kvalifikationer.

⚠ VARNING – Brandrisk!!

Vid skadade rör kan brännbart kylmedium och farliga gaser tränga ut och antändas.

- Håll eld och tändkällor borta från enheten.
- Vädra ur rummet.
- Slå av enheten. →*Sid. 67*
- Dra ur sladden eller slå av säkringen i proppskåpet.
- Ring service. →*Sid. 74*

2 Förhindra sakskador

OBS

Kantning av rullarna kan skada golvet om du skjuter enheten.

- Transportera enheten med säckkärra.
- Använd golvskydd vid förflyttning av enheten och sicksacka inte.

Enheten kan bli skadad om du sätter eller ställer dig på enhet, sockel, lådor och dörrar.

- Kliv eller stöd inte på enhet, sockel, lådor eller dörrar.

Olje- och fettkontaminering kan göra plastdetaljer och dörrtätningar porösa.

- Håll plastdetaljer och dörrtätningar olje- och fettfria.

Maskindiskar du inredningsdetaljer och tillbehör, så kan de bli deformerade och missfärgade.

- Maskindiska aldrig inredningsdetaljer och tillbehör.

3 Miljöskydd och sparsamhet

3.1 Förpackningsmaterialet

Förpackningsmaterialen är miljövänliga och återvinningsbara.

- Källsortera och omhänderta de olika beståndsdelarna.

3.2 Spara energi

Om du följer anvisningarna förbrukar apparaten mindre energi.

Välja uppställningsplats

- Skydda enheten mot direkt solljus.
- Ställ upp enheten med så stort avstånd som möjligt till element, spisar och andra värmekällor:
  - håll 30 mm avstånd till el- och gashällar.
  - Håll 300 mm avstånd till olje- och kolspisar.
- Täck aldrig för eller sätt igen de yttre ventilationsöppningarna.

Spara effekt vid användning

Notering: Placeringen av inredningsdetaljerna påverkar inte enhetens effektförbrukning.

- Öppna bara enheten ett kort tag och stäng den ordentligt.
- Täck aldrig för eller sätt igen de inre eller yttre ventilationsöppningarna.
- Transportera inköpta matvaror i kylväska och lägg dem snabbt i enheten.
- Låt varm mat och dryck svalna innan du ställer in dem i enheten.
- Lämna alltid lite plats mellan matvarorna och bakväggen.

4 Uppställning och anslutning

4.1 Medföljande tillbehör

Kontrollera efter uppackningen att inga delar är transportskadade och att leveransen är komplett.
Om du har anmärkningar ska du kontakta återförsäljaren eller vår kundtjänst →*Sid. 74*.

Leveransen består av:

- Fristående enhet
- Inredning och tillbehör [1]
- Monteringsmaterial
- Monteringsanvisning
- Bruksanvisning
- Serviceförteckning
- Garantibilaga [2]
- Energimärkning
- Information om effektförbrukning och ljudnivå

4.2 Kriterier för uppställningsplatsen

⚠ **VARNING**
Explosionsrisk!!
Står enheten i ett för litet utrymme, så kan en läcka i kylsystemet ge en brännbar gas-luftblandning.

- Ställ upp enheten i utrymmen som har en volym om minst 1 m^3 per

[1] Allt efter apparatens utrustning
[2] Inte i alla länder

8 g kylmedium. Mängden kylmedium står på typskylten.
→ *"Enhet", Fig.* **1** / 4 *Sid. 66*

Enhetens vikt kan allt efter modell vara upp till 85 kg.
Underlaget måste vara tillräckligt stabilt för att klara enhetens vikt.
Underlaget måste vara jämnt.
Kylskåpet är avsett för användning i omgivningstemperaturer från 10°C till 43°C.
Enheten är fullt funktionsduglig inom den tillåtna rumstemperaturen.
Om enheten används vid lägre rumstemperatur uppstår inga skador på enheten ned till rumstemperaturer om 5°C.

Over-and-under- och side-by-side-uppställning

Håll minst 150 mm-avstånd vid uppställning av 2 kylfrysar på eller bredvid varandra. Vissa enheter går att ställa upp utan minimiavstånd. Fråga återförsäljaren eller köksplaneraren.

4.3 Montera enheten

- Montera enheten enligt den medföljande monteringsanvisningen.

4.4 Förbereda enheten för första användningen

1. Ta ur informationsmaterialet.
2. Ta bort skyddsfolier och transportsäkringar, t.ex. tejp och kartong.
3. Rengör enheten en första gång.
→ *Sid. 70*

4.5 Elanslutning av apparaten

1. Sätt in nätanslutningens nätstickkontakt i ett eluttag nära apparaten.
Maskinens anslutningsuppgifter står på typskylten.
→ *"Enhet", Fig.* **1** / 4 *Sid. 66*
2. Kontrollera att nätstickkontakten sitter ordentligt fast.

✔ Apparaten är nu klar att användas.

5 Lär känna

5.1 Enhet

Här finns en översikt över apparatens beståndsdelar.
→ *Fig.* **1**

1	Kontrollfält → *Sid. 66*
2	Frysfackshylla
3	Fryslåda → *Sid. 71*
4	Typskylt → *Sid. 75*
5	Skruvfot

5.2 Kontrollfält

Med kontrollfält ställer du in apparatens alla funktioner och får information om drifttillståndet.
→ *Fig.* **2**

1	Temperaturinställningsknappen ställer in frysfackets temperatur.
2	super lyser när Superinfrysning är på.
3	Visar inställd frysfackstemperatur i °C.
4	⏻ slår på och av enheten.

6 Inredning

Enhetens inredning är modellberoende.

6.1 Tillbehör

Använd originaltillbehör. Det är anpassade till enheten.
Tillbehören till din apparat är modellberoende.

Kylklamp

Du kan använda kylklampen för att tillfälligt kylhålla matvaror i t.ex. en kylväska.

Tips!: Vid strömavbrott eller om det uppstår fel fördröjer kylklampen uppvärmningen av frysvaror i frysutrymmet.

Isbitsform

Använd isbitsformen för att göra isbitar.

Göra isbitar

Använd bara dricksvatten vid tillverkning av isbitar.

1. Fyll isbitsformen med ¾ dricksvatten och ställ in den i frysfacket. Lossa fastfrusna isbitsformar med trubbigt föremål, t.ex. en träslev.
2. För att lossa isbitarna, håll isformen hastigt under rinnande vatten eller vrid lite på den.

7 Användningsprincip

7.1 Slå på enheten

1. Tryck på ①.
✔ Apparaten är nu klar att användas.
✔ Enheten börjar kyla.
✔ Enheten ger varningssignal och temperaturindikeringen blinkar eftersom frysfacket fortfarande är för varmt.
2. Slå av varningssignalen med temperaturinställningsknappen.
✔ Temperaturindikeringen lyser tills enheten uppnått inställd temperatur.
3. Ställ in den temperatur du vill ha. →*Sid. 67*

7.2 Användningsanvisningar

- Det tar flera timmar för enheten att uppnå inställd temperatur efter att du slagit på den.
  Lägg inte in livsmedel förrän inställd temperatur är uppnådd.
- Höljets gavlar värms ibland upp lite. Det förhindrar kondensvattenbildning runt lucktätningen.
- Se till så att dörren inte blockeras av det förvarade vid dörrstängning.
- Det kan bli undertryck när du stänger dörren. Dörren blir svåröppnad. Vänta lite tills undertrycket utjämnats.
- Temperaturen i enheten kan variera pga. följande förhållanden:
  – hur ofta du öppnar enheten
  – hur mycket du har i enheten
  – Temperatur, färskförvarade livsmedel
  – Omgivningstemperatur
  – Direkt solljus

7.3 Slå av enheten

▸ Tryck på ①.

7.4 Ställa in temperaturen

Ställa in frysfackstemperaturen

▸ Tryck på temperaturinställningsknappen tills temperaturindikeringen visar den temperaturinställning du vill ha.
  Rekommenderad frysfackstemperatur är –18°C.

8 Extrafunktioner

Ta reda på vilka extrafunktioner enheten har.

8.1 Automatisk Superinfrysning

Vid automatisk Superinfrysning kyler frysfacket avsevärt kallare än vid normalläge. På så vis genomfryser livsmedlen snabbare.
Den automatiska Superinfrysning slår på om du lägger i livsmedlen från höger i den andra fryslådan nedifrån.
Är automatisk Superinfrysning på, så lyser "super" och enheten kan låta mer.
Enheten slår om till normalläge när den automatiska Superinfrysning är klar.

Avbryta automatisk Superinfrysning

- Tryck på temperaturinställningsknappen tills temperaturindikeringen visar den temperatur du vill ha.

8.2 Manuell Superinfrysning

Vid Superinfrysning kyls frysfacket så mycket som möjligt.
Slå på Superinfrysning 4 till 6 timmar innan du ska lägga in livsmedelsmängder från 2 kg i frysfacket.
Använd Superinfrysning för att utnyttja infrysningskapaciteten.
→ *"Förutsättningar för fryskapaciteten", Sid. 69*

Notering: När Superinfrysning är på, så kan enheten låta mer.

Slå på Superinfrysning manuellt

- Tryck på temperaturinställningsknappen tills "super" lyser.

Notering: Enheten slår om till normalläge efter ca 60 timmar.

Slå av manuell Superinfrysning

- Tryck på temperaturinställningsknappen tills temperaturindikeringen visar den temperatur du vill ha.

9 Larm

9.1 Dörrlarm

Om dörren står öppen för länge, så löser dörrlarmet ut.
Enheten ger varningssignal.

Slå av dörrlarmet

- Stäng dörren eller tryck på temperaturinställningsknappen.
- ✔ Varningssignalen slår av.

9.2 Temperaturlarm

Om det blir för varmt i frysfacket, så löser temperaturlarmet ut.
Enheten ger varningssignal och temperaturindikeringen blinkar.

⚠ **FÖRSIKTIGT**
Risk för hälsoskada!!
Upptiningen kan ge bakterietillväxt som förstör frysvarorna.
- Frys inte in helt eller delvis upptinade frysvaror igen.
- Frys in igen först efter kokning eller stekning.
- Utnyttja då inte den maximala förvaringstiden helt.

Temperaturlarmet kan slå på i följande fall:
- Enheten är precis igång.
  Lägg inte in livsmedel förrän inställd temperatur är uppnådd.
- Du har lagt in stora mängder färska livsmedel.
  Slå på Superinfrysning innan du ska lägga in stora mängder livsmedel.
- Frysfacksluckan har varit öppen för länge.
  Kontrollera om frysvarorna tinat.

Slå av temperaturlarm

- ▸ Tryck på temperaturinställnings-knappen.
- ✔ Varningssignalen slår av.
- ✔ Temperaturindikeringen blinkar tills inställd temperatur är uppnådd igen.

10 Frysfack

I frysfacket kan du förvara frysmat, frysa in livsmedel och göra isbitar. Temperaturen går att ställa in från −16°C till −26°C.
Långtidsförvaring av livsmedel bör ske vid −18°C eller lägre.
Frysförvaringen gör att du kan långtidsförvara även känsliga livsmedel. Den låga temperaturen saktar ned eller stoppa nedbrytningen.

10.1 Infrysningskapacitet

Infrysningskapaciteten anger hur stor mängd matvaror som går att genomfrysa på ett visst antal timmar. Uppgifter om infrysningskapacitet finns på typskylten.
→ *"Enhet", Fig.* 1 / 4 *Sid. 66*

Förutsättningar för fryskapaciteten

1. Slå på Superinfrysning ca 24 timmar innan du ska lägga in färska livsmedel.
   → *"Slå på Superinfrysning manuellt", Sid. 68*
2. Förvara livsmedlen först i översta facket.
3. Om det översta facket inte räcker till lägger du resten i facket närmast under.

10.2 Använd hela frysfacksvolymen

Lär dig hur du får in max. mängd frysvaror i frysfacket.

1. Ta ur alla inredningsdetaljer i frysfacket. →*Sid. 71*
2. Stapla livsmedlen direkt på hyllorna och på frysfackets botten.

10.3 Tips för livsmedelsförvaring i frysfacket

- Lägg in livsmedlen lufttätt förpackade.
- Låt inte matvaror du ska frysa in komma i kontakt med redan frysta matvaror.
- Bred ut livsmedlen ordentligt i fryslådorna.
- Skjut in fryslådan ända in, så att luften kan cirkulera obehindrat.

10.4 Tips för infrysning av färska livsmedel

- Frys bara in färska och felfria livsmedel.
- Frys in livsmedlen portionsvis.
- Tillagade livsmedel är lämpligare än råa, ätbara livsmedel.
- Skölj, hacka och blanchera grönsaker före infrysning.
- Skölj, kärna ur och skala eventuellt frukten och tillsätt eventuellt socker eller askorbinsyrelösning.
- Lämpliga livsmedel att frysa in är t.ex. bakverk, fisk och skaldjur, kött, vilt och fågel, ägg utan skal, ost, smör, kvarg, färdigmat och matrester.
- Olämpliga livsmedel att frysa in är t.ex. bladsallad, rädisor, ägg med skal, vindruvor, röda äpplen och päron, yoghurt, gräddfil, crème fraîche och majonäs.

Förpacka frysvaror

Rätt förpackningsmaterial och -typ bibehåller produktkvaliteten och undviker frysbränna.

1. Lägg livsmedlen i förpackningen.
2. Tryck ur luften.
3. Förslut förpackningen lufttätt, så att matvarorna inte förlorar i smak eller torkar ut.
4. Märk förpackningen med innehåll och infrysningsdatum.

10.5 Frysvarornas hållbarhet vid –18°C

Livsmedel	Förvaringstid
Fisk, korv, tillagad mat, bakverk	upp till 6 månader
Fågel, kött	upp till 8 månader
Grönsaker, frukt	upp till12 månader

Den påtryckta fryskalendern anger längsta förvaringstiden i månader vid kontinuerlig temperatur -18°C.

10.6 Upptiningsmetoder för frysvaror

⚠ **FÖRSIKTIGT**

Risk för hälsoskada!!

Upptiningen kan ge bakterietillväxt som förstör frysvarorna.

- ▸ Frys inte in helt eller delvis upptinade frysvaror igen.
- ▸ Frys in igen först efter kokning eller stekning.
- ▸ Utnyttja då inte den maximala förvaringstiden helt.

- Tina animaliska livsmedel som t.ex. fisk, kött, ost och kvarg i kylfacket.
- Tina bröd i rumstemperatur.
- Tillaga mat du ska äta direkt i mikro, ugn eller på häll.

11 Avfrostning

11.1 Upptining i frysfack

Det helautomatiska NoFrost-systemet håller frysfacket frostfritt. Det behövs ingen avfrostning.

12 Rengöring och skötsel

Rengöring av svårtillgängliga ställen måste utföras av kundtjänsten. Kundtjänstens rengöring kan orsaka kostnader.

12.1 Förbereda enheten för rengöring

1. Slå av enheten. →*Sid. 67*
2. Gör enheten strömlös.
   Dra ur sladden eller slå av säkringen i proppskåpet.
3. Ta ut alla livsmedel och förvara dem på kallt ställe.
   Lägg kylklampar ovanpå livsmedlen, om du har sådana.
4. Ta ut alla inrednings- och tillbehörsdetaljer ur enheten. →*Sid. 71*

12.2 Rengöra enheten

⚠ **VARNING**

Risk för elstötar!!

Risk för stötar om fukt tränger in.

- ▸ Använd inte ångrengöring eller högtryckstvätt för att rengöra apparaten.

Vätska i belysning eller kontroller kan vara farligt.

- ▸ Sköljvattnet får inte komma in i belysning eller kontroller.

OBS
Olämpliga rengöringsmedel kan skada apparatens ytor.
- Använd inga hårda skurbollar eller putssvampar.
- Använd inga starka eller repande rengöringsmedel.
- Använd inte starkt alkoholhaltiga rengöringsmedel.

Maskindiskar du inredningsdetaljer och tillbehör, så kan de bli deformerade och missfärgade.
- Maskindiska aldrig inredningsdetaljer och tillbehör.

1. Förbereda enheten för rengöring. →*Sid. 70*
2. Rengör enhet, inrednings-, tillbehörsdetaljer och dörrtätningar med disktrasa, ljummet vatten och lite pH-neutralt diskmedel.
3. Torka torrt ordentligt med mjuk, torr trasa.
4. Sätt i inredningsdetaljerna.
5. Elanslut enheten. →*Sid. 12*
6. Slå på enheten. →*Sid. 67*
7. Lägg in livsmedlen.

12.3 Ta ut inredningsdetaljerna

Ta ut inredningsdetaljerna ur enheten så att du kan rengöra dem ordentligt.

Ta ur frysfackshyllan

- Dra ut och ta ur frysfackshyllan. →*Fig.* **3**

Ta ur fryslådan

1. Dra ut fryslådan ända till anslaget.
2. Lyft fryslådan framtill ① och ta ur den ②. →*Fig.* **4**

13 Avhjälpning av fel

Småfel på enheten kan du åtgärda själv. Använd informationen om felåtgärder innan du kontaktar service. Då slipper du onödiga kostnader.

⚠ **VARNING**
Risk för elstötar!!
Obehöriga reparationer är farliga.
- Det är bara specialutbildad personal som får reparera maskinen.
- Maskinen får bara repareras med originalreservdelar.
- Om apparatens nätanslutningsledning blir skadad måste den för att risker ska förhindras bytas av tillverkaren eller dennes kundtjänst eller av en person med likvärdiga kvalifikationer.

Fel	Orsak och felsökning
Enheten kyler inte, indikeringar och belysning lyser.	Utställningsläget är på. 1. Tryck 9 till 11 sekunder på temperaturinställningsknappen tills enheten ger ljudsignal. 2. Kontrollera efter en stund om enheten kyler.
Kylmaskineriet slår på allt oftare och är igång längre.	Dörren har öppnats ofta. ▸ Öppna inte enhetens dörr i onödan.
	Yttre ventilationsöppningarna är täckta. ▸ Ta bort hinder framför de yttre ventilationsöppningarna.

Fel	Orsak och felsökning
Kylmaskineriet slår på allt oftare och är igång längre.	Inget fel. Moderna kylmaskiner slår på oftare och har olika effektlägen för effektivare kylning. ▸ Ta bort hinder framför de yttre ventilationsöppningarna. ▸ Ställ upp enheten med så stort avstånd som möjligt till värmeelement, spisar och andra värmekällor. Undvik långvarigt, direkt solljus på enheten. ▸ Öppna enhetens dörr så kort som det går. ▸ Låt varm mat och dryck svalna före förvaring.
Enheten ger varningssignal. Dörrlarmet är på.	Dörren är öppen. ▸ Stäng dörren.
Enheten ger varningssignal och temperaturindikeringen blinkar. Temperaturlarmet är på.	Olika orsakar är möjliga. ▸ Tryck på temperaturinställningsknappen. ✔ Larmet slår av.
	Yttre ventilationsöppningarna är täckta. ▸ Ta bort hinder framför de yttre ventilationsöppningarna.
	Du har lagt in stora mängder färska livsmedel. ▸ Överskrid inte infrysningskapaciteten. → *"Infrysningskapacitet", Sid. 69*
Inställd temperatur blir inte uppnådd. Den helautomatiska självavfrostningen fungerar inte längre.	Frysfacksluckan har varit öppen länge. Förångaren (kylelementet) i NoFrost-systemet är kraftigt nedisad. **Krav:** Förvara frysgodset välisolerat på kallt ställe. **1.** Slå av enheten. →*Sid. 67* **2.** Gör enheten strömlös. Dra ur kontakten eller slå av säkringen i proppskåpet. **3.** Dra bort enheten från väggen. **4.** Låt dörren stå öppen. ✔ Efter ca 20 min. börjar smältvattnet rinna ut i avdunstningsskålen på baksidan av enheten. →*Fig.* **5** **5.** Sug upp smältvattnet med svamp så att avdunstningsskålen inte rinner över. Förångaren är avfrostad när inget smältvatten längre rinner ned i avdunstningsskålen. **6.** Regör inuti enheten. →*Sid. 70* **7.** Slå på enheten igen. →*Sid. 67*

Fel	Orsak och felsökning
Temperaturen avviker kraftigt från inställningen.	Olika orsakar är möjliga. **1.** Slå av enheten. →*Sid. 67* **2.** Slå på enheten igen efter ca 5 minuter. →*Sid. 67* ▸ Om temperaturen är för hög måste du kontrollera den igen efter ett par timmar. ▸ Om temperaturen är för låg måste du kontrollera den igen nästa dag.
Enheten brummar, bubblar, surrar, gurglar, klickar eller knackar.	Inget fel. En motor är igång, t.ex. kylaggregat, fläkt. Kylmediet flödar genom rören. Motor, brytare eller magnetventiler slår på eller av. Automatisk avfrostning pågår. Ingen åtgärd behövs.
Enheten låter konstigt.	Enheten står inte plant. ▸ Nivellera enheten med vattenpass och skruvfötterna.
	Enheten är inte fristående. ▸ Håll enhetens minimiavstånd.
	Inredningsdetaljerna vickar eller nyper. ▸ Kontrollera de uttagbara inredningsdetaljerna och sätt ev. i dem igen.
	Burkar har kontakt. ▸ Flytta isär burkarna lite.
	Superinfrysning är på. Ingen åtgärd behövs.

13.1 Strömavbrott

Vid strömavbrott stiger temperaturen i enheten. Det kortar förvaringstiden och sänker frysgodsets kvalitet.
I tekniska data på enhetens webbsajt hittar du förvaringstider för frysgods vid fel.

Noteringar

- Öppna enheten så lite som möjligt vid strömavbrott och lägg inte i mer livsmedel.
- Kontrollera livsmedelskvaliteten direkt efter strömavbrott.
  - Släng frysgods som tinat och är varmare än 5°C.
  - Koka eller stek lätt tinat frysgods och ät eller frys in igen.

13.2 Gör självtest på enheten

Enheten har en självtestfunktion som visar fel som service kan åtgärda.

1. Slå av enheten. →*Sid. 67*
2. Slå på enheten igen efter 5 minuter. →*Sid. 67*
3. Inom 10 sekunder från det att du slagit på, håll temperaturinställningsknappen intryckt 3 till 5 sekunder tills -26°C lyser på temperaturindikeringen.

✔ Självtestet går igång när temperatursindikeringarna tänds i tur och ordning.
✔ Får du 2 ljudsignaler och inställd temperatur på temperaturindikeringen efter enhetens självtest, så

är enhetens temperaturgivare OK. Enheten övergår till normalläge.
✔ Ger enheten 5 ljudsignaler i slutet av självtestet och blinkar "super" i 10 sekunder, kontakta service.

14 Lagring och avfallshantering

14.1 Uttjänt enhet

1. Slå av enheten. →*Sid. 67*
2. Gör enheten strömlös.
   Dra ur sladden eller slå av säkringen i proppskåpet.
3. Ta ut alla livsmedel.
4. Rengör enheten. →*Sid. 70*
5. Låt dörren vara öppen så att du vädrar ur enheten inuti.

14.2 Omhändertagande av begagnade apparater

Genom en miljökompatibel avfallshantering kan värdefulla råmaterial återanvändas.

⚠ **VARNING**
Risk för hälsoskada!!
Barn kan bli instängda i enheten, vilket kan medföra livsfara.
- För att göra det svårare för barn att klättra in bör du låta hyllor och lådor vara kvar i apparaten.
- Låt inte barn komma i närheten av begagnade apparater.

⚠ **VARNING**
Brandrisk!!
Om rören skadas kan brännbart köldmedium och skadliga gaser tränga ut och antändas.
- Skada inte rören i köldmediekretsen eller isoleringen.

1. Ta ut nätanslutningsledningens stickkontakt.
2. Klipp av nätanslutningsledningen.
3. Omhänderta enheten miljövänligt. Information om aktuell avfallshantering kan du få hos återförsäljare och kommun.

Denna enhet är märkt i enlighet med der europeiska direktivet 2012/19/EU om avfall som utgörs av eller innehåller elektroniska produkter (waste electrical and electronic equipment - WEEE). Direktivet anger ramarna för inom EU giltigt återtagande och korrekt återvinning av uttjänta enheter.

15 Kundtjänst

Det går att beställa funktionsrelevanta originalreservdelar enligt gällande ekodesignförordning från service minst 10 år efter lansering av enheten inom EES.
Dessutom går det att beställa fler funktionsrelevanta och lagerförda originalreservdelar från service upp till 15 år efter lanseringen av enheten. För mer information, kontakta service.

Notering: Kundtjänstens åtgärder är kostnadsfria inom ramen för tillverkarens lokalt gällande garantivillkor. Garantitidens minsta längd (tillverkargaranti för enskilda konsumenter) inom den europeiska ekonomiska sfären är 2 år enligt gällande lokala garantivillkor. Garantivillkoren påverkar inte andra rättigheter och krav som du kan åberopa enligt lokal lagstiftning.

Utförligare information om garantitid och -villkor i ditt land hittar du med QR-koden på medföljande dokument

map. servicekontakter och garantivillkor, hos service, återförsäljare eller på vår webbsajt.
Service kontaktinfo hittar du med QR-koden på medföljande dokument map. servicekontakter och garantivillkor eller på vår webbsajt.

15.1 Produktnummer (E-nr.) och tillverkningsnummer (FD)

När du kontaktar kundtjänst behöver du produktnumret (E-Nr.) och tillverkningsnumret (FD) som är angivet på enhetens typskylt.
→ *"Enhet", Fig.* **1** / 4 *Sid. 66*
Skriv upp dina apparatuppgifter och telefonnumret till kundtjänsten så att du snabbt kan hitta dem.

16 Tekniska data

Kylmedium, nettovolym och övriga tekniska uppgifter finns på typskylten.
→ *"Enhet", Fig.* **1** / 4 *Sid. 66*
Mer information om din modell finns på Internet under *https://eprel.ec.europa.eu/*[1]. Webbadressen länkar till den officiella EU-produktdatabasen EPREL. Följ sedan anvisningarna för modellsökning. Modellbeteckningen framgår av tecknen före snedstrecket i produktnumret (E-Nr.) på typskylten. Du hittar även modellbeteckningen på energimärkningens första rad.

[1] Gäller bara för länder inom den europeiska ekonomiska sfären

DA Fremstillet af BSH Hausgeräte GmbH under varemærkelicens fra Siemens AG
FI BSH Hausgeräte GmbH:n Siemens AG:n rekisteröimän tavaramerkkilisenssin alaisena valmistama
NO Produsert av BSH Hausgeräte GmbH på merkevarelisens fra Siemens AG
SV Tillverkad av BSH Hausgeräte GmbH under varumärkeslicens från Siemens AG

BSH Hausgeräte GmbH
Carl-Wery-Straße 34
81739 München, GERMANY
siemens-home.bsh-group.com

9001913729 (060205)
da, fi, no, sv