BOSCH

Registrer ditt nye apparat på MyBosch, og sikre deg gratis fordeler: **bosch-home.com/welcome**

MyBosch

Vaskemaskin

WGG244ZTSN

[no] Bruksanvisning og installasjonsveiledning

Du kan finne mer informasjon og forklaringer på Internett. Skann QR-koden på tittelsiden.



Innholdsfortegnelse

1 Sikkerhet 3
1.1 Definisjon av signalord 3
1.2 Generelle merknader 3
1.3 Korrekt bruk 4
1.4 Begrensning av brukerkretsen 4
1.5 Sikker installasjon 4
1.6 Sikker bruk 6
1.7 Sikker rengjøring og vedlikehold 8

2 Unngå materielle skader 9

3 Miljøvern og innsparing 10
3.1 Avfallsbehandling av emballasje 10
3.2 Energi- og ressurssparing 10
3.3 Strømsparemodus 10

4 Oppstilling og tilkobling 10
4.1 Pakke ut maskinen 10
4.2 Leveringsinnhold 10
4.3 Krav til oppstillingssted 11
4.4 Fjerne transportsikringen 12
4.5 Koble til maskinen 13
4.6 Sette maskinen i vater 14

5 Før første gangs bruk 15
5.1 Starte tomvask 15

6 Bli kjent med 16
6.1 Maskin 16
6.2 Vaskemiddelskuff 17
6.3 Betjeningspanel 17

7 Display 18

8 Taster 19

9 Programmer 20

10 Tilbehør 24

11 Tøy 25
11.1 Klargjøre tøy 25
11.2 Anvisninger på vaskelappene 25

12 Vaskemiddel og pleiemiddel . 25

13 Grunnleggende betjening 26
13.1 Slå på vaskemaskinen 26
13.2 Stille inn program 26
13.3 Åpning av døren 26
13.4 Innlegging av tøy 26
13.5 Sette inn doseringshjelpen ... 26
13.6 Bruke doseringshjelpen 27
13.7 Fylle på vaskemiddel og pleiemiddel 27
13.8 Starte program 27
13.9 Ilegging av tøy 27
13.10 Avbryt program 28
13.11 Fortsette programmet med skyllestopp 28
13.12 Ta ut tøyet 28
13.13 Slå av maskinen 28

14 Barnesikring 28
14.1 Aktivere barnesikringen 28
14.2 Deaktivere barnesikring 28

15 Grunninnstillingene 28
15.1 Oversikt over grunninnstillingene 28
15.2 Endring av grunninnstillingene 29

16 Rengjøring og pleie 29
16.1 Rengjøre trommelen 29
16.2 Rengjøring av vaskemiddelskuffen 29
16.3 Rengjøre vannpumpen 30
16.4 Rengjør gummimansjetten 33

17 Utbedring av feil 33
17.1 Nødutløser 38

18 Transport, oppbevaring og avfallsbehandling 38
18.1 Demontering av maskinen 38
18.2 Sette inn transportsikringene 38
18.3 Ta maskinen i bruk igjen 39
18.4 Avfallsbehandling av gammelt apparat 39
19 Kundeservice 39
19.1 Produktnummer (E-Nr.) og produksjonsnummer (FD) 39
20 Forbruksverdier 40
21 Tekniske data 41

⚠ 1 Sikkerhet

Følg sikkerhetsanvisningene nedenfor.

1.1 Definisjon av signalord

Her står det hva de forskjellige signalordene i denne bruksanvisningen betyr.

⚠ ADVARSEL
Følg disse anvisningene, slik at du unngår mulige alvorlige eller dødelige personskader.

⚠ FORSIKTIG
Følg disse anvisningene, slik at du unngår lettere eller middels alvorlige personskader.

OBS
Følg disse anvisningene, slik at du unngår skader på apparatet og andre materielle skader.

Merk: Dette henviser deg til viktig informasjon.

1.2 Generelle merknader



- Les nøye gjennom denne anvisningen.
- Oppbevar veiledningen og produktinformasjonen for senere bruk eller for en senere eier.
- Ikke koble til apparatet dersom det har transportskader.

1.3 Korrekt bruk

Apparatet må kun brukes:
- for å vaske tøy som kan vaskes i maskin og ull som kan vaskes for hånd i samsvar med det som er angitt på etiketten.
- med vann fra springen og vanlige vaskemidler og pleiemidler som er egnet for vaskemaskin.
- i lukkede rom i husholdningen og i liknende brukstilfeller som f.eks. kjøkkensone for medarbeidere i butikker, på kontrorer og i andre arbeidsomgivelser; i landbruksbedrifter; av kunder på hoteller, moteller og andre typiske boligomgivelser; på pensjonater som tilbyr frokost.
- opp til høyde på maks 4000 m over havet.

1.4 Begrensning av brukerkretsen

Dette apparatet kan brukes av barn fra og med 8 år og av personer med redusert fysiske, sensoriske eller mentale evner eller mangel på erfaring og/eller kunnskap, dersom de blir overvåket eller har fått opplæring i en sikker bruk av apparatet og dessuten har forstått farene som kan resultere av feil bruk.
Barn må ikke få leke med apparatet.
Rengjøring og brukervedlikehold må ikke utføres av barn uten oppsyn.
Barn under 3 år og husdyr skal holdes unna apparatet.

1.5 Sikker installasjon

⚠ ADVARSEL – Fare for elektrisk støt!
Ukyndige installasjoner er farlig.
- ▸ Maskinen må kun tilkobles og brukes i henhold til angivelsene på typeskiltet.
- ▸ Maskinen skal bare kobles til et strømnett med vekselstrøm via en forskriftsmessig montert jordet stikkontakt.
- ▸ Systemet for husets PE-leder må være forskriftsmessig installert. Installasjonen må ha tilstrekkelig stort ledningstverrsnitt.
- ▸ Ved bruk av jordfeilbryter må det kun brukes en type som er merket med ⎓.
- ▸ Maskinen må aldri forsynes med strøm via en ekstern bryteranordning, f.eks. tidsur eller fjernstyring.

- Hvis apparatet er innebygd, må støpselet på strømledningen være fritt tilgjengelig. Hvis fri tilgang ikke er mulig, må det i henhold til regelverket være montert en allpolet skillebryter i den faste elektriske installasjonen.
- Når du stiller opp apparatet, må du påse at strømkabelen ikke kommer i klem eller får skader.

Hvis isolasjonen på strømledningen er skadet, er dette farlig.

- La aldri strømkabelen være i kontakt med varme maskindeler eller varmekilder.
- La aldri strømkabelen komme i kontakt med skarpe spisser eller kanter.
- Du må aldri få knekk på, klemme sammen eller endre strømkabelen.

⚠ ADVARSEL – Brannfare!

Det er farlig å bruke en forlenget strømledning og ikke godkjent adapter.

- Ikke bruk forlengelseskabler eller strømskinner.
- Bruk kun strømledninger som er godkjent av produsenten.
- Hvis strømledningen er for kort og det ikke finnes en lenger strømledning, må du kontakte et elektrikerfirma for å tilpasse husinstallasjonen.

⚠ ADVARSEL – Fare for personskade!

Apparatets høye vekt kan føre til personskader når det løftes.

- Ikke løft apparatet alene.

Hvis det stilles en tørketrommel oppå denne vaskemaskinen og dette ikke gjøres forskriftsmessig, kan tørketrommelen falle ned.

- Tørketrommelen må utelukkende stilles oppå en vaskemaskin ved bruk av monteringssettet fra produsenten av tørketrommelen. Andre oppstillingsmetoder er ikke tillatt.
- Tørketrommelen må aldri stilles oppå en vaskemaskin dersom tørketrommelprodusenten ikke tilbyr noe egnet monteringssett.
- Ikke still tørketromler oppå vaskemaskiner dersom de to maskinene er fra forskjellige produsenter og har forskjellig dybde og bredde.
- Ikke sett tørketromler på vaskemaskiner som står på en sokkel. Maskinene kan velte.

⚠ ADVARSEL – Kvelningsfare!

Barn kan få emballasjen over hodet eller vikle seg inn i den og kveles.

- ▸ Hold emballasjen borte fra barn.
- ▸ Barn må ikke få leke med emballasjen.

⚠ FORSIKTIG – Fare for personskade!

Maskinen kan vibrere eller bevege seg under bruk.

- ▸ Plasser maskinen på et rent, plant og stabilt underlag.
- ▸ Sett maskinen i vater ved å bruke et vaterpass og justere på føttene.

Hvis slangene og strømledningene er lagt feil, er det snublefare.

- ▸ Legg slangene og ledningene slik at det ikke oppstår snublefare.

Hvis maskinen flyttes ved at man drar i eller skyver på utstående komponenter, for eksempel døren, kan disse komponentene brekke.

- ▸ Maskinen må ikke flyttes ved at man drar i eller skyver på utstående komponenter.

⚠ FORSIKTIG – Kuttfare!

Skarpe kanter på maskinen kan føre til kuttskader hvis de berøres.

- ▸ Ikke berør de skarpe kantene på maskinen.
- ▸ Bruk vernehansker ved installasjon og transport av maskinen.

1.6 Sikker bruk

⚠ ADVARSEL – Fare for elektrisk støt!

En vaskemaskin med skader eller en strømledning med skader er farlig.

- ▸ Bruk aldri apparatet hvis det har skader.
- ▸ Dra aldri i strømledningen når du skal koble vaskemaskinen fra strømnettet. Dra alltid i pluggen på strømledningen.
- ▸ Hvis vaskemaskinen eller strømledningen er skadet, må du dra ut støpselet eller slå av sikringen i sikringsskapet og stenge vannkranen umiddelbart.
- ▸ Ta kontakt med kundeservice. →*Side 39*

Fuktighet som trenger inn, kan forårsake elektrisk støt.

- ▸ Apparatet skal kun brukes i lukkede rom.

- Utsett aldri apparatet for kraftig varme eller fuktighet.
- Ikke bruk dampstråle, høytrykksspyler, slanger eller dusjstråler for å rengjøre apparatet.

⚠ ADVARSEL – Fare for helseskader!

Barn kan bli sperret inne i apparatet og havne i livsfare.

- Apparatet skal ikke settes opp bak en låsbar dør, en skyvedør eller en dør med hengsler på motsatt side av apparatet som kan hindre at apparatet kan åpnes fullstendig.
- Etter endt levetid på vaskemaskinen, må du trekke ut støpselet på strømledningen, kappe over strømledningen og ødelegge dørlåsen slik at vaskemaskindøren ikke lar seg lukke lenger.

Ved sentrifugering av større, vannavvisende tekstiler kan det oppstå ubalanse som kan føre til skader.

- Ikke vask eller sentrifuger store, vannavvisende tekstiler som dyner eller overmadrasser i apparatet.

⚠ ADVARSEL – Kvelningsfare!

Barn kan puste inn eller svelge smådeler og bli kvalt.

- Hold smådeler borte fra barn.
- Ikke la barn leke med smådeler.

⚠ ADVARSEL – Fare for forgiftning!

Vaskemiddel og skyllemiddel kan medføre forgiftning dersom det svelges.

- Dersom det svelges ved en feiltakelse, må det søkes legehjelp.
- Vaskemidler og pleiemidler må oppbevares utilgjengelig for barn.

⚠ ADVARSEL – Eksplosjonsfare!

Hvis tøyet er blitt forbehandlet med løsemiddelholdige, lettantennelige rengjøringsmidler, kan det føre til eksplosjon i maskinen.

- Forbehandlet tøy må skylles grundig med vann før tørking.

⚠ FORSIKTIG – Fare for personskade!

Hvis man går eller klatrer opp på maskinen, kan dekkplaten knekke.

- Ikke gå eller klatre opp på maskinen.

Hvis man setter seg eller lener seg på den åpnede døren, kan maskinen velte.
- ▸ Ikke sett deg eller støtt deg til maskindøren.
- ▸ Ikke sett noen gjenstander på maskindøren.

Dersom du griper inn i trommelen mens den roterer, kan du skade hendene.
- ▸ Før du griper inn i trommelen, må du vente til den har stanset helt opp.

⚠ FORSIKTIG – Fare for skålding!
Vaskevannet blir varmt under vasking på høye temperaturer.
- ▸ Ikke ta i det varme vaskevannet.

⚠ FORSIKTIG – Fare for etseskader!
Når vaskemiddelskuffen åpnes, kan vaskemiddel og pleiemiddel sprute ut av maskinen.
Kontakt med øye eller hud kan føre til irritasjoner.
- ▸ Ved kontakt med vaskemidler eller pleiemidler må øynene eller huden skylles grundig med rent vann.
- ▸ Dersom det svelges ved en feiltakelse, må det søkes legehjelp.
- ▸ Vaskemidler og pleiemidler må oppbevares utilgjengelig for barn.

1.7 Sikker rengjøring og vedlikehold

⚠ ADVARSEL – Fare for elektrisk støt!
Ukyndige reparasjoner er farlig.
- ▸ Foreta aldri tekniske endringer på apparatet eller apparatets funksjoner.
- ▸ Kun opplært fagpersonell skal utføre reparasjoner på maskinen.
- ▸ Det må kun brukes originale reservedeler til reparasjon av maskinen.
- ▸ Dersom det oppstår skader på apparatets strømkabel, må den skiftes ut av produsenten, kundeservice eller av en annen kvalifisert person for å unngå at det oppstår fare.

Fuktighet som trenger inn, kan forårsake elektrisk støt.
- ▸ Før rengjøring må støpselet trekkes ut eller sikringen kobles ut i sikringsskapet.
- ▸ Ikke bruk dampstråle, høytrykksspyler, slanger eller dusjstråler for å rengjøre apparatet.

▸ Du må aldri bruke maskinen med våte hender.

⚠ ADVARSEL – Fare for personskade!
Bruk av ikke-originale reservedeler og ikke-originalt tilbehør er farlig.
▸ Bruk kun originale reservedeler og originalt tilbehør fra produsenten.

⚠ ADVARSEL – Fare for forgiftning!
Ved bruk av løsemiddelholdige rengjøringsmidler kan det oppstå giftig damp.
▸ Ikke bruk rengjøringsmidler som inneholder løsemidler.

2 Unngå materielle skader

OBS
Feildosering av tøymykner, vaskemiddel og rengjøringsmiddel kan redusere apparatets funksjon.
▸ Følg doseringsanbefalingene fra produsenten.
Hvis maks. tøymengde overskrides, vil dette være uheldig for maskinens effekt.
▸ Ikke overskrid maks. tøymengde for de enkelte programmene. →*Side 20*
Maskinen er sikret for transport med transportsikringene.
Hvis transportsikringene ikke er fjernet, kan dette føre til skader på omgivelsene og maskinen.
▸ Før bruk må alle transportsikringene fjernes helt og legges til oppbevaring.
▸ Før hver transport må alle transportsikringer monteres fullstendig for å unngå transportskader.

Dersom tilløpsslangen ikke kobles til forskriftsmessig, kan det oppstå materielle skader.
▸ Stram skrukoblingene på vanninntaket for hånd.
▸ Koble tilløpsslangen til rett på vannkranen uten ekstra forbindelseselementer som adaptere, forlengere eller ventiler.
▸ Pass på at vannkranen har en innvendig diameter på minst 17 mm.
▸ Pass på at gjengene på koblingen til vannkranen er minst 10 mm lange.
For lavt eller for høyt vanntrykk kan ha negativ innvirkning på apparatet.
▸ Påse at vanntrykket i vannforsyningen er på minst 100 kPa (1 bar) og maks. 1000 kPa (10 bar).
▸ Hvis vanntrykket overskrider den angitte maksimumsverdien, må det installeres en trykkreduksjonsventil mellom vanntilkoblingen og slangesettet til apparatet.
▸ Maskinen skal ikke kobles til en trykkløs varmtvannsbereder.
Endringer eller skader på vannslanger kan føre til materielle skader og skader på apparatet.
▸ Du må aldri lage knekk på, klemme sammen, endre eller kappe av vannslangene.

- ▸ Bruk kun vannslangene som fulgte med i leveringen eller original-reserveslanger.
- ▸ Brukte vannslanger må aldri brukes om igjen.

Dersom maskinen brukes med skittent eller for varmt vann, kan det oppstå skader på maskinen og inventaret.

- ▸ Maskinen må utelukkende brukes med kaldt springvann.

Uegnede rengjøringsmidler kan skade apparatets overflater.

- ▸ Ikke bruk sterke eller skurende rengjøringsmidler.
- ▸ Ikke bruk sterkt alkoholholdige rengjøringsmidler.
- ▸ Ikke bruk harde skureputer eller vaskesvamper.
- ▸ Maskinen skal bare rengjøres med vann og en myk, fuktig klut.
- ▸ Ved kontakt med maskinen må alle rester av vaskemidler, dugg eller avleiringer fjernes umiddelbart.

3 Miljøvern og innsparing

3.1 Avfallsbehandling av emballasje

Emballasjematerialene er miljøvennlige og resirkulerbare.

- ▸ Kildesortér de enkelte komponentene etter type avfall.

3.2 Energi- og ressurssparing

Dersom du tar hensyn til disse merknadene, forbruker apparatet ditt mindre strøm og vann.

- Bruk programmer med lave temperaturer og lengre vasketid og utnytt den maksimale tøymengden. →*Side 20*
- Doser vaskemiddel i henhold til skittenhetsgraden.
- Reduser vasketemperaturen ved lett og normalt skittent tøy.
- Still inn maks. sentrifugeringshastighet hvis tøyet skal tørkes i tørketrommelen etterpå.
- Vask tøyet uten forvask.Vask tøyet uten forvask.

3.3 Strømsparemodus

Dersom du ikke betjener apparatet en kort stund, går det automatisk over i strømsparemodus.
Du avslutter strømsparemodusen ved å betjene maskinen igjen.

4 Oppstilling og tilkobling

4.1 Pakke ut maskinen

OBS

Dersom det ligger gjenstander i trommelen som ikke er ment å brukes i maskinen, kan det føre til materielle skader / skader på maskinen.

- ▸ Før bruk må du fjerne disse gjenstandene og det vedlagte tilbehøret fra trommelen.

1. Fjern alt av emballasje- og beskyttelsesmateriale fra maskinen. →*Side 10*
2. Kontroller om maskinen har synlige skader.
3. Åpne døren. →*Side 26*
4. Fjern tilbehøret fra trommelen.
5. Lukk døren.

4.2 Leveringsinnhold

Etter fjerning av emballasjen må du kontrollere alle delene med henblikk på transportskader og forvisse deg om at ingen deler mangler.

OBS
Dersom apparatet brukes med ufullstendig eller defekt tilbehør, kan det fungere dårligere eller få skader, og det kan oppstå skader på inventaret.
- ▸ Apparatet må aldri brukes med ufullstendig eller defekt tilbehør.
- ▸ Skift ut slikt tilbehør før apparatet brukes.
  → *"Tilbehør", Side 24*

Merk: Det ble utført en hørbar funksjonstest av apparatet på fabrikken. Det kan oppstå vannflekker på apparatet, som fjernes etter første vask.

Leveringen består av:
- ▪ Vaskemaskin
- ▪ Medfølgende dokumenter
- ▪ Transportsikringer →*Side 12*
- ▪ Hette [1]
- ▪ Adapter
- ▪ Tilløpsslange →*Side 13*

4.3 Krav til oppstillingssted

⚠ ADVARSEL
Fare for elektrisk støt!
Maskinen inneholder spenningsførende deler.
Det er farlig å berøre spenningsførende deler.
- ▸ Ikke bruk maskinen uten dekkplate.

⚠ ADVARSEL
Fare for personskade!
Ved bruk på sokkel kan maskinen velte.
- ▸ Hvis maskinen skal brukes på sokkel, er det absolutt påbudt å feste føttene med festeklemmene →*Side 24* fra produsenten før bruk.

OBS
Restvann som fryser inni apparatet kan føre til skader på apparatet.
- ▸ Ikke installer og bruk apparatet i frostutsatte områder eller utendørs.

Dersom maskinen stilles mer enn 40° på skrå, kan vannrester renne ut av den og forårsake materielle skader.
- ▸ Vær forsiktig når maskinen stilles på skrå.
- ▸ Transporter maskinen stående.

Sokkel

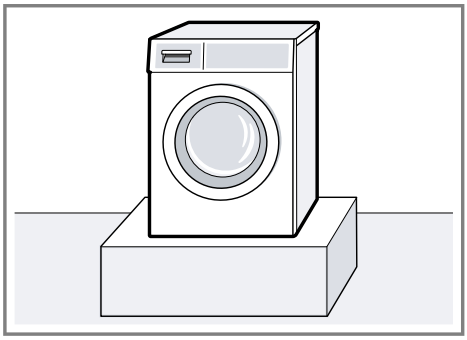

Fest maskinen med festeklemmene →*Side 24*.

Gulv på bjelkelag

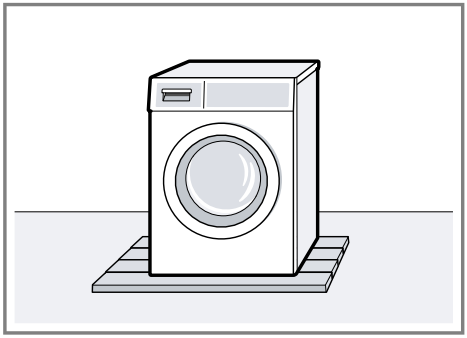

Still opp maskinen på en vannbestandig treplate (minst 30 mm tykkelse) som er skrudd fast i gulvet.

[1] Antall deksler varierer avhengig av modell.

Kjøkkenfront

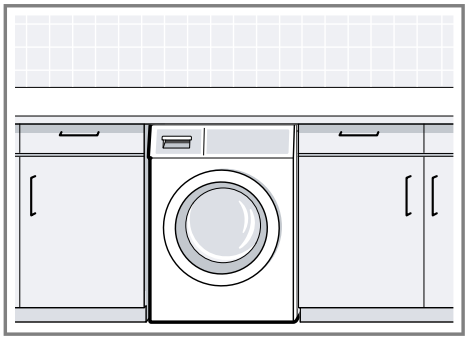

Maskinen må kun stilles opp under en gjennomgående benkeplate som er fast forbundet med naboskapene. Nødvendig nisjebredde: 60 cm.

Inntil en vegg

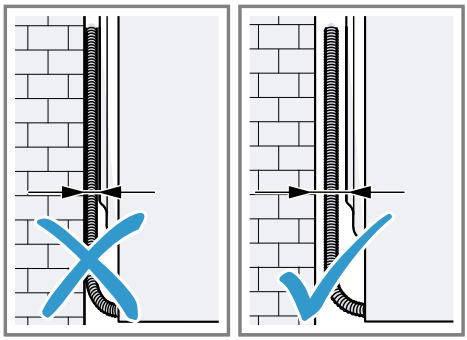

Pass på at ingen slanger eller strømledninger kommer i klem mellom veggen og maskinen.

4.4 Fjerne transportsikringen

Maskinen er sikret for transport med transportsikringene på baksiden.

Merk: Ta vare på skruene til transportsikringene og hylsene til senere transport.

1. Ta slangen ① og strømledningen ② ut av holderne.

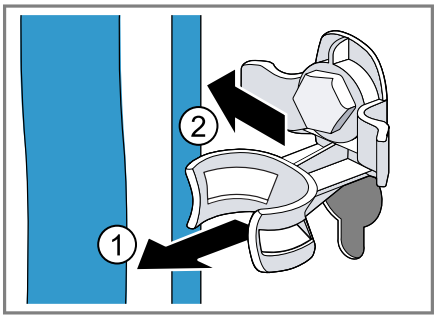

2. Løsne alle skruene til de 4 transportsikringene med en skrunøkkel med nøkkelvidde 13 ① og fjern dem ②.

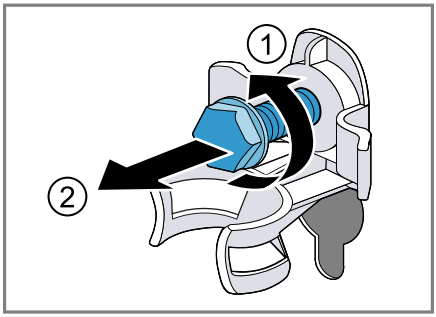

3. Fjern de 4 hylsene.

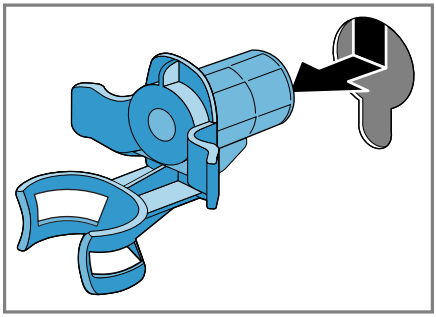

4. Sett hetten inn i den nedre venstre åpningen for transportsikringen og skyv den nedover.

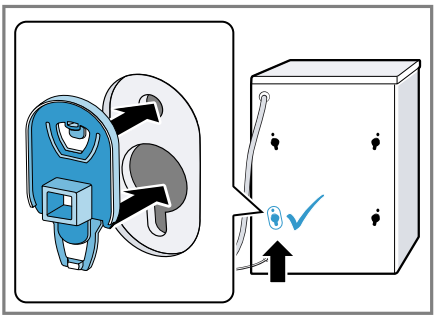

Merk: Ved transport setter du transportsikringene inn i apparatet i motsatt rekkefølge av da du tok dem ut.

4.5 Koble til maskinen

Tilkobling av tilløpsslangen

OBS

Dersom tilløpsslangen ikke kobles til forskriftsmessig, kan det oppstå materielle skader.

- Stram skrukoblingene på vanninntaket for hånd.

1. Hvis du har en vannkran på 21 mm = 1/2", må du først montere adapteren med tetningsskiven.

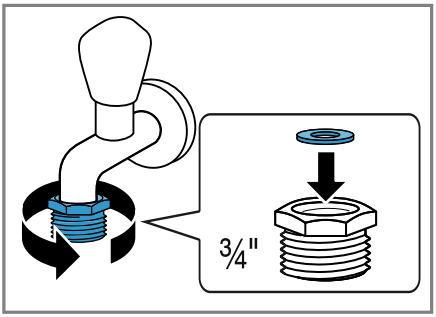

2. Koble tilløpsslangen til maskinen.

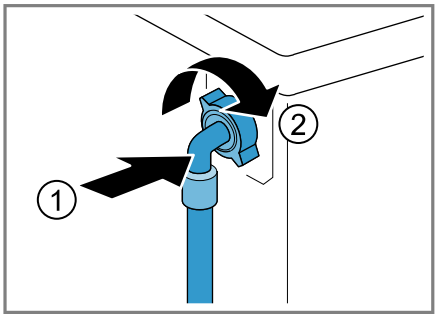

3. Koble tilløpsslangen til vannkranen (26,4 mm = 3/4").

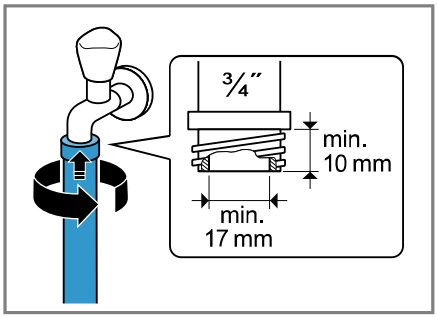

4. Åpne vannkranen forsiktig og kontroller om koblingspunktene er tette.

Tilkoblingstyper for vannavløp

Denne informasjonen hjelper deg med å koble maskinen til vannavløpet.

OBS

Under utpumping står avløpsslangen under trykk og kan løsne fra det installerte koblingspunktet.

- Sikre avløpsslangen mot å løsne utilsiktet.

Hvis avløpet er tettet eller avstengt, kan oppdemmet avløpsvann renne tilbake i maskinen.

- Før du bruker maskinen, må du påse av avløpsvannet renner bort raskt og fjerne tettheter.

Merk: For ikke å overskride apparatets maksimale pumpehøyde må vannavløpsslangen ikke legges høyere enn 100 cm over apparatets oppstillingsflate.

Vannlås

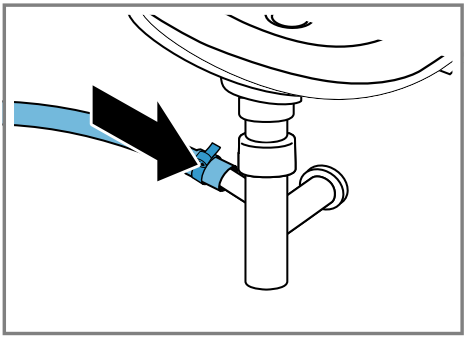

Sikre koblingspunktet med en slangeklemme (24–40 mm).

Servant

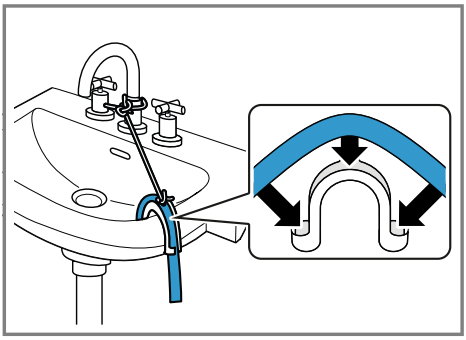

Fest og sikre avløpsslangen med et bend. →*Side 24*

Plastrør med gummimuffe eller sluk

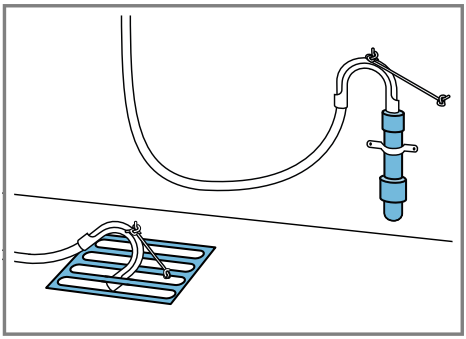

Fest og sikre avløpsslangen med et bend. →*Side 24*

Koble apparatet til strøm

Merk: Den elektriske installasjonen av apparatet i huset må samsvare med de lokale forskriftene og gjeldende sikkerhetsbestemmelser og det bør inngå en jordfeilbryter i installasjonen.

1. Koble støpselet på apparatets strømkabel til en stikkontakt i nærheten av apparatet.
   Du finner tilkoblingsdata for apparatet i de tekniske data →*Side 41*.
2. Kontroller at støpselet sitter forsvarlig i stikkontakten.

4.6 Sette maskinen i vater

For å redusere støy og vibrasjoner samt hindre maskinen i å flytte på seg må du sette den ordentlig i vater.

1. Løsne kontramutrene med klokken med en skrunøkkel med nøkkelvidde 17.

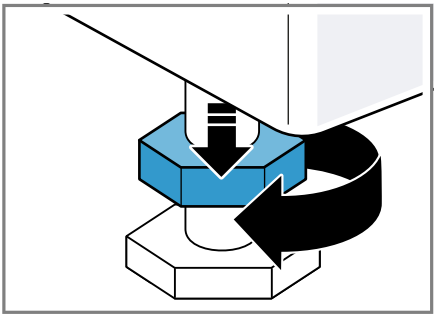

2. Skru på maskinføttene for å sette maskinen i vater. Kontroller at apparatet står rett med et vaterpass.

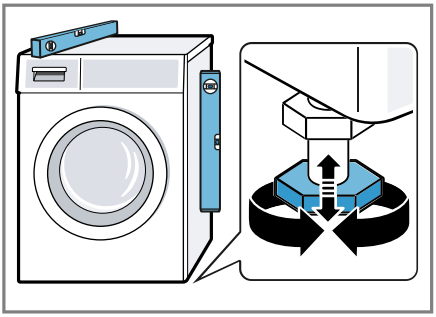

Alle maskinføttene må stå stødig på underlaget.

3. Stram kontramutrene middels hardt mot huset med en skrunøkkel med nøkkelvidde 17.

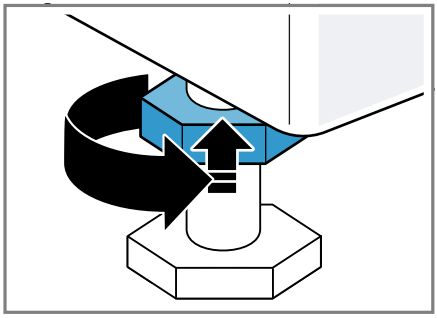

Når du gjør dette, holder du fast apparatfoten uten å regulere den i høyden.

5 Før første gangs bruk

Klargjør apparatet til bruk.

5.1 Starte tomvask

Maskinen ble nøye kontrollert før den forlot fabrikken. Vask uten tøy den første gangen for å fjerne eventuelle vannrester.

1. Still inn programmet **Trumrengöring (Trommelrengjøring)**.
2. Lukk døren.
3. Trekk ut vaskemiddelskuffen.
4. Fyll ca. 1 liter springvann i kammer II.

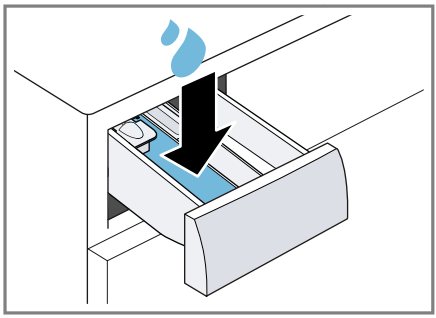

5. Fyll på vaskepulver med oksygenblekemiddel i kammer II.

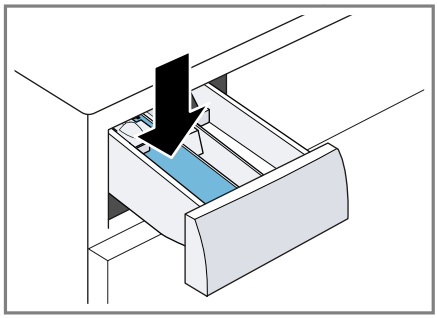

For å unngå skumdannelse bør du kun bruke halvparten av den vaskemiddelmengden som produsenten anbefaler, når du vasker lite skittent tøy. Ikke bruk vaskemiddel til ull eller finvask.

6. Skyv inn vaskemiddelskuffen.
7. Start programmet. →*Side 27*
8. Start den første vaskeomgangen eller sett programvelgeren på ○ for å slå av maskinen.
→ *"Grunnleggende betjening", Side 26*

6 Bli kjent med

6.1 Maskin

Her finner du en oversikt over apparatets komponenter.

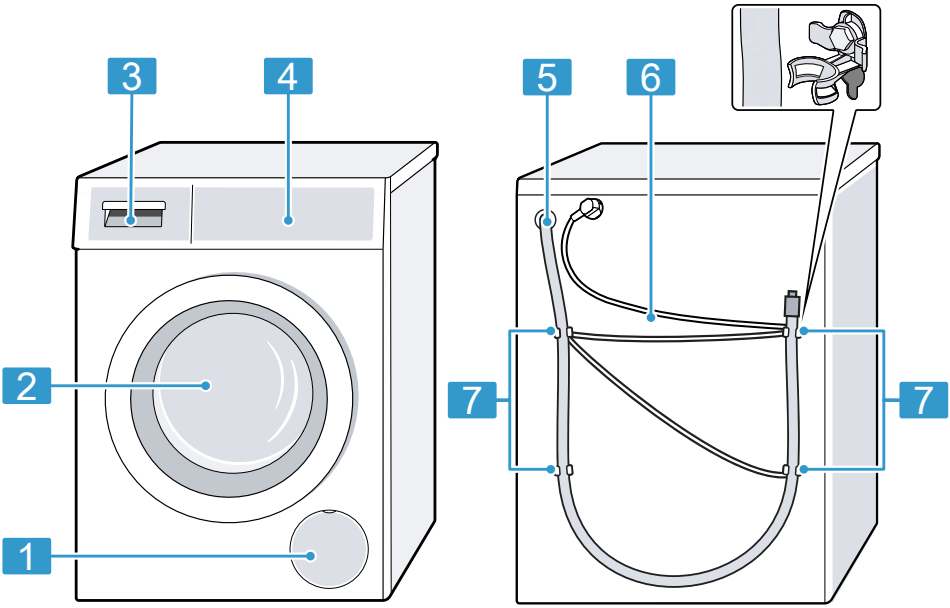

Detaljer på bildet, f.eks. farge og form, kan variere, avhengig av apparattype.

1	Vannpumpens serviceluke →*Side 30*
2	Dør →*Side 26*
3	Vaskemiddelskuff →*Side 17*
4	Betjeningspanel →*Side 17*
5	Avløpsslange →*Side 13*
6	Strømledning →*Side 14*
7	Transportsikringer →*Side 12*

6.2 Vaskemiddelskuff

Merk: Følg produsentens anvisninger for bruk og dosering av vaskemiddel og tøymykner og anvisningene i programbeskrivelsene.

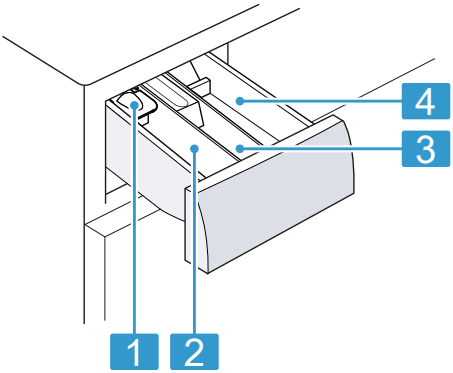

1	Doseringshjelp for flytende vaskemiddel →*Side 26*
2	Kammer II: vaskemiddel for hovedvask
3	Kammer ❀: tøymykner
4	Kammer I: vaskemiddel for forvask

6.3 Betjeningspanel

Ved hjelp av betjeningsfeltet stiller du inn alle apparatets funksjoner, og du får informasjon om driftsstatus.

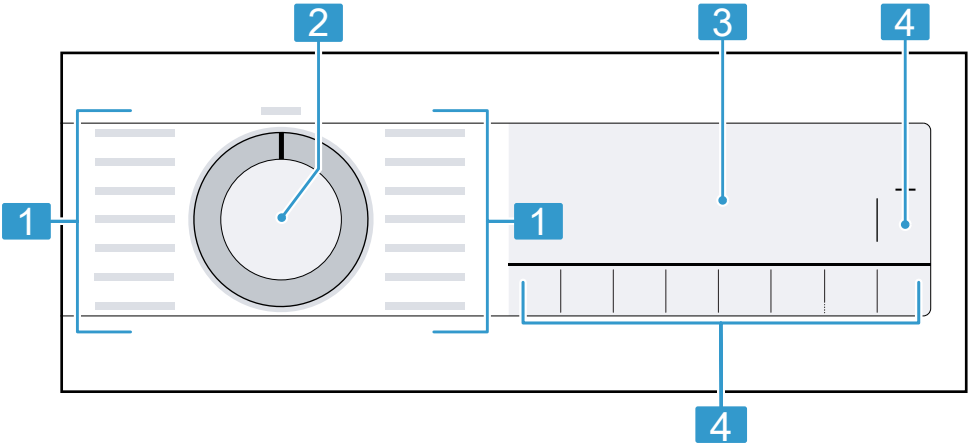

1	Programmer →*Side 20*	3	Display →*Side 18*
2	Programvelger →*Side 26*	4	Knapper →*Side 19*

7 Display

I displayet vises de aktuelle innstillingsverdiene, valgmulighetene eller informasjonstekst.
Alt etter programstatus viser displayet forskjellig informasjon i område 8:88, f.eks. End.

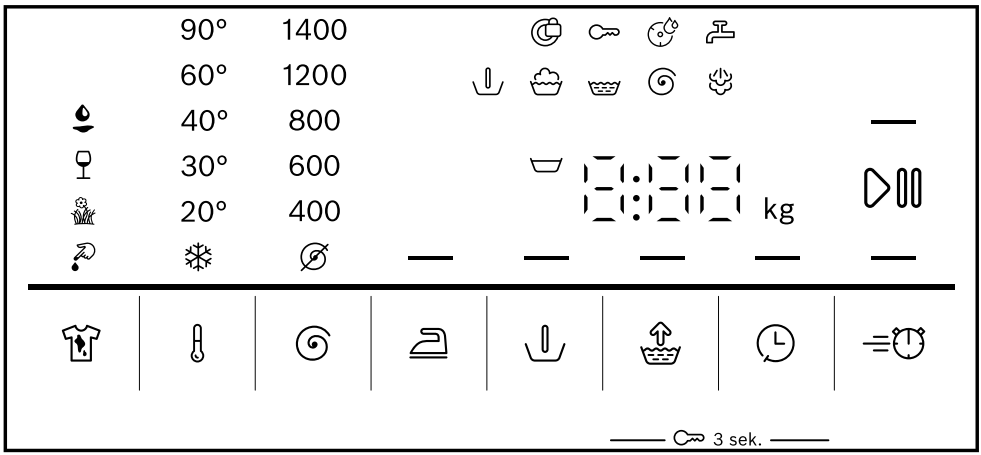

Eksempel på displayvisning

Visning	Beskrivelse
0:40 [1]	Anslått programvarighet eller resterende tid for programmet i timer og minutter.
— [1]	Sluttid for programmet →*Side 20*
9,0 [1]	Anbefaling for maksimal tøymengde for det valgte programmet i kg.
⌀ - 1400 ⊚	Innstilt sentrifugeringshastighet i o/min. →*Side 20* ⌀: uten sentrifugering, kun utpumping
❄ - 90	Innstilt temperatur i °C. →*Side 20* ❄ (kaldt)
—	Start, avbryt eller sett på pause ▪ lyser: Programmet går og kan avbrytes eller settes på pause. ▪ blinker: Programmet kan startes eller fortsettes.

[1] Eksempel

Visning	Beskrivelse
	Programstatus: Forvask
	Programstatus: Vask
	Programstatus: Skylling
	Programstatus: Sentrifugering
End	Programstatus: Programslutt
	Programstatus: Damping
3 sek.	▪ lyser: Barnesikringen er aktivert. ▪ blinker: Barnesikringen er aktivert, og apparatet er blitt betjent. →*Side 28*
—	Antikrøll er aktivert. →*Side 20*
—	Forvask er aktivert. →*Side 20*
	Skyllestopp er aktivert.
—	Vasking med ekstra vann og en skylleomgang er aktivert. →*Side 20*
—	Redusert programvarighet er aktivert. →*Side 20*
	Flekktypen Blod er aktivert.
	Flekktypen Gress er aktivert.
	Flekktypen Rødvin er aktivert.
	Flekktypen Matfett/matolje er aktivert.
	blinker: Trommelrengjøring nødvendig. Kjør programmet Trumrengöring (Trommelrengjøring) for å rengjøre og pleie trommelen og vannbeholderen. →*Side 29*
	▪ lyser: Døren er låst og kan ikke åpnes. ▪ blinker: Døren er ikke lukket. ▪ av: Døren er låst opp og kan åpnes.
	▪ Ikke noe vanntrykk. →*Side 34* ▪ Vanntrykket fra vannkranen er for lavt.
E:35[1]	Feilkode, feilvisning, signal. →*Side 33*

8 Taster

Valg av programinnstillinger avhenger av det programmet som er stilt inn.

Knapp	Beskrivelse
	Start eller avbryt programmet eller sett det på pause.

[1] Eksempel

Knapp	Beskrivelse
	Aktivering eller deaktivering av kortere programvarighet. **Merk:** Strømforbruket økes. Dette har ingen uheldig effekt på vaskeresultatet.
	Velg flekktype. Temperatur, trommelbevegelser og bløtleggingstid tilpasses etter type flekk.
	Definer sluttid for programmet. Programvarigheten er tatt med i det innstilte timeantallet. Etter programstart vises programvarigheten.
	Tilpass temperaturen.
	Tilpasning av sentrifugeringshastigheten eller deaktivering av sentrifugering. Hvis du velger ⌀, pumpes vannet ut og sentrifugeringen deaktiveres. Tøyet blir liggende vått i trommelen.
3 sek.	Aktiverer eller deaktiverer barnesikringen. →*Side 28*
	Aktivering eller deaktivering av forvask, f.eks. for vasking av kraftig tilsmusset tøy. **Merk:** Ha vaskemiddel for forvask i kammer I og vaskemiddel for hovedvasken i kammer II i vaskemiddelskuffen. →*Side 17*
	Aktivering eller deaktivering av vasking med mer vann og ekstra skylling. Anbefales ved ekstra ømfintlig hud eller i områder med svært mykt vann.
	Aktivering eller deaktivering av vasking med antikrøll. Sentrifugeringsprosessen og sentrifugeringshastigheten tilpasses. Tøyet får høyere restfuktighet etter vask. Heng opp tøyet rett etter vask.

9 Programmer

Merknader

- Vaskelappen på tøyet gir deg en ekstra pekepinn om valg av program.
  → *"Anvisninger på vaskelappene", Side 25*
- Programmets temperaturinnstilling sikrer at temperaturen som står anbefalt på vaskelappen ikke overskrides. Temperaturen som oppnås i apparatet kan avvike fra den innstilte temperaturen. Dermed oppnås best mulig vaskeeffekt ved optimal energieffektivitet.

Program	**Beskrivelse**	**maks. tøymengde (kg)**
Bomull (Bomull)	Vasking av slitesterke tekstiler av bomull og lin. Også egnet som kortprogram for normalt skittent tøy hvis du aktiverer ≒⏱. Programinnstilling: ▪ maks. 90 °C ▪ maks. 1400 o/min	9,0 5,0 [1]
Eco 40-60	Vasking av tekstiler av bomull og lin. **Merk:** Tekstiler som ifølge vaskelappen kan vaskes på 40 °C 40 til 60 °C 60, kan vaskes sammen. Vaskeeffekten svarer til best mulig vaskeeffektklasse iht. til lovforskriftene. På dette programmet tilpasses vasketemperaturen automatisk etter tøymengden slik at man oppnår optimal energieffektivitet og best mulig vaskeeffekt. Vasketemperaturen kan ikke endres. Sentrifugeringshastigheten er maks. 1400 o/min.	9,0
Syntet (Syntetisk)	Vasking av syntetiske tekstiler. Programinnstilling: ▪ maks. 60 °C ▪ maks. 1200 o/min	4,0
Mix	Vasking av tekstiler av bomull, lin og syntetiske tekstiler. Egnet for lett skittent tøy. Programinnstilling: ▪ maks. 60 °C ▪ maks. 1400 o/min	4,0
Fintvätt / Silke (Finvask/Silke)	Vasking av ømfintlige, vaskbare tekstiler av silke, viskose og syntetiske stoffer. Bruk vaskemiddel som er egnet for maskinvask av finvask eller silke. **Merk:** Spesielt ømfintlige tekstiler eller tekstiler med kroker, hull eller bøyler skal vaskes i vaskenett. **Tips:** Skånende rengjøring av tøyet gir mindre slitasje på tekstilfiberne og mikroplastfiberne.	2,0

[1] ≒⏱ aktivert

Program	Beskrivelse	maks. tøymengde (kg)
	Programinnstilling: ▪ maks. 40 °C ▪ maks. 800 o/min	
Ylle / Handtvätt (Ull/ Håndvask)	Vasking av tekstiler av ull eller med høy andel av ull som kan vaskes for hånd eller i maskin. For at tøyet ikke skal krympe, vil trommelen bevege tekstilene spesielt skånsomt med lange pauser. Bruk vaskemiddel som er egnet for ull. Programinnstilling: ▪ maks. 40 °C ▪ maks. 800 o/min	2,0
Sköljning (Skylling)	Skylling og deretter sentrifugering og utpumping av vannet. Programinnstilling: maks. 1400 o/min	–
Centrifugering / Urpumpning (Sentrifugering/ Utpumping)	Sentrifugering og utpumping av vannet. Hvis du kun vil pumpe ut vannet, aktiverer du ⌀. Tøyet sentrifugeres ikke. Programinnstilling: maks. 1400 o/min	–
Hygien Plus (Hygiene Plus)	Vasking av slitesterke tekstiler av bomull og lin. Egnet for allergikere og når det er strenge hygienekrav. **Merk:** Når den innstilte temperaturen er nådd, holder den seg konstant under hele vaskeprosessen. Programinnstilling: ▪ maks. 60 °C ▪ maks. 1400 o/min	6,0
Sport (Sport)	Vasking av sportstekstiler og fritidstekstiler av syntetiske stoffer. Bruk vaskemiddel som er egnet for sportstøy. Ikke bruk tøymykner. **Tips:** Vask svært skittent tøy med programmet Syntet (Syntetisk). Programinnstilling: ▪ maks. 40 °C ▪ maks. 800 o/min	2,0

Program	Beskrivelse	maks. tøymengde (kg)
Iron Assist	Egnet for skjorter, t-skjorter og lignende tekstiler av bomull og lin. Program for oppvarming og damping av tørre tekstiler med vanndamp, slik at de etter programslutt kan henges opp eller blir lettere å stryke. På dette programmet må det ikke legges inn mer enn maks. fem skjorter eller fem T-skjorter. Aktiver ⏱ dersom du vil dampe kun ett plagg. **Merknader** ▪ Heng opp eller stryk de varme og dampede tekstilene umiddelbart etter programslutt. ▪ Tekstilene blir ikke vasket eller rengjort. Ikke bruk vaske- eller pleiemiddel. ▪ Vanndampen er varm og kan forårsake skader på visse tekstiltyper. Programmet er derfor ikke egnet for friluftsklær eller tekstiler av silke og ull, f.eks. gensere.	– [1]
Jeans / Mörk tvätt	Vasking av mørke og kraftig kulørte tekstiler i bomull og strykefrie tekstiler, f.eks. jeans. Vreng tøyet før vask. Bruk flytende vaskemiddel. Programinnstilling: ▪ maks. 40 °C ▪ maks. 1200 o/min	4,0
Trumrengöring (Trommelrengjøring)	Rengjøring og pleie av trommelen. →*Side 29* Bruk programmet i følgende tilfeller: ▪ før første gangs bruk ▪ ved hypping vasking ved temperaturer på 40 °C og lavere ▪ etter lang tid uten bruk Bruk vaskepulver med oksygenblekemiddel. Ha vaskepulveret med oksygenblekemiddel i kammer II for hovedvask. →*Side 17* Halver vaskemiddelmengden for å unngå skumdannelse. Ikke bruk tøymykner. Ikke bruk vaskemiddel for ull eller finvask eller flytende vaskemiddel.	– [1]

[1] Vasking ikke mulig

Program	Beskrivelse	maks. tøymengde (kg)
	Merk: Hvis det er lenge siden sist du brukte et program med en temperatur på 60 °C eller høyere, vil symbolet for trommelrengjøring blinke for å gi deg en påminnelse.	
Snabb 15'/30' (Super 15'/30')	Vasking av tekstiler av bomull og syntetiske tekstiler. Kortprogram for lett skittent tøy i små mengder. Programvarigheten er ca. 30 minutter. Hvis du vil forkorte programvarigheten til 15 minutter, aktiverer du ≈⏱. Maks. tøymengde reduseres til 2,0 kg. Programinnstilling: ▪ maks. 40 °C ▪ maks. 1200 o/min	4,0 2,0 [1]

10 Tilbehør

Bruk originaltilbehør. Dette er tilpasset ditt apparat.

Tips: Noe av tilbehøret fås i andre farger. Kontakt kundeservice. →*Side 39*

	Bruk	Bestillingsnummer
Forlengelse til tilløpsslangen	Forlenge kaldtvanns- eller aquastop-tilløpsslangen (2,50 m).	WMZ2381
Forlengelse avløpsslange	Forleng avløpsslangen (2,20 m).	11057910
Festeklemmer	Gjør at maskinen står mer stabilt.	WMZ2200
Bend	Feste avløpsslangen.	00655300
Innsats for flytende vaskemiddel	Dosering av flytende vaskemiddel.	00605740
Plattform	Maskinen kan stilles opp høyere slik at det blir lettere å fylle og tømme den.	WMZ20490

[1] ≈⏱ aktivert

11 Tøy

11.1 Klargjøre tøy

OBS

Gjenstander som er blitt værende igjen i tøyet, kan skade tøyet og trommelen.

- Før bruk må du fjerne alle gjenstander fra lommene i tøyet.

Merk

Dersom du forbereder klesvasken, og skåner du maskinen og tøyet.

- Børst ut sand og jord
- Sorter vasken etter farge og tøy og ta hensyn til vaskelappen
- Alle glidelåser, borrelåser, kroker og ringer må lukkes igjen.
- Bind sammen stoffbelter, stoffbånd og snorer
- Fjern gardinkroker og blybånd
- Vask små eller ømfintlige plagg i vaskenett
- Vask store og små plagg sammen.
- Tøy med ferske flekker bør vaskes umiddelbart
- Tøy med tørkede flekker bør forbehandles og vaskes flere ganger
- Fjern dyrehår fra tøyet med en lorulle eller ved å lufte det i tørketrommelen på et kaldt program
- Legg tøyet inn i trommelen. Tøyet skal være brettet ut
- Tøy som er forbehandlet med klorbleking, må skylles gjentatte ganger før det legges i trommelen

11.2 Anvisninger på vaskelappene

Anvisninger for vask

Symbol	Anbefalt program
95 60 40 30	Bomull (normal)
60 40 30	Syntetisk (skånsomt)
40 30	Finvask/Silke for håndvask (spesielt skånsomt)
	Ull (håndvask)
	(kan ikke vaskes i vaskemaskin)

12 Vaskemiddel og pleiemiddel

Med riktig valg og bruk av vaskemiddel og pleiemiddel skåner du både vaskemaskinen og tøyet.
På emballasjen finner du produsentens angivelser om bruk og dosering.

Merknader

- Skal du bruke flytende vaskemiddel, så bruk kun vaskemidler som flyter av seg selv.
- Unngå å blande forskjellige typer flytende vaskemidler.
- Ikke bland vaskemiddel og tøymykner.
- Ikke bruk produkter som er gamle, eller som har klumpet seg sammen.
- Ikke bruk produkter som inneholder løsemiddel, som etser eller avgir gasser
- Ikke bruk klorbleking
- Ikke bruk tekstilfarge ofte, da fikseringssaltet kan angripe rustfritt stål.
- Fargeoppsamlerkluter må kun brukes i vaskenett
- Ikke bruk avfargingsmiddel i vaskemaskinen.

13 Grunnleggende betjening

13.1 Slå på vaskemaskinen

Forutsetning: Apparatet er riktig oppstilt og tilkoblet. →*Side 10*

▸ Sett programvelgeren på et program.

13.2 Stille inn program

1. Vri på programvelgeren og sett den på ønsket program. →*Side 20*
2. Ved behov kan du tilpasse programinnstillingene. →*Side 19* Programinnstillingene lagres ikke permanent for programmet.

13.3 Åpning av døren

Merk: Etter at programmet har startet, kan du åpne døren avhengig av meldingen på displayet. →*Side 18* Ved høy vanntemperatur og høy vannstand vil døren forbli låst av sikkerhetsmessige årsaker.

- Hvis temperaturen er høy, start programmet **Sköljning (Skylling)** eller vent til temperaturen har sunket.
- Ved høy vannstand: Start programmet **Centrifugering (Sentrifugering)** eller still inn et egnet program for utpumping. →*Side 20*

1. Ta tak under dørhåndtaket og trekk i døren.

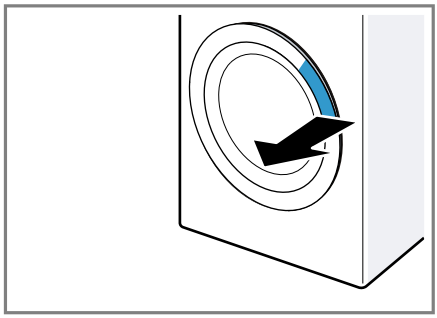

2. Åpne døren.

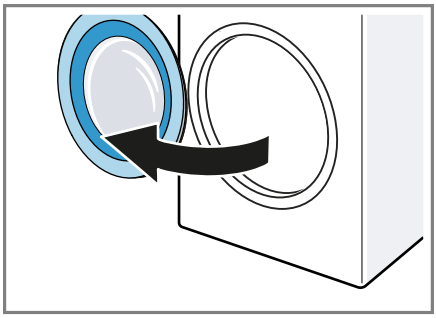

13.4 Innlegging av tøy

Merk: For å unngå krølldannelse må du være obs på maks. tøymengde for programmene. →*Side 20*

Forutsetninger

- Vasken er klargjort og sortert. →*Side 25*
- Trommelen er tom.

1. Åpne døren. →*Side 26*
2. Legg tøyet inn i trommelen.
3. Lukk døren.
   Påse at ikke noe tøy er klemt fast i døren.

13.5 Sette inn doseringshjelpen

1. Trekk ut vaskemiddelskuffen.
2. Trykk innsatsen nedover ① og ta ut vaskemiddelskuffen ②.

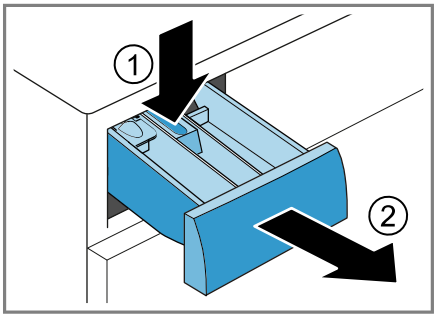

3. Sett inn doseringshjelpen.

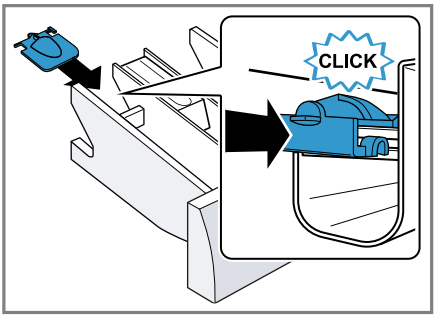

13.6 Bruke doseringshjelpen

Bruk doseringshjelpen i vaskemiddelskuffen for enklere å dosere flytende vaskemiddel.

Merk: Ikke bruk doseringshjelpen til tyktflytende vaskemiddel, vaskepulver, ved aktivert forvask eller aktivert sluttid for programmet.

Forutsetninger

- Vaskemiddelskuffen →*Side 17* er trukket ut.
- Doseringshjelpen er satt inn. →*Side 26*

1. Skyv doseringshjelpen forover.

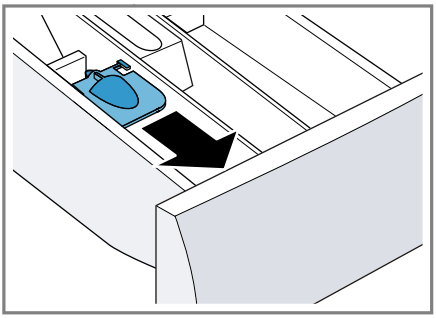

2. Klapp doseringshjelpen ned og la den smekke på plass.

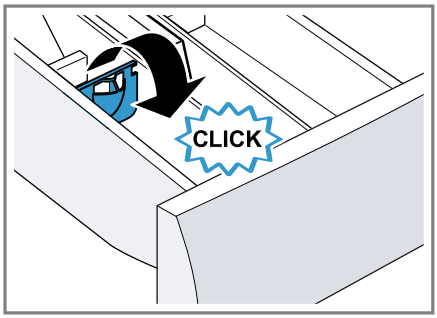

13.7 Fylle på vaskemiddel og pleiemiddel

Merk: Vær obs på informasjon om vaskemidler og pleiemidler →*Side 25*.

1. Trekk ut vaskemiddelskuffen.
2. Bruk doseringshjelpen om ønskelig. →*Side 27*
3. Fyll på vaskemiddel. →*"Vaskemiddelskuff", Side 17*
4. Fyll på pleiemiddel ved behov.
5. Skyv inn vaskemiddelskuffen.

13.8 Starte program

Forutsetninger

- Et program er stilt inn. →*Side 26*
- Døren er lukket.

▸ Trykk på ▷II.

✔ Trommelen roterer, og tøymengden registreres, noe som kan ta inntil 2 minutter, og deretter strømmer vannet inn.

✔ Displayet viser programvarigheten eller sluttiden.

✔ Displayet viser følgende etter programslutt: End.

13.9 Ilegging av tøy

Etter programstart kan du – alt etter programstatus – ta ut eller legge i mer tøy.

1. Trykk på ⏯.
   Apparatet settes på pause.
   Merk: Dersom du vil legge i mer tøy, må du følge veiledningen i displayet. →*Side 19*
2. Åpne døren. →*Side 26*
3. Ta ut eller legg i tøy.
4. Lukk døren.
5. Start programmet. →*Side 27*

13.10 Avbryt program

1. Trykk på ⏯.
2. Still inn et annet program. →*Side 26*
   - ▸ Start programmet →*Side 27*
   - ▸ eller ta ut tøyet. →*Side 28*

13.11 Fortsette programmet med skyllestopp

Forutsetninger

- Skyllestopp er aktivert.
- Siste skylling i det innstilte programmet er avsluttet, og tøyet ligger i skyllevannet.

1. Still inn programmet **Centrifugering (Sentrifugering)** eller et program for utpumping. →*Side 20*
2. Trykk på ⏯.

13.12 Ta ut tøyet

1. Åpne døren. →*Side 26*
2. Ta tøyet ut av trommelen.

13.13 Slå av maskinen

1. Sett programvelgeren på ○.
2. Steng vannkranen.
3. Rengjør gummimansjetten. →*Side 33*

Merk: La døren og vaskemiddelskuffen stå åpne for tørking.

14 Barnesikring

Sikre vaskemaskinen mot utilsiktet betjening av betjeningselementene.

14.1 Aktivere barnesikringen

- ▸ Hold inne de to tastene for 🔑 **3 sek.** i ca. 3 sekunder.
- ✔ Displayet viser 🔑 3 sek..
- ✔ Betjeningselementene er sperret.
- ✔ Barnesikringen er aktivert selv om maskinen slås av eller ved strømbrudd.

14.2 Deaktivere barnesikring

Forutsetning: For at du skal kunne deaktivere barnesikringen, må apparatet være slått på.

- ▸ Hold inne de to knappene i 🔑 **3 sek.** ca. 3 sekunder.
  For at det programmet som går, ikke skal avbrytes, må programvelgeren bli stående på det opprinnelige programmet.
- ✔ 🔑 3 sek. slukner i displayet.

15 Grunninnstillingene

Du kan tilpasse grunninnstillingene til apparatet etter dine personlige behov.

15.1 Oversikt over grunninnstillingene

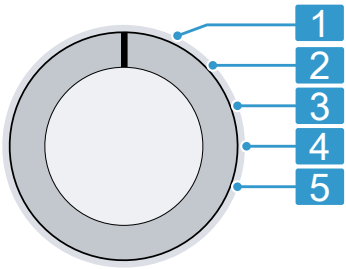

Programvelger med programposisjoner

1	Ingen grunninnstilling.

2	Still inn lydstyrke på signalet etter programslutt: 0 (av) til 4 (svært høyt)
3	Still inn lydstyrke på signalet når det velges en knapp: 0 (av) til 4 (svært høyt)
4	Aktiver (On) eller deaktiver (OFF) påminnelsen om trommelrengjøring.
5	Vise antall programmer som er avsluttet.

15.2 Endring av grunninnstillingene

1. Sett programvelgeren i posisjon 1. →*Side 28*
2. Trykk på ⟲ og vri samtidig programvelgeren til posisjon 2.
✔ Displayet viser den gjeldende verdien.
3. Velg ønsket grunninnstilling med programvelgeren. →*Side 28*
4. Trykk på ◷ for å endre verdien.
5. Du lagrer endringen ved å slå av apparatet.

16 Rengjøring og pleie

OBS
Harde, skarpe eller ru gjenstander kan skade apparatet.
- Ikke bruk harde eller skarpe gjenstander, skuremidler eller stålull til rengjøringen.
- Apparatet skal bare rengjøres med vann og en myk klut.

16.1 Rengjøre trommelen

Rengjør trommelen etter 20 vask ved 40 °C eller lavere temperaturer, eller hvis 🧽 blinker eller du ikke har brukt apparatet på en stund, og minst en gang i året.

⚠ **FORSIKTIG**
Fare for personskade!
Varig vasking på lave temperaturer og manglende lufting av apparatet kan skade trommelen og føre til skader.
- Med jevne mellomrom bør man kjøre et program for rensing av trommelen eller vaske med temperaturer på minst 60 °C.
- Hver gang etter bruk bør man la maskinen tørke med åpen dør og vaskemiddelskuff.
- Kjør programmet **Trumrengöring (Trommelrengjøring)** uten tøy med et vaskepulver med oksygenblekemiddel eller et rengjøringsmiddel for vedlikehold av apparatet innvendig.
Tips: Våre testede og godkjente rengjørings- og pleiemidler kan du kjøpe på nettet på *https://www.bosch-home.com/store* eller via kundeservice.

16.2 Rengjøring av vaskemiddelskuffen

Merk: Skann QR-koden for å se en animasjon av prosessen.

1. Trekk ut vaskemiddelskuffen.

2. Trykk ned innsatsen og ta ut vaskemiddelskuffen.

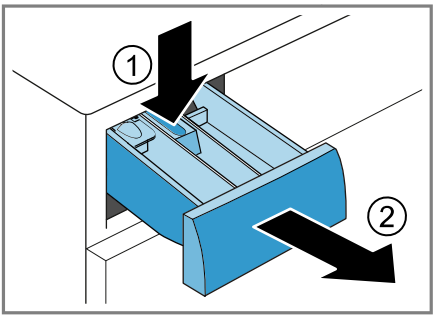

3. Trekk ut innsatsen ved å trekke den nedenfra og opp.

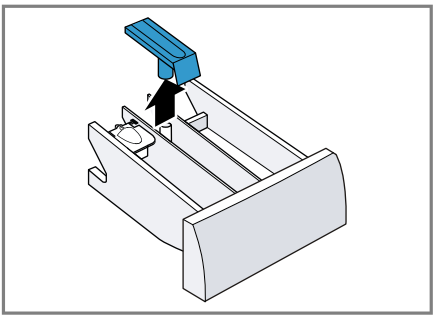

4. Rengjør vaskemiddelskuffen og innsatsen med vann og børste og la dem tørke.

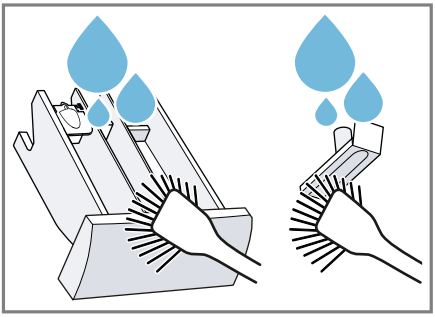

5. Sett inn innsatsen og la den gå i inngrep.

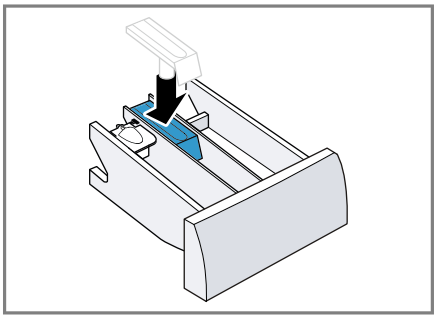

6. Rengjør åpningen på vaskemiddelskuffen.

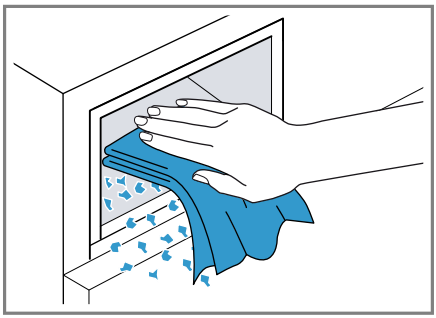

7. Skyv inn vaskemiddelskuffen.

16.3 Rengjøre vannpumpen

Rengjør vannpumpen regelmessig, men minst en gang i året, samt ved feil som f.eks. blokkeringer eller klaprelyder.

Merk: Skann QR-koden for å se en animasjon av prosessen.
Se sikkerhetsanvisningene nedenfor før du starter animasjonen.

Tømme vannpumpen

1. Steng vannkranen.

2. Slå av apparatet. →*Side 28*
3. Trekk støpselet ut av stikkontakten.
4. Åpne serviceluken og ta den av.

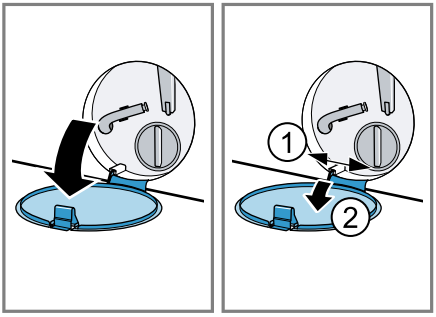

5. Skyv en passende beholder under åpningen for å tappe ut vaskevannet.

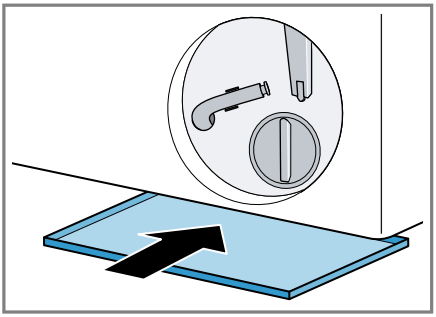

6. Ta tømmeslangen ut av holderen.

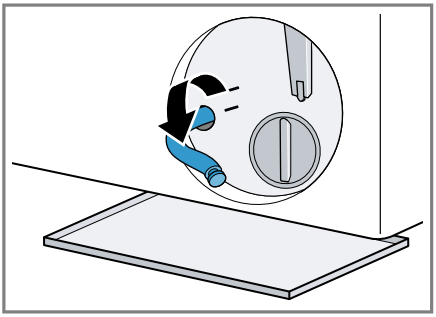

7. ⚠ **FORSIKTIG – Fare for skålding!**
   Vaskevannet blir varmt under vasking på høye temperaturer.
   ▸ Ikke ta i det varme vaskevannet.
   Dra av hetten slik at vaskevannet kan renne ned i beholderen.

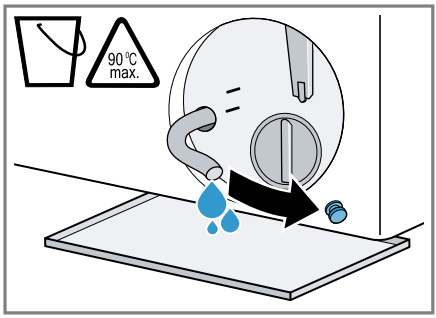

8. Trykk på plass hetten etter tømming.

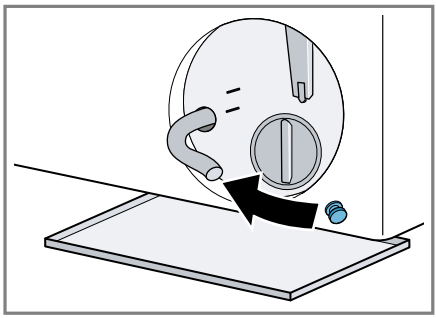

9. Klem tømmeslangen inn i holderen.

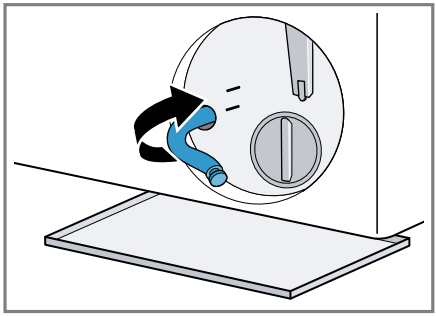

Rengjøre vannpumpen

Forutsetning: Vannpumpen er tom. →*Side 30*

1. Ettersom det fortsatt kan være restvann i vannpumpen, må du være

forsiktig når du skrur ut pumpelokket.

- Grovt smuss kan føre til at filterinnsatsen setter seg fast i pumpehuset. Løsne opp smusset og ta ut filterinnsatsen.

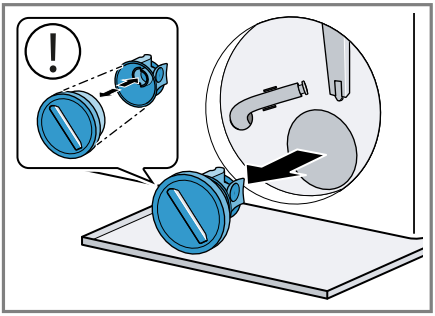

Pumpelokket består av to komponenter som kan tas fra hverandre ved rengjøring.

2. Rengjør innsiden, gjengene på pumpelokket og pumpehuset.

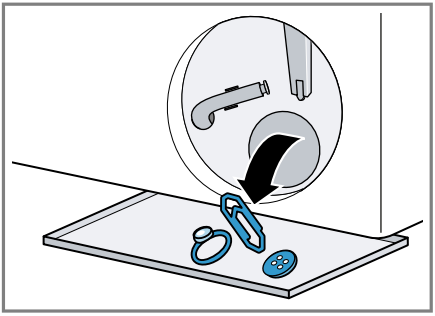

Fargeoppsamlerkluter kan blokkere vannpumpen. Bruk fargeoppsamlerkluter kun i vaskenett.

3. Påse at vingehjulet på vannpumpen lar seg snurre rundt.
4. Sett inn pumpelokket.
   - Påse at komponentene i pumpelokket er riktig montert.

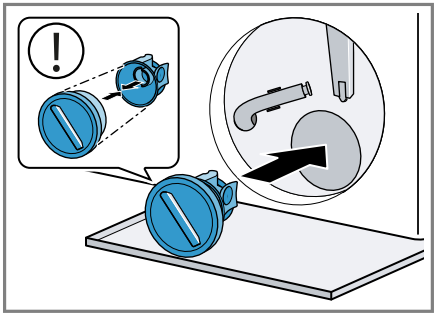

5. Skru pumpelokket inn til stopp.

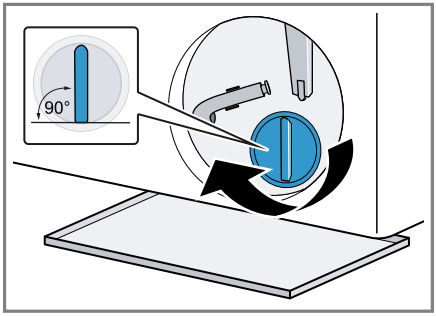

Håndtaket på pumpelokket skal stå loddrett.

6. Sett på og lukk serviceluken.

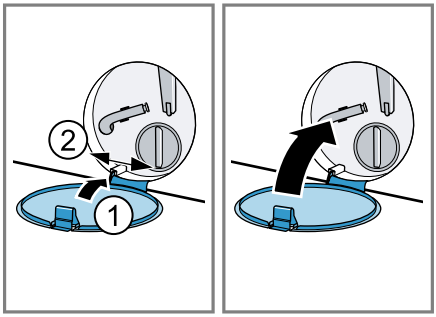

Før neste vask

For å hindre at det skal renne ubrukt vaskemiddel ned i avløpet ved neste vask, kjører du et egnet program for utpumping etter at du har tømt vannpumpen.

1. Åpne vannkranen.
2. Sett i støpselet.
3. Slå apparatet på.
4. Hell en liter vann i kammer II.
5. Velg et egnet program for utpumping. →*Side 20*

16.4 Rengjør gummimansjetten

Rengjør gummimansjetten regelmessig.

1. Åpne døren. →*Side 26*
2. Fjern fremmedlegemer og lo fra gummimansjetten.

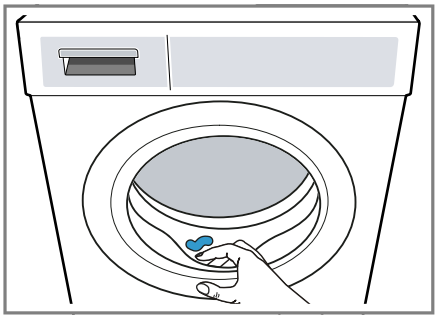

3. Vask og tørk gummimansjetten innvendig og utvendig med en fuktig klut.

17 Utbedring av feil

Du kan selv utbedre små feil på apparatet. Benytt deg av informasjonen om feilsøking før du tar kontakt med kundeservice. På den måten unngår du unødige kostnader.

⚠ **ADVARSEL**
Fare for elektrisk støt!
Ukyndige reparasjoner er farlig.
- Foreta aldri tekniske endringer på apparatet eller apparatets funksjoner.
- Kun opplært fagpersonell skal utføre reparasjoner på maskinen.
- Det må kun brukes originale reservedeler til reparasjon av maskinen.
- Dersom det oppstår skader på apparatets strømkabel, må den skiftes ut av produsenten, kundeservice eller av en annen kvalifisert person for å unngå at det oppstår fare.

Feil	Årsak og feilsøking
Displayet har sluknet, og ▷II blinker.	Strømsparemodus er aktivt. ▸ Trykk på ▷II.
E:36 -10 / E:30 -80 / E:18 Vaskevannet blir ikke pumpet ut.	Avløpsslangen er koblet til for høyt, har en knekk, er i klem eller forlenget på en ikke godkjent måte. ▸ Kontroller installasjonen til avløpsslangen. →*Side 13*
	Avløpsrøret eller avløpsslangen er tett. ▸ Rens avløpsrøret eller avløpsslangen.
	Vaskevannspumpen er tilstoppet eller pumpelokket er ikke riktig installert. ▸ Kontroller at pumpelokket er riktig installert. →*Side 30*

Feil	Årsak og feilsøking
E:36 -10 / E:30 -80 / E:18 Vaskevannet blir ikke pumpet ut.	▸ Rengjør vannpumpen. →*Side 30*
	Vaskemiddeldoseringen er for høy. ▸ Bruk mindre vaskemiddel neste gang du vasker samme mengde tøy.
E:36 -25 -26	Vannpumpen er tett. ▸ Rengjør vannpumpen. →*Side 30*
E:60 -2B / E:32 / H:32	Apparatet har avbrutt sentrifugeringen på grunn av ujevn fordeling av tøyet. ▸ Fordel tøyet på nytt i trommelen.
E:30 -10 / 🚰	Vannkranen er stengt. ▸ Åpne vannkranen.
	Tilløpsslangen har en knekk eller ligger i klem. ▸ Kontroller installasjonen til tilløpsslangen. →*Side 13*
	Silene i vanninntaket er tette. ▸ Rens silene i vanninntaket. Skann QR-koden for å se en animasjon av prosessen.
	Vanntrykket er lavt. ▸ Kontroller om vannkranen har tilstrekkelig vanntrykk.
	Vannstandsmålesystemet er defekt. Med denne feilmeldingen starter apparatet utpumping. **1.** Vent ca. 5 minutter, inntil utpumpingen er fullført. **2.** Start apparatet på nytt. Start om nødvendig utpumpingen på nytt. **3.** Hvis feilen vedvarer, må du ta kontakt med kundeservice. →*Side 39*
E:30 -20	Kritisk funksjonsfeil. ▸ Steng vannkranen. Med denne feilmeldingen starter apparatet utpumping. **1.** Vent ca. 5 minutter, inntil utpumpingen er fullført. **2.** Start apparatet på nytt. Start om nødvendig utpumpingen på nytt. **3.** Hvis feilen vedvarer, må du ta kontakt med kundeservice. →*Side 39*
	Vaskemiddeldoseringen er for høy. ▸ Bruk mindre vaskemiddel neste gang du vasker samme mengde tøy.

Feil	Årsak og feilsøking
E:30 -20	Ekstra vann fylt på. ▸ Ikke fyll ekstra vann på apparatet under bruk.
: blinker og programmet er satt på pause.	Apparatet har registret svingninger i spenningstilførselen. Ingen tiltak er nødvendig. Når spenningsforsyningen har stabilisert seg, fortsetter programmet som normalt. **Merk:** Programmet får forlenget varighet.
Kraftig skumdannelse.	Vaskemiddeldoseringen er for høy. ▸ Bland ut en spiseskje tøymykner i 0,5 liter vann og hell blandingen i kammer II (ikke ved vasking av friluftS-, sports- og duntekstiler). ▸ Bruk mindre vaskemiddel neste gang du vasker samme mengde tøy.
ⓒ blinker.	Døren er ikke ordentlig lukket. **1.** Påse at ikke noe tøy er klemt fast i døren. **2.** Lukk døren.
ⓒ	Trommelrengjøring nødvendig. ▸ Rengjør trommelen. →*Side 29*
Programmet starter ikke.	Barnesikringer er aktivert. ▸ Deaktiver barnesikringen. →*Side 28*
	◷ er aktivert. ▸ Kontroller om ◷ er aktivert. →*Side 20*
Programmet er satt på pause eller avsluttet, men døren vil ikke åpnes.	Temperaturen er for høy. ▸ Start programmet **Sköljning (Skylling)** eller vent til temperaturen har sunket.
	Vannstanden er for høy. ▸ Start programmet **Centrifugering (Sentrifugering)** eller et egnet program for utpumping. →*Side 20*
Døren lar seg ikke åpne ved strømbrudd.	Døren er låst. ▸ Åpne døren med nødutløseren. →*Side 38*
Det rykker i trommelen etter programstart.	Ingen feil. Intern motortest er startet. Ingen tiltak er nødvendig.
Trommelen roterer, men det kommer ikke vann inn.	Ingen feil. Tøymengderegistreringen er aktiv i inntil 2 minutter. Ingen tiltak er nødvendig.
Vannet i trommelen er ikke synlig.	Ingen feil. Vannet er under det synlige området. Ingen tiltak er nødvendig.
Vaskemaskinen sentrifugerer lett flere ganger.	Ingen feil. Apparatet utjevner ubalanse ved å fordele tøyet flere ganger i maskinen. Ingen tiltak er nødvendig.

Feil	Årsak og feilsøking
Apparatet vibrerer, beveger seg og lager lyder under sentrifugeringen.	Maskinen er ikke ordentlig i vater. ▸ Juster apparatet. →*Side 14*
	Maskinføttene er ikke festet. ▸ Fest maskinføttene. →*Side 14*
	Transportsikringene er ikke fjernet. ▸ Fjern transportsikringene.
Høy sentrifugeringshastighet oppnås ikke.	🖷 er aktivert. ▸ Velg et program som er egnet for tekstiltypen. →*Side 20*
	Apparatet utjevner ubalanse med redusert sentrifugeringshastighet. Ingen tiltak er nødvendig.
Programmets varighet forandrer seg i løpet av vaskeprosessen.	Ingen feil. Programforløpet optimeres elektronisk, ekstra skylling blir koblet inn på grunn av kraftig skumdannelse eller ubalanse blir utjevnet. Ingen tiltak er nødvendig.
Brusende, susende eller sugende lyder.	Ingen feil. Det pumpes inn vann eller vaskevannet pumpes ut. Ingen tiltak er nødvendig.
Klaprende lyder, rasling i vannpumpen.	Det er fremmedlegemer i vannpumpen. ▸ Rengjør vannpumpen. →*Side 30*
Det er rester av vaskemiddel på tøyet.	Vaskemidler kan inneholder stoffer som ikke er vannløselige og kan avleire seg på tøyet. ▸ Start programmet **Sköljning (Skylling)** eller børst av tøyet etter tørking.
Det danner seg fuktige flekker på tekstilene etter at programmet **Iron Assist** ❁ er avsluttet.	Vanndråper fra trommelen eller døren har fuktet tekstilene. Dråpene stammer enten fra kondensert damp eller fra restfuktighet fra forrige vaskeprogram. ▸ Stryk tekstilene eller heng dem opp til tørk.
Tøyet er for vått etter sentrifugering.	Det er stilt inn lav sentrifugeringshastighet. ▸ Start programmet **Centrifugering (Sentrifugering)**. ▸ Still inn høyere sentrifugeringshastighet ved neste vask.
	Apparatet utjevner ubalanse med redusert sentrifugeringshastighet. **1.** Fordel tøyet på nytt i trommelen. **2.** Start programmet **Centrifugering (Sentrifugering)**.
	🖷 er aktivert. ▸ Still inn et egnet program. →*Side 20*

Feil	Årsak og feilsøking
Krølldannelse.	Valgt program er uegnet for tekstiltypen. ▸ Still inn et egnet program. →*Side 20*
	Det er stilt inn høy sentrifugeringshastighet. ▸ Still inn lavere sentrifugeringshastighet ved neste vask.
	Fyllmengden er ikke korrekt. ▸ Ta hensyn til maksimal tøymengde for programmene. →*Side 20* ▸ Klargjør tøyet. →*Side 25*
Det renner ut vann av tilløpsslangen.	Tilløpsslangen er ikke riktig koblet til eller skadet. ▸ Kontroller installasjonen til tilløpsslangen. →*Side 10* Bytt tilløpsslangen dersom den er skadet.
Det renner ut vann av avløpsslangen.	Avløpsslangen er ikke koblet til ordentlig eller skadet. ▸ Kontroller installasjonen til avløpsslangen. →*Side 10* Bytt avløpsslangen dersom den er skadet.
Det lekker vann ut under døren.	Smuss på døren eller pakningen kan forårsake lekkasje. ▸ Rengjør døren og pakningen.
Vaskemiddel eller tøymykner drypper fra mansjetten og samler seg på døren eller i folden på mansjetten.	Det er for mye vaskemiddel eller tøymykner i vaskemiddelskuffen. ▸ Ta hensyn til markeringene i vaskemiddelskuffen ved dosering. →*Side 27*
Det er restvann i kammeret ❀.	Innsatsen i kammer ❀ er tett. ▸ Rengjør vaskemiddelskuffen. →*Side 29*
Tøymykneren blir i vaskemiddelskuffen.	Skylling med tøymykner er ikke inkludert i det valgte programmet. ▸ Kontroller om programmet støtter skylling med tøymykner. →*Side 20*
Det er oppstått lukt i maskinen.	Fuktighet og vaskemiddelrester kan fremme bakterievekst. ▸ Rengjør trommelen. →*Side 29* ▸ La døren og vaskemiddelskuffen stå åpne når apparatet ikke er i bruk, slik at resten av vannet kan få tørke.
Alle andre feilkoder.	Funksjonsfeil **1.** Start apparatet på nytt. **2.** Dersom feilen oppstår igjen, må du koble apparatet fra strømmen i minst 30 sekunder. Trekk ut støpselet eller slå av sikringen i sikringsskapet.

Feil	Årsak og feilsøking
Alle andre feilkoder.	**3.** Hvis feilen vedvarer, må du ta kontakt med kundeservice. →*Side 39* Oppgi feilmeldingen nøyaktig når du kontakter kundeservice. Dokumenter om mulig feilen med bilder og videoer.

17.1 Nødutløser

Låse opp døren

Forutsetning: Vannpumpen er tom. →*Side 30*

1. ⚠ **FORSIKTIG – Fare for skålding!**
   Vaskevannet blir varmt under vask ved høye temperaturer og kan forårsake skålding og materielle skade hvis det lekker ut.
   - ▸ Ikke åpne apparatdøren med nødåpningen hvis det er synlig vann i dørglasset.
   - ▸ Vent til døren er frigitt.

   Trekk nødutløseren nedover med et verktøy og slipp.

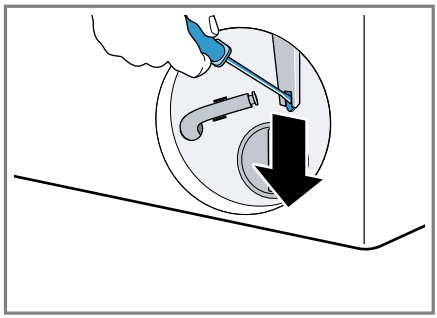

✔ Døren er låst opp.
2. Sett inn serviceluken og la den gå i inngrep.
3. Lukk serviceluken.

18 Transport, oppbevaring og avfallsbehandling

18.1 Demontering av maskinen

1. Steng vannkranen.
2. Slå av apparatet. →*Side 28*
3. Trekk maskinstøpselet ut av stikkontakten.
4. Tapp ut vaskevannet. → *"Rengjøre vannpumpen", Side 30*
5. Demonter slangene.

18.2 Sette inn transportsikringene

Før transport sikres apparatet med transportsikringene for å unngå transportskader.

1. Ta av hetten [1] med en skrutrekker.

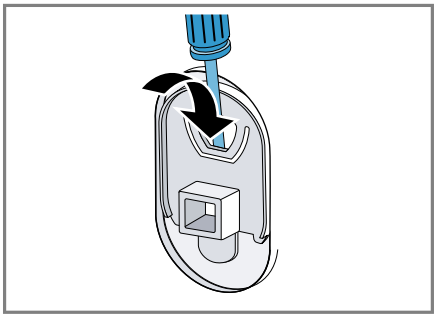

   Ta vare på hetten.
2. Sett inn de 4 transportsikringene.

[1] Antall deksler varierer avhengig av modell.

18.3 Ta maskinen i bruk igjen

- Du finner mer informasjon under Oppstilling og tilkobling →*Side 10* og Starte tom vaskeprosess →*Side 15*.

18.4 Avfallsbehandling av gammelt apparat

Med miljøvennlig avfallsbehandling kan verdifulle råstoffer gjenvinnes.

⚠ ADVARSEL
Fare for helseskader!
Barn kan bli sperret inne i apparatet og havne i livsfare.

- Apparatet skal ikke settes opp bak en låsbar dør, en skyvedør eller en dør med hengsler på motsatt side av apparatet som kan hindre at apparatet kan åpnes fullstendig.
- Etter endt levetid på vaskemaskinen, må du trekke ut støpselet på strømledningen, kappe over strømledningen og ødelegge dørlåsen slik at vaskemaskindøren ikke lar seg lukke lenger.

1. Trekk ut strømkabelens støpsel.
2. Kapp av strømkabelen.
3. Kast apparatet på en miljøvennlig måte.
   Du kan innhente informasjon om aktuelle muligheter for avfallsbehandling hos en spesialisert forhandler eller hos kommuneadministrasjonen der du bor.



Dette apparatet er klassifisert i henhold til det europeiske direktivet 2012/19/EU om avhending av elektrisk- og elektronisk utstyr (waste electrical and electronic equipment – WEEE). Direktivet angir rammene for innlevering og gjenvinning av innbyttemodeller.

19 Kundeservice

Innenfor EØS får du funksjonsrelevante original-reservedeler i samsvar med gjeldende økodesigndirektivet hos vår kundeservice i minst 10 år fra apparatet bringes ut på markedet.
I tillegg kan du få andre funksjonsrelevante og lageregnede originale reservedeler hos kundeservice i inntil 15 år etter at apparatet kom på markedet.
Ta kontakt med kundeservice for nærmere informasjon.

Merk: I rammen av produsentens garantivilkår er bruk av kundeservice gratis.

Du finner detaljert informasjon om garantitid og garantivilkår i ditt land ved å skanne QR-koden i det vedlagte dokumentet om servicekontakter og garanti, hos kundeservice, forhandler eller på nettsiden vår.
Du finner kontaktinformasjonen til kundeservice ved å skanne QR-koden i det vedlagte dokumentet om servicekontakter og garanti eller på nettsiden vår.

19.1 Produktnummer (E-Nr.) og produksjonsnummer (FD)

Når du tar kontakt med kundeservice, trenger du produktnummer (E-Nr.) og produksjonsnummer (FD), som du finner på apparatets typeskilt.

Alt etter modell er typeskiltet plassert:
- på innsiden av døren
- under trommelåpningen
- på innsiden av vedlikeholdsluken
- på baksiden av apparatet

Du kan skrive ned opplysningene, slik at du har data for apparatet og telefonnummeret til kundeservice raskt tilgjengelig når du trenger dem.

20 Forbruksverdier

Følgende informasjon gis i henhold til EU-forordningen om økodesign. De verdiene som er angitt for andre programmer enn **Eco 40-60**, er kun veiledende.

Program	**Tøymengde (kg)**	**Programvarighet (h:min)** [1]	**Energiforbruk (kWh/syklus)** [1]	**Vannforbruk (l/syklus)** [1]	**Maks. temperatur (°C) 5 min** [1]	**Sentrifugeringshastighet (o/min)** [1]	**Restfuktighet (%)** [1]
Eco 40-60 [2]	9,0	3:48	0,950	80,0	38	1351	51,00
Eco 40-60 [2]	4,5	2:54	0,360	40,0	27	1351	51,00
Eco 40-60 [2]	2,5	2:30	0,180	30,0	22	1351	52,00
Bomull (Bomull) 20 °C	9,0	3:44	0,400	98,0	23	1400	50,00
Bomull (Bomull) 40 °C	9,0	3:44	1,290	98,0	44	1400	50,00
Bomull (Bomull) 40 °C +	9,0	4:14	1,330	110,0	44	1400	50,00
Bomull (Bomull) 60 °C	9,0	3:44	1,750	98,0	60	1400	50,00
Syntet (Syntetisk) 40 °C	4,0	2:37	0,800	61,0	44	1200	30,00
Mix 40 °C	4,0	1:05	0,640	44,0	42	1400	53,00
Ylle / Handtvätt (Ull/Håndvask) 30 °C	2,0	0:41	0,300	48,0	29	800	26,00

[1] De faktiske verdiene kan avvike fra de verdiene som er angitt, dette på grunn av påvirkning fra vanntrykk, hardhet, inngangstemperatur, omgivelsestemperatur, tøytype, tøymengde, tøyets skittenhetsgrad, det vaskemiddelet som brukes, ustabil strømforsyning og de tilleggsfunksjonene som er valgt.

[2] Testprogram iht. EU-forordningen om økodesign og EU-forordningen om energimerking, med kaldt vann (15 °C).

21 Tekniske data

Maskinhøyde	84,5 cm
Maskinbredde	59,8 cm
Maskindybde	58,8 cm
Apparatdybde når døren er lukket	63,2 cm
Apparatdybde når døren er åpen	104,9 cm
Vekt	71,0 kg
Maksimal tøymengde	9,0 kg
Nettspenning	220-240 V, 50 Hz
⎓ Min. installasjonssikring	10 A
Nominell effekt	2300 W
Effektopptak	▪ Utkoblet tilstand: 0,15 W ▪ Ikke utkoblet tilstand: 0,50 W
Vanntrykk	▪ Minst: 100 kPa (1 bar) ▪ Maks.: 1000 kPa (10 bar)
Lengde på tilløpsslange	150 cm
Lengde på avløpsslange	150 cm
Lengde på strømledning	210 cm

Nærmere informasjon om din modell finner du på Internett under *https://eprel.ec.europa.eu/qr/1705908*[1]. Nettstedet lenker til den offisielle EU-produktdatabasen EPREL.

[1] Gjelder kun for land innenfor EØS

Mange takk for at du har kjøpt et apparat fra Bosch!

Registrer ditt nye apparat på MyBosch, og dra direkte fordel av:

- **faglige anbefalinger og råd som gjelder apparatet**
- **alternativer for forlenget garanti**
- **rabatter for tilbehør og reservedeler**
- **tilgjengelig digital bruksanvisning og alle opplysninger om apparatet**
- **enkel tilgang til service på apparater fra Bosch**

Gratis og enkel registrering – også på mobile apparater:
www.bosch-home.com/welcome

Trenger du hjelp? Her får du det.

Kompetent rådgivning om dine Bosch apparater, hjelp ved problemer, eller reparasjon av Bosch-eksperter.

Her får du vite alt om de mange mulighetene for hvordan Bosch kan hjelp deg:
www.bosch-home.com/service

Kontaktopplysninger for alle land er oppført i den vedlagte servicefortegnelsen.

BSH Hausgeräte GmbH
Carl-Wery-Straße 34
81739 München, GERMANY
www.bosch-home.com

A Bosch Company

9001901428 (060908)
no