BOSCH



Combină frigorifică

KGN..

[ro] Manual de utilizare

Cuprins

1 Siguranța 3
1.1 Definiția cuvintelor de avertizare 3
1.2 Instrucțiuni generale 3
1.3 Utilizarea conform destinației 4
1.4 Limitare a cercului de utilizatori 4
1.5 Transportul în siguranță 4
1.6 Instalarea în siguranță 4
1.7 Utilizarea în siguranță 6
1.8 Aparat deteriorat 8

2 Prevenirea prejudiciilor materiale 9

3 Protecția mediului şi economisirea 9
3.1 Predarea la deşeuri a ambalajului 9
3.2 Economisirea de energie 9

4 Instalarea şi conectarea 10
4.1 Pachetul de livrare 10
4.2 Criteriile privind locul de instalare 11
4.3 Montarea aparatului 11
4.4 Pregătirea aparatului pentru prima punere în funcțiune 11
4.5 Racordarea electrică a aparatului 11

5 Cunoaşterea 12
5.1 Aparatul 12
5.2 Panou de comandă 13

6 Dotarea 14
6.1 Suport 14
6.2 Suportul variabil 14
6.3 Suportul pentru sticle 14
6.4 Sertarul de depozitare 14
6.5 Cutii pentru fructe şi legume .. 14
6.6 Compartimentul pentru unt şi brânzeturi 15
6.7 Suportul variabil de pe uşă 15
6.8 Accesorii 15

7 Utilizarea de bază 15
7.1 Pornirea aparatului 15
7.2 Instrucțiuni de utilizare 16
7.3 Deconectarea aparatului 16
7.4 Setarea temperaturii 16

8 Funcțiile suplimentare 16
8.1 Super-răcirea 16
8.2 Funcția Super-congelare automată 17
8.3 Funcția Super-congelare manuală 17
8.4 Modul de concediu 17
8.5 Modul de economisire a energiei 18
8.6 Modul de păstrare a prospețimii 18
8.7 Modul de repaos 18

9 Alarma 19
9.1 Alarma de uşă deschisă 19
9.2 Alarma de temperatură înaltă 19

10 Compartiment frigider 19
10.1 Recomandări privind depozitarea alimentelor în compartimentul frigider 20
10.2 Zonele de răcire din compartimentul frigider 20

11 Compartimentul congelator ... 20
11.1 Capacitatea de congelare 20
11.2 Utilizarea completă a spațiului de congelare 20
11.3 Recomandări privind depozitarea alimentelor în compartimentul congelator 21
11.4 Recomandări privind congelarea alimentelor proaspete .. 21
11.5 Valabilitatea alimentelor congelate la –18 °C 21
11.6 Metode de decongelare a alimentelor congelate 21

12 Dezgheța rea 22

12.1 Decongelarea în interiorul compartimentului congelator 22
13 Curățare şi îngrijire 22
13.1 Pregătirea aparatului în vederea curățării 22
13.2 Curățarea aparatului 22
13.3 Scoaterea pieselor din dotare 23
13.4 Demontarea componentelor aparatului 24
14 Remediați defecțiunile 24
14.1 Pană de curent 28
14.2 Efectuarea autotestării aparatului 29
15 Depozitarea şi eliminarea 29
15.1 Scoaterea din funcțiune a aparatului 29
15.2 Predarea aparatului vechi 29
16 Serviciul clienți 30
16.1 Număr de produs (E-Nr.), număr de fabricație (FD) şi număr de ordine (Z-Nr.) 31
17 Date tehnice 31
17.1 Informații despre software-ul gratuit şi Open Source 31
18 Declarație de conformitate 32

⚠ 1 Siguranța

Respectați următoarele instrucțiuni de siguranță.

1.1 Definiția cuvintelor de avertizare

Aici este prezentată semnificația cuvintelor de avertizare din cadrul acestor instrucțiuni.

⚠ AVERTISMENT
Respectați aceste observații, pentru a preveni eventualele răniri grave și care pot periclita viața.

⚠ PRECAUȚIE
Respectați aceste observații pentru a preveni rănirile uşoare sau de gravitate medie.

ATENȚIE
Respectați aceste observații pentru a preveni deteriorarea aparatului sau alte prejudicii.

Observație: Acesta vă indică informații importante.

1.2 Instrucțiuni generale

- Citiți cu atenție acest manual.

- Păstrați instrucțiunile, precum şi informațiile producătorului în vederea utilizării ulterioare sau înmânării acestora următorului proprietar.
- Nu este permisă punerea în funcțiune a aparatului dacă acesta a fost deteriorat în timpul transportului.

1.3 Utilizarea conform destinației

Acest aparat nu este destinat utilizării ca aparat încorporabil.

Utilizați acest aparat numai:

- pentru răcirea şi congelarea alimentelor şi pentru prepararea cuburilor de gheață.
- în locuința proprie şi în încăperi închise din mediul casnic.
- până la o înălțime de până la 2000 m deasupra nivelului mării.

1.4 Limitare a cercului de utilizatori

Acest aparat poate fi folosit de copii cu vârsta de peste 8 ani şi de persoane cu capacități fizice, senzoriale sau mintale reduse sau fără experiență şi/sau cunoştințe numai dacă sunt supravegheați sau au fost instruiți referitor la utilizarea în siguranță a aparatului şi au înțeles pericolele care rezultă din aceasta.
Copiii nu trebuie lăsați să se joace cu aparatul.
Curățarea şi întreținerea curentă efectuată de utilizator nu sunt permise copiilor dacă nu sunt supravegheați.
Copii cu vârsta cuprinsă între 3 şi 8 ani pot încărca şi descărca combina frigorifică.

1.5 Transportul în siguranță

⚠ AVERTISMENT – Pericol de rănire!
Greutatea mare a aparatului poate conduce la vătămări în momentul ridicării acestuia.

▸ Nu ridicați singur aparatul.

1.6 Instalarea în siguranță

⚠ AVERTISMENT – Pericol de electrocutare!
Instalările executate incorect sunt periculoase.

▸ Aparatul se va conecta şi utiliza numai conform datelor de pe plăcuța cu date tehnice.

- Aparatul se va racorda doar la o priză de curent alternativ cu împământare, instalată regulamentar.
- Sistemul de protecție a instalației de alimentare cu energie electrică a clădirii trebuie să fie instalat corect.
- Nu racordați aparatul la o altă sursă de comutare, de exemplu, la un comutator temporizat sau la un sistem de comandă de la distanță.
- După montarea aparatului, ştecherul cablului de alimentare electrică trebuie să fie accesibil; dacă accesul liber nu este posibil, în instalația electrică permanentă trebuie să fie montat un separator de faze pentru toții polii conform condițiilor din dispozițiile de instalare.
- La amplasarea aparatului acordați atenție cablului de alimentare de la rețea să nu fie înțepenit într-un loc sau deteriorat.

O izolație deteriorată a cablului de alimentare electrică este periculoasă.

- Cablul de alimentare electrică nu trebuie să intre niciodată în contact cu surse de căldură.

⚠ AVERTISMENT – Pericol de explozie!

Dacă orificiile de ventilare ale aparatului sunt obstrucționate, se pot produce scurgeri de agent frigorific, ceea ce poate duce la producerea unui amestec inflamabil de gaz şi aer.

- Nu obstrucționați orificiile de ventilare din carcasa aparatului sau pe cele din carcasa de montare.

⚠ AVERTISMENT – Pericol de incendiu!

Utilizarea unui cablu prelungitor de alimentare electrică sau a unui adaptor neadecvat este periculoasă.

- Nu utilizați prelungitoare sau blocuri de prize multiple.
- Utilizați numai adaptoare şi cabluri de alimentare de la rețea care au fost avizate de producător.
- În cazul în care cablul de alimentare de la rețea este prea scurt şi nu aveți la dispoziție un cablu de alimentare de la rețea mai lung contactați un atelier specializat în domeniul electric pentru a adapta instalația electrică din casă.

Şinele de prize multiple portabile sau adaptoarele portabile se pot supraîncălzi şi pot duce la producerea unui incendiu.

- ▸ Nu amplasați şinele de prize multiple portabile sau adaptoarele portabile pe partea posterioară a aparatului.

1.7 Utilizarea în siguranță

⚠ AVERTISMENT – Pericol de electrocutare!

Pătrunderea umidității în interiorul aparatului poate provoca electrocutarea.

- ▸ Utilizați aparatul numai în spații închise.
- ▸ Nu expuneți niciodată aparatul la căldură şi umiditate excesive.
- ▸ Nu utilizați pentru curățarea aparatului aparate de curățat cu jet sub presiune sau cu jet de abur.

⚠ AVERTISMENT – Pericol de asfixiere!

Copiii se pot înfăşura în ambalaj sau şi-l pot trage pe cap, asfixiindu-se.

- ▸ Nu lăsați copii în apropierea ambalajului.
- ▸ Nu lăsați copii să se joace cu materialul de ambalaj.

Copii pot aspira sau înghiți piesele mici şi se pot asfixia.

- ▸ Nu lăsați copii în apropierea pieselor mici.
- ▸ Nu lăsați copii să se joace cu piesele mici.

⚠ AVERTISMENT – Pericol de explozie!

În cazul deteriorării circuitului de agent frigorific, agenții frigorifici inflamabili se pot scurge sau pot exploda.

- ▸ Pentru a accelera procesul de dezghețare, nu utilizați alte dispozitive mecanice sau alte produse decât cele recomandate de producător.
- ▸ Desprindeți alimentele înțepenite utilizând un obiect cu vârf bont, de exemplu, coada unei linguri din lemn.

Produsele cu gaze propulsoare inflamabile şi substanțele explozive pot exploda, de exemplu, spray-urile.

- ▸ Nu depozitați în aparat produse care conțin gaze propulsoare inflamabile sau materiale explozive.

⚠ AVERTISMENT – Pericol de incendiu!

Aparatele electrice din interiorul aparatului, precum aparatele de încălzire sau aparatele electrice de produs gheață, pot duce la producerea unui incendiu.

▸ Nu introduceți aparate electrice în interiorul aparatului.

⚠ AVERTISMENT – Pericol de rănire!

Recipientele cu băuturi care conțin dioxid de carbon pot plesni.

▸ Nu depozitați în compartimentul congelator recipiente cu băuturi care conțin dioxid de carbon.

În cazul scurgerii agentului frigorific inflamabil şi gazelor nocive, există pericolul de vătămare a ochilor.

▸ Nu deteriorați tubulatura circuitului de agent frigorific şi izolația.

Aparatul se poate răsturna.

▸ Nu vă urcați pe soclu, pe etajerele extractibile sau pe uşi şi nu vă sprijiniți pe acestea.

⚠ AVERTISMENT – Pericol de arsuri!

Anumite piese din pareta din spate a aparatului se înfierbântă în timpul funcționării.

▸ Nu atingeți niciodată suprafețele fierbinți.

⚠ AVERTISMENT – Pericol de degerături!

Contactul cu alimentele congelate şi suprafețele reci se poate solda cu degerături.

▸ Nu introduceți niciodată în gură alimentele congelate imediat după ce le-ați scos din congelator.
▸ Evitați contactul îndelungat al alimentelor congelate, gheții şi suprafețelor din compartimentul congelator cu pielea.

⚠ PRECAUȚIE – Pericol de afectare a sănătății!

Pentru a preveni contaminarea alimentelor, țineți cont de următoarele recomandări.

▸ Dacă uşa este lăsată deschisă pentru mai mult timp, temperatura din interiorul compartimentelor aparatului ar putea creşte.
▸ Curățați cu regularitate suprafețele care ar putea în contact cu alimentele şi sistemele de evacuare accesibile.
▸ Depozitați carnea crudă şi peştele în recipientele adecvate din aparatul frigorific astfel încât celelalte alimente să nu intre în contact cu sau să se scurgă peste acestea.

- ▸ Dacă combina frigorifică este menținută goală pentru mai mult timp, deconectați-o, dezghețați-o, curățați-o şi lăsați uşa deschisă pentru a preveni formarea mucegaiului.

Piesele metalice sau cu aspect metalic ale aparatului pot conține aluminiu. Dacă alimentele acide intră în contact cu componentele din aluminiu, ionii de aluminiu pot pătrunde în alimente.

- ▸ Nu consumați alimentele contaminate.

1.8 Aparat deteriorat

⚠ AVERTISMENT – Pericol de electrocutare!

Un aparat deteriorat sau un cablu de alimentare de la rețea deteriorat este periculos.

- ▸ Nu utilizați niciodată un aparat deteriorat.
- ▸ Nu trageți niciodată de cablul de alimentare electrică pentru a deconecta aparatul de la rețeaua de alimentare electrică. Scoateți întotdeauna din priză ştecherul cablului de alimentare electrică.
- ▸ Dacă aparatul sau cablul de alimentare electrică este deteriorat, scoateți imediat ştecherul din priză sau decuplați siguranța din cutia cu siguranțe.
- ▸ Contactați unitatea de service abilitată. →*Pagina 30*

Reparațiile executate incorect sunt periculoase.

- ▸ Numai personalul de specialitate are permisiunea de a efectua lucrări de reparații la nivelul aparatului.
- ▸ La reparația aparatului trebuie utilizate numai piese de schimb originale.
- ▸ Dacă se deteriorează cablul de racordare la rețea al acestui aparat, acesta trebuie înlocuit de către producător, de către serviciul său pentru clienți sau de către o persoană calificată în mod similar, pentru a evita pericolele.

⚠ AVERTISMENT – Pericol de incendiu!



În cazul deteriorării țevilor, se pot produce scurgeri de agent frigorific inflamabil şi de gaze toxice care se pot aprinde.

- ▸ Mențineți aparatul la distanță de sursele de foc şi de aprindere.
- ▸ Aerisiți încăperea.

- ▸ Deconectați aparatul. →*Pagina 16*
- ▸ Scoateți din priză fişa cablului de alimentare electrică sau deconectați siguranța de la tabloul de siguranțe.
- ▸ Contactați unitatea de service abilitată. →*Pagina 30*

2 Prevenirea prejudiciilor materiale

ATENȚIE
Înclinarea rolelor aparatului poate provoca deteriorarea pardoselii în cazul deplasării aparatului.

- ▸ Transportați aparatul cu ajutorul unui cărucior.
- ▸ În cazul modificării poziției aparatului, utilizați o protecție pentru pardoseală şi nu deplasați aparatul în zigzag.

Aparatul poate suferi deteriorări dacă soclul, glisierele sau uşile acestuia sunt utilizate ca suprafețe de aşezare sau de urcare.

- ▸ Nu vă urcați pe aparat, pe soclu, pe rafturile extractibile sau pe uşi şi nu vă sprijiniți pe acestea.

În cazul contaminării cu ulei sau unsoare, piesele din plastic şi garniturile de etanşare ale uşii pot deveni poroase.

- ▸ Componentele din material plastic şi garniturile de etanşare ale uşii trebuie păstrate curate, fără urme de ulei şi unsoare.

Piesele metalice sau cu aspect metalic ale aparatului pot conține aluminiu. La contactul cu alimentele acide, aliminiul se corodează şi se decolorează.

- ▸ Depozitați în aparat numai alimente ambalate.

Nu curățați piesele din dotare şi accesoriile în maşina de spălat vase, în caz contrar, acestea se pot deforma sau decolora.

- ▸ Nu curățați niciodată piesele din dotare şi accesoriile în maşina de spălat vase.

3 Protecția mediului şi economisirea

3.1 Predarea la deşeuri a ambalajului

Ambalajele sunt ecologice şi reciclabile.

- ▸ Eliminați componentele separat, în funcție de tipul acestora.

3.2 Economisirea de energie

Dacă respectați aceste instrucțiuni, aparatul dvs. va consuma mai puțină energie electrică.

Alegerea locului de instalare

- Protejați aparatul împotriva radiațiilor solare directe.
- Amplasați aparatul la o distanță cât mare posibil față de calorifere, aragazuri şi de alte surse de căldură:
  - la o distanță de 30 mm față de aparatele electrice şi pe gaz.
  - Păstrați o distanță de 300 mm față de aparatele de gătit pe petrol sau cărbuni.
- Păstrați o distanță mică față de pereții laterali.
- Nu acoperiți şi nu obturați orificiile de ventilare exterioare.

Economisirea de energie în timpul funcționării

Observație: Ordinea în care sunt amplasate piesele din dotare nu are nicio influență asupra consumului de energie al aparatului.

- Deschideți numai pentru scurt timp uşa aparatului şi închideți-o repede.
- Nu acoperiți şi nu obturați niciodată orificiile de ventilare interioare sau pe cele exterioare.
- Transportați alimentele cumpărate într-o sacoşă izotermă şi depozitați-le rapid în aparat.
- Alimentele şi băuturile calde trebuie lăsate să se răcească înainte de a le depozita.
- Pentru a putea utiliza temperatura scăzută a alimentelor congelate, aşezați-le în vederea decongelării în compartimentul frigider.
- Lăsați întotdeauna puțin spațiu între alimente şi peretele posterior al aparatului.

Modul de economisire a energiei de la panoul de comandă

Dacă aparatul nu este utilizat, panoul de comandă comută automat în modul de economisire a energiei.
În modul de economisire a energiei de la panoul de comandă, luminozitatea panoului de comandă este redusă, iar bara luminoasă se aprinde.
Modul de economisire a energiei de la panoul de comandă se dezactivează imediat ce acționați panoul de comandă sau deschideți uşa.
Puteți dezactiva bara luminoasă înainte de a activa modul de economisire a energiei de la panoul de comandă. →*Pagina 10*

Activarea barei luminoase

▸ Mențineți apăsată tasta ##CP0439SYA## timp de 3 secunde până când este emis un semnal sonor.

Dezactivarea barei luminoase

▸ Mențineți apăsată tasta ##CP0439SYB## timp de 3 secunde până când este emis un semnal sonor.

4 Instalarea şi conectarea

4.1 Pachetul de livrare

După dezambalare, verificați dacă pachetul de livrare este complet şi asigurați-vă că niciuna dintre piese nu prezintă deteriorări rezultate în timpul transportului.
În caz de reclamații, adresați-vă distribuitorului de la care ați cumpărat aparatul sau Serviciului nostru de Asistență pentru Clienți →*Pagina 30*.

Pachetul de livrare conține:

- Aparat independent
- Dotări şi accesorii [1]
- Instrucțiuni de montare
- Instrucțiuni de utilizare
- Lista cu unitățile de service abilitate
- Anexa garanției [2]
- Eticheta energetică
- Informații referitoare la consumul de energie şi nivelul de zgomot

[1] În funcție de dotările aparatului
[2] Nu este disponibil în toate țările

4.2 Criteriile privind locul de instalare

⚠ AVERTISMENT
Pericol de explozie!
Dacă aparatul este instalat într-o încăpere prea mică, se poate scurge agent frigorific şi se poate produce un amestec inflamabil de gaz şi aer.
- Instalați apartul numai într-o încăpere care are un volum de minimum 1 m^3 per 8 g de agent frigorific. Cantitatea de agent frigorific este specificată pe plăcuța cu date tehnice.
  → *"Aparatul", Fig.* **1**/6 *Pagina 13*

Greutatea aparatului poate fi de până la 120 kg, în funcție de model.
Pentru a stabili greutatea aparatului, suportul acestuia trebuie să fie suficient de stabil.
Suprafața trebuie să fie plană.
Acest aparat frigorific este destinat utilizării la temperaturi ambiante cuprinse între 10 °C şi 43 °C.
Aparatul este complet funcțional la temperatura admisă a încăperii.
Dacă aparatul funcționează la temperaturi mai joase ale încăperii, pot fi excluse defecțiuni ale aparatului la o temperatură de până la 5 °C a încăperii.

Montarea suprapusă şi montarea alăturată

Dacă doriți să montați suprapus sau alăturat 2 aparate frigorifice, trebuie să asigurați între acestea o distanță de minimum150 mm. Pentru anumite aparate este posibilă montarea fără necesitatea asigurării unei distanțe minime între acestea. Consultați-vă cu comerciantul de specialitate sau cu proiectantul bucătăriei.

4.3 Montarea aparatului

- Montați aparatul conform instrucțiunilor de montare ataşate.

4.4 Pregătirea aparatului pentru prima punere în funcțiune

1. Scoateți materialele cu informații.
2. Îndepărtați foliile de protecție şi siguranțele de transport, de exemplu, banda adezivă şi cartonul.
3. Curățați aparatul. →*Pagina 22*

4.5 Racordarea electrică a aparatului

Cerință: După efectuarea transportului în poziție orizontală şi instalarea aparatului așteptați cel puțin o oră înainte de a-l racorda la rețeaua de energie electrică.
1. Introduceți ştecherul cablului de alimentare de la rețea al aparatului în priză.
   Datele privind racordarea aparatului sunt disponibile pe plăcuța cu date tehnice.
   → *"Aparatul", Fig.* **1**/6 *Pagina 13*
2. Verificați ca ştecherul de la rețea să fie fixat bine.

✔ Aparatul este acum pregătit de funcționare.

5 Cunoaşterea

5.1 Aparatul

Aici găsiți o privire de ansamblu asupra componentelor aparatului dvs.

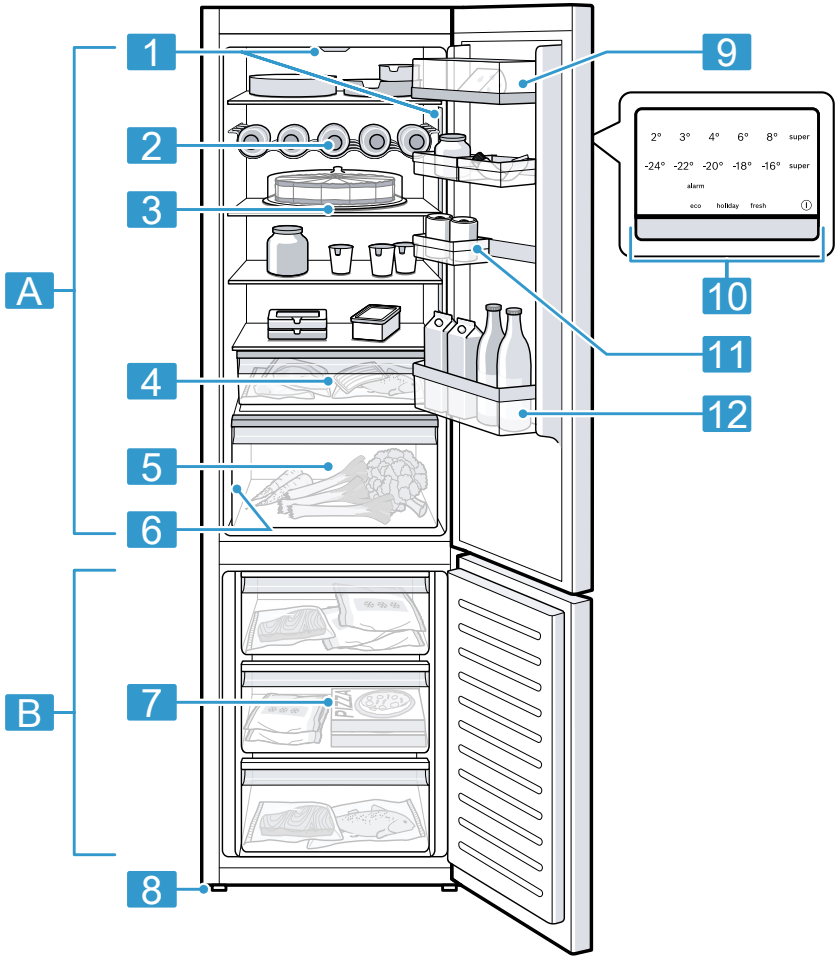

1

Este posibil să existe diferențe între aparat şi imagini în ceea ce priveşte dotarea şi dimensiunea.

A	Compartimentul de răcire →*Pagina 19*
B	Compartimentul congelator →*Pagina 20*

1	Sistemul de iluminare

2	Suportul pentru sticle →*Pagina 14*[1]
3	Suportul variabil →*Pagina 14*
4	Sertarul de depozitare →*Pagina 14*
5	Sertare pentru fructe şi legume →*Pagina 14*
6	Plăcuța de identificare →*Pagina 31*
7	Recipient pentru alimente congelate →*Pagina 24*
8	Picior cu filet
9	Compartimentul pentru unt şi brânzeturi →*Pagina 15*
10	Panou de comandă →*Pagina 13*
11	Suportul variabil de pe uşă →*Pagina 15*
12	Suport de pe uşă pentru suprafețe mari

5.2 Panou de comandă

Prin intermediul elementului de operare setați toate funcțiile aparatului dvs şi primiți informații cu privire la stadiul de operare.

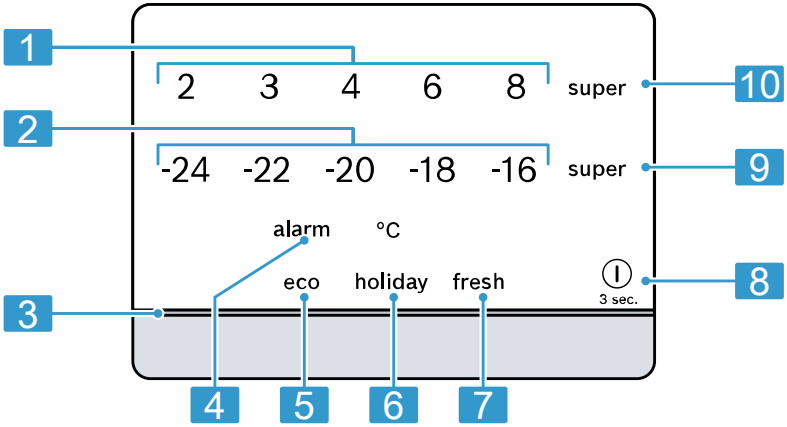

2

1	Afişează temperatura setată în °C din compartimentul frigider.
2	Afişează temperatura setată în °C din compartimentul congelator.
3	Bara luminoasă oferă un feedback vizual.
4	alarm off dezactivează semnalul sonor de avertizare.
5	##CP0405SYA## activează sau dezactivează modul de economisire a energiei.

[1] În funcție de dotările aparatului

6	##CP0408SYA## activează sau dezactivează modul de concediu.
7	##CP0407SYA## activează sau dezactivează modul de menținere a prospețimii.
8	⏻ 3 sec. porneşte sau opreşte aparatul.
9	super freeze activează sau dezactivează Super-congelare.
10	super cool activează sau dezactivează Super-răcirea.

6 Dotarea

Dotarea aparatului dumneavoastră depinde de modelul acestuia.

6.1 Suport

Pentru a modifica poziționarea rafturilor, scoateți-le şi repoziționați-le după cum este necesar.
→ *"Scoaterea suportului", Pagina 23*

6.2 Suportul variabil

Utilizați suportul variabil pentru a depozita pe suportul inferior recipiente înalte, de exemplu, oale sau sticle. Puteți extrage partea din față a suportului variabil şi să o împingeți sub partea din spate a acestuia.

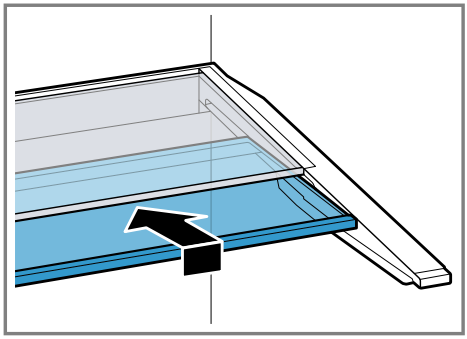

Dacă este nevoie de mai mult spațiu, puteți rabata în sus partea din față şi cea din spate a suportului variabil.

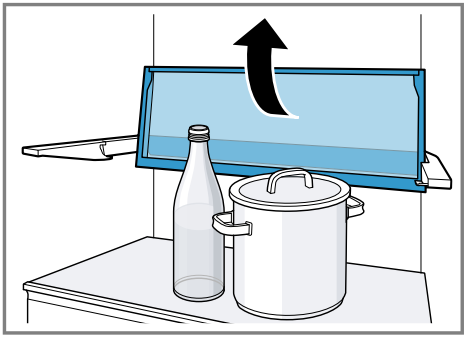

6.3 Suportul pentru sticle

Depozitați sticlele în siguranță în suportul pentru sticle.
Pentru a modifica poziționarea raftului pentru sticle, puteți să-l scoateți şi să-l aşezați pe un alt nivel.
→ *"Scoaterea suportului", Pagina 23*

6.4 Sertarul de depozitare

În sertarul de depozitare se ating temperaturi mai scăzute decât cele din compartimentul frigider. Uneori, aici se pot atinge şi temperaturi sub 0 °C.
Pentru ca în interiorul sertarului de depozitare să se atingă temperaturi de aproximativ 0 °C, setați temperatura din compartimentul frigider la 2 °C. → *Pagina 16*
Utilizați temperaturile mai joase din sertarul de depozitare pentru a depozita alimente uşor perisabile, de exemplu, peşte, carne şi cârnați.

6.5 Cutii pentru fructe şi legume

Depozitați fructele şi legumele proaspete neambalate în sertarul pentru fructe şi legume.

Depozitați fructele şi legumele tăiate în recipiente acoperite sau în ambalaje închise etanş.
În funcție de cantitatea şi de alimentele depozitate, în sertarul pentru fructe şi legume se poate forma apă de condens.
Îndepărtați apa de condens cu ajutorul unei lavete uscate.
În vederea păstrării calității şi aromei, depozitați fructele şi legumele sensibile la temperaturi scăzute în afara aparatului, la temperaturi cuprinse între aproximativ 8 °C şi 12 °C, de exemplu, ananas, banane, citrice, castraveți, zucchini, ardei, roşii şi cartofi.

6.6 Compartimentul pentru unt şi brânzeturi

Depozitați untul şi brânzeturile tari în compartimentul dedicat acestora.

6.7 Suportul variabil de pe uşă

Pentru modificarea poziționării suportului variabil de pe uşă, acesta poate fi deplasat sau scos şi repoziționat.

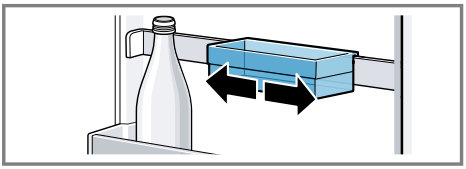

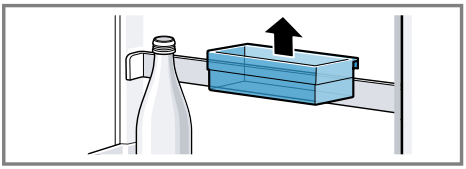

Şina suportului variabil de pe uşă poate fi scoasă şi repoziționată.
→ *"Demontarea şinei suportului de pe uşă", Pagina 24*

6.8 Accesorii

Utilizați accesorii originale. Acestea sunt adaptate pentru aparatul dumneavoastră.
Accesoriile se găsesc în funcție de modelul aparatului dvs.

Suportul pentru ouă

Depozitați ouăle în siguranță în suportul pentru ouă.

Tava pentru cuburi de gheață

Utilizați tăvița pentru cuburi de gheață pentru a produce cuburi de gheață.

Producerea de cuburi de gheață

Pentru prepararea cuburilor de gheață utilizați exclusiv apă potabilă.

1. Umpleți tăvița pentru cuburi de gheață în proporție de ¾ cu apă potabilă şi introduceți-o în compartimentul congelator.
   Desprindeți tăvița pentru cuburi de gheață înțepenită cu ajutorul unui obiect bont, de exemplu, cu coada unei linguri din lemn.
2. Pentru desprinderea cuburilor de gheață, țineți puțin tăvița sub jet de apă sau răsuciți-o uşor.

7 Utilizarea de bază

7.1 Pornirea aparatului

1. Racordați aparatul la rețeaua de alimentare cu energie electrică.
   → *Pagina 11*
   Observație: Dacă aparatul a fost deconectat anterior prin intermediul panoului de comandă, mențineți

apăsată tasta ⏻ **3 sec.** timp de 3 secunde.
- ✔ Aparatul este acum pregătit de funcționare.
- ✔ Aparatul începe să răcească.
- ✔ Este emis un semnal acustic, iar indicatorul temperaturii se aprinde intermitent atunci când temperatura din compartimentul congelator este prea mare.

2. Dezactivați semnalul sonor de avertizare cu **alarm off**.
- ✔ "alarm off" se stinge imediat ce s-a atins din nou temperatura setată.

3. Reglați temperatura dorită. →*Pagina 16*

7.2 Instrucțiuni de utilizare

- După conectarea aparatului, atingerea temperaturii setate poate dura până la câteva ore.
  Nu introduceți alimente în aparat înainte de atingerea temperaturii setate.
- Periodic, părțile frontale ale carcasei se încălzesc uşor. Astfel se previne formarea condensului în zona garniturii de etanşare a uşii.
- La închiderea uşii, aveți grijă ca uşa să fie blocată din cauza alimentelor depozitate.
- Atunci când închideți uşa, se poate crea subpresiune. Uşa se poate deschide din nou numai cu dificultate. Aşteptați un moment până când subpresiunea se egalizează.
- Temperatura din interiorul aparatului variază în funcție de următoarele condiții:
  – Frecvența de deschidere a uşii aparatului
  – Cantitatea de încărcare
  – Temperatura alimentelor proaspăt introduse în aparat
  – Temperatura ambiantă
  – Radiațiile solare directe

7.3 Deconectarea aparatului

- ▸ Mențineți apăsat ⏻ **3 sec.** timp de 3 secunde.

7.4 Setarea temperaturii

Setarea temperaturii din compartimentul frigider

- ▸ Apăsați pe temperatura dorită. Temperatura recomandată din compartimentul frigider este de 4 °C.

Reglarea temperaturii de congelare

- ▸ Apăsați pe temperatura dorită. Temperatura recomandată din compartimentul congelator atinge valoarea de –18 °C.

8 Funcțiile suplimentare

Aflați care sunt funcțiile suplimentare cu care este dotat aparatul dumneavoastră.

8.1 Super-răcirea

Când este activată funcția Super-răcirea, compartimentul frigider răceşte la capacitate maximă.
Activați funcția Super-răcirea înainte de a depozita cantități mari de alimente în compartimentul frigider.

Observație: Când este activată funcția Super-răcirea, se pot produce zgomote de funcționare mai intense.

Activarea Super-răcirea

- ▸ Apăsați pe **super cool**.
- ✔ "super cool" se aprinde.

Observație: După aproximativ 6 ore, aparatul comută la regimul normal de funcționare.

Dezactivarea Super-răcirea

- ▸ Apăsați pe **super cool**.

8.2 Funcția Super-congelare automată

Dacă funcția Super-congelare automată este activată, compartimentul congelator răceşte la o capacitate considerabil mai mare decât în regimul normal de funcționare. Astfel, alimentele sunt congelate mai rapid.
Funcția Super-congelare automată se activează atunci introduceți în compartimentul congelator o anumită cantitate de alimente proaspete.
Super-congelare automat este activat din fabrică. Puteți dezactiva Super-congelare automat.
Dacă este activată funcția Super-congelare automată, se aprinde "super freeze" şi pot fi produse mai multe zgomote.
După derularea funcției Super-congelare automate, aparatul comută la modul normal de funcționare.

Activarea funcției Super-congelare automate

- Mențineți apăsat simbolul **super freeze** timp de 5 secunde.
- ✔ Dacă sunt emise 2 semnale acustice, funcția Super-congelare automată este activată.

Dezactivarea funcției Super-congelare automate

- Mențineți apăsat simbolul **super freeze** timp de 5 secunde.
- ✔ Dacă sunt emise 3 semnale acustice, funcția Super-congelare automată este dezactivată.

Întreruperea funcției Super-congelare automate

- Apăsați pe **super freeze**.

8.3 Funcția Super-congelare manuală

În cazul funcției, Super-congelare compartimentul congelator răceşte la capacitate maximă.
Activați Super-congelare înainte de a depozita o cantitate mare de alimente.
Pentru a utiliza capacitatea de congelare, utilizați Super-congelare.

Observație: Când este activată funcția Super-congelare, se pot produce zgomote de funcționare mai intense.

Actiarea manuală a funcției Super-congelare

- Apăsați pe **super freeze**.
- ✔ "super freeze" se aprinde.

Observație: După aproximativ 54 ore, aparatul comută la regimul normal de funcționare.

Deconectarea manuală a funcției Super-congelare

- Apăsați pe **super freeze**.

8.4 Modul de concediu

Dacă urmează să lipsiți pentru o perioadă mai îndelungată de timp, puteți regla la aparat modul de concediu care funcționează cu economie de energie.

⚠ **PRECAUȚIE**
Pericol de afectare a sănătății!
Cât timp este activat modul de concediu, compartimentul frigider se încălzeşte. În cazul unor temperaturi mai înalte, în interiorul aparatului se pot dezvolta bacterii care duc la alterarea alimentelor.

- Nu depozitați alimente în compartimentul frigider atunci când activați modul de concediu.

Aparatul setează automat temperaturile.

Compartiment frigider	14 °C
Compartimentul congelator	Temperatură nemodificată

Activarea modului de concediu

- ▸ Apăsați pe ##CP0408SYA##.
- ✔ ##CP0714SY## se aprinde.

Dezactivarea modului de concediu

- ▸ Apăsați pe ##CP0408SYB##.

8.5 Modul de economisire a energiei

Cu modul de economisire a energiei puteți comuta aparatul la regimul de funcționare cu economie de energie. Aparatul setează automat temperaturile.

Compartimentul frigider	8 °C
Compartimentul congelator	–16 °C

Activarea modului de economisire a energiei

- ▸ Apăsați pe ##CP0405SYA##.
- ✔ ##CP0711SY## se aprinde.

Dezactivarea modului de economisire a energiei:

- ▸ Apăsați pe ##CP0405SYB##.

8.6 Modul de păstrare a prospețimii

Pentru a menține prospețimea alimentelor pentru mai mult timp, puteți activa modul de păstrare a prospețimii al aparatului.
Aparatul setează automat temperaturile.

Compartimentul frigider	2 °C
Compartimentul congelator	Temperatură nemodificată

Activarea modului de păstrare a prospețimii:

- ▸ Apăsați pe ##CP0407SYA##.
- ✔ ##CP0715SY## se aprinde.

Dezactivarea modului de păstrare a prospețimii:

- ▸ Apăsați pe ##CP0407SYB##.

8.7 Modul de repaos

Modul de repaus decuplează toate funcțiile care nu sunt absolut necesare.

În cadrul modului de repaus sunt deconectate următoarele funcții:

- Super-răcirea
- Automat Super-congelare şi manual Super-congelare
- Alarma
- Sistemul de iluminare interioară
- Semnale sonore
- Mesajele de pe panoul de comandă

Observație: În modul de repaus, sistemul de iluminare al panoului de comandă se dezactivează. "super freeze" se aprinde în condiții de luminozitate redusă.

Activarea modului de repaus

- ▸ Mențineți apăsată tasta **super freeze** timp de 15 secunde până când este emis un semnal sonor.
- ✔ "super freeze" se aprinde.

Observație: După aproximativ 80 de ore, aparatul comută la regimul normal de funcționare.

Dezactivarea modului de repaus

- Mențineți apăsată tasta **super freeze** timp de 15 secunde până când este emis un semnal sonor.

9 Alarma

9.1 Alarma de uşă deschisă

Dacă uşa aparatului este lăsată deschisă mai mult timp, se declanşează alarma de uşă deschisă.
Este emis un semnal sonor de avertizare, "alarm off" se aprinde intermitent, bara luminoasă se aprinde intermitent, iar indicatorul de temperatură al compartimentului respectiv se aprinde intermitent.

Dezactivarea alarmei de uşă deschisă

- Închideți uşa aparatului şi apăsați pe **alarm off**.

✔ Semnalul acustic de avertizare este dezactivat.

9.2 Alarma de temperatură înaltă

Dacă temperatura din compartimentul congelator este prea înaltă, se declanşează alarma de temperatură înaltă.
Este emis un semnal sonor de avertizare, temperatura setată (a compartimentului congelator) "alarm off" şi bara luminoasă se aprind intermitent.

⚠ **PRECAUȚIE**
Pericol de afectare a sănătății!
În cazul decongelării se pot dezvolta bacterii, iar alimentul congelat se poate altera.

- Alimentele decongelate parțial sau total nu trebuie să fie recongelate.
- Alimentele pot fi recongelate numai după după ce au fost fierte sau prăjite.
- Durata maximă de depozitare nu va mai fi valabilă.

Alarma de temperatură înaltă se poate activa în următoarele cazuri:

- Aparatul intră în funcțiune.
  Depozitați alimentele numai dacă s-a atins temperatura setată.
- Sunt depozitate cantități mari de alimente proaspete.
  Înainte de a depozita cantități mari de alimente, activați Super-congelare.
- Uşa congelatorului este lăsată deschisă pentru un interval prea mare de timp.
  Vertificați dacă alimentele congelate sunt decongelate parțial sau complet.

Dezactivarea alarmei de temperatură înaltă

- Apăsați pe **alarm off**.

✔ Semnalul acustic de avertizare este dezactivat.

10 Compartiment frigider

În compartimentul frigider puteți depozita carne, mezeluri, peşte, produse lactate, ouă, alimente gătite, produse de brutărie şi patiserie.
Temperatura poate fi reglată la valori cuprinse între 2 °C şi 8 °C.
Alimentele uşor perisabile se pretează pentru depozitarea la temperaturi scăzute pe termen scurt până la mediu. Cu cât temperatura este mai scăzută, cu atât mai îndelungată va fi perioada de păstrare a prospețimii alimentelor.

10.1 Recomandări privind depozitarea alimentelor în compartimentul frigider

- Depozitați numai alimente proaspete şi nedeteriorate.
- Depozitați alimentele bine ambalate etanş sau acoperite.
- Pentru a nu afecta circulația aerului şi pentru a evita congelarea alimentelor, nu aşezați alimentele în contact direct cu peretele posterior.
- Lăsați mai întâi preparatele şi băuturile calde să se răcească.
- Acordați atenție datei de valabilitate sau datei limită de consum specificate de producător.

10.2 Zonele de răcire din compartimentul frigider

Circulația aerului din compartimentul frigider determină crearea mai multor zone reci.

Zona cea mai rece

Zona cea mai rece este cea din sertarul de depozitare.

Recomandare: Depozitați în zona cea mai rece alimentele uşor perisabile, de exemplu, peştele, mezelurile şi carnea.

Zona cea mai caldă

Zona cea mai caldă este zona cea mai de sus de pe uşă.

Recomandare: Depozitați alimentele greu perisabile în zona cea mai caldă, de exemplu, brânzeturile tari şi untul. Caşcavalul îşi păstrează aroma, iar untul poate fi întins pe pâine.

11 Compartimentul congelator

În compartimentul congelator puteți depozita alimente congelate, congela alimente şi produce cuburi de gheață.
Temperatura este reglabilă de la −16 °C până la −24 °C.
Depozitarea alimentelor pe termen lung trebuie să aibă loc la temperaturi de −18 °C sau mai scăzute.
În compartimentul congelator puteți depozita pe termen lung alimente perisabile. Temperaturile scăzute încetinesc sau opresc procesul de alterare a alimentelor.

11.1 Capacitatea de congelare

Capacitatea maximă de congelare înseamnă cantitatea de alimente care poate fi congelată complet în decursul mai multor ore.
Datele privind capacitatea de congelare se găsesc pe plăcuța cu date tehnice.
→ *"Aparatul", Fig.* **1** / 6 *Pagina 13*

Observație: Cu aproximativ 24 de ore înainte de depozitarea alimentelor proaspete, activați Super-congelare.
→ *"Actiarea manuală a funcției Super-congelare", Pagina 17*

11.2 Utilizarea completă a spațiului de congelare

Aflați cum puteți utiliza la maximum capacitatea compartimentului congelator.

1. Scoateți toate piesele din dotare din compartimentul congelator.
   → *Pagina 23*
2. Stivuiți alimentele direct pe suporturi şi pe baza compartimentului congelator.

11.3 Recomandări privind depozitarea alimentelor în compartimentul congelator

- Depozitați alimentele ambalate etanş.
- Alimentele care trebuie congelate nu trebuie să atingă alte alimente congelate.
- Alimentele vor fi aşezate aplatizate în sertarele pentru alimente congelate.
- Pentru a permite circularea neristricționată a aerului în interiorul aparatului, împingeți opână la opritor sertarul pentru alimente congelate.

11.4 Recomandări privind congelarea alimentelor proaspete

- Congelați numai alimente proaspete şi care sunt în stare optimă.
- Congelați alimentele porționate.
- Alimentele gătite sunt mai adecvate decât alimentele consumabile în stare crudă.
- Înainte de congelare, spălați, mărunțiți şi opăriți legumele.
- Înainte de congelare, spălați fructele, scoateți-le sâmburii şi eventual decojiți-le, adăugați zahăr sau soluție de acid ascorbic.
- Alimentele adecvate pentru congelare sunt, de exemplu, produsele de brutărie şi patiserie, peştele şi fructele de mare, carnea, vânatul şi carnea de pasăre, ouăle fără coajă, brânzeturile, untul, brânza de vaci, semipreparatele şi resturile de alimente.
- Alimentele neadecvate pentru congelare sunt, de exemplu, frunzele de salată, ridichile, ouăle cu coajă, strugurii, merele şi perele crude, iaurtul, smântâna, frişca şi maioneza.

Ambalarea alimentelor congelate

Materialul de ambalare adecvat şi tipul corect de ambalare sporesc semnificativ calitatea produselor şi previn degerarea acestora.

1. Introduceți alimentele în ambalaj.
2. Eliminați prin presare aerul.
3. Închideți ermetic ambalajul astfel încât alimentele să nu îşi piardă gustul şi să nu se usuce.
4. Notați pe ambalaj conținutul acestuia şi data congelării.

11.5 Valabilitatea alimentelor congelate la –18 °C

Alimente	Durată de depozitare
peşte, mezeluri, alimente gătite, produse de brutărie şi patiserie	până la 6 luni
păsări, carne	până la 8 luni
legume, fructe	până la 12 luni

Calendarul de congelare tipărit indică perioada maximă de depozitare în luni la o temperatură constantă de –18 °C.

11.6 Metode de decongelare a alimentelor congelate

⚠ **PRECAUȚIE**

Pericol de afectare a sănătății!

În cazul decongelării se pot dezvolta bacterii, iar alimentul congelat se poate altera.

- ▸ Alimentele decongelate parțial sau total nu trebuie să fie recongelate.
- ▸ Alimentele pot fi recongelate numai după după ce au fost fierte sau prăjite.

- Durata maximă de depozitare nu va mai fi valabilă.

- În compartimentul frigider puteţi decongela alimentele de origine animală, de exemplu, peşte, carne, brânzeturi şi brânză de vaci.
- Decongelaţi pâine la temperatura camerei.
- În cuptorul cu microunde, în cuptor sau pe plită, preparaţi alimentele destinate consumului imediat.

12 Dezgheţarea

12.1 Decongelarea în interiorul compartimentului congelator

Datorită sistemului complet automat NoFrost, în compartimentul congelatoe nu se formează depuneri de gheaţă. Nu este necesară dezgheţarea.

13 Curăţare şi îngrijire

Curăţarea locurilor inaccesibile trebuie efectuată de către unitatea de service. Pentru curăţarea de către unitatea de service se pot percepe costuri.

13.1 Pregătirea aparatului în vederea curăţării

1. Deconectaţi aparatul. →*Pagina 16*
2. Deconectaţi aparatul de la reţeaua de alimentare cu energie electrică. Scoateţi din priză fişa cablului de alimentare cu energie electrică sau deconectaţi siguranţa de la tabloul de siguranţe.
3. Scoateţi toate alimentele şi depozitaţi-le într-un loc răcoros.
   Aşezaţi acumulatoarele frigorifice, dacă acestea există, pe alimente.
4. Scoateţi din aparat toate piesele din dotare şi accesoriile. →*Pagina 23*
5. Demontaţi şina suportului de pe uşă. →*Pagina 24*

13.2 Curăţarea aparatului

⚠ AVERTISMENT
Pericol de electrocutare!
Pătrunderea umidităţii în interiorul aparatului poate provoca electrocutarea.
- Nu utilizaţi pentru curăţarea aparatului aparate de curăţat cu jet sub presiune sau cu jet de abur.
- Nu folosiţi niciodată aparatul dacă aveţi mâinile ude.

Pătrunderea lichidelor în interiorul sistemului de iluminare, al elementelor de comandă sau al orificiilor de ventilare interioare poate fi periculoasă.
- Apa de spălare nu trebuie să pătrundă în interiorul sistemului de iluminare, al elementelor de comandă sau al orificiilor de ventilare interioare.

ATENŢIE
Agenţii de curăţare neadecvaţi pot deteriora suprafaţa aparatului.
- Nu folosiţi niciodată bureţi din sârmă sau bureţi de vase duri.
- Nu folosiţi mijloace de curăţare ascuţite sau abrazive.
- Nu folosiţi agenţi de curăţare cu conţinut mare de alcool.

Nu curăţaţi piesele din dotare şi accesoriile în maşina de spălat vase, în caz contrar, acestea se pot deforma sau decolora.
- Nu curăţaţi niciodată piesele din dotare şi accesoriile în maşina de spălat vase.

1. Pregătiţi aparatul în vederea curăţării. →*Pagina 22*

2. Curățați aparatul, piesele, accesoriile şi garniturile uşii utilizând o lavetă, apă călduță şi un detergent cu pH neutru.
3. Apoi ştergeți temeinic cu o lavetă moale şi uscată.
4. Introduceți piesele şi componentele demontabile ale aparatului.
5. Racordați aparatul la rețeaua de alimentare cu energie electrică. →*Pagina 11*
6. Depozitați alimentele.

13.3 Scoaterea pieselor din dotare

Dacă doriți să curățați temeninic piesele din dotarea aparatului, scoateți-le mai întâi din aparat.

Scoaterea suportului

- Ridicați raftul în față ①, trageți-l şi scoateți-l ②.

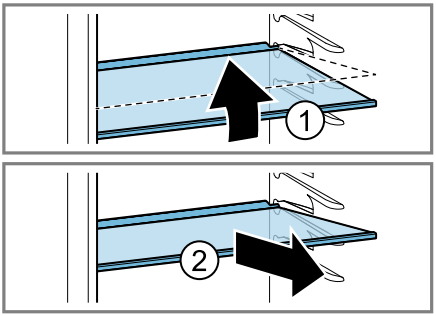

Scoaterea suportului variabil

- Rabatați în sus ambele părți ale suportului ①, scoateți-le împreună ②, iar apoi extrageți şina ③.

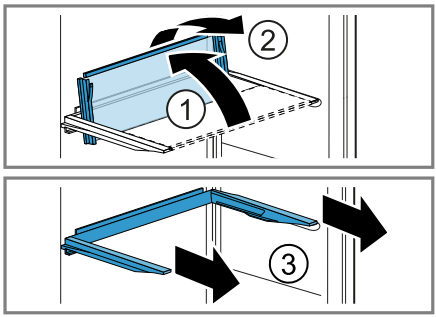

Scoaterea sertarului de depozitare

1. Trageți până la opritor sertarul de depozitare.
2. Ridicați spre înainte sertarul de depozitare ① şi scoateți-l ②.

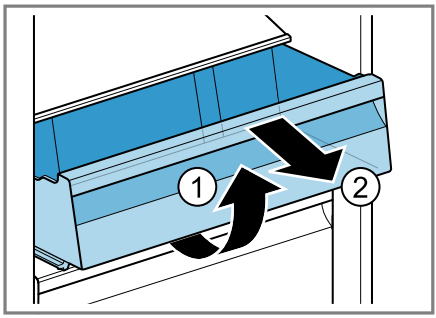

Scoaterea sertarului pentru fructe şi legume

1. Trageți până la opritor sertarul pentru fructe şi legume.
2. Ridicați spre înainte sertarul pentru fructe şi legume ① şi scoateți-l ②.

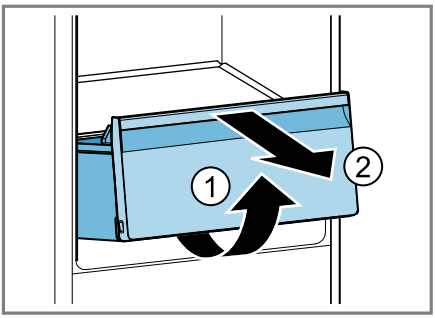

Scoaterea sertarului pentru alimente congelate

1. Trageți afară până la opritor sertarul pentru alimente congelate.
2. Ridicați din față sertarul pentru alimente congelate ① şi scoateți-l ②.

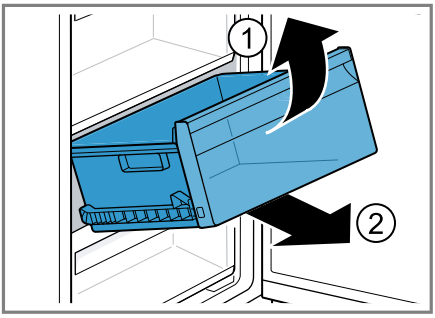

Demontarea părții frontale a sertarului

Pentru o curățare optimă, puteți demonta partea frontală a sertarului pentru fructe şi legume şi a sertarului cu alimentele congelate.

- Apăsați cârligele de fixare ale sertarului ① şi demontați partea frontală a sertarului printr-o mişcare de rotație a acestuia ②.

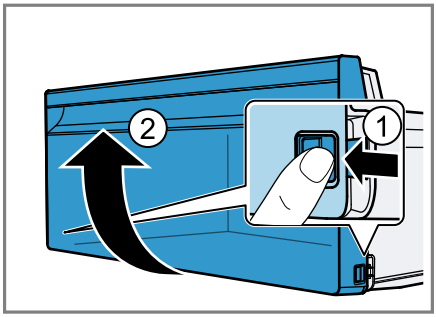

13.4 Demontarea componentelor aparatului

Dacă doriți să curățați temeinic aparatul, puteți demonta anumite componente ale acestuia.

Demontarea şinei suportului de pe uşă

- Ridicați şina suportului de pe uşă şi scoateți-o.

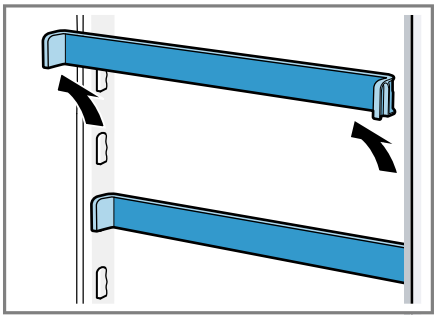

14 Remediați defecțiunile

Defecțiunile minore pot fi remediate chiar de dumneavoastră. Înainte de a contacta unitatea de service, consultați informațiile privind remedierea defecțiunilor. Astfel evitați cheltuielile inutile.

⚠ AVERTISMENT
Pericol de electrocutare!
Reparațiile executate incorect sunt periculoase.
- Numai personalul de specialitate are permisiunea de a efectua lucrări de reparații la nivelul aparatului.
- La reparația aparatului trebuie utilizate numai piese de schimb originale.
- Dacă se deteriorează cablul de racordare la rețea al acestui aparat, acesta trebuie înlocuit de către producător, de către serviciul său pentru clienți sau de către o persoană calificată în mod similar, pentru a evita pericolele.

Defecțiune	Cauzele şi remedierea defectelor
Aparatul nu răceşte, indicatoarele şi sistemul de iluminare se aprind.	Modul Demo este activat. **1.** Deconectați aparatul. →*Pagina 16* **2.** Aşteptați 2 minute. **3.** Reporniți aparatul. →*Pagina 15* **4.** Aşteptați 1 minut, iar apoi mențineți apăsat **super cool** până când sunt emise 4 semnale acustice. **5.** După scurt timp, verificați dacă aparatul răceşte.
Sistemul de iluminare cu LED-uri nu funcționează.	Sunt posibile diverse cauze. ▸ Contactați unitatea de service abilitată. Numărul de telefon al unității de service abilitate este specificat în lista cu unitățile de service abilitate anexată.
Sistemul de răcire porneşte prea des şi pornirea durează mai mult.	Aparatul a fost deschis frecvent. ▸ Nu deschideți inutil uşa aparatului.
	Orificiile de ventilare exterioare sunt acoperite. ▸ Îndepărtați blocajele de la orificiile de ventilare exterioare.
	Nu este o defecțiune. Răcitoarele moderne se deconectează mai frecvent şi sunt dotate cu diverse trepte de putere, pentru a asigura o răcire eficientă. ▸ Îndepărtați blocajele de la orificiile de ventilare exterioare. ▸ Amplasați aparatul la o distanță cât mare posibil față de calorifere, aragazuri şi de alte surse de căldură. Evitați expunerea îndelungată a aparatului la radiațiile solare directe. ▸ Deschideți uşa aparatului doar cât este strict necesar. ▸ Lăsați preparatele şi băuturile calde să se răcească mai întâi, înainte de a le introduce în aparat.

Defecțiune	Cauzele şi remedierea defectelor
Pe panoul posterior al compartimentului de răcire se formează un strat de gheață.	Nu este o defecțiune. Aparatele de răcire moderne au o temperatură uniformă în compartimentul de răcire. Panoul posterior al compartimentului de răcire este deongelat automat cu regularitate.  ▸ Deschideți uşa aparatului doar cât este strict necesar. ▸ Împachetați ermetic alimentele sau acoperiți-le. ▸ Lăsați preparatele şi băuturile calde să se răcească mai întâi, înainte de a le introduce în aparat. ▸ Lăsați întotdeauna puțin spațiu între alimente şi panourile interioare ale aparatului.
Pereții laterali ai aparatului sunt calzi.	Nu este o defecțiune. Pereții laterali sunt parcurşi de conducte care se încălzesc în timpul procesului de răcire. Mobilierul aflat în contact cu aparatul nu suferă deteriorări din cauza căldurii. Nu sunt necesare intervenții.
Emis un semnal sonor de avertizare, indicatorul de temperatură (al compartimentului frigider), "alarm off" şi bara luminoasă se aprind intermitent. Alarma uşii este activată.	Uşa compartimentului frigider este deschisă. ▸ Închideți uşa compartimentului frigider.
Este emis un semnal sonor de avertizare, indicatorul de temperatură (al compartimentului congelator), "alarm off" şi bara luminoasă se aprind intermitent. Alarma uşii este activată.	Uşa congelatorului este deschisă. ▸ Închideți uşa congelatorului.

Defecțiune	Cauzele şi remedierea defectelor
Toate indicatoarele de temperatură şi "alarm off" se aprind.	Un senzor este defect. ▸ Contactați unitatea de service abilitată. Numărul de telefon al unității de service abilitate este specificat în lista cu unitățile de service abilitate anexată.
Este emis un semnal sonor de avertizare, temperatura setată (a compartimentului congelator) "alarm off" şi bara luminoasă se aprind intermitent. Alarma de temperatură este activată.	Sunt posibile diverse cauze. ▸ Apăsați pe **alarm off**. ✔ Alarma se deconectează.
	Orificiile de ventilare exterioare sunt acoperite. ▸ Îndepărtați blocajele de la orificiile de ventilare exterioare.
	Au fost depozitate cantități mai mari de alimente proaspete. ▸ Nu depăşiți capacitatea maximă de congelare. → *"Capacitatea de congelare", Pagina 20*
Temperatura setată nu este atinsă. Funcția de dezghețare complet automată nu mai funcționează.	Uşa congelatorului a fost lăsată deschisă pentru un interval mare de timp. Vaporizatorul (generatorul de frig) din sistemul NoFrost prezintă depuneri foarte mari de gheață. **Cerință:** Alimentele congelate trebuie izolate temeinic şi depozitate într-un loc răcoros. **1.** Deconectați aparatul. →*Pagina 16* **2.** Decuplați aparatul de la rețeaua de alimentare cu energie electrică. Scoateție din priză ştecherul cablului de alimentare cu energie electrică sau decuplați siguranța de la tabloul de siguranțe. **3.** Contactați unitatea de service abilitată. Numărul de telefon al unității de service abilitate este specificat în lista cu unitățile de service abilitate anexată.
Temperatura se abate considerabil de la valoarea setată.	Sunt posibile diverse cauze. **1.** Deconectați aparatul. →*Pagina 16* **2.** Reconectați aparatul după aproximativ 5 minute. →*Pagina 15* ▸ Dacă temperatura este prea ridicată, verificați-o din nou după câteva ore. ▸ Dacă temperatura este prea scăzută, verificați-o din nou în ziua următoare.
Pe suprafața aparatului şi pe rafturile din aparat se formează apă de condens.	Apa conținută de aerul cald şi umed se condensează pe suprafețele mai reci ale aparatului. **1.** Ştergeți apa de dezghețare cu o lavetă moale, uscată.

Defecțiune	Cauzele şi remedierea defectelor
Pe suprafața aparatului şi pe rafturile din aparat se formează apă de condens.	**2.** Deschideți aparatul pentru un timp cât mai scurt posibil. **3.** Asigurați-vă că aparatul este închis tot timpul corect.
În sertarul pentru fructe şi legume se acumulează adesea multă apă de condens.	În funcție de cantitatea şi de alimentele depozitate, în sertarul pentru fructe şi legume se formează apă de condens. **1.** Scoateți sertarul pentru fructe şi legume. *→ Pagina 24* **2.** Scoateți clipsurile de aerisire ① şi introduceți-le invers ②. 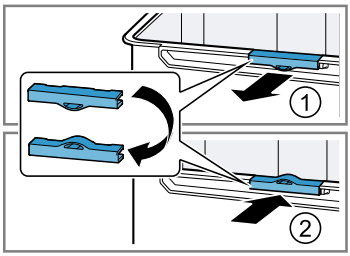
Aparatul emite un zumzet, un zgomot de bolboroseală, zbârnâit, gâlgâit, de clic sau pocnituri.	Nu este o defecțiune. Unul dintre motoare este în funcțiune, de exemplu, sistemul de răcire, ventilatorul. Agentul frigorific curge prin țevi. Motorul, comutatorul sau ventilele magnetice pornesc sau se opresc. Are loc dezghețarea automată. Nu sunt necesare intervenții.
Aparatul generează zgomote.	Aparatul nu este poziționat drept. ▸ Îndreptați aparatul cu ajutorul unei nivele cu bulă cu aer şi al picioarelor filetate.
	Aparatul nu este montat liber. ▸ Respectați distanțele minime ale aparatului.
	Piesele din dotare se clatină sau se înțepenesc. ▸ Verificați dacă piesele din dotare pot fi demontate şi montați-le la loc dacă este cazul.
	Sticlele sau vasele se ating. ▸ Poziționați sticlele sau vasele la distanță unele față de celelalte.
	Super-congelare este activată. Nu sunt necesare intervenții.

14.1 Pană de curent

În timpul unei pene de curent, temperatura din aparat creşte, astfel încât durata de depozitare se scurtează, iar calitatea alimentelor congelate scade.

Pe site-ul nostru web pentru aparatul dumneavoastră găsiți, în datele tehnice, durata de depozitare a alimentelor congelate în cazul unei defecțiuni.

Observații

- În timpul unei pene de curent deschideți cât mai puțin aparatul şi nu depozitați alte alimente.
- Verificați calitatea alimentelor imediat după încetarea penei de curent.
  - Eliminați ca deşeu alimentele care s-au decongelat parțial şi au o temperatură mai mare de 5 °C.
  - Fierbeți sau prăjiți alimentele decongelate parțial şi consumați-le sau recongelați-le.

14.2 Efectuarea autotestării aparatului

Aparatul este dotat cu un sistem de autotestare care indică defecțiunile care pot fi remediate de unitatea service.

1. Deconectați aparatul. →*Pagina 16*
2. Deconectați aparatul de la rețeaua de alimentare cu energie electrică. Scoateți din priză fişa cablului de alimentare cu energie electrică sau deconectați siguranța de la tabloul de siguranțe.
3. După 5 minute, racordați din nou aparatul la rețeaua de alimentare cu energie electrică. →*Pagina 11*
4. În decurs de un minut de la conectare, mențineți apăsată tasta **super cool** timp de 3 până la 5ºsecunde, până când este emis un semnal sonor.

✔ Dacă, după finalizarea programului de autotestare a aparatului, sunt emise 2 semnale acustice, iar indicatorul temperaturii prezintă temperatura setată, înseamnă că senzorii de temperatură ai aparatului sunt în regulă. Aparatul comută la regimul normal de funcționare.

✔ Contactați unitatea de service dacă, după finalizarea programului de autotestare a aparatului, sunt emise 5 semnale sonore, iar LED-urile indicatorului de temperatură au o luminozitate diferită. LED-urile oferă unității de service indicii cu privire la defecțiunea existentă.

15 Depozitarea şi eliminarea

15.1 Scoaterea din funcțiune a aparatului

1. Deconectați aparatul. →*Pagina 16*
2. Deconectați aparatul de la rețeaua de alimentare cu energie electrică. Scoateți din priză fişa cablului de alimentare cu energie electrică sau deconectați siguranța de la tabloul de siguranțe.
3. Scoateți toate alimentele.
4. Curățați aparatul. →*Pagina 22*
5. **ATENȚIE –** Obiectele prinse între uşă şi carcasă pot deteriora balamaua uşii.
   - ▸ Deschideți uşa până când această rămâne deschisă.
   - ▸ Nu fixați obiecte între uşă şi carcasă.

   Pentru a asigura ventilarea spațiului interior al aparatului, lăsați uşa acestuia deschisă.

15.2 Predarea aparatului vechi

Datorită reciclării ecologice se pot refolosi materii prime valoroase.

⚠ AVERTISMENT
Pericol de afectare a sănătății!
Copii se pot închide în maşină şi astfel îşi pot pune viața în pericol.
- ▸ Pentru a îngreuna intrarea copiilor nu se scot etajerele şi recipientele din aparat.
- ▸ Nu lăsați aparatul scos din uz la îndemâna copiilor.

⚠ AVERTISMENT
Pericol de incendiu!
În cazul deteriorării țevilor, se pot produce scurgeri de agent frigorific inflamabil şi gaze toxice, care se pot aprinde.
- ▸ Nu deteriorați tubulatura circuitului de agent frigorific şi izolația.

1. Scoateți ştecherul cablului de racordare la rețea din priză.
2. Separați cablul de alimentare.
3. Eliminați în mod ecologic aparatul. Informații despre modalitățile curente de eliminare ecologică a aparatelor pot fi obținute de la distribuitorii comerciali de specialitate, dar şi de la primăria sau administrația locală.



Acest aparat este marcat corespunzător directivei europene 2012/19/UE în privința aparatelor electrice şi electronice vechi (waste electrical and electronic equipment – WEEE).
Directiva prescrie cadrul pentru o preluare înapoi, valabilă în întreaga UE, şi valorificarea aparatelor vechi.

16 Serviciul clienți

Piesele de schimb originale, relevante pentru siguranță, conform Regulamentului corespunzător referitor la designul ecologic, se procură de la unitatea noastră de service abilitată, pentru o durată de minim 10 ani de la punerea în circulație în interiorul Spațiului Economic European.
În plus, de la unitatea noastră de service abilitată puteți achiziționa şi alte piese de schimb originale, care sunt relevante pentru siguranță şi care sunt disponibile pentru achiziționare timp de până la 15 ani de la punerea aparatului pe piață.
Pentru informații suplimentare, contactați unitatea noastră de service abilitată.

Observație: Reparațiile efectuate de personalul din cadrul unității de service abilitate, în condițiile de garanție impuse de producător la locul utilizării, sunt gratuite. Durata minimă a garanției (garanția producătorului pentru consumatorii privați) în Spațiul Economic European este de 2 ani, în conformitate cu condițiile de garanție valabile local. Condițiile de garanție nu au efect asupra altor drepturi sau pretenții care vi se cuvin în virtutea legislației locale.

Informații detaliate despre perioada şi condițiile de garanție din țara dumneavoastră pot fi găsite, prin intermediul codului QR, pe documentul anexat referitor la contactele pentru service şi condițiile de garanție, la distribuitorul local sau la unitatea noastră de service abilitată sau pe site-ul nostru web.
Datele de contact ale unității de service abilitate pot fi găsite, prin scanarea codului QR, pe documentul anexat referitor la contactele pentru servi-

ce și condițiile de garanție, precum și pe site-ul nostru web.

16.1 Număr de produs (E-Nr.), număr de fabricație (FD) şi număr de ordine (Z-Nr.)

Dacă apelați la serviciul pentru clienți, trebuie să menționați numărul de identificare a produsului (E-Nr.), numărul de fabricație (FD) și numărul de ordine (Z-Nr.), pe care le găsiți pe plăcuța de identificare a aparatului.
→ *"Aparatul", Fig.* **1** / 6 *Pagina 13*
Pentru găsi rapid şi uşor datele aparatului dvs. şi numărul de telefon al serviciului pentru clienți le puteți nota undeva să le aveți la îndemână.

17 Date tehnice

Pe plăcuța cu date tehnice se găsesc date referitoare la agentul frigorific, la capacitatea utilă şi alte date tehnice.
→ *"Aparatul", Fig.* **1** / 6 *Pagina 13*
Pentru mai multe informații privind modelul dvs. accesați site-ul web *https://eprel.ec.europa.eu/*[1]. Acest site web are o legătură la baza de date EPREL oficială a UE, pentru înregistrarea produselor. Urmați instrucțiunile din secțiunea de căutare a modelului. Identificatorul de model constă din caracterele din partea stângă a barei înclinate din numărul de produs (E-Nr.) de pe plăcuța cu date tehnice. Alternativ, identificatorul de model se găseşte şi în prima linie a etichetei energetice UE.
Numărul surselor de iluminare disponibile depinde de model.
Acest produs are o sursă de iluminare din clasa de eficiență energetică E.
Acest produs are o sursă de iluminare din clasa de eficiență energetică F.
Sursele de iluminare sunt disponibile ca piese de schimb și trebuie înlocuite numai de un personal de specialitate instruit în acest scop.

17.1 Informații despre software-ul gratuit şi Open Source

Acest produs conține componente de software care sunt licențiate de deținătorii drepturilor de autor ca software gratuit sau open source.
Informațiile corespunzătoare privind licența sunt stocate în aparatul electrocasnic. Accesul la informațiile corespunzătoare privind licența este disponibil şi prin intermediul aplicației Home Connect: „Profil -> Mențiuni legale -> Informații privind licența“. [2]
Puteți descărca informațiile privind licența și de pe site-ul web al produsului de marcă. (Căutați pe site-ul web al produsului dumneavoastră modelul dumneavoastră de aparat şi alte documente.) Alternativ, puteți solicita informațiile corespunzătoare de la ossrequest@bshg.com sau de la BSH Hausgeräte GmbH, Carl-Wery-Str. 34, D-81739 München.
Codul sursă aferent este disponibil la cerere.
Vă rugăm să trimiteți solicitarea la ossrequest@bshg.com sau BSH Hausgeräte GmbH, Carl-Wery-Str. 34, D-81739 München.
Subiect: „OSSREQUEST“

[1] Este valabil numai pentru țările din Spațiul Economic European
[2] În funcție de dotările aparatului

Costurile pentru procesarea solicitării se facturează. Această ofertă este valabilă timp de trei ani de la data achiziționării, respectiv cel puțin pentru perioada în care oferim asistență şi piese de schimb pentru aparatul corespunzător.

18 Declarație de conformitate

Prin prezenta, BSH Hausgeräte GmbH declară că aparatul este în conformitate cu cerințele de bază şi cu celelalte dispoziții relevante ale directivei 2014/53/EU.
O declarație de conformitate RED detaliată este disponibilă pe internet, pe site-ul web *www.bosch-home.com*, pe pagina de produs a aparatului, în secțiunea destinată documentelor suplimentare.

CE

Bandă de 2,4 GHz (2400–2483,5 MHz): max. 100 mW
Bandă de 5 GHz (5150–5350 MHz + 5470–5725 MHz): max. 130 mW

	BE	BG	CZ	DK	DE	EE	IE	EL	ES
	FR	HR	IT	CY	LI	LV	LT	LU	HU
	MT	NL	AT	PL	PT	RO	SI	SK	FI
	SE	NO	CH	TR	IS	UK (NI)			
5 GHz WLAN (Wi-Fi): Numai pentru utilizare în spații interioare.									

AL	BA	MD	ME	MK	RS	UK	UA
5 GHz WLAN (Wi-Fi): Numai pentru utilizare în spații interioare.							

Vă mulțumim că ați achiziționat un aparat Bosch!

Înregistrați-vă acum noul dvs. aparat la MyBosch și profitați direct de:

- **Recomandări și sfaturi de specialitate pentru aparatul dvs**
- **Opțiuni de prelungire a garanției**
- **Reduceri pentru accesorii și piese de schimb**
- **Manual de utilizare digital și toate datele aparatului la îndemână**
- **Acces simplu la service pentru aparate electrocasnice de la Bosch**

Înregistrare gratuită și simplă – chiar și pe dispozitive mobile:
www.bosch-home.com/welcome

Aveți nevoie de ajutor? Îl veți găsi aici.

Consiliere de specialitate pentru aparatele dvs. Bosch, ajutor în caz de probleme sau o reparație executată de experții Bosch.

Aflați totul despre multiplele posibilități prin care vă poate sprijini Bosch:
www.bosch-home.com/service

Datele de contact sunt specificate în lista de service anexată.

BSH Hausgeräte GmbH
Carl-Wery-Straße 34
81739 München, GERMANY
www.bosch-home.com

A Bosch Company

9001833918 (060601)
ro