BOSCH

Register your new device on MyBosch now and get free benefits: **bosch-home.com/welcome**

MyBosch

Maşină de spălat rufe cu uscător

WNC254A0BY

[ro] Manual de utilizare şi instrucțiuni de instalare

Informații şi explicații suplimentare pot fi găsite online. Scanați codul QR de pe pagina de pornire.



Cuprins

1 Siguranța 3
1.1 Instrucțiuni generale 3
1.2 Utilizarea conform destinației 4
1.3 Limitare a cercului de utilizatori 4
1.4 Instalarea în siguranță 4
1.5 Utilizarea în siguranță 6
1.6 Curățarea şi întreținerea în siguranță 9

2 Prevenirea pagubelor materiale 10

3 Protecția mediului şi economisirea 11
3.1 Predarea la deşeuri a ambalajului 11
3.2 Economisirea de energie şi resurse 11
3.3 Modul de economisire a energiei electrice 11

4 Instalarea şi conectarea 11
4.1 Despachetarea aparatului 11
4.2 Volumul de livrare 12
4.3 Cerințe privind locul de instalare 12
4.4 Îndepărtarea siguranțelor de transport 13
4.5 Conectarea aparatului 14
4.6 Îndreptarea aparatului 15

5 Înainte de prima utilizare 16
5.1 Pornirea procesului de evacuare a apei reziduale 16

6 Cunoaşterea 17
6.1 Aparatul 17
6.2 Sertar pentru detergent 17
6.3 Panoul de comandă 18
6.4 Logica de funcționare 18

7 Afişajul 20

8 Taste 22

9 Programe 25

10 Accesorii 29

11 Rufe 30
11.1 Pregătirea rufelor 30
11.2 Simbolurile de pe etichetele de îngrijire 30

12 Detergentul şi produsele de îngrijire 31

13 Utilizarea de bază 31
13.1 Porniți aparatul 31
13.2 Setarea programului 31
13.3 Stocarea setărilor programului 31
13.4 Deschiderea hubloului 32
13.5 Introducerea rufelor 32
13.6 Pornirea programului 32
13.7 Adăugarea de rufe 32
13.8 Întreruperea programuli de spălare 33
13.9 Întrerupere program de uscare 33
13.10 Scoaterea rufelor 33
13.11 Comutarea aparatului pe modul de standby 33

14 Obiectivul de uscare 33
14.1 Modificarea obiectivului de uscare 33

15 Sistem de siguranță împotriva accesului copiilor 34
15.1 Activarea sistemului de siguranță împotriva accesului copiilor 34

15.2 Dezactivarea sistemului de siguranță împotriva accesului copiilor 34

16 Sistemul inteligent de dozare 34
16.1 Umplerea recipientelor de dozare cu detergent lichid şi balsam de rufe 34
16.2 Utilizarea compartimentului pentru dozare manuală 35
16.3 Schimbarea poziției recipientului de dozare ❀/◊ 35
16.4 Setarea cantității de dozare de bază 35

17 Home Connect 36
17.1 Configurarea Home Connect 36
17.2 Dezactivarea funcției Wi-Fi de la aparat 36
17.3 Activarea funcției Wi-Fi de la aparat 36
17.4 Instalarea actualizărilor de software 37
17.5 Restabilirea setărilor de rețea ale aparatului 37
17.6 Pornirea de la distanță 37
17.7 Protecția datelor 37

18 Setările de bază 38
18.1 Prezentare generală a setărilor de bază 38
18.2 Modificarea setărilor de bază 38

19 Curățare şi îngrijire 38
19.1 Curățarea tamburului şi îndepărtarea scamelor 39
19.2 Curățarea sertarului pentru detergent 39
19.3 Curățarea pompei pentru soluția de spălare 41
19.4 Curățarea manşonului din cauciuc 43

20 Remediați defecțiunile 44
20.1 Deblocarea de urgență 51

21 Transport, depozitare şi eliminare 52
21.1 Demontarea aparatului 52
21.2 Fixarea siguranțelor de transport 52
21.3 Repunerea în funcțiune a aparatului 52
21.4 Predarea aparatului vechi 52

22 Serviciul clienți 53
22.1 Număr de produs (E-Nr.), număr de fabricație (FD) şi număr de ordine (Z-Nr.) 53
22.2 Garanția AQUA-STOP 53

23 Valori de consum 54

24 Date tehnice 55
24.1 Informații despre software-ul gratuit şi Open Source 56

25 Declarație de conformitate 57

⚠ 1 Siguranța

Respectați următoarele instrucțiuni de siguranță.

1.1 Instrucțiuni generale



- Citiți cu atenție acest manual.

- Păstrați instrucțiunile, precum şi informațiile producătorului în vederea utilizării ulterioare sau înmânării acestora următorului proprietar.
- Nu este permisă punerea în funcțiune a aparatului dacă acesta a fost deteriorat în timpul transportului.

1.2 Utilizarea conform destinației

Utilizați acest aparat numai:
- pentru spălarea articolelor textile care pot fi spălate în maşina de spălat rufe şi articolelor din lână cu recomandare de spălare manuală pe eticheta de îngrijire.
- cu apă de la robinet şi detergenți şi produse de îngrijire disponibile în comerț, adecvate pentru maşinile de spălat rufe.
- pentru uscarea şi împrospătarea articolelor textile adecvate pentru uscarea în uscătorul de rufe şi pentru spălarea cu apă.
- în locuința proprie şi în încăperi închise din mediul casnic.
- până la o înălțime de până la 4000 m deasupra nivelului mării.

1.3 Limitare a cercului de utilizatori

Acest aparat poate fi folosit de copii cu vârsta de peste 8 ani şi de persoane cu capacități fizice, senzoriale sau mintale reduse sau fără experiență şi/sau cunoştințe numai dacă sunt supravegheați sau au fost instruiți referitor la utilizarea în siguranță a aparatului şi au înțeles pericolele care rezultă din aceasta.
Copiii nu trebuie lăsați să se joace cu aparatul.
Curățarea şi întreținerea curentă efectuată de utilizator nu sunt permise copiilor dacă nu sunt supravegheați.
Nu permiteți accesul copiilor cu vârsta de sub 3 ani şi animalelor de companie în apropierea aparatului.

1.4 Instalarea în siguranță

⚠ AVERTISMENT – Pericol de electrocutare!
Instalările executate incorect sunt periculoase.
- ▸ Aparatul se va conecta şi utiliza numai conform datelor de pe plăcuța cu date tehnice.
- ▸ Aparatul se va racorda doar la o priză de curent alternativ cu împământare, instalată regulamentar.

- Sistemul de protecție a instalației de alimentare cu energie electrică a clădirii trebuie să fie instalat corect. Instalația trebuie să dispună de un cablu cu o secțiune suficient de mare.
- La utilizarea unui dispozitiv de protecție la curenți reziduali diferențiali va fi utilizat numai un tip cu acest semn .
- Nu racordați aparatul la o altă sursă de comutare, de exemplu, la un comutator temporizat sau la un sistem de comandă de la distanță.
- Nu conectați niciodată aparatul la un sistem de alimentare electrică care este conectat şi deconectat cu regularitate de furnizorul de energie electrică.
- După montarea aparatului, ştecherul cablului de alimentare electrică trebuie să fie accesibil; dacă accesul liber nu este posibil, în instalația electrică permanentă trebuie să fie montat un separator de faze pentru toții polii conform condițiilor din dispozițiile de instalare.
- La amplasarea aparatului acordați atenție cablului de alimentare de la rețea să nu fie înțepenit într-un loc sau deteriorat.

O izolație deteriorată a cablului de alimentare electrică este periculoasă.

- Cablul de alimentare electrică nu trebuie să intre niciodată în contact cu surse de căldură sau cu componentele fierbinți ale aparatului.
- Cablul de alimentare electrică nu trebuie să intre niciodată în contact cu vârfuri sau muchii ascuțite.
- Nu este permisă îndoirea, strangularea sau modificarea cablului de alimentare electrică.

⚠ AVERTISMENT – Pericol de incendiu!

Utilizarea unui cablu prelungitor de alimentare electrică sau a unui adaptor neadecvat este periculoasă.

- Nu utilizați prelungitoare sau blocuri de prize multiple.
- Utilizați numai adaptoare şi cabluri de alimentare de la rețea care au fost avizate de producător.
- În cazul în care cablul de alimentare de la rețea este prea scurt şi nu aveți la dispoziție un cablu de alimentare de la rețea mai lung contactați un atelier specializat în domeniul electric pentru a adapta instalația electrică din casă.

⚠ AVERTISMENT – Pericol de rănire!

Greutatea mare a aparatului poate conduce la vătămări în momentul ridicării acestuia.

- ▸ Nu ridicați singur aparatul.

⚠ AVERTISMENT – Pericol de asfixiere!

Copiii se pot înfăşura în ambalaj sau şi-l pot trage pe cap, asfixiindu-se.

- ▸ Nu lăsați copii în apropierea ambalajului.
- ▸ Nu lăsați copii să se joace cu materialul de ambalaj.

⚠ PRECAUȚIE – Pericol de rănire!

În timpul funcționării, aparatul ar putea să vibreze sau să se deplaseze.

- ▸ Aşezați aparatul pe o suprafață curată, plană şi fixă.
- ▸ Îndreptați aparatul cu ajutorul picioruşelor acestuia şi al unei nivele cu bulă de aer.

În cazul aşezării necorespunzătoare a furtunurilor şi cablurilor de alimentare electrică există pericolul de împiedicare.

- ▸ Poziționați furtunurile şi cablurile de alimentare electrică astfel încât să nu existe pericolul de împiedicare.

Dacă aparatul este transportat fiind ținut de componentele proeminente, de exemplu, de hublou, aceste componente s-ar putea rupe.

- ▸ Nu transportați aparatul ținând-l de componentele proeminente.

⚠ PRECAUȚIE – Pericol de tăiere!

În cazul contactului cu marginile ascuțite ale aparatului pot rezulta răniri prin tăiere.

- ▸ Nu atingeți marginile ascuțite ale aparatului.
- ▸ În timpul instalării şi transportului aparatului purtați întotdeauna mănuşi de protecție.

1.5 Utilizarea în siguranță

⚠ AVERTISMENT – Pericol de electrocutare!

Un aparat deteriorat sau un cablu de alimentare de la rețea deteriorat este periculos.

- ▸ Nu utilizați niciodată un aparat deteriorat.

- Nu trageți niciodată de cablul de alimentare electrică pentru a deconecta aparatul de la rețeaua de alimentare electrică. Scoateți întotdeauna din priză ştecherul cablului de alimentare electrică.
- Dacă aparatul sau cablul de alimentare electrică este deteriorat, scoateți imediat ştecherul din priză sau decuplați siguranța din cutia cu siguranțe şi închideți robinetul de apă.
- Contactați unitatea de service abilitată. →*Pagina 53*

Pătrunderea umidității în interiorul aparatului poate provoca electrocutarea.

- Utilizați aparatul numai în spații închise.
- Nu expuneți niciodată aparatul la căldură şi umiditate excesive.
- Nu utilizați pentru curățarea aparatului aparate de curățat cu jet sub presiune sau cu jet de abur, furtunuri sau duşuri.

⚠ AVERTISMENT – Pericol de afectare a sănătății!

Copii se pot închide în maşină şi astfel îşi pot pune viața în pericol.

- Nu instalați aparatul în spatele unei uşi batante, care să blocheze sau să împiedice deschiderea uşii aparatului.
- În cazul aparatelor scoase din uz, scoateți din priză ştecherul cablului de alimentare electrică, apoi tăiați cablul de alimentare electrică şi distrugeți sistemul de blocare a uşii aparatului astfel încât uşa aparatului să nu mai poată fi blocată.

La centrifugarea rufelor de dimensiuni mai mari, impermeabile, se pot produce dezechilibrări, care pot cauza răniri.

- Nu spălați şi nu centrifugați în aparat rufe de dimensiuni mai mari, impermeabile, precum pături sau huse de saltea.

⚠ AVERTISMENT – Pericol de asfixiere!

Copii pot aspira sau înghiți piesele mici şi se pot asfixia.

- Nu lăsați copii în apropierea pieselor mici.
- Nu lăsați copii să se joace cu piesele mici.

⚠ AVERTISMENT – Pericol de explozie!

Pulberea de cărbune sau celelalte pulberi din jurul aparatului pot duce la producerea de explozii.

- Mențineți curată zona din jurul aparatului în timpul funcționării acestuia.

⚠ AVERTISMENT – Pericol de intoxicație!

Detergenții şi produsele de îngrijire pot provoca intoxicații în caz de ingerare.

- ▸ În cazul înghițirii accidentale, consultați un medic.
- ▸ Nu lăsați produsele de spălare şi de îngrijire la îndemâna copiilor.

⚠ AVERTISMENT – Pericol de explozie!

Articolele uşor inflamabile, precum brichetele sau chibriturile, se pot aprinde în timpul procesului de uscare.

- ▸ Înainte de începerea procesului de uscare, scoateți toate articolele uşor imflamabile din buzunarele rufelor.

Dacă rufele care nu au fost spălate au intrat în prealabil în contact cu solvenți, ulei, ceară, soluții pentru îndepărtat ceara, vopsea, grăsime sau soluții de îndepărtare a petelor, acestea se pot aprinde sau pot provoca explozii în timpul procesului de uscare.

- ▸ Nu uscați în aparat rufe care nu au fost spălate în prealabil.
- ▸ Înainte de uscare, spălați aceste rufe cu apă fierbinte şi detergent.
- ▸ Nu utilizați aparatul dacă rufele au fost curățate în prealabil cu substanțe chimice industriale.

Dacă rufele au fost tratate în prealabil cu produse de curățare cu conținut de solvenți, uşor inflamabile, acestea ar putea exploda în interiorul aparatului.

- ▸ Înainte de spălare, clătiți temeinic cu apă rufele pretratate.

⚠ AVERTISMENT – Pericol de incendiu!

În cazul întreruperii premature a procesului de uscare, rufele nu sunt răcite suficient şi se pot aprinde.

- ▸ Nu întrerupeți prematur programul de uscare.
- ▸ În cazul întreruperii premature a procesului de uscare, scoateți imediat rufele din aparat şi întindeți-le.

⚠ PRECAUȚIE – Pericol de rănire!

În cazul agățării de aparat sau urcării pe acesta, capacul s-ar putea rupe.

- ▸ Nu vă urcați pe aparat.

În cazul aşezării sau rezemării de de hibloul deschis al aparatului, aparatul s-ar putea răsturna.

- ▸ Nu vă aşezați pe şi nu vă sprijiniți de hubloul aparatului.

▸ Nu aşezați obiecte pe hubloul aparatului.

În cazul introducerii mâinilor în tamburul aflat în rotație se pot produce răniri.

▸ Înainte de a introduce mâinile în interiorul tamburului aşteptați ca acesta să se răcească complet.

⚠ PRECAUȚIE – Pericol de opărire!

La spălarea la temperaturi înalte, soluția de spălare se înfierbântă.

▸ Nu atingeți soluția de spălare fierbinte.

⚠ PRECAUȚIE – Pericol de arsuri chimice!

La deschiderea sertarului pentru detergent din acesta pot sări în afară particule de detergent şi de produs de îngrijire.

Contactul acestora cu ochii sau pielea se poate solda cu iritații.

▸ În cazul contactului ochilor sau pielii cu detergentul sau produsul de îngrijire, clătiți temeinic cu apă curată zonele afectate.
▸ În cazul înghițirii accidentale, consultați un medic.
▸ Nu lăsați produsele de spălare şi de îngrijire la îndemâna copiilor.

1.6 Curățarea şi întreținerea în siguranță

⚠ AVERTISMENT – Pericol de electrocutare!

Reparațiile executate incorect sunt periculoase.

▸ Nu modificați niciodată din punct de vedere tehnic aparatul sau caracteristicile aparatului.
▸ Numai personalul de specialitate are permisiunea de a efectua lucrări de reparații la nivelul aparatului.
▸ La reparația aparatului trebuie utilizate numai piese de schimb originale.
▸ Dacă se deteriorează cablul de racordare la rețea al acestui aparat, acesta trebuie înlocuit de către producător, de către serviciul său pentru clienți sau de către o persoană calificată în mod similar, pentru a evita pericolele.

Pătrunderea umidității în interiorul aparatului poate provoca electrocutarea.

▸ Înainte de curățare, scoateți ştecherul din priză sau decuplați siguranțele de la tabloul de siguranțe.
▸ Nu utilizați pentru curățarea aparatului aparate de curățat cu jet sub presiune sau cu jet de abur, furtunuri sau duşuri.

⚠ AVERTISMENT – Pericol de rănire!
Utilizarea de piese de schimb şi accesorii neoriginale comportă pericole.
- ▸ Utilizați numai piese de schimb şi accesorii originale furnizate de producător.

⚠ AVERTISMENT – Pericol de intoxicație!
În cazul utilizării unor produse de curățare care conțin solvenți se pot elibera vapori toxici.
- ▸ Nu folosiți produse de curățare care conțin solvenți.

2 Prevenirea pagubelor materiale

ATENȚIE
Dozarea necorespunzătoare a balsamurilor, detergenților, produselor de îngrijire şi produselor de curățare poate afecta funcționarea aparatului.
- ▸ Respectați indicațiile producătorului privind dozarea.

Depăşirea volumului maxim de încărcare afectează funcționarea aparatului.
- ▸ Respectați şi nu depăşiți cantitatea maximă de încărcare pentru fiecare program.
  → *"Programe", Pagina 25*

La uscare, materialele spongioase sau din cauciuc spongios se pot deforma sau topi.
- ▸ Nu uscați rufe care conțin materiale spongioase sau cauciuc spongios.

Pentru transport, aparatul este asigurat cu siguranțe de transport.
Siguranțele de transport nescoase pot duce la producerea de pagube materiale şi deteriorări ale aparatului.
- ▸ Înainte de punrea în funcțiune a aparatului, scoateți toate siguranțele de transport şi păstrați-le.
- ▸ Înainte de fiecare operațiune de transport, montați toate siguranțele de transport pentru a evita producerea de deteriorări.

Racordarea necorespunzătoare a furtunului de alimentare cu apă poate provoca prejudicii materiale.
- ▸ Strângeți ferm şuruburile de la sistemul de alimentare cu apă.
- ▸ Racordați furtunul de alimentare cu apă direct la robinetul de apă, fără elemente de legătură suplimentare, precum adaptoare, prelungitoare sau supape.
- ▸ Carcasa supapei furtunului de alimentare cu apă nu se află în contact cu mediul şi nu este exercitată nicio presiune exterioară asupra acesteia.
- ▸ Aveți grijă ca diametrul interior al robinetului de apă să fie de cel puțin 17 mm.
- ▸ Asigurați-vă că lungimea filetului de la racordul pentru robinetul de apă este de cel puțin 10 mm.

O presiune prea mică sau prea mare a apei poate afecta funcționarea aparatului.
- ▸ Asigurați-vă că presiunea apei din instalația de alimentare cu apă este de cel puțin 100 kPa (1 bar) şi de maximum 1000 kPa (10 bari).
- ▸ Atunci când presiunea apei depăşeşte valoarea maximă, trebuie instalată o supapă de decompresie

între racordul pentru apă potabilă şi setul de furtunuri al aparatului.
- ▸ Nu racordați aparatul la bateria de amestec a unui încălzitor de apă menajeră fără presiune.

Furtunurile de apă modificate sau deteriorate pot cauza producerea de pagube materiale sau deteriorarea aparatului.
- ▸ Nu este permisă îndoirea, ştrangularea, modificarea sau tăierea furtunurilor de apă.
- ▸ Utilizați numai furtunurile de apă livrate împreună cu aparatul sau furtunuri de schimb originale.
- ▸ Nu reutilizați niciodată furtunurile de apă uzate.

Utilizarea cu apă contaminată sau prea fierbinte poate provoca prejudicii şi deteriorări ale aparatului.
- ▸ Utilizați aparatul exclusiv cu apă rece.

Agenții de curățare neadecvați pot deteriora suprafața aparatului.
- ▸ Nu folosiți mijloace de curățare ascuțite sau abrazive.
- ▸ Nu folosiți agenți de curățare cu conținut mare de alcool.
- ▸ Nu folosiți niciodată bureți din sârmă sau bureți de vase duri.
- ▸ Curățați aparatul numai cu apă şi cu o lavetă moale, umedă.
- ▸ Îndepărtați imediat toate resturile de detergent, umiditate sau reziduuri de pe aparat.

3 Protecția mediului şi economisirea

3.1 Predarea la deşeuri a ambalajului

Ambalajele sunt ecologice şi reciclabile.

- ▸ Eliminați componentele separat, în funcție de tipul acestora.

3.2 Economisirea de energie şi resurse

Dacă respectați aceste instrucțiuni, aparatul dvs. va consuma mai puțină energie electrică şi apă.
- ▪ Utilizați programul cu temperaturi scăzute şi durate mici, precum şi cucantitatea maximă de încărcare.
- ▪ Dozați detergentul în funcție de gradul de murdărie a rufelor. Dozarea detergentului
- ▪ Reduceți temperatura de spălare în cazul refelor cu un grad redus şi mediu de murdărie.
- ▪ Setați turația maximă de centrifugare dacă urmează ca rufele să fie uscate în aparat.
- ▪ Spălați rufele fără a le prespăla.

3.3 Modul de economisire a energiei electrice

Dacă nu utilizați aparatul pentru un interval de timp mai scurt, acesta trece automat în modul de economisire a energiei. Toate indicatoarele se sting, iar ⏻ se aprinde intermitent. Pentru a părăsi modul de economisire a energiei, utilizați din nou aparatul.
Dacă nu utilizați aparatul un interval de timp mai îndelungat, acesta trece automat în modul standby.

4 Instalarea şi conectarea

4.1 Despachetarea aparatului

ATENȚIE
Articolele rămase în tambur şi care nu sunt prevăzute pentru funcționa-

rea aparatului pot cauza prejudicii materiale şi deteriorări ale aparatului.
- ▸ Scoateţi din tambur aceste articole şi accesoriile furnizate înainte de a utiliza aparatul.

1. Îndepărtaţi complet ambalajul şi husele de protecţie de pe aparat. → *"Predarea la deşeuri a ambalajului", Pagina 11*
2. Verificaţi vizual dacă aparatul prezintă deteriorări.
3. Deschideţi hubloul. →*Pagina 32*
4. Scoateţi accesoriile din tambur.
5. Închideţi hubloul.

4.2 Volumul de livrare

După despachetare verificaţi ca livrarea să fie completă şi ca toate piesele să nu prezinte eventuale deteriorări din transport.

ATENŢIE
Utilizarea de accesorii incomplete sau defecte poate afecta funcţionarea aparatului sau poate provoca pagube materiale ori deteriorarea aparatului.
- ▸ Nu utilizaţi aparatul cu accesorii incomplete sau defecte.
- ▸ Înainte de a pune aparatul în funcţiune, introduceţi în acesta accesoriile corespunzătoare. → *"Accesorii", Pagina 29*

Observaţie: La aparat a fost efectuat din fabrică un test de funcţionare. De aceea, în aparat pot apărea pete de apă care sunt eliminate la primul ciclu de spălare.

Pachetul de livrare conţine:
- Maşină de spălat rufe cu uscător
- Documente însoţitoare
- Siguranţe de transport
- Capace de acoperire

4.3 Cerinţe privind locul de instalare

⚠ AVERTISMENT
Pericol de electrocutare!
Aparatul este prevăzut cu piese alimentate cu tensiune electrică. Atingerea pieselor alimentate cu tensiune electrică este periculoasă.
- ▸ Nu utilizaţi aparatul fără placa de acoperire.

⚠ AVERTISMENT
Pericol de rănire!
În cazul funcţionării pe un soclu, aparatul s-ar putea răsturna.
- ▸ Înainte de punerea în funcţiune a aparatului, fixaţi în mod obligatoriu picioruşele aparatului cu eclisele de prindere →*Pagina 29* furnizate de producător.

ATENŢIE
Apa reziduală din aparat poate provoca deteriorări.
- ▸ Nu montaţi şi nu utilizaţi aparatul în zone cu pericol de îngheţ sau în aer liber.

Dacă aparatul este înclinat la peste 40°, se poate scurge apă reziduală, care poate provoca prejudicii materiale.
- ▸ Înclinaţi cu atenţie aparatul.
- ▸ Transportaţi aparatul în poziţie verticală.

Locul de instalare	Cerinţe
Soclu 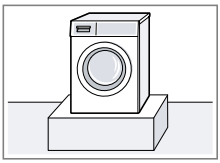	Fixaţi aparatul cu eclisele de prindere →*Pagina 29*.
Bârnă din lemn	Instalaţi aparatul pe o placă din

Locul de instalare	Cerințe
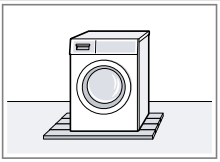	lemn rezistentă la apă (cu grosimea de minimum 30 mm), fixată cu şuruburi pe pardoseală.
Corp de bucătărie 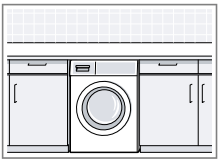	Amplasați aparatul numai sub un blat de lucru continuu, fixat ferm la dulapurile adiacente. Lățimea necesară a nişei: 60 cm.
Pe un perete 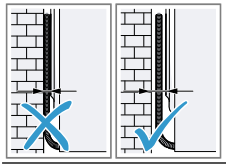	Nu prindeți cablurile de alimentare cu energie electrică şi furtunurile între perete şi aparat.

4.4 Îndepărtarea siguranțelor de transport

Aparatul este asigurat cu siguranțe pentru transport pe partea posterioară.

Observație: Păstrați şuruburile siguranțelor de transport şi manşoanele în vederea utilizării la pentru transportul ulterior.

1. Scoateți furtunul din suporturi.

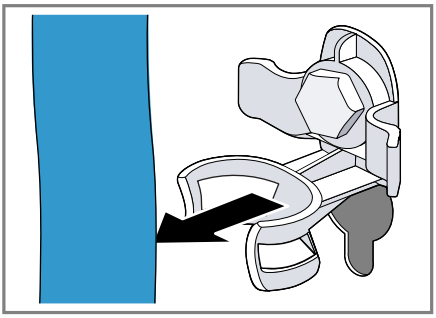

2. Desfaceți toate şuruburile de la cele 4 siguranțe pentru transport cu ajutorul unei chei pentru şuruburi, cu deschiderea de 13 mm ① şi scoateți-le ②.

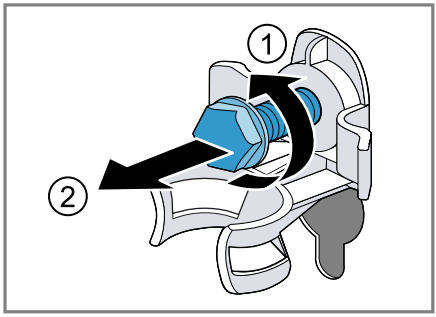

3. Scoateți cablul de alimentare electrică din suport.

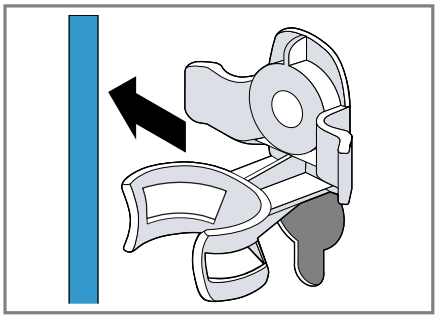

4. Scoateți cele 4 manşoane.

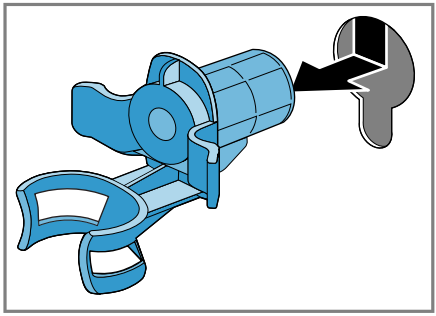

5. Aşezaţi cele 4 capace de acoperire ① şi împingeţi-le în jos ②.

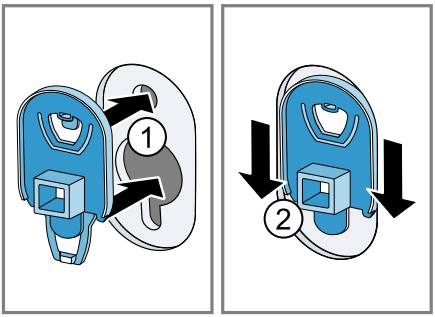

Observaţie: Pentru a fixa siguranţele pentru transport în interiorul aparatului în vederea transportării acestuia, efectuaţi în ordine inversă aceste operaţiuni.

4.5 Conectarea aparatului

Racordarea furtunului de alimentare cu apă

⚠ AVERTISMENT
Pericol de electrocutare!
Aparatul este prevăzut cu piese alimentate cu tensiune electrică.
Atingerea pieselor alimentate cu tensiune electrică este periculoasă.
- Nu scufundaţi supapa electrică Aquastop în apă.

ATENŢIE
Racordarea necorespunzătoare a furtunului de alimentare cu apă poate provoca prejudicii materiale.
- Strângeţi ferm şuruburile de la sistemul de alimentare cu apă.

1. Racordaţi furtunul pentru alimentare cu apă la robinetul de apă (26,4 mm = 3/4").

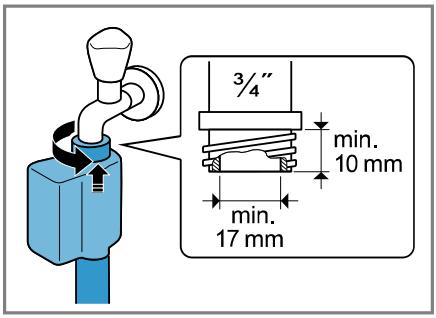

2. Deschideţi cu atenţie robinetul de apă verificând cu această ocazie etanşeitatea poziţiilor de racordare.

Modalităţile de racordare la sistemul de evacuare a apei

Aceste informaţii vă ajută să racordaţi aparatul la sistemul de evacuare a apei.

ATENŢIE
La evacuare, furtunul de eliminare a apei este supus unei presiuni şi se poate desprinde din racord.
- Asiguraţiţi furtunul de evacuare a apei împotriva desprinderii accidentale.

Dacă sistemul de scurgere este înfundat sau astupat, apa reziduală acumulată se poate scurge înapoi în aparat.
- Înainte de punerea în funcţiune a aparatului asiguraţi-vă că apa reziduală se scurge rapid şi eliminaţi înfundările.

Observaţie: Respectaţi înălţimile de pompare.
Înălţimile de pompare sunt următoarele: minimă: 60 cm, maximă: 100 cm

Sifon	Asiguraţi racordul cu ajutorul unui

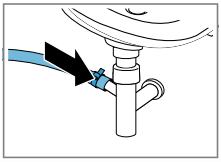	colier de furtun (24 - 40 mm).
Chiuvetă 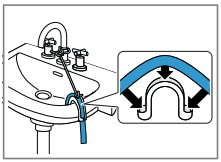	Fixaţi şi asiguraţi furtunul de evacuare a apei cu ajutorul unui cot. → *"Accesorii", Pagina 29*
Ţeavă din material plastic cu manşon din cauciuc 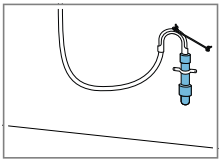	Fixaţi şi asiguraţi furtunul de evacuare a apei cu ajutorul unui cot. → *"Accesorii", Pagina 29*

Racordarea electrică a aparatului

Observaţie: Instalaţia electrică din locuinţa dumneavoastră pentru acest aparat trebuie să corespundă dispoziţiilor legale şi normelor privind siguranţa de la nivel local şi trebuie să fie prevăzută cu un întrerupător de circuit cu împământare.

1. Introduceţi ştecherul cablului de alimentare de la reţea al aparatului în priză.
   Datele cu privire la conectarea aparatului le găsiţi la Date tehnice →*Pagina 55*.
2. Verificaţi ca ştecherul de la reţea să fie fixat bine.

4.6 Îndreptarea aparatului

Pentru a reduce gomotele şi vibraţiile şi pentru a preveni deplasarea de pe loc a aparatului, acesta trebuie îndreptat corect.

1. Slăbiţi contrapiuliţele răsucindu-le în sens orar cu ajutorul unei chei pentru şuruburi, cu deschiderea de 17 mm.

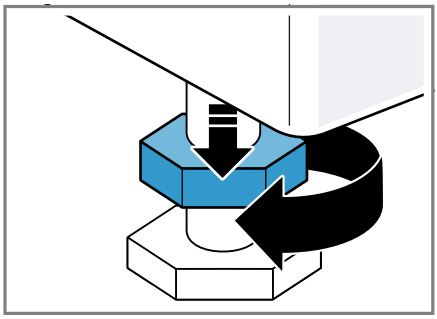

2. Pentru a echilibra aparatul, rotiţi picioruşele de reglare ale acestuia. Verificaţi poziţia aparatului cu ajutorul unei nivel cu bulă de aer.

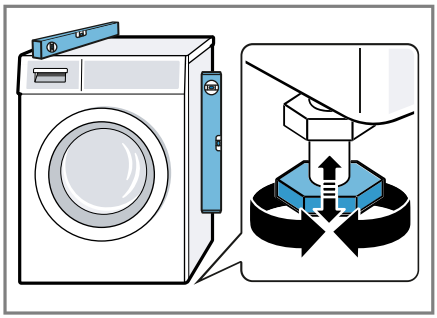

   Toate picioruşele aparatului trebuie să stea fix pe podea.
3. Strângeţi ferm contrapiuliţele pe carcasă, răsucindu-le în sens antio-

rar cu ajutorul unei chei pentru şuruburi, cu deschiderea de 17 mm.

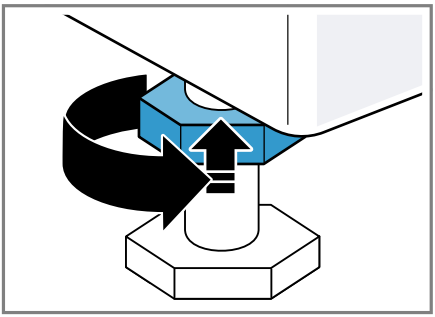

În acest timp, țineți ferm picioruşul aparatului şi nu-l deplasați pe înălțime.

5 Înainte de prima utilizare

Pregătiți aparatul pentru utilizare.

5.1 Pornirea procesului de evacuare a apei reziduale

Aparatul dumneavoastră a fost verificat amănunțit înainte de părăsirea fabricii. Pentru a elimin aposibilele reziduuri de apă de la verificare, porniți prima dată un proces de spălare fără rufe.

1. Apăsați pe ⏻.
   Procesul de conectare durează câteva secunde.
2. Setați programul **Cottons** ❀ **90 °C**.
3. Închideți hubloul.
4. Trageți sertarul pentru detergent.
5. Turnați o cantitate de aproximativ 1 litru de apă în compartimentul pentru dozare manuală.

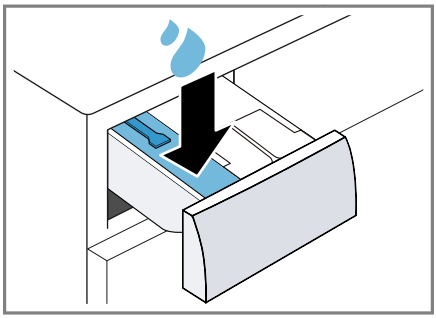

6. Introduceți detergentul pudră universal împreună cu înălbitorul pe bază de oxigen în compartimentul pentru dozare manuală.

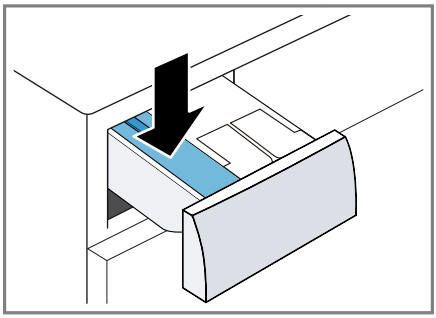

Pentru a preveni formarea spumei, utilizați numai jumătate din cantitatea de detergent recomandată de producătorul detergentului în cazul rufelor cu un grad redus de murdărie. Nu utilizați detergent pentru articole din lână sau pentru rufe delicate.

7. Închideți sertarul pentru detergent.
8. Porniți programul. → *Pagina 32*
9. Porniți primul ciclu de spălare sau apăsați pe ⏻ pentru a comuta aparatul pe modul standby.
   → *"Utilizarea de bază", Pagina 31*

6 Cunoaşterea

6.1 Aparatul

Aici găsiți o privire de ansamblu asupra componentelor aparatului dvs.

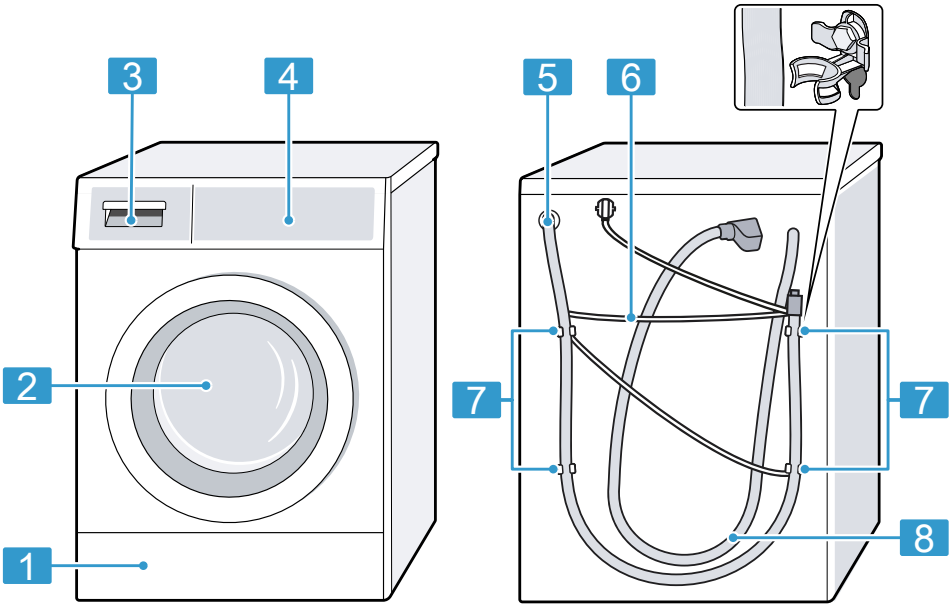

În funcție de tipul aparatului, unele detalii pot să difere de cele prezentate în imagine, de exemplu, culoarea şi forma.

1	Clapeta pentru întreținere a pompei pentru soluția de spălare
2	Uşa →*Pagina 32*
3	Sertarul pentru detergent →*Pagina 17*
4	Panoul de comandă →*Pagina 18*
5	Furtun de evacuare a apei →*Pagina 14*
6	Cablu de alimentare electrică →*Pagina 15*
7	Siguranțe de transport
8	Furtun de alimentare cu apă →*Pagina 14*

6.2 Sertar pentru detergent

Observație: Respectați indicațiile producătorului privind utilizarea şi dozarea detergentului şi produsului de

îngrijire, precum şi indicaţiile din descrierea programelor.

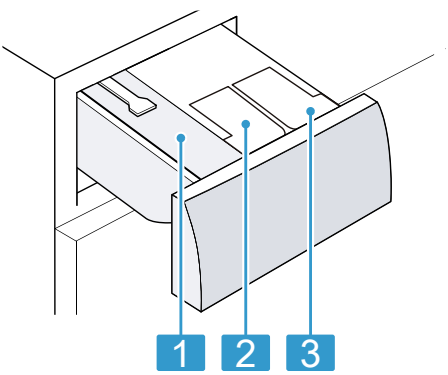

1	Compartimentul pentru dozare manuală → *"Utilizarea compartimentului pentru dozare manuală", Pagina 35*
2	❀ / ◊: Recipient de dozare pentru balsam sau detergent lichid → *"Sistemul inteligent de dozare", Pagina 34*
3	◊: Recipient de dozare pentru detergent lichid → *"Sistemul inteligent de dozare", Pagina 34*

6.3 Panoul de comandă

Prin intermediul elementului de operare setaţi toate funcţiile aparatului dvs şi primiţi informaţii cu privire la stadiul de operare.

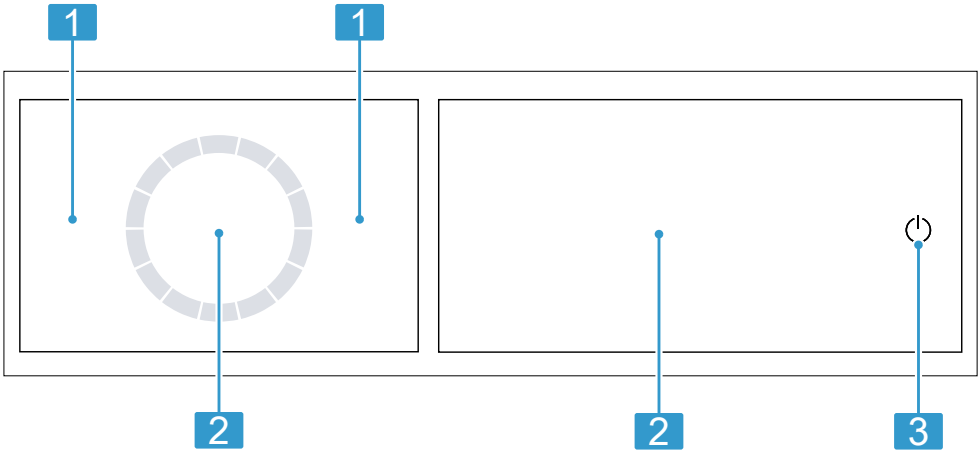

1	Programe →*Pagina 25*
2	Tastele →*Pagina 22* şi afişajul →*Pagina 20*
3	Taste →*Pagina 22*

6.4 Logica de funcţionare

Unele dintre zonele display-ului sunt taste reacţionează la atingere. Pentru

a activa, dezactiva sau modifica setările, apăsați tastele. Setările activate sunt evidențiate pe afişaj.

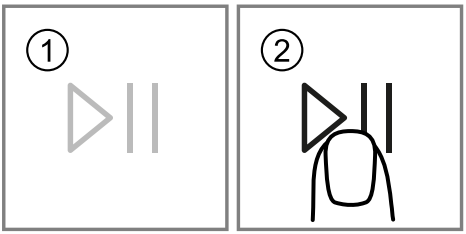

ATENȚIE
În cazul utilizării necorespunzătoare, display-ul poate suferi deteriorări.
- ▸ Nu apăsați puternic suprafața display-ului.
- ▸ Nu atingeți suprafața display-ului cu obiecte cu vârfuri sau muchii ascuțite.

Afişarea sau ascunderea de pe display a tastelor suplimentare

În vederea afişării cu dimensiuni reduse pe display, unele taste sunt ascunse de pe display. Dacă afişați pe display tastele suplimentare, puteți activa sau dezactiva setările corespunzătoare acestora.

1. Pentru a afişa tastele suplimentare, apăsați scurt pe **Options**.

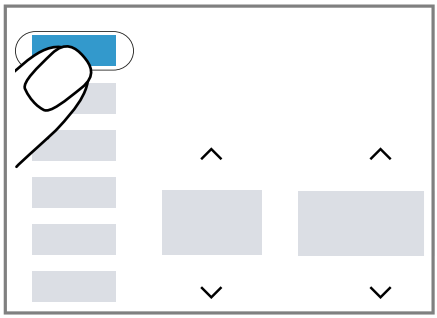

✔ Pe display sunt afişate toate tastele suplimentare.

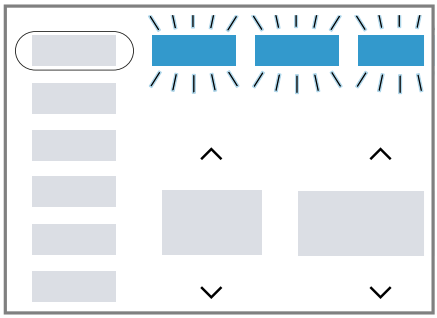

2. Pentru a ascunde de pe display tastele suplimentare, apăsați din nou scurt pe **Options**.

Modificarea valorii de setare

Atunci când activați anumite setări, pe display sunt afişate tastele de selectare şi puteți modifica valoarea de setare.

- ▸ Apăsați tastele de selectare →*Pagina 22*.
  Pe display apare valoarea setată.

7 Afişajul

Pe display puteți vedea valorile curente de setare, posibilitățile de selectare sau textele cu instrucțiuni.

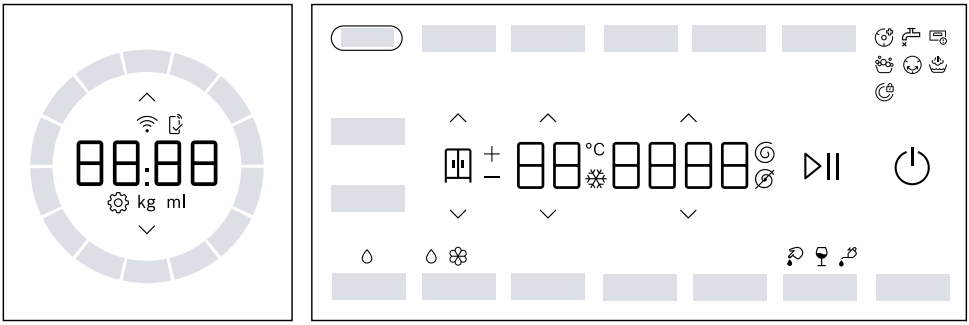

Reprezentare a indicațiilor de pe afişaj

Indicator	Descriere
0:40 [1]	Durata estimată a programului sau durata rămasă a programului, în ore şi minute.
8h [1]	Ora de finalizare a programului → *"Taste", Pagina 23*
6,0 [1]	Recomandare privind cantitatea maximă de încărcare, în kg, pentru programul setat.
⌀ - 1400	Turația de centrifugare setată în rot/min. →*Pagina 22* ⌀: fără centrifugare, numai evacuare
❄ - 90	Temperatura setată în °C. →*Pagina 22* ❄ (rece)
End	Starea programului: Finalizare program
	Starea programului: Reducerea gradului de şifonare şi mirosurilor neplăcute
	Starea programului: Protecție antişifonare
	Obiectivul de uscare este activat. →*Pagina 33*
+	Obiectivul de uscare este activat. →*Pagina 33*
-	Obiectivul de uscare este activat. →*Pagina 33*

[1] Exemplu

Indicator	Descriere
	Funcția de îndepărtare a petelor de sânge este activată.
	Funcția de îndepărtare a petelor de vin roşu este activată.
	Funcția de îndepărtare a petelor de grăsime/ulei alimentar este activată.
	Modificarea setărilor de bază. →*Pagina 38*
	se aprinde intermitent: Este necesară curățarea tamburului. Derulați programul Cottons 90°C pentru curățarea şi îngrijirea tamburului şi a rezervorului pentru soluția de spălare. → *"Curățarea tamburului şi îndepărtarea scamelor", Pagina 39*
	▪ aprins: Aparatul este conectat prin Wi-Fi la rețeaua locală. ▪ aprindere intermitentă: Aparatul încearcă să se conecteze prin Wi-Fi la rețeaua locală. → *"Home Connect ", Pagina 36*
	Setările care nu sunt disponibile la aparat au fost setate prin intermediul aplicației Home Connect. Mai multe informații găsiți în cadrul aplicației Home Connect.
	▪ aprins: Sistemul inteligent de dozare a detergentului lichid este activat. ▪ aprindere intermitentă: Nivelul minim de umplere a recipientului de dozare nu este atins. →*Pagina 34* (detergent lichid)
 	▪ aprins: Sistemul inteligent de dozare a detergentului lichid sau a balsamului este activat. ▪ aprindere intermitentă: Nivelul minim de umplere a recipientului de dozare nu este atins. →*Pagina 34* (detergent lichid) (balsam)
50 ml [1]	Cantitate de dozare de bază pentru detergent sau balsam. →*Pagina 35*
:	aprindere intermitentă: Sistemul de control al tensiunii a întrerupt programul din cauza subtensiunilor sau supratensiunilor nepermise. → *": se aprinde intermitent iar programul se întrerupe.", Pagina 47*

[1] Exemplu

Indicator	Descriere
	Observație: Programul este continuat atunci când alimentarea cu tensiune este din nou posibilă.
	Aparatul a detectat o cantitate prea mare de spumă. → *"sau formarea unei cantități mari de spumă.", Pagina 47*
	▪ aprins: Hubloul este blocat. – Pentru a adăuga rufe, hubloul poate fi deblocat. → *"Adăugarea de rufe", Pagina 32* – Pentru a deschide hubloul, programul poate fi anulat. → *"Întreruperea programului de spălare", Pagina 33* ▪ aprindere intermitentă: Hubloul nu este închis corect.
	▪ Apa nu are presiune. ▪ Presiunea apei de la robinet este prea mică.
	Sertarul pentru detergent nu este închis complet. → *", Pagina 46*
E:35[1]	Cod de eroare, indicator de eroare, semnal. →*Pagina 44*

8 Taste

Selectarea şi modificarea setărilor programelor depind de programul setat şi de starea programului.

Tasta	Selecție	Descriere
⏻	▪ conectare ▪ Modul de disponibilitate/Standby ▪ Repornirea aparatului	Conectați aparatul sau comutați-l în modul de disponibilitate/standby. Dacă panoul de comandă nu reacționează, mențineți apăsată timp aproximativ 5 secunde tasta ⏻ pentru a reporni aparatul. → *"Display-ul şi tastele nu reacționează.", Pagina 47*
∧ ∨	Selecție multiplă	Pentru a modifica o setare, apăsați tasta de selectare ∧ sau ∨ până când pe display este afişată setarea dorită.
∧∨	❄ - 90	Reglați temperatura. Temperatura setată în °C.
∧∨	⌀ - 1400	Reglați turația de centrifugare sau dezactivați funcția de centrifugare.

[1] Exemplu

Tasta	Selecție	Descriere
		Turația de centrifugare setată în rot/min. Cu opțiunea ⌀ apa este evacuată, iar funcția de centrifugare este dezactivată. Rufele rămân umede în tambur.
⏯	▪ pornire ▪ anulare ▪ întrerupere	Porniți, anulați sau întrerupeți programul.
◷ Finish in	până la 24 de ore	Setați ora de finalizare a programului. Durata programului este indicată de numărul de ore setat. După pornirea programului va fi afișată durata acestuia.
Options	▪ Afișarea sau ascunderea de pe display a tastelor suplimentare	▪ Prin apăsarea scurtă a tastei, puteți afișa sau ascunde tastele suplimentare. → *"Afișarea sau ascunderea de pe display a tastelor suplimentare", Pagina 19*
Options	Selecție multiplă	→ *"Setările de bază", Pagina 38*
⏱ Speed Perfect	▪ activare ▪ dezactivare	Activați sau dezactivați durata redusă a programului. **Observație:** Consumul energetic este crescut. Rezultatele de spălare nu sunt afectate.
⍊ Prewash	▪ activare ▪ dezactivare	Activați sau dezactivați funcția de prespălare, de exemplu, pentru spălarea rufelor foarte murdare. **Observație:** Dacă este activat sistemul inteligent de dozare, detergentul va fi dozat automat pentru prespălare şi spălare principală. Dacă sistemul inteligent de dozare este dezactivat, introduceți detergentul pentru prespălare direct în tambur şi detergentul pentru spălare principală în compartimentul pentru dozare manuală. →*Pagina 17*
Extra Rinse	▪ activare ▪ dezactivare	Activați sau dezactivați un ciclu de clătire suplimentară.

Tasta	Selecție	Descriere
		Recomandat pentru pielea deosebit de sensibilă sau în regiunile în care apa are un grad de duritate foarte redus.
Reduced Ironing	▪ activare ▪ dezactivare	Activați sau dezactivați funcția antișifonare. Pentru a reduce gradul de șifonare a rufelor, durata ciclului de centrifugare și turația de centrifugare sunt adaptate. **Observație:** După spălare, rufele au un grad mai mare de umiditate reziduală. Pentru a reduce gradul de șifonare, așezați rufele pe umeraşe imediat după spălare.
3 sec.	▪ activare ▪ dezactivaredezactivare	→ *"Sistem de siguranță împotriva accesului copiilor", Pagina 34*
Favourite	▪ salvare ▪ reglare	Dacă mențineți apăsată tasta timp de aproximativ 3 secunde, vor fi salvate setările individuale ale programului. → *"Stocarea setărilor programului", Pagina 31* Dacă apăsați scurt tasta, programul memorat va fi setat cu setările individuale ale acestuia.
Hygiene Care	▪ activare ▪ dezactivare	Activați sau dezactivați pretratarea delicată a rufelor uscate, cu aer fierbinte de până la 65 °C, cerințe ridicate de igienizare. După pretratarea cu aer fierbinte, articolele textile sunt spălate la temperaturi scăzute.
Anti Stain	Selecție multiplă	Selectați tipul de pete. Temperatura, mișcarea tamburului și timpul de înmuiere variază în funcție de tipul de pete.
i-DOS 1	▪ activare ▪ dezactivare ▪ Setarea cantității de dozare de bază	Prin apăsarea scurtă a tastei, activați sau dezactivați sistemul inteligent de dozare a detergentului lichid. Prin menținerea apăsată a tastei timp de aproximativ 3 secunde puteți regla cantitatea de dozare de bază. → *Pagina 35*

Tasta	Selecție	Descriere
i-DOS 2	▪ activare ▪ dezactivare ▪ Schimbarea poziției recipientului de dozare ▪ Setarea cantității de dozare de bază	Prin apăsarea scurtă a tastei, activați sau dezactivați sistemul inteligent de dozare a balsamului ❀ sau a detergentului lichid 🜁. Dacă mențineți apăsată tasta timp de aproximativ 3 secunde, puteți modifica poziția recipientului de dozare ❀/🜁 sau puteți regla cantitatea de dozare de bază. → *"Sistemul inteligent de dozare", Pagina 34*
Dry	▪ activare ▪ dezactivaredezactivare	Activați sau dezactivați ciclul de uscare fără spălare prealabilă.
Wash&Dry	▪ activare ▪ dezactivare	Activați spălarea cu uscare ulterioară.
^ v	▪ ⊟ - ▪ ⊟ ▪ ⊟ +	Obiectivul de uscare stabileşte cât de umede sau uscate vor fi rufele după finalizarea programului.
Remote Start	▪ activare ▪ dezactivare ▪ Deschideți setările Home Connect	Activați sau dezactivați funcția de pornire de la distanță. →*Pagina 37*

9 Programe

Observație: Pe etichetele de îngrijire ale rufelor găsiți informații suplimentare privind programul care trebuie selectat.
→ *"Simbolurile de pe etichetele de îngrijire", Pagina 30*

Program	Descriere	încărcare max. (kg) Spălare	Încărcare max. (kg) Uscare
Cottons ❀	Spălați articole textile din bumbac şi in, rezistente la uzură.	10,0 5,0 [1]	6,0

[1] **Speed Perfect** activat

Program	Descriere	încărcare max. (kg) Spălare	Încărcare max. (kg) Uscare
	Pentru a utiliza un program scurt adecvat pentru rufe cu un grad mediu de murdărie, activați Speed Perfect. Setarea programului: ▪ max. 90 °C ▪ max. 1400 rot/min		
Eco 40-60	Spălați articole textile din bumbac şi in. **Observație:** Articolele textile ale căror etichete de îngrijire indică spălarea la temperaturi cuprinse între 40 °C şi 60 °C pot fi spălate împreună. Eficiența procesului de spălare corespunde celei mai înalte clase de eficiență a spălării conform dispozițiilor legale. Pentru acest program, temperatura de spălare este adaptată automat în funcție de încărcătură în vederea obținerii unei eficiențe energetice optime şi a celui mai bun rezultat al spălării. Temperatura de spălare nu poate fi modificată. Turația de centrifugare este de maximum 1400 rot/min.	10,5	6,0
Delicates/ Silk	Spălați articole textile delicate, lavabile, din mătase, vâscoză şi fibre sintetice. Utilizați un detergent adecvat pentru rufe delicate sau din mătase. **Observație:** Spălați într-un săculeț special articolele textile deosebit de delicate sau articolele textile care conțin închizători de tip cârlig, închizători de tip ochet sau capse. Setarea programului: ▪ max. 40 °C ▪ max. 800 rot/min	2,0	– [1]
Wool	Spălați textile din lână sau cu conținut de lână lavabile manual sau în maşina de spălat rufe.	2,0	1,0

[1] Uscarea nu este posibilă

Program	Descriere	încărcare max. (kg) Spălare	Încărcare max. (kg) Uscare
	Pentru a preveni micşorarea rufelor, tamburul roteşte rufele într-un mod deosebit de delicat şi cu pauze lungi. Utilizați un detergent adecvat pentru lână. Setarea programului: ▪ max. 40 °C ▪ max. 800 rot/min		
Rinse	Clătire cu centrifugare ulterioară şi evacuarea apei. Setarea programului: max. 1400 rot/min	–	–
Spin/ Drain	Centrifugare şi evacuare a apei. Dacă doriți doar evacuarea apei, activați ⌀. Rufele nu sunt centrigugate. Setarea programului: max. 1400 rot/min	–	–
	Selectați programele suplimentare direct prin aplicația Home Connect. Descrierea programului este disponibilă în aplicația Home Connect. **Observație:** Aparatul dumneavoastră trebuie să fie conectat la rețeaua locală şi înregistrat în aplicația dumneavoastră Home Connect. → *Pagina 36*	–	–
Sportswear	Spălați articole textile sport şi articole textile pentru exterior din fibre sintetice. Folosiți un detergent adecvat pentru articole textile sport. Nu utilizați balsam. **Recomandare:** Rufele cu un grad înalt de murdărie trebuie spălate cu programul . Setarea programului: ▪ max. 40 °C ▪ max. 800 rot/min	2,0	2,0
Auto 30°	Spălați articole textile delicate din bumbac şi fibre sintetice. Tratare delicată a rufelor.	3,5	– [1]

[1] Uscarea nu este posibilă

Program	Descriere	încărcare max. (kg) Spălare	Încărcare max. (kg) Uscare
	Gradul de murdărire şi tipul articolelor textile este detectat automat. Procesul de spălare este adaptat. **Observaţie:** La acest program, temperatura şi turaţia de centrifugare nu sunt reglabile şi sunt stabilite automat. Temperatura este de maximum 30 °C. Turaţia de centrifugare este de maximum 1000 rot/min.		
Iron Assist	Reduceţi gradul de şifonare şi mirosurile neplăcute preluate din aer ale costumelor, cămăşilor, articolelor textile umplute cu puf, articolelor textile de exterior şi articolelor textile din lână, caşmir şi mătase. **Recomandare:** Pentru a preveni şifonarea rufelor, scoateţi imediat articolele textile din aparat după finalizarea programului. **Observaţii** ▪ Articolele textile nu vor fi uscate sau curăţate. ▪ Dacă programul este utilizat frecvent fără intercalarea cu un ciclu de spălare, în interiorul aparatului se pot forma mirosuri neplăcute.	– [1]	1,0
SuperQuick 15' Wash & Dry 45'	Spălaţi articole textile din bumbac, in şi fibre sintetice. Program scurt pentru cantităţi mici de rufe, cu un grad redus de murdărie. **Observaţie:** Dacă doriţi să uscaţi rufele după spălare, apăsaţi pe Wash&Dry. Setarea programului: ▪ max. 40 °C ▪ max. 1400 rot/min	2,0	1,0

[1] Spălarea nu este posibilă

Program	Descriere	încărcare max. (kg) Spălare	Încărcare max. (kg) Uscare
Mix	Spălați articole textile din bumbac, in şi fibre sintetice. Adecvat pentru rufe cu un grad redus de murdărie. **Recomandare:** Program de reducere a consumului de energie şi duratei datorită tehnologiei hibride. Setarea programului: ▪ max. 60 °C ▪ max. 1400 rot/min	4,0	2,5
Easy-Care	Spălați articole textile din fibre sintetice. Adecvat pentru rufe cu un grad redus de murdărie. **Recomandare:** Program de reducere a consumului de energie şi duratei datorită tehnologiei hibride. Setarea programului: ▪ max. 60 °C ▪ max. 1400 rot/min	4,0	2,5

10 Accesorii

Utilizați accesorii originale. Acestea sunt adaptate pentru aparatul dumneavoastră.

	Utilizare	Număr de comandă
Prelungitor pentru furtunul de alimentare cu apă	Prelungirea furtunului de alimentare cu apă rece sau cu sistem Aquastop (2,50 m).	WMZ2381
Prelungirea furtunului de evacuare a apei	Prelungiți furtunul de evacuare a apei (2,20 m).	11057910
Inele de susținere	Optimizați stabilitatea aparatului.	WMZ2200
Cot	Fixați furtunul de evacuare a apei.	00655300

11 Rufe

11.1 Pregătirea rufelor

⚠ AVERTISMENT
Pericol de explozie!
Umpluturile din poliamidă, poliester, polietilenă, polipropilenă sau polistirol pot ieşi din interiorul rufelor, se pot topi în timpul uscării şi pot duce la o expolize în interiorul aparatului.
- ▸ Nu uscați în aparat rufe care au umpluturi din poliamidă, poliester, polietilenă, polipropilenă sau polistirol.

ATENȚIE
Obiectele rămase în buzunarele articolelor vestimentare pot cauza deteriorări ale rufelor şi avarierea tamburului.
- ▸ Înainte de utilizare, scoateți toate obiectele din buzunarele articolelor vestimentare.

Observație
Când pregătiți rufele, protejați aparatul şi articolele textile.
- Îndepărtați nisipul şi pământul prin periere
- Sortați rufele în funcție de culoare şi materialele textile şi respectați etichetele de îngrijire
- închideți fermoarele, închizătorile cu bandă de tip scai, închizătorile de tip cârlig şi închizătorile de tip ochet
- Legați împreună curelele, benzile din material textil şi cordoanele
- Scoateți inelele şi benzile de la perdele
- Spălați rufele mici sau foarte delicate într-un săculeț special
- spălați rufele mari împreună cu rufele mici
- Spălați imediat rufele cu pete proaspete
- Pretratați rufele cu pete uscate şi spălați-le de mai multe ori
- Aşezați rufele despăturite în tambur
- Centrifugați rufele înainte de uscare
- Înainte de încărcarea tamburului, clătiți de mai multe ori rufele care sunt pretratate cu înălbitor cu conținut de clor.

11.2 Simbolurile de pe etichetele de îngrijire

Codurile pentru îngrijire privind spălarea

Simbol	Program recomandat
95 60 40 30	Bumbac (normal)
60 40 30	Uşor de întreținut (delicat)
40 30	Fibre textile fine/mătase, pentru spălare manuală (extrem de delicat)
	Lână (spălare manuală)
	(nu este adecvat pentru spălarea în maşina de spălat rufe)

Codurile pentru îngrijire privind uscarea

Simbol	Textile
	articole textile rezistente din bumbac, in, de exemplu, prosoape, lenjerie de pat, lenjerie intimă
	articole textile delicate din fibre sintetice, amestecuri, articole textile delicate, de exemplu, lenjerie de corp, cămăşi
	Nu uscați în uscător articolele textile din mătase, nylon, impermeabile şi cau-

Simbol	Textile
	ciucate, perdelele din materiale sintetice

12 Detergentul şi produsele de îngrijire

Prin alegerea şi utilizarea corectă a detergentului şi produsului de îngrijire vă protejaţi aparatul şi rufele. Indicaţiile producătorului privind utilizarea şi dozarea sunt disponibile pe ambalaj.

Observaţii

- când utilizaţi detergenţi lichizi, utilizaţi numai detergenţi lichizi adecvaţi
- nu amestecaţi detergenţi lichizi diferiţi
- nu amestecaţi detergentul şi balsamul
- Nu folosiţi produse care au fost depozitate un timp prea îndelungat şi sunt îngroşate puternic.
- Nu folosiţi soluţii cu conţinut de solvenţi, substanţe iritante sau care emană gaze
- nu utilizaţi înălbitor cu conţinut de clor
- Agenţii coloranţi trebuie utilizaţi rar deoarece sărurile de fixare pot ataca oţelul inoxidabil
- nu utilizaţi înălbitori în aparat
- nu turnaţi oţet în recipientele de dozare →*Pagina 34* pentru sistemul inteligent de dozare

13 Utilizarea de bază

13.1 Porniţi aparatul

Observaţie: Când conectaţi pentru prima dată aparatul, după ce efectuaţi racordarea la reţeaua electrică, procesul de conectare poate dura până la un minut.

Cerinţă: Aparatul este instalat şi racordat corespunzător. →*Pagina 11*

- ▸ Apăsaţi pe ⏻.
  Procesul de conectare durează câteva secunde.
- ✔ Este efectuat un test de funcţionare sonor.

Observaţie: Sistemul de iluminare al tamburului se dezactivează automat.

13.2 Setarea programului

1. Apăsaţi pe programul dorit.
   → *"Programe", Pagina 25*

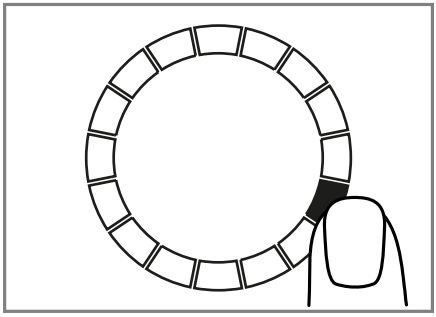

- ✔ Pe afişaj sunt prezentate setările programului.

2. Adaptaţi setările programului.
   → *"Taste", Pagina 22*
   Respectaţi informaţiile din secţiunea Logica de funcţionare →*Pagina 18*.
   Setările nu sunt memorate permanent pentru acest program.

13.3 Stocarea setărilor programului

Puteţi salva ca favorite setările individuale ale programului.

Cerinţă: Este setat un program. →*Pagina 31*

- Mențineți apăsat **Favourite** timp de aproximativ 3 secunde.
  Pentru a accesa programul stocat, apăsați pe **Favourite**.
  Observație: Pentru a suprascrie programul salvat, parcurgeți din nou aceste etape.

13.4 Deschiderea hubloului

1. Apăsați marginea hubloului.

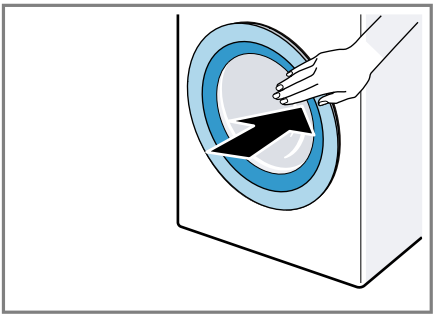

2. Deschideți hubloul.

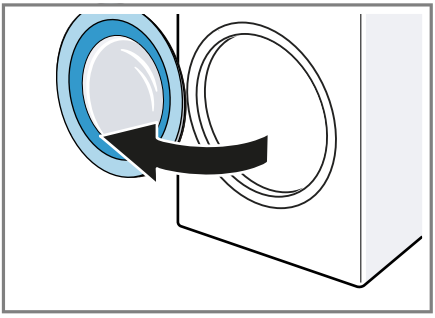

13.5 Introducerea rufelor

Observație: Pentru a preveni şifonarea, țineți cont de gradul maxim de încărcare aferent programelor.
→ *"Programe", Pagina 25*

Cerințe
- Rufele sunt pregătite şi sortate.
  → *"Rufe", Pagina 30*
- Tamburul este gol.

1. Deschideți hubloul. →*Pagina 32*
2. Introduceți rufele în tambur.
3. Închideți uşa.
   Asigurați-vă că între hublou şi aparat nu rămân prinse rufe.

13.6 Pornirea programului

Observație: Dacă sistemul inteligent de dozare este activat, asigurați-vă că recipientele de dozare sunt umplute →*Pagina 34* şi cantitatea de dozare de bază este reglată →*Pagina 35*.

Cerințe
- Este setat un program.
  →*Pagina 31*
- Uşa este închisă.

▸ Apăsați pe ⏯.

✔ Tamburul se roteşte şi se realizează detectarea încărcăturii în decurs de până la 2 minute, după care se realizează alimentarea cu apă.
✔ Pe display este afişată durata programului sau ora de finalizare a programului.
✔ După finalizarea programului, pe afişaj apare: "End".

Observație: Dacă, după finalizarea programului, nu scoateți rufele din aparat, după 15 minute va porni programul antişifonare şi se va desfăşura timp de aproximativ 30 de minute. Pe display apare ☺.
Apăsați pe una dintre taste pentru a anula programul antişifonare şi pentru a scoate rufele din aparat.

13.7 Adăugarea de rufe

După pornirea programului, puteți scoate sau adăuga rufe, în funcție de stadiul programului.

1. Apăsați pe ⏯.
   În timpul spălării, aparatul intră în starea de repaus. →*Pagina 20*
   În timpul uscării, aparatul verifică dacă pot fi adăugate rufe.
   Observație: Dacă doriți să adăugați rufe, respectați indicațiile de pe display.
   → *"Afişajul", Pagina 22*
2. Deschideți hubloul. →*Pagina 32*
3. Încărcați sau scoateți rufele.
4. Închideți hubloul.
5. Porniți programul. →*Pagina 32*

13.8 Întreruperea programuli de spălare

1. Apăsați pe ⏯.
2. Deschideți hubloul. →*Pagina 32*
   În cazul unei temperaturi ridicate şi al unui nivel ridicat al apei, hubloul rămâne blocat din motive de siguranță.
   - La o temperatură ridicată, porniți programul **Rinse**.
   - La un nivel ridicat al apei, porniți programul **Spin** sau selectați un program adecvat pentru evacuare.
     → *"Programe", Pagina 25*
3. Scoateți rufele. →*Pagina 33*

13.9 Întrerupere program de uscare

▸ Apăsați pe ⏯.
Procesul de răcire porneşte automat după aproximativ 30 de secunde şi răceşte rufele prin rotirea tamburului timp de câteva minute. Apoi hubloul este deblocat automat.

13.10 Scoaterea rufelor

1. Deschideți hubloul. →*Pagina 32*
2. Scoateți rufele din tambur.

13.11 Comutarea aparatului pe modul de standby

1. Apăsați pe ⏻.
2. Curățați manşonul din cauciuc. →*Pagina 43*

Observație: Lăsați hubloul şi sertarul pentru detergent deschise pentru a se usca.

14 Obiectivul de uscare

În cazul anumitor programe, este indicat un obiectiv de uscare. Obiectivul de uscare stabileşte cât de uscate sau umede vor fi rufele după finalizarea programului.

Obiectiv de uscare	Descriere
+	Pentru rufe groase, cu mai multe straturi, care se usucă greu.
	Pentru rufe normale, cu un singur strat.
-	Pentru rufe normale, cu un singur strat. Rufele sunt încă puțin umede după finalizarea programului. Pentru a evita şifonarea, călcați rufele sau atârnați-le pe umeraşe.

14.1 Modificarea obiectivului de uscare

Pentru anumite programele, puteți modifica obiectivul de uscare astfel încât rufele să fie mai uscate sau încă umede.

1. Reglați un program de spălare şi uscare sau numai de uscare. →*Pagina 25*

✔ Pe display este prezentat obiectivul de uscare prestabilit.

2. Apăsați în mod repetat pe ∧ ∨, până când pe display apare obiectivul de uscare dorit.

15 Sistem de siguranță împotriva accesului copiilor

Asigurați aparatul împotriva acționării accidentale a elementlor de comandă.

15.1 Activarea sistemului de siguranță împotriva accesului copiilor

- ▸ Mențineți apăsată tasta ⊂⊃ **3 sec.** timp de aproximativ 3 secunde.
- ✔ Elementele de comandă sunt blocate.
- ✔ Sistemul de siguranță împotriva accesului copiilor rămâne activat şi în modul de standby al aparatului sau în cazul producerii unei pene de curent.

15.2 Dezactivarea sistemului de siguranță împotriva accesului copiilor

Cerință: Pentru a dezactiva sistemul de siguranță împotriva accesului copiilor, aparatul trebuie să fie conectat.

- ▸ Mențineți apăsată tasta ⊂⊃ **3 sec.** timp de aproximativ 3 secunde.

16 Sistemul inteligent de dozare

Sistemul inteligent de dozare este activat din fabrică şi dozează automat detergentul lichid şi balsamul pentru programele în care este este posibilă funcția de dozare inteligentă.

Observație: Puteți dezactiva sistemul inteligent de dozare prin intermediul tastelor →*Pagina 22*, de exemplu, pentru a doza manual detergentul pudră universal →*Pagina 35*.

16.1 Umplerea recipientelor de dozare cu detergent lichid şi balsam de rufe

Dacă utilizați sistemul inteligent de dozare sau dacă aparatul afişează o indicație în timpul funcționării, umpleți recipientele de dozare.

Observații

- Umpleți recipientele de dozare numai cu detergent lichid şi balsam de rufe adecvat. →*Pagina 31*
- Când completați nivelul detergentului lichid sau balsamului de rufe din recipientele de dozare, completați-l cu acelaşi produs deja existent.
- Când înlocuiți cu un alt produs detergentul lichid sau balsamul de rufe din recipientul de dozare, curățați mai întâi sertarul pentru detergent →*Pagina 39*.
- Dacă utilizați sistemul inteligent de dozare, pentru a evita supradozarea sau formarea de spumă, nu umpleți suplimentar cu detergent sau balsam de rufe compartimentul pentru dozare manuală.

1. Trageți sertarul pentru detergent.
2. Deschideți capacele şi introduceți detergent lichid ◊ şi balsam de ru-

fe ❀ în recipientele de dozare corespunzătoare →*Pagina 17*.

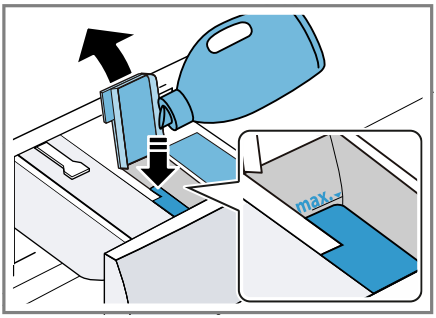

Nu depăşiţi marcajul pentru nivelul maxim de umplere.

Observaţie: Puteţi folosi acest recipient de dozare şi pentru detergentul lichid. Pentru aceasta, schimbaţi poziţia recipientului de dozare. →*Pagina 35*

3. Închideţi capacul.
   Observaţie: Pentru ca detergentul lichid sau balsamul de rufe să nu se usuce, închideţi capacul imediat după umplere.
4. Închideţi sertarul pentru detergent.

16.2 Utilizarea compartimentului pentru dozare manuală

Dacă nu utilizaţi sistemul inteligent de dozare, dacă utilizarea sistemului inteligent de dozare nu este posibilă în cazul unui program sau dacă doriţi să adăugaţi alte produse de îngrijire, de exemplu, săruri pentru îndepărtarea petelor sau amidon, utilizaţi compartimentul pentru dozare manuală.

Observaţie: Respectaţi indicaţiile referitoare la detergent şi produse de îngrijire →*Pagina 31*.

1. Trageţi sertarul pentru detergent.
2. Introduceţi detergent sau blasam de rufe în compartimentul pentru dozare manuală →*Pagina 17*.
3. Închideţi sertarul pentru detergent.

16.3 Schimbarea poziţiei recipientului de dozare ❀/◊

Recipientul de dozare ❀/◊ poate fi utilizat pentru dozarea balsamului de rufe ❀ sau a detergentului lichid ◊. Recipientul de dozare este prevăzut din fabrică pentru balsam de rufe. Când dozaţi automat un al doilea detergent lichid, schimbaţi poziţia recipientului de dozare.

Observaţii

- Când modificaţi conţinutul recipientului de dozare, cantitatea de dozare de bază pentru recipientul de dozare este resetată.
- Dacă utilizaţi ambele recipiente de dozare pentru detergentul lichid, trebuie să setaţi un recipient de dozare care să fie utilizat în cadrul ciclului de spălare. → *"Taste", Pagina 22*

1. Menţineţi apăsat **i-DOS 2** timp de aproximativ 3 secunde.
2. Apăsaţi în mod repetat pe **i-DOS 2** până când pe display se afişează ◊ (detergent lichid) sau ❀ (balsam de rufe).
3. Aşteptaţi puţin pentru ca setările să se salveze.

16.4 Setarea cantităţii de dozare de bază

Pentru a asigura o dozare inteligentă, setaţi cantitatea de dozare de bază pentru recipientul de dozare. Cantitatea de dozare de bază corespunde recomandării privind dozarea de pe ambalaj a producătorului detergentului. Setaţi o cantitate de dozare de bază care să corespundă recomandării privind dozarea pentru o cantitate de rufe de 4,5 kg cu grad mediu de murdărire. Pentru aceasta, ţineţi cont de gradul de duritate al apei.

Recomandare: Puteți seta cantitatea de dozare de bază şi în cadrul aplicației Home Connect.

1. Mențineți apăsat **i-DOS 1** timp de aproximativ 3 secunde.
✔ Pe display este afişată cantitatea de dozare de bază setată.
2. Pentru a modifica setarea, apăsați pe ∧ / ∨.
3. Aşteptați puțin pentru ca setările să se salveze.

Observație: Pentru a seta cantitatea de dozare de bază pentru celelalte recipiente de dozare, repetați etapele cu **i-DOS 2**.

17 Home Connect

Acest aparat poate fi conectat la rețeaua de internet. Conectați aparatul dvs la un terminal mobil pentru a putea opera funcțiile prin intermediul unei Home Connect aplicații, pentru a adapta setările de bază sau pentru a supraveghea starea actuală de operare.
Serviciile Home Connect nu sunt disponibile în toate țările. Disponibilitatea funcției Home Connect depinde de disponibilitatea serviciilor Home Connect în țara dvs. Mai multe informații pe această temă se găsesc pe: *www.home-connect.com*.
Aplicația Home Connect vă ghidează prin întregul proces de autentificare. Urmați instrucțiunile şi respectați indicațiile din aplicația Home Connect.

Observații

- Respectați indicațiile privind siguranța din aceste instrucțiuni de utilizare şi asigurați-vă că acestea sunt respectate şi atunci când utilizați aparatul prin intermediul aplicației Home Connect.
→ *"Siguranța", Pagina 3*
- Comenzile efectuate direct de la aparat au întotdeauna prioritate. În acest timp, nu este posibilă operarea prin intermediul aplicației Home Connect.

17.1 Configurarea Home Connect

Cerință: La locul instalării, aparatul recepționează rețeaua locală WLAN (Wi-Fi).

1. Scanați următorul cod Q.



Scanând codul QR puteți instala aplicația Home Connect şi conecta aparatul.
2. Urmați instrucțiunile din cadrul aplicației Home Connect.

17.2 Dezactivarea funcției Wi-Fi de la aparat

1. Mențineți apăsat ⍰ **Remote Start** timp de aproximativ 3 secunde.
2. Apăsați în mod repetat pe ⍰ **Remote Start** până când pe display apare "on".
3. Apăsați pe ⏯, pentru a dezactiva funcția Wi-Fi.
✔ Pe display apare "oFF".

Observație: Pentru Home Connect a părăsi setările, mențineți apăsat ⍰ **Remote Start** timp de aproximativ 3 secunde.

17.3 Activarea funcției Wi-Fi de la aparat

1. Mențineți apăsat ⍰ **Remote Start** timp de aproximativ 3 secunde.

2. Apăsați în mod repetat pe **Remote Start** până când pe display se afişează "oFF".
3. Apăsați pe ⏯, pentru a activa funcția Wi-Fi.

✔ Pe display apare "on".

Observații

- Când funcția Wi-Fi este activată, pe display apar alternativ "on" şi intensitatea semnalului conexiunii Wi-Fi.
- Pentru Home Connect a părăsi setările, mențineți apăsat **Remote Start** timp de aproximativ 3 secunde.

17.4 Instalarea actualizărilor de software

Observație: Atunci când este disponibilă o nouă actualizare a software-ului, în aplicația Home Connect apare un mesaj.

▸ Pentru a instala actualizarea software-ului, urmați instrucțiunile din cadrul aplicației Home Connect.

✔ În timpul instalării, panoul de comandă este blocat parțial.

✔ În cazul unei defecțiuni, instalarea poate dura până la 40 de minute. Restabiliți setările de rețea sau resetați aparatul la setările din fabrică.

17.5 Restabilirea setărilor de rețea ale aparatului

1. Mențineți apăsat **Remote Start** timp de aproximativ 3 secunde.
2. Apăsați în mod repetat pe **Remote Start** până când pe display se afişează "rES".
3. Mențineți apăsat ⏯ timp de aproximativ 3 secunde.

✔ Setările de rețea sunt restabilite.

17.6 Pornirea de la distanță

Aparatul este deblocat pentru a putea fi pornit de la distanță prin intermediul aplicației Home Connect.

Observație

Funcția de pornire de la distanță este dezactivată în următoarele condiții:

- Hubloul aparatului este deschis.
- După producerea unei pene de curent.

Activarea funcției de pornire de la distanță

Cerințe

- Uşa aparatului este închisă.
- Sertarul pentru detergent este introdus.

▸ Apăsați pe **Remote Start**.

✔ **Remote Start** se aprinde, iar aparatul este deblocat pentru a putea fi pornit de la distanță prin intermediul aplicației Home Connect.

Dezactivarea funcției de pornire de la distanță

▸ Apăsați pe **Remote Start**.

✔ **Remote Start** se stinge.

17.7 Protecția datelor

Respectați indicațiile referitoare la protecția datelor.

La prima conectare a aparatului dumneavoastră la rețeaua locală de internet, aparatul transmite următoarele categorii de date către serverul Home Connect (prima înregistrare):

- Identificarea unică a aparatului (constând din codurile aparatului şi adresa MAC a modulului de comunicație Wi-Fi încorporat).
- Certificatul de securitate al modulului de comunicație Wi-Fi (pentru securizarea conexiunii din punct

de vedere al tehnicii informaționale).
- Versiunea actuală a software-ului şi hardware-ului aparatului dumneavoastră electrocasnic.
- Stadiul unei eventuale reveniri anterioare la setările din fabrică.

Această primă înregistrare pregăteşte utilizarea funcționalităților Home Connect şi este necesară doar în momentul în care doriți să folosiți pentru prima dată funcționalitățile Home Connect.

Observație: Rețineți că funcționalitățile Home Connect pot fi utilizate doar în cazul conexiunii cu aplicația Home Connect. Informațiile referitoare la protecția datelor pot fi consultate în aplicația Home Connect.

18 Setările de bază

Puteți regla setările de bază ale aparatului după cum este necesar.

Observație: Puteți modifica setările de bază şi în cadrul aplicației Home Connect.

18.1 Prezentare generală a setărilor de bază

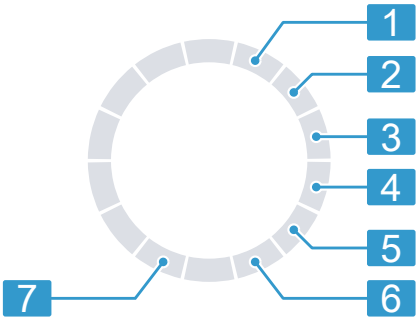

Selector de programe cu poziții ale programelor

1	Setați intensitatea semnalului sonor care va fi emis după finalizarea programului: 0 (oprit) până la 4 (foarte tare)
2	Setați intensitatea semnalului sonor emis la acționarea tastelor: 0 (oprit) până la 4 (foarte tare)
3	Setați luminozitatea display-ului: 1 (scăzut) până la 4 (foarte înaltă)
4	Nicio setare de bază.
5	Activați (on) sau dezactivați funcția de curățare a tamburului (oFF).
6	Indică numărul de programe finalizate (PC).
7	Resetați aparatul la setările din fabrică (rES).

18.2 Modificarea setărilor de bază

1. Pentru a accesa setările de bază, mențineți apăsat **Options** timp de aproximativ 3 secunde.

✔ Pe display apare ⚙.

2. Selectați setarea de bază dorită cu ajutorul selectorului de programe. → *Pagina 38*
3. Adaptați setarea de bază:
   - ▸ Pentru a modifica valoarea, apăsați pe ∨ sau ∧.
   - ▸ Pentru a reseta aparatul la setările din fabrică, mențineți apăsat ⏯ timp de aproximativ 3 secunde.
4. Pentru a stoca în memorie modificarea, deconectați aparatul.

19 Curățare şi îngrijire

Pentru a asigura funcționarea optimă a aparatului pentru o perioadă înde-

lungată de timp, curățați-l şi îngrijiți-l cu atenție.

19.1 Curățarea tamburului şi îndepărtarea scamelor

Curățați tamburul după ce ați efectuat 20 de cicluri de spălare la o temperatură de 40 °C sau mai mică, atunci când se aprinde intermitent sau în cazul neutilizării aparatului pentru o perioadă îndelungată de timp, însă cel puțin o dată pe an. De asemenea, curățați tamburul dacă găsiți scame pe rufe după uscare.

⚠ PRECAUȚIE
Pericol de rănire!
Spălarea îndelungată la temperaturi scăzute şi ventilarea necorespunzătoare a aparatului pot cauza deteriorări ale tamburului şi răniri.

- Activați cu regularitate un program de curățare a tamburului sau spălați la temperaturi de minimum 60 °C.
- După fiecare ciclu de funcționare, lăsați huboul aparatului deschis şi lăsați sertarul pentu detergent să se usuce.

Recomandare: Agenții de întreținere şi detergenții noştri testați şi aprobați pot fi achiziționați de pe internet, adică de pe site-ul web *https://www.bosch-home.com/store*, sau de la unitatea de service abilitată.

- Derulați programul **Cottons 90 °C** fără rufe, cu un detergent pudră universal cu înălbitor pe bază de oxigen sau cu un produs de curățare pentru îngrijirea interiorului aparatului.
  Observație: Dacă doriți să îndepărtați numai scamele, puteți renunța la detergenții universali pulbere sau la produsele de curățare.

19.2 Curățarea sertarului pentru detergent

Dacă doriți să înlocuiți cu un alt produs detergentul lichid sau balsamul din recipientele de dozare sau dacă sertarul pentru detergent este murdar, curățați sertarul pentru detergent.

ATENȚIE
Unitatea de pompare conține componente electrice.
În cazul contactului cu fluidele, componentele electrice pot suferi deteriorări.

- Nu curățați unitatea de pompare în maşina de spălat vase şi nu o scufundați în apă.
- Protejați racordul electric din spate împotriva contactului cu umiditatea, detergentul şi reziduurile de balsam.

Observație: Scanați codul QR, pentru a vizualiza animația care prezintă procesul.

1. Comutați aparatul pe modul de standby. →*Pagina 33*
2. Trageți sertarul pentru detergent.

3. Apăsați inserția şi scoateți sertarul pentru detergent.

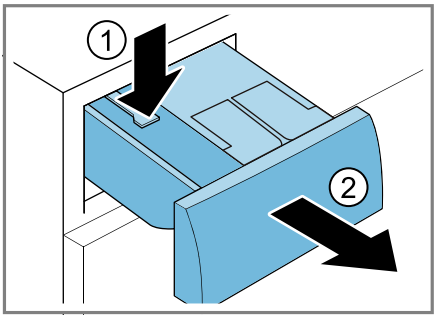

4. Scoateți unitatea de pompare.

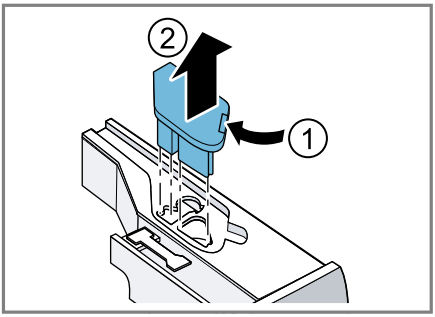

5. Deblocați şi scoateți capacul sertarului pentru detergent.

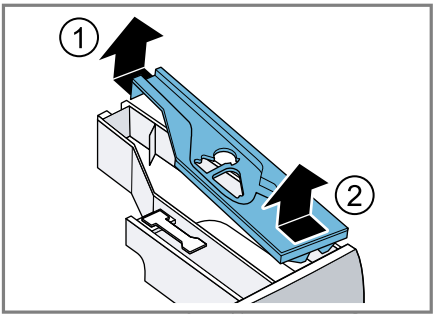

6. Goliți sertarul pentru detergent.

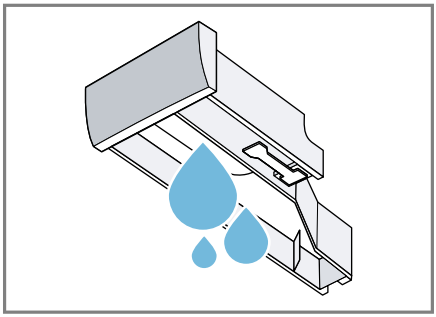

7. Curățați unitatea de pompare cu o lavetă umedă.

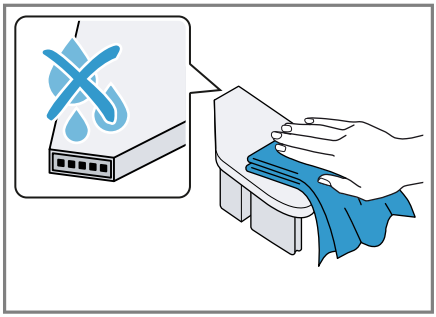

8. Curățați sertarul pentru detergent şi capacul utilizând o lavetă moale, umedă sau duşul de mână.

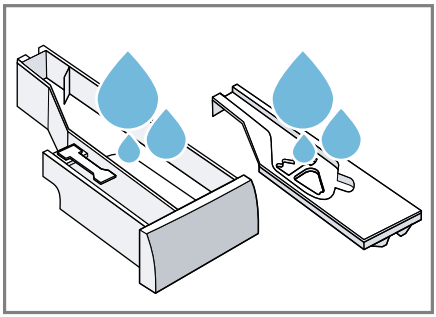

9. Uscați şi montați la loc sertarul pentru detergent, capacul şi unitatea de pompare.

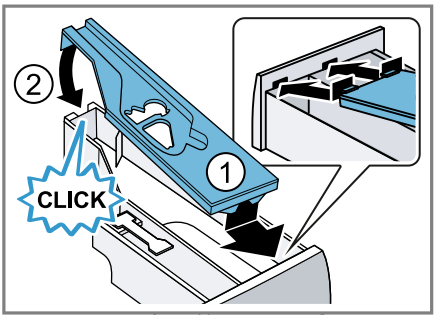

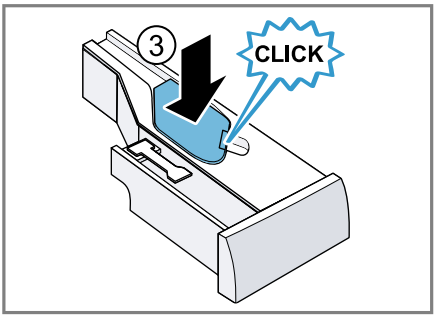

10. Curățați interiorul carcasei sertarului pentru detergent.

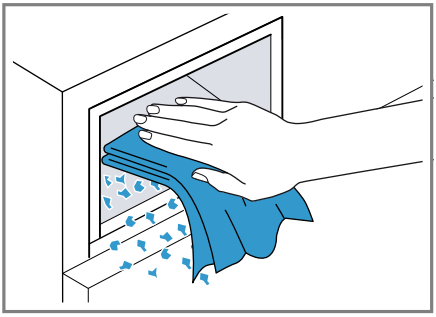

11. Închideți sertarul pentru detergent.

19.3 Curățarea pompei pentru soluția de spălare

Curățați cu regularitate pompa pentru soluția de clătire, însă cel puțin o dată pe an, precum şi atunci când aceasta prezintă defecțiuni, de exemplu, dacă este înfundată sau produce zgomote de zdrăngănit.

Golirea pompei pentru soluția de detergent

1. Închideți robinetul de apă.
2. Comutați aparatul pe modul de standby. →*Pagina 33*
3. Deconectați ştecherul aparatului de la rețeaua de alimentare cu energie electrică.
4. Deschideți şi scoateți clapeta de întreținere.

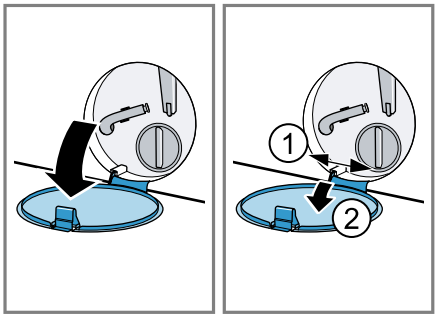

5. Împingeți un vas adecvat sub orificiu pentru a evacua soluția de spălare.

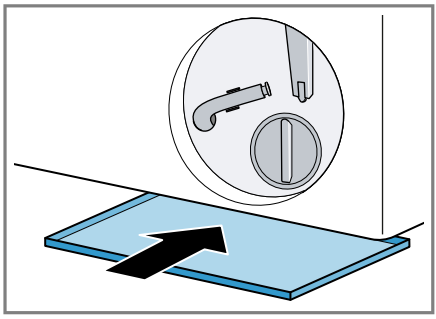

6. Scoateți furtunul de golire din suport.

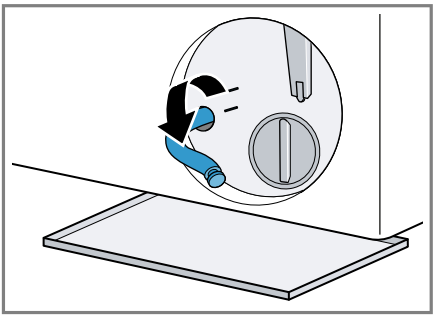

7. ⚠ **PRECAUȚIE – Pericol de opărire!**
   La spălarea la temperaturi înalte, soluția de spălare se înfierbântă.
   ▸ Nu atingeți soluția de spălare fierbinte.
   Pentru a permite scurgerea apei în vas, scoateți capacul de închidere.

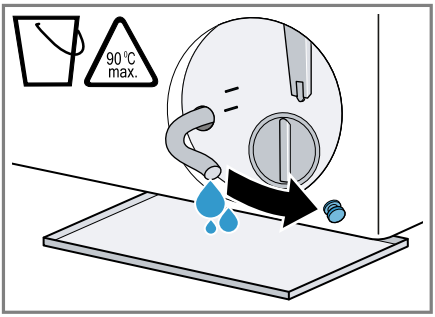

8. După golire, apăsați pe capacul de închidere.

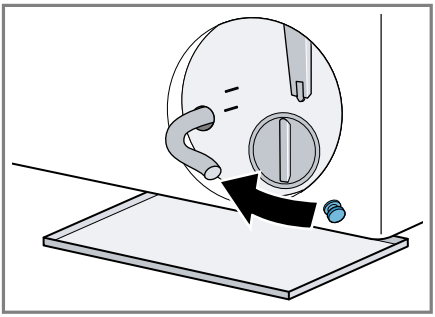

9. Fixați furtunul de golire în suport.

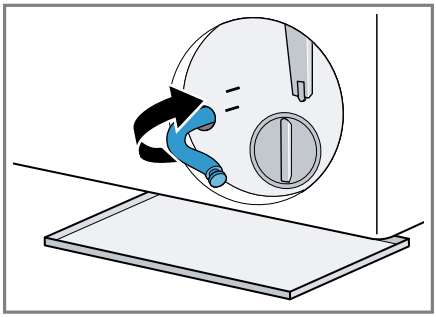

Curățarea pompei pentru soluția de spălare

Cerință: Pompa pentru soluția de spălare este goală. →*Pagina 41*

1. Desfiletați cu atenție capacul pompei astfel încât în pompa pentru soluția de spălare să se afle numai apă reziduală.
   ▸ Depunerile persistente de murdărie pot determina blocarea cartuşului de filtru în carcasa pompei. Îndepărtați depunerile de murdărie şi scoateți cartuşul de filtru.

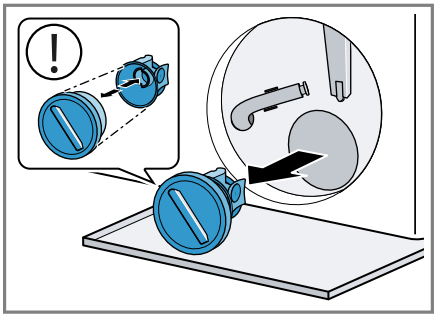

Capacul pompei este alcătui din două componente care pot dezasamblate în vederea curățării.

2. Curățați spațiul interior, filetul capacului pompei şi carcasa pompei.

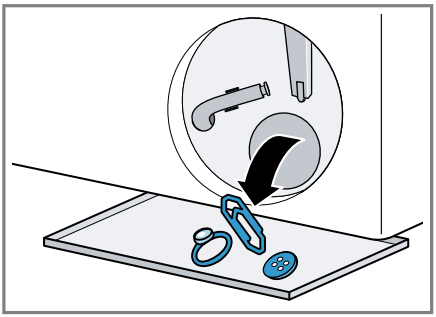

3. Asigurați-vă că cele două rotoare pot fi rotite.

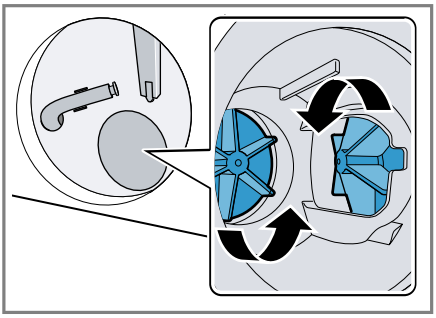

4. Aşezați la loc capacul pompei.
   ▸ Asigurați-vă că componentele capacului pompei sunt montate corect.

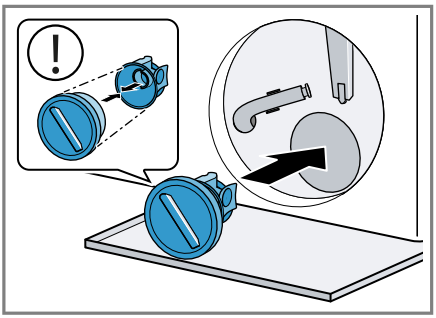

5. Înfiletați capacul pompei până la opritor.

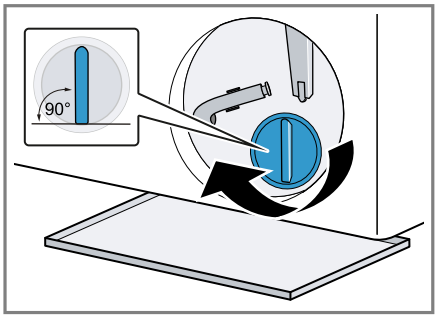

Mânerul capacului pompei trebuie să fie poziționat vertical.

6. Aşezați clapeta pentru întreținere şi închideți-o.

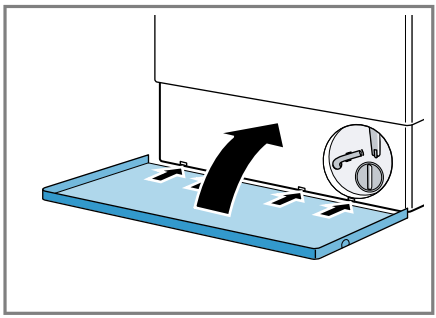

19.4 Curățarea manşonului din cauciuc

Curățați cu regularitate manşonul din cauciuc.

1. Deschideți hubloul. →*Pagina 32*

2. Îndepărtați corpurile străine şi scamele din tambur şi de pe manşonul din cauciuc.

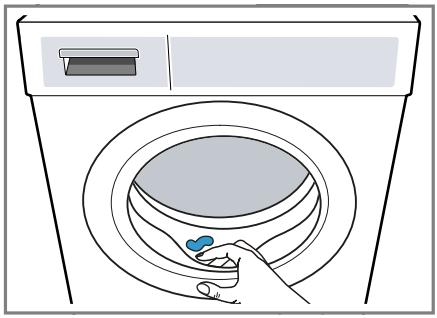

3. Eliminați blocajele din orificiul de admisie.

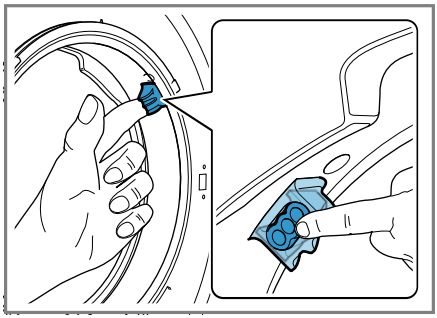

4. Curățați cu o lavetă umedă, iar apoi uscați prin ştergere cu o lavetă uscată suprafața exterioară şi suprafața interioară ale manşonului din cauciuc.

20 Remediați defecțiunile

Defecțiunile minore pot fi remediate chiar de dumneavoastră. Înainte de a contacta unitatea de service, consultați informațiile privind remedierea defecțiunilor. Astfel evitați cheltuielile inutile.

⚠ AVERTISMENT
Pericol de electrocutare!
Reparațiile executate incorect sunt periculoase.
- ▸ Nu modificați niciodată din punct de vedere tehnic aparatul sau caracteristicile aparatului.
- ▸ Numai personalul de specialitate are permisiunea de a efectua lucrări de reparații la nivelul aparatului.
- ▸ La reparația aparatului trebuie utilizate numai piese de schimb originale.
- ▸ Dacă se deteriorează cablul de racordare la rețea al acestui aparat, acesta trebuie înlocuit de către producător, de către serviciul său pentru clienți sau de către o persoană calificată în mod similar, pentru a evita pericolele.

Defecțiune	Cauzele şi remedierea defectelor
Display-ul s-a stins şi ⏻ se aprinde intermitent.	Modul de economisire a energiei este activ. ▸ Apăsați pe ⏯.
E:36 -10 / E:30 -80 Soluția de spălare nu este evacuată.	Furtunul de evacuare a apei este racordat la o înălțime prea mare, este îndoit sau prelungit în mod nepermis. ▸ Verificați instalarea furtunului de evacuare a apei. →*Pagina 14*

Defecțiune	Cauzele şi remedierea defectelor
E:36 -10 / E:30 -80 Soluția de spălare nu este evacuată.	Conducta de evacuare sau furtunul de evacuare a apei este înfundat/ă. ▸ Curățați conducta de evacuare şi furtunul de evacuare a apei.
	Pompa pentru soluția de spălare este înfundată sau capacul pompei nu este instalat corect. ▸ Verificați dacă capacul pompei este instalat corect. ▸ Curățați pompa pentru soluție de spălare.
	Cantitatea de detergent este prea mare. ▸ Dacă este activată funcția inteligentă de dozare, reduceți cantitatea de dozare de bază. →*Pagina 35* ▸ În cazul dozării manuale, reduceți cantitatea de detergent la următoarea spălare cu aceeaşi încărcătură.
E:36 -25 -26	Pompa pentru soluția de spălare este înfundată. ▸ Curățați pompa pentru soluție de spălare.
E:10 -00 -10 -20	Pompa sistemului inteligent de dozare este blocată. **1.** Curățați sertarul pentru detergent. →*Pagina 39* **2.** Dacă defecțiunea persistă, contactați unitatea de service abilitată. →*Pagina 53* **Observație:** Până la remedierea defecțiunii, puteți dezactiva sistemul inteligent de dozare şi efectua manual dozarea. →*Pagina 22*
H:32	Aparatul a anulat centrifugarea din cauza unei repartizări neuniforme a rufelor. ▸ Introduceți din nou rufele în tambur.
E:30 -10 / H:95 / 🚰	Robinetul de apă este închis. ▸ Deschideți robinetul de apă.
	Furtunul de alimentare cu apă este îndoit sau blocat. ▸ Verificați instalarea furtunului de alimentare cu apă. →*Pagina 14*
	Sita din sistemul de alimentare cu apă este înfundată. ▸ Curățați sita din sistemul de alimentare cu apă. Scanați codul QR, pentru a vizualiza animația care prezintă procesul.

Defecțiune	Cauzele şi remedierea defectelor
E:30 -10 / H:95 /	Presiunea apei este redusă. ▸ Verificați dacă la robinetul de apă există o presiune suficientă a apei.
E:35 -10	Aparatul nu este etanş. **1.** Închideți robinetul de apă. **2.** Contactați unitatea de service abilitată. →*Pagina 53*
E:30 -20	Deficiență critică de funcționare. ▸ Închideți robinetul de apă. După afişarea mesajului de eroare, aparatul a pornit un proces de evacuare prin pompare. **1.** Aşteptați aproximativ 5 minute până când procesul de evacuare prin pompare se finalizează. **2.** Reporniți aparatul. Dacă este necesar, reporniți procesul de evacuare prin pompare. **3.** Dacă defecțiunea persistă, contactați unitatea de service abilitată. →*Pagina 53*
	Cantitatea de detergent este prea mare. ▸ În cazul dozării manuale, reduceți cantitatea de detergent la următoarea spălare cu aceeaşi încărcătură.
	S-a introdus o cantitate suplimentară de apă. ▸ Nu adăugați suplimentar apă în aparat în timpul funcționării.
Toate celelalte coduri de eroare.	Deficiențe de funcționare **1.** Mențineți apăsată timp de aproximativ 5 secunde tasta ⏻, pentru a reporni aparatul. **2.** Dacă eroarea apare din nou, deconectați aparatul de la rețeaua de alimentare cu energie electrică timp de cel puțin 30 de secunde. Scoateți din priză ştecherul cablului de alimentare electrică sau decuplați siguranța de la tabloul de siguranțe. **3.** Dacă defecțiunea persistă, contactați unitatea de service abilitată. →*Pagina 53* În acest caz, specificați cu exactitate mesajul de eroare. Dacă este posibil, documentați defecțiunea cu fotografii şi înregistrări video.
	Sertarul pentru detergent nu este introdus complet. ▸ Împingeți sertarul pentru detergent.
	Unitatea de pompare nu este cuplată corect. ▸ Verificați dacă unitatea de pompare este cuplată corect. →*Pagina 39*

Defecțiune	Cauzele şi remedierea defectelor
: se aprinde intermitent iar programul se întrerupe.	Aparatul a detectat fluctuații în alimentarea cu tensiune. Nu este necesară nicio intervenție. După stabilizarea alimentării cu tensiune, programul îşi continuă derularea în mod normal.
sau formarea unei cantități mari de spumă.	Cantitatea de detergent este prea mare. ▸ Amestecați o lingură de balsam cu 0,5 litri de apă şi turnați amestecul în compartimentul pentru dozare manuală (nu se aplică în cazul spălării de articole pentru exterior, articole sport şi articole care conțin puf). ▸ Dacă este activată funcția inteligentă de dozare, reduceți cantitatea de dozare de bază. →*Pagina 35* ▸ În cazul dozării manuale, reduceți cantitatea de detergent la următoarea spălare cu aceeaşi încărcătură.
se aprinde intermitent.	Hubloul nu este închis complet. **1.** Asigurați-vă că între hublou şi aparat nu rămân prinse rufe. **2.** Închideți hubloul.
	Este necesară curățarea tamburului. ▸ Curățați tamburul. →*Pagina 39*
Programul este întrerupt, însă tamburul se roteşte.	Nu este o defecțiune. Procesul de răcire este activ. Nu este necesară nicio intervenție. **Observație:** Nu modificați programul în timpul desfăşurării procesului de răcire. Durata procesului de răcire este de până la 10 minute.
Display-ul şi tastele nu reacționează.	Defecțiune a software-ului. **1.** Mențineți apăsată timp de aproximativ 5 secunde tasta , pentru a reporni aparatul. **2.** Dacă eroarea apare din nou, deconectați aparatul de la rețeaua de alimentare cu energie electrică timp de cel puțin 30 de secunde. Scoateți din priză ştecherul cablului de alimentare electrică sau decuplați siguranța de la tabloul de siguranțe.
Home Connect nu funcționează corespunzător.	Sunt posibile diverse cauze. **1.** Resetați setările de rețea ale aparatului. →*Pagina 37* **2.** Configurați din nou Home Connect. →*Pagina 36* ▸ Accesați *www.home-connect.com*.
nu poate fi acționat.	Nu este o defecțiune. Etapa de uscare este activă. Nu este posibilă remedierea.

Defecțiune	Cauzele şi remedierea defectelor
i-DOS 1/**i-DOS 2** nu poate fi acționat.	Programul selectat sau derularea programului nu permit dozarea inteligentă. ▸ Utilizați compartimentul pentru dozare manuală. →*Pagina 35*
Programul nu porneşte.	Sistemul de siguranță împotriva accesului copiilor este activat. ▸ Dezactivați siguranța pentru copii. →*Pagina 34*
	◷ **Finish in** este activat. ▸ Verificați dacă ◷ **Finish in** este activat. →*Pagina 23*
	Sertarul pentru detergent nu este introdus complet. ▸ Împingeți sertarul pentru detergent.
Programul este întrerupt sau anulat, însă tamburul se roteşte.	Temperatură este prea înaltă. ▸ Porniți programul **Rinse** sau aşteptați până când temperatura scade.
	Nivelul apei este prea ridicat. ▸ Porniți programul **Spin** sau un program adecvat pentru evacuare. →*Pagina 25*
Uşa nu se deschide în cazul unei pene de curent.	Hubloul este blocat. ▸ Deschideți hubloul cu ajutorul sistemului de deblocare de urgență. →*Pagina 51*
Tamburul trepidează după pornirea programului.	Nu este o defecțiune. Testarea internă a motorului este pornită. Nu sunt necesare intervenții.
Tamburul se roteşte, însă apa nu se scurge.	Nu este o defecțiune. Funcția de detectare a încărcăturii este activă pe o durată de până la 2 minute. Nu sunt necesare intervenții.
Apa din tambur nu este vizibilă.	Nu este o defecțiune. Nivelul apei se află sub zona vizibilă. Nu sunt necesare intervenții.
Mai multe încercări de centrifugare.	Nu este o defecțiune. Aparatul compensează dezechilibrul prin distribuirea repetată a rufelor. Nu sunt necesare intervenții.
Vibrații, deplasări şi zgomote puternice ale aparatului în timpul centrifugării.	Aparatul este îndreptat corect. ▸ Îndreptați aparatul. →*Pagina 15*
	Picioarele aparatului nu sunt fixate. ▸ Fixați picioarele aparatului. →*Pagina 15*
	Siguranțele pentru transport nu sunt scoase. ▸ Scoateți siguranțele pentru transport.
Turația înaltă de centrifugare nu a fost atinsă.	**Reduced Ironing** este activat. ▸ Selectați un programul adecvat pentru tipul respectiv de fibre textile. →*Pagina 25*

Defecțiune	Cauzele şi remedierea defectelor
Turația înaltă de centrifugare nu a fost atinsă.	Aparatul compensează dezechilibrul reducând turația de centrifugare. Nu sunt necesare intervenții.
Durata programului se modifică în timpul procesul de spălare.	Nu este o defecțiune. Desfăşurarea programului este optimizată electronic, este activat un ciclu de clătire suplimentar din cauza unei cantități mari de spumă sau dezechilibrul este compensat. Nu sunt necesare intervenții.
Timpul de uscare este prea lung.	Temperatura ambiantă este de peste 30 °C. ▸ Asigurați-vă că temperatura ambiantă este sub 30 °C.
	Circulația aerului în incinta de instalare a aparatului este insuficientă. ▸ Ventilați locul de instalare a aparatului.
	În tambur s-au acumulat scame. ▸ Porniți programul fără rufe şi fără detergent.
Intră apă în timpul fazei de uscare.	Nu este o defecțiune. Etapa de uscare necesită apă. Nu sunt necesare intervenții.
Centrifugare în timpul fazei de uscare.	Nu este o defecțiune. Centrifugarea termică este activă. Nu sunt necesare intervenții.
Vâjâit, şuierături, zornăituri sau zgomote de aspirare.	Nu este o defecțiune. Se introduce apă pentru procesul de clătire, sunt dozate detergentul şi produsul de îngrijire, sunt efectuate teste de funcționare, ventilatorul de proces este activ sau soluția de spălare este evacuată. Nu sunt necesare intervenții.
Zgomot de zdrăngănit, zăngănit în pompa pentru soluția de spălare.	În interiorul pompei pentru soluția de spălare sunt corpuri străine. ▸ Curățați pompa pentru soluție de spălare.
Rezultat nesatisfăcător al procesului de spălare sau reziduuri de detergent pe rufe.	Detergentul poate conține reziduuri insolubile în apă, care se depun pe rufe. ▸ Porniți programul **Rinse** sau periați rufele după uscare.
	Detergentul din recipientul de dozare nu este adecvat sau este îngroşat. **1.** Verificați dacă detergentul este adecvat. →*Pagina 31* **2.** Verificați dacă detergentul din recipientul de dozare este îngroşat. **3.** Dacă detergentul nu este adecvat sau este îngroşat, goliți şi curățați recipientul de dozare. →*Pagina 39*

Defecțiune	Cauzele şi remedierea defectelor
Rezultat nesatisfăcător al procesului de spălare sau reziduuri de detergent pe rufe.	Cantitatea de dozare de bază nu este setată corect. ▸ Setați cantitatea de dozare de bază. →*Pagina 35*
Scame pe rufe.	În tambur s-au acumulat scame. ▸ Porniți programul fără rufe şi fără detergent.
După centrifugare, rufele sunt prea ude.	A fost setată o turație de centrifugare prea mică. ▸ Porniți programul **Spin**. ▸ La următorul proces de spălare setați o turație de centrifugre mai mare.
	Aparatul compensează dezechilibrul reducând turația de centrifugare. **1.** Introduceți din nou rufele în tambur. **2.** Porniți programul **Spin**.
	Reduced Ironing este activat. ▸ Setați un program adecvat. →*Pagina 25*
Rufele sunt prea umede.	Programul selectat nu este adecvat pentru tipul de material textil introdus în aparat. ▸ Setați un program adecvat pentru uscarea ulterioară. →*Pagina 25*
	Volumul încărcăturii este prea mare. ▸ Țineți cont de gradul maxim de încărcare aferent fiecărui program. →*Pagina 25*
	După finalizarea programului, rufele au o temperatură mai ridicată şi par mai umede la atingere decât sunt de fapt. **1.** După uscare, scoateți imediat rufele din tambur. **2.** Întindeți rufele pentru a se răci.
	Obiectivul de uscare setat nu este adecvat. ▸ Modificați obiectivul de uscare. →*Pagina 33*
	Gradul de încărcare prea mic. ▸ Setați un program adecvat pentru uscarea ulterioară. →*Pagina 25*
	Rufele nu au fost centrifugate suficient. ▸ Selectați întotdeauna turația de centrifugare cea mai mare pentru programul de spălare respectiv.
Articolele vestimentare se şifonează.	Programul selectat nu este adecvat pentru tipul de material textil introdus în aparat. ▸ Setați un program adecvat. →*Pagina 25*

Defecțiune	Cauzele şi remedierea defectelor
Articolele vestimentare se şifonează.	A fost setată o turație de centrifugare prea mare. ▸ La următorul proces de spălare setați o turație de centrifugre mai mică.
	Încărcarea nu a fost efectuată în mod corespunzător. ▸ Țineți cont de gradul maxim de încărcare aferent fiecărui program. →*Pagina 25* ▸ Pregătiți rufele. →*Pagina 30*
	După uscare, rufele sunt lăsate pentru un timp prea îndelungat în tambur. **1.** După uscare, scoateți imediat rufele din tambur. **2.** Întindeți rufele pentru a se răci.
	Articolele textile uşor de întreținut au fost uscate pentru un interval de timp prea lung. ▸ Modificați obiectivul de uscare. →*Pagina 33*
Se scurge apă de la furtunul de alimentare cu apă.	Furtunul de alimentare cu apă nu este racordat corect sau este deteriorat. ▸ Verificați instalarea furtunului de alimentare cu apă. →*Pagina 11* În cazul unor deteriorări, contactați unitatea de service abilitată. →*Pagina 53*
Se scurge apă de la furtunul de evacuare a apei.	Furtunul de evacuare a apei nu este racordat corect sau este deteriorat. ▸ Verificați instalarea furtunului de evacuare a apei. →*Pagina 11* În caz de deteriorare, înlocuiți furtunul de evacuare a apei.
Se scurge apă pe sub hublou.	Hubloul este murdar sau manşonul provoacă o neetanşeitate. ▸ Curățați hublul şi manşonul.
În interiorul aparatul sau format depuneri.	Umiditatea şi resturile de detergent pot favoriza dezvoltarea de bacterii. ▸ Curățați tamburul. →*Pagina 39* ▸ Cand nu utilizați aparatul, lăsați deschise hubloul şi sertarul pentru detergent astfel încât apa reziduală să se poată evapora.

20.1 Deblocarea de urgență

Deblocarea hubloului

Cerință: Pompa pentru soluția de spălare este goală.

1. **ATENȚIE –** Apa care se scurge poate duce la pagube materiale.
   ▸ Nu deschideți hubloul dacă apa este vizibilă prin acesta.

Trageți în jos mecanismul de deblocare de urgență cu ajutorul unei scule şi eliberați-l.

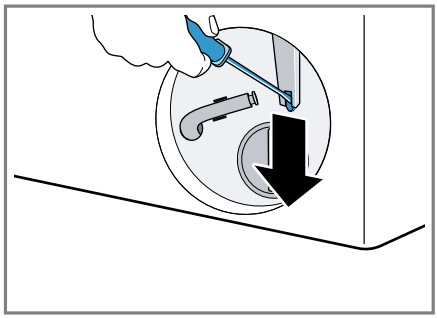

✔ Sistemul de blocare a hubloului este deblocat.

2. Introduceți şi blocați clapeta pentru întreținere.
3. Închideți clapeta pentru întreținere.

21 Transport, depozitare şi eliminare

21.1 Demontarea aparatului

1. Închideți robinetul de apă.
2. Goliți furtunul de alimentare cu apă.
3. Comutați aparatul pe modul de standby. →*Pagina 33*
4. Scoateți din priză ştecherul aparatului.
5. Evacuați soluția de spălare.
6. Demontați furtunurile.
7. Goliți recipientele de dozare.

21.2 Fixarea siguranțelor de transport

Pentru a preveni deteriorarea aparatului în timpul transportului, asigurați-l cu siguranțele de transport.

1. Scoateți cele 4 capace cu ajutorul unei şurubelnițe.

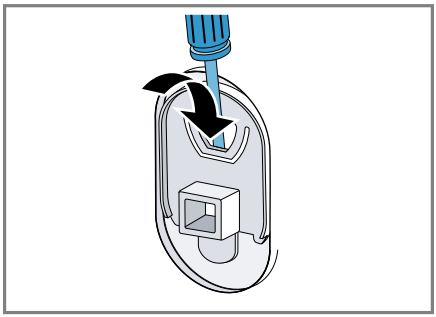

Păstrați capacele.

2. Montați cele 4 siguranțe de transport.

21.3 Repunerea în funcțiune a aparatului

▸ Pentru informații suplimentare, consultați secțiunile Instalarea şi racordarea →*Pagina 11* şi Pornirea procesului de evacuare a apei reziduale →*Pagina 16*.

21.4 Predarea aparatului vechi

Datorită reciclării ecologice se pot refolosi materii prime valoroase.

⚠ **AVERTISMENT**
Pericol de afectare a sănătății!
Copii se pot închide în maşină şi astfel îşi pot pune viața în pericol.

▸ Nu instalați aparatul în spatele unei uşi batante, care să blocheze sau să împiedice deschiderea uşii aparatului.
▸ În cazul aparatelor scoase din uz, scoateți din priză ştecherul cablului de alimentare electrică, apoi tăiați cablul de alimentare electrică şi distrugeți sistemul de blocare a uşii aparatului astfel încât uşa aparatului să nu mai poată fi blocată.

1. Scoateți ştecherul cablului de racordare la rețea din priză.

2. Separați cablul de alimentare.
3. Eliminați în mod ecologic aparatul. Informații despre modalitățile curente de eliminare ecologică a aparatelor pot fi obținute de la distribuitorii comerciali de specialitate, dar şi de la primăria sau administrația locală.



Acest aparat este marcat corespunzător directivei europene 2012/19/UE în privința aparatelor electrice şi electronice vechi (waste electrical and electronic equipment – WEEE).
Directiva prescrie cadrul pentru o preluare înapoi, valabilă în întreaga UE, şi valorificarea aparatelor vechi.

22 Serviciul clienți

Piesele de schimb originale, relevante pentru siguranță, conform Regulamentului corespunzător referitor la designul ecologic se procură de la unitatea noastră de service abilitată, pentru o durată de minim 10 ani de la punerea în circulație în interiorul Spațiului Economic European.

Observație: Reparațiile efectuate de personalul din cadrul unității de service abilitate în cadrul perioadei de garanție acordate de producător, în condițiile impuse de acesta, sunt gratuite.

Informații detaliate despre perioada și condițiile de garanție din țara dumneavoastră pot fi găsite, prin intermediul codului QR, pe documentul anexat referitor la contactele pentru service și condițiile de garanție, la distribuitorul local sau la unitatea noastră de service abilitată sau pe site-ul nostru web.
Dacă apelați la Serviciul pentru clienți, trebuie să menționați numărul de identificare a produsului (E-Nr.), numărul de fabricație (FD) şi numărul de ordine (Z-Nr.) al aparatului dvs. Datele de contact ale unității de service abilitate pot fi găsite, prin scanarea codului QR, pe documentul anexat referitor la contactele pentru service și condițiile de garanție, precum și pe site-ul nostru web.

22.1 Număr de produs (E-Nr.), număr de fabricație (FD) şi număr de ordine (Z-Nr.)

Numărul produsului (E-Nr.), numărul de fabricație (FD) şi numărul de ordine (Z-Nr.) se găsesc pe plăcuța de tip a aparatului.

În funcție de model, plăcuța cu date tehnice se află:

- pe partea interioară a hubloului.
- pe partea interioară a clapetei de întreținere.
- pe partea posterioară a aparatului.

Pentru găsi rapid şi uşor datele aparatului dvs. şi numărul de telefon al serviciului pentru clienți le puteți nota undeva să le aveți la îndemână.

22.2 Garanția AQUA-STOP

Suplimentar la cerințele de garanție față de vânzătorul din contractul de cumpărare şi suplimentar la garanția producătorului noi plătim despăgubiri în următoarele condiții.

- Dacă o pagubă de apă a fost produsă de o deficiență a sistemului nostru Aqua-Stop, atunci noi despăgubim daunele utilizatorilor particulari. Pentru a asigura siguranța apei aparatul trebuie să fie racordat la rețeaua de curent.

- Garanția de răspundere este valabilă pe toată durata de viață a aparatului.
- Premisă a dreptului de garanție este ca aparatul cu Aqua-Stop să fie instalat şi racordat corespunzător instrucțiunii noastre; ea include şi prelungirea Aqua-Stop (accesoriu original) care trebuie să fie montată în mod profesional. Garanția acordată de noi nu se extinde şi asupra defecțiunilor la conducte sau armături până la racordul sistemului AquaStop la robinetul de apă.
- Aparatele cu Aqua-Stop nu trebuie de regulă să fie supravegheate în timpul funcționării şi nici nu trebuie asigurate după aceea prin închiderea robinetului de apă. Numai în cazul unei absențe mai îndelungate din locuința dumneavoastră, de exemplu în cazul unui concediu de câteva săptămâni, robinetul de apă trebuie închis.

23 Valori de consum

Următoarele informații sunt prezentate conform directivei UE privind proiectarea ecologică. Valorile specificate pentru alte programe decât **Eco 40-60** sunt doar valori orientative şi au fost emise în conformitate cu standardele EN60456 şi EN62512.
Funcția de dozare automată a fost dezactivată în acest scop.
Notă privind testul de comparație: Dezactivați funcția de dozare automată, cu excepția cazului în care această funcție face obiectul testării.

Program	**Încărcare (kg)**	**Durata programului (h:min)** [1]	**Consum de energie (kWh/ciclu)** [1]	**Consum de apă (l/ciclu)** [1]	**Temperatură maximă (°C) 5 min** [1]	**Turație de centrifugare (rot/min)** [1]	**Umiditate reziduală (%)** [1]
Eco 40-60 [2]	10,5	4:00	1,110	76,0	39	1390	53,00
Eco 40-60 [2]	5,3	3:00	0,500	50,0	30	1400	53,00
Eco 40-60 [2]	2,5	2:20	0,185	35	24	1400	53,00
Eco 40-60 + Wash&Dry + [2]	6,0	8:20	3,750	90,0	23	-	-0,1

[1] Valorile efective se pot abate de la valorile prezentate în funcție de unii factori de influență precum presiunea apei, duritatea şi temperatura de intrare, temperatura ambiantă, tipul, cantitatea şi gradul de murdărie a rufelor, tipul de detergent utilizat, fluctuațiile de tensiune şi funcțiile suplimentare selectate.

[2] Programul de testare conform directivei UE privind proiectarea ecologică şi directiva UE privind ezichetarea energetică, cu apă rece (15 °C).

Program	Încărcare (kg)	Durata programului (h:min) [1]	Consum de energie (kWh/ciclu) [1]	Consum de apă (l/ciclu) [1]	Temperatură maximă (°C) 5 min [1]	Turație de centrifugare (rot/min) [1]	Umiditate reziduală (%) [1]
Eco 40-60 + Wash&Dry + [2]	3,0	4:20	2,000	52,0	22	-	-0,1
Cottons 20 °C	10,0	4:05	0,550	90,0	25	1400	50,00
Cottons 40 °C	10,0	4:05	1,300	90,0	40	1400	50,00
Cottons 60 °C	10,0	4:05	2,200	90,0	60	1400	50,00
Cottons 40 °C + Prewash	10,0	4:25	1,500	105,0	40	1400	50,00
Easy-Care 40 °C	4,0	2:35	0,900	68,0	43	1400	30,00
Mix 40 °C	4,0	1:10	0,750	50,0	41	1400	45,00
Wool 30 °C	2,0	0:41	0,180	45,0	22	800	30,00

24 Date tehnice

Înălțime aparat	84,8 cm
Lățime aparat	59,8 cm
Adâncimea aparatului	62,2 cm
Adâncimea aparatului cu uşa închisă	65,4 cm
Adâncimea aparatului cu uşa deschisă	114,2 cm
Greutate	87,8 kg
Cantitate maximă de încărcare	10,5 kg
Tensiune din rețea	220-240 V, 50 Hz
Protecție minimă la instalare	10 A
Putere nominală	1900-2300 W

[1] Valorile efective se pot abate de la valorile prezentate în funcție de unii factori de influență precum presiunea apei, duritatea şi temperatura de intrare, temperatura ambiantă, tipul, cantitatea şi gradul de murdărie a rufelor, tipul de detergent utilizat, fluctuațiile de tensiune şi funcțiile suplimentare selectate.

[2] Programul de testare conform directivei UE privind proiectarea ecologică şi directiva UE privind ezichetarea energetică, cu apă rece (15 °C).

Putere absorbită	▪ Mod standby: 0,50 W ▪ Mod inactiv: 0,50 W ▪ Durata de timp până la setarea modului de standby în rețea (Wi-Fi): 5 min ▪ Mod standby în rețea (Wi-Fi): 2,00 W
Presiunea apei	▪ Minimum: 100 kPa (1 bar) ▪ Maximum: 1000 kPa (10 bari)
Lungimea furtunului de alimentare cu apă	150 cm
Lungimea furtunului de evacuare a apei	150 cm
Lungime cablu de alimentare electrică	201 cm

Acest produs are surse de iluminare din clasa de eficiență energetică F. Sursele de iluminare sunt disponibile ca piese de schimb şi trebuie înlocuite numai de personal de specialitate calificat.
Pentru informații suplimentare privind modelul dumneavoastră, accesați site-ul web *https://eprel.ec.europa.eu/qr/1450885*[1]. Acest site web are o legătură la baza de date EPREL oficială a UE, pentru înregistrarea produselor.

24.1 Informații despre software-ul gratuit şi Open Source

Acest produs conține componente de software, care sunt licențiate de deținătorii drepturilor de autor ca software gratuit sau Open Source.
Informațiile corespunzătoare privind licența sunt stocate în aparatul electrocasnic. Accesul la informațiile corespunzătoare privind licența este disponibil şi prin intermediul aplicației Home Connect: „Profil -> Mențiuni legale -> Informații privind licența“.[2]
Puteți descărca informațiile privind licența de pe site-ul web al produsului de marcă. (Căutați pe site-ul web al produsului dumneavoastră modelul dumneavoastră de aparat şi alte documente.) Alternativ, puteți solicita informațiile corespunzătoare de la ossrequest@bshg.com sau de la BSH Hausgeräte GmbH, Carl-Wery-Str. 34, D-81739 München.
Codul sursă este disponibil la solicitare.
Vă rugăm să trimiteți solicitarea la ossrequest@bshg.com sau BSH Hausgeräte GmbH, Carl-Wery-Str. 34, D-81739 München.
Subiect: „OSSREQUEST“
Costurile pentru procesarea solicitării se facturează. Această ofertă este valabilă timp de trei ani de la data achiziționării, respectiv cel puțin pentru perioada în care oferim asistență şi piese de schimb pentru aparatul corespunzător.

[1] Este valabil numai pentru țările din Spațiul Economic European
[2] În funcție de dotările aparatului

25 Declarație de conformitate

Prin prezenta, BSH Hausgeräte GmbH declară că aparatul cu funcționalitate Home Connect este în conformitate cu cerințele de bază şi cu celelalte dispoziții relevanteale directivei 2014/53/EU.
O declarație de conformitate RED detaliată este disponibilă pe internet, pe siteul web *www.bosch-home.com*, la pagina de produs a aparatului dumneavoastră, în secțiunea destinată documentelor suplimentare.

CE

Bandă de 2,4 GHz (2400–2483,5 MHz): max. 100 mW
Bandă de 5 GHz (5150–5350 MHz + 5470–5725 MHz): max. 180 mW

	BE	BG	CZ	DK	DE	EE	IE	EL	ES
	FR	HR	IT	CY	LI	LV	LT	LU	HU
	MT	NL	AT	PL	PT	RO	SI	SK	FI
	SE	NO	CH	TR	IS	UK (NI)			
5 GHz WLAN (Wi-Fi): Numai pentru utilizare în spații interioare.									

AL	BA	MD	ME	MK	RS	UK	UA
5 GHz WLAN (Wi-Fi): Numai pentru utilizare în spații interioare.							

Thank you for buying a Bosch Home Appliance!

Register your new device on MyBosch now and profit directly from:

- **Expert tips & tricks for your appliance**
- **Warranty extension options**
- **Discounts for accessories & spare-parts**
- **Digital manual and all appliance data at hand**
- **Easy access to Bosch Home Appliances Service**

Free and easy registration – also on mobile phones:
www.bosch-home.com/welcome

Looking for help? You'll find it here.

Expert advice for your Bosch home appliances, help with problems or a repair from Bosch experts.
Find out everything about the many ways Bosch can support you:
www.bosch-home.com/service
Contact data of all countries are listed in the attached service directory.

BSH Hausgeräte GmbH
Carl-Wery-Straße 34
81739 München, GERMANY
www.bosch-home.com

A Bosch Company

9001771443 (050619)
ro