NEFF
cook. create. inspire.

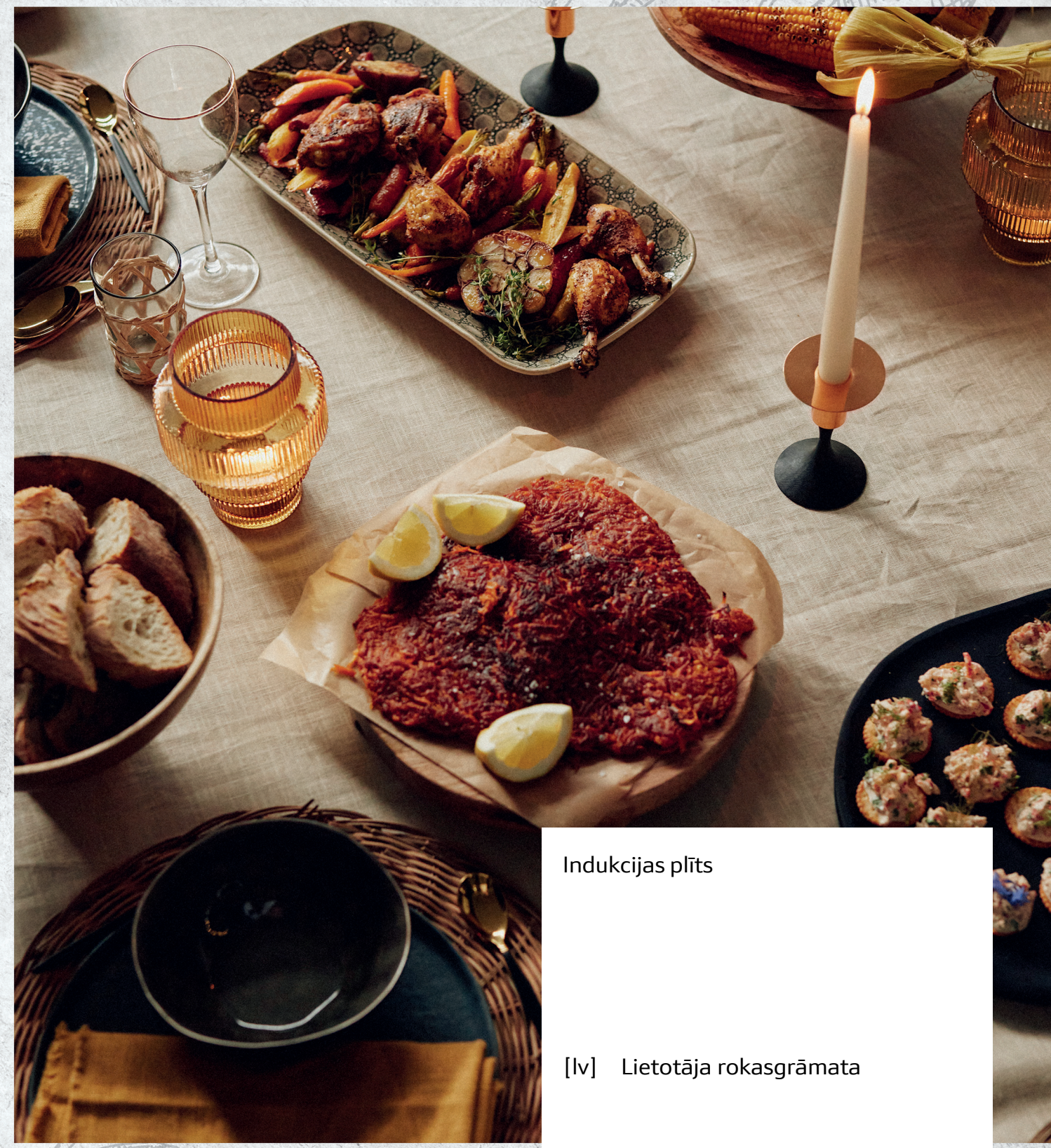

Indukcijas plīts

[lv] Lietotāja rokasgrāmata

T69..V4..

**Papildu informāciju un skaidrojumus var atrast tiešsaistē.
Noskenējiet titullapā norādīto QR kodu.**

Satura rādītājs

1 Drošība ... 2
2 Izvairīšanās no mantiskiem bojājumiem ... 4
3 Vides aizsardzība un taupīšana ... 5
4 Piemēroti gatavošanas trauki ... 5
5 Iepazīšana ... 6
6 Vadības elements Twist Pad® ... 7
7 Pirms pirmās lietošanas reizes ... 8
8 Programmatūras atjaunināšana ... 9
9 Galvenā vadība ... 9
10 Izlases taustiņš ... 10
11 Flex Zone ... 10
12 Laika funkcijas ... 11
13 PowerBoost ... 11
14 PanBoost ... 12
15 Siltuma uzturēšanas funkcija ... 12
16 PowerTransfer ... 12
17 Frying Sensor ... 13
18 Bērnu drošības funkcija ... 14
19 Pauze ... 14
20 Individuālā drošības izslēgšana ... 15
21 Pamatiestatījumi ... 15
22 Gatavošanas trauku piemērotības pārbaude ... 16
23 Home Connect ... 17
24 Tvaika nosūcēja vadība atkarībā no sildvirsmas darba režīma ... 18
25 Tīrīšana un kopšana ... 19
26 Traucējumu novēršana ... 20
27 Likvidācija ... 21
28 Tehniskā servisa dienests ... 22
29 Informācija par bezmaksas un Open Source porgrammatūru ... 22
30 Atbilstības deklarācija ... 22

⚠ 1 Drošība

Ievērojiet tālāk sniegtos drošības norādījumus.

1.1 Signālvārdu definīcija

Šeit ir sniegts šajā instrukcijā lietoto signālvārdu nozīmes skaidrojums.

⚠ BRĪDINĀJUMS
Ievērojiet šos norādījumus, lai novērstu iespējamas smagas vai nāvējošas traumas.

UZMANĪBU
Ievērojiet šos norādījumus, lai novērstu ierīces bojājumus vai citus materiālus zaudējumus.

Piezīme: Tas norāda uz svarīgu informāciju.

1.2 Vispārīgi norādījumi

- Rūpīgi izlasiet šo instrukciju.
- Uzglabājiet instrukciju, iekārtas pasi un produkta informāciju vēlākai izmantošanai vai nākamajam īpašniekam.
- Nepievienojiet ierīci, ja transportēšanas laikā tai ir radušies bojājumi.

1.3 Mērķim atbilstīga lietošana

Ierīces bez kontaktspraudņa drīkst pievienot tikai sertificēti speciālisti. Garantija neattiecas uz bojājumiem, kas radušies nepareizi izveidota savienojuma dēļ.
Tikai tehniski pareizi veikta iebūvēšana atbilstoši montāžas pamācībai nodrošina izmantošanas drošību. Par pareizu ierīces darbību uzstādīšanas vietā atbild uzstādītājs.

Izmantojiet šo iekārtu tikai:
- lai sagatavotu ēdienus un dzērienus;
- uzraudzībā. Īslaicīgus gatavošanas procesus uzraugiet nepārtraukti;
- privātā mājsaimniecībā un slēgtās mājas vides telpās;
- vietās, kas nav augstāk par 4000 m virs jūras līmeņa.

Neizmantojiet šo ierīci:
- ar ārēju taimeri vai atsevišķu tālvadības pulti. Neattiecas uz gadījumiem, kad darbība tiek izslēgta, izmantojot standartam EN 50615 atbilstošas ierīces.

Ja jums ir aktīva implantēta medicīniska ierīce (piemēram, kardiostimulators vai defibrilators), pie sava ārsta pārliecinieties par to, ka tā atbilst Eiropas Savienības Padomes Direktīvai 90/385/EEK, 1990. gada 20. jūnijs, kā arī EN 45502-2-1 un EN 45502-2-2, un ir izvēlēta, implantēta un programmēta saskaņā ar VDE-AR-E 2750-10. Ja šie nosacījumi ir izpildīti un turklāt arī tiek izmantoti nemetāliski virtuves instrumenti un gatavošanas trauki, kuriem nav metāla rokturu, tad šo indukcijas gatavošanas virsmu var droši izmantot saskaņā ar norādījumiem par mērķim atbilstošu izmantošanu.

1.4 Lietotāju loka ierobežojums

Bērni, kas sasnieguši 8 gadu vecumu un vairāk, un cilvēki ar samazinātām fiziskajām, sensorajām un garīgajām spējām vai ar pieredzes vai zināšanu trūkumu iekārtu var lietot tikai citu cilvēku uzraudzībā vai pēc tam, kad viņi ir apmācīti to izmantot un ir sapratuši iespējamos riskus.
Bērni nedrīkst rotaļāties ar ierīci.
Tīrīšanu un lietotājiem paredzētu apkopi nedrīkst veikt bērni, izņemot gadījumus, kad viņi ir 15 gadus veci vai vecāki un tas tiek darīts kāda cita cilvēka uzraudzībā.
Uzraugiet, lai bērni, kas ir jaunāki par 8 gadiem, neatrastos ierīces un pieslēguma kabeļa tuvumā.

1.5 Droša lietošana

⚠ BRĪDINĀJUMS – Aizdegšanās risks!
Gatavošana uz sildriņķiem ar taukiem vai eļļu bez uzraudzības var būt bīstama un izraisīt ugunsgrēku.
- Nekad neatstājiet karstas eļļas un taukus bez uzraudzības.
- Nekad nemēģiniet dzēst uguni ar ūdeni. Tā vietā izslēdziet ierīci un pārklājiet liesmas, piemēram, ar vāku vai ugunsdzēšanas segu.

Sildvirsma kļūst ļoti karsta.
- Nenovietojiet uz gatavošanas virsmas vai tās tiešā tuvumā ugunsnedrošus priekšmetus.
- Neglabājiet priekšmetus uz gatavošanas virsmas.

Iekārta sakarst.
- Neuzglabājiet ugunsnedrošus priekšmetus vai aerosolus atvilktnēs, kas atrodas tieši zem iekārtas.

Sildvirsmas pārsegi var izraisīt negadījumus, piem., pārkarstot, aizdegoties vai saplīstot.
- Neizmantojiet sildvirsmas pārsegus.

Katru reizi pēc sildvirsmas izmantošanas izslēdziet to, lietojot galveno slēdzi.
- Negaidiet, līdz sildvirsma izslēgsies automātiski, jo uz tās neatrodas katli vai pannas.

Pārtikas produkti var aizdegties.
- Gatavošanas process ir jāuzrauga. Īsi procesi jāuzrauga bez pārtraukuma.

⚠ BRĪDINĀJUMS – Apdegumu risks!
Lietošanas laikā ierīce un tās atklātās daļas sakarst. Tas īpaši attiecas uz sildvirsmas rāmi, ja tāds uzstādīts.
- Ievērojiet piesardzību, lai nepieskartos sildelementiem.
- Neļaujiet tuvoties ierīcei bērniem, kas jaunāki par 8 gadiem.

Sildriņķu aizsargrežģi var izraisīt negadījumus.
- Neizmantojiet sildriņķu aizsargrežģus.

Ierīce darbības laikā sakarst.
- Pirms tīrāt ierīci, ļaujiet tai atdzist.

Uz sildvirsmas novietoti metāla priekšmeti ļoti ātri sakarst.
- Nenovietojiet uz sildvirsmas metāla priekšmetus, piemēram, nažus, dakšiņas, karotes un vākus.

⚠ BRĪDINĀJUMS – Elektrotrieciena risks!
Neprofesionāli veikts remonts ir bīstams.
- Iekārtas remontu drīkst veikt tikai attiecīgi apmācīts speciālists.
- Iekārtas remontam drīkst izmantot tikai oriģinālās rezerves daļas.
- Ja ir bojāts šīs ierīces elektrotīkla pieslēguma vads vai ierīces pieslēguma vads, tas jānomaina ar īpašu elektrotīkla pieslēguma vadu vai īpašu ierīces pieslēguma vadu, kas ir pieejams pie ražotāja vai tā tehniskā servisa dienestā.
- Ja tiek bojāts šīs iekārtas elektrotīkla pieslēguma vads, apmācītam speciālistam tas ir jānomaina.

Bojāta iekārta vai bojāts elektrotīkla pieslēguma vads ir bīstami.
- Nekad nelietojiet iekārtu, ja tā ir bojāta.
- Ja virsma ir saplīsusi, izslēdziet ierīci, lai nepieļautu iespējamu elektrisko triecienu. Šādā gadījumā izslēdziet ierīci nevis ar galveno slēdzi, bet ar drošinātāju sadales skapī.
- Nekad neizvelciet elektrotīkla pieslēguma vadu, lai atvienotu iekārtu no elektrotīkla. Vienmēr izvelciet elektrotīkla pieslēguma vada kontaktdakšu.
- Ja ir radies ierīces vai elektrotīkla savienojuma vada bojājums, nekavējoties izslēdziet drošinātāju sadales skapī.

- Sazinieties ar klientu atbalsta dienestu. →*Lappuse 22*

Iekārtā iekļuvis mitrums var izraisīt elektriskās strāvas triecienu.

- Iekārtas tīrīšanai neizmantojiet tvaika tīrītāju vai augstspiediena tīrītāju.

Pie karstām iekārtas daļām var izkust elektrisko ierīču kabeļu izolācija.

- Nekad nenovietojiet elektrisko ierīču pieslēguma kabeli pie karstām iekārtas daļām.

Pieskaroties metāla priekšmetiem, kuri saskaras ar ventilatoru, kas atrodas zem sildvirsmas, var gūt elektriskās strāvas triecienu.

- Neglabājiet garus un asus metāla priekšmetus atvilktnēs zem sildvirsmas.

⚠ BRĪDINĀJUMS – Traumu risks!

Ja starp katla pamatni un sildriņķi ir nokļuvis šķidrums, katls var pēkšņi palēkties.

- Uzturiet sildriņķi un katla pamatni sausas.
- Neizmantojiet apledojušus gatavošanas traukus.

Gatavojot ūdens peldē, pārkaršana var izraisīt sildvirsmas un gatavošanas trauka saplaisāšanu.

- Gatavošanas trauks ūdens peldē nedrīkst tieši skart ar ūdeni piepildītā katla pamatni.
- Izmantojiet tikai karstumizturīgus gatavošanas traukus.

Ja ierīces virsma ir saplaisājusi vai saplīsusi, var sagriezties.

- Ja redzat, ka ierīces virsma ir saplaisājusi vai saplīsusi, nelietojiet to.

Nokrītot grozāmpogai, bērni un pieaugušie var savainoties.

- Pirms tīrīšanas grozāmpogu noņemiet.
- Grozāmpogu uz vadības paneļa uzlieciet tikai norādītajā pozīcijā.
- Neļaujiet bērniem spēlēties ar grozāmpogu.

⚠ BRĪDINĀJUMS – Bīstami: magnētisms!

Uzmanību: magnētiskums

Personu ar elektrokardiostimulatoru ievērībai

Vadības panelī vai vadības elementā ir pastāvīgie magnēti. Tie var ietekmēt elektronisko implantu, piemēram, elektrokardiostimulatoru vai insulīna sūkņu, darbību.

- Personām, kam ir elektroniskie implanti, ir jāievēro vismaz 10 cm attālums no vadības paneļa un no magnētiskā vadības elementa.
- Vadības elementu nedrīkst nēsāt apģērba kabatā.

⚠ BRĪDINĀJUMS – Nosmakšanas risks!

Bērni var iepakojuma materiālu uzvilkt uz galvas vai tajā ietīties un nosmakt.

- Glabājiet iepakojuma materiālu bērniem nepieejamā vietā.
- Neļaujiet bērniem rotaļāties ar iepakojuma materiālu.

Bērni var ieelpot vai norīt sīkas detaļas un tādējādi nosmakt.

- Glabājiet sīkas detaļas bērniem nepieejamā vietā.
- Neļaujiet bērniem rotaļāties ar sīkām detaļām.

2 Izvairīšanās no mantiskiem bojājumiem

Šeit atradīsiet biežākos bojājumu cēloņus un padomus, kā no tiem izvairīties.

Bojājums	Cēlonis	Veicamās darbības
Traipi	Neuzraudzīts gatavošanas process.	Novērojiet gatavošanas procesu.
Traipi, skrāpējumi	Izlijuši pārtikas produkti, it īpaši produkti ar lielu daudzumu cukura.	Nekavējoties noņemiet ar stikla skrāpi.
Traipi, skrāpējumi vai plīsumi stiklā	Bojāti gatavošanas trauki, gatavošanas trauki ar izkusušu emalju vai gatavošanas trauki ar vara vai alumīnija pamatni.	Izmantojiet piemērotus gatavošanas traukus labā stāvoklī.
Traipi, krāsas izmaiņas	Nepiemērotas tīrīšanas metodes.	Izmantojiet tikai stiklkeramikai piemērotus tīrīšanas līdzekļus un tīriet tikai atdzisušu sildvirsmu.

Bojājums	Cēlonis	Veicamās darbības
Stikla skrāpējumi vai plīsumi	Triecieni vai krītoši gatavošanas trauki, gatavošanas piederumi un citi cieti vai smaili priekšmeti.	Gatavošanas laikā nesitiet pa stiklu, kā arī neļaujiet uz sildvirsmas nokrist priekšmetiem.
Švīkas, krāsas izmaiņas	Raupjas gatavošanas trauku pamatnes vai gatavošanas trauka bīdīšana pa plīts virsmu.	Pārbaudiet traukus. Ja gatavošanas trauks jāpabīda, paceliet to.
Skrāpējumi	Sāls, cukurs vai smiltis.	Neizmantojiet sildvirsmu par darba virsmu vai novietošanas virsmu.
Švīkas	Materiāla atliekas starp sildvirsmu un pagriežamais slēdzis.	Uzturiet tīru pagriežamais slēdzis kontaktvirsmu.
Iekārtas bojājumi	Gatavošana sasalušā gatavošanas traukā.	Neizmantojiet sasalušus gatavošanas traukus.
Gatavošanas trauku vai ierīces bojājumi	Tukša trauka karsēšana.	Nekad nenovietojiet uz gatavošanas zonas un nekarsējiet tukšus gatavošanas traukus.
Stikla bojājumi	Izkusis materiāls uz karstas gatavošanas zonas vai karsti katlu vāki uz stikla.	Nelieciet uz gatavošanas zonas cepamo papīru vai alumīnija foliju, kā arī plastmasas traukus vai katlu vākus.
Pārkaršana	Karsti gatavošanas trauki uz vadības paneļa vai rāmja.	Nekad nelieciet karstus gatavošanas traukus šajās zonās.

UZMANĪBU
Šī sildvirsma no apakšas ir aprīkota ar ventilatoru.
- Ja zem sildvirsmas ir atvilktne, neglabājiet tajā mazus vai smailus priekšmetus, kā arī papīru un salvetes. Šie priekšmeti var tikt iesūkti, sabojāt ventilatoru vai traucēt dzesēšanu.
- Starp atvilktnes saturu un ventilatora ieeju ir jābūt vismaz 2 cm attālumam.

3 Vides aizsardzība un taupīšana

3.1 Iepakojuma likvidācija

Iepakojuma materiāli ir nekaitīgi videi un izmantojami atkārtoti.
- Atsevišķas sastāvdaļas likvidējiet, tās šķirojot.

3.2 Elektroenerģijas taupīšana

Ja ievērosiet šos norādījumus, ierīce patērēs mazāk elektroenerģijas.

Izvēlieties gatavošanas zonu atbilstoši katla izmēram. Nocentrējot uzlieciet gatavošanas trauku.

Izmantojiet traukus, kuru pamatnes diametrs sakrīt ar sildriņķa diametru.
Padoms: Trauku ražotāji bieži norāda augšējo katla diametru. Tas bieži vien ir lielāks par pamatnes diametru.
- ✔ Nepiemēroti gatavošanas trauki vai nepilnīgi nosegtas gatavošanas zonas patērē daudz enerģijas.

Uzlieciet uz katla atbilstīga izmēra vāku.
- ✔ Ja gatavosiet, neuzliekot vāku, ierīce patērēs ievērojami vairāk enerģijas.

Cilājiet vāku iespējami retāk.
- ✔ Kad paceļ vāku, zūd daudz enerģijas.

Izmantojiet stikla vāku.
- ✔ Pa stikla vāku var ielūkoties katlā, nepaceļot vāku.

Izmantojiet katlus un pannas ar līdzenām pamatnēm.
- ✔ Ja pamatne nav līdzena, enerģijas patēriņš ir lielāks.

Izmantojiet pārtikas daudzumam piemērotu gatavošanas trauku.
- ✔ Ja gatavošanas trauks ir liels un patukšs, ir jāpatērē vairāk enerģijas, lai to uzkarsētu.

Gatavojiet ar nelielu daudzumu ūdens.
- ✔ Jo vairāk ūdens ir gatavošanas traukā, jo vairāk enerģijas ir jāpatērē, lai to uzkarsētu.

Laicīgi pārslēdziet zemāku jaudas pakāpi.
- ✔ Pārāk augsts gatavošanas pabeigšanas līmenis izraisa nelietderīgu enerģijas patēriņu.

4 Piemēroti gatavošanas trauki

Gatavošanai uz indukcijas sildvirsmas piemērotam gatavošanas traukam ir jābūt ar feromagnētisku pamatni, tātad magnētam tas ir jāpievelk, turklāt trauka pamatnes diametram ir jāatbilst gatavošanas zonas lielumam. Ja gatavošanas trauks uz gatavošanas zonas netiek identificēts, novietojiet to uz mazāka diametra gatavošanas zonas.

4.1 Gatavošanas trauku lielums un īpašības

Lai gatavošanas trauku pareizi identificētu, jāņem vērā gatavošanas trauka lielums un materiāls. Visām gatavošanas trauku pamatnēm jābūt pilnīgi līdzenām un gludām.

Gatavošanas trauku piemērotības pārbaude pārbaudiet, ka gatavošanas trauks ir piemērots.
→ *"Gatavošanas trauku piemērotības pārbaude", Lappuse 16*

Gatavošanas trauki	Materiāli	Īpašības
Ieteicamais gatavošanas trauks	Nerūsējošā tērauda trauks, sendviča modelis, kas labi sadala siltumu.	Šis gatavošanas trauks vienmērīgi sadala siltumu, ātri uzkarst un ir nekļūdīgi identificējams.
	Feromagnētiski gatavošanas trauki no emaljēta tērauda, čuguna vai īpaši indukcijas trauki no nerūsējošā tērauda.	Šis gatavošanas trauks ātri uzkarst un tiek nekļūdīgi identificēts.
Piemērots 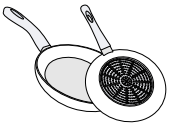	Pamatne nav pilnībā feromagnētiska.	Ja feromagnētiskās zonas diametrs ir mazāks par gatavošanas trauka pamatni, sakarst tikai feromagnētiskā zona. Tādējādi karstums nesadalās vienmērīgi.
	Gatavošanas trauku pamatnes ar alumīnija piedevu.	Šīs gatavošanas trauku pamatnes samazina feromagnētisko laukumu, kā dēļ gatavošanas traukam tiek pievadīts mazāk jaudas. Iespējams, ka šie trauki tiek nepilnīgi identificēti vai netiek identificēti nemaz, tādēļ netiek pietiekami karsēti.
Nav piemērots	Gatavošanas trauki no parasta, plāna tērauda, stikla, māla, vara vai alumīnija.	

Piezīmes
- Nekad neizmantojiet adaptera plātnes starp gatavošanas trauku un sildvirsmu.
- Nesildiet tukšu gatavošanas trauku un neizmantojiet trauku ar plānu pamatni, jo tas var ļoti uzkarst.

5 Iepazīšana

5.1 Vadības panelis

Atsevišķas iezīmes, piemēram, krāsa un forma, var atšķirties no attēlā redzamajām.

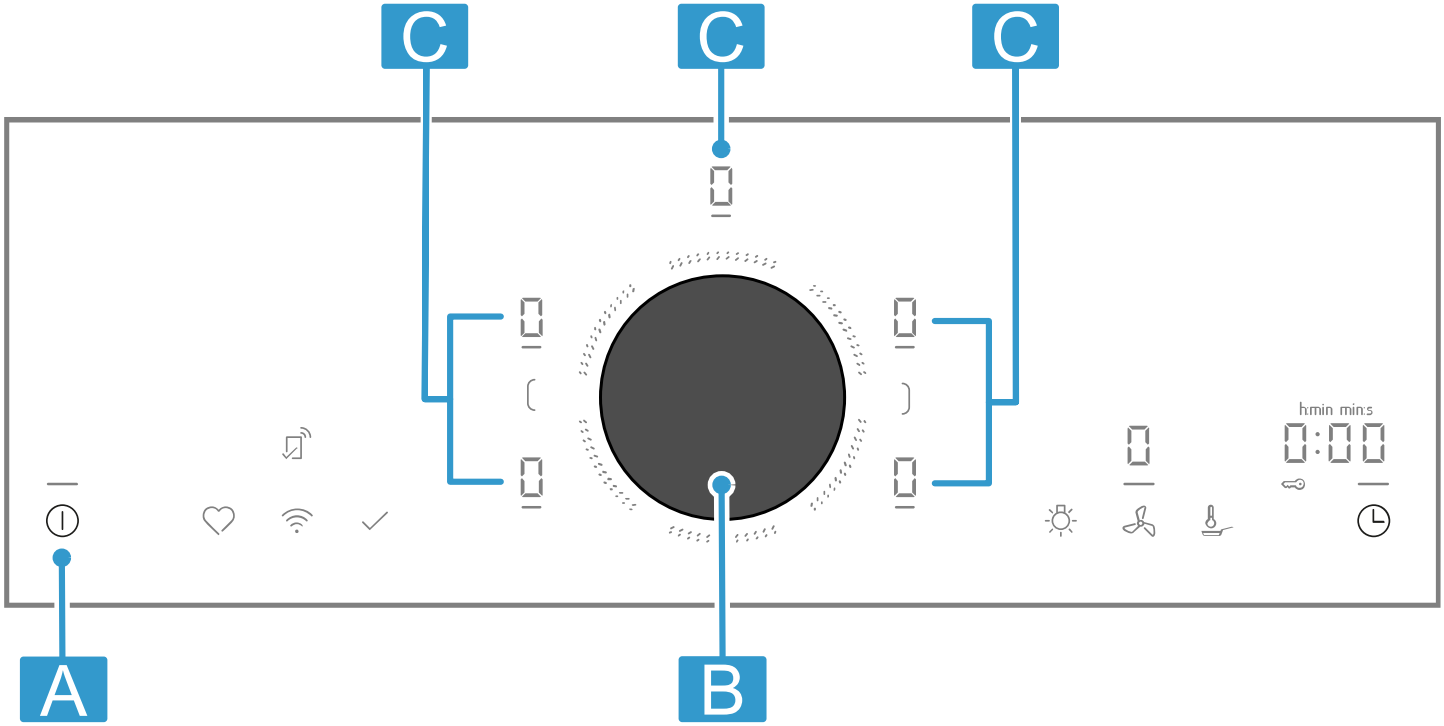

Burts	Nosaukums
A	Galvenais slēdzis
B	Twist Pad®

Burts	Nosaukums
C	Gatavošanas zona

Piezīme: Uzturiet vadības paneli vienmēr tīru un sausu.

Padoms: Nenovietojiet gatavošanas traukus indikatoru un sensoru tuvumā. Var pārkarst elektronika.

Vadības elements Twist Pad®

Ar šo magnētisko grozāmpogu sildvirsmu var vadīt, veicot vienkāršas pagriešanas kustības.
Kontrollampiņas ap grozāmpogu norāda uz izvēlētā iestatījuma statusu.

Skārientaustiņi

Ieslēdzot sildvirsmu, iedegas tajā brīdī pieejamo taustiņu simboli.

Sensors	Funkcija
⏻	Galvenais slēdzis
(/)	Gatavošanas zonu apvienošana/atdalīšana
	Frying Sensor
◷	Taimera funkcijas / Bērnu drošības funkcija
♡	Izlases taustiņš
	Savienojamība

Ja ir pieejamas funkcijas, to taustiņi deg baltā krāsā. Nospiežot taustiņus vai veicot izmaiņas, taustiņi iedegas sarkanā krāsā.

Indikatori

Displejs		Nozīme
		Izslēgšanas taimeris
		Frying Sensor
	1-9	Jaudas pakāpes
	P	PowerBoost
		Bērnu drošības funkcija

Ar Home Connect saistītie taustiņi

Tiklīdz ir izveidots savienojums ar Home Connect, ir pieejami šādi taustiņi:

Sensors	Funkcija
✓	Iestatījumu pārņemšana no citas ierīces
	Tvaika nosūcēja vadība, izmantojot sildvirsmas vadības funkcijas
	Nosūcēja apgaismojums

Ja deg , papildu informāciju meklējiet lietotnē Home Connect.

5.2 Gatavošanas zonu sadalījums

Norādītā jauda ir mērīta, izmantojot standarta katlus, kas aprakstīti standartā IEC/EN 60335-2-6. Jauda var atšķirties atkarībā no gatavošanas trauka lieluma un materiāla.

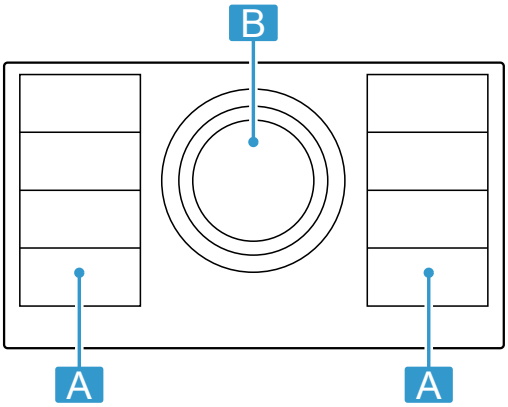

Zona	Visaugstākais gatavošanas līmenis	
A	9. jaudas līmenis PowerBoost	2 200 W 3 700 W
A	9. jaudas līmenis PowerBoost	3 300 W 3 700 W
B Ø 21 cm	9. jaudas līmenis PowerBoost	2 200 W 3 700 W
B Ø 26 cm	9. jaudas līmenis PowerBoost	2 600 W 3 700 W
B Ø 32 cm	9. jaudas līmenis PowerBoost	3 300 W 3 700 W

5.3 Gatavošanas zona

Pirms sākat gatavot, pārbaudiet, vai gatavošanas trauka izmērs atbilst gatavošanas zonai, uz kuras vēlaties gatavot:

Zona	Gatavošanas zonas tips
/	Vienriņķa gatavošanas zona
	Flex Zone → *"Flex Zone", Lappuse 10*
	Trīsriņķu gatavošanas zona Šī gatavošanas zona ieslēdzas automātiski, ja izmantojat gatavošanas trauku, kura pamatne atbilst tās ārējās gatavošanas zonas lielumam, kuru pašlaik izmantojat.

5.4 Atlikušā siltuma indikators

Sildvirsma ir aprīkota ar katras gatavošanas zonas atlikušā siltuma indikatoru. Nepieskarieties gatavošanas zonai, kamēr deg atlikušā siltuma indikators.

Rādījums	Nozīme
H	Gatavošanas zona ir karsta.
h	Gatavošanas zona ir silta.

6 Vadības elements Twist Pad®

Ar šo magnētisko pogu var izvēlēties gatavošanas zonas, jaudas pakāpes un citus sildvirsmas iestatījumus.

Pogu var pielikt vadības paneļa vidusdaļā, kur tā pielīp. Turklāt pogu jebkurā laikā var noņemt.

Tai ir divas daļas, kuras var viegli noņemt. Noņemot pogu no metāla virsmas, apakšējā daļa var palikt pie šīs virsmas. Lai pogu izmantotu, salieciet abas daļas atkal kopā.

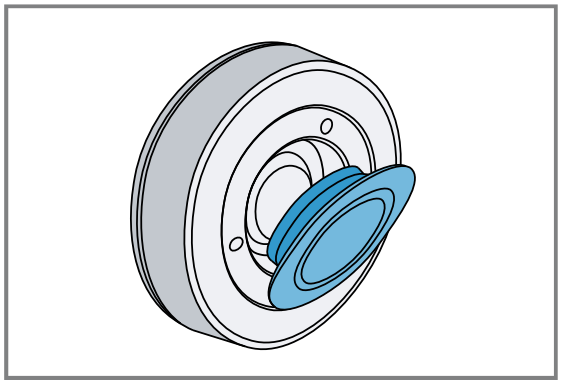

6.1 Twist Pad® novietošana un lietošana

1. Ieslēdziet sildvirsmu ar ⏻.
2. Uzlieciet pogu uz stikla vadības paneļa centrālajā daļā ar • atzīmētajā punktā.
3. Lai ieslēgtu gatavošanas zonu, nospiediet grozāmpogu vajadzīgās gatavošanas zonas augstumā.
4. Pagrieziet pogu un izvēlieties jaudas pakāpi.

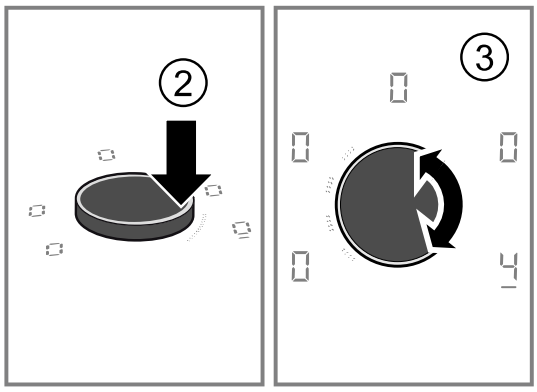

6.2 Lietošanas norādes

Grozāmpogas iekšienē atrodas spēcīgs magnēts. Tādēļ jāievēro šādi norādījumi:

- Nenovietojiet grozāmpogu magnētisko datu nesēju, piemēram, kredītkaršu vai karšu ar magnētisko joslu, tuvumā. Šādi datu nesējus var sabojāt. Turklāt iespējami arī traucējumi televizoru un monitoru darbībā.
- Apakšpusē pielipušas metāla daļiņas var saskrāpēt sildvirsmu. Grozāmpogai vienmēr jābūt tīrai. Netīrumi var pasliktināt tās darbību. Skatiet sadaļu par pogas tīrīšanu. →*Lappuse 20*

6.3 Twist Pad® noņemšana

Gatavojošanas laikā grozāmpogu no gatavošanas zonas var noņemt.
Noņemot grozāmpogu, uz 10 minūtēm tiek ieslēgta funkcija "Pauze". →*Lappuse 14* Ja pēc šī laika grozāmpoga netiek novietota atpakaļ savā vietā, sildvirsma izslēdzas.

⚠ **BRĪDINĀJUMS – Aizdegšanās risks!**
Ja šo 10 minūšu laikā grozāmpogas zonā novieto kādu metāla priekšmetu, sildvirsma var turpināt karsēt.
- Gatavošanas zonu vienmēr izslēdziet ar galveno slēdzi.

6.4 Darbība bez grozāmpogas Twist Pad®

Grozāmpogas nozaudēšanas gadījumā vai citās situācijās sildvirsmu iespējams lietot arī bez TwistPad. Šim nolūkam:

1. Ieslēdziet sildvirsmu ar ⏻.
2. Nākamo 5 sekunžu laikā uz 4 sekundēm vienlaikus nospiediet ᯤ un ♡. Atskan brīdinājuma signāls, un deg ✓.
3. Vairākkārt nospiediet ✓, līdz iedegas vajadzīgās gatavošanas zonas indikators.
4. Pēc tam ar ᯤ vai ♡ iestatiet vajadzīgo jaudas pakāpi.

✔ Gatavošanas zona ir ieslēgta un karsē.

Piezīmes
- Šajā režīmā ir pieejama tikai sildriņķa pamatfunkcija.
- Grozāmpogu vienmēr var atkārtoti pozicionēt programmēšanas zonā.

7 Pirms pirmās lietošanas reizes

Ņemiet vērā turpmākos ieteikumus.

7.1 Pirmā tīrīšana

Noņemiet iepakojuma pārpalikumus no gatavošanas zonas virsmas un noslaukiet virsmu ar mitru drānu. Ieteicamo tīrīšanas līdzekļu sarakstu skatiet oficiālajā tīmekļa vietnē *www.neff-home.com*.
Plašāka informācija par kopšanu un tīrīšanu.
→*Lappuse 19*

7.2 Gatavošana, izmantojot indukciju

Gatavošanai uz indukcijas plītīm salīdzinājumā ar parastajām plīts virsmām ir dažas atšķirības, kā arī virkne priekšrocību, piemēram, laika ietaupījums vārot un cepot, enerģijas ietaupījums, kā arī vieglāka kopšana un tīrīšana. Tā nodrošina arī labāku siltuma kontroli, jo siltums tiek radīts tieši gatavošanas traukā.

7.3 Gatavošanas trauki

Ieteicamo trauku sarakstu skatiet oficiālajā tīmekļa vietnē *www.neff-home.com*.
Plašāka informācija par piemērotiem traukiem.
→*Lappuse 5*

7.4 Home Connect iestatīšana

Ieslēdzot iekārtu pirmoreiz, tiek atvērta izvēlne mājas tīkla iestatīšanai. Displejā dažas sekundes deg ᯤ.
Lai sāktu savienojuma izveidi ar Home Connect, pieskarieties ᯤ un izpildiet nodaļā sniegtos norādījumus.
Lai beigtu iestatīšanu, izslēdziet sildvirsmu.

Home Connect iestatīšanu jūs varat veikt arī jebkurā citā brīdī.

8 Programmatūras atjaunināšana

Ja iekārta ir savienota ar Home Connect, dažas funkcijas var būt pieejamas, veicot programmatūras atjaunināšanu.

Papildu informāciju par papildu funkciju pieejamību jūs atradīsit tīmekļa vietnē *www.neff-home.com*

9 Galvenā vadība

9.1 Sildvirsmas ieslēgšana

- ▸ Nospiediet ⏼.
  Deg gatavošanas zonu simboli un pašlaik pieejamās funkcijas.
- ✔ Sildvirsma ir gatava darbam.

ReStart

- ▸ Ja pirmo 4 sekunžu laikā pēc izslēgšanas sildvirsmu atkal ieslēgsiet, tā darbosies ar iepriekšējiem iestatījumiem.

9.2 Sildvirsmas izslēgšana

- ▸ Pieskarieties ⏼, līdz indikatori nodziest.
- ✔ Visas gatavošanas zonas ir izslēgtas.

Piezīme: Sildvirsma tiek izslēgta, ja visas gatavošanas zonas ir izslēgtas ilgāk par 59 sekundēm.

9.3 Jaudas pakāpes iestatīšana gatavošanas zonās

Gatavošanas zonai ir 17 jaudas pakāpes ar vērtībām no 1 līdz 9 un ar starpvērtībām. Izvēlieties jaudas pakāpi, kas ir vislabāk piemērota gatavojamajiem produktiem un plānotajam gatavošanas procesam.

1. Lai izvēlētos gatavošanas zonu, nospiediet grozāmpogu vēlamās gatavošanas zonas augstumā.
- ✔ 0 deg spilgtāk.
2. Lai izvēlētos vajadzīgo jaudas pakāpi, pagrieziet grozāmpogu.
- ✔ Jaudas pakāpe ir iestatīta.

Piezīme: Ja uz gatavošanas zonas nav novietots neviens gatavošanas trauks vai arī katls nav piemērots, atlasītais jaudas līmenis mirgo. Pēc noteikta laika gatavošanas zona tiek izslēgta.

QuickStart

- ▸ Ja pirms iekārtas ieslēgšanas vienu vai vairākus gatavošanas traukus novietojat uz kādas gatavošanas zonas, sildvirsma tos atpazīst un automātiski izvēlas vienam no gatavošanas traukiem atbilstošo gatavošanas zonu. Pēc tam nākamo 59 sekunžu laikā izvēlieties vajadzīgo jaudas pakāpi, pretējā gadījumā sildvirsma izslēgsies.

Jaudas pakāpes mainīšana vai gatavošanas zonas izslēgšana

1. Izvēlieties gatavošanas zonu.
2. Mainiet jaudas pakāpi ar grozāmpogu vai iestatiet uz 0.
- ✔ Gatavošanas zonas jaudas pakāpe tiek mainīta vai gatavošanas zona tiek izslēgta.

9.4 Gatavošanas ieteikumi

Tabulā attēlots katram produktam atbilstošais režīms (_=≡). Gatavošanas ilgums (◷ min) var atšķirties atkarībā no pārtikas produkta veida, svara, biezuma un kvalitātes. Lai veiktu iepriekšēju uzsildīšanu, iestatiet 8 - 9 jaudas līmeni.

	_=≡	◷ min
Kausēšana		
Sviests, medus, želatīns	1 - 2	-
Uzsildīšana un siltuma uzturēšana		
Cepamdesiņas [1]	3 - 4	-
Atkausēšana un uzsildīšana		
Spināti, saldēti	3 - 4	15 - 25
Vārīšana, uzturot temperatūru nedaudz zem vārīšanās līmeņa		
Kartupeļu klimpas [1]	4.5 - 5.5	20 - 30
Putotās mērces, piemēram, Bearnas mērce, holandiešu mērce	3 - 4	8 - 12
Vārīšana, tvaicēšana, sautēšana		
Rīsi ar divkāršu ūdens daudzumu	2.5 - 3.5	15 - 30
Kartupeļi ar mizu	4.5 - 5.5	25 - 35
Nūdeles [1]	6 - 7	6 - 10
Zupas	3.5 - 4.5	15 - 60
Dārzeņi	2.5 - 3.5	10 - 20
Sautējums ātrvārīšanas katlā	4.5 - 5.5	-
Sautēšana		
Sautēts cepetis	4 - 5	60 - 100

[1] Bez vāka

	⎓	◷ min
Gulašs [1]	3 - 4	50 - 60
Sautēšana/cepšana nelielā taukvielu daudzumā [2]		
Šnicele, dabīga vai panēta	6 - 7	6 - 10
Steiks, 3 cm biezs	7 - 8	8 - 12
Putna krūtiņa, 2 cm bieza	5 - 6	10 - 20
Hamburgera gaļa (2 cm bieza)	6 - 7	10 - 20
Zivs un zivs fileja, panēta	6 - 7	8 - 20
Garneles un krabji	7 - 8	4 - 10
Svaigu dārzeņu un sēņu apcepšana	7 - 8	10 - 20

	⎓	◷ min
Saldēti ēdieni, piem., gatavošanai pannā	6 - 7	6 - 10
Omlete (secīga cepšana)	3.5 - 4.5	3 - 10
Cepšana (150 līdz 200 g uz porciju 1 līdz 2 l eļļas, fritēšana pa porcijām) [2]		
Sasaldēta pārtika, piemēram, frī kartupeļi, vistas gabaliņi	8 - 9	-
Dārzeņi, sēnes, panēti, alus vai tempuras mīklā	6 - 7	-
Mīklas izstrādājumi, piemēram, krapfeni/virtuļi, augļi alus mīklā	4 - 5	-

10 Izlases taustiņš

Ar šo funkciju var izvēlēties divas funkcijas vai gatavošanas iestatījumus, kuri tad ātri ir pieejami ♡.

10.1 Izlases taustiņš funkciju piešķiršana

Prasība: Savienojiet iekārtu ar Home Connect. Home Connect

1. Lai piešķirtu ♡ funkcijas, atveriet lietotni Home Connect un sekojiet norādēm.
2. Tiklīdz funkcijas ir piešķirtas, tās var sākt lietot:

✔ Funkcija 1: ātri nospiediet ♡.
✔ Funkcija 2: nospiediet un turiet ♡.

Piezīme: Ja neviena funkcija nav piešķirta, ♡ pēc sildvirsmas ieslēgšanas izslēdzas.

11 Flex Zone

Pielāgojamā gatavošanas zona sniedz iespēju novietot jebkādas formas vai izmēra gatavošanas trauku jebkurā vietā. Tai ir četri induktori, kas darbojas neatkarīgi cits no cita. Izmantojot pielāgojamo gatavošanas zonu, aktivizējas tikai tā zona, uz kuras atrodas gatavošanas trauks.

11.1 Gatavošanas trauka novietošana

Pielāgojamo gatavošanas zonu var konfigurēt divējādi atkarībā no tā, kāds gatavošanas trauks tiek izmantots. Lai nodrošinātu labu siltuma noteikšanu un siltuma sadali, centrējiet gatavošanas trauku tā, kā parādīts attēlos.

Kā viena apvienota gatavošanas zona

Ieteicams izmantot, gatavojot ar vienu gatavošanas trauku.

- Nolieciet gatavošanas trauku atbilstīgi tā izmēram.

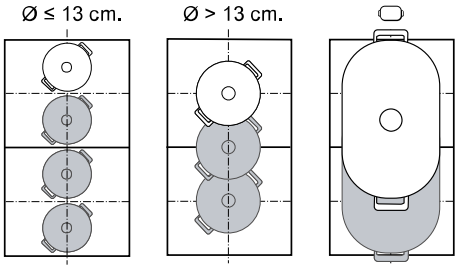

- Ieteicams izmantot garenu gatavošanas trauku ⬭.

Kā divas atsevišķas gatavošanas zonas

Ieteicams izmantot, gatavojot ar diviem gatavošanas traukiem.
Priekšējo un aizmugurējo zonu var izmantot neatkarīgi vienu no otras, un katras zonas jaudas līmeni var iestatīt atsevišķi.

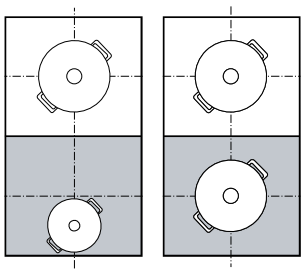

[1] Iepriekš jāuzkarsē 8–8.5. gatavošanas līmenī
[2] Bez vāka

11.2 Flex Zone ieslēgšana

1. Novietojiet gatavošanas trauku uz gatavošanas zonas.
2. Iekārta atpazīst gatavošanas trauku un izvēlas gatavošanas zonu.
✔ Atkarībā no gatavošanas trauka izmēra un novietojuma gatavošanas zonas automātiski tiek nodalītas vai apvienotas.
✔ Kad pielāgojamā zona ir apvienota, (/) deg sarkanā krāsā.

Piezīmes
- Pieskaroties (/), gatavošanas zonas iestatījumus iespējams mainīt manuāli.
- Ja jūs no aktīvas apvienotās gatavošanas zonas pārvietojat vai noceļat gatavošanas trauku, sākas automātiska meklēšana. Katrs šīs meklēšanas laikā gatavošanas zonā atrastais gatavošanas trauks tiek karsēts ar iepriekš izvēlēto jaudas pakāpi.

12 Laika funkcijas

Sildvirsmai ir pieejamas dažādas funkcijas gatavošanas laika iestatīšanai:
- Izslēgšanas taimeris
- Taimeris

Taustiņam ◷ pēc noklusējuma ir piešķirta funkcija Izslēgšanas taimeris. Taču sensoram var piešķirt arī kādu no iepriekš minētajām funkcijām.Šos iestatījumus var mainīt lietotnē Home Connect vai pamatiestatījumos → *Lappuse 15*.

12.1 Izslēgšanas taimeris

Ar šo funkciju var ieprogrammēt gatavošanas zonas gatavošanas laiku un automātisku izslēgšanos pēc iestatītā laika beigām.

Izslēgšanas taimeris ieslēgšana

1. Izvēlieties gatavošanas zonu un vajadzīgo gatavošanas pakāpi.
2. Nospiediet uz ◷.
✔ Mirdz I→I un 0:00.
3. Lai iestatītu vajadzīgo gatavošanas laiku, 10 sekunžu laikā pagrieziet grozāmpogu.
4. Lai apstiprinātu, pieskarieties ◷.
✔ Sākas gatavošanas laika atskaite. 1 minūti pirms izvēlētā laika beigām atskan signāls. Jūs varat pārbaudīt ēdienu stāvokli un nepieciešamības gadījumā pagarināt gatavošanas laiku.
✔ Kad gatavošanas laiks ir pagājis, gatavošanas zona izslēdzas, un atskan signāls.

Piezīmes
- Ja gatavošanas zonai, kurā ir aktivizēts Frying Sensor, ir ieprogrammēts gatavošanas laiks, ieprogrammētā gatavošanas laika atskaite sākas tad, kad ir sasniegta izvēlētā temperatūras pakāpe.
- Lai pārslēgtu starp funkcijas temperatūras Frying Sensor un ieprogrammētā gatavošanas laika rādījumu, uzspiediet uz izvēlētās temperatūras.

Izslēgšanas taimeris mainīšana vai izslēgšana

1. Izvēlieties gatavošanas zonu un tad pieskarieties ◷.
2. Mainiet gatavošanas laiku ar grozāmpogu vai iestatiet 0:00, lai funkciju izslēgtu.

12.2 Taimeris

Ar šo funkciju var aktivizēt taimeri. Šī funkcija darbojas neatkarīgi no gatavošanas zonām un citiem iestatījumiem. Tā automātiski neizslēdz gatavošanas zonas.

Taimeris ieslēgšana

Prasība: Piešķiriet funkciju ◷.
1. Pieskarieties ◷.
2. Pagrieziet grozāmpogu, lai izvēlētos vajadzīgo laiku.
✔ Sākas laika atskaite.
✔ Kad laika atskaite ir beigusies, atskan signāls, un mirgo indikatori.

Taimeris Ieslēdziet vai izslēdziet

1. Pieskarieties ◷.
2. Mainiet laiku ar grozāmpogu vai iestatiet 0:00, lai funkciju izslēgtu.

13 PowerBoost

Ar šo funkciju lielu daudzumu ūdens var uzkarsēt ātrāk nekā ar 9.
Šo funkciju var izmantot jebkurā gatavošanas zonā, ja vien vienlaikus nedarbojas kāda cita gatavošanas zona tajā pašā pusē.

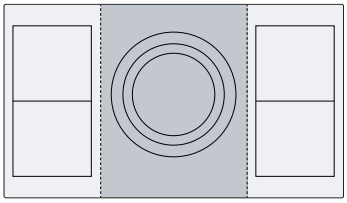

13.1 PowerBoost ieslēgšana

1. Izvēlieties gatavošanas zonu.
2. Grieziet grozāmpogu, līdz parādās jaudas pakāpe 9.
3. No jauna pagrieziet grozāmpogu, līdz iedegas P.
✔ Funkcija ir ieslēgta.

Piezīme: Šo funkciju arī varat iestatīt, gatavošanā izmantojot kombinēto pielāgojamo gatavošanas zonu.

13.2 PowerBoost izslēgšana

1. Izvēlieties gatavošanas zonu.
2. Pagrieziet grozāmpogu un izvēlieties citu jaudas pakāpi.
✔ P nodziest.
✔ Funkcija ir deaktivizēta.

Piezīme: Lai pasargātu sildvirsmas iekšējos elektronikas komponentus, šī funkcija noteiktos apstākļos izslēdzas automātiski.

14 PanBoost

Ar šo funkciju pannas var uzkarsēt ātrāk nekā ar 9. Neizmantojiet funkciju PowerBoost kombinācijā ar cepampannām, jo tā var sabojāt pārklājumu.
Funkciju var aktivizēt ar Home Connect vai Izlases taustiņš.
Šo funkciju var izmantot jebkurā gatavošanas zonā, ja vien vienlaikus nedarbojas kāda cita gatavošanas zona tajā pašā pusē. Pretējā gadījumā izvēlētajā gatavošanas zonā mirgo b un 9. Pēc tam automātiski tiek iestatīts 9.

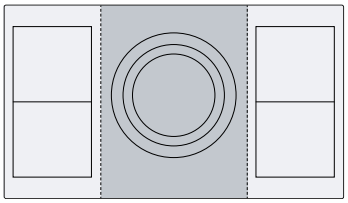

14.1 Lietošanas ieteikumi

- Neuzlieciet pannai vāku.
- Nekad nekarsējiet tukšas pannas bez uzraudzības.
- Izmantojiet tikai aukstas pannas.
- Izmantojiet tikai pannas ar pilnīgi līdzenu pamatni. Neizmantojiet pannas ar plānu pamatni.

14.2 PanBoost ieslēgšana

Prasība: Piešķiriet funkciju ♡. .

→ *"Izlases taustiņš", Lappuse 10*

1. Izvēlieties gatavošanas zonu.
2. Nospiediet ♡.
3. Deg b.
✔ Funkcija ir aktivizēta.

Piezīme: Šo funkciju arī varat iestatīt, gatavošanā izmantojot kombinēto pielāgojamo gatavošanas zonu.

14.3 PanBoost izslēgšana

1. Izvēlieties gatavošanas zonu.
2. Pagrieziet grozāmpogu un izvēlieties citu jaudas pakāpi.
✔ b nodziest.
✔ Funkcija ir deaktivizēta.

Piezīme: Lai novērstu pārmērīgu temperatūras paaugstināšanos, šī funkcija pēc 30 sekundēm automātiski izslēdzas.

15 Siltuma uzturēšanas funkcija

Šo funkciju var izmantot šokolādes vai sviesta kausēšanai, kā arī ēdiena siltuma uzturēšanai.
Funkciju var aktivizēt ar Home Connect vai Izlases taustiņš.

15.1 Siltuma uzturēšanas funkcija ieslēgšana

Prasība: Piešķiriet funkciju ♡. .

→ *"Izlases taustiņš", Lappuse 10*

1. Izvēlieties vajadzīgo gatavošanas zonu.
2. Nospiediet ♡.
Deg L.
✔ Funkcija ir ieslēgta.

15.2 Siltuma uzturēšanas funkcija izslēgšana

1. Izvēlieties gatavošanas zonu.
2. Pagrieziet grozāmpogu un iestatiet 0.
L nodziest.
✔ Funkcija ir deaktivizēta.

16 PowerTransfer

Izmantojot šo funkciju, gatavošanas līmeni un ieprogrammēto gatavošanas laiku var pārsūtīt no vienas gatavošanas zonas uz citu.

16.1 PowerTransfer

Prasība: Pārvietojiet gatavošanas trauku uz gatavošanas zonu, kas nav ieslēgta, nav iepriekš iestatīta vai uz kuras iepriekš nav atradies cits gatavošanas trauks.

1. Pārvietojiet gatavošanas trauku.

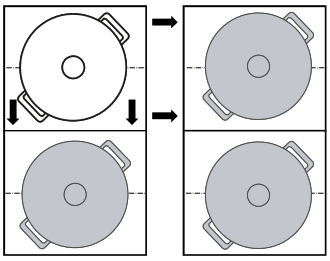

✔ Gatavošanas trauks tiek identificēts.
✔ Jaunizvēlētās gatavošanas zonas indikatorā pārmaiņus mirgo iepriekš izvēlētā jaudas pakāpe un ⁻.
2. Lai lietotu jaunās iestatījumu vērtības, ar grozāmpogu izvēlieties jauno gatavošanas zonu.
✔ Sākotnējā gatavošanas zona tiek iestatīta uz 0.
✔ Iestatījumi ir pārnesti uz jauno gatavošanas zonu.

Piezīme: Ja uz citas gatavošanas zonas uzliek jaunu gatavošanas trauku, pirms iestatījumu apstiprināšanas šī funkcija ir pieejama jaunajam gatavošanas traukam.

17 Frying Sensor

Ar šo funkciju var kausēt, pagatavot mērces, apcept, fritēt vai cept, vienlaikus kontrolējot temperatūru.
Tā vietā, lai gatavojot laiku pa laikam pielāgotu jaudas pakāpi, izvēlieties vajadzīgo temperatūru vienu reizi, sākot gatavošanu. Sensori zem stikla keramikas mēra gatavošanas trauka temperatūru un uztur to nemainīgu visu gatavošanas laiku.
Šī funkcija ir pieejama tām gatavošanas zonām, kas ir apzīmētas ar ♨.

Funkcijas	Temperatūra
Kausēšana	70 – 80 °C
Mērču gatavošana	110 – 120 °C
Cepšana	140 °C
Cepšana	160 °C
Cepšana	180 – 200 °C
Cepšana	220 °C

17.1 Ieteicamais gatavošanas trauks

Šai funkcijai paredzēts speciāls gatavošanas trauks, kas ļauj sasniegt optimālus rezultātus.
Ieteicamos gatavošanas traukus var iegādāties klientu apkalpošanas dienestā, specializētajā veikalā vai mūsu internetveikalā *www.neff-home.com*.

Piezīme: Varat izmantot arī citu gatavošanas trauku. Atkarībā no izvēlētā gatavošanas trauka faktiski sasniegtā temperatūra var atšķirties no izvēlētās temperatūras pakāpes.

17.2 Frying Sensor ieslēgšana

1. Novietojiet tukšu gatavošanas trauku uz gatavošanas zonas.
2. Izvēlēties sildriņķi
3. Nospiediet ♨.
✔ Izvēlētās gatavošanas zonas indikatorā deg 🌡, ⁻ un iepriekš iestatītā temperatūra.
4. Ar grozāmpogu izvēlieties vajadzīgo temperatūru.
✔ 🌡 vadības panelī mirgo, līdz ir sasniegta iestatītā temperatūra.
✔ Izvēlētās temperatūras un pannā sasniegtās pieaugošās temperatūras rādījumi mirgo pārmaiņus, līdz ir sasniegta iestatītā temperatūra.
✔ Indikatoros parādītā temperatūra ir aptuvena un var atšķirties no faktiskās temperatūras cepampannā.
✔ Kad temperatūra ir sasniegta, atskan signāls un 🌡 un temperatūras simbols pārstāj mirgot.
5. Ielejiet pannā taukvielu un ielieciet gatavojamos produktus.

Piezīme: Ja gatavošanai ir nepieciešami vairāk nekā 250 ml eļļas, vispirms ielejiet eļļu un pirms gatavojamo produktu ielikšanas pagaidiet dažas sekundes.

17.3 Frying Sensor izslēgšana

▸ Izvēlieties gatavošanas zonu un pieskarieties ♨.

17.4 Ieteikumi gatavošanai ar Frying Sensor

Tālāk tabulā parādīta dažādu ēdienu ideālā temperatūras pakāpe. Temperatūra 🌡°C un gatavošanas laiks ◷ min ir atkarīgi no produktu daudzuma, stāvokļa un kvalitātes.

	🌡°C	◷ min
Gaļa		
Šnicele, dabīga	160-180	4-10
Šnicele, panēta	180	6-10
Fileja	180-200	6-10
Karbonādes	160-180	10-15
"Cordon bleu", Vīnes šnicele	180	10-15
Steiks, asiņains, 3 cm biezs	220	8-10
Steiks, vidēji cepts, 3 cm biezs	200	6-10
Steiks, labi izcepts, 3 cm biezs	180	6-12
T kaula steiks, asiņains, 4,5 cm biezs	200-220	10-15
T kaula steiks, vidēji cepts, 4,5 cm biezs	180-200	20-30
Putna krūtiņa, 2 cm bieza	160	10-20
Speķis	160-180	5-8
Maltā gaļa	180-200	6-10
Hamburgera gaļa, 1,5 cm bieza	160-200	6-15
Gaļas bumbiņas	160-180	10-20
Vārītas cepamdesiņas	160-180	8-20
Čorizo, neapstrādātas cepamdesas	160-180	10-20
Iesmi	160-180	10-20

	℃	min
Giross	180-200	6-10
Zivis un jūras veltes		
Zivs fileja, bez panējuma	180	10-20
Zivs fileja, panēta	180	10-20
Zivs, cepta, vesela	160	10-20
Sardīnes	180	6-12
Garneles	180	4-8
Tinteszivs, sēpija	180-200	6-12
Mīdijas, cietgliemenes, sirsniņgliemenes	110-120	4-8
Olu ēdieni		
Sviestā cepta vēršacs	140	2-6
Eļļā cepta vēršacs	180-220	2-6
Olu kultenis	140	4-9
Omlete	140	3-6
Olā apcepta maize	160	4-8
Pankūkas, plānās pankūkas, tako	180-200	1-3
Dārzeņi		
Apcepti ar mizu vārīti kartupeļi	180-200	6-12
Fritēti kartupeļi	180-200	15-25
Kartupeļu pankūkas	200	2-4
Sīpoli, ķiploki, sautēti caurspīdīgi	140	4-12
Sīpolu gredzeni	180-200	4-12
Cukīni, baklažāni, paprika	160-180	4-12
Zaļie sparģeļi, cepti	160-180	10-20
Sēnes	180	10-15

	℃	min
Glazēti dārzeņi	120	10-20
Dārzeņi tempuras mīklā	180-200	5-10
Saldēti ēdieni		
Vistas nageti	180-200	8-12
Zivju pirkstiņi	180	8-12
Fritēti kartupeļi	200-220	4-8
Pannā gatavojami ēdieni	160-180	6-10
Dārzeņu rullīši	180-200	8-15
Pastētes, kroketes	200-220	6-8
Mērces		
Tomātu mērce	120	20-30
Krējuma mērce	110-120	10-20
Bešamela mērce	110-120	10-20
Siera mērce	110-120	3-8
Saldās mērces	110-120	10-20
Mērču sabiezināšana	110-120	5-10
Kausēšana		
Glazūra	70-80	5-15
Siers	70-80	3-10
Sviests	70-80	3-5
Fondī	70-80	5-15
Citi		
Cepts siers	180-200	5-15
Maizes grauzdiņi	160-180	6-10
Grauzdēta maize	200-220	8-12
Sausie pusfabrikāti	110-120	5-10
Mandeles, valrieksti, ciedru rieksti, grauzdēti	180-200	3-15
Popkorns	220	10-20

18 Bērnu drošības funkcija

Sildvirsma ir aprīkota ar bērnu drošības funkciju. Tā neļauj bērniem ieslēgt sildvirsmu.

18.1 Bērnu drošības funkcija ieslēgšana

Prasība: Sildvirsmai ir jābūt izslēgtai.
- ▸ Uz 4 sekundēm pieskarieties ◷.
- ✔ 10 sekundes deg ⊂⊃.
- ✔ Sildvirsma ir bloķēta.

18.2 Bērnu drošības funkcijas deaktivizēšana

1. Ieslēdziet sildvirsmu.
2. Uz 4 sekundēm pieskarieties ◷.
- ✔ Bloķēšana ir atcelta.

18.3 Automātiskā bērnu drošības funkcija

Bērnu drošības funkciju iespējams automātiski aktivizēt, ikreiz izslēdzot sildvirsmu.
To, kā funkciju aktivizēt un deaktivizēt, uzzināsit nodaļā “Pamatiestatījumi” → *Lappuse 15*.

19 Pauze

Ar šo funkciju aktīvu gatavošanas procesu var apturēt uz laiku līdz 10 minūtēm un pēc tam atsākt, neizmainot izvēlētos iestatījumus.
Funkciju var ieslēgt, piem., lai notīrītu vadības paneli.

19.1 Funkcijas Pauze aktivizēšana

- Noņemiet grozāmpogu no vadības paneļa.
- ✔ Gatavošanas zonu indikatoros mirgo 11.
- ✔ Visi aktīvie gatavošanas procesi tiek apturēti. Iestatījumi saglabājas.
- ✔ Funkcija ir aktivizēta.

19.2 Funkcijas Pauze deaktivizēšana

- Uzlieciet grozāmpogu atpakaļ uz vadības paneļa.
- ✔ Funkcija ir deaktivizēta. Gatavošanas procesi turpinās.

Piezīme: Pēc 10 minūtēm gatavošanas zona automātiski izslēdzas.

20 Individuālā drošības izslēgšana

Ja kāda gatavošanas zona darbojas ilgāku laiku un jūs nemaināt nekādus iestatījumus, aktivizējiet drošības funkciju. Gatavošanas zona parāda F8 un izslēdzas.
Laiks ir atkarīgs no izvēlētās jaudas pakāpes.

Jaudas pakāpe	Ilgums
1.0–1.5	10 stundas
2.0–3.5	5 stundas
4.0–5.0	4 stundas
5.5–6.5	3 stundas
7.0–7.5	2 stundas
8.0–9.0	1 stunda

Lai ieslēgtu gatavošanas zonu, nospiediet jebkuru taustiņu.

21 Pamatiestatījumi

Iekārtas pamatiestatījumus jūs varat pielāgot savām vajadzībām.

21.1 Pamatiestatījumu pārskats

Indikators	Iestatījums	Vērtība
c 1	Bērnu drošības funkcija → *"Bērnu drošības funkcija", Lappuse 14*	0 – Manuāli. [1] 1 – automātiski. 2 – Funkcija izslēgta.
c 2	Skaņas signāli	0 - Apstiprinājuma signāls, kļūdas signāls un nepareizas lietošanas signāls ir deaktivizēti. 1 - Aktivizēts kļūdas signāls. 2 - Aktivizēts apstiprinājuma signāls un nepareizas lietošanas signāls. 3 - Ieslēgti visi skaņas signāli [1].
c 3	Skaņas signālu skaļums	1 – kluss. 2 – vidējs. [1] 3 – skaļš.
c 6	Vadības panelī piešķiriet ◷ kādu no laika programmām. → *"Laika funkcijas", Lappuse 11*	1 - Izslēgšanas taimeris. [1] 2 - Taimeris.
c 7	Darbības jaudas ierobežojums Ar to vajadzības gadījumā var ierobežot sildvirsmas kopējo jaudu, ja tas ir nepieciešams jūsu elektroinstalācijas īpatnību dēļ. Ņemiet vērā vietējo elektroapgādes uzņēmumu noteikumus. Pieejamie iestatījumi ir atkarīgi no sildvirsmas maksimālās jaudas. Papildu informācija atrodama datu plāksnītē. Ja funkcija ir ieslēgta un sildvirsma ir sasniegusi iestatīto jaudas robežvērtību, mirgo vēlamā un pieļaujamā jaudas pakāpe, un augstāku jaudas pakāpi izvēlēties nav iespējams.	Jauda ar katru nākamo pakāpi tiek palielināta par 500 W. 0 – Izslēgts. Sildvirsmas maksimālā jauda [1]. 1 – 1000 W. Vismazākā jauda. 1.5 – 1500 W. ... 3 – 3000 W. 3.5 – 3500 W. 4 – 4000 W. 4.5 – 4500 W. ... 9 – Sildvirsmas maksimālā jauda.
c 8	Demonstrēšanas režīms	0 – Izslēgts. [1] 1 – ieslēgts.

[1] Rūpnīcas iestatījums

Indikators	Iestatījums	Vērtība
	Sildvirsmas demonstrācijas režīms. Ieslēdzot sildvirsmu, dažas sekundes deg dE, bet gatavošanas zonas neuzkarst.	
c 12	Gatavošanas trauku piemērotības pārbaude Ar šo funkciju varat pārbaudīt gatavošanas trauka kvalitāti. → *"Gatavošanas trauku piemērotības pārbaude", Lappuse 16*	0 – Nav piemērots. 1 – Nav optimāls. 2 – Piemērots.
c 18 - c 22	Tvaika nosūcēja vadība, izmantojot sildvirsmas vadības funkcijas Iestatījumus veic atkarībā no tvaika nosūcēja modeļa.	→ *"Nosūcēja vadības iestatījumu pārskats", Lappuse 19*
c 0	Atiestatīšana uz rūpnīcas iestatījumiem	0 – Individuāli iestatījumi [1]. 1 – Rūpnīcas iestatījumi.

21.2 Par pamatiestatījumiem

Prasība: Sildvirsmai ir jābūt izslēgtai.

1. Lai izslēgtu sildvirsmu, pieskarieties ⏻.
2. Nākamo 10 sekunžu laikā uz 4 sekundēm pieskarieties ◷.

Informācija par izstrādājumu	Rādījums
Klientu apkalpošanas dienestu saraksts	0 1 1
Izgatavošanas numurs	Fd
1. izgatavošanas numurs	02-
2. izgatavošanas numurs	05

✔ Pirmie četri rādījumi sniedz informāciju par izstrādājumu. Nospiediet uz ◷, lai skatītu atsevišķus rādījumus.

3. Lai piekļūtu pamatiestatījumiem, pieskarieties ◷.
✔ c 1 un 0 deg kā noklusējuma iestatījums.
4. Vairākkārt pieskarieties ◷, līdz parādās nepieciešamais iestatījums.
5. Izvēlieties vajadzīgo iestatījumu ar grozāmpogu.
6. Uz 4 sekundēm pieskarieties ◷.
✔ Iestatījumi ir saglabāti.

21.3 Pamatiestatījumu mainīšanas pārtraukšana

▸ Pieskarieties ⏻.
✔ Visas veiktās izmaiņas tiek atceltas un netiek saglabātas.

22 Gatavošanas trauku piemērotības pārbaude

Gatavošanas trauka kvalitātei ir liela ietekme uz gatavošanas procesa ātrumu un rezultātu.
Ar šo funkciju var pārbaudīt gatavošanas trauka kvalitāti.
Pirms pārbaudes pārliecinieties, vai gatavošanas trauka pamatnes diametrs atbilst izmantotās gatavošanas zonas diametram.
Piekļuve iespējama no pamatiestatījumiem.
→ *Lappuse 15*

22.1 Gatavošanas trauku piemērotības pārbaude veikšana

Prasība: Pielāgojamā gatavošanas zona kā atsevišķa gatavošanas zona ir iestatīta tā, ka uz tās var pārbaudīt tikai vienu gatavošanas trauku.

1. Novietojiet gatavošanas trauku istabas temperatūrā ar aptuveni 200 ml ūdens tās gatavošanas zonas centrā, kuras lielums ir vistuvākais trauka pamatnes lielumam.
2. Atveriet pamatiestatījumu izvēlni un izvēlieties c 12.
3. Pagrieziet grozāmpogu. Gatavošanas zonās mirgo u.
✔ Funkcija ir ieslēgta.
✔ Pēc 10 sekundēm gatavošanas zonu indikatoros tiek parādīts rezultāts.

22.2 Rezultāta pārbaude

Nākamajā tabulā ir attēlots, ko nozīmē gatavošanas procesa kvalitatātes un ātruma rezultāts.

Rezultāts	
0	Gatavošanas trauks nav piemērots gatavošanas zonai, tāpēc nesilst.
1	Gatavošanas trauks silst lēnāk, nekā ir paredzēts, un gatavošana nav optimāla.
2	Gatavošanas trauks silst pareizi, un gatavošana norit bez problēmām.

Piezīme: Gadījumos, kad rezultāts nav optimāls, uzlieciet gatavošanas trauku uz mazākas gatavošanas zonas, ja tāda ir.

Lai funkciju atkal ieslēgtu, pagrieziet grozāmpogu.

[1] Rūpnīcas iestatījums

23 Home Connect

Šo iekārtu var pieslēgt tīklam. Savienojiet iekārtu ar mobilo ierīci, lai no lietotnes vadītu funkcijas Home Connect, pielāgotu pamatiestatījumus vai uzraudzītu pašreizējo darba režīmu.
Ne visās valstīs ir pieejami Home Connect pakalpojumi. Funkcijas Home Connect pieejamība ir atkarīga no tā, vai jūsu valstī ir pieejami Home Connect pakalpojumi. Atbilstošo informāciju skatiet: *www.home-connect.com*.
Lietotne Home Connect jums palīdzēs visā pieteikšanās procesā. Izpildiet instrukcijas un ievērojiet lietotnē Home Connect sniegtos norādījumus.

Piezīmes

- Ievērojiet šajā lietošanas instrukcijā sniegtos drošības norādījumus un nodrošiniet, lai tie tiktu ievēroti arī tad, kad iekārtas darbību vadāt, izmantojot lietotni Home Connect.
  → *"Drošība", Lappuse 2*
- Prioritāte vienmēr ir vadībai iekārtā. Šajā laikā nav iespējama vadība ar Home Connect lietotni.
- Tīklierosas gatavības režīmā ierīces patērētā jauda ir maks. 2 W.

23.1 Home Connect instalēšana

Prasības

- Iekārta ir pievienota elektrotīklam un ieslēgta.
- Jums ir jābūt ierīcei ar jaunākās versijas operētājsistēmu iOS vai Android, piemēram, viedtālrunim.
- Iekārta uzstādīšanas vietā uztver WLAN mājas tīklu (WiFi).
- Mobilā ierīce un iekārta atrodas WLAN mājas tīkla signāla uztveršanas zonā.

1. Noskenējiet tālāk redzamo QR kodu.

   Nolasot QR kodu, varat instalēt Home Connect lietotni un pieslēgt šo iekārtu.
2. Sekojiet lietotnē Home Connect sniegtajām norādēm.

23.2 WLAN simbols

WLAN rādījums vadības panelī mainās atkarībā no savienojuma statusa un kvalitātes, kā arī atkarībā no Home Connect servera pieejamības.

statuss	Apraksts
Deg baltā krāsā.	Tīkla savienojums nav saglabāts.
Deg sarkanā krāsā.	Tīkla savienojums ir saglabāts un ir aktīvs WLAN.
Mirgo sarkanā krāsā.	▪ Tiek izveidots tīkla savienojums vai savienojums ar citu ierīci. ▪ Tīkla iestatījumi tiek atiestatīti.

23.3 WLAN mājas tīkla pievienošana vai dzēšana

Nākamajā pārskatā redzams, kā pievienot vai dzēst WLAN mājas tīklu.

WLAN mājas tīkla statuss	Darbība
WLAN mājas tīkls nav saglabāts.	Lai pievienotu WLAN mājas tīklu, īsi nospiediet .
WLAN mājas tīkls ir saglabāts.	Lai pievienotu vēl vienu ierīci, spiediet ilgāk.
WLAN mājas tīkls ir saglabāts.	Lai atiestatītu WLAN mājas tīkla iestatījumus, spiediet ilgāk. Ja mirgo , tad vēlreiz ilgāk nospiediet .

23.4 Tīkla savienojuma deaktivizācija

- Turiet nospiestu . Ja mirgo , tad vēlreiz ilgāk nospiediet .
- ✔ Savienojums ar WLAN tīklu ir deaktivizēts un tīkla pieslēgumi atvienoti.

Piezīme: Lai atjaunotu savienojumu ar tīklu, skatiet .
→ *"WLAN mājas tīkla pievienošana vai dzēšana", Lappuse 17*

23.5 Iestatījumu mainīšana, izmantojot lietotni Home Connect

Izmantojot lietotni Home Connect, var mainīt gatavošanas zonu iestatījumus un tos pārsūtīt uz sildvirsmu.

Prasība: Sildvirsma ir savienota ar mājas tīklu un lietotni Home Connect.

1. Veiciet iestatījumus lietotnē Home Connect un pārsūtiet tos sildvirsmai.
   Izpildiet lietotnē Home Connect sniegtos norādījumus. Iestatījumi, ko no lietotnes Home Connect pārsūtāt sildvirsmai, ir jāapstiprina sildvirsmā.
   - ✔ Tiklīdz kādai gatavošanas zonai tiek nosūtīti gatavošanas iestatījumi, atkarībā no iestatījuma sāk mirgot attiecīgais indikators.
2. Lai apstiprinātu iestatījumu, nospiediet ✓.
3. Lai noraidītu iestatījumus, nospiediet jebkuru citu sildvirsmas skārientaustiņu.

23.6 Aktivizējiet Bluetooth® atpazīšanas funkciju

Šī bezvadu tehnoloģija ļauj veikt automātisku klātbūtnes atpazīšanu. Ar automātisko klātbūtnes atpazīšanas funkciju, ja vien jūs atrodaties sildvirsmas tuvumā, iestatījumi no jūsu mobilās ierīces vairs nav jāapstiprina sildvirsmā. Nosūtot iestatījumus kādai gatavošanas zonai, jūs tos varat apstiprināt uzreiz savā mobilajā ierīcē.

Prasības
- Sildvirsma ir savienota ar mājas tīklu un lietotni Home Connect.
- Mobilā ierīce ir savienota ar Bluetooth® sistēmu.
- Lietotājs atrodas sildvirsmas tuvumā.

1. Atveriet lietotni Home Connect.
2. Lai iestatītu Bluetooth® atpazīšanas funkciju, sekojiet norādēm lietotnē Home Connect.

Piezīme: Bluetooth® savienojums tiek deaktivizēts, tiklīdz sildvirsmu atslēdz un pārved elektroenerģijas taupīšanas režīmā. Bluetooth® savienojumu var aktivizēt, arī izmantojot Home Connect lietotni.

23.7 Programmatūras atjaunināšana

Programmatūras atjaunināšanas funkcija atjaunina jūsu iekārtas programmatūru, piemēram, veic optimizēšanu, kļūdu novēršanu, instalē drošības atjauninājumus un piedāvā papildu funkcijas un pakalpojumus.
Tas ir iespējams ar nosacījumu, ka esat reģistrēts Home Connect lietotājs, lietotne ir instalēta jūsu mobilajā ierīcē un ir izveidots savienojums ar Home Connect serveri.
Kad ir pieejams programmatūras atjauninājums, informācija par to tiek parādīta lietotnē Home Connect, kur varat sākt programmatūras atjaunināšanu. Pēc sekmīgas lejupielādes instalēšanu var sākt lietotnē Home Connect, ja ir izveidots savienojums ar mājas WLAN tīklu (Wi-Fi). Pēc sekmīgas instalēšanas lietotnē Home Connect tiek parādīts attiecīgs ziņojums.
Aktuālā programmatūras versija ir atrodama lietotnes Home Connect sadaļā ar informāciju par attiecīgu iekārtu.

Piezīmes
- Programmatūras atjaunināšana sastāv no diviem soļiem.
  - Pirmajā solī jāveic lejupielāde.
  - Otrajā solī jāveic instalēšana iekārtā.
- Lejupielādes laikā jūs varat turpināt lietot iekārtu. Atkarībā no jūsu individuālajiem lietotnes iestatījumiem programmatūras atjauninājumu var lejupielādēt arī automātiski.
- Instalēšana ilgst dažas minūtes. Instalēšanas laikā iekārtu nevar lietot.
- Ja tas ir ar drošību saistīts atjauninājums, to ieteicams instalēt nekavējoties.

23.8 Attālināta diagnostika

Tehniskā servisa dienests ar attālināto diagnostiku var piekļūt jūsu iekārtai, ja ar attiecīgu vēlmi vēršaties tehniskā servisa dienestā, jūsu iekārta ir savienota ar Home Connect serveri un jūsu valstī, kur izmantojat iekārtu, ir pieejama attālinātā diagnostika.

Padoms: Papildu informācija un norādījumi par attālinātās diagnostikas pieejamību jūsu valstī ir sniegti Servisa/Atbalsta sadaļā vietējā internetvietnē: *www.home-connect.com*.

23.9 Datu aizsardzība

Ievērojiet datu aizsardzības norādes.

Pēc ierīces pirmā savienojuma ar internetam piesaistītu mājas tīklu iekārta nosūta Home Connect serverim šādu kategoriju datus (pirmā reģistrācija):
- nepārprotamu iekārtas identifikatoru (ko veido iekārtas kodi un iebūvētā Wi-Fi sakaru moduļa MAC adrese);
- Wi-Fi sakaru moduļa drošības sertifikātu (savienojuma informācijas tehniskai aizsardzībai);
- jūsu sadzīves tehnikas pašreizējo programmatūras un aparatūras versiju;
- iespējams, iepriekš veiktas atiestates uz rūpnīcas iestatījumu statusu.

Šī pirmā reģistrācija sagatavo Home Connect funkciju lietošanu un ir nepieciešama tikai brīdī, kad Home Connect funkcijas lietosiet pirmo reizi.

Piezīme: Ievērojiet, ka Home Connect funkcijas ir lietojamas tikai kopā ar Home Connect lietotni. Informāciju par datu aizsardzību var atvērt Home Connect lietotnē.

24 Tvaika nosūcēja vadība atkarībā no sildvirsmas darba režīma

Ja sildvirsma un tvaika nosūcējs atbalsta Home Connect, savienojiet tos lietotnē Home Connect. Lai to paveiktu, savienojiet abas iekārtas ar Home Connect un izpildiet lietotnē redzamos norādījumus.

Piezīmes
- Prioritāte vienmēr ir vadības komandām, kas ievadītas tvaiku nosūcēja vadības panelī. Šajā laikā ierīces darbību nevar regulēt ar tvaika nosūcēju atkarībā no sildvirsmas darba režīma.
- Savienojumu ar tvaika nosūcēju var izveidot, tikai izmantojot lietotni Home Connect.

24.1 Tvaika nosūcēja darbības vadīšana no sildvirsmas

Sildvirsmas pamatiestatījumos var iestatīt tvaika nosūcēja darbību atkarībā no sildvirsmas vai atsevišķu gatavošanas zonu ieslēgšanas vai izslēgšanas.

Ar sildvirsmas vadības elementiem varat veikt citus iestatījumus.

Piezīme: Ja jūs šos savas sildvirsmas iestatījumus nevarat atrast, pārbaudiet tvaika nosūcēja iestatījumus Home Connect lietotnē, lai konfigurētu savienojumu.

Ventilatora iestatīšana

1. Nospiediet ⚙.
2. Izvēlieties iestatījumu ar grozāmpogu.
   Jūs varat izvēlēties šādus iestatījumus:

0	Ventilators izslēgts
1	1. ventilēšanas pakāpe
2	2. ventilēšanas pakāpe
3	3. ventilēšanas pakāpe
4/P1	1. intensīvais režīms

S/P2	2. intensīvais režīms
A	Automātiskais režīms

Piezīme: Pieejamība atkarībā no tvaika nosūcēja modeļa.

✔ Ventilators ir ieslēgts.

3. Lai izietu no ventilēšanas režīma, nospiediet ⁂.

Nosūcēja apgaismojuma iestatīšana

Nosūcēja apgaismojumu var ieslēgt un izslēgt, izmantojot sildvirsmas vadības paneli.

1. Lai ieslēgtu apgaismojumu, nospiediet ☼.
2. Lai izslēgtu apgaismojumu, vēlreiz nospiediet ☼.

24.2 Nosūcēja vadības iestatījumu pārskats

Sildvirsmas pamatiestatījumos atkarībā no tvaika nosūcēja modeļa var iestatīt tvaika nosūcēja darbību atkarībā no sildvirsmas vai atsevišķu gatavošanas zonu ieslēgšanas vai izslēgšanas. Ja jūs šos savas sildvirsmas iestatījumus nevarat atrast, pārbaudiet tvaika nosūcēja iestatījumus Home Connect lietotnē, lai konfigurētu savienojumu. Displejā iestatījums ir redzams tikai tad, ja iekārta ir savienota ar tvaika nosūcēju.

Rādījums	Iestatījums	Vērtība
c18	Iestatījums, kas nosaka, vai un kā ventilators ieslēgsies automātiski.	Ventilatora automātiska palaišana 0 – izslēgts. Ja nepieciešams, tvaika nosūcējs ir jāieslēdz manuāli. 1 – ieslēgts manuālajā režīmā. Ieslēdzot kādu gatavošanas zonu, tvaika nosūcējs ieslēdzas noteiktajā režīmā. 2 [1] – ieslēgts automātiskajā režīmā. Kad tiek ieslēgta kāda gatavošanas zona, tvaika nosūcējs tiek ieslēgts automātiskajā režīmā. [2]
c20	Iestatījums, kas nosaka, vai un kā ventilators turpina darboties pēc sildvirsmas izslēgšanas.	Ventilatora paildzinātas darbības režīms 0 – ventilators izslēdzas reizē ar sildvirsmu 1 – ieslēgta standarta ventilatora paildzinātā darbība 2 – iestatījumi bez izmaiņām 3 [1] – ieslēgts automātiskajā režīmā [2]
c21	Apgaismojums ieslēdzas vienlaikus ar sildvirsmu.	Apgaismojuma automātiska ieslēgšana 0 – izslēgts 1 [1] – ieslēgts
c22	Apgaismojums izslēdzas reizē ar sildvirsmu.	Apgaismojuma automātiska izslēgšana 0 [1] – izslēgts 1 – ieslēgts

25 Tīrīšana un kopšana

25.1 Tīrīšanas līdzekļi

Piemērotus tīrīšanas līdzekļus un stikla skrāpjus var iegādāties klientu servisā, internetveikalā vai tirdzniecības vietās.

UZMANĪBU

Nepiemēroti tīrīšanas līdzekļi var bojāt ierīces virsmas.

- Nelietojiet nepiemērotus tīrīšanas līdzekļus.
- Nelietojiet tīrīšanas līdzekļus, kamēr sildvirsma vēl ir sakarsusi. Tad uz virsmas var veidoties plankumi.

Nepiemēroti tīrīšanas līdzekļi

- Neatšķaidīts mazgāšanas līdzeklis
- Tīrīšanas līdzeklis trauku mašīnai
- Abrazīvi tīrīšanas līdzekļi
- Agresīvi tīrīšanas līdzekļi, piem., cepeškrāsns tīrīšanas aerosols vai traipu noņēmējs
- Abrazīvus sūkļus,
- Augstspiediena mazgātāji un tvaika strūklas ierīces

25.2 Sildvirsmas tīrīšana

Notīriet sildvirsmu katrreiz pēc lietošanas, lai gatavošanas atliekas nepiedegtu.

Prasība: Sildvirsmai jābūt atdzisušai. Vienīgi tad, ja tie ir cukura traipi, rīsu ciete, plastmasa vai alumīnija folija, sildvirsma nav jāatdzesē.

1. Noturīgus netīrumus notīriet ar stikla skrāpi.
2. Tīriet sildvirsmu ar stikla keramikas tīrīšanas līdzekli. Ņemiet vērā norādījumus uz tīrīšanas līdzekļa iepakojuma.

   Padomi

   - Ar īpašu stikla keramikas tīrīšanai paredzētu sūkli var sasniegt labu tīrīšanas rezultātu.
   - Uzturot gatavošanas trauku apakšpusi tīru, sildvirsmas virsma saglabājas labā stāvoklī.

[1] Rūpnīcas iestatījums
[2] Atkarībā no iekārtas aprīkojuma

25.3 Twist Pad® tīrīšana

Grozāmpoga sastāv no divām daļām, kuras iespējams noņemt, lai veiktu pamatīgu tīrīšanu.

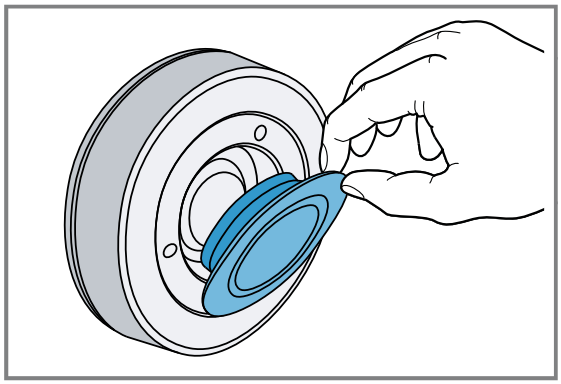

Ieteicamais tīrīšanas veids:
- Daļas noslaukiet ar remdenā mazgāšanas līdzekļa šķīdumā samitrinātu drānu.
- Pirms samontēšanas daļas rūpīgi nožāvējiet.

Nevēlamais tīrīšanas veids:
- Neizmantojiet abrazīvus vai kodīgus līdzekļus, piemēram, citronskābi, etiķi, agresīvus tīrīšanas līdzekļus vai stikla keramikas tīrīšanas līdzekļus.
- Nemazgājiet trauku mašīnā vai negremdējiet ūdenī, citādi var rasties bojājumi.
- Nelietojiet stikla skrāpi.
- Neizmantojiet nerūsējošā tērauda kopšanas līdzekļus.

25.4 Profilu tīrīšana

Ja pēc lietošanas uz profiliem ir palikuši netīrumi vai radušies traipi, notīriet tos.

Piezīme: Neizmantojiet stikla skrāpi.

1. Notīriet ar siltu ziepjūdeni un mīkstu drānu.
   Jaunas sūkļveida drānas pirms lietošanas rūpīgi izmazgājiet.
2. Nosusiniet ar mīkstu drānu.

Piezīme: Ja ir nomaināmi malu profili, noņemot tos, valkājiet aizsargcimdus.

26 Traucējumu novēršana

Nelielus ierīces darbības traucējumus varat novērst saviem spēkiem. Pirms sazināšanās ar klientu apkalpošanas centru izlasiet informāciju par darbības traucējumu novēršanu. Tā izvairīsieties no nevajadzīgām izmaksām.

Padoms: Nodrošiniet nepārtrauktu iekārtas savienojumu ar lietotni Home Connect, lai saņemtu automātiskus programmatūras atjauninājumus. Tādējādi iespējams novērst kļūdas, uzlabot jaudu un izmantot jaunas funkcijas.

⚠ **BRĪDINĀJUMS – Traumu risks!**
Neprofesionāli veikts remonts ir bīstams.
- Iekārtas remontu drīkst veikt tikai apmācīts speciālists.
- Ja iekārta ir bojāta, sazinieties ar klientu apkalpošanas dienestu.
  → *"Tehniskā servisa dienests", Lappuse 22*

⚠ **BRĪDINĀJUMS – Elektrotrieciena risks!**
Neprofesionāli veikts remonts ir bīstams.
- Iekārtas remontu drīkst veikt tikai attiecīgi apmācīts speciālists.
- Iekārtas remontam drīkst izmantot tikai oriģinālās rezerves daļas.
- Ja ir bojāts šīs ierīces elektrotīkla pieslēguma vads vai ierīces pieslēguma vads, tas jānomaina ar īpašu elektrotīkla pieslēguma vadu vai īpašu ierīces pieslēguma vadu, kas ir pieejams pie ražotāja vai tā tehniskā servisa dienestā.
- Ja tiek bojāts šīs iekārtas elektrotīkla pieslēguma vads, apmācītam speciālistam tas ir jānomaina.

26.1 Brīdinājuma norādījumi

Piezīmes
- Ja indikācijās parādās *E* vai *F*, turiet pagriežamo slēdzi nospiestu attiecīgās gatavošanas zonas augstumā, lai varētu nolasīt darbības traucējuma kodu.
- Ja traucējuma kods nav norādīts tabulā, atvienojiet sildvirsmu no elektrotīkla, uzgaidiet 30 sekundes un tad pievienojiet to atpakaļ. Ja šis rādījums joprojām ir redzams, informējiet klientu apkalpošanas centra tehnisko nodaļu un nosauciet precīzu darbības traucējuma kodu.
- Ja ir radusies darbības kļūda, iekārta nepārslēdzas uz mazjaudas režīmu.
- Lai ierīces elektronikas komponentus aizsargātu pret pārkaršanu vai strāvas lēcieniem, sildvirsma var īslaicīgi pazemināt jaudas līmeni.

26.2 Ievērojiet norādījumus indikatoru laukā

Traucējums	Cēlonis un problēmu novēršana
Nedeg neviens indikators.	Pārtraukta elektroapgāde. ▸ Izmantojot citu elektrisko ierīci, pārbaudiet, vai nav radies elektroapgādes pārtraukums.
	Ierīce nav pievienota saskaņā ar elektrisko principshēmu. ▸ Pievienojiet ierīci atbilstoši elektriskajai principshēmai.

Traucējums	Cēlonis un problēmu novēršana
Nedeg neviens indikators.	Elektroniskās sistēmas darbības traucējums ▸ Ja nevarat novērst traucējumu, sazinieties ar klientu apkalpošanas centra tehnisko nodaļu.
Mirgo indikatori.	Vadības panelis ir mitrs vai to nosedz kāds priekšmets. ▸ Nosusiniet vadības paneli vai noņemiet priekšmetu.
F2, F 4, E 7015, E 8207, E 8208	Elektroniskā sistēma ir pārkarsusi, un viena vai visas gatavošanas zonas ir izslēgtas. ▸ Pagaidiet, līdz elektronika ir pietiekami atdzisusi. Pēc tam pieskarieties jebkuram vadības paneļa taustiņam.
F5 + jaudas līmenis un skaņas signāls	Vadības paneļa zonā ir karsts gatavošanas trauks. Tādēļ elektronika var pārkarst. ▸ Noņemiet gatavošanas trauku. Pēc īsa brīža kļūdas ziņojums nodziest. Varat turpināt gatavošanu.
F5 un skaņas signāls	Vadības paneļa zonā ir karsts gatavošanas trauks. Lai aizsargātu elektronisko sistēmu, gatavošanas zona tika izslēgta. ▸ Noņemiet gatavošanas trauku. Dažas sekundes uzgaidiet. Pieskarieties jebkuram vadības elementam. Kad kļūdas indikators ir nodzisis, varat turpināt gatavošanu.
F1/F6	Gatavošanas zona ir pārkarsusi un tika izslēgta, lai aizsargātu darba virsmu. ▸ Uzgaidiet, līdz elektroniskā sistēma ir pietiekami atdzisusi, un vēlreiz ieslēdziet gatavošanas zonu.
F0	PowerTransfer netiek aktivizēta. ▸ Lai aizvērtu kļūdas ziņojumu, pieskarieties jebkuram sensoram. Turpiniet gatavot kā parasti, neizmantojot funkciju PowerTransfer. Sazinieties ar klientu apkalpošanas dienestu.
F8	Gatavošanas zona ilgu laiku ir darbojusies bez pārtraukuma. ▸ Individuālā drošības izslēgšana ir ieslēgta. Lai iestatītu gatavošanas zonu, pieskarieties jebkuram taustiņam un izslēdziet indikatoru.
E 9000/E9010	Darba spriegums nav pareizs un neatrodas normālā ekspluatācijas diapazona robežās. ▸ Sazinieties ar energoapgādes uzņēmumu.
U400/E9011	Sildvirsma nav pareizi pievienota. ▸ Atvienojiet sildvirsmu no elektrotīkla. Pievienojiet sildvirsmu saskaņā ar elektrisko principshēmu.
d E	Ir aktivizēts demonstrācijas režīms. ▸ Demonstrēšanas režīmu izslēdziet pamatiestatījumos.
Home Connect lietotne nedarbojas pareizi.	Ir iespējami dažādi iemesli. ▸ Atveriet *www.home-connect.com*.
Nedarbojas tvaika nosūcēja vadība.	Nevar ieslēgt tvaika nosūcēja vadības funkcijas. ▸ Atiestatiet WLAN mājas tīkla iestatījumus un savienojet pārī no jauna
Animācija indikatoros 000	Noteiktos gadījumos sildvirsma var veikt pašapkopi, piem., programmaparatūras atjaunināšanu, uzlabojumus vai kļūdu meklēšanu. ▸ Pagaidiet, līdz process ir beidzies, un tikai tad ieslēdziet sildvirsmu.

26.3 Parasti ierīces trokšņi

Dažreiz indukcijas ierīce var radīt trokšņus vai vibrācijas, piemēram, sīkšanu, šņākšanu vai sprakšķēšanu, ventilatora trokšņus vai ritmiskus trokšņus.

27 Likvidācija

27.1 Nolietotas iekārtas likvidācija

Likvidējot iekārtas atbilstoši vides noteikumiem, vērtīgas izejvielas var izmantot atkārtoti.

1. Izvelciet elektrotīkla pieslēguma vada kontaktdakšu.
2. Atdaliet elektrotīkla pieslēguma vadu.
3. Utilizējiet ierīci atbilstoši vides aizsardzības prasībām. Informāciju par aktuāliem likvidācijas jautājumiem var iegūt pie tirgotāja un jūsu novada vai pilsētas pašpārvaldē.

Šī ierīce ir marķēta atbilstoši Eiropas direktīvai 2012/19/ES par elektriskajām un elektroniskajām ierīcēm (waste electrical and electronic equipment – WEEE).

Direktīva nosaka veidu, kā ES teritorijā jārealizē nolietoto ierīču nodošana un pārstrāde.

28 Tehniskā servisa dienests

Darbībai nozīmīgas oriģinālās rezerves daļas saskaņā ar attiecīgo ekodizaina regulu iegūsiet mūsu klientu dienestā vismaz 10 gadus, sākot no iekārtas tirdzniecības uzsākšanas brīža Eiropas Ekonomikas zonā.
Mūsu klientu dienestā varat saņemt citas funkcionāli atbilstošas un ilgstošai uzglabāšanai piemērotas oriģinālās rezerves daļas līdz pat 15 gadus pēc iekārtas laišanas tirgū.
Papildu informācijai lūdzam vērsties mūsu klientu dienestā.

Piezīme: Saskaņā ar ražotāja garantijas noteikumiem tehniskā servisa dienesta izsaukšana ir bez maksas.

Lai saņemtu detalizētu informāciju par garantijas laiku un garantijas nosacījumiem, kas ir spēkā jūsu valstī, izmantojiet QR kodu pievienotajā servisa kontaktu un garantijas nosacījumu dokumentā, sazinieties ar mūsu klientu apkalpošanas dienestu, tirgotāju vai apmeklējiet mūsu tīmekļa vietni.
Klientu apkalpošanas dienesta kontaktinformāciju var atrast, izmantojot QR kodu pievienotajā servisa kontaktu un garantijas nosacījumu dokumentā vai mūsu tīmekļa vietnē.

Informāciju atbilstoši (EU) 66/2014 un (EU) 2023/826 direktīvai varat skatīt tiešsaistē, *www.neff-home.com* produkta lapā un jūsu iekārtas servisa lapā pie lietošanas pamācībām un papildu dokumentiem.

28.1 Ražojuma numurs (E-Nr.), izgatavošanas numurs (FD) un kārtas numurs (Z-Nr.)

Sazinoties ar tehniskā servisa dienestu, paziņojiet iekārtas ražojuma numuru (E-Nr.), izgatavošanas numuru (FD) un kārtas numuru (Z-Nr.), kas norādīts iekārtas datu plāksnītē.

Datu plāksnīte atrodas:
- ierīces tehniskajā pasē,
- sildvirsmas apakšpusē.

Izstrādājuma numuru (E-Nr.) varat atrast arī uz stiklkeramikas virsmas. Klientu apkalpošanas dienesta indeksu (KI) un ražojuma numuru (FD) varat skatīt arī pamatiestatījumos →*Lappuse 15* .
Lai ātri atrastu iekārtas datus un tehniskā servisa dienesta tālruņa numuru, varat šos datus pierakstīt.

29 Informācija par bezmaksas un Open Source porgrammatūru

Šim ražojumam ir programmatūras komponenti, ko autortiesību īpašnieki ir licencējuši kā bezmaksas vai Open Source programmatūru.
Attiecīgā licences informācija ir saglabāta mājsaimniecības iekārtā. Piekļuve attiecīgajai licences informācijai ir iespējama, arī izmantojot Home Connect lietotni: "Profils -> Juridiskie norādījumi -> Licences informācija". [1] Informāciju par licenci var lejupielādēt arī no zīmola produktu internetvietnes. (Produktu tīmekļa vietnē sameklējiet savas iekārtas modeli un papildu dokumentus.) Attiecīgo informāciju arī varat pieprasīt, rakstot uz ossrequest@bshg.com vai BSH Hausgeräte GmbH, Carl-Wery-Str. 34, D-81739 München.
Pēc pieprasījuma tiek piešķirts attiecīgais avota kods. Sūtiet pieprasījumu uz ossrequest@bshg.com vai BSH Hausgeräte GmbH, Carl-Wery-Str. 34, D-81739 München.
Temats: „OSSREQUEST“
Jums ir jāsedz jūsu pieprasījuma izskatīšanas izmaksas. Šis piedāvājums ir spēkā trīs gadus no pirkuma datuma vai vismaz periodā, kurā mēs piedāvājam atbalstu un attiecīgās ierīces rezerves daļas.

30 Atbilstības deklarācija

Ar šo BSH Hausgeräte GmbH apliecina, ka ierīce ar Home Connect funkcionalitāti atbilst 2014/53/EU pamatprasībām un citiem attiecīgajiem noteikumiem.
Izsmeļoša RED atbilstības deklarācija ir pieejama tīmekļa vietnē *www.neff-home.com* attiecīgās iekārtas izstrādājumu lapā papildu dokumentu sadaļā.

CE

[1] Atkarībā no iekārtas aprīkojuma

2,4 GHz josla (2400–2483,5 MHz): maks. 100 mW
5 GHz diapazons (5150–5350 MHz + 5470–5725 MHz): maks. 130 mW

!	BE	BG	CZ	DK	DE	EE	IE	EL	ES
	FR	HR	IT	CY	LI	LV	LT	LU	HU
	MT	NL	AT	PL	PT	RO	SI	SK	FI
	SE	NO	CH	TR	IS	UK (NI)			
5 GHz WLAN (Wi-Fi): tikai lietošanai telpās.									

AL	BA	MD	ME	MK	RS	UK	UA
5 GHz WLAN (Wi-Fi): tikai lietošanai telpās.							

Neff Home Connect App

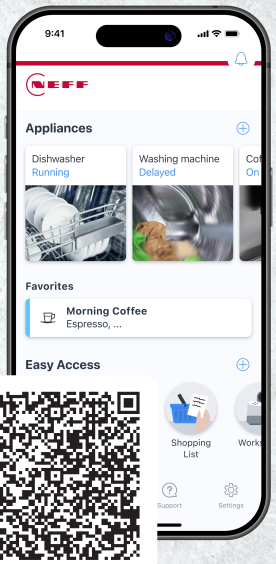

Pieslēdziet savu mājas iekārtu jau šodien un izmantojiet šādas priekšrocības:

- **Vai sildvirsma ir izslēgta? Pārbaudiet sildvirsmu jebkurā vietā ar lietotni.**
- **Pilnībā koncentrējaties ēdiena gatavošanai. Tvaika nosūcējs tiek palaists automātiski, kad sākat gatavot. (Ir nepieciešams saderīgs tvaika nosūcējs.)**
- **Izvēlieties recepti no mūsu plašā recepšu klāsta. Ja ir pieejams cepšanas sensors, varat nosūtīt piemērotus iestatījumus uz savu iekārtu.**

Register your product online
neff-home.com

BSH Hausgeräte GmbH
Carl-Wery-Straße 34
81739 München, GERMANY

9001764634 (060323) REG25
lv