SIEMENS

KI81FH..

Refrigerator

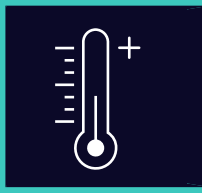

CS Návod k obsluze 5
SK Návod na používanie 27

Register your appliance on My Siemens and discover exclusive services and offers.

Siemens Home Appliances

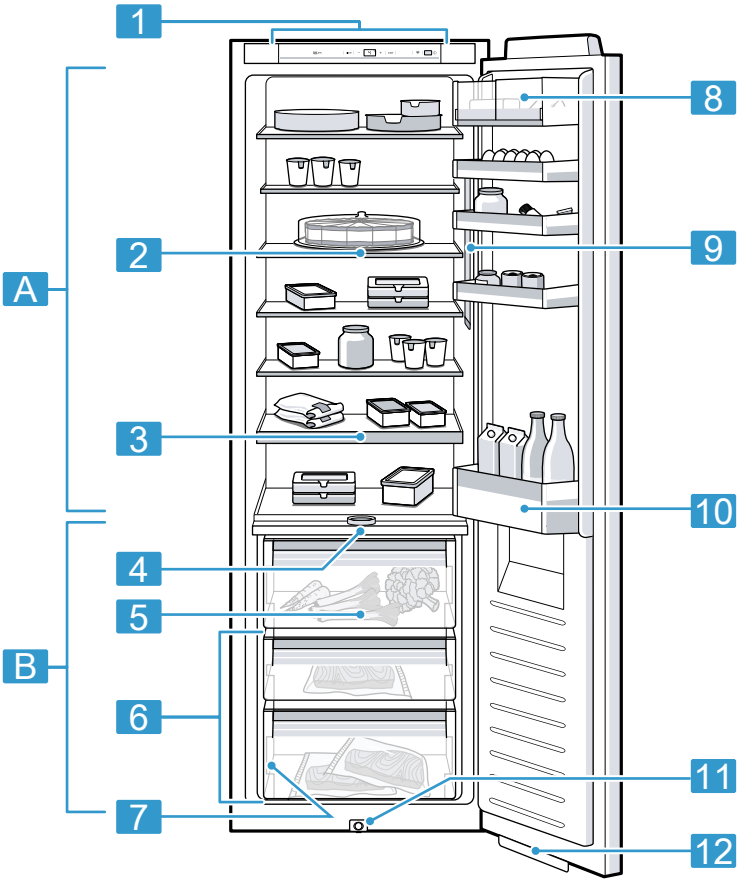

1

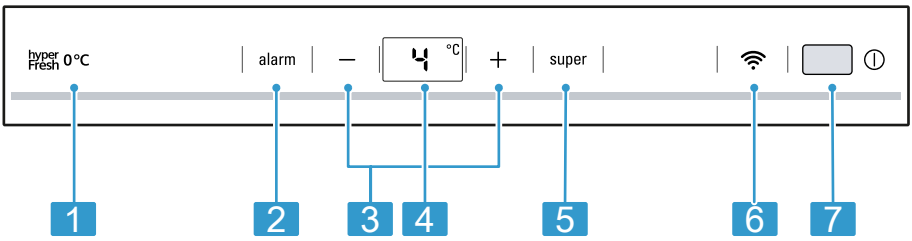

2

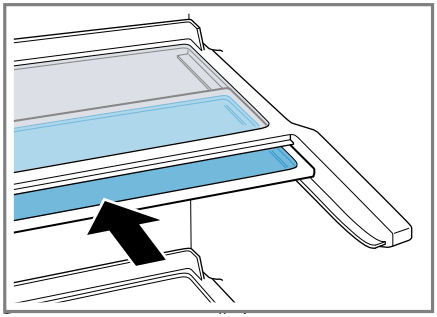

3

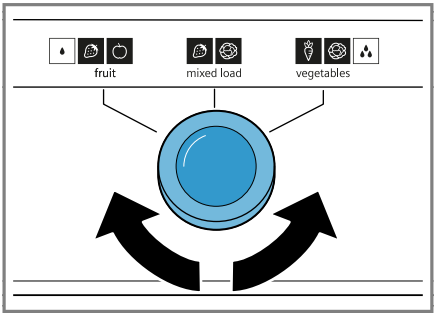

4

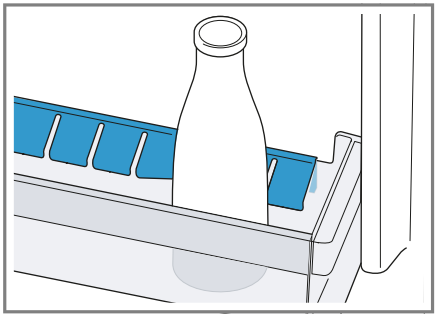

5

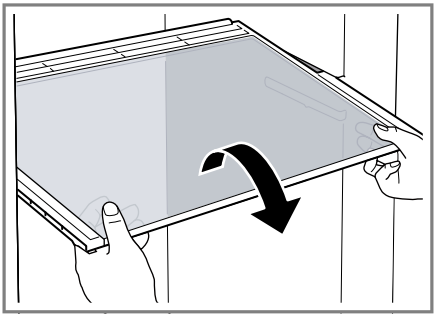

6

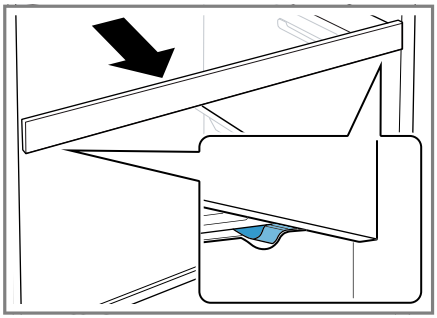

7

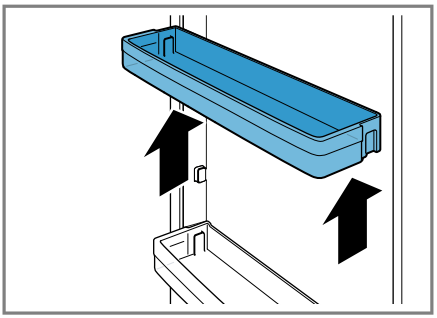

8

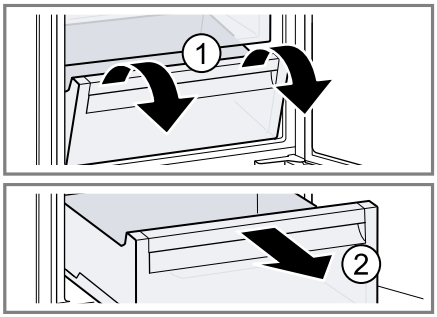

9

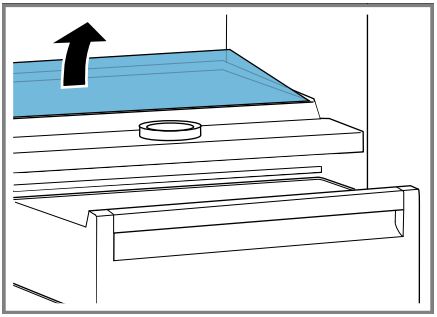

10

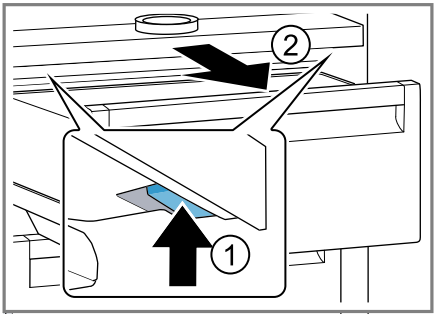

11

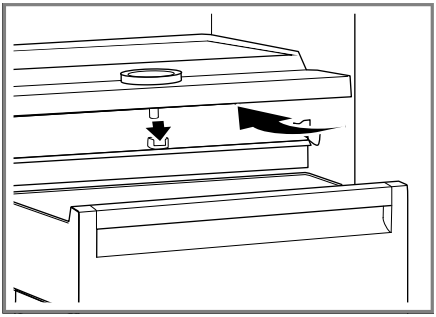

12

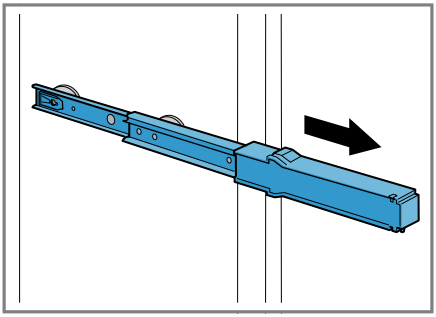

13

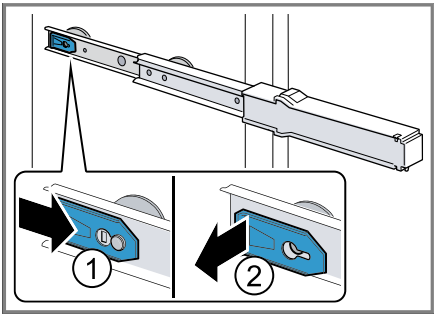

14

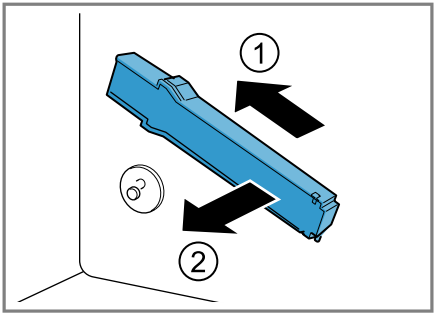

15

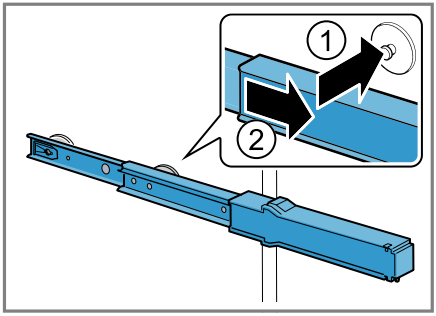

16

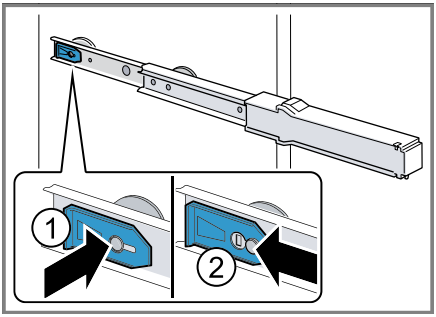

17

Obsah

1 Bezpečnost 6
1.1 Všeobecné pokyny 6
1.2 Použití k určenému účelu 6
1.3 Omezení okruhu uživatelů 6
1.4 Bezpečná přeprava 7
1.5 Bezpečná instalace 7
1.6 Bezpečné použití 8
1.7 Poškozený spotřebič 9

2 Zabránění věcným škodám 10

3 Ochrana životního prostředí a úspora 10
3.1 Likvidace obalu 10
3.2 Úspora energie 11

4 Instalace a připojení 11
4.1 Rozsah dodávky 11
4.2 Kritéria pro místo instalace 11
4.3 Montáž spotřebiče 12
4.4 Příprava spotřebiče pro první použití 12
4.5 Připojení spotřebiče k elektrickému proudu 12

5 Seznámení 12
5.1 Spotřebič 12
5.2 Ovládací panel 13

6 Vybavení 13
6.1 Odkládací plocha 13
6.2 Variabilní odkládací plocha 13
6.3 Výsuvná odkládací plocha 13
6.4 Zásobník na ovoce a zeleninu 13
6.5 Zásobník s 0 °C zónou 14
6.6 Přihrádka na máslo a sýry 14
6.7 Přihrádka ve dvířkách 14
6.8 Příslušenství 14

7 Základní ovládání 14
7.1 Zapnutí spotřebiče 14
7.2 Pokyny k provozu 14
7.3 Vypnutí spotřebiče 15
7.4 Nastavení teploty 15

8 Přídavné funkce 15
8.1 Superchlazení 15
8.2 Madlo dvířek 15

9 Alarm 16
9.1 Alarm dvířek 16

10 Home Connect 17
10.1 Konfigurace aplikace Home Connect 17
10.2 Nastavení Home Connect 17
10.3 Instalace aktualizace softwaru Home Connect 17
10.4 Resetovat nastavení Home Connect 18
10.5 Ochrana údajů 18

11 Chladicí prostor 18
11.1 Tipy ke skladování potravin v chladicím prostoru 19
11.2 Chladicí zóny v chladicím prostoru 19

12 Zásuvka s 0 °C zónou 19
12.1 Doby skladování v zásuvce s 0 °C zónou při 0 °C 19

13 Odmrazování 19
13.1 Odmrazení chladicího prostoru 19
13.2 Odmrazení v zásuvce s 0 °C zónou 19

14 Čistění a ošetřování 19
14.1 Příprava spotřebiče před čištěním 20
14.2 Čistění spotřebiče 20
14.3 Vyjmutí vybavení 20
14.4 Demontáž částí spotřebiče 21

15 Odstranění poruch 22
15.1 Provedení interního testu spotřebiče 24

16 Uskladnění a likvidace 24
16.1 Odstavení spotřebiče z provozu 24
16.2 Likvidace starého spotřebiče 25

17 Zákaznický servis 25
17.1 Označení produktu (E-č.) a výrobní číslo (FD) 25
18 Technické údaje 26
19 Prohlášení o shodě 26

1 Bezpečnost

Dodržujte následující bezpečnostní pokyny.

1.1 Všeobecné pokyny

- Pečlivě si přečtěte tento návod.
- Uschovejte návod a také informace o výrobku pro pozdější použití nebo pro následujícího majitele.
- V případě poškození při přepravě spotřebič nepřipojujte.

1.2 Použití k určenému účelu

Tento spotřebič je určený pouze pro vestavbu.

Spotřebič používejte pouze:
- pro chlazení potravin,
- pro soukromé použití v domácnosti a v uzavřených místnostech domova.
- do maximální nadmořské výšky 2000 m nad mořem.

1.3 Omezení okruhu uživatelů

Tento spotřebič mohou používat děti starší 8 let a osoby s omezenými fyzickými, senzorickými nebo duševními schopnostmi nebo s nedostatečnými zkušenostmi a/nebo znalostmi, pokud jsou pod dohledem nebo byly instruovány o bezpečném použití spotřebiče a pochopily z toho vyplývající nebezpečí.
Děti si nesmí se spotřebičem hrát.
Čištění a údržbu spotřebiče nesmí provádět děti bez dozoru.
Děti od 3 do 8 let smí do lednice/mrazáku dávat potraviny a vyndávat je.

1.4 Bezpečná přeprava

⚠ VÝSTRAHA – Nebezpečí zranění!
Velká hmotnost spotřebiče může při zvedání způsobit poranění.
- ▸ Spotřebič sami nezvedejte.

1.5 Bezpečná instalace

⚠ VÝSTRAHA – Nebezpečí úrazu elektrickým proudem!
Neodborné instalace jsou nebezpečné.
- ▸ Spotřebič zapojujte a používejte pouze v souladu s údaji na typovém štítku.
- ▸ Spotřebič zapojujte do sítě střídavého proudu jen pomocí předpisově instalované zásuvky s uzemněním.
- ▸ Systém ochranných vodičů elektrické domovní instalace musí být instalován podle předpisů.
- ▸ Spotřebič nikdy nenapájejte prostřednictvím externího spínacího zařízení, např. časového spínače nebo dálkového ovládání.
- ▸ Pokud je spotřebič vestavěný, musí být síťová zástrčka síťového kabelu volně přístupná, nebo pokud není volný přístup možný, musí být do stávající elektrické instalace nainstalován jistič podle předpisů pro instalaci.
- ▸ Při instalaci spotřebiče dbejte na to, aby nedošlo k sevření nebo poškození síťového kabelu.

Poškozená izolace síťového kabelu je nebezpečná.
- ▸ Zajistěte, aby se síťový kabel nikdy nedostal do kontaktu se zdroji tepla.

⚠ VÝSTRAHA – Nebezpečí výbuchu!
Pokud jsou větrací otvory spotřebiče uzavřené, může při netěsnosti chladicího okruhu vzniknout hořlavá směs plynu a vzduchu.
- ▸ Neuzavírejte větrací otvory v krytu spotřebiče nebo ve vestavné skříňce.

⚠ VÝSTRAHA – Nebezpečí požáru!
Použití prodlužovacího síťového kabelu a neschválených adaptérů je nebezpečné.
- ▸ Nepoužívejte prodlužovací kabely ani rozbočky.
- ▸ Používejte pouze adaptéry a síťové kabely schválené výrobcem.

- Pokud je síťový kabel příliš krátký a k dispozici není žádný delší síťový kabel, kontaktujte odbornou společnost, aby přizpůsobila el. instalace domácnosti.

Přenosné rozbočky nebo síťové díly se mohou přehřívat a způsobit požár.

- Přenosné vícenásobné zásuvky nebo síťové adaptéry neumisťujte na zadní straně spotřebičů.

1.6 Bezpečné použití

⚠ VÝSTRAHA – Nebezpečí úrazu elektrickým proudem!

Pronikající vlhkost může způsobit úraz elektrickým proudem.

- Spotřebič používejte pouze v uzavřených místnostech.
- Spotřebič nikdy nevystavujte velkému teplu a vlhkosti.
- Při čištění spotřebiče nepoužívejte parní nebo vysokotlaké čističe.

⚠ VÝSTRAHA – Nebezpečí udušení!

Děti si mohou obalový materiál přetáhnout přes hlavu nebo se do něj zamotat a udusit se.

- Obalový materiál uchovávejte mimo dosah dětí.
- Nedovolte dětem, aby si hrály s obalovým materiálem.

Děti mohou vdechnout nebo spolknout malé části a udusit se.

- Malé části uchovávejte mimo dosah dětí.
- Nedovolte dětem, aby si hrály s malými částmi.

⚠ VÝSTRAHA – Nebezpečí výbuchu!

Při poškození chladicího okruhu může unikat hořlavé chladivo a může vybouchnout.

- Pro urychlení odmrazovacího procesu nepoužívejte mechanická zařízení nebo jiné prostředky než doporučené výrobcem.
- Přimrzlé potraviny uvolněte tupým předmětem, např. dřevěnou lžící.

Výrobky s hořlavými hnacími plyny a výbušnými látkami mohou vybuchnout, např. spreje.

- Ve spotřebiči neuchovávejte výrobky s hořlavými hnacími plyny a výbušnými látkami.

⚠ VÝSTRAHA – Nebezpečí požáru!
Elektrické spotřebiče uvnitř tohoto spotřebiče mohou způsobit požár, např. ohřívače nebo elektrické výrobníky ledu.
- ▸ Nepoužívejte uvnitř tohoto spotřebiče žádné elektrické spotřebiče.

⚠ VÝSTRAHA – Nebezpečí zranění!
Nádoby s nápoji obsahujícími kyselinu uhličitou mohou prasknout.
- ▸ V zásuvce s 0 °C zónou neskladujte nádoby s nápoji obsahujícími kyselinu uhličitou.

Nebezpečí poranění očí při úniku hořlavého chladiva a škodlivých plynů.
- ▸ Nepoškozujte trubky okruhu chladiva a izolaci.

⚠ POZOR – Nebezpečí poškození zdraví!
Abyste zabránili znečištění potravin, dodržujte následující pokyny.
- ▸ Když jsou dvířka otevřená delší dobu, může dojít k výraznému nárůstu teploty v přihrádkách spotřebiče.
- ▸ Pravidelně čistěte plochy, kterých se mohou dotýkat potraviny a které jsou v kontaktu s přístupnými odtokovými systémy.
- ▸ Syrové maso a ryby skladujte v lednici ve vhodných nádobách tak, aby se nedotýkaly jiných potravin nebo na ně nekapaly.
- ▸ Když je lednice s mrazákem delší dobu prázdná, vypněte spotřebič, odmrazte ho, vyčistěte a nechte otevřená dvířka, aby se netvořila plíseň.

Součásti ve spotřebiči, které jsou z kovu nebo mají kovový vzhled, mohou obsahovat hliník. Pokud se kyselé potraviny dostanou do kontaktu s hliníkem, mohou se do potravin přenést ionty hliníku.
- ▸ Znečištěné potraviny nekonzumujte.

1.7 Poškozený spotřebič

⚠ VÝSTRAHA – Nebezpečí úrazu elektrickým proudem!
Poškozený spotřebič nebo poškozený síťový kabel je nebezpečný.
- ▸ V žádném případě nepoužívejte poškozený spotřebič.
- ▸ Při odpojování spotřebiče z elektrické sítě nikdy netahejte za síťový kabel. Vždy tahejte za síťovou zástrčku síťového kabelu.
- ▸ Pokud je spotřebič nebo síťový kabel poškozený, ihned odpojte síťovou zástrčku ze zásuvky nebo vypněte pojistku v pojistkové skříňce.

▸ Kontaktujte zákaznický servis. →*Strana 25*

Neodborné opravy jsou nebezpečné.

- ▸ Opravy spotřebiče smí provádět pouze odborný personál, který je k tomu vyškolený.
- ▸ K opravě spotřebiče se smí používat pouze originální náhradní díly.
- ▸ Pokud je síťový kabel tohoto spotřebiče poškozený, musí ho vyměnit výrobce, jeho zákaznický servis nebo podobně kvalifikovaná osoba, aby se zabránilo ohrožení.

⚠ VÝSTRAHA – Nebezpečí požáru!



Při poškození trubek může dojít k úniku a vznícení hořlavého chladiva a škodlivých plynů.

- ▸ Oheň a zápalné zdroje udržujte mimo dosah spotřebiče.
- ▸ V místnosti větrejte.
- ▸ Vypněte spotřebič. →*Strana 15*
- ▸ Vytáhněte síťovou zástrčku síťového kabelu ze zásuvky nebo vypněte pojistku v pojistkové skříňce.
- ▸ Kontaktujte zákaznický servis. →*Strana 25*

2 Zabránění věcným škodám

POZOR

Sezením nebo stáním na podstavci, zásuvkách nebo dvířkách spotřebiče může dojít k poškození spotřebiče.

- ▸ Nestoupejte na podstavec, zásuvky nebo dvířka a neopírejte se o ně.

Znečištění olejem nebo tukem může způsobit, že budou plastové části a těsnění dvířek porézní.

- ▸ Dbejte na to, aby byly plastové části a těsnění dvířek bez oleje a tuku.

Součásti ve spotřebiči, které jsou z hliníku nebo mají hliníkový design, mohou obsahovat hliník. Při kontaktu s potravinami obsahujícími kyseliny hliník koroduje a mění barvu.

- ▸ Potraviny skladujte ve spotřebiči pouze zabalené.

Pokud byste součásti vybavení a příslušenství myli v myčce nádobí, mohou se zdeformovat nebo změnit barvu.

- ▸ Součásti vybavení a příslušenství nemyjte v myčce nádobí.

3 Ochrana životního prostředí a úspora

3.1 Likvidace obalu

Obalový materiál je ekologický a lze ho recyklovat.

- Jednotlivé složky likvidujte rozdělené podle druhů.

3.2 Úspora energie

Při dodržování těchto upozornění spotřebuje Váš spotřebič méně proudu.

Zvolení místa instalace

- Spotřebič chraňte před přímým slunečním zářením.
- Spotřebič umístěte pokud možno ve velké vzdálenosti od topných těles, sporáků a ostatních zdrojů tepla:
  - Dodržujte vzdálenost 30 mm od elektrických a plynových sporáků.
  - Dodržujte vzdálenost 300 mm od sporáků na olej nebo na uhlí.
- Použijte výklenek o hloubce 560 mm.
- Nikdy nezakrývejte nebo nezastavujte vnější větrací otvory.

Úspora energie při používání

Poznámka: Uspořádání vybavení nemá vliv na spotřebu energie spotřebiče.

- Spotřebič otevírejte jen krátce a pečlivě ho zavřete.
- Nikdy nezakrývejte nebo nezastavujte vnitřní větrací otvory nebo vnější větrací otvory.
- Zakoupené potraviny přepravujte v chladicí tašce a rychle je umístěte do spotřebiče.
- Teplé potraviny a nápoje nechejte před uložením vychladnout.
- Zmrazené potraviny určené pro rozmrazení umístěte do chladicího prostoru, aby se využilo chladu zmrazených potravin.
- Mezi potravinami a zadní stěnou ponechte vždy trochu místa.

4 Instalace a připojení

4.1 Rozsah dodávky

Po vybalení zkontrolujte všechny díly, zda nedošlo k poškození při přepravě a zda je dodávka kompletní.
Při reklamacích se obraťte na svého prodejce nebo na náš zákaznický servis →*Strana 25*.

Dodávka obsahuje:

- Vestavný spotřebič
- vybavení a příslušenství [1]
- Montážní materiál
- Návod k montáži
- návod k použití
- neznam zákaznických servisů
- přílohu Záruka [2]
- energetický štítek
- informaci k spotřebě energie a hlučnosti
- Informace k Home Connect

4.2 Kritéria pro místo instalace

⚠ VÝSTRAHA
Nebezpečí výbuchu!
Pokud je spotřebič umístěný v příliš malé místnosti, může při netěsnosti chladicího okruhu vzniknout hořlavá směs plynu a vzduchu.

- Spotřebič instalujte pouze v místnosti, která má objem 1 m³ na každých 8 g chladiva. Množství chladiva je uvedené na typovém štítku.
  → *"Spotřebič", Obr.* **1**/7 *Strana 13*

[1] V závislosti na vybavení spotřebiče
[2] Není k dispozici ve všech státech

Hmotnost spotřebiče může v závislosti na modelu činit z výroby až 70 kg.
Podklad musí být dostatečně stabilní, aby unesl hmotnost spotřebiče.
Tato lednice je určená pro použití při teplotě prostředí od 10 °C do 43 °C.
V rozmezí přípustné teploty prostředí je spotřebič zcela funkční.
Pokud spotřebič používáte při nižší teplotě prostředí, lze vyloučit poškození spotřebiče až do teploty prostředí 5 °C.

Rozměry výklenku

Při vestavbě spotřebiče do výklenku zohledněte rozměry výklenku. V případě odchylky může dojít k problémům při instalaci spotřebiče.

Hloubka výklenku

Spotřebič zabudujte do výklenku s doporučenou hloubkou 560 mm.
Při menší hloubce výklenku se nepatrně zvýší spotřeba energie. Hloubka výklenku musí činit minimálně 550 mm.

Šířka výklenku

Pro spotřebič je potřebná vnitřní šířka výklenku min. 560 mm.

Instalace nad sebe a instalace vedle sebe

Pokud chcete nainstalovat 2 chladicí nebo mrazicí spotřebiče nad sebe nebo vedle sebe, musíte mezi spotřebiči zachovat vzdálenost minimálně 150 mm. U vybraných spotřebičů je možná instalace bez minimální vzdálenosti. Informujte se u specializovaného prodejce nebo návrháře kuchyní.

4.3 Montáž spotřebiče

- Spotřebič namontujte podle přiloženého návodu k montáži.

4.4 Příprava spotřebiče pro první použití

1. Vyjměte informační materiál.
2. Odstraňte ochranné fólie a přepravní pojistky, např. lepicí pásky a karton.
3. Spotřebič poprvé vyčistěte.
   → *Strana 20*

4.5 Připojení spotřebiče k elektrickému proudu

1. Síťovou zástrčku síťového kabelu spotřebiče zastrčte do zásuvky v blízkosti spotřebiče.
   Údaje k připojení spotřebiče jsou uvedené na typovém štítku.
   → *"Spotřebič", Obr.* **1** / 7 *Strana 13*
2. Zkontrolujte pevné umístění síťové zástrčky.

✔ Spotřebič je nyní připraven k provozu.

5 Seznámení

5.1 Spotřebič

Zde naleznete přehled součástí vašeho spotřebiče.
→ *Obr.* **1**

A	Chladicí prostor → *Strana 18*
B	Zásuvka se zónou 0 °C → *Strana 19*
1	Ovládací panel → *Strana 13*
2	Variabilní odkládací plocha → *Strana 13*[1]

[1] V závislosti na vybavení spotřebiče

3	Výsuvná odkládací plocha →*Strana 13*[1]
4	Dělicí deska s regulátorem vlhkosti →*Strana 13*
5	Zásobník na ovoce a zeleninu →*Strana 13*
6	Zásobník s 0 °C zónou →*Strana 14*
7	Typový štítek →*Strana 26*
8	Přihrádka na máslo a sýry →*Strana 14*[1]
9	Osvětlení
10	Přihrádka ve dvířkách na velké láhve →*Strana 14*
11	Madlo dvířek →*Strana 15*
12	Přítlačná deska

5.2 Ovládací panel

Pomocí ovládacího pole nastavíte všechny funkce vašeho spotřebiče a dostanete informace o provozním stavu.
→*Obr.* **2**

1	0 °C svítí, když je spotřebič v provozu.
2	alarm slouží pro vypnutí výstražného akustického signálu.
3	Zobrazuje nastavenou teplotu chladicího prostoru ve °C.
4	−/+ slouží pro nastavení teploty chladicího prostoru.
5	super slouží pro zapnutí nebo vypnutí Superchlazení.
6	ᯤ slouží pro otevření nabídky pro nastavení Home Connect.
7	⏻ slouží k zapnutí a vypnutí spotřebiče.

6 Vybavení

Vybavení spotřebiče závisí na modelu.

6.1 Odkládací plocha

Pro variabilní nastavení odkládací plochy podle potřeby můžete odkládací plochu vyndat a nasadit ji na jiné místo.
→ *"Vyjmutí odkládací plochy", Strana 20*

6.2 Variabilní odkládací plocha

Variabilní odkládací plocha umožňuje skladování vyšších předmětů s chlazenými potravinami na odkládací ploše pod ní, např. konvic nebo láhví.
Přední část variabilní odkládací plochy můžete vytáhnout a nasunout pod zadní část variabilní odkládací plochy.
→*Obr.* **3**

6.3 Výsuvná odkládací plocha

Pro lepší přehled a rychlejší vyjímání potravin vytáhněte výsuvnou odkládací plochu.

6.4 Zásobník na ovoce a zeleninu

Čerstvé ovoce a zeleninu uchovávejte nezabalené v zásobníku na ovoce a zeleninu.
Rozříznuté ovoce a rozříznutou zeleninu skladujte zakryté nebo vzduchotěsně zabalené.
Pomocí regulátoru vlhkosti dělicí desky a speciálního těsnění lze v zásobníku na ovoce a zeleninu přizpůsobit vlhkost vzduchu.
→*Obr.* **4**

[1] V závislosti na vybavení spotřebiče

Vlhkost vzduchu v zásobníku na ovoce a zeleninu nastavte podle druhu a množství uložených potravin otáčením regulátoru vlhkosti:

- Pro malou vlhkost vzduchu otočte doleva při uložení převážně ovoce a velkého množství.
- Pro střední vlhkost vzduchu otočte do středu při uložení ovoce i zeleniny.
- Pro velkou vlhkost vzduchu otočte doprava při uložení převážně zeleniny nebo malého množství.

V závislosti na množství a druhu skladovaných potravin se může v zásobníku na ovoce a zeleninu tvořit kondenzovaná voda.
Odstraňte kondenzovanou vodu suchým hadříkem a nastavte nízkou vlhkost vzduchu pomocí regulátoru vlhkosti.
Kvůli zachování kvality a aromatu uchovávejte ovoce a zeleninu, které jsou choulostivé na chlad, mimo spotřebič při teplotě od 8 °C do 12 °C, např. ananas, banány, citrusové plody, okurky, cukety, papriky, rajčata a brambory.

6.5 Zásobník s 0 °C zónou

Nižší teploty v zásuvce se zónou 0 °C používejte pro skladování potravin, které se snadno kazí, např. ryb, masa a uzenin.

6.6 Přihrádka na máslo a sýry

Máslo a tvrdý sýr uchovávejte v přihrádce na máslo a sýry.

6.7 Přihrádka ve dvířkách

Pro variabilní nastavení přihrádky ve dvířkách podle potřeby můžete přihrádku ve dvířkách vyndat a nasadit ji na jiné místo.
→ *"Vyjmutí přihrádky ve dvířkách", Strana 21*

6.8 Příslušenství

Používejte originální příslušenství. Je přizpůsobené pro váš spotřebič. Příslušenství vašeho spotřebiče závisí na modelu.

Přihrádka na vejce

Vejce ukládejte bezpečně do přihrádky na vejce.

Držák láhví

Držák láhví zabraňuje převrhnutí láhví při otevírání a zavírání dvířek spotřebiče.
→ *Obr.* **5**

7 Základní ovládání

7.1 Zapnutí spotřebiče

1. Stiskněte ⏻.
✔ Spotřebič začne chladit.
2. Nastavte požadovanou teplotu.
→ *Strana 15*

7.2 Pokyny k provozu

- Po zapnutí spotřebiče trvá až několik hodin, než je dosažena nastavená teplota.
Před dosažením nastavené teploty nevkládejte žádné potraviny.
- Kryt vlevo, vpravo a pod zásuvkou s 0 °C zónou se někdy mírně zahřívá. Zabraňuje to vzniku kondenzované vody v oblasti těsnění dvířek.
- Při zavírání dvířek dbejte na to, aby dvířka nebyla zablokovaná uloženými potravinami.
- Když zavřete dvířka, může vzniknout podtlak. Dvířka se dají

jen obtížně otevřít. Počkejte okamžik, dokud se podtlak nevyrovná.
- Teplota ve spotřebiči se liší podle následujících podmínek:
  – frekvence otevírání spotřebiče
  – množství potravin
  – teplota čerstvě vložených potravin
  – Teplota prostředí
  – přímé sluneční záření

7.3 Vypnutí spotřebiče

▸ Stiskněte ⏻.

7.4 Nastavení teploty

Nastavení teploty chladicího prostoru

▸ Stiskněte −/+ tolikrát, dokud se na ukazateli teploty nezobrazí požadované nastavení teploty. Doporučená teplota v chladicím prostoru činí 4 °C.

Nastavení teploty zásobníku s 0 °C zónou

Poznámka: Zásuvka s 0 °C zónou je standardně nastavena na stupeň 0. Stupeň 0 odpovídá teplotě kolem 0 °C. Teplotu v zásuvce s 0 °C zónou můžete nastavit o 3 stupně vyšší nebo nižší.

Tip: Pokud se na chlazených potravinách v zásuvce se zónou 0 °C tvoří námraza, nastavte vyšší teplotu.

1. Podržte stisknuté super, až ukazatel teploty bliká.
2. Pro změnu nastavení stiskněte tlačítko −/+.
   – Stupeň −3 odpovídá nejchladnějšímu nastavení.
   – Stupeň +3 odpovídá nejteplejšímu nastavení.

✔ Po jedné minutě bude nastavený stupeň uložen do paměti.

8 Přídavné funkce

Dozvíte se, jaké nastavitelné přídavné funkce má váš spotřebič.

8.1 Superchlazení

Při Superchlazení chladicí prostor chladí na nejnižší možnou teplotu. Superchlazení zapněte před uložením většího množství potravin do chladicího prostoru.

Poznámka: Když je zapnutá funkce Superchlazení, může docházet k zvýšenému hluku.

Zapnutí Superchlazení

▸ Stiskněte **super**.
✔ Svítí "super".

Poznámka: Po cca 15 hodinách se spotřebič přepne do standardního provozu.

Vypnutí Superchlazení

▸ Stiskněte **super**.
✔ Zobrazí se dříve nastavená teplota.

8.2 Madlo dvířek

Automatické otevírání dvířek pomáhá při otvírání dvířek.

Otevření dvířek pomocí automatického otevírání dvířek

POZOR
Opakované předčasné zavírání dvířek může způsobit opotřebení nebo zničení automatického otevírání dvířek. Nikdy nezavírejte dvířka, dokud jsou vysunutá automatickým otevíráním.

▸ Pokud jste dvířka přece jenom zavřeli, nechte je 5 minut zavřená. Automatické otevírání dvířek se znovu vyrovná.

1. Přítlačnou desku automatického otevírání dvířek namontujte podle přiloženého montážního návodu.



2. Zatlačte na prostředek dvířek.
✔ Automatické otevírání dvířek se vysune a pootevře dvířka.
✔ Během vysouvání automatického otevírání dvířek svítí tlačítko .
3. Ručně otevřete dvířka.
Pokud během 3 sekund dvířka více neotevřete, automatické otevírání dvířek dvířka opět zasune a zavře.

Nastavení přítlačné síly pro automatické otevírání dvířek

Přítlačná síla je síla, kterou musíte vynaložit pro aktivaci automatického otevírání dvířek.

1. Otevřete dvířka, počkejte, dokud automatické otevírání dvířek nezasune dvířka, a dvířka zavřete.
2. Otevřete dvířka a 2 sekundy podržte stisknuté **alarm**.
3. Stiskněte −/+ tolikrát, dokud se nezobrazí požadovaná přítlačná síla.

1	Malá přítlačná síla
2	Střední přítlačná síla
3	Velká přítlačná síla

✔ Přítlačná síla automatického otevírání dvířek je nastavená a zobrazí se předtím nastavená teplota.

Vypnutí automatického otevírání dvířek

1. Otevřete dvířka, počkejte, dokud automatické otevírání dvířek nezasune dvířka, a dvířka zavřete.
2. Otevřete dvířka a 2 sekundy podržte stisknuté **alarm**.
3. Stiskněte − tolikrát, dokud se na ukazateli teploty nezobrazí "0".
✔ Automatické otevírání dvířek je vypnuté a znovu se zobrazí předtím nastavená teplota.

Zapnutí automatického otevírání dvířek

1. Otevřete dvířka, počkejte, dokud automatické otevírání dvířek nezasune dvířka, a dvířka zavřete.
2. Otevřete dvířka a 2 sekundy podržte stisknuté **alarm**.
3. Stiskněte + tolikrát, dokud se na ukazateli teploty nezobrazí požadovaná přítlačná síla.
→ *"Nastavení přítlačné síly pro automatické otevírání dvířek", Strana 16*
✔ Automatické otevírání dvířek je zapnuté s příslušnou přítlačnou sílou a na ukazateli teploty je zobrazená předtím nastavená teplota.

9 Alarm

9.1 Alarm dvířek

Pokud jsou dvířka spotřebiče otevřená po delší dobu, zapne se alarm dvířek.
Zazní výstražný akustický signál.

Vypnutí alarmu dveří

▸ Zavřete dvířka spotřebiče nebo stiskněte **alarm**.
✔ Výstražný akustický signál je vypnutý.

10 Home Connect

Tento spotřebič může být zapojen do sítě. Pro ovládání funkcí pomocí aplikace Home Connect spojte svůj spotřebič s mobilním koncovým přístrojem.
Služby Home Connect nejsou dostupné v každé zemi. Dostupnost funkce Home Connect závisí na dostupnosti služeb Home Connect ve vaší zemi. Informace k tomuto viz: *www.home-connect.com*.
Pro využití Home Connect nejprve zřiďte připojení k domácí síti WLAN (Wi-Fi [1]) a k aplikaci Home Connect. Po zapnutí spotřebiče vyčkejte nejméně 2 minuty, až je ukončena interní inicializace spotřebiče. Teprve poté proveďte seřízení Home Connect.
Aplikace Home Connect vás provede celým procesem přihlášení. Při nastavení postupujte podle pokynů v aplikaci Home Connect.

Tip: Dodržujte také pokyny uvedené v aplikaci Home Connect.

Poznámky

- Dodržujte bezpečnostní pokyny uvedené v tomto návodu k použití a zajistěte, aby byly dodržené i v tom případě, pokud budete spotřebič obsluhovat pomocí aplikace Home Connect.
  → *"Bezpečnost", Strana 6*
- Ovládání na spotřebiči má vždy přednost. V této době není možné ovládání pomocí aplikace Home Connect.

10.1 Konfigurace aplikace Home Connect

1. Na mobilním koncovém zařízení nainstalujte aplikaci Home Connect.
2. Spusťte aplikaci Home Connect a nakonfigurujte přístup pro Home Connect.
   Aplikace Home Connect vás provede celým procesem přihlášení.

10.2 Nastavení Home Connect

Požadavek: Spotřebič má na místě instalace příjem domácí sítě WLAN (Wi-Fi).

1. Načtěte následující QR kód.



   Pomocí QR kódu můžete nainstalovat aplikaci Home Connect a spojit ji se spotřebičem.
2. Postupujte podle pokynů v aplikaci Home Connect.

10.3 Instalace aktualizace softwaru Home Connect

Spotřebič v pravidelných intervalech vyhledává aktualizace softwaru Home Connect.

Poznámka: Když jsou k dispozici aktualizace, zobrazí se na ukazateli teploty "UP".
Pro přerušení aktualizace a vrácení ukazatele teploty zpět na nastavenou

[1] Wi-Fi je registrovaná značka Wi-Fi Alliance.

teplotu se dotkněte libovolného dotykového políčka.

1. Stiskněte .
✔ Na ukazateli teploty se zobrazí "Cn".
2. Stiskněte **super** tolikrát, dokud se na ukazateli teploty nezobrazí "UP".
3. Stiskněte +.
✔ Na ukazateli teploty se zobrazí animace.
✔ Proběhne instalace aktualizace.
✔ Během instalace je ovládací panel zablokován.
✔ Při úspěšné instalaci se na ukazateli teploty zobrazí "On".
4. Když se na ukazateli teploty zobrazí "Er", nepodařilo se spotřebiči nainstalovat aktualizaci.
   ▸ Zopakujte postup později.
5. Pokud se aktualizaci nepodaří dokončit ani po opakovaných pokusech, kontaktujte Zákaznický servis →*Strana 25* .

10.4 Resetovat nastavení Home Connect

Pokud dojde k problémům se spojením spotřebiče s domácí sítí WLAN (Wi-Fi) nebo chcete spotřebič spojit s jinou domácí sítí WLAN (Wi-Fi), můžete nastavení Home Connect resetovat.

1. Stiskněte .
✔ Na ukazateli teploty se zobrazí "Cn".
2. Stiskněte **super** tolikrát, dokud se na ukazateli teploty nezobrazí "rE".
3. Stiskněte +.
✔ Na ukazateli teploty se na cca 15 sekund zobrazí animace.
✔ Na ukazateli teploty se zobrazí "On".
✔ Nastavení Home Connect jsou resetovaná.

10.5 Ochrana údajů

Dodržujte pokyny týkající se ochrany osobních údajů.

Při prvním připojení vašeho spotřebiče k domácí síti spojené s internetem přenese váš spotřebič níže uvedené kategorie údajů na server Home Connect (první registrace):

- Jednoznačná identifikace spotřebiče (sestávající z kódů spotřebiče a MAC adresy integrovaného komunikačního modulu Wi-Fi).
- Bezpečnostní certifikát komunikačního modulu Wi-Fi (pro informačnětechnické zabezpečení spojení).
- Aktuální verze softwaru a hardwaru vašeho domácího spotřebiče.
- Stav případného předchozího resetování na nastavení z výroby.

Při této první registraci se připraví použití funkcí Home Connect a je nutná až v okamžiku, kdy chcete poprvé použít funkce Home Connect.

Poznámka: Dbejte na to, že funkce Home Connect lze používat jen ve spojení s aplikací Home Connect. Informace o ochraně osobních údajů si můžete zobrazit v aplikaci Home Connect.

11 Chladicí prostor

V chladicím prostoru lze uchovávat mléčné výrobky, vejce, uvařené pokrmy, pečivo, otevřené konzervy a tvrdý sýr.

Teplotu lze nastavit v rozmezí od 3 °C do 8 °C.

Díky uložení v chladu můžete po krátkou až středně dlouhou dobu skladovat i potraviny, které se snadno kazí. Čím nižší je zvolená teplota, tím déle zůstanou potraviny čerstvé.

11.1 Tipy ke skladování potravin v chladicím prostoru

- Ukládejte jen čerstvé a bezvadné potraviny.
- Potraviny skladujte vzduchotěsně zabalené nebo zakryté.
- Dbejte na to, aby se potraviny nedotýkaly zadní stěny, aby nebránily cirkulaci vzduchu a abyste zabránili zmrznutí potravin.
- Teplé pokrmy a nápoje nechte nejdříve vychladnout.
- Dbejte na datum minimální trvanlivosti nebo datum spotřeby uvedené výrobcem.

11.2 Chladicí zóny v chladicím prostoru

Díky cirkulaci vzduchu v chladicím prostoru vznikají různé chladicí zóny.

Nejchladnější zóna

Nejchladnější zóna je na dělicí desce a v dveřní přihrádce na velké láhve.

Tip: V zásuvce se zónou 0 °C skladujte potraviny, které se snadno kazí, např. ryby, uzeniny a maso.
→ *"Zásuvka s 0 °C zónou", Strana 19*

Nejteplejší zóna

Nejteplejší zóna je úplně nahoře na dvířkách.

Tip: V nejteplejší zóně uchovávejte nechoulostivé potraviny, např. tvrdý sýr a máslo. Sýr tak může nadále vyvíjet své aroma a máslo zůstane roztíratelné.

12 Zásuvka s 0 °C zónou

V zásuvce se zónou 0 °C můžete skladovat čerstvé potraviny až třikrát déle než v chladicí zásuvce.

Teplota v zásuvce s 0 °C zónou se udržuje kolem 0 °C.
Díky skladování v zóně 0 °C je lépe zachována kvalita uložených potravin. Nízká teplota a optimální vlhkost vzduchu zajišťují ideální skladovací podmínky pro čerstvé potraviny.

12.1 Doby skladování v zásuvce s 0 °C zónou při 0 °C

Doby uložení závisí na počáteční kvalitě potravin.

Potraviny	**Doba skladování**
Čerstvé ryby, plody moře	až 3 dny
Drůbež, maso (vařené/pečené)	až 5 dnů
Hovězí, vepřové, jehněčí, uzeniny (nářez)	až 7 dnů
Uzené ryby, brokolice	až 14 dnů
Salát, fenykl, meruňky, švestky	až 21 dnů
Měkké sýry, jogurt, tvaroh, podmáslí, květák	až 30 dnů

13 Odmrazování

13.1 Odmrazení chladicího prostoru

Chladicí zásuvka spotřebiče se odmrazuje automaticky.

13.2 Odmrazení v zásuvce s 0 °C zónou

Zásuvka s 0 °C zónou spotřebiče se odmrazuje automaticky.

14 Čistění a ošetřování

Aby váš spotřebič zůstal dlouho funkční, pečlivě ho čistěte a ošetřujte.

Čištění nepřístupných míst musí provést zákaznický servis. Čištění zákaznickým servisem může být placené.

14.1 Příprava spotřebiče před čištěním

1. Vypněte spotřebič. →*Strana 15*
2. Odpojte spotřebič od elektrické sítě.
   Vytáhněte síťovou zástrčku síťového kabelu ze zásuvky nebo vypněte pojistku v pojistkové skříňce.
3. Vyndejte všechny potraviny a uložte je na chladném místě.
   Pokud máte chladicí vložky, položte je na potraviny.
4. Pokud je zde vrstva jinovatky, nechte ji roztát.
5. Vyndejte ze spotřebiče veškeré součásti vybavení a příslušenství. →*Strana 20*
6. Demontujte dělicí desku. →*Strana 21*
7. Demontujte kryt. →*Strana 21*
8. Demontujte výsuvné teleskopické kolejničky. →*Strana 21*

14.2 Čistění spotřebiče

⚠ VÝSTRAHA
Nebezpečí úrazu elektrickým proudem!
Pronikající vlhkost může způsobit úraz elektrickým proudem.
- Při čištění spotřebiče nepoužívejte parní nebo vysokotlaké čističe.

Kapalina v osvětlení nebo v ovládacích prvcích může být nebezpečná.
- Mycí voda se nesmí dostat do osvětlení nebo do ovládacích prvků.

POZOR
Nevhodné čisticí prostředky mohou poškodit povrchy spotřebiče.
- Nepoužívejte tvrdé drátěnky nebo houbičky.
- Nepoužívejte agresivní nebo abrazivní čisticí prostředky.
- Nepoužívejte čisticí prostředky s vysokým obsahem alkoholu.

Pokud byste součásti vybavení a příslušenství myli v myčce nádobí, mohou se zdeformovat nebo změnit barvu.
- Součásti vybavení a příslušenství nemyjte v myčce nádobí.

1. Spotřebič před čištěním připravte. →*Strana 20*
2. Spotřebič, součásti vybavení, příslušenství, demontovatelné části spotřebiče a těsnění dvířek vyčistěte hadrem, vlažnou vodou a trochou mycího prostředku s neutrálním pH.
3. Důkladně osušte suchým měkkým hadrem.
4. Nasaďte součásti vybavení a namontujte demontovatelné části spotřebiče.
5. Připojte spotřebič k elektrickému proudu →*Strana 12*
6. Zapněte spotřebič. →*Strana 14*
7. Vložte potraviny.

14.3 Vyjmutí vybavení

Když chcete vybavení důkladně vyčistit, vyndejte ho ze spotřebiče.

Vyjmutí odkládací plochy

- Odkládací plochu vytáhněte a vyndejte.
  →*Obr.* **6**

Vyjmutí výsuvné odkládací plochy

1. Výsuvnou odkládací plochu silou vytáhněte, až západka vyskočí.
   →*Obr.* **7**

2. Výsuvnou odkládací plochu spusťte dolů a vysuňte do strany.

Vyjmutí přihrádky ve dvířkách

▸ Přihrádku ve dvířkách nazdvihněte a vyndejte.
→ *Obr.* **8**

Vyjmutí zásobníku na ovoce a zeleninu

▸ Zásobník na ovoce a zeleninu nakloňte dopředu ① a vyjměte ②.
→ *Obr.* **9**

Vyjmutí zásuvky s 0 °C zónou

▸ Zásuvku s 0 °C zónou nakloňte dopředu ① a vyjměte ②.
→ *Obr.* **9**

14.4 Demontáž částí spotřebiče

Když chcete spotřebič důkladně vyčistit, můžete z něj demontovat určité spotřebiče.

Dělicí deska a kryt zásobníku na ovoce a zeleninu

Pro důkladné vyčištění můžete dělicí desku a kryt zásobníku na ovoce a zeleninu demontovat.

Demontáž dělicí desky

1. Sejměte skleněnou desku z dělicí desky.
→ *Obr.* **10**
2. Vyjměte zásobník na ovoce a zeleninu.
3. Na obou stranách stiskněte páčky na spodní straně ① a vytáhněte dělicí desku dopředu ②.
→ *Obr.* **11**
4. Dělicí desku zvedněte a vysuňte do strany.

Demontáž krytu

▸ Nadzvedněte kryt zásobníku na ovoce a zeleninu, táhněte jej směrem dopředu a vyklopte na stranu.

Montáž dělicí desky a krytu

1. Nasaďte kryt zásobníku na ovoce a zeleninu.
2. Nasaďte dělicí desku.
→ *Obr.* **12**
3. Položte skleněnou desku na dělicí desku.

Teleskopické kolejničky

Pro důkladné vyčištění můžete teleskopické kolejničky demontovat.

Demontáž teleskopických kolejniček

1. Vytáhněte teleskopickou kolejničku.
→ *Obr.* **13**
2. Aretaci posuňte ve směru šipky ① a povolte ze zadního čepu ②.
→ *Obr.* **14**
3. Zasuňte teleskopickou kolejničku dohromady.
4. Teleskopickou kolejničku nad zadním čepem posuňte dozadu ① a odblokujte ②.
→ *Obr.* **15**

Montáž teleskopických kolejniček

1. Nasaďte teleskopickou kolejničku ve vysunutém stavu na přední čep ① a pro zablokování lehce táhněte dopředu ②.
→ *Obr.* **16**
2. Teleskopickou kolejničku nasaďte na zadní čep ① a aretaci posuňte dozadu ②.
→ *Obr.* **17**

15 Odstranění poruch

Menší poruchy vašeho přístroje můžete odstranit vlastními silami. Před kontaktováním zákaznické služby využijte informací o odstraňování poruch. Vyvarujete se tak zbytečných nákladů.

⚠ VÝSTRAHA
Nebezpečí úrazu elektrickým proudem!
Neodborné opravy jsou nebezpečné.
- ▸ Opravy spotřebiče smí provádět pouze odborný personál, který je k tomu vyškolený.
- ▸ K opravě spotřebiče se smí používat pouze originální náhradní díly.
- ▸ Pokud je síťový kabel tohoto spotřebiče poškozený, musí ho vyměnit výrobce, jeho zákaznický servis nebo podobně kvalifikovaná osoba, aby se zabránilo ohrožení.

Závada	Příčina a řešení závady
Spotřebič nechladí, ukazatele a osvětlení svítí.	Je zapnutý předváděcí režim. ▸ Proveďte interní test spotřebiče. →*Strana 24* ✔ Po ukončení interního testu spotřebiče přejde spotřebič do standardního provozu.
Nefunguje osvětlení LED.	Možné jsou různé příčiny. ▸ Kontaktujte zákaznický servis. Číslo zákaznického servisu je uvedeno v přiloženém seznamu zákaznických servisů.
Lednice se zapíná častěji a na delší dobu.	Spotřebič byl často otevírán. ▸ Neotevírejte zbytečně dvířka spotřebiče.
	Vnější větrací otvory jsou zakryté. ▸ Odstraňte překážky před vnějšími větracími otvory.
	Nejedná se o závadu. Moderní chladicí jednotky se zapínají častěji a mají různé úrovně výkonu, aby chladily efektivněji. ▸ Odstraňte překážky před vnějšími větracími otvory. ▸ Spotřebič umístěte pokud možno ve velké vzdálenosti od topných těles, sporáků a ostatních zdrojů tepla. Vyhněte se dlouhodobému vystavení spotřebiče přímému slunečnímu záření. ▸ Dvířka spotřebiče otvírejte jen krátce. ▸ Teplé pokrmy a nápoje nechte před uložením nejdříve vychladnout.

Závada	Příčina a řešení závady
Automatické otevírání dvířek nefunguje.	Spotřebič je zabudovaný příliš hluboko ve výklenku. **1.** Zasuňte spotřebič max. 41 mm za přední hranu výklenku. **2.** Zajistěte, aby měla přední deska vzdálenost od výklenku 2 mm. 
	Mezi spotřebičem a dvířky jsou nalepené dorazy. ▸ Odstraňte dorazy nebo seřiďte vzdálenost přední desky od dorazů podle přiloženého montážního návodu tak, aby byla dosažena vzdálenost min. 2 mm.
	Chybí přítlačná deska na spodní straně dvířek spotřebiče. ▸ Namontujte přítlačnou desku na spodní straně dvířek spotřebiče podle přiloženého montážního návodu. 
Home Connect nefunguje správně.	Možné jsou různé příčiny. ▸ Přejděte na *www.home-connect.com*.
Na ukazateli teploty se zobrazí "E" nebo "d".	Elektronika rozpoznala chybu. **1.** Vypněte spotřebič. →*Strana 15* **2.** Odpojte spotřebič od elektrické sítě. Vytáhněte síťovou zástrčku síťového kabelu ze zásuvky nebo vypněte pojistku v pojistkové skříňce. **3.** Po 5 minutách spotřebič opět připojte. **4.** Pokud se stále objevuje hlášení, kontaktujte zákaznický servis. Číslo zákaznického servisu je uvedeno v přiloženém seznamu zákaznických servisů.
Zazní výstražný akustický signál a svítí "alarm".	Možné jsou různé příčiny. ▸ Stiskněte **alarm**. ✔ Alarm se vypne.
	Dvířka spotřebiče jsou otevřená. ▸ Zavřete dvířka spotřebiče.

Závada	Příčina a řešení závady
Teplota se velmi liší od nastavení.	Možné jsou různé příčiny. **1.** Vypněte spotřebič. →*Strana 15* **2.** Po cca 5 minutách spotřebič znovu zapněte. →*Strana 14* ▸ Pokud je teplota příliš vysoká, po několika hodinách ji opět zkontrolujte. ▸ Pokud je teplota příliš nízká, příští den ji opět zkontrolujte.
Ze spotřebiče jsou slyšet zvuky bručení, proudění, syčení, bublání nebo klepání.	Nejedná se o závadu. Běží motor, např. chladicí agregát, ventilátor. Chladivo protéká trubkami. Zapínání nebo vypínání motoru, spínačů nebo magnetických ventilů. Není potřebné žádné jednání.
Spotřebič vydává zvuky.	Vybavení se kýve nebo je vzpříčené. ▸ Zkontrolujte vyjímatelné vybavení a případně ho znovu nasaďte.
	Láhve nebo nádoby se dotýkají. ▸ Odsuňte láhve nebo nádoby od sebe.

15.1 Provedení interního testu spotřebiče

Spotřebič je vybaven interním testem, který zobrazuje poruchy, které může odstranit zákaznický servis.

1. Vypněte spotřebič. →*Strana 15*
2. Po cca 5 minutách spotřebič znovu zapněte. →*Strana 14*
3. Během 10 sekund po zapnutí podržte 3 až 5 sekund stisknuté **super**.

✔ Interní test spotřebiče se spustí.
✔ Během interního testu spotřebiče průběžně zní dlouhý akustický signál.
✔ Když po skončení interního testu spotřebiče zazní 2 akustické signály a na ukazateli teploty se zobrazí nastavená teplota, jsou teplotní senzory spotřebiče v pořádku. Spotřebič přejde do standardního provozu.
✔ Když po skončení interního testu spotřebiče zazní 5 akustických signálů a 10 sekund bliká "super", kontaktujte zákaznický servis.

16 Uskladnění a likvidace

16.1 Odstavení spotřebiče z provozu

1. Vypněte spotřebič. →*Strana 15*
2. Odpojte spotřebič od elektrické sítě.
   Vytáhněte síťovou zástrčku síťového kabelu ze zásuvky nebo vypněte pojistku v pojistkové skříňce.
3. Vyjměte všechny potraviny.
4. Spotřebič odmrazte. →*Strana 19*
5. Spotřebič vyčistěte. →*Strana 20*
6. Pro zajištění větrání vnitřního prostoru nechte spotřebič otevřený.

16.2 Likvidace starého spotřebiče

Díky ekologické likvidaci je možné opětovné použití cenných surovin.

⚠ VÝSTRAHA
Nebezpečí poškození zdraví!
Ve spotřebiči se mohou zavřít děti a dostat se tak do ohrožení života.
- ▸ Nevytahujte odkládací plochy a zásuvky, můžete tím dětem usnadnit přístup do spotřebiče.
- ▸ Děti držte mimo dosah starého spotřebiče.

⚠ VÝSTRAHA
Nebezpečí požáru!
Při poškození trubek může dojít k úniku a vznícení hořlavého chladiva a škodlivých plynů.
- ▸ Nepoškozujte trubky okruhu chladiva a izolaci.

1. Vytáhněte síťovou zástrčku síťového kabelu ze zásuvky.
2. Odpojte síťový kabel.
3. Spotřebič ekologicky zlikvidujte. Informace o aktuálních možnostech likvidace obdržíte u specializovaného prodejce nebo na obecním nebo městském úřadu.



Tento spotřebič je označen v souladu s evropskou směrnicí 2012/19/EU o nakládání s použitými elektrickými a elektronickými zařízeními (waste electrical and electronic equipment - WEEE). Tato směrnice stanoví jednotný evropský (EU) rámec pro zpětný odběr a recyklování použitých zařízení.

17 Zákaznický servis

Originální náhradní díly relevantní pro funkčnost podle příslušného nařízení ekodesign obdržíte u našeho zákaznického servisu po dobu min. 10 let od uvedení vašeho spotřebiče na trh v Evropském hospodářském prostoru.

Poznámka: Využití zákaznického servisu je v rámci příslušných platných místních záručních podmínek výrobce bezplatné. Min. doba trvání záruky (záruka výrobce pro soukromé uživatele) je v Evropském hospodářském prostoru 2 roky podle platných místních záručních podmínek. Záruční podmínky nemají žádný vliv na jiná práva nebo nároky, na která máte právo podle místního práva.

Podrobné informace o záruční době a záručních podmínkách ve vaší zemi získáte prostřednictvím QR kódu na přiloženém dokumentu k servisním kontaktům a záručním podmínkám, u našeho zákaznického servisu, u svého prodejce nebo na našich webových stránkách.
Při kontaktování zákaznického servisu potřebujete označení produktu (E-č.) a výrobní číslo (FD) vašeho spotřebiče.
Kontaktní údaje zákaznického servisu získáte prostřednictvím QR kódu na přiloženém dokumentu k servisním kontaktům a záručním podmínkám na našich webových stránkách.

17.1 Označení produktu (E-č.) a výrobní číslo (FD)

Označení produktu (E-č.) a výrobní číslo (FD) je uvedeno na typovém štítku spotřebiče.
→ *"Spotřebič", Obr.* **1** / **7** *Strana 13*

Pro rychlé nalezení údajů vašeho spotřebiče a telefonního čísla zákaznického servisu si můžete údaje poznačit.

18 Technické údaje

Chladivo, užitný objem a další technické údaje viz typový štítek.
→ *"Spotřebič", Obr.* **1** */* **7** *Strana 13*
Tento výrobek obsahuje zdroj světla třídy energetické účinnosti F. Zdroj světla se dodává jako náhradní díl a měnit ho smí pouze vyškolený odborný personál.
Další informace k vašemu modelu najdete na internetu na *https://eprel.ec.europa.eu/*[1]. Tato webová adresa je propojena odkazem s oficiální produktovou databází EU EPREL. Postupujte pak podle pokynů pro vyhledávání modelu. Označení modelu je dané znaky před lomítkem čísla výrobku (E-Nr.) na typovém štítku. Alternativně najdete označení modelu také na prvním řádku EU energetického štítku.

19 Prohlášení o shodě

Společnost BSH Hausgeräte GmbH tímto prohlašuje, že spotřebič s funkcí Home Connect splňuje základní požadavky a ostatní příslušná ustanovení směrnice 2014/53/EU.
Podrobné RED prohlášení o shodě naleznete na internetové stránce siemens-home.bsh-group.com na stránce vašeho spotřebiče mezi doplňujícími dokumenty.

CE

Pásmo 2,4 GHz-(2 400–2 483,5 MHz): max. 100 mW
Pásmo 5 GHz (5150–5350 MHz + 5470–5725 MHz): max. 50 mW

	BE	BG	CZ	DK	DE	EE	IE	EL	ES
	FR	HR	IT	CY	LI	LV	LT	LU	HU
	MT	NL	AT	PL	PT	RO	SI	SK	FI
	SE	NO	CH	TR	IS	UK (NI)			
5 GHz WLAN (Wi-Fi): pouze pro použití ve vnitřních prostorech.									

AL	BA	MD	ME	MK	RS	UK	UA
5 GHz WLAN (Wi-Fi): pouze pro použití ve vnitřních prostorech.							

[1] Platí jen pro země v Evropském hospodářském prostoru

Obsah

1 Bezpečnosť 28
1.1 Všeobecné upozornenia 28
1.2 Používanie v súlade s určením 28
1.3 Obmedzenie skupiny používateľov 28
1.4 Bezpečná preprava 29
1.5 Bezpečná inštalácia 29
1.6 Bezpečné používanie 30
1.7 Poškodený spotrebič 32

2 Zabránenie vecným škodám 33

3 Ochrana životného prostredia a šetrenie 33
3.1 Likvidácia obalu 33
3.2 Šetrenie energie 33

4 Umiestnenie a pripojenie 33
4.1 Obsah dodávky 33
4.2 Kritériá pre miesto inštalácie .. 34
4.3 Montáž spotrebiča 34
4.4 Príprava spotrebiča na prvé použitie 34
4.5 Elektrické pripojenie spotrebiča 35

5 Oboznámenie sa 35
5.1 Spotrebič 35
5.2 Ovládací panel 35

6 Výbava 35
6.1 Odkladacia plocha 36
6.2 Variabilná odkladacia plocha 36
6.3 Vyťahovateľná odkladacia plocha 36
6.4 Zásuvka na ovocie a zeleninu 36
6.5 Zásuvka čerstvého chladenia 36
6.6 Priehradka na maslo a syry 36
6.7 Priehradka v dvierkach 36
6.8 Príslušenstvo 36

7 Základná obsluha 37
7.1 Zapnutie spotrebiča 37
7.2 Upozornenia pre prevádzku ... 37
7.3 Vypnutie spotrebiča 37
7.4 Nastavenie teploty 37

8 Doplnkové funkcie 37
8.1 Superchladenie 37
8.2 Pomôcka na otvorenie dverí ... 38

9 Alarm 39
9.1 Alarm dvierok 39

10 Home Connect 39
10.1 Nastavenie aplikácie Home Connect 39
10.2 Nastavenie Home Connect ... 40
10.3 Inštalácia aktualizácie softvéru Home Connect 40
10.4 Resetovanie nastavení Home Connect 40
10.5 Ochrana osobných údajov 40

11 Chladiaca priehradka 41
11.1 Tipy na uloženie potravín do chladiacej priehradky 41
11.2 Chladiace zóny v chladiacej priehradke 41

12 Zásuvka čerstvého chladenia 42
12.1 Doby uskladnenia v zásuvke čerstvého chladenia pri 0 °C 42

13 Odmrazovanie 42
13.1 Odmrazovanie v chladiacej priehradke 42
13.2 Odmrazovanie v zásuvke čerstvého chladenia 42

14 Čistenie a údržba 42
14.1 Príprava spotrebiča na čistenie 42
14.2 Čistenie spotrebiča 43
14.3 Vyberanie súčastí vybavenia 43
14.4 Demontáž častí zariadenia 43

15 Odstránenie porúch 44
15.1 Vykonanie autotestu spotrebiča 47
16 Skladovanie a likvidácia 47
16.1 Vyradenie spotrebiča z prevádzky 47
16.2 Likvidácia starého spotrebiča 47
17 Zákaznícky servis 48
17.1 Označenie produktu (E-Nr.) a výrobné číslo (FD) 48
18 Technické údaje 48
19 Vyhlásenie o zhode 49

⚠ 1 Bezpečnosť

Dodržiavajte nasledujúce bezpečnostné upozornenia.

1.1 Všeobecné upozornenia

- Starostlivo si prečítajte tento návod.
- Návod, ako aj ďalšie informácie o produkte uschovajte pre neskoršie použitie alebo ďalšieho majiteľa.
- Nepripájajte spotrebič, ak došlo k poškodeniu počas prepravy.

1.2 Používanie v súlade s určením

Tento spotrebič je určený len na zabudovanie.

Tento spotrebič používajte len:

- na chladenie potravín.
- v súkromných domácnostiach a v uzavretých priestoroch domáceho prostredia.
- maximálne do výšky 2000 m nad morom.

1.3 Obmedzenie skupiny používateľov

Tento spotrebič môžu používať deti staršie ako 8 rokov a osoby so zníženými fyzickými, senzorickými alebo mentálnymi schopnosťami alebo osoby s nedostatočnými skúsenosťami a/alebo vedomosťami iba vtedy, ak sú pod dozorom alebo ak boli poučené o bezpečnom používaní spotrebiča a nebezpečenstiev, ktoré z neho vyplývajú.
Deti sa so spotrebičom nesmú hrať.
Čistenie ani používateľskú údržbu nesmú vykonávať deti bez dozoru.

Deti od 3 rokov a mladšie ako 8 rokov smú vkladať a vyberať potraviny z chladničky a mrazničky.

1.4 Bezpečná preprava

⚠ VAROVANIE – Riziko poranenia!
Vysoká hmotnosť spotrebiča môže spôsobiť zranenie pri zdvíhaní.
- ▸ Spotrebič nedvíhajte sami.

1.5 Bezpečná inštalácia

⚠ VAROVANIE – Riziko zásahu elektrickým prúdom!
Neodborná inštalácia je nebezpečná.
- ▸ Spotrebič pripojte a prevádzkujte len podľa údajov na výrobnom štítku.
- ▸ Spotrebič sa smie pripojiť len k sieti so striedavým prúdom cez uzemnenú zásuvku nainštalovanú podľa predpisov.
- ▸ V elektroinštalácii domácnosti musí byť podľa predpisov nainštalovaný systém ochranného vodiča.
- ▸ Nikdy spotrebič nenapájajte cez externý spínací mechanizmus, napr. spínacie hodiny alebo diaľkové ovládanie.
- ▸ Keď je spotrebič zabudovaný, sieťová zástrčka sieťového prívodného vedenia musí byť voľne prístupná alebo ak voľný prístup nie je možný, musí sa v pevne uloženej elektrickej inštalácii namontovať rozdeľovacie zariadenie so všetkými pólmi podľa ustanovení o inštalácii.
- ▸ Pri inštalácii spotrebiča sa uistite, že napájací kábel nie je zaseknutý alebo poškodený.

Poškodená izolácia sieťového prívodného vedenia je nebezpečná.
- ▸ Sieťové prívodné vedenie sa nikdy nesmie dostať do kontaktu s tepelnými zdrojmi.

⚠ VAROVANIE – Riziko výbuchu!
Keď sú vetracie otvory spotrebiča zatvorené, v prípade netesnosti okruhu chladiacej kvapaliny môžu vznikať horľavé zmesi plynu a vzduchu.
- ▸ Nezatvárajte vetracie otvory v telese spotrebiča alebo v zabudovanom telese.

⚠ VAROVANIE – Riziko požiaru!

Použitie predlžovacieho napájacieho kábla a nepovolených adaptérov je nebezpečné.

- ▸ Nepoužívajte predlžovacie káble ani viacnásobné zásuvky.
- ▸ Používajte iba adaptéry a sieťové káble schválené výrobcom.
- ▸ Ak je sieťový kábel príliš krátky a nie je dostupný žiadny dlhší sieťový kábel, kontaktujte elektropredajňu a prispôsobte domovú inštaláciu.

Prenosné viacnásobné zásuvky alebo prenosné sieťové diely sa môžu prehriať a spôsobiť požiar.

- ▸ Prenosné viacnásobné zásuvky alebo prenosné sieťové diely neumiestňujte na zadnú stranu spotrebiča.

1.6 Bezpečné používanie

⚠ VAROVANIE – Riziko zásahu elektrickým prúdom!

Vniknutá vlhkosť môže spôsobiť úraz elektrickým prúdom.

- ▸ Spotrebič používajte iba v uzavretých priestoroch.
- ▸ Nikdy nevystavujte spotrebič vysokým teplotám alebo vlhkosti.
- ▸ Na čistenie spotrebiča nepoužívajte parný čistič ani vysokotlakový čistič.

⚠ VAROVANIE – Riziko udusenia!

Deti si môžu obalový materiál pretiahnuť cez hlavu alebo sa doň zabaliť a zadusiť.

- ▸ Obalový materiál uchovávajte mimo detí.
- ▸ Nenechajte deti hrať sa s obalovým materiálom.

Deti môžu vdýchnuť alebo prehltnúť malé časti a zadusiť sa.

- ▸ Drobné časti uchovávajte mimo dosahu detí.
- ▸ Nenechajte deti hrať sa drobnými dielmi.

⚠ VAROVANIE – Riziko výbuchu!

V dôsledku poškodenia chladiaceho okruhu môže unikať horľavé chladivo a vybuchnúť.

- ▸ Na urýchlenie procesu odmrazovania nepoužívajte žiadne iné mechanické zariadenia alebo iné prostriedky ako tie, ktoré odporúča výrobca.
- ▸ Uvoľnite primrznuté potraviny tupým predmetom, napr. drevenou naberačkou.

Výrobky obsahujúce horľavé hnacie plyny a výbušné látky, napr. sprejové plechovky, môžu explodovať.

- V spotrebiči neskladujte výrobky obsahujúce horľavé hnacie plyny a výbušné látky.

⚠ VAROVANIE – Riziko požiaru!

Elektrické zariadenia vnútri spotrebiča môžu spôsobiť požiar, napr. výhrevné telesá alebo elektrické výrobníky ľadu.

- Vnútri spotrebiča neprevádzkujte žiadne elektrické zariadenia.

⚠ VAROVANIE – Riziko poranenia!

Nádoby s nápojmi obsahujúcimi oxid uhličitý môžu prasknúť.

- V zásuvke čerstvého chladenia neskladujte nádoby s nápojmi obsahujúcimi oxid uhličitý.

Hrozí poranenie očí uniknutým horľavým chladivom a škodlivými plynmi.

- Zabráňte poškodeniu potrubí chladiaceho okruhu a izolácie.

⚠ UPOZORNENIE – Riziko poškodenia zdravia!

Aby sa zabránilo znečisteniu potravín, dodržiavajte nasledujúce inštrukcie.

- Keď sa dvierka otvoria na dlhší čas, môže sa značne zvýšiť teplota v priehradkách spotrebiča.
- Priehradky, ktoré môžu prichádzať do styku s potravinami a prístupnými odtokovými systémami, pravidelne čistite.
- Surové mäso a ryby uskladňujte v chladničke vo vhodných nádobách, aby sa nedotýkali iných potravín alebo aby z nich na iné potraviny nekvapkalo.
- Keď chladnička s mrazničkou stojí dlhší čas prázdna, vypnite ju, odmrazte a vyčistite a nechajte otvorené dvierka, aby sa zabránilo vytváraniu plesní.

Časti spotrebiča z kovu alebo s kovovým vzhľadom môžu obsahovať hliník. Ak kyslé potraviny prídu do kontaktu s hliníkom, hliníkové ióny sa môžu dostať do potravín.

- Kontaminované potraviny nekonzumujte.

1.7 Poškodený spotrebič

⚠ VAROVANIE – Riziko zásahu elektrickým prúdom!
Poškodený spotrebič alebo poškodené sieťové prívodné vedenie je nebezpečné.
- ▸ Nikdy nepoužívajte poškodený spotrebič.
- ▸ Nikdy neťahajte za sieťové prívodné vedenie, keď ho chcete odpojiť od elektrickej siete. Vždy odpojte sieťovú zástrčku sieťového prívodného vedenia.
- ▸ Keď je spotrebič alebo sieťové prívodné vedenie poškodené, okamžite vytiahnite zástrčku sieťového prívodného vedenia alebo vypnite poistku v poistkovej skrini.
- ▸ Zavolajte na zákaznícky servis. →*Strana 48*

Neodborné opravy sú nebezpečné.
- ▸ Spotrebič môže opravovať iba príslušne vyškolený personál.
- ▸ Pri oprave spotrebiča sa smú používať len originálne náhradné súčiastky.
- ▸ Keď sa poškodí sieťový prípojný kábel tohto spotrebiča, musí ho vymeniť výrobca alebo jeho zákaznícky servis alebo podobne kvalifikovaná osoba, aby sa zabránilo ohrozeniam.

⚠ VAROVANIE – Riziko požiaru!



Pri poškodení potrubia môže unikať horľavé chladivo a škodlivé plyny a môžu sa vznietiť.
- ▸ Otvorený oheň alebo zdroje možného vznietenia musia byť v dostatočnej vzdialenosti od spotrebiča.
- ▸ Vyvetrajte miestnosť.
- ▸ Vypnite spotrebič. →*Strana 37*
- ▸ Vytiahnite sieťovú zástrčku sieťového prípojného vedenia alebo vypnite poistku v poistkovej skrini.
- ▸ Zavolajte zákaznícky servis. →*Strana 48*

2 Zabránenie vecným škodám

POZOR
Používaním podstavca, výsuvných priehradiek alebo dvierok spotrebiča na sedenie alebo vystupovanie sa môže spotrebič poškodiť.

- ▸ Nestúpajte na podstavec, výsuvné priehradky, dvierka, ani sa o ne neopierajte.

Následkom znečistenia olejom a tukom sa môžu plastové časti a tesnenia dvierok stať poréznymi.

- ▸ Plastové časti a tesnenia dvierok neznečistite olejom alebo tukom.

Časti spotrebiča z kovu alebo s kovovým vzhľadom môžu obsahovať hliník. Pri kontakte s kyslými potravinami hliník koroduje a sfarbí sa.

- ▸ V spotrebiči skladujte iba zabalené potraviny.

Keď budete súčasti vybavenia a príslušenstvo čistiť v umývačke riadu, môžu sa zdeformovať alebo sfarbiť.

- ▸ Nikdy neumývajte súčasti vybavenia a príslušenstvo v umývačke riadu.

3 Ochrana životného prostredia a šetrenie

3.1 Likvidácia obalu

Obalové materiály nezaťažujú životné prostredie a sú recyklovateľné.

- ▸ Jednotlivé komponenty zlikvidujte oddelene podľa druhu.

3.2 Šetrenie energie

Pri dodržiavaní nasledujúcich pokynov spotrebuje váš spotrebič menej elektrickej energie.

Výber miesta inštalácie

- Chráňte spotrebič pred priamym slnečným žiarením.
- Spotrebič inštalujte v čo najväčšej vzdialenosti od vykurovacích telies, sporáka a iných zdrojov tepla:
  - udržiavajte 30 mm vzdialenosť od elektrického alebo plynového sporáka.
  - Udržiavajte 300 mm vzdialenosť od olejových pecí alebo pecí na uhlie.
- Použite výklenok hĺbky 560 mm.
- Nikdy nezakrývajte ani neblokujte vonkajšie vetracie otvory.

Úspora energie pri používaní

Poznámka: Usporiadanie súčastí vybavenia neovplyvňuje spotrebu energie spotrebiča.

- Spotrebič otvorte len na krátky čas a starostlivo ho zatvorte.
- Nikdy nezakrývajte ani neblokujte vnútorné vetracie otvory alebo vonkajšie vetracie otvory.
- Zakúpené potraviny prenášajte v chladiacej taške a rýchlo ich uložte do spotrebiča.
- Teplé pokrmy a nápoje nechajte pred uložením vychladnúť.
- Aby ste využili chlad zmrazených potravín, vložte ich do chladničky, kým sa nerozmrazia.
- Medzi potravinami a zadnou stenou vždy nechajte trocha miesta.

4 Umiestnenie a pripojenie

4.1 Obsah dodávky

Po vybalení skontrolujte všetky časti, či nemajú poškodenia vzniknuté pri preprave a či je dodávka úplná.

V prípade sťažností sa obráťte na vášho predajcu alebo náš zákaznícky servis →*Strana 48*.

Súčasti dodávky:
- Zabudovaný spotrebič
- Výbava a príslušenstvo [1]
- Montážny materiál
- Návod na montáž
- Návod na použitie
- Zoznam stredísk služieb zákazníkom
- Príloha Záruka [2]
- Energetický štítok
- Informácie o spotrebe energie a hlučnosti
- Informácie o Home Connect

4.2 Kritériá pre miesto inštalácie

⚠ VAROVANIE
Riziko výbuchu!
Keď spotrebič stojí v malej miestnosti, v prípade netesnosti okruhu chladiacej kvapaliny môžu vznikať horľavé zmesi plynu a vzduchu.
- ▸ Spotrebič nainštalujte len v miestnosti, ktorá má objem minimálne 1 m^3 na 8 g chladiva. Množstvo chladiva je uvedené na výrobnom štítku.
  → *"Spotrebič", Obrázok* **1** / 7 *Strana 35*

Výrobná hmotnosť spotrebiča môže byť podľa modelu až 70 kg.
Podklad musí byť dostatočne stabilný, aby uniesol hmotnosť spotrebiča.
Toto chladiace zariadenie je určené na použitie pri teplote okolia od 10 °C do 43 °C.
Spotrebič je plne funkčný v rámci hodnôt dovolenej teploty v miestnosti.

Keď budete spotrebič prevádzkovať pri nižšej teplote v miestnosti, poškodenia spotrebiča sa môžu vylúčiť až do teploty okolia 5 °C.

Rozmery výklenku

Zohľadnite rozmery výklenku, do ktorého zabudujete váš spotrebič. Odchýlky môžu spôsobiť problémy s inštaláciou zariadenia.

Hĺbka výklenku

Spotrebič zabudujte do výklenku s odporúčanou hĺbkou 560 mm.
Pri menšej hĺbke výklenku sa mierne zvýši spotreba energie. Hĺbka výklenku musí byť minimálne 550 mm.

Šírka výklenku

Pre spotrebič je nutné, aby bola vnútorná šírka výklenku minimálne 560 mm.

Inštalácia nad seba a inštalácia vedľa seba

Pri inštalácii 2 chladiacich alebo mraziacich spotrebičov nad sebou alebo vedľa seba musíte medzi spotrebičmi dodržať vzdialenosť najmenej 150 mm. Pri vybraných spotrebičoch je možná inštalácia bez minimálnej vzdialenosti. Poraďte sa so špecializovaným predajcom alebo projektantom kuchyne.

4.3 Montáž spotrebiča

- ▸ Montáž spotrebiča vykonajte podľa priloženého návodu na montáž.

4.4 Príprava spotrebiča na prvé použitie

1. Vyberte informačný materiál.

[1] V závislosti od vybavenia spotrebiča
[2] Nie vo všetkých krajinách

2. Odstráňte ochranné fólie a prepravné poistky, napr. lepiace pásky a kartón.
3. Vyčistite prvýkrát spotrebič.
→ *Strana 43*

4.5 Elektrické pripojenie spotrebiča

1. Zapojte konektor napájacieho kábla spotrebiča do elektrickej zásuvky v blízkosti spotrebiča.
Údaje o pripojení spotrebiča sú uvedené na výrobnom štítku.
→ *"Spotrebič", Obrázok* **1** / 7 *Strana 35*
2. Skontrolujte, či je sieťová zástrčka pevne zasunutá.

✔ Spotrebič je teraz pripravený na použitie.

5 Oboznámenie sa

5.1 Spotrebič

Tu nájdete prehľad komponentov vášho spotrebiča.
→ *Obrázok* **1**

A	Chladiaca priehradka → *Strana 41*
B	Zásuvka čerstvého chladenia → *Strana 42*
1	Ovládací panel → *Strana 35*
2	Variabilná odkladacia plocha → *Strana 36*[1]
3	Vyťahovateľná odkladacia plocha → *Strana 36*[1]
4	Deliaca doska s regulátorom vlhkosti → *Strana 36*
5	Zásuvka na ovocie a zeleninu → *Strana 36*
6	Zásuvka čerstvého chladenia → *Strana 36*
7	Výrobný štítok → *Strana 48*
8	Priehradka na maslo a syry → *Strana 36*[1]
9	Osvetlenie
10	Priehradka v dvierkach na veľké fľaše → *Strana 36*
11	Pomôcka na otvorenie dverí → *Strana 38*
12	Prítlačná doska

5.2 Ovládací panel

Pomocou ovládacieho poľa môžete nastaviť všetky funkcie vášho spotrebiča a získať informácie o prevádzkovom stave.
→ *Obrázok* **2**

1	0 °C svieti, keď je spotrebič v prevádzke.
2	alarm vypína varovný signál.
3	Zobrazuje nastavenú teplotu chladiacej priehradky v °C.
4	−/+ nastavuje teplotu chladiacej priehradky.
5	super zapína alebo vypína Superchladenie.
6	otvára menu na nastavenie Home Connect.
7	⏻ zapína alebo vypína spotrebič.

6 Výbava

Vybavenie vášho spotrebiča závisí od modelu.

[1] V závislosti od vybavenia spotrebiča

6.1 Odkladacia plocha

Keď chcete odkladaciu plochu upraviť podľa vlastných potrieb, môžete ju vybrať a vložiť na iné miesto.
→ *"Vyberanie odkladacej plochy", Strana 43*

6.2 Variabilná odkladacia plocha

Využite variabilnú odkladaciu plochu na uloženie vysokých premetov, napr. kanvíc alebo fliaš.
Prednú časť variabilnej odkladacej plochy môžete vytiahnuť a zasunúť ju pod zadnú časť.
→ *Obrázok* **3**

6.3 Vyťahovateľná odkladacia plocha

Aby ste si vytvorili lepší prehľad a potraviny rýchlejšie vybrali, vytiahnite výsuvnú odkladaciu plochu.

6.4 Zásuvka na ovocie a zeleninu

Čerstvé ovocie a zeleninu skladujte nezabalené v zásuvke na ovocie a zeleninu.
Nakrájané ovocie a zeleninu skladujte zakryté alebo vzduchotesne zabalené.
Pomocou regulátora vlhkosti oddeľovacej dosky a špeciálneho tesnenia môžete v zásuvke na ovocie a zeleninu prispôsobiť vlhkosť vzduchu.
→ *Obrázok* **4**

Vlhkosť vzduchu v zásuvke na ovocie na zeleninu môžete nastaviť podľa druhu a množstva uložených potravín otáčaním regulátora vlhkosti:

- Otočte doľava na dosiahnutie nízkej vlhkosti vzduchu pri skladovaní prevažne ovocia alebo pri veľkom naplnení.
- Otočte do stredu na dosiahnutie strednej vlhkosti vzduchu pri zmiešanom naplnení.
- Otočte doprava na dosiahnutie vysokej vlhkosti vzduchu pri skladovaní prevažne zeleniny alebo pri malom naplnení.

Podľa uloženého množstva a uložených potravín sa v zásuvke na ovocie a zeleninu môže tvoriť kondenzát. Odstráňte skondenzovanú vodu suchou handričkou a nastavte nízku vlhkosť vzduchu pomocou regulátora vlhkosti.
Aby sa zachovala kvalita a vôňa, ovocie a zeleninu chúlostivú na chlad skladujte mimo spotrebiča pri teplote cca 8 °C až 12 °C, napr. ananás, banány, citrusové plody, uhorky, cuketu, papriku, paradajky a zemiaky.

6.5 Zásuvka čerstvého chladenia

Na skladovanie potravín, ktoré sú náročné na podmienky skladovania, napr. ryby, mäso a údeniny, používajte nižšie teploty v zásuvke čerstvého chladenia.

6.6 Priehradka na maslo a syry

Maslo a tvrdé syry uskladňujte v priehradke na maslo a syry.

6.7 Priehradka v dvierkach

Keď chcete priehradku vo dvierkach upraviť podľa vlastných potrieb, môžete ju vybrať a vložiť na iné miesto.
→ *"Vyberanie priehradky v dvierkach", Strana 43*

6.8 Príslušenstvo

Používajte originálne príslušenstvo. Je prispôsobené vášmu spotrebiču. Príslušenstvo vášho prístroja závisí od modelu.

Odkladacia plocha na vajcia

Vajcia uložte bezpečne na odkladaciu plochu na vajcia.

Držiak na fľaše

Držiak na fľaše zabraňuje prevráteniu fliaš pri otváraní a zatváraní dvierok spotrebiča.
→ *Obrázok* **5**

7 Základná obsluha

7.1 Zapnutie spotrebiča

1. Stlačte ⏻.
✔ Spotrebič začne chladiť.
2. Nastavte požadovanú teplotu.
→ *Strana 37*

7.2 Upozornenia pre prevádzku

- Keď ste spotrebič zapli, nastavená teplota sa dosiahne až po niekoľkých hodinách.
  Kým nebude dosiahnutá nastavená teplota, nevkladajte žiadne potraviny.
- Teleso vľavo, vpravo a pod zásuvkou čerstvého chladenia sa občas mierne zohreje. Zabraňuje to oroseniu v oblasti tesnenia dvierok.
- Pri zatváraní dvierok sa uistite, že dvierka nie sú blokované uloženými potravinami.
- Ak zatvoríte dvere, môže nastať podtlak. Dvere sa dajú len ťažko opäť otvoriť. Počkajte chvíľu, kým sa podtlak vyrovná.
- Teplota v spotrebiči sa mení v dôsledku nasledujúcich podmienok:
  – Frekvencia otvárania spotrebiča
  – Množstvo naplnenia
  – Teplota čerstvo uskladnených potravín
  – Teplota okolia
  – Priame slnečné žiarenie

7.3 Vypnutie spotrebiča

▸ Stlačte ⏻.

7.4 Nastavenie teploty

Nastavenie teploty chladiacej priehradky

▸ Stláčajte −/+, kým ukazovateľ teploty nezobrazí požadovanú teplotu. Odporúčaná teplota v mraziacej zásuvke je 4 °C.

Nastavenie teploty v zásuvke čerstvého chladenia

Poznámka: Zásuvka čerstvého chladenia je štandardne prednastavená na stupeň 0. Stupeň 0 zodpovedá teplote okolo 0 °C. Teplotu v zásuvke čerstvého chladenia môžete nastaviť na hodnotu, ktorá je o 3 stupne vyššia alebo nižšia.

Tip: Ak sa na chladených potravinách v zásuvke čerstvého chladenia tvorí námraza, nastavte vyššiu teplotu.

1. super podržte stlačené, kým nezasvieti ukazovateľ teploty.
2. Ak si želáte zmeniť nastavenie, stlačte −/+.
   – Stupeň −3 zodpovedá najchladnejšiemu nastaveniu.
   – Stupeň +3 zodpovedá najteplejšiemu nastaveniu.

✔ Po jednej minúte sa nastavený stupeň uloží do pamäte.

8 Doplnkové funkcie

Zistite, aké nastaviteľné doplnkové funkcie má váš spotrebič.

8.1 Superchladenie

Pri voľbe Superchladenie chladí chladiaca priehradka čo možno najviac.

Pred uložením veľkých množstiev potravín do chladiacej priehradky stlačte Superchladenie.

Poznámka: Keď je zapnutá funkcia Superchladenie, môže dôjsť k zvýšenej hlučnosti.

Zapnutie Superchladenie

- ▸ Stlačte **super**.
- ✔ "super" svieti.

Poznámka: Po približne 15 hodinách sa spotrebič prepne do normálnej prevádzky.

Vypnutie Superchladenie

- ▸ Stlačte **super**.
- ✔ Zobrazí sa predtým nastavená teplota.

8.2 Pomôcka na otvorenie dverí

Pomôcka na otváranie dverí vám pomáha pri otváraní dverí.

Otvorenie dverí pomocou pomôcky na otváranie dverí

POZOR

Opakované predčasné zatvorenie dverí môže viesť k opotrebovaniu alebo zlyhaniu pomôcky na otváranie dverí.

Nikdy nezatvárajte dvere, keď je pomôcka na otváranie dverí vysunutá.

- ▸ Ak ste dvere napriek tomu zatvorili, nechajte ich na 5 minút zatvorené. Pomôcka na otváranie dverí sa znova sama vyrovná.

1. Prítlačnú dosku pomôcky na otváranie dverí namontujte podľa priloženého montážneho návodu.



2. Stlačte dvere v strede.
   - ✔ Pomôcka na otváranie dverí sa vysunie a otvorí dvere tak, že vznikne medzera.
   - ✔ Keď sa pomôcka na otváranie dverí vysúva, svieti tlačidlo .
3. Otvorte dvere manuálne.
   Ak dvere v priebehu 3 sekúnd neotvoríte, pomôcka na otváranie dverí sa zasunie a dvere sa zatvoria.

Nastavenie prítlačnej sily pomôcky na otváranie dverí

Prítlačná sila je sila, ktorú musíte vynaložiť na aktivovanie pomôcky na otváranie dverí.

1. Otvorte dvere, počkajte, kým sa pomôcka na otváranie dverí nezasunie a dvere zatvorte.
2. Otvorte dvierka a **alarm** držte stlačené cca 2 sekundy.
3. −/+ stláčajte dovtedy, kým sa nezobrazí požadovaná prítlačná sila.

1	malá prítlačná sila
2	stredná prítlačná sila
3	veľká prítlačná sila

- ✔ Prítlačná sila pomôcky na otváranie dverí je nastavená a zobrazí sa predtým nastavená teplota.

Vypnutie pomôcky na otváranie dverí

1. Otvorte dvere, počkajte, kým sa pomôcka na otváranie dverí nezasunie a dvere zatvorte.
2. Otvorte dvierka a **alarm** držte stlačené cca 2 sekundy.

3. Stláčajte − dovtedy, kým ukazovateľ teploty nezobrazí "0".
✔ Pomôcka na otváranie dverí je vypnutá a znova sa zobrazí predtým nastavená teplota.

Zapnutie pomôcky na otváranie dverí

1. Otvorte dvere, počkajte, kým sa pomôcka na otváranie dverí nezasunie a dvere zatvorte.
2. Otvorte dvierka a **alarm** držte stlačené cca 2 sekundy.
3. Stláčajte + dovtedy, kým ukazovateľ teploty nezobrazí požadovanú prítlačnú silu.
→ *"Nastavenie prítlačnej sily pomôcky na otváranie dverí", Strana 38*
✔ Pomôcka na otváranie dverí je zapnutá s príslušnou prítlačnou silou a na ukazovateli teploty sa zobrazí predtým nastavená teplota.

9 Alarm

9.1 Alarm dvierok

Keď sú dvere spotrebiča dlhšie otvorené, zapne sa alarm dverí.
Zaznie varovný signál.

Vypnutie alarmu dverí

▸ Zatvorte dvierka spotrebiča alebo stlačte **alarm**.
✔ Varovný zvuk je vypnutý.

10 Home Connect

Toto zariadenie je pripojiteľné k sieti. Pripojte svoj spotrebič k mobilnému koncovému zariadeniu, aby ste mohli ovládať funkcie prostredníctvom aplikácie Home Connect.
Služby Home Connect nie sú k dispozícii v každej krajine. Dostupnosť funkcie Home Connect závisí od dostupnosti služieb Home Connect vo vašej krajine. Príslušné informácie nájdete na: *www.home-connect.com*.
Ak chcete používať Home Connect, najskôr nastavte pripojenie k domácej sieti Wi-Fi (Wi-Fi [1]) a k aplikácii Home Connect.
Po spustení spotrebiča počkajte minimálne 2 minúty, kým sa dokončí interná inicializácia spotrebiča. Až potom nastavte Home Connect.
Aplikácia Home Connect vás prevedie celým prihlasovacím procesom. Na vykonanie nastavení postupujte podľa pokynov v aplikácii Home Connect.

Tip: Dodržiavajte aj inštrukcie v aplikácii Home Connect.

Poznámky

- Rešpektujte bezpečnostné pokyny uvedené v tomto návode na obsluhu a zabezpečte, aby sa dodržiavali aj vtedy, keď spotrebič obsluhujete cez aplikáciu Home Connect.
→ *"Bezpečnosť", Strana 28*
- Ovládanie na spotrebiči má vždy prednosť. V tomto čase nie je možné ovládanie cez aplikáciu Home Connect.

10.1 Nastavenie aplikácie Home Connect

1. Nainštalujte aplikáciu Home Connect na mobilnom koncovom zariadení.

[1] Wi-Fi je registrovaná ochranná známka obchodnej organizácie Wi-Fi Alliance.

2. Spustite aplikáciu Home Connect a vytvorte prístup pre Home Connect.
   Aplikácia Home Connect vás prevedie celým prihlasovacím procesom.

10.2 Nastavenie Home Connect

Požiadavka: Spotrebič má na mieste inštalácie príjem domácej siete WLAN (Wi-Fi).

1. Naskenujte nasledovný QR kód.



   Prostredníctvom QR kódu si môžete nainštalovať aplikáciu Home Connect a pripojiť svoj spotrebič.
2. Postupujte podľa pokynov v aplikácii Home Connect.

10.3 Inštalácia aktualizácie softvéru Home Connect

Spotrebič v pravidelných intervaloch vyhľadáva aktualizácie softvéru Home Connect.

Poznámka: Keď je k dispozícii aktualizácia, ukazovateľ teploty zobrazuje "UP".

Keď chcete zrušiť aktualizáciu a ukazovateľ teploty vrátiť na nastavenú teplotu, dotknite sa ľubovoľného dotykového poľa.

1. Stlačte .
✔ Ukazovateľ teploty zobrazuje "Cn".
2. Stláčajte **super** dovtedy, kým ukazovateľ teploty nezobrazí "UP".
3. Stlačte +.
✔ Ukazovateľ teploty zobrazí animáciu.
✔ Inštaluje sa aktualizácia.
✔ Počas inštalácie je ovládací panel zablokovaný.
✔ Pri úspešnej inštalácii sa na ukazovateli teploty zobrazí "On".
4. Keď ukazovateľ teploty zobrazí "Er", spotrebič nedokázal nainštalovať aktualizáciu.
   ▸ Zopakujte postup neskôr.
5. Keď sa aktualizácia nedala dokončiť ani po viacerých pokusoch, kontaktujte zákaznícky servis →*Strana 48* .

10.4 Resetovanie nastavení Home Connect

Ak dochádza k problémom spojenia vášho spotrebiča s domácou sieťou WLAN (Wi-Fi) alebo chcete váš spotrebič prihlásiť do inej domácej siete WLAN (Wi-Fi), nastavenia Home Connect môžete resetovať.

1. Stlačte .
✔ Ukazovateľ teploty zobrazuje "Cn".
2. Stláčajte **super** dovtedy, kým ukazovateľ teploty nezobrazí "rE".
3. Stlačte +.
✔ Ukazovateľ teploty zobrazí cca na 15 sekúnd animáciu.
✔ Ukazovateľ teploty zobrazí "On".
✔ Nastavenia Home Connect sú resetované.

10.5 Ochrana osobných údajov

Dodržiavajte pokyny v súvislosti s ochranou osobných údajov.

Prvým spojením vášho spotrebiča s domácou sieťou pripojenou na internet sprostredkuje váš spotrebič

nasledovné kategórie údajov serveru Home Connect (prvá registrácia):
- Jednoznačné rozpoznanie spotrebiča (pozostávajúce z kľúčov spotrebiča, ako aj adresy MAC zabudovaného Wi-Fi komunikačného modulu).
- Bezpečnostný certifikát Wi-Fi komunikačného modulu (na informačno-technické zabezpečenie spojenia).
- Aktuálna verzia softvéru a hardvéru vášho domáceho spotrebiča.
- Stav prípadného predchádzajúceho vynulovania na výrobné nastavenia.

Táto prvá registrácia pripraví používanie funkcií Home Connect a je potrebná až v časovom okamihu, v ktorom chcete funkcie Home Connect využiť po prvý raz.

Poznámka: Berte do úvahy, že funkcie Home Connect je možné použiť iba v spojení s aplikáciou Home Connect. Informácie o ochrane údajov si môžete prezrieť v aplikácii Home Connect.

11 Chladiaca priehradka

V chladiacej priehradke môžete uchovávať mliečne výrobky, vajcia, upravené jedlá, pečivo, otvorené konzervy a syr.
Teplota sa dá nastaviť v rozmedzí 3 °C až 8 °C.
Vďaka uskladneniu v chlade môžete na krátky až stredne dlhý čas uskladniť aj rýchlo sa kaziace potraviny. Čím je zvolená nižšia teplota, tým dlhšie zostanú potraviny čerstvé.

11.1 Tipy na uloženie potravín do chladiacej priehradky

- Skladujte iba čerstvé a bezchybné potraviny.
- Potraviny skladujte vzduchotesne zabalené alebo zakryté.
- Aby nebola negatívne ovplyvnená cirkulácia vzduchu a aby sa zabránilo zmrazeniu potravín, potraviny neukladajte tak, aby sa priamo dotýkali zadnej steny.
- Teplé pokrmy a nápoje nechajte najskôr vychladnúť.
- Dodržiavajte dátum minimálnej trvanlivosti alebo dátum spotreby uvedený výrobcom.

11.2 Chladiace zóny v chladiacej priehradke

Cirkuláciou vzduchu v chladiacej priehradke vznikajú rôzne chladiace zóny.

Najchladnejšia zóna

Najchladnejšia zóna je na deliacej doske a v odkladacej ploche pre veľké fľaše na dvierkach.

Tip: V zásuvke čerstvého chladenia skladujte potraviny, ktoré sa rýchlo kazia, napr. ryby, údeniny a mäso.
→ *"Zásuvka čerstvého chladenia", Strana 42*

Najteplejšia zóna

Najteplejšia zóna je v dvierkach úplne hore.

Tip: V najteplejšej zóne skladujte odolné potraviny, napr. tvrdé syry a maslo. Syr tak môže ďalej rozvinúť svoju arómu a maslo zostane roztierateľné.

12 Zásuvka čerstvého chladenia

V zásuvke čerstvého chladenia môžete potraviny uchovávať čerstvé až trikrát dlhšie ako v chladiacej priehradke.
Teplota v zásuvke čerstvého chladenia sa udržuje okolo 0 °C.
Vďaka čerstvému skladovaniu sa lepšie zachová kvalita skladovaných potravín. Nízka teplota a optimálna vlhkosť vzduchu umožňujú ideálne podmienky na skladovanie čerstvých potravín.

12.1 Doby uskladnenia v zásuvke čerstvého chladenia pri 0 °C

Časy uskladnenia závisia od pôvodnej kvality potravín.

Potravina	Čas uskladnenia
Čerstvé ryby, plody mora	až 3 dni
Hydina, mäso (varené/pečené)	až 5 dní
Hovädzie, bravčové, jahňacie, údeniny (nárez)	až 7 dní
Údené ryby, brokolica	až 14 dní
Šalát, fenikel, marhule, slivky	až 21 dní
Mäkké syry, jogurt, tvaroh, cmar, karfiol	až 30 dní

13 Odmrazovanie

13.1 Odmrazovanie v chladiacej priehradke

Chladiaca priehradka spotrebiča sa odmrazuje automaticky.

13.2 Odmrazovanie v zásuvke čerstvého chladenia

Zásuvka čerstvého chladenia spotrebiča sa odmrazuje automaticky.

14 Čistenie a údržba

Aby váš spotrebič zostal dlhodobo pekný a funkčný, starostlivo ho čistite a starajte sa oň.
Čistenie neprístupných miest musí vykonať zákaznícka služba. Čistenie vykonané zákazníckou službou môže spôsobiť náklady.

14.1 Príprava spotrebiča na čistenie

1. Vypnite spotrebič. →*Strana 37*
2. Odpojte spotrebič od elektrickej siete.
   Vytiahnite sieťovú zástrčku sieťového prípojného vedenia alebo vypnite poistku v poistkovej skrini.
3. Vyberte všetky potraviny a uskladnite ich na chladnom mieste.
   Ak sú k dispozícii, na potraviny položte chladiace akumulátory.
4. Keď je prítomná vrstva námrazy, nechajte ju odmraziť.
5. Odstránenie všetkých súčastí vybavenia a príslušenstva zo spotrebiča. →*Strana 43*
6. Demontáž deliacej dosky. →*Strana 44*
7. Demontáž krytu. →*Strana 44*
8. Demontáž výsuvných koľajničiek. →*Strana 44*

14.2 Čistenie spotrebiča

⚠ VAROVANIE

Riziko zásahu elektrickým prúdom!

Vniknutá vlhkosť môže spôsobiť úraz elektrickým prúdom.

- Na čistenie spotrebiča nepoužívajte parný čistič ani vysokotlakový čistič.

Tekutina v osvetlení alebo v ovládacích prvkoch môže byť nebezpečná.

- Voda na umývanie sa nesmie dostať do ovládacích prvkov alebo do osvetlenia.

POZOR

Nevhodné čistiace prostriedky môžu poškodiť povrch spotrebiča.

- Nepoužívajte tvrdé drôtenky alebo čistiace špongie.
- Nepoužívajte agresívne alebo abrazívne čistiace prostriedky.
- Nepoužívajte čistiace prostriedky s vysokým obsahom alkoholu.

Keď budete súčasti vybavenia a príslušenstvo čistiť v umývačke riadu, môžu sa zdeformovať alebo sfarbiť.

- Nikdy neumývajte súčasti vybavenia a príslušenstvo v umývačke riadu.

1. Spotrebič pripravte na čistenie. →*Strana 42*
2. Spotrebič, súčasti vybavenia, časti príslušenstva, odnímateľné časti spotrebiča a tesnenia dvierok vyčistite handričkou, vlažnou vodou a malým množstvom pH neutrálneho umývacieho prostriedku.
3. Dôkladne osušte mäkkou, suchou utierkou.
4. Vložte súčasti vybavenia a namontujte odnímateľné časti spotrebiča.
5. Vykonajte elektrické pripojenie spotrebiča. →*Strana 12*
6. Zapnite spotrebič. →*Strana 37*
7. Vložte potraviny.

14.3 Vyberanie súčastí vybavenia

Keď chcete súčasti vybavenia dôkladne vyčistiť, vyberte ich zo spotrebiča.

Vyberanie odkladacej plochy

- Odkladaciu plochu vytiahnite a odoberte. →*Obrázok* **6**

Vyberanie vyťahovateľnej odkladacej plochy

1. Výsuvnú odkladaciu plochu ťahajte pevne, kým sa západka neuvoľní. →*Obrázok* **7**
2. Výsuvnú odkladaciu plochu spustite a vyklopte ju nabok.

Vyberanie priehradky v dvierkach

- Priehradku v dvierkach nadvihnite a vyberte. →*Obrázok* **8**

Vyberanie zásuvky na ovocie a zeleninu

- Vyklopte ① zásuvku na ovocie a zeleninu dopredu a vyberte ju ②. →*Obrázok* **9**

Vytiahnutie zásuvky čerstvého chladenia

- Vyklopte ① zásuvku čerstvého chladenia dopredu a vyberte ju ②. →*Obrázok* **9**

14.4 Demontáž častí zariadenia

Ak chcete spotrebič dôkladne vyčistiť, môžete z neho vybrať určité časti zariadenia.

Deliaca doska a kryt zásuvky na ovocie a zeleninu

Ak chcete deliacu dosku a kryt zásuvky na ovocie a zeleninu dôkladne vyčistiť, môžete ich vybrať.

Demontáž deliacej dosky

1. Vyberte sklenenú dosku z deliacej dosky.
   → *Obrázok* **10**
2. Vyberte zásuvku na ovocie a zeleninu.
3. Stlačte ① páky na oboch stranách spodnej strany a potiahnite ② deliacu dosku smerom dopredu.
   → *Obrázok* **11**
4. Nadvihnite deliacu dosku a vyklopte na stranu.

Demontáž krytu

- Nadvihnite kryt zásuvky na ovocie a zeleninu, potiahnite ho smerom dopredu a vyklopte na stranu.

Vloženie deliacej dosky a krytu

1. Nasaďte kryt zásuvky na ovocie na zeleninu.
2. Vložte deliacu dosku.
   → *Obrázok* **12**
3. Položte sklenenú dosku na deliacu dosku.

Výsuvné koľajničky

Ak chcete výsuvné koľajničky dôkladne vyčistiť, môžete ich vybrať.

Demontáž výsuvných koľajničiek

1. Vytiahnite výsuvnú koľajničku.
   → *Obrázok* **13**
2. Zatlačte ① zaistenie v smere šípky a uvoľnite ② ho zo zadného čapu.
   → *Obrázok* **14**
3. Posuňte výsuvnú koľajničku bližšie.
4. Posuňte ① výsuvnú koľajničku nad zadný čap dozadu a uvoľnite ju ②.
   → *Obrázok* **15**

Montáž výsuvných koľajničiek

1. Ak je výsuvná koľajnička vysunutá, umiestnite ① ju na predný čap a jemne ju potiahnite smerom dopredu ②, aby zapadla.
   → *Obrázok* **16**
2. Vložte ① výsuvnú koľajničku na zadný čap a zatlačte ② zaistenie dozadu.
   → *Obrázok* **17**

15 Odstránenie porúch

Menšie poruchy na vašom spotrebiči môžete odstrániť sami. Pred kontaktovaním zákazníckeho servisu použite informácie o riešení problémov. Tým sa vyhnete zbytočným nákladom.

⚠ VAROVANIE
Riziko zásahu elektrickým prúdom!
Neodborné opravy sú nebezpečné.
- Spotrebič môže opravovať iba príslušne vyškolený personál.
- Pri oprave spotrebiča sa smú používať len originálne náhradné súčiastky.
- Keď sa poškodí sieťový prípojný kábel tohto spotrebiča, musí ho vymeniť výrobca alebo jeho zákaznícky servis alebo podobne kvalifikovaná osoba, aby sa zabránilo ohrozeniam.

Porucha	Príčina a riešenie problémov
Spotrebič nechladí, ukazovatele a osvetlenie svietia.	Zapnutý je predvádzací režim. ▸ Vykonajte autotest spotrebiča. →*Strana 47* ✔ Po ukončení autotestu sa spotrebič prepne do normálnej prevádzky.

Porucha	Príčina a riešenie problémov
Osvetlenie LED nefunguje.	Sú možné rôzne príčiny. ▸ Zavolajte zákaznícky servis. Číslo zákazníckeho servisu nájdete v priloženom zozname zákazníckych servisov.
Chladiaci agregát sa zapína častejšie a na dlhší čas.	Spotrebič sa často otváral. ▸ Dvierka spotrebiča neotvárajte zbytočne.
	Vonkajšie vetracie otvory sú zakryté. ▸ Odstráňte prekážky pred vonkajšími vetracími otvormi.
	Nejde o chybu. Moderné chladiace zariadenia sa zapínajú častejšie a majú rôzne stupne výkonu, aby chladili efektívnejšie.  ▸ Odstráňte prekážky pred vonkajšími vetracími otvormi. ▸ Spotrebič inštalujte v čo najväčšej vzdialenosti od vykurovacích telies, sporáka a iných zdrojov tepla. Zabráňte dlhodobému priamemu slnečnému žiareniu na spotrebič. ▸ Dvierka spotrebiča otvárajte len na nevyhnutný čas. ▸ Teplé pokrmy a nápoje nechajte pred uložením vychladnúť.
Pomôcka na otváranie dverí nefunguje.	Spotrebič je zapustený vo výklenku príliš hlboko. **1.** Zasuňte spotrebič max. 41 mm za prednú hranu výklenku. **2.** Uistite sa, že predný panel je vo vzdialenosti 2 mm od výklenku. 
	Medzi spotrebičom a dvierkami sú nalepené pružné dorazy. ▸ Odstráňte pružné dorazy alebo upravte vzdialenosť medzi predným panelom a pružnými dorazmi podľa priloženého montážneho návodu, až kým nedosiahnete vzdialenosť min. 2 mm.

Porucha	Príčina a riešenie problémov
Pomôcka na otváranie dverí nefunguje.	Prítlačná doska na spodnej strane dvierok spotrebiča chýba. ▸ Namontujte prítlačnú dosku na spodnú stranu dvierok spotrebiča podľa priloženého montážneho návodu.
Home Connect nefunguje správne.	Sú možné rôzne príčiny. ▸ Choďte na *www.home-connect.com*.
Na ukazovateli teploty sa zobrazí "E" alebo "d".	Elektronika zistila chybu. **1.** Vypnite spotrebič. →*Strana 37* **2.** Odpojte spotrebič od elektrickej siete. Vytiahnite sieťovú zástrčku sieťového prípojného vedenia alebo vypnite poistku v poistkovej skrini. **3.** Spotrebič po 5 minútach opäť pripojte. **4.** Ak sa hlásenie zobrazí znova, zavolajte zákaznícky servis. Číslo zákazníckeho servisu nájdete v priloženom zozname zákazníckych servisov.
Zaznie varovný signál a rozsvieti sa "alarm".	Sú možné rôzne príčiny. ▸ Stlačte **alarm**. ✔ Alarm sa vypne.
	Dvierka spotrebiča sú otvorené. ▸ Zatvorte dvierka spotrebiča.
Teplota sa výrazne odlišuje od nastavenej hodnoty.	Sú možné rôzne príčiny. **1.** Vypnite spotrebič. →*Strana 37* **2.** Asi po 5 minútach spotrebič znova zapnite. →*Strana 37* ▸ Ak je teplota príliš vysoká, skontrolujte ju znova po niekoľkých hodinách. ▸ Ak je teplota príliš nízka, skontrolujte ju znova v nasledujúci deň.
Spotrebič hučí, buble, vrčí, klokotá alebo kliká.	Nejde o chybu. Beží motor, napr. chladiaci agregát, ventilátor. Rúrkami preteká chladivo. Motor, spínač alebo magnetické ventily sa zapínajú alebo vypínajú. Nie je potrebné žiadne opatrenie.
Spotrebič je hlučný.	Súčasti vybavenia sa kývajú alebo zasekávajú. ▸ Skontrolujte vyberateľné súčasti vybavenia a prípadne ich nanovo vložte.

Porucha	Príčina a riešenie problémov
Spotrebič je hlučný. 	Fľaše a nádoby sa dotýkajú. ▸ Fľaše alebo nádoby od seba odsuňte.

15.1 Vykonanie autotestu spotrebiča

Váš spotrebič je vybavený autotestom, ktorý zobrazuje chyby, ktoré môže odstrániť zákaznícky servis.

1. Vypnite spotrebič. →*Strana 37*
2. Spotrebič po 5 minútach opäť zapnite. →*Strana 37*
3. V priebehu 10 sekúnd po zapnutí držte 3 až 5 sekúnd stlačené **super**.

✔ Autotest spotrebiča sa spustí.
✔ Počas autotestu spotrebiča zaznie občas dlhý akustický signál.
✔ Ak po ukončení autotestu spotrebiča zaznejú 2 akustické signály a ukazovateľ teploty zobrazí nastavenú teplotu, snímače teploty spotrebiča sú v poriadku. Spotrebič sa prepne do normálnej prevádzky.
✔ Ak na konci autotestu spotrebiča zaznie 5 akustických signálov a "super" bliká 10 sekúnd, informujte zákaznícky servis.

16 Skladovanie a likvidácia

16.1 Vyradenie spotrebiča z prevádzky

1. Vypnite spotrebič. →*Strana 37*
2. Odpojte spotrebič od elektrickej siete.
   Vytiahnite sieťovú zástrčku sieťového prípojného vedenia alebo vypnite poistku v poistkovej skrini.
3. Vyberte všetky potraviny.
4. Spotrebič odmrazte. →*Strana 42*
5. Spotrebič vyčistite. →*Strana 43*
6. Na zabezpečenie vetrania vnútorného priestoru nechajte spotrebič otvorený.

16.2 Likvidácia starého spotrebiča

Ekologickou likvidáciou môžu byť znovu využité cenné suroviny.

⚠ VAROVANIE
Riziko poškodenia zdravia!
Deti sa môžu zavrieť dovnútra spotrebiča a dostať sa do ohrozenia života.

▸ Nevyberajte zo spotrebiča prepážky a nádoby, nebudú tak doň môcť vliezť deti.
▸ Vyslúžený spotrebič nenechávajte v dosahu detí.

⚠ VAROVANIE
Riziko požiaru!
Pri poškodení potrubia môže unikať horľavé chladivo a škodlivé plyny a môžu sa vznietiť.

▸ Zabráňte poškodeniu potrubí chladiaceho okruhu a izolácie.

1. Odpojte sieťovú zástrčku napájacieho kábla.
2. Odrežte napájací kábel.
3. Spotrebič zlikvidujte ekologickým spôsobom.
   O aktuálnych spôsoboch likvidácie sa informujte u vášho špecializovaného predajcu alebo u orgánov obecnej, príp. mestskej správy.



Tento spotrebič je označený v súlade s európskou smernicou 2012/19/EÚ o nakladaní s použitými elektrickými a elektronickými zariadeniami (waste electrical and electronic equipment - WEEE).
Táto smernica stanoví jednotný európsky (EU) rámec pre spätný odber a recyklovanie použitých zariadení.

17 Zákaznícky servis

Originálne náhradné súčiastky, ktoré sú relevantné pre funkčnosť spotrebiča a spĺňajú nariadenie o ekodizajne, vám poskytne náš zákaznícky servis v období minimálne 10 rokov od uvedenia spotrebiča na trh v Európskom hospodárskom priestore.

Poznámka: Využívanie zákazníckeho servisu je bezplatné v rámci platných miestnych podmienok záruky výrobcu. Minimálna doba trvania záruky (záruka výrobcu pre súkromných používateľov) v Európskom hospodárskom priestore trvá 2 roky podľa platných miestnych záručných podmienok. Záručné podmienky nemajú vplyv na iné práva alebo nároky, ktoré vám prislúchajú podľa miestneho práva.

Podrobné informácie o záručnej lehote a záručných podmienkach vo vašej krajine môžete získať prostredníctvom QR kódu na priloženom dokumente s kontaktnými údajmi na servis a so záručnými podmienkami, v našom zákazníckom servise, u vášho predajcu alebo na našej webovej stránke.
Keď kontaktujete zákaznícky servis, potrebujete číslo výrobku (E.-Nr.) a výrobné číslo (FD) vášho spotrebiča.
Kontaktné údaje zákazníckeho servisu nájdete prostredníctvom QR kódu na priloženom dokumente s kontaktnými údajmi na servis a so záručnými podmienkami alebo na našej webovej stránke.

17.1 Označenie produktu (E-Nr.) a výrobné číslo (FD)

Číslo výrobku (E-Nr.) a výrobné číslo (FD) nájdete na typovom štítku spotrebiča.
→ *"Spotrebič", Obrázok* **1**/7 *Strana 35*
Ak chcete rýchlo vyhľadať údaje o spotrebiči a telefónne číslo zákazníckeho servisu, môžete si údaje poznačiť.

18 Technické údaje

Chladivo, užitočný objem a ďalšie technické údaje sú uvedené na výrobnom štítku.
→ *"Spotrebič", Obrázok* **1**/7 *Strana 35*
Tento produkt obsahuje svetelný zdroj triedy energetickej účinnosti F. Svetelný zdroj je dostupný ako náhradný diel a vymieňať ho môže len na to školený personál.
Ďalšie informácie o vašom modeli nájdete na internete na *https://eprel.ec.europa.eu/*[1]. Táto webová adresa odkazuje na oficiálnu produktovú databázu EÚ EPREL. Postupujte podľa týchto pokynov na vyhľadanie

[1] Platí len pre krajiny v Európskom hospodárskom priestore

modelu. Identifikácia modelu vyplýva zo znakov pred pomlčkou čísla výrobku (E-Nr.) na výrobnom štítku. Alternatívne nájdete identifikáciu modelu aj v prvom riadku energetického štítka EÚ.

19 Vyhlásenie o zhode

Týmto BSH Hausgeräte GmbH vyhlasuje, že spotrebič s funkčnosťou Home Connect je v zhode so základnými požiadavkami, ako aj ostatnými príslušnými ustanoveniami smernice 2014/53/EU.
Podrobné RED vyhlásenie o zhode nájdete na internete na siemens-home.bsh-group.com na produktovej stránke vášho spotrebiča medzi doplnkovými dokumentmi.

CE

Pásmo 2,4 GHz (2 400 – 2 483,5 MHz): max. 100 mW
Pásmo 5 GHz (5150 – 5350 MHz + 5470 – 5725 MHz): max. 50 mW

	BE	BG	CZ	DK	DE	EE	IE	EL	ES
	FR	HR	IT	CY	LI	LV	LT	LU	HU
	MT	NL	AT	PL	PT	RO	SI	SK	FI
	SE	NO	CH	TR	IS	UK (NI)			
5 GHz WLAN (Wi-Fi): len na použitie vo vnútorných priestoroch.									

AL	BA	MD	ME	MK	RS	UK	UA
5 GHz WLAN (Wi-Fi): len na použitie vo vnútorných priestoroch.							

CS Vyrobeno společností BSH Hausgeräte GmbH s obchodní licencí Siemens AG
SK Vyrobila spoločnosť BSH Hausgeräte GmbH v rámci licencie ochrannej známky spoločnosti Siemens AG

BSH Hausgeräte GmbH
Carl-Wery-Straße 34
81739 München, GERMANY
siemens-home.bsh-group.com

9001760697 (050527)
cs, sk