PROFILO

dayanıklı ev aletleri

tr Kullanım kılavuzu

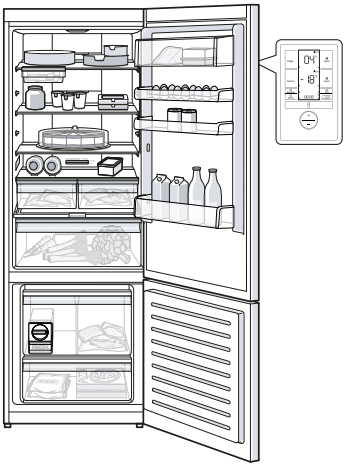

Soğutucu/Dondurucu kombine cihazı

BD3056...

Daha fazla bilgi için lütfen Dijital Kullanım Kılavuzuna bakın.



İçindekiler tablosu

1 Güvenlik 4
1.1 Genel uyarılar 4
1.2 Amaca uygun kullanım 4
1.3 Kullanıcı grubu konusunda kısıtlama 4
1.4 Güvenli taşıma 4
1.5 Güvenli kurulum 5
1.6 Güvenli kullanım 6
1.7 Hasarlı cihaz 8

2 Maddi hasarların önlenmesi 10

3 Çevrenin korunması ve tasarruf 10
3.1 Ambalajı atığa verme 10
3.2 Enerji tasarrufu 10

4 Kurma ve bağlama 11
4.1 Teslimat kapsamı 11
4.2 Kurulum yerine yönelik kriterler 11
4.3 Cihazın monte edilmesi 12
4.4 Cihazın ilk kullanıma hazırlanması 12
4.5 Cihazın elektrik bağlantısının yapılması 12

5 Cihazı tanıma 13
5.1 Cihaz 13
5.2 Kumanda paneli 14

6 Donanım 15
6.1 Raf 15
6.2 Atıştırma kabı 15
6.3 Saklama haznesi 15
6.4 Nem ayarlayıcısına sahip meyve ve sebze kabı 15
6.5 Tereyağı ve peynir bölmesi 16
6.6 Kapı rafı 16
6.7 Küp buz hazırlayıcı 16
6.8 Aksesuar 17

7 Temel Kullanım 17
7.1 Cihazın açılması 17
7.2 Çalıştırma bilgileri 18
7.3 Cihazın kapatılması 18
7.4 Sıcaklığın ayarlanması 18
7.5 Tuş kilidi 19

8 Ek fonksiyonlar 19
8.1 Süper soğutma 19
8.2 Süper dondurma 19
8.3 Tatil modu 19
8.4 Enerji tasarrufu modu 20
8.5 Zamanlayıcı fonksiyonu 20

9 Alarm 20
9.1 Kapı alarmı 20
9.2 Isı derecesi alarmı 21

10 Soğutucu bölmesi 21
10.1 Yiyecekleri soğutucu bölmesinde saklamaya yönelik ipuçları 21
10.2 Soğutucu bölmesindeki soğutma alanları 22

11 Dondurucu bölmesi 22
11.1 Dondurma kapasitesi 22
11.2 Derin dondurucu bölümünün tamamının kullanılması 22
11.3 Yiyecekleri dondurucu bölmesinde saklamaya yönelik ipuçları 22

AEEE Yönetmeliğine Uygundur. PCB içermez.

11.4 Taze yiyecekleri dondurmaya yönelik ipuçları 23
11.5 Dondurulacak yiyeceklerin −18 °C'de dayanıklılığı 23
11.6 Dondurulmuş yiyecekler için buz çözme yöntemleri..... 23

12 Buz çözme işlemi 24
12.1 Soğutucu bölmesinde buz çözme 24
12.2 Dondurucu bölmesinde buz çözme 24

13 Cihazı temizleme ve bakımını yapma 24
13.1 Cihazın temizleme işlemine hazırlanması 24
13.2 Cihazın temizlenmesi..... 24
13.3 Donanım parçalarının çıkarılması..... 25
13.4 Cihaz parçalarının sökülmesi 26

14 Arızaları giderme 29
14.1 Elektrik kesintisi..... 33
14.2 Cihazda kendi kendine testin gerçekleştirilmesi..... 33

15 Depolama ve atığa verme 33
15.1 Cihazın devre dışı bırakılması 33
15.2 Eski cihazları atığa verme 34

16 Müşteri hizmetleri..... 34
16.1 Ürün numarası (E-Nr.) ve imalat numarası (FD)..... 34
16.2 Garanti Şartları..... 35

17 Teknik veriler..... 35

1 Güvenlik

Aşağıdaki güvenlik ile ilgili uyarıları dikkate alınız.

1.1 Genel uyarılar

- Bu kılavuzu dikkatlice okuyunuz.
- Kılavuzu ve ürün bilgilerini, ileride kullanmak için veya cihazın muhtemel bir sonraki sahibi için saklayın.
- Nakliye hasarı varsa cihaz bağlantılarını kurmayınız.

1.2 Amaca uygun kullanım

Cihazı sadece şu amaçla kullanınız:

- yiyecekleri soğutmak ve dondurmak ve buz hazırlamak için kullanınız.
- özel konutlarda ve özel konutların kapalı mekanlarında kullanın.
- deniz seviyesinden en fazla 2000 m yüksekliğe kadar kullanın.

1.3 Kullanıcı grubu konusunda kısıtlama

Bu cihaz, 8 yaşında ve daha büyük çocuklar tarafından, fiziksel, algısal veya zihinsel yetenekleri düşük kişiler veya yeterli tecrübesi ve / veya bilgisi olmayan kişiler tarafından ancak denetim altında veya cihazın güvenli kullanımı ve buna bağlı tehlikeleri anlamış olmaları şartıyla kullanılabilir.
Çocukların cihaz ile oynamasına izin vermeyiniz.
Temizlik ve kullanıcının yapacağı bakım çalışmaları gözetim olmadan çocuklar tarafından yapılmamalıdır.
3 ile 8 yaş arasındaki çocuklar soğutucuyu / dondurucuyu yükleyebilir / boşaltabilir.

1.4 Güvenli taşıma

⚠ UYARI – Yaralanma tehlikesi!
Cihazın yüksek ağırlığı, cihazın kaldırılması sırasında yaralanmalara neden olabilir.
▸ Cihazı tek başınıza kaldırmayınız.

1.5 Güvenli kurulum

⚠ UYARI – Elektrik çarpması tehlikesi!
Usulüne uygun olmayan kurulumlar tehlikelidir.
- ▸ Cihazı sadece tip plakasındaki bilgilere göre bağlanmalı ve işletilmelidir.
- ▸ Cihaz, sadece kurallara uygun şekilde monte edilmiş olan topraklamalı bir priz üzerinden alternatif akımlı bir elektrik şebekesine bağlanmalıdır.
- ▸ Evinizdeki elektrik tesisatına ait koruyucu iletken sisteminin usulüne uygun şekilde kurulmuş olduğundan emin olunuz.
- ▸ Cihaz zamanlayıcı veya uzaktan kumanda gibi harici anahtarlama tertibatları üzerinden kesinlikle kullanılmamalıdır.
- ▸ Cihaz monte edildiğinde şebeke bağlantı kablosunun fişi serbestçe erişilebilir olmalıdır. Serbestçe erişmek mümkün değilse sabit döşenmiş elektrik tesisatına, tesisat kurulum yönetmeliklerine uygun olarak bir elektriği kesme tertibatı takılmalıdır.
- ▸ Cihazın kurulması sırasında elektrik kablosunun sıkışmamasına veya hasar görmemesine dikkat edin.

Hasarlı bir elektrik kablosu izolasyonu tehlike teşkil eder.
- ▸ Şebeke bağlantı kablosunun ısı kaynakları ile temas etmesine asla izin vermeyiniz.

⚠ UYARI – Patlama tehlikesi!
Cihazın havalandırma delikleri kapanırsa, soğutma döngüsünde bir kaçak meydana gelmesi durumunda yanıcı bir gaz-hava karışımı oluşabilir.
- ▸ Cihaz veya kurulum gövdesindeki havalandırma delikleri kapatılmamalıdır.

⚠ UYARI – Yangın tehlikesi!
Elektrik kablosunun uzatılması ve izin verilmemiş adaptörlerin kullanılması tehlikelidir.
- ▸ Uzatma kabloları veya çoklu priz takımları kullanmayınız.
- ▸ Sadece üreticinin izin verdiği adaptörleri ve elektrik kablolarını kullanınız.

- Elektrik kablosu çok kısaysa ve daha uzun bir elektrik kablosu yoksa, ev tesisatının uyarlanması için uzman bir elektrik şirketi arayınız.

Taşınabilir çoklu prizler veya taşınabilir güç kaynakları aşırı ısınabilir ve yangına neden olabilir.

- Taşınabilir çoklu prizler veya taşınabilir güç kaynakları cihazın arkasına konumlandırılmamalıdır.

1.6 Güvenli kullanım

⚠ UYARI – Elektrik çarpması tehlikesi!

Cihaza nem girmesi elektrik çarpmasına neden olabilir.

- Cihazı yalnızca kapalı alanlarda kullanın.
- Cihazı kesinlikle aşırı sıcaklığa ve ıslaklığa maruz bırakmayın.
- Cihazı temizlemek için buharlı temizleyiciler veya yüksek basınçlı temizleyiciler kullanmayın.

⚠ UYARI – Boğulma tehlikesi!

Çocuklar ambalaj malzemelerini başlarının üzerine geçirebilir ve ambalaj malzemesine dolanarak boğulabilir.

- Ambalaj malzemesini çocuklardan uzak tutun.
- Çocukların ambalaj malzemeleri ile oynamasına izin vermeyin.

Çocuklar küçük parçaları soluyabilir veya yutabilir ve bunun sonucunda boğulabilir.

- Küçük parçaları çocuklardan uzak tutun.
- Çocukların küçük parçalarla oynamasına izin vermeyin.

⚠ UYARI – Patlama tehlikesi!

Soğutma döngüsünün hasar görmesi halinde yanıcı soğutma maddesi dışarı çıkabilir ve patlayabilir.

- Eritme işlemini hızlandırmak için üretici tarafından önerilenler dışında mekanik düzenekler veya diğer maddeler kullanılmamalıdır.
- Donmuş gıdalar keskin olmayan bir nesneyle çözdürülmelidir, örn. tahta kaşık.

İtici gaz ve patlayıcı madde bulunan ürünler patlayabilir, örn. sprey kutuları.

▸ İtici gaz ve patlayıcı madde bulunan ürünler cihazın içinde muhafaza edilmemelidir.

⚠ UYARI – Yangın tehlikesi!

Cihazın içindeki elektrikli elektrikli cihazlar yangına neden olabilir, örn. ısıtma cihazları veya elektrikli buz hazırlayıcılar.

▸ Cihazın içinde elektrikli cihazlar çalıştırılmamalıdır.

⚠ UYARI – Yaralanma tehlikesi!

Karbonik asit içeren içecek kapları patlayabilir.

▸ Dondurucu bölmesinde karbonik asit içeren içecek kapları muhafaza edilmemelidir.

Çıkan yanıcı soğutma maddesi ve zararlı gazlar nedeniyle göz yaralanması.

▸ Soğutucu madde devresi borularına ve izolasyona hasar vermemeye dikkat ediniz.

Cihaz devrilebilir.

▸ Cihazın tabanı, çekmeceleri veya kapakları üzerine basılmamalı veya yaslanılmamalıdır.

⚠ UYARI – Yanma tehlikesi!

Cihaz çalışırken cihazın arka tarafı ısınır.

▸ Kesinlikle sıcak yerlere dokunulmamalıdır.

⚠ UYARI – Soğuk yanması tehlikesi!

Dondurulmuş yiyeceklerle ve soğuk yüzeylerle temas soğuk yanmasına neden olabilir.

▸ Dondurulmuş yiyecekler derin dondurucu bölmesinden çıkar çıkmaz kesinlikle ağza alınmamalıdır.

▸ Cildin donmuş besin, buz ve dondurucu bölmesindeki yüzeyler ile uzun süre temas etmesini önleyiniz.

⚠ DİKKAT – Sağlık tehlikesi!

Yiyeceklerin kirlenmesini önlemek için aşağıdaki talimatlar dikkate alınmalıdır.

- ▸ Kapağın uzun süre açık kalması cihazın bölmelerinde önemli bir ısı artışına neden olabilir.
- ▸ Yiyeceklerle ve erişilebilir çıkış sistemleriyle temas eden yüzeyler düzenli olarak temizlenmelidir.
- ▸ Çiğ et ve balık uygun kaplarda buzdolabında saklanmalı, bu sırada diğer yiyeceklere temas etmemeli ve damlamamalıdır.
- ▸ Soğutucu/derin dondurucu uzun süre boş kalacaksa küflenmeyi önlemek için cihaz kapatılmalı, buzu çözülmeli, temizlenmeli ve kapağı açık bırakılmalıdır.

Cihazdaki metal veya metal görünümlü parçalar alüminyum içerebilir. Asidik gıdalar alüminyumla temas ederse, alüminyum iyonları gıdalara bulaşabilir.

- ▸ Temiz olmayan yiyecekleri yemeyiniz.

1.7 Hasarlı cihaz

⚠ UYARI – Elektrik çarpması tehlikesi!

Kendisi veya şebeke bağlantı kablosu hasar görmüş olan bir cihaz tehlikelidir.

- ▸ Hasarlı cihazlar kesinlikle kullanılmamalıdır.
- ▸ Cihazı elektrik şebekesinden ayırmak için kesinlikle şebeke bağlantı kablosundan tutularak çekilmemelidir. Her zaman şebeke bağlantı kablosunun fişinden tutularak çekilmelidir.
- ▸ Cihaz veya şebeke bağlantı kablosu arızalıysa fiş derhal çekilmeli veya sigorta kutusundan sigorta kapatılmalıdır.
- ▸ Müşteri hizmetlerini arayınız. → *Sayfa 34*

Usulüne aykırı onarımlar tehlike teşkil eder.

- ▸ Sadece bunun eğitimini almış uzman personel cihazda onarımlar yapabilir.
- ▸ Cihazın onarımı sırasında sadece orijinal yedek parçalar kullanılmalıdır.
- ▸ Bu cihazın elektrik kablosu zarar görmüşse tehlikenin önlenmesi için, üretici, müşteri hizmetleri veya benzer kalifikasyona sahip bir kişi tarafından değiştirilmelidir.

⚠ UYARI – Yangın tehlikesi!



Boruların hasarlanması durumunda yanıcı soğutma maddesi ve zararlı gazlar çıkabilir ve alev alabilir.

- ▸ Ateş ve alev kaynakları cihazdan uzak tutulmalıdır.
- ▸ Oda havalandırılmalıdır.
- ▸ Cihazı kapatınız. → *Sayfa 18*
- ▸ Elektrik kablosunun elektrik fişi çekilmeli veya sigorta kutusundaki sigorta kapatılmalıdır.
- ▸ Müşteri hizmetleri aranmalıdır. → *Sayfa 34*

2 Maddi hasarların önlenmesi

DİKKAT!
Cihaz tekerleklerinin kenarları, cihazı itme sırasında zemine hasar verebilir.
- ▸ Cihazı bir el arabası ile taşıyınız.
- ▸ Cihazı itme sırasında zemin koruması kullanınız ve zikzaklı biçimde hareket ettirmeyiniz.

Cihazın, cihaz tabanının, çekmecelerinin veya kapaklarının oturma yüzeyi veya tırmanma yüzeyi olarak kullanılması sonucunda cihaz hasar görebilir.
- ▸ Cihaz, cihaz tabanı, çekmeceleri veya kapakları üzerine basılmamalı veya bunlara yaslanılmamalıdır.

Yağ ve gresten kaynaklanan kirler, plastik parçaların ve kapı contalarının gözenekli hale gelmesine neden olabilir.
- ▸ Plastik parçalara ve kapı contalarına yağ ve gres sürülmesi önlenmelidir.

Cihazdaki metal olan veya metal görünümlü parçalar alüminyum içerebilir. Asidik gıdalarla temas ettiğinde alüminyum paslanır ve renk değiştirir.
- ▸ Sadece ambalajlı yiyecekleri cihazda saklayınız.

Donanım parçalarının ve aksesuarların bulaşık makinesinde yıkanması bunların yapılarının bozulmasına veya renklerinin değişmesine neden olabilir.
- ▸ Donanım parçalarını ve aksesuarları asla bulaşık makinesinde yıkamayınız.

3 Çevrenin korunması ve tasarruf

3.1 Ambalajı atığa verme

Ambalaj malzemeleri çevre dostudur ve geri dönüştürülebilir.
- ▸ Münferit parçalar türlerine göre ayrılarak imha edilmelidir.

3.2 Enerji tasarrufu

Aşağıdaki bilgilere uyarsanız cihazınız daha az elektrik tüketir.

Kurulum yerinin seçilmesi

- ■ Cihaz doğrudan gelen güneş ışığına karşı korunmalıdır.
- ■ Cihaz ısıtıcılardan, kaloriferlerden, ocaklardan ve diğer ısı kaynaklarından mümkün olduğunca uzak bir yere kurulmalıdır:
  - – Elektrikli veya gazlı ocaklarla 30 mm mesafe korunmalıdır.
  - – Gaz veya kömür sobalarıyla 300 mm mesafe bırakılmalıdır.
- ■ Duvarla yandan küçük bir mesafe korunmalıdır.
- ■ Asla dış hava açıklıklarını kapatmayınız veya örtmeyiniz.

Kullanımda enerji tasarrufu

Not: Donanım parçalarının düzeni, cihazın enerji tüketimini etkilemez.

- ■ Cihaz sadece kısa bir süre açılmalı ve dikkatlice kapatılmalıdır.
- ■ İç hava açıklıklarını veya dış hava açıklıklarını asla örtmeyiniz veya kapatmayınız.
- ■ Satın aldığınız yiyecekler bir soğutma çantası içinde taşınmalı ve en kısa zamanda cihaza yerleştirilmelidir.
- ■ Saklamadan önce sıcak yiyecek ve içeceklerin soğumasını bekleyiniz.

- Dondurulmuş yiyecekleri kullanmak için dondurulmuş yiyecek soğutma bölmesine yerleştirilmelidir.
- Yiyecekler arasında ve cihazın arka yüzüyle her zaman biraz mesafe bırakılmalıdır.

Kumanda paneli - Enerji tasarruf modu

Cihaz kullanılmadığında, kumanda paneli otomatik olarak enerji tasarruf moduna geçer.
Kumanda paneli enerji tasarruf modunda ekranın parlaklığı azaltılır.

4 Kurma ve bağlama

4.1 Teslimat kapsamı

Ambalajından çıkardıktan sonra tüm parçalarda nakliyeden kaynaklanan hasarlar olup olmadığını ve parçaların eksiksiz olup olmadığını kontrol ediniz.
Şikayet durumunda cihazı satın aldığınız yetkili satıcınıza veya müşteri hizmetlerine → *Sayfa 34* başvurunuz.

Teslimat kapsamı şunlardan oluşur:
- Solo cihaz
- Donanım ve aksesuar[1]
- Montaj malzemesi
- Montaj kılavuzu
- Kullanım kılavuzu
- Müşteri hizmetleri dizini
- Garanti belgeleri[2]
- Enerji etiketi
- Enerji tüketimi ve çalışma sesleri ile ilgili bilgiler

[1] Cihazın donanımına göre değişir

[2] Tüm ülkelerde bulunmaz

4.2 Kurulum yerine yönelik kriterler

⚠ UYARI
Patlama tehlikesi!
Eğer cihaz çok küçük bir odadaysa, soğutma döngüsünde kaçak meydana geldiğinde yanıcı bir gaz-hava karışımı oluşabilir.
- ▸ Cihaz yalnızca her 8 g için en az 1 m^3 hacminde soğutma maddesi bulunan bir odaya kurulmalıdır. Soğutma maddesinin miktarı tip plakasında bulunur. → *"Cihaz", Şek.* **1**/5, *Sayfa 14*

Cihazın ağırlığı modele bağlı olarak maksimum 110 kg olabilir.
Zemin, cihazın ağırlığını taşımak için yeterince sağlam olmalıdır.
Zemin düz olmalıdır.
Soğutucu, 10 °C ile 43 °C arasındaki ortam sıcaklıklarında kullanım için tasarlanmıştır.
Cihaz, izin verilen oda sıcaklığı dahilinde sahip olduğu tüm işlevleri ile çalışır.
Cihazın daha düşük bir oda sıcaklığında çalıştırılması, 5 °C'ye kadar oda sıcaklıklarında cihazda herhangi bir hasar oluşmaz.

Üst üste ve yan yana kurulum

2 adet soğutma cihazını üst üste veya yan yana kurmak istiyorsanız, cihazlar arasında en az 150 mm mesafe bırakmalısınız. Seçilen cihazlar için minimum mesafe olmadan kurulum mümkündür. Bunun için yetkili servise veya mutfak planlamacınıza danışınız.

4.3 Cihazın monte edilmesi

- ▸ Cihazı ekteki montaj kılavuzuna göre monte ediniz.

4.4 Cihazın ilk kullanıma hazırlanması

1. Bilgilendirici materyal çıkarılmalıdır.
2. Koruma folyoları ve taşıma emniyetleri, örn. yapışkan şerit ve kartonlar çıkarılmalıdır.
3. Cihaz ilk kez temizlenmelidir. → *Sayfa 24*

4.5 Cihazın elektrik bağlantısının yapılması

1. Cihazın elektrik kablosunun elektrik fişini cihazın yakınındaki bir prize takınız.

   Cihazın bağlantı verileri tip plakası üzerinde belirtilmiştir. → *"Cihaz", Şek.* **1**/5, *Sayfa 14*
2. Elektrik fişinin sıkı bir şekilde oturduğunu kontrol ediniz.

✔ Cihaz şimdi kullanıma hazır.

5 Cihazı tanıma

5.1 Cihaz

Bu bölümde, cihazınızın parçalarını tanıtan bir genel görünüm verilmektedir.

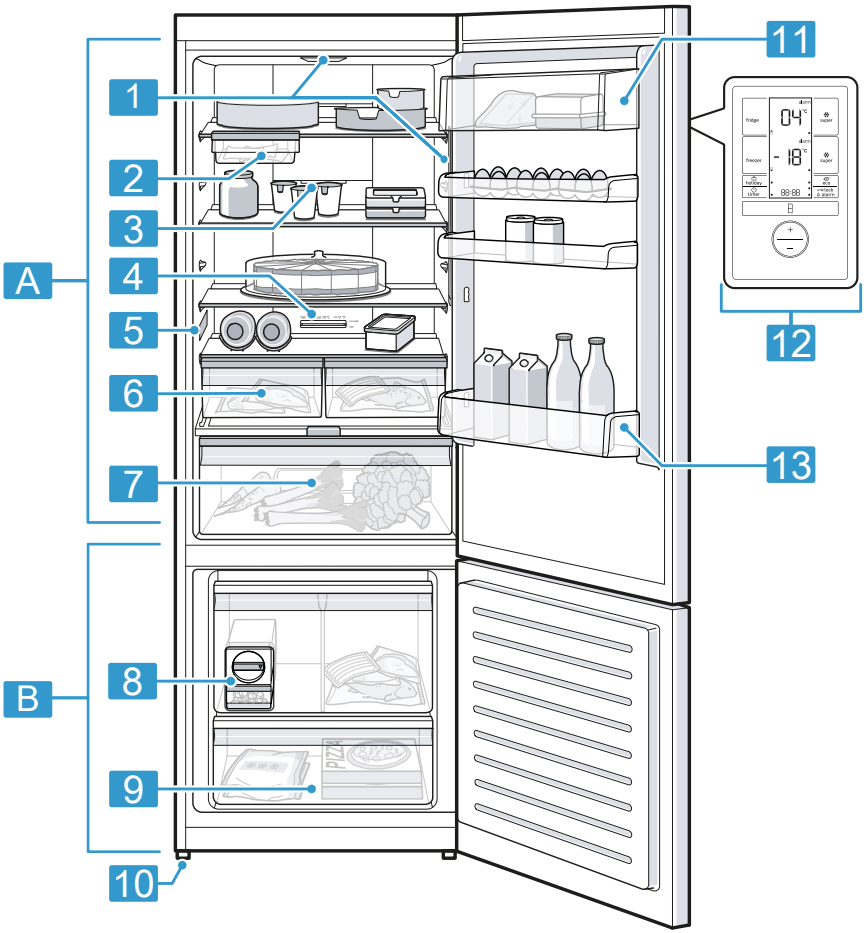

1

Donanıma ve boyuta bağlı olarak cihaz ve resimler arasında farklılıklar olabilir.

A	Soğutucu bölmesi → *Sayfa 21*
B	Dondurucu bölmesi → *Sayfa 22*
1	Aydınlatma

2	Atıştırma kabı → *Sayfa 15*
3	İç havalandırma delikleri
4	Isı ayar düğmesi (saklama haznesi) → *Sayfa 18*
5	Etiket → *Sayfa 35*
6	Saklama haznesi → *Sayfa 15*
7	Nem ayarlayıcısına sahip meyve ve sebze kabı → *Sayfa 15*
8	Küp buz hazırlayıcı → *Sayfa 16*
9	Dondurulacak besin kabı → *Sayfa 26*
10	Vidalı ayak
11	Tereyağı ve peynir bölmesi → *Sayfa 16*
12	Kumanda paneli → *Sayfa 14*
13	Büyük şişeler için kapı rafı → *Sayfa 16*

5.2 Kumanda paneli

Kumanda alanı üzerinden cihazınızın tüm fonksiyonlarını ayarlayabilir ve işletim durumu ile ilgili bilgiler alabilirsiniz.

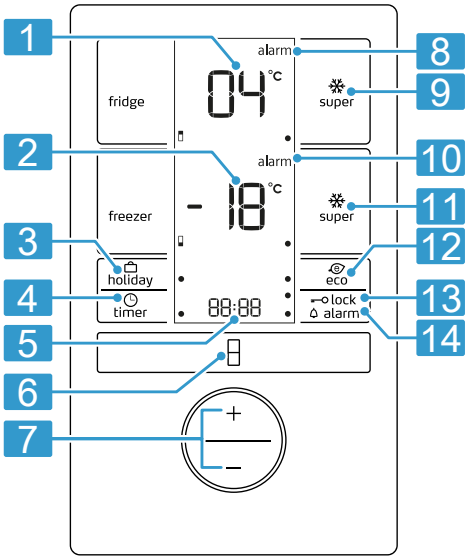

2

1	Soğutucu bölmenin ayarlanan sıcaklığını °C türünde gösterir.
2	Dondurucu bölmenin ayarlanan sıcaklığını °C türünde gösterir.
3	holiday tatil modunu açar veya kapatır.
4	zamanlayıcıyı düzenleme modunu açar.
5	Zamanlayıcı için ayarlanan süreyi gösterir.

6	sıcaklığın değiştirilmesi veya bazı ek fonksiyonların açılması için bir bölme seçer.
7	+/– seçili bölmenin sıcaklığını ayarlar.
8	Kapı alarmı açık olduğunda alarm yanar.
9	super, Süper soğutma seçeneğini açar veya kapatır.
10	Sıcaklık alarmı açık olduğunda alarm yanar.
11	super, Süper dondurma seçeneğini açar veya kapatır.
12	eco enerji tasarrufu modunu açar veya kapatır.
13	lock, kumanda panelindeki tuş takımı kilidini açar veya kapatır.
14	alarm uyarı sesini kapatır.

6 Donanım

Cihazınızın donanımı modele bağlıdır.

6.1 Raf

Daha iyi bir genel bakış sağlamak ve yiyeceklere daha hızlı erişmek için rafı dışarı çekiniz.
Rafları ihtiyaca uygun hale getirmek için raf çıkarabilir ve farklı bir yere tekrar yerleştirebilirsiniz.
→ *"Rafın çıkarılması", Sayfa 25*

6.2 Atıştırma kabı

Paketlenmiş yiyecekleri veya küçük atıştırmalıkları atıştırma kabında saklayınız.
Atıştırma kabını çıkarabilirsiniz. Bunun için atıştırma kabını kaldırınız ve dışarı çekiniz. Atıştırma kabının tutucusunu hareket ettirebilirsiniz.

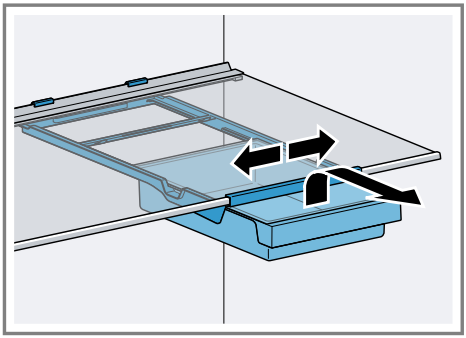

6.3 Saklama haznesi

Saklama haznesindeki sıcaklıklar, soğutucu bölmesindekinden daha düşüktür. Zaman zaman 0 °C'nin altında sıcaklıklar meydana gelebilir. Çabuk bozulan yiyecekleri saklamak için saklama haznesindeki düşük sıcaklıkları kullanınız, örn. balık, et ve sosis.

6.4 Nem ayarlayıcısına sahip meyve ve sebze kabı

Taze meyve ve sebzeler ambalajsız olarak meyve ve sebze kabında saklanmalıdır.
Kesilmiş meyve ve sebzeleri üstü kapalı veya hava geçirmeyecek şekilde depolayınız.
Nem ayarlayıcısı ve sızdırmazlık parçası sayesinde meyve ve sebze kabındaki nemi uygun hale getirebilirsiniz. Böylelikle taze meyve ve sebze, geleneksel depolama süresinin iki misli kadar uzun bir süre depolanabilir.

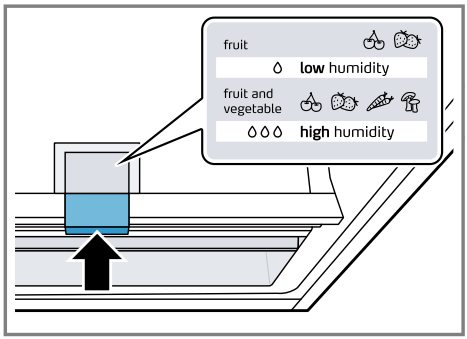

Meyve ve sebze kabındaki hava nemini, nem ayar düzeneğine basarak depolanacak yiyecek türüne ve miktarına göre ayarlayınız:

- Ağırlıklı olarak meyve depolama, karışık depolama veya yüksek dolulukta düşük nem ◊ için yerine oturtunuz.
- Ağırlıklı olarak sebze depolama veya düşük dolulukta yüksek nem ◊◊◊ için yerinden çıkarınız.

Depolama miktarına ve depolanan yiyeceğe göre meyve ve sebze kabı içinde yoğuşma suyu oluşabilir. Yoğuşan suyu kuru bir bezle siliniz ve nem ayarlayıcı vasıtasıyla daha düşük bir nem ayarlayınız.
Kaliteyi ve aromayı korumak için soğuğa duyarlı meyve ve sebzeleri cihazın dışında yaklaşık 8 °C ila 12 °C sıcaklıklarda saklayınız, örn. ananas, muz, narenciye, salatalık, kabak, biber, domates ve patates.

6.5 Tereyağı ve peynir bölmesi

Tereyağı ve sert peynirleri tereyağı ve peynir bölmesinde muhafaza ediniz.

6.6 Kapı rafı

Kapı rafını ihtiyaca uygun hale getirmek için kapı rafı çıkarabilir ve farklı bir yere tekrar yerleştirebilirsiniz.
→ *"Kapı rafının çıkarılması", Sayfa 25*

6.7 Küp buz hazırlayıcı

İçme suyundan buz küpleri elde etmek için küp buz hazırlayıcıyı kullanabilirsiniz.

Buz küpü oluşturulması

Küp buz üretmek için sadece içme suyu kullanınız.

1. Küp buz kasesini çıkarınız ①, ¾ oranında içme suyuyla doldurunuz ② ve yeniden yerleştiriniz ③.

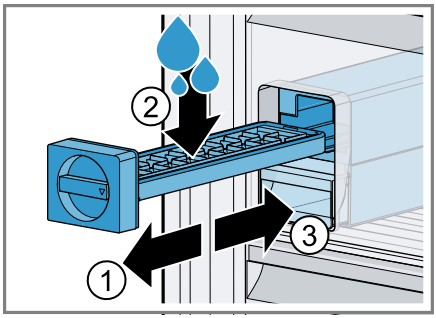

Not: Çok fazla içme suyu doldurulması küp buz hazırlayıcının işlevini etkileyebilir. Küp buzlar küp buz haznesinden teker teker çözülemez. Fazladan doldurulmuş içme suyu küp buz haznesine akar, hazırlanmış mevcut küp buzlar bu su ile donup birbirine yapışır.

2. Küp buzlar donduktan sonra, küp buz haznesinin tutamağını birkaç kez sağa doğru çeviriniz ve serbest bırakınız.

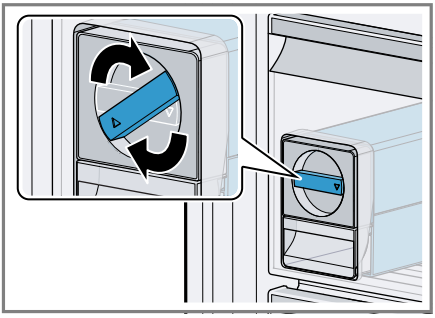

✔ Küp buzlar yerinden çıkar ve küp buz haznesine dökülür.

3. Küp buz haznesini dışarı çekiniz ve küp buzları alınız.

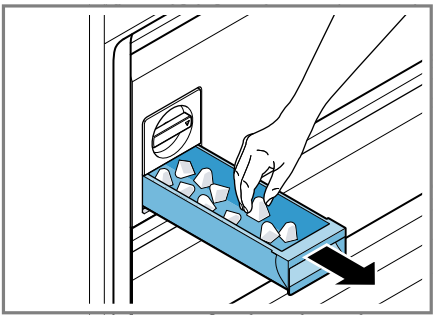

6.8 Aksesuar

Orijinal aksesuarlar kullanınız. Bunlar cihazınıza özel tasarlanmıştır. Cihazınız için kullanılabilen aksesuarlar cihazın modeline bağlı olarak farklılık gösterir.

Yumurta rafı

Yumurtaları yumurta rafında güvenli şekilde muhafaza ediniz.

Şişe tutucusu

Şişe tutucusu cihazın kapağı açılıp kapatıldıkça şişelerin devrilmesini önler.

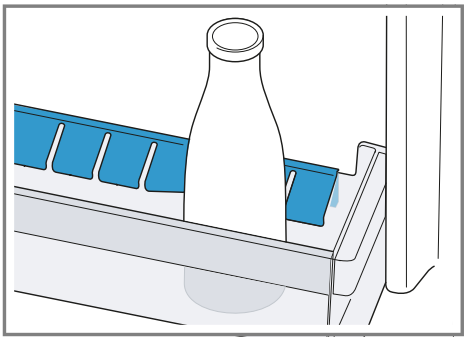

Değişken şişe rafı

Şişeleri değişken şişe rafına güvenle yerleştirebilirsiniz.

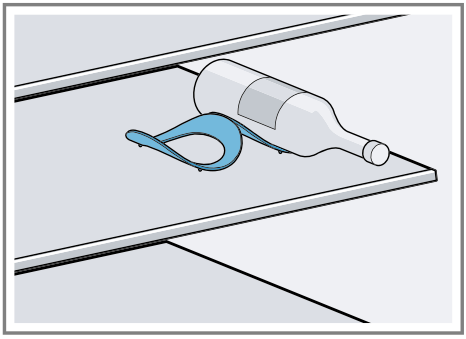

7 Temel Kullanım

7.1 Cihazın açılması

1. Cihazın elektrik bağlantısı yapılmalıdır. → *Sayfa 12*

   Not: Cihaz önceden kumanda paneli üzerinden kapatılmışsa, + sembolüne 10 saniye basılı tutunuz.

✔ Cihaz soğutmaya başlar.

✔ Bir ikaz sesi duyulur, sıcaklık göstergesi (derin dondurucu bölmesi) yanıp söner ve derin dondurucu bölmesi hala çok sıcak olduğu için **alarm** görünür.

2. Uyarı sesini 🔔 **alarm** ile kapatınız.
✔ Ayarlanmış sıcaklığa ulaşılınca, **alarm** söner.
3. İstediğiniz sıcaklığı ayarlayınız. → *Sayfa 18*

7.2 Çalıştırma bilgileri

- Cihazı çalıştırdığınızda ayarlanan sıcaklığa ancak birkaç saat sonra ulaşılır.
  Ayarlanan sıcaklığa ulaşılmadan önce yiyecekler yerleştirilmemelidir.
- Gövdenin alın yüzleri bazen hafif ısıtılır. Böylelikle kapı contası kısmında yoğuşma suyu veya terleme suyu oluşması önlenir.
- Kapağı kapatırken, kapağın depolanan besin tarafından engellenmediğinden emin olunuz.
- Kapağı kapattığınızda bir vakum oluşabilir. Kapağı yeniden açmak zorlaşabilir. Vakum dengelenene kadar bekleyiniz.
- Cihazdaki sıcaklık aşağıdaki koşullara göre değişiklik gösterir:
  – Cihazın açılma sıklığı
  – Doldurma miktarı
  – Taze saklanan gıda maddesinin sıcaklığı
  – Çevre sıcaklığı
  – Doğrudan güneş ışığı

7.3 Cihazın kapatılması

▸ + tuşuna 10 saniye basılı tutunuz.

7.4 Sıcaklığın ayarlanması

Soğutucu bölmesi sıcaklığının ayarlanması

1. Soğutucu bölmesini ⊟ ile seçiniz.
2. Sıcaklık göstergesi (buzdolabı bölmesi) istenen sıcaklık ayarını gösterene kadar +/— düğmesine arka arkaya basınız.
   Ayarlanan sıcaklığa ulaşmak için saklama kabının sıcaklık regülatörünü alttan ⅓ konumuna kaydırınız. → *Sayfa 18*
   Soğutucu bölmesi için önerilen sıcaklık 4 °C'dir.

Saklama haznesi sıcaklığının ayarlanması

▸ Seçeneklerden birini seçiniz:
  – Sıcaklığı düşürmek için, sıcaklık ayar düğmesini yukarıya doğru "extra cold" yönünde itiniz.
  – Sıcaklığı artırmak için, sıcaklık ayar düğmesini aşağıya doğru "cold" yönünde itiniz.

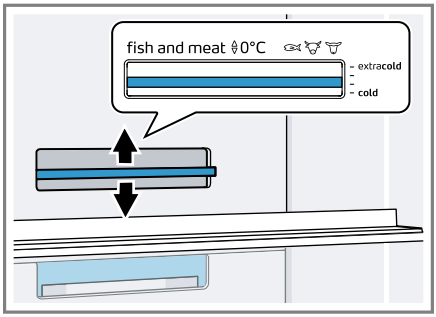

Dondurucu bölmesi sıcaklığının ayarlanması

1. Dondurucu bölmesini ⊟ ile seçiniz.
2. Sıcaklık göstergesi (derin dondurucu bölmesi) istenen sıcaklık ayarını gösterene kadar +/— düğmesine arka arkaya basınız.
   Derin dondurucu bölüm için önerilen sıcaklık −18 C olarak belirlenmiştir.

7.5 Tuş kilidi

Tuş kilidi, cihazın yanlışlıkla veya usulüne aykırı şekilde kullanılmasını önler.

Tuş kilidinin açılması

- **lock** tuşunu 5 saniye basılı tutunuz.
- ✔ Ekranda fonksiyonun yanında bir nokta görünür.

Tuş kilidinin kapatılması

- **lock** basınız.
- ✔ İşlevin yanındaki nokta ekranda söner.

8 Ek fonksiyonlar

Cihazınızın hangi ayarlanabilir ek fonksiyonlara sahip olduğunu öğreniniz.

8.1 Süper soğutma

Süper soğutma seçeneğinde soğutma bölmesi mümkün olan en azami soğutmayı sağlar.
Soğutma bölmesinde fazla miktarda yiyecek depolamadan önce Süper soğutma seçeneğini açınız.

Not: Süper soğutma açıldığında daha çok ses oluşabilir.

Süper soğutma seçeneğinin açılması

- **super** sembolüne basılmalıdır.
- ✔ Ekranda fonksiyonun yanında bir nokta görünür.

Not: Yakl. 6 saat sonra cihaz normal moda geçer.

Süper soğutma kapatılması

- **super** sembolüne basılmalıdır.
- ✔ İşlevin yanındaki nokta ekranda söner.

8.2 Süper dondurma

Süper dondurma modunda dondurucu bölmesi mümkün olan en soğuk dereceye getirilir.
2 kg'dan fazla yiyecek miktarlarını depolamadan 4 ile 6 saat önce Süper dondurma ayarlanmalıdır.

Not: Süper dondurma açıldığında daha çok ses oluşabilir.

Süper dondurma açınız

- **super** sembolüne basılmalıdır.
- ✔ Ekranda fonksiyonun yanında bir nokta görünür.

Not: Yakl. 60 saat sonra cihaz normal moda geçer.

Süper dondurma kapatınız

- **super** sembolüne basılmalıdır.
- ✔ İşlevin yanındaki nokta ekranda söner.

8.3 Tatil modu

Uzun süre uzakta olacaksanız, cihazda enerji tasarruflu tatil modunu açabilirsiniz.

⚠ DİKKAT
Sağlık tehlikesi!
Tatil modu açıkken soğutucu bölmesi ısınır. Yüksek sıcaklık nedeniyle, bakteriler oluşabilir ve yiyeceklerin bozulmasına neden olabilir.

- Tatil modunda soğutma bölmesinde herhangi bir besin muhafaza etmeyiniz.

Cihaz sıcaklıkları otomatik olarak ayarlar.

Soğutucu bölmesi	14 °C
Dondurucu bölmesi	Sıcaklık değiştirilmemiş

Tatil modunun açılması

- ▸ **holiday** üzerine basılmalıdır.
- ✔ Ekranda fonksiyonun yanında bir nokta görünür.

Tatil modunun kapatılması

- ▸ **holiday** basınız.
- ✔ Önceden ayarlanan sıcaklık görüntülenir.

8.4 Enerji tasarrufu modu

Enerji tasarrufu modu ile cihazı enerji tasarruflu çalışma moduna alabilirsiniz.
Cihaz sıcaklıkları otomatik olarak ayarlar.

Soğutucu bölmesi	8 °C
Dondurucu bölmesi	−16 °C

Enerji tasarrufu modunun açılması

- ▸ **eco** üzerine basılmalıdır.
- ✔ Ekranda fonksiyonun yanında bir nokta görünür.

Enerji tasarrufu modunun kapatılması

- ▸ **eco** basınız.
- ✔ Önceden ayarlanan sıcaklık görüntülenir.

8.5 Zamanlayıcı fonksiyonu

Zamanlayıcı fonksiyonu ile 1-99 dakikalık bir zaman akışı ayarlayabilirsiniz. Bir sinyal size bunu hatırlatılır, örn. belli bir süre sonra besinler ilgili gözden veya bölmeden alınması gerektiğinde.
Fabrika ayarı olarak 20 dakika ayarlanmıştır.

⚠ UYARI
Yaralanma tehlikesi!
Şişeler derin dondurucu bölmesinde 20 dakikadan daha uzun süre saklanırsa patlayabilir.

- ▸ Şişeleri 20 dakikadan daha uzun süre derin dondurucu bölmesinde saklamayınız.

Zamanlayıcının açılması

1. ◷ üzerine basılmalıdır.
2. +/− ile istediğiniz süreyi ayarlayınız.
3. ◷ **timer** ile ayarı onaylayınız ve zamanlayıcıyı başlatınız.

- ✔ Ekranda fonksiyonun yanında bir nokta görünür.
- ✔ Ekranda kalan dakika sayısı gösterilir.
- ✔ Ayarlanan dakikalar sona erdikten sonra bir sinyal duyulur.

Zamanlayıcının kapatılması

- ▸ 3 saniye içinde iki defa ◷ **timer** düğmesine basınız.
- ✔ İşlevin yanındaki nokta ekranda söner.

9 Alarm

9.1 Kapı alarmı

Cihaz kapağı uzun süre açık kalırsa, kapı alarmı devreye girer.
Bir ikaz sesi duyulur ve ilgili bölmede **alarm** gösterilir.

Kapı alarmının kapatılması

- ▸ Cihaz kapağı kapatılmalı veya 🔔 **alarm** üzerine basılmalıdır.
- ✔ İkaz sesi kapalıdır.

9.2 Isı derecesi alarmı

Dondurucu bölmesi çok sıcak olursa, sıcaklık alarmı devreye girer.
İkaz sesi duyulur, sıcaklık göstergesi (derin dondurucu bölmesi) yanıp söner ve **alarm** görünür.

⚠ DİKKAT
Sağlık tehlikesi!
Buz çözme işleminde bakteriler çoğalabilir ve dondurulmuş besinler bozulabilir.
- ▸ Buzu çözülmeye başlamış veya çözülmüş yiyecekler tekrar dondurulmamalıdır.
- ▸ Ancak pişirildikten veya kızartıldıktan sonra yeniden dondurulmalıdır.
- ▸ Bu durumda azami depolama süresi tamamen kullanılmamalıdır.

Sıcaklık alarmı şu durumlarda devreye girebilir:
- ■ Cihaz devreye sokuluyor, yani çalıştırılıyor.
  Yiyecekleri ancak ayarlanan sıcaklığa ulaşıldığında depolayınız.
- ■ Çok miktarda taze besin cihaza yerleştirilmiştir.
  Büyük miktarlarda yiyecek depolamadan önce Süper dondurma fonksiyonunu açınız.
- ■ Dondurucu bölmesi kapağı çok uzun süre açılmıştır.
  Dondurulmuş yiyeceklerin çözülüp çözülmediğini kontrol ediniz.

Sıcaklık alarmının kapatılması
- ▸ **alarm** basınız.
- ✔ İkaz sesi kapalıdır.
- ✔ Sıcaklık göstergesi (derin dondurucu bölüm), dondurucu bölmesinde söz konusu olmuş olan en yüksek sıcaklığı kısa süre gösterir. Ardından sıcaklık göstergesi (derin dondurucu bölüm) ayarlanmış sıcaklığı gösterir.
- ✔ Bu andan itibaren en yüksek sıcaklık yeniden belirlenir ve belleğe kaydedilir.

10 Soğutucu bölmesi

Soğutucu bölmesinde et, sosis, balık, süt ürünleri, yumurta, hazır yiyecekler ve unlu mamülleri saklayabilirsiniz.
Sıcaklık 2 C ile 8 C arasında ayarlanabilir.
Soğuk depolama üzerinden kolay bozulan besinleri kısa ila orta uzunlukta bir süre boyunca depolayabilirsiniz. Seçilen sıcaklık ne kadar düşük olursa yiyecekler o kadar uzun süre taze kalır.

10.1 Yiyecekleri soğutucu bölmesinde saklamaya yönelik ipuçları

- ■ Sadece taze ve bozulmamış yiyecekleri saklayınız.
- ■ Yiyecekleri hava geçirmeyecek şekilde paketlenmiş veya üstü kapalı olarak saklayınız.
- ■ Hava sirkülasyonunu bozmamak ve yiyeceklerin donmasını önlemek için, yiyeceği iç havalandırma deliklerinin önüne veya doğrudan arka panele temas edecek şekilde yerleştirmeyiniz.
- ■ Sıcak yiyecek ve içeceklerin soğumasını bekleyiniz.
- ■ Üretici tarafından belirtilen dayanma tarihini veya son kullanma tarihini dikkate alınız.

10.2 Soğutucu bölmesindeki soğutma alanları

Soğutucu bölmesindeki hava sirkülasyonu çeşitli soğutma alanları oluşturur.

En soğuk alan

En soğuk bölge saklama haznesidir.

İpucu: Balık, sosis ve et gibi çabuk bozulan yiyecekleri en soğuk alanda muhafaza ediniz.

En sıcak alan

En sıcak alan kapağın en üst kısmındadır.

İpucu: Sert peynir ve tereyağı gibi hassas olmayan yiyecekleri en sıcak alanda muhafaza ediniz. Böylece peynirin aroması ortaya çıkabilir ve tereyağı sürülebilir kıvamda kalır.

11 Dondurucu bölmesi

Dondurucu bölmesinde dondurulmuş yiyecekleri muhafaza edebilir, yiyecekleri dondurabilir ve buz küpleri yapabilirsiniz.
Sıcaklık −16 °C ile −24 °C arasında ayarlanabilir.
Besinlerin uzun süreli depolanması −18 °C'de veya daha soğuk derecelerde gerçekleştirilmelidir.
Dondurulmuş depolama ile çabuk bozulan yiyecekleri uzun süre depolayabilirsiniz. Düşük sıcaklıklar bozulmayı yavaşlatır veya durdurur.

11.1 Dondurma kapasitesi

Dondurma kapasitesi ne kadar yiyeceğin kaç saatte tamamen dondurulabileceğini belirtir.
Dondurma kapasitesine yönelik bilgileri tip plakasında bulabilirsiniz.
→ *"Cihaz", Şek.* **1**/5, *Sayfa 14*

Dondurma kapasitesi için ön koşullar

1. Taze yiyecekleri yerleştirmeden yakl. 24 saat önce Süper dondurma açılmalıdır.
→ *"Süper dondurma açınız", Sayfa 19*
2. Yiyecek önce en alttaki dondurucu hazneye yerleştirilmelidir.

11.2 Derin dondurucu bölümünün tamamının kullanılması

Maksimum miktarda dondurulacak gıda maddesini derin dondurucu bölümüne nasıl yerleştireceğinizi öğreniniz.

1. Dondurucu bölmesindeki tüm çıkarılabilen yerleştirme parçalar çıkarılmalıdır. → *Sayfa 25*
2. Besinleri doğrudan rafların üzerine ve dondurucu bölmesinin tabanı üzerine diziniz.

11.3 Yiyecekleri dondurucu bölmesinde saklamaya yönelik ipuçları

- Yiyecekleri hava geçirmeyecek şekilde paketlenmiş olarak saklayınız.
- Dondurulacak yiyeceklerin donmuş yiyeceklere temas etmesi önlenmelidir.
- Yiyecekleri dondurucu haznelerinde geniş bir alana yayınız.
- Dondurulacak yiyecek kabını, havanın cihazda serbestçe dolaşabilmesi için gidebildiği yere kadar içeri itiniz.

11.4 Taze yiyecekleri dondurmaya yönelik ipuçları

- Yalnızca taze ve iyi durumdaki yiyecekler dondurulmalıdır.
- Yiyecekler porsiyonlar halinde dondurulmalıdır.
- Hazır yiyecekler, çiğ tüketilebilir yiyeceklerden daha uygundur.
- Dondurmadan önce sebzeleri yıkayınız, doğrayınız ve haşlayınız.
- Dondurmadan önce meyveleri yıkayınız, çekirdeklerini çıkarınız ve soyunuz, gerekirse şeker veya askorbik asit çözeltisi ekleyiniz.
- Donmaya uygun gıdalar örn. fırın mamulleri, balık ve deniz ürünleri, et, av ve kümes hayvanları, kabuksuz yumurta, peynir, tereyağı, lor peyniri, hazır yemekler ve yemek artıklarıdır.
- Dondurmaya uygun olmayan gıdalar örn. yaprak salatalar, turp, kabuklu yumurta, üzüm, kırmızı elma ve armut, yoğurt, ekşi krema, taze krema ve mayonezdir.

Dondurulacak yiyeceklerin ambalajlanması

Uygun ambalaj malzemesi ve doğru ambalaj türü, ürün kalitesini önemli ölçüde korur ve donma yanıklarını önler.

1. Yiyecekler ambalaja koyulmalıdır.
2. Hava bastırılarak boşaltılmalıdır.
3. Yiyeceklerin tadını yitirmemesi veya kurumaması için, ambalaj hava sızdırmayacak şekilde kapatılmalıdır.
4. Ambalajın üzerine içeriği ve dondurulma tarihi yazılmalıdır.

11.5 Dondurulacak yiyeceklerin –18 °C'de dayanıklılığı

Yiyecek	Depolama süresi
Balık, sucuk, hazır yemekler, unlu mamuller	maksimum 6 ay
Kümes hayvanları, et	maksimum 8 ay
Sebze, meyve	maksimum 12 ay

Basılı olan dondurma takvimi, devamlı –18 °C olan sıcaklıkta mümkün olan azami depolama süresini ay olarak bildirir.

11.6 Dondurulmuş yiyecekler için buz çözme yöntemleri

⚠ DİKKAT
Sağlık tehlikesi!
Buz çözme işleminde bakteriler çoğalabilir ve dondurulmuş besinler bozulabilir.

- ▸ Buzu çözülmeye başlamış veya çözülmüş yiyecekler tekrar dondurulmamalıdır.
- ▸ Ancak pişirildikten veya kızartıldıktan sonra yeniden dondurulmalıdır.
- ▸ Bu durumda azami depolama süresi tamamen kullanılmamalıdır.

- Soğutucu bölmesindeki balık, et, peynir ve quark gibi hayvansal gıdaların buzu çözülmelidir.
- Ekmeğin buzu oda sıcaklığında çözülmelidir.
- Hemen tüketilecek yiyecekler mikrodalgada, fırında veya ocakta hazırlanmalıdır.

12 Buz çözme işlemi

12.1 Soğutucu bölmesinde buz çözme

Cihazınızın soğutucu bölmesinin buzu otomatik olarak çözülür.

12.2 Dondurucu bölmesinde buz çözme

Tam otomatik NoFrost sistemi sayesinde, derin dondurucu bölümünde buz oluşmaz. Buz çözme işlemine gerek yoktur.

13 Cihazı temizleme ve bakımını yapma

Cihazınızın uzun süre işler durumda kalmasını sağlamak için, itinayla temizliğini ve bakımını yapınız. Erişilemeyen yerler, müşteri hizmetleri tarafından temizlenmelidir. Müşteri hizmetleri tarafından temizlik, masraflara neden olabilir.

13.1 Cihazın temizleme işlemine hazırlanması

1. Cihaz kapatılmalıdır. → *Sayfa 18*
2. Cihaz elektrik şebekesinden ayrılmalıdır.

   Elektrik kablosunun elektrik fişi çekilmeli veya sigorta kutusundaki sigorta kapatılmalıdır.
3. Tüm yiyecekleri çıkarınız ve serin bir yerde saklayınız.

   Eğer varsa, yiyeceklerin üzerine soğutma kapları koyulmalıdır.
4. Tüm donanım parçaları ve aksesuar parçaları cihazdan çıkarılmalıdır. → *Sayfa 25*
5. Meyve ve sebze haznesinin üzerindeki raf çıkarılmalıdır. → *Sayfa 27*

13.2 Cihazın temizlenmesi

⚠ UYARI
Elektrik çarpması tehlikesi!
Cihaza nem girmesi elektrik çarpmasına neden olabilir.
- ▸ Cihazı temizlemek için buharlı temizleyiciler veya yüksek basınçlı temizleyiciler kullanmayın.

Aydınlatma, kumanda elemanları veya havalandırma deliklerinin içindeki sıvılar tehlikeli olabilir.
- ▸ Yıkama suyu aydınlatmaya, kumanda elemanlarına veya havalandırma deliklerinin içine girmemelidir.

DİKKAT!
Uygun olmayan temizleyiciler cihazın yüzeyine zarar verebilir.
- ▸ Sert ovma süngerleri veya bulaşık süngerleri kullanmayın.
- ▸ Keskin olan ve ovalama gerektiren temizlik malzemeleri kullanmayın.
- ▸ Yüksek oranda alkol içeren temizlik maddeleri kullanmayınız.

Donanım parçalarının ve aksesuarların bulaşık makinesinde yıkanması bunların yapılarının bozulmasına veya renklerinin değişmesine neden olabilir.
- ▸ Donanım parçalarını ve aksesuarları asla bulaşık makinesinde yıkamayınız.

1. Cihaz temizleme işlemine hazırlanmalıdır. → *Sayfa 24*
2. Cihaz, donanım parçaları, aksesuar parçaları ve kapak contaları bir temizleme bezi, ılık su ve bir miktar pH derecesi nötr olan bir deterjanla temizlenmelidir.
3. Yumuşak, kuru bir bezle iyice kurulanmalıdır.

4. Donanım parçalarını yerleştiriniz ve genişletilebilir cihaz parçalarını takınız.
5. Cihazın elektrik bağlantısı yapılmalıdır. → *Sayfa 12*
6. Yiyecekler yerleştirilmelidir.

13.3 Donanım parçalarının çıkarılması

Donanım parçalarını kapsamlı bir şekilde temizlemek için bunları cihazdan çıkarınız.

Rafın çıkarılması

▸ Rafı dışarı çekiniz, kaldırınız ve çıkarınız.

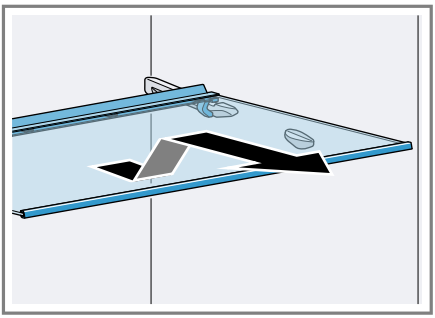

Tutuculu atıştırma kabının çıkarılması

1. Atıştırma kabını çıkarınız.
2. Tutuculu rafı çıkarınız.
3. Tutucuyu yan şekilde rafa itiniz.

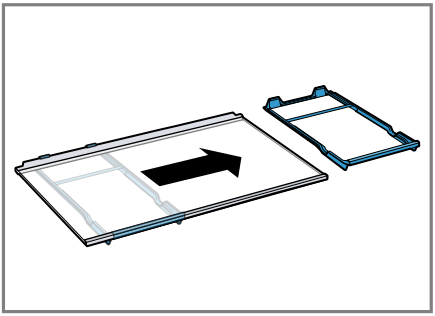

Kapı rafının çıkarılması

▸ Kapı rafını kaldırınız ve çıkarınız.

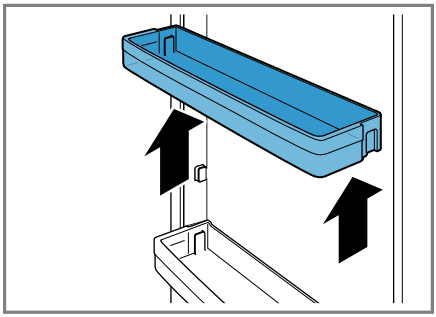

Saklama haznesinin çıkarılması

▸ Saklama haznesi önden indirilmeli ① ve çıkarılmalıdır ②.

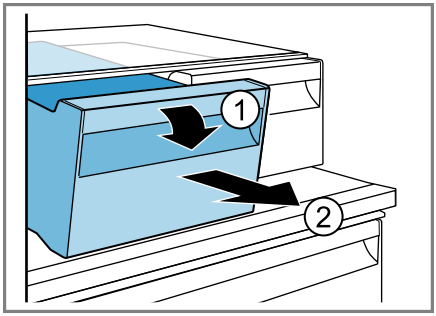

Meyve ve sebze kabının çıkarılması

1. Meyve ve sebze kabını sonuna kadar dışarı çekiniz.

2. Meyve ve sebze haznesini önünden kaldırınız ① ve çıkarınız ② .

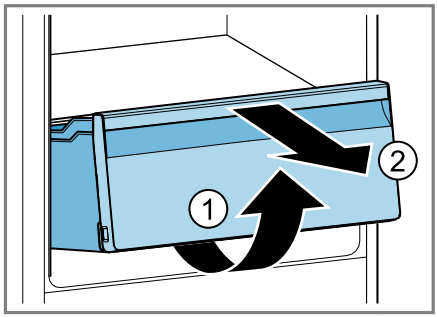

Dondurulmuş besin kabının çıkarılması

1. Dondurulacak besin kabını dayanağa kadar dışarı çekiniz.
2. Dondurulacak besin kabını öne doğru kaldırıp ① çıkartınız ②.

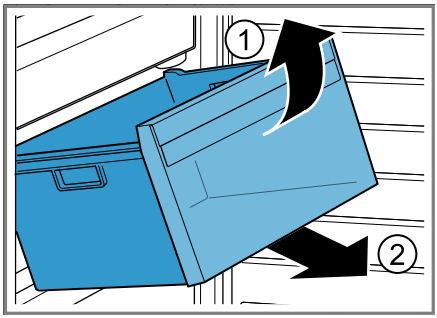

Hazne önünün çıkarılması

Daha iyi temizleyebilmek için meyve ve sebze kabının önü çıkarılabilir.

▸ Haznenin yan geçme kancalarına bastırılmalı ① ve haznenin önü döndürülerek hazneden çıkarılmalıdır ②.

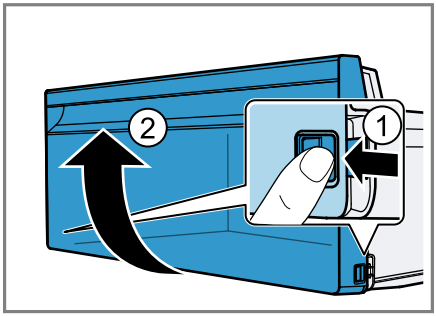

Küp buz hazırlayıcının çıkarılması

1. Dondurulacak besin kabını dayanağa kadar dışarı çekiniz.
2. Kabın sol tarafındaki kıskacı çözünüz ① ve küp buz hazırlayıcıyı çıkarınız ②.

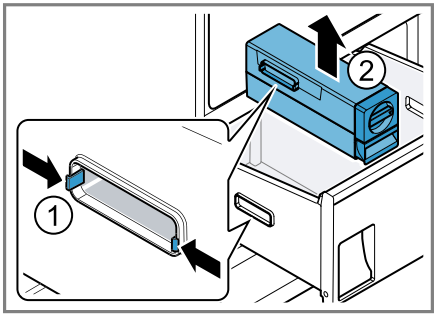

13.4 Cihaz parçalarının sökülmesi

Cihazınızı kapsamlı bir şekilde temizlemek için belirli parçaları cihazdan çıkarabilirsiniz.

Meyve ve sebze haznesinin üzerindeki raf

Meyve ve sebze kabının kapağını iyice temizlemek için bu parçaları çıkartabilirsiniz.

Meyve ve sebze haznesinin üzerindeki rafın çıkarılması

1. Meyve ve sebze kabı çıkarılmalıdır. → *Sayfa 25*
2. Saklama haznesi çıkarılmalıdır. → *Sayfa 25*
3. Meyve ve sebze haznesinin üzerindeki raf yana yatırılmalı ① ve çıkarılmalıdır ②.

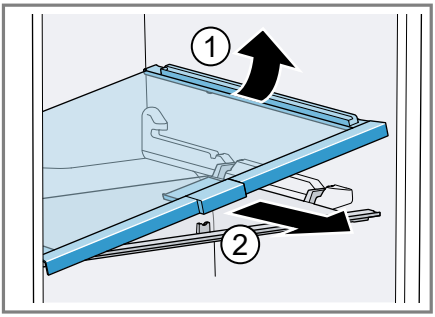

4. Meyve ve sebze haznesinin kapağı kaldırılmalı ① ve çıkarılmalıdır ②.

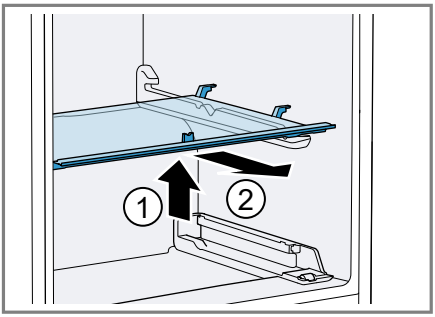

Meyve ve sebze haznesinin üzerindeki rafın takılması

1. Meyve ve sebze kabının kapağını asınız.

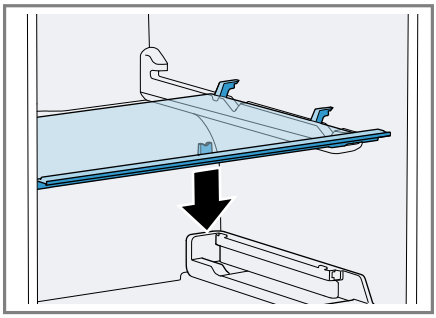

2. Meyve ve sebze haznesinin üzerindeki cam raf yana yatırarak yerleştirilmeli ① ve indirilmelidir ②.

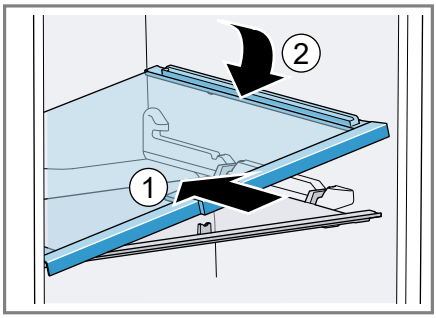

3. Nem ayarlayıcıyı ön konuma getiriniz.

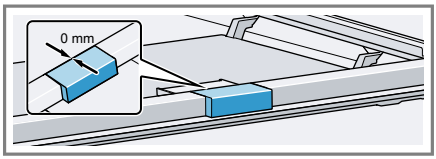

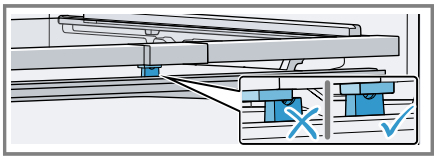

Meyve ve sebze kabının kapağının, nem ayarlayıcının altındaki açıklığa oturduğundan emin olunuz.

4. Saklama haznesini ve meyve ve sebze kabını yerine yerleştiriniz.

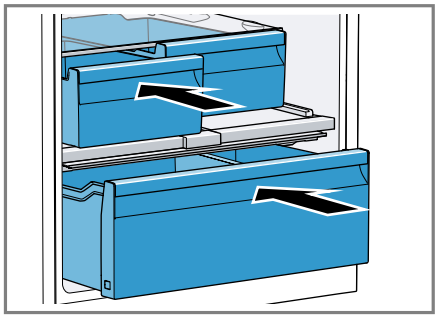

14 Arızaları giderme

Cihazınızdaki küçük arızaları kendiniz giderebilirsiniz. Müşteri hizmetlerine başvurmadan önce arıza gidermeye ilişkin verilen bilgilerden yararlanınız. Bu sayede gereksiz masrafı önlemiş olursunuz.

⚠ UYARI
Elektrik çarpması tehlikesi!
Usulüne aykırı onarımlar tehlike teşkil eder.
- ▸ Sadece bunun eğitimini almış uzman personel cihazda onarımlar yapabilir.
- ▸ Cihazın onarımı sırasında sadece orijinal yedek parçalar kullanılmalıdır.
- ▸ Bu cihazın elektrik kablosu zarar görmüşse tehlikenin önlenmesi için, üretici, müşteri hizmetleri veya benzer kalifikasyona sahip bir kişi tarafından değiştirilmelidir.

Hata	Nedeni ve sorun giderme
Cihaz soğutmuyor, göstergeler ve aydınlatma yanıyor.	Sergileme modu devreye sokulmuştur. **1.** ##CP0434SYB## üzerine, akustik bir sinyal duyuluncaya kadar 5 saniye basılı tutulmalıdır. **2.** Kısa bir süre sonra cihazınızın soğutup soğutmadığını kontrol ediniz.
LED aydınlatma çalışmıyor.	Farklı sebepler söz konusu olabilir. ▸ Müşteri hizmetlerini arayınız. Müşteri hizmetleri numarasını ilişikteki müşteri hizmetleri dizininde bulabilirsiniz.
Soğutma makinesi daha sık ve daha uzun süre çalışıyor.	Cihaz çok sık şekilde açılmış. ▸ Cihaz kapağını gerekmedikçe açmayınız.
	Dış hava açıklıklarının üzeri kapanmış. ▸ Dış hava açıklıklarının önündeki engelleri gideriniz.
	Hata yoktur. Modern soğutucular daha sık çalışır ve daha verimli soğutmak için farklı güç seviyelerine sahiptir. ▸ Dış hava açıklıklarının önündeki engelleri gideriniz. ▸ Cihazı radyatörlerden, ocaklardan ve diğer ısı kaynaklarından mümkün olduğunca uzağa yerleştiriniz. Cihazı doğrudan gelen güneş ışığına uzun süre maruz bırakmaktan kaçınınız. ▸ Cihazın kapağını sadece gerektiği kadar kısa bir süre için açınız. ▸ Sıcak yiyecek ve içecekleri saklamadan önce soğumalarını bekleyiniz.

Hata	Nedeni ve sorun giderme
Soğutma bölmesinin arka panelinde bir buz tabakası oluşur.	Hata yoktur. Modern soğutucular, soğutucu bölmesinde daha eşit dağılımlı bir sıcaklık sağlar. Soğutma bölmesi arka panelinin buzu düzenli aralıklarla otomatik olarak çözülür. ▸ Cihazın kapağını sadece gerektiği kadar kısa bir süre için açınız. ▸ Yiyecekleri hava almayacak şekilde paketleyiniz veya üzerini kapatınız. ▸ Sıcak yiyecek ve içecekleri saklamadan önce soğumalarını bekleyiniz. ▸ Yiyecekler ile iç duvarlar arasında daima biraz boşluk bırakınız.
Cihazın yan panelleri sıcak.	Hata yok. Yan duvarlarda, soğutma işlemi esnasında ısınan borular bulunmaktadır. Cihaza temas eden mobilyalar, ısı sonucu hasar görmez. Herhangi bir işlem uygulamaya gerek yoktur.
Sıcaklık göstergesinde "E" veya "d" görünüyor.	Elektronik sistem bir hata tespit etti. **1.** Cihazı kapatınız. → *Sayfa 18* **2.** Cihazı elektrik şebekesinden ayırınız. Elektrik kablosunun elektrik fişini çekiniz veya sigorta kutusundaki sigorayı kapatınız. **3.** Cihazı 5 dakika sonra yeniden bağlayınız. **4.** Cihazı açınız. → *Sayfa 17* **5.** Mesaj hala ekranda görünüyorsa, müşteri hizmetlerini arayınız. Müşteri hizmetleri numarasını ilişikteki müşteri hizmetleri dizininde bulabilirsiniz.
İkaz sesi duyulur ve soğutucu bölmesinde veya dondurucu bölmesinde **alarm** gösterilir. Kapı alarmı açıktır.	Cihazın kapağı açık. ▸ Cihazın kapağını kapatınız.
İkaz sesi duyulur, sıcaklık göstergesi (derin dondurucu bölmesi) yanıp söner ve **alarm** görünür. Sıcaklık alarmı açıktır.	Farklı sebepler söz konusu olabilir. ▸ 🔔 **alarm** tuşuna basınız. ✔ Sıcaklık göstergesi (derin dondurucu bölüm), dondurucu bölmesinde söz konusu olmuş olan en yüksek sıcaklığı kısa süre gösterir. Ardından sıcaklık göstergesi (derin dondurucu bölüm) ayarlanmış sıcaklığı gösterir.
	Dış hava açıklıklarının üzeri kapanmış. ▸ Dış hava açıklıklarının önündeki engelleri gideriniz.

Hata	Nedeni ve sorun giderme
İkaz sesi duyulur, sıcaklık göstergesi (derin dondurucu bölmesi) yanıp söner ve **alarm** görünür. Sıcaklık alarmı açıktır.	Cihaza çok fazla miktarda taze besin yerleştirilmiş. ▸ Büyük miktarlarda yiyecek depolamadan önce Süper dondurma fonksiyonunu açınız. → *"Süper dondurma açınız", Sayfa 19*
Ayarlanan sıcaklığa ulaşılamıyor. Tam otomatik buz çözme artık çalışmıyor.	Derin dondurucu bölümü kapağı çok uzun süre açık kaldı. NoFrost sistemindeki evaporatör (soğutma jeneratörü) çok fazla buzlanmış. **Gereklilik:** Dondurulmuş besinler cihazdan dışarı çıkarılarak serin, izole bir yerde muhafaza edilmelidir. **1.** Cihazı kapatınız. → *Sayfa 18* **2.** Cihazı elektrik şebekesinden ayırınız. Elektrik kablosunun elektrik fişini çekiniz veya sigorta kutusundaki sigorayı kapatınız. **3.** Cihazı duvardan uzaklaştırınız. **4.** Cihaz kapağını açık bırakınız. ✔ Yaklaşık 20 dakika sonra, eriyen su cihazın arka yüzündeki buharlaşma kabının içine akmaya başlar. 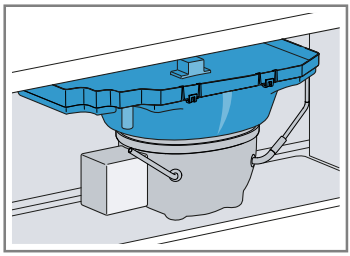 **5.** Buharlaşma kabının taşmasını önlemek için, eriyen suyu bir sünger ile emdirerek kabın boşalmasını sağlayınız. Buharlaşma kabına artık buz suyu eriyip akmayınca, evaporatörün buzu çözülmüş demektir. **6.** Cihazın içini temizleyiniz. → *Sayfa 24* **7.** Cihazı tekrar açınız. → *Sayfa 17*

Hata	Nedeni ve sorun giderme
Sıcaklık derecesi, yapılmış ayardan çok daha farklı.	Farklı sebepler söz konusu olabilir. **1.** Cihazı kapatınız. → *Sayfa 18* **2.** Cihazı yakl. 5 saniye sonra yeniden açınız. → *Sayfa 17* – Sıcaklık derecesi çok yüksekse sıcaklığı birkaç saat sonra yeniden kontrol ediniz. – Sıcaklık derecesi çok düşükse sıcaklığı sonraki gün yeniden kontrol ediniz.
Cihaz yüzeyinde ve cihazdaki gözlerde yoğuşma suyu birikiyor.	Sıcak ve nemli havada bulunan su, cihazın daha soğuk yüzeylerinde yoğunlaşır. **1.** Temiz ve kuru bir bez kullanarak çözünme suyunu siliniz. **2.** Cihaz kapağını mümkün olduğunca kısa süreli açınız. **3.** Cihaz kapağının her zaman doğru şekilde kapatılmış olmasına dikkat ediniz.
Cihaz uğultu, kabarcık, vızıltı, lıkırdama, tıklama veya çatlama sesi çıkarıyor.	Hata yok. Soğutma ünite grubu, vantilatör gibi bir motor çalışıyor. Boruların içinde soğutma maddesi akıyor. Motor, şalter veya manyetik valfler açılıyor veya kapanıyor. Otomatik buz çözme yapılıyor. Herhangi bir işlem uygulamaya gerek yoktur.
Cihazdan sesler geliyor.	Cihaz düz yerleştirilmemiş. ▸ Cihazı bir su terazisi ve vidalı ayakların yardımı ile hizalayınız.
	Cihaz açıkta durmuyor. ▸ Cihazın asgari mesafelerine uyunuz.
	Donanım parçaları sallanıyor veya sıkışıyor. ▸ Çıkarılabilir donanım parçalarını kontrol ediniz ve gerekirse yeniden takınız.
	Şişeler veya kaplar birbirine değiyor. ▸ Şişeleri veya kapları birbirinden uzaklaştırınız.
	Süper dondurma açık. Herhangi bir işlem uygulamaya gerek yoktur.

14.1 Elektrik kesintisi

Elektrik kesintisi sırasında, cihazdaki sıcaklık artar, bu da saklama süresini ve donmuş ürünlerin kalitesini düşürür.
Cihazınızla ilgili web sitemizde bir arıza durumunda dondurulacak gıda maddelerini saklama süresine ilişkin teknik verileri bulabilirsiniz.

Notlar

- Elektrik kesintisi sırasında cihazın kapağını olabildiğince az açınız ve başka yiyecek saklamayınız.
- Elektrik kesintisinden hemen sonra yiyeceğin kalitesini kontrol ediniz.
  – Çözülmüş ve 5 °C'den daha sıcak olan donmuş yiyecekleri atınız.
  – Hafif çözülmüş donmuş yiyecekleri pişiriniz veya kızartınız ve tüketiniz veya dondurunuz.

14.2 Cihazda kendi kendine testin gerçekleştirilmesi

Cihazınızda, müşteri hizmetinizin giderebileceği arızaları görüntüleyen, bir kendi kendine cihaz testi bulunmaktadır.

1. Cihaz kapatılmalıdır. → *Sayfa 18*
2. Cihaz elektrik şebekesinden ayrılmalıdır.

   Elektrik kablosunun elektrik fişi çekilmeli veya sigorta kutusundaki sigorta kapatılmalıdır.
3. Cihazın 5 dakika sonra tekrar elektrik bağlantısını yapınız. → *Sayfa 12*
4. Cihazı açınız. → *Sayfa 17*
5. Elektrik bağlantısından sonraki 10 saniye içinde, akustik bir sinyal sesi duyulana kadar ⊟+— sembolüne 3 ila 5 saniye basılı tutunuz.

✔ Kendi kendine test tamamlandıktan sonra 2 akustik sinyal duyulması ve sıcaklık göstergesinde ayarlanan sıcaklığın görüntülenmesi cihazınızın sıcaklık sensörünün sorunsuz olduğunu ifade eder. Cihaz normal çalışma moduna döner.
✔ Cihazın kendi kendini test etmesinden sonunda 5 akustik sinyalin duyulması halinde, müşteri hizmetlerine haberdar ediniz.

15 Depolama ve atığa verme

15.1 Cihazın devre dışı bırakılması

1. Cihaz kapatılmalıdır. → *Sayfa 18*
2. Cihaz elektrik şebekesinden ayrılmalıdır.

   Elektrik kablosunun elektrik fişi çekilmeli veya sigorta kutusundaki sigorta kapatılmalıdır.
3. Tüm yiyecekleri çıkarınız.
4. Cihaz temizlenmelidir. → *Sayfa 24*
5. **DİKKAT!** Kapı ile gövde arasına sıkışan cisimler kapı menteşesine hasar verebilir.

▸ Kendi kendine açık kalana kadar kapıyı açınız.
▸ Kapı ile gövde arasına herhangi bir cisim sıkıştırmayınız.

İç mekanın havalandırılmasını sağlamak için cihazı açık bırakınız.

15.2 Eski cihazları atığa verme

Çevreye duyarlı bir imha işlemiyle çok değerli ham maddeler yeniden kullanılmak üzere değerlendirilebilir.

⚠ UYARI
Sağlık tehlikesi!
Çocuklar kendilerini cihaz içine kilitleyebilir ve bunun sonucunda ölüm tehlikesi söz konusu olabilir.
- ▸ Çocukların cihazın içine girebilmesini zorlaştırmak için, bölmeleri ve kapları cihazdan çıkartmayın.
- ▸ Çocukları hizmet dışı bırakılan cihazdan uzak tutun.

⚠ UYARI
Yangın tehlikesi!
Boruların hasarlanması durumunda yanıcı soğutma maddesi ve zararlı gazlar çıkabilir ve alev alabilir.
- ▸ Soğutucu madde devresi borularına ve izolasyona hasar vermemeye dikkat ediniz.

1. Elektrik kablosunun elektrik fişini çekin.
2. Elektrik kablosunu kesip ayırın.
3. Cihazı çevreye zarar vermeyecek şekilde imha ediniz.

   Güncel imha yol ve yöntemleri hakkında bilgi edinmek için lütfen yetkili satıcınıza veya bağlı olduğunuz belediyeye ya da şehir idaresine başvurunuz.

16 Müşteri hizmetleri

İlgili Ürünlerin Çevreye Duyarlı Tasarımına İlişkin Yönetmeliği uyarınca fonksiyon ile ilgili orijinal yedek parçaları, cihazınız piyasaya çıkarıldıktan sonra en az 10 yıl süresince müşteri hizmetlerimizden temin edebilirsiniz.
Ülkenizde geçerli olan garanti süresi ve garanti koşulları ile ilgili ayrıntılı bilgileri ekteki belgede yer alan QR kodu aracılığıyla servis iletişim kişilerine ve garanti koşullarına, ekteki müşteri hizmetleri listesinden, müşteri hizmetlerimizden, yetkili satıcımızdan veya Web sitemizden alabilirsiniz.
Müşteri hizmetlerine başvurduğunuzda cihazınızın ürün numarasını (E-Nr.) ve imalat numarasını (FD) hazır bulundurunuz.
Üretici Firma : BSH Ev Aletleri ve Sanayi Ticaret A.Ş.
Fatih Sultan Mehmet Mah. Balkan Cad. No:51
Ümraniye-İstanbul-Türkiye
Tel : 0216 528 90 00
Fax : 0216 528 99 99
Müşteri hizmetlerinin iletişim verilerini ekteki belgede yer alan QR kodu aracılığıyla servis iletişim kişilerine ve garanti koşullarına, ekteki müşteri hizmetleri listesinden veya Web sitemizde bulabilirsiniz.
Tüm yetkili servis istasyonlarının iletişim bilgilerine aşağıdaki web sitemizden ulaşabilirsiniz.
https://www.profilo-yetkiliservisi.com/
Ayrıca yetkili servis istasyonlarına ait bilgiler, ilgili bakanlık tarafından oluşturulan www.servis.gov.tr adresli web sitesinde yer almaktadır.

16.1 Ürün numarası (E-Nr.) ve imalat numarası (FD)

Ürün numarasını (E-Nr.) ve imalat numarasını (FD) cihazın tip etiketinde bulabilirsiniz.
→ *"Cihaz", Şek.* **1**/5, *Sayfa 14*

Cihaz bilgilerini ve müşteri hizmetlerinin telefon numarasını hızlıca bulabilmeniz için bilgileri not etmenizi öneririz.

16.2 Garanti Şartları

Kullanim Süresi: 10 YIL (Ürünün fonksiyonunu yerine getirebilmesi için gerekli yedek parça bulundurma süresi).

17 Teknik veriler

Soğutma maddesi, kullanılabilen iç hacim ve diğer teknik bilgiler tip plakasında bulunmaktadır.
→ *"Cihaz", Şek.* **1**/5, *Sayfa 14*
Bu ürün, enerji verimlilik sınıfı F'ye sahip bir ışık kaynağı içerir. Işık kaynağı, yedek parça olarak sunulur ve sadece bu konuda eğitim almış uzman personel tarafından değiştirilmesi gerekir.
Bu ürün, enerji verimlilik sınıfı F'ye sahip ikinci bir ışık kaynağı içerir. Işık kaynağı, yedek parça olarak sunulur ve sadece bu konuda eğitim almış uzman personel tarafından değiştirilmesi gerekir.
Modelinizle ilgili ayrıntılı bilgileri İnternet'te şurada bulabilirsiniz: https://www.profilo.com/enerjietiketi. Lütfen sonra model arama ile ilgili talimatları izleyiniz. Model tanımı tip plakasında yer alan ürün numarasındaki (E-Nr.) eğik çizgiden önceki işaretlerden oluşur. Model tanımını alternatif olarak enerji etiketinin ilk satırında da bulabilirsiniz.

Her zaman
yanınızdayız

PROFiLO

4447766

Çağrı Yönetim Merkezi

Profilo ile ilgili tüm sorularınız için...

www.profilo.com.tr

BSH Ev Aletleri ve Sanayi Ticaret A.Ş.
Fatih Sultan Mehmet Mahallesi, Balkan Caddesi No:51
34771 Ümraniye İstanbul
Türkiye

9001758506
050225