ar | دليل المستخدم 5
en | Information for Use 27

Refrigerator

جهاز التبريد

RC289

GAGGENAU

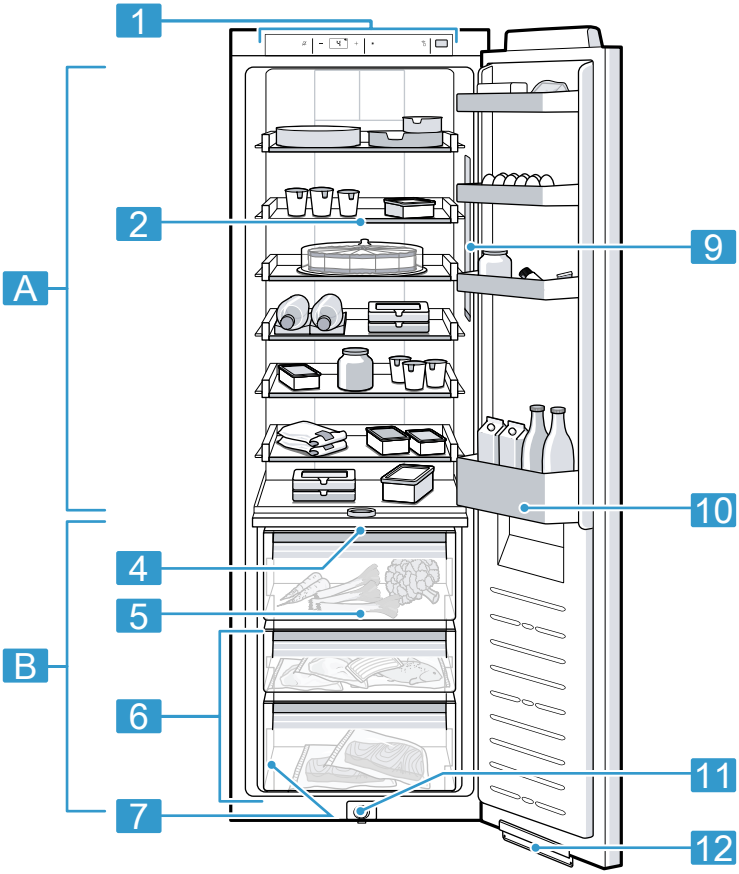

1

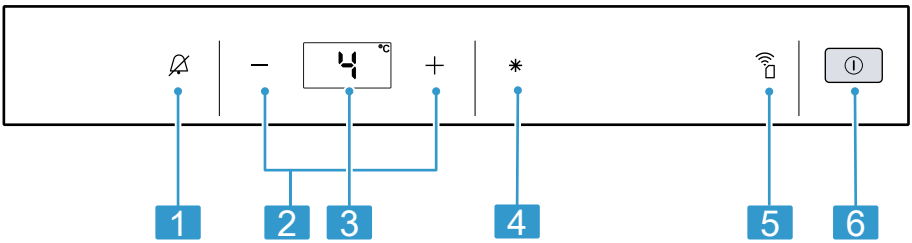

2

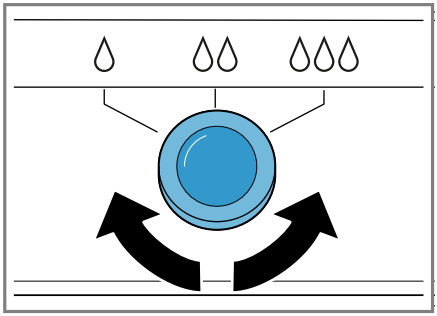

3

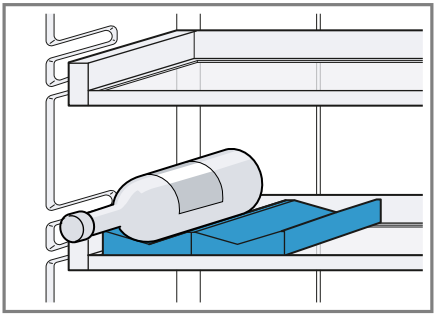

4

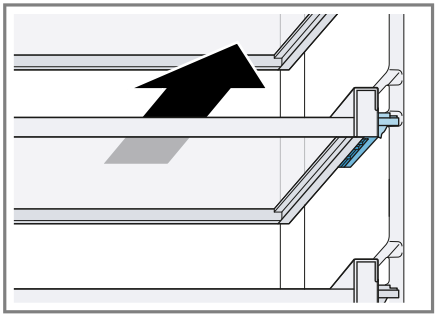

5

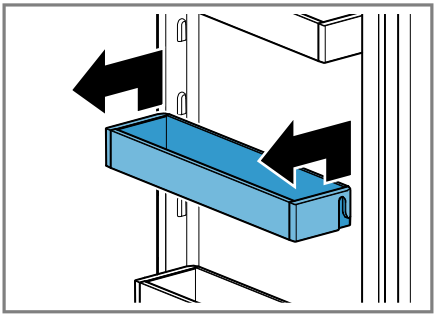

6

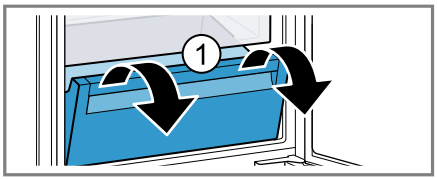

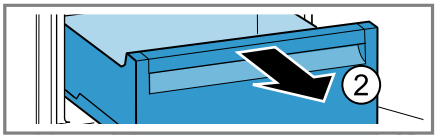

7

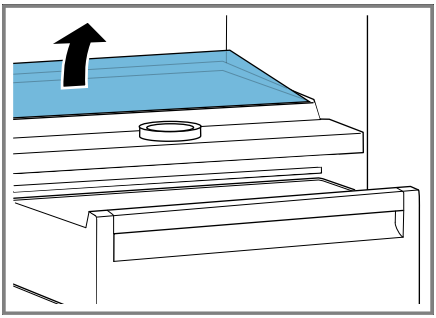

8

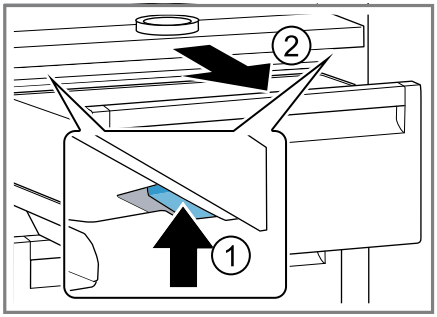

9

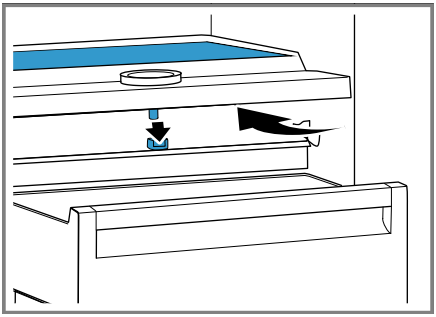

10

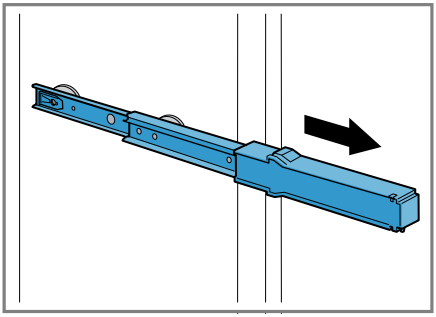

11

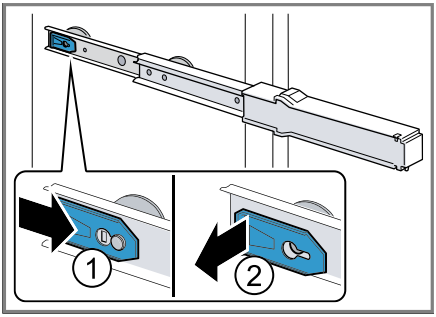

12

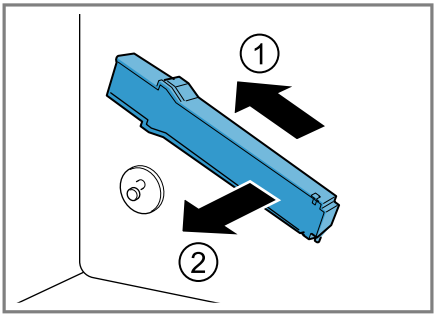

13

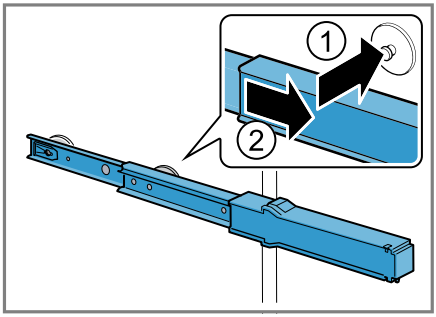

14

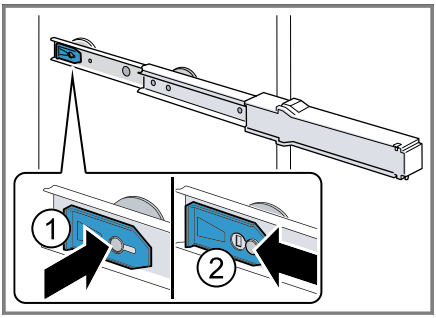

15

يمكنك الاطلاع على معلومات وتوضيحات إضافية عبر الإنترنت.
امسح رمز الاستجابة السريعة ضوئيًا في الصفحة الأولى.

فهرس المحتويات

١ الأمان 6
١ـ١ تعريف كلمات الإشارة 6
١ـ٢ إرشاداتٌ عامة 6
١ـ٣ الاستعمال المطابق للتعليمات 6
١ـ٤ تقييد دائرة المستخدمين 7
١ـ٥ النقل الآمن 7
١ـ٦ التركيب الآمن 7
١ـ٧ الاستخدام الآمن 8
١ـ٨ الجهاز المتضرر 9

٢ تجنب الأضرار المادية 10

٣حماية البيئة والتوفير 11
٣ـ١ التخلص من مواد التغليف 11
٣ـ٢ توفير الطاقة 11

٤ التنصيب والتوصيل 11
٤ـ١ محتويات عبوة المنتج 11
٤ـ٢ معايير مكان النصب 11
٤ـ٣ تركيب الجهاز 12
٤ـ٤ تحضير الجهاز للاستخدام لأول مرة 12
٤ـ٥ توصيل الجهاز كهربائيًا 12

٥ التعرّف 12
٥ـ١ الجهاز 12
٥ـ٢ نطاق الاستعمال 13

٦ التجهيزات 13
٦ـ١ الرف القابل للإخراج 13
٦ـ٢ درج الفاكهة والخضروات 13
٦ـ٣ حاوية المبرد 13
٦ـ٤ درج الزبدة والجبن 14
٦ـ٥ رف الباب 14
٦ـ٦ الملحقات 14

٧ الاستعمال الأساسي 14
٧ـ١ تشغيل الجهاز 14
٧ـ٢ إرشادات حول التشغيل 14
٧ـ٣ إيقاف الجهاز 14
٧ـ٤ ضبط درجة الحرارة 14

٨ الوظائف الإضافية 15
٨ـ١ التبريد السريع 15
٨ـ٢ وسيلة فتح الباب 15

٩ الإنذار 16
٩ـ١ إنذار الباب 16

١٠ Home Connect 16
١٠ـ١ إعداد Home Connect 16
١٠ـ٢ قم بتثبيت تحديث برنامج Home Connect 17
١٠ـ٣ إرجاع أوضاع ضبط Home Connect 17
١٠ـ٤ حماية البيانات 17

١١ قسم التبريد 18
١١ـ١ نصائح لتخزين الأطعمة في قسم التبريد 18
١١ـ٢ النطاقات الباردة في قسم التبريد 18

١٢ درج التخزين البارد 18
١٢ـ١ أوقات التخزين في درج التخزين البارد عند درجة 0 °م 18

١٣ إذابة التجمد 19
١٣ـ١ إذابة التجمد في قسم التبريد 19
١٣ـ٢ إذابة التجمد في درج التخزين البارد 19

١٤ التنظيف والعناية 19
١٤ـ١ تحضير الجهاز للتنظيف 19
١٤ـ٢ تنظيف الجهاز 19
١٤ـ٣ إخراج أجزاء التجهيزات 20
١٤ـ٤ فك أجزاء الجهاز 20

١٥ التغلب على الاختلالات 21
١٥ـ١ تنفيذ اختبار ذاتي للجهاز 23

١٦ التخزين والتخلص 23
١٦ـ١ إخراج الجهاز من الخدمة 23
١٦ـ٢ التخلص من الجهاز القديم 24

١٧ خدمة العملاء 24
١٧١ رقم المنتج (.E-Nr) ورقم الصنع (FD) 25
١٨ البيانات التقنية 25
١٨١ المعلومات حول البرمجيات الحرة والمفتوحة المصدر 25
١٩ إعلان المطابقة 26

⚠ ١ الأمان

احرص على مراعاة إرشادات الأمان التالية.

١-١ تعريف كلمات الإشارة

تجد هنا شرحًا لكلمات الإشارة المستخدمة في هذا الدليل.

⚠ تحذير
احرص على مراعاة هذه الإرشادات لتجنب وقوع إصابات بالغة أو مميتة محتملة.

⚠ احترس
احرص على مراعاة هذه الإرشادات لتجنب وقوع إصابات طفيفة أو متوسطة.

تنبيه
احرص على مراعاة هذه الإرشادات لتجنب وقوع أضرار بالجهاز أو أضرار مادية أخرى.

ملاحظة: يشير ذلك إلى معلوماتٍ مهمة.

١-٢ إرشاداتٌ عامة

- اقرأ هذا الدليل بعناية.
- احتفظ بالدليل وبمعلومات المنتج لغرض الاستخدام اللاحق أو لتسليمها إلى المالك التالي.
- لا توصل الجهاز بالكهرباء في حالة وجود أضرار ناتجة عن عملية النقل.

١-٣ الاستعمال المطابق للتعليمات

هذا الجهاز مخصص فقط للتركيب بشكلٍ مدمج.

لا تستخدم الجهاز إلا:
- لتبريد المواد الغذائية.
- في المنزل الخاص وفي الأماكن المغلقة من المحيط المنزليّ.
- حتى ارتفاع يبلغ 2000 م فوق سطح البحر.

٤-ا تقييد دائرة المستخدمين

يمكن للأطفال بدءًا من عُمر 8 سنوات فما فوق، وكذلك للأشخاص الذين يعانون نقصًا في القدرات الجُسمانية أو الحسية أو العقلية، أو يعانون نقصًا في الإدراك أو المعرفة أو كليهما، استخدام هذا الجهاز، إذا تم ذلك تحت إشرافٍ وبعد اطلاعهم على كيفية التشغيل الآمن للجهاز، وإدراك المخاطر الناتجة.
لا يجوز للأطفال العبث بالجهاز.
لا يجوز للأطفال تنظيف الجهاز أو إجراء أعمال الصيانة المنوطة بالمستخدم إلا إذا تمت مراقبتهم أثناء ذلك.

٥-ا النقل الآمن

⚠ تحذير – خطر الإصابة!
قد يؤدي الوزن المرتفع للجاهز إلى إصاباتٍ عند رفعه.
- لا ترفع الجهاز بمفردك.

٦-ا التركيب الآمن

⚠ تحذير – خطر الصعق الكهربائي!
أعمال التركيب غير السليمة فنيًا تُشكل خطورة.
- لا توصِّل الجهاز وتشغّل إلا وفقًا للقيم الموضَّحة على لوحة الصنع.
- لا توصِّل الجهاز إلا بمقبس مركّب بطريقة سليمة ومزود بوصلة تأريض على أن تكون شبكة الكهرباء ذات تيار متردد.
- يجب أن يكون نظام أسلاك الحماية الأرضية الخاص بتركيبات المنزل الكهربائية مركبًا وفقًا للوائح المعنية.
- لا تزوِّد الجهاز أبدًا عبر تجهيزة تشغيل خارجية، من قبيل ميقاتي أو جهاز تحكم عن بعد.
- إذا كان الجهاز مركَّبًا وجب أن يكون قابس الكهرباء لكابل التوصيل بالشبكة حر الحركة، أو إذا تعذَّر تسهيل الوصول إليه، يجب في حالة التثبيت الكهربائي الدائم تركيب تجهيزة فصل طبقًا لتشريعات البناء.
- عند نصب الجهاز احرص على مراعاة ألا يكون كابل الكهرباء محشورًا أو متضررًا.

أي عزل متضرر لكابل الكهرباء سوف يشكّل خطرًا.
- لا تقم مطلقًا بوضع وصلة الشبكة في وضع تلامس مع مصادر حرارية.

⚠ تحذير – خطر الانفجار!
إذا كانت فتحات تهوية الجهاز مغلقة، فيمكن في حالة حدوث تسرب بدورة التبريد أن ينشأ خليط غاز وهواء قابل للاشتعال.
- لا تغلق فتحات التهوية في جسم الجهاز أو في صندوق التركيب.

⚠ **تحذير – خطر نشوب حريق!**
هناك خطورة عند استخدام كابل كهرباء مطول ومهايئ غير معتمد.
- لا تستخدم كابل إطالة أو مقبسًا متعددًا.
- لا تستخدم إلا المهايئات وكابلات الكهرباء المُصرَّح بها من الجهة المُنتجة.
- إذا كان كابل الكهرباء أقصر من اللازم ولا يتوفَّر كابل كهرباء أطول، فاتصل بشركة متخصصة في التوصيلات الكهربائية كي تُعدِّل التركيبات المنزلية.

المقابس المتعددة المتنقلة أو أجزاء الشبكة يمكن أن تسخن للغاية وتسبب حريقًا.
- لا تضع المقابس المتعددة المتنقلة أو أجزاء الشبكة على الجهة الخلفية للجهاز.

I-V الاستخدام الآمن

⚠ **تحذير – خطر الصعق الكهربائي!**
الرطوبة التي تتوغل في الجهاز قد تسبب صدمةً كهربائية.
- لا تستخدم الجهاز إلا في أماكن مغلقة.
- لا تعرِّض الجهاز أبدًا للحرارة والرطوبة الشديدتين.
- لا تستخدم أجهزة تنظيف بالضغط العالي أو أجهزة تنظيف بالبخار، كي تنظِّف الجهاز.

⚠ **تحذير – خطر الاختناق!**
يمكن أن يلف الأطفال مواد التغليف فوق رؤوسهم أو ينحشروا بداخلها ويختنقوا.
- أبعد مواد التغليف عن متناول الأطفال.
- لا تدع الأطفالَ يلعبون بمواد التغليف للجهاز.

يمكن أن يستنشق الأطفال الأجزاء الصغيرة أو يبتلعوها ومن ثم يختنقون.
- أبعد الأجزاء الصغيرة عن متناول الأطفال.
- لا تدع الأطفالَ يلعبون بالأجزاء الصغيرة.

⚠ **تحذير – خطر الانفجار!**
عند تعرض دروة التبريد للضرر يمكن أن تتسرب مادة التبريد القابلة للاشتعال وتنفجر.
- لغرض تعجيل عملية إذابة التجمد لا تستخدم أية تجهيزات ميكانيكية أخرى أو أية وسائل أخرى غير تلك الموصى بها من قبل الجهة الصانعة.
- قم بفك الأطعمة المجمدة بأداة غير حادة، مثل مقبض ملعقة خشبية.

المنتجات المحتوية على غازات نفّاثة قابلة للاشتعال والمواد المتفجرة يمكن أن تنفجر، مثلا علب الرش.

- تجنب تخزين المنتجات المحتوية على غازات نفّاثة قابلة للاشتعال أو مواد متفجرة في الجهاز.

⚠ تحذير – خطر نشوب حريق!

أية أجهزة كهربائية يتم وضعها داخل الجهاز يمكن أن تسبب حريقًا، مثل السخانات أو أجهزة إعداد الثلج الكهربائية.

- لا تقم بتشغيل أية أجهزة كهربائية داخل الجهاز.

⚠ تحذير – خطر الإصابة!

يمكن أن تنفجر الحاويات المحتوية على مشروبات غازية.

- يحظر تخزين الحاويات المحتوية على مشروبات غازية في درج التخزين البارد.

إصابة العينين من جراء تسرب مادة التبريد القابلة للاشتعال والغازات الضارة.

- احرص على عدم إلحاق أضرار بأنابيب دورة التبريد أو العازل.

⚠ احترس – خطر حدوث أضرار صحية!

لتجنب تلوث الأطعمة يجب مراعاة التعليمات التالية.

- في حالة فتح الباب لفترة طويلة نسبيا، يمكن أن ترتفع درجة الحرارة بشكل بالغ في أقسام الجهاز.
- قم بصفة دورية بتنظيف الأسطح التي تلامس الأطعمة وأنظمة التصريف التي يمكن الوصول إليها.
- احفظ اللحوم والأسماك النيئة في أوعية مناسبة في جهاز التبريد بحيث لا تلامس الأطعمة الأخرى أو تتقاطر عليها.
- في حالة ترك جهاز التبريد/التجميد فارغًا لفترة طويلة نسبيا، أوقف الجهاز وقم بإذابة التجمد به وتنظيفه، واترك الباب مفتوحًا، لتجنب حدوث تعفن.

الأجزاء، الموجودة في الجهاز والمصنوعة من المعدن أو تتميز بمظهر المعدن، قد تحتوي على الألومنيوم. إذا تلامست الأطعمة الحمضية مع الألومنيوم الموجود في الجهاز، فقد تنتقل أيونات الألومنيوم إلى الطعام.

- لا تتناول الأطعمة الملوثة.

٨-١ الجهاز المتضرر

⚠ تحذير – خطر الصعق الكهربائي!

أي جهازٍ متضرر أو كابل كهرباء تالف سوف يشكّل خطرًا.

- لا تقم أبدًا بتشغيل جهاز تالف.

- لا تشد كابل الكهرباء المتصل بالشبكة كي تفصل الجهاز عن شبكة الكهرباء أبدًا. انزع القابس الكهربائيّ من كابل الكهرباء دائمًا.
- إذا كان الجهاز متضررًا أو كابل التوصيل بالشبكة تالفًا، فاسحب على الفور القابس الكهربائيّ لكابل التيار أو افصل المصهر الموجود في صندوق المصاهر.
- اتصل بخدمة العملاء. ←*الصفحة 24*

تنطوي أعمال الإصلاح غير السليمة فنيًا على أخطار.

- وحدهم أفراد الطاقم الفنيّ المدرَّبون من أجل ذلك يُسمح لهم بإجراء إصلاحات على الجهاز.
- لا يُسمح إلا باستخدام قطع الغيار الأصلية لإصلاح الجهاز.
- إذا كان كابل الكهرباء لهذا الجهاز متضررًا، يجب تغييره من قبل الجهة الصانعة أو مركز خدمة العملاء التابع لها أو من قبل فني مؤهل بشكل مماثل، وذلك لتجنب المخاطر.

⚠ تحذير – خطر نشوب حريق!

في حالة حدوث ضرر بالمواسير يمكن أن تتسرب مادة التبريد القابلة للاشتعال وتتسرب منها غازات ضارة وتشتعل.

- أبعد على الفور أي نار أو مصادر لهب عن الجهاز.
- قم بتهوية المكان.
- أوقف الجهاز. ←*الصفحة 14*
- اسحب القابس الكهربائي لكابل التيار أو افصل المصهر الموجود في صندوق المصاهر.
- اتصل بخدمة العملاء. ←*الصفحة 24*

٢ تجنب الأضرار المادية

تنبيه

يمكن أن يتعرض الجهاز للضرر من جراء استخدام القاعدة أو الأرفف أو أبواب الجهاز كسطح جلوس أو سطح صعود.

- لا تضغط بقدمك على القاعدة أو الأرفف أو الأبواب، ولا تستند عليها.

من خلال اتساخات الزيوت أو الدهون يمكن أن تصبح الأجزاء البلاستيكية وعناصر إحكام الباب مسامية.

- حافظ على الأجزاء البلاستيكية وعناصر إحكام الباب نظيفة من الزيوت والدهون.

الأجزاء، الموجودة في الجهاز والمصنوعة من المعدن أو تتميز بمظهر المعدن، قد تحتوي على الألومنيوم. يتعرض الألومنيوم للصدأ ويتغير لونه عند الاتصال بالمواد الغذائية المحتوية على أحماض.

- لا تقم بتخزين أي طعام في الجهاز دون تغليف.

عندما تقوم بتنظيف أجزاء التجهيزات والملحقات في غسالة الأواني، فإنها يمكن أن تتشوه أو يتغير لونها.

- لا تقم أبدًا بتنظيف أجزاء التجهيزات والملحقات في غسالة الأواني.

٣ حماية البيئة والتوفير

٣-١ التخلص من مواد التغليف

كافة مواد التغليف خاماتٌ غير ضارة بالبيئة ويمكن إعادة استغلالها.

◂ تخلَّص من المكوِّنات المفردة بشكلٍ منفصل حسب نوعها.

٣-٢ توفير الطاقة

عندما تتبع هذه الإرشادات، يستهلك جهازُك كميةً أقل من الطاقة.

اختيار مكان النصب

- احرص على حماية الجهاز من أشعة الشمس المباشرة.
- اجعل مكان نصب الجهاز أبعد ما يمكن عن عناصر التسخين أو الموقد أو مصادر الحرارة الأخرى:
  - حافظ على وجود مسافة 30 مم نحو المواقد الكهربائية أو الغازية.
  - حافظ على مسافة 300 مم نحو المواقد العاملة بالنفط أو الفحم.
- استخدم عمق فتحة مقداره 560 مم.
- لا تقم أبدًا بتغطية فتحات التهوية الخارجية أو غلقها.

توفير الطاقة عند الاستخدام

ملاحظة: ترتيب أجزاء التجهيزات لا يؤثر على استهلاك الطاقة للجهاز.

- لا تفتح الجهاز إلا لفترة قصيرة وأغلقه بعناية.
- لا تقم أبدًا بتغطية فتحات التهوية الداخلية أو فتحات التهوية الخارجية أو غلقها.
- احرص على نقل الأطعمة التي تشتريها في حقيبة حفظ البرودة ثم ضعها سريعًا في الجهاز.
- اترك المواد الغذائية والمشروبات الساخنة تبرد قبل وضعها في الثلاجة.
- للانتفاع ببرودة المواد المجمدة ضع المواد المجمدة المراد إذابة تجمدها في قسم التبريد.
- اترك مسافة دائمًا بين الأطعمة والجدار الخلفي للجهاز.

٤ التنصيب والتوصيل

٤-١ محتويات عبوة المنتج

بعد إخراج كافة الأجزاء من عبوة التغليف، تأكد من خلوها من أية أضرار ناجمة عن النقل واكتمال مجموعة التوريدات.

في حالات الشكاوى توجَّه إلى تاجرك أو إلى مركز خدمة العملاء ←*الصفحة 24* التابع لنا.

تتكون مجموعة التجهيزات الموردة من:

- جهاز مدمج
- التجهيزات والملحقات [1]
- مواد التركيب
- دليل التركيب
- دليل الاستعمال
- سجل خدمة العملاء
- ملحق الضمان [2]
- ملصق الطاقة
- معلومات حول استهلاك الطاقة والضوضاء
- معلومات حول Home Connect

٤-٢ معايير مكان النصب

⚠ **تحذير**
خطر الانفجار!

إذا كان الجهاز موجودًا في مكان صغير للغاية، فيمكن في حالة حدوث تسرب بدورة التبريد أن ينشأ خليط غاز وهواء قابل للاشتعال.

◂ لا تقم بنصب الجهاز إلا في مكان بمتوسط مساحة لا يقل عن 1 م^3 لكل 8 جم من مادة التبريد. كمية

[1] حسب تجهيز الجهاز
[2] ليست في كل البلدان

مادة التبريد مدونة على لوحة الصنع.
←"الجهاز", الشكل 1 / 7 الصفحة 13

قد يصل وزن الجهاز تبعا للطراز من قبل المصنع حتى 70 كجم.
لتحمل وزن الجهاز يجب أن تكون الأرضية مستقرة بدرجة كافية.
صُممت هذه الثلاجة للاستخدام في درجات حرارة محيطة تتراوح من 10 م إلى 43 م.
يكون الجهاز قادرًا على العمل بكامل طاقته في نطاق درجة الحرارة المحيطة المسموح بها.
عند تشغيل الجهاز في درجة حرارة محيطة أكثر برودة، فيمكن استبعاد حدوث أضرار بالجهاز حتى درجة حرارة محيطة تبلغ 5° م.

أبعاد الفتحة

احرص على مراعاة أبعاد الفتحة في حالة تركيب الجهاز في التجويف. وفي حالة وجود اختلافات قد تنشأ مشكلات عند تركيب الجهاز.

عمق الفتحة

قم بتركيب الجهاز في عمق الفتحة الموصى به والبالغ 560 مم.
حيث يزداد استهلاك الطاقة بشكل طفيف عندما يقل عمق الفتحة. ويجب أن يبلغ عمق الفتحة 550 مم على الأقل.

عرض الفتحة

يكون من الضروريّ للجهاز توفير عرض داخلي لفتحة الأثاث لا يقل عن 560 مم.

التنصيب الفوقي والتحتي والمتجاور

إذا أردت تنصيب جهازي تبريد فوق بعضهما البعض أو بجوار بعضهما البعض، فيجب الحفاظ على مسافة فاصلة بينهما لا تقل عن 150 مم. مع بعض الأجهزة المختارة يمكن إجراء عملية التنصيب دون الالتزام بالحد الأدنى للمسافة. يُرجى الاستفسار عن ذلك من خلال الوكيل المتخصص لديك أو مصمم المطبخ.

٤-٣ تركيب الجهاز

- قم بتركيب الجهاز طبقًا لما ورد بدليل التركيب المرفق.

٤-٤ تحضير الجهاز للاستخدام لأول مرة

1. أخرج مواد المعلومات.
2. قم بإزالة رقائق الحماية ووسائل تأمين النقل، مثلا الأشرطة اللاصقة والكارتون.
3. قم بتنظيف الجهاز لأول مرة.
←الصفحة 19

٤-٥ توصيل الجهاز كهربائيًا

الشرط الأساسي: بعد نقل الجهاز في وضعية أفقية وتركيبه، انتظر لمدة ساعة على الأقل قبل توصيله بالكهرباء.

1. أدخل مقبس الشبكة لكابل التوصيل بالكهرباء للجهاز في مقبس قريب من الجهاز.
توجد بيانات توصيل الجهاز على لوحة الصنع.
←"الجهاز", الشكل 1 / 7 الصفحة 13
2. افحص مقبس الشبكة للتأكد من ثباته.

✔ وعندئذ يكون الجهاز جاهزًا للتشغيل.

0 التعرّف

٥-١ الجهاز

تجد هنا نظرةً عامة على مكوِّنات جهازك.
←الشكل 1

A	درج التبريد ←الصفحة 18
B	درج التخزين البارد ←الصفحة 18
1	نطاق الاستعمال ←الصفحة 13
4	لوح فصل مع منظّم الرطوبة ←الصفحة 13

5	درج الفاكهة والخضروات ←*الصفحة 13*
6	حاوية المبرد ←*الصفحة 13*
7	لوحة الصنع ←*الصفحة 25*
9	الإضاءة
10	رف الباب للزجاجات الكبيرة ←*الصفحة 14*
11	وسيلة فتح الباب ←*الصفحة 15*
12	اللوح الضاغط

٢-٥ نطاق الاستعمال

اضبط كل وظائف جهازك واحصل على معلوماتٍ حول حالة التشغيل عبر لوحة الاستعمال.
←*الشكل* **2**

1	يقوم ⌀ بإيقاف إشارة التحذير الصوتية.
2	يظهر درجة الحرارة المضبوطة لقسم التبريد بوحدة °م.
3	—/+ يضبط درجة حرارة قسم التبريد.
4	✱ يقوم بإيقاف أو تشغيل التبريد السريع.
5	يفتح قائمة ضبط تطبيق Home Connect.
6	⏻ يقوم بتشغيل أو إيقاف الجهاز.

٦ التجهيزات

ويرتبط تجهيز جهازك بالطراز المعني.

٦-١ الرف القابل للإخراج

لتوفير نظرة عامة أفضل ولإخراج الطعام بشكل أسرع، اسحب الرف القابل للإخراج.

٦-٢ درج الفاكهة والخضروات

قم بتخزين الفاكهة والخضروات الطازجة بدون تغليف في درج الفاكهة والخضروات.
عند حفظ الفاكهة والخضروات المُقطعة، قم بتغطيتها أو تغليفها بشكل محكم ضد تسريب الهواء.
بواسطة منظم رطوبة اللوح الفاصل وعنصر إحكام خاص يمكنك مواءمة درجة رطوبة الهواء في درج الفاكهة والخضروات.
←*الشكل* **3**

يمكنك من خلال إدارة منظم درجة الرطوبة ضبط درجة رطوبة الهواء في درج الفاكهة والخضروات وفقًا لنوع وكمية الأطعمة المطلوب تخزينها:

- أدر جهة اليسار من أجل درجة رطوبة هواء منخفضة ◊ عندما تكون غالبية الأطعمة المخزنة م الفاكهة أو التحميل المرتفع.
- أدر حتى المنتصف من أجل درجة رطوبة هواء متوسطة ◊◊ عند التحميل المختلط.
- أدر جهة اليمين من أجل درجة رطوبة هواء عالية ◊◊◊ عندما تكون غالبية الأطعمة المخزنة من الخضراوات أو عند التحميل القليل.

وفقًا للكمية المخزنة ونوع المواد المخزنة يمكن أن يتكون ماء متكثف في درج الفاكهة والخضروات.
قم بإزالة الماء المتكثف بواسطة منديل جاف واضبط درجة رطوبة هواء منخفضة عن طريق منظم درجة الرطوبة.
لكي يتسنى الحفاظ على الجودة والنكهة، قم بتخزين الفاكهة والخضروات الحساسة للبرودة خارج الجهاز في درجات حرارة من حوالي 8 °م حتى 12 °م، مثل الأناناس، الموز، الموالح، الخيار، الكوسة، الفلفل الحلو، الطماطم والبطاطس.

٦-٣ حاوية المبرد

استخدم درجات الحرارة المنخفضة في حاوية المبرد، لتخزين الأطعمة القابلة

للتلف بسهولة، مثل السمك واللحم والسجق.

٦-٤ درج الزبدة والجبن

قم بتخزين الزبدة والجبن الصلب في درج الزبدة والجبن.

٦-٥ رف الباب

لتغيير موضع رف الباب حسب الحاجة، أخرج رف الباب وأعد تركيبه في موضع آخر.
←*"إخراج رف الباب", الصفحة 20*

٦-٦ الملحقات

استخدم الملحقات الأصلية. فهي مصممة لتتناسب مع جهازك.
تتوقف ملحقات جهازك على الطراز.

رف البيض

قم بتخزين البيض بشكل آمن على رف البيض.

رف الزجاجات المتغير

قم بوضع الزجاجات بشكل آمن على رف الزجاجات المتغير.
←*الشكل* **4**

نصيحة: يمكنك استخدام ما يصل إلى 5 أرفف زجاجات متغيرة على الرف القابل للإخراج.

٧ الاستعمال الأساسي

٧-١ تشغيل الجهاز

1. اضغط على ①.
✔ وعندئذ يكون الجهاز جاهزًا للتشغيل.
✔ يبدأ الجهاز في التبريد.
2. اضبط درجة الحرارة المرغوبة.
←*الصفحة 14*

٧-٢ إرشادات حول التشغيل

- إذا قمت بتشغيل الجهاز، لا يتم الوصول إلى درجة الحرارة المضبوطة إلا بعد عدة ساعات. لا تضع أية أطعمة قبل الوصول إلى درجة الحرارة المضبوطة.
- يسخن جسم الجهاز من الجهة اليسرى واليمنى وأسفل درج التخزين البارد قليلًا بين الحير والآخر. وهذا يمنع تكون الماء بسبب التكثف في منطقة عنصر إحكام الباب.
- يراعى عدم إعاقة الباب بالأطعمة المخزنة عند إغلاق الباب.
- عندما تغلق الباب، يمكن أن يتولد ضغط منخفض. ولا تستطيع فتح الباب مرة أخرى إلا بصعوبة. انتظر لحظة، حتى يتم معادلة الضغط المنخفض.
- تختلف درجة الحرارة في الجهاز حسب الشروط التالية:
  - تكرار عمليات فتح الجهاز
  - مقدار الحمولة
  - درجة حرارة الأطعمة المخزنة حديثًا
  - درجة الحرارة المحيطة
  - أشعة الشمس المباشرة

٧-٣ إيقاف الجهاز

◂ اضغط على ①.

٧-٤ ضبط درجة الحرارة

ضبط درجة حرارة قسم التبريد

◂ كرر الضغط على —/+ إلى أن يشير بيان درجة الحرارة إلى وضع ضبط درجة الحرارة المرغوب.
درجة الحرارة الموصى بها في قسم التبريد تبلغ 4 °م.

ضبط درجة حرارة درج التخزين البارد

ملاحظة: درج التخزين البارد مضبوط بشكل مسبق على الدرجة 0 °م قياسيًا. تماثل الدرجة 0 درجة حرارة مقاربة للدرجة 0 °م. يمكنك ضبط درجة الحرارة في درج التخزين البارد بمقدار 3 مستويات أعلى أو أدنى.

نصيحة: إذا تكوّن صقيع على المواد المبردة في درج التخزين البارد، فاضبط درجة حرارة الدرج على درجة أعلى.

1. استمر في الضغط على ✱، إلى أن يومض بيان درجة الحرارة.
2. لتغيير وضع الضبط، اضغط على —/+.
   - الدرجة –3 تطابق أكثر أوضاع الضبط برودة.
   - الدرجة +3 تطابق أكثر أوضاع الضبط دفئًا.
✔ بعد دقيقة يتم حفظ الدرجة المضبوطة.

٨ الوظائف الإضافية

تعرف على الوظائف الإضافية القابلة للضبط التي يحتوي عليها جهازك.

٨-١ التبريد السريع

مع التبريد السريع يعمل قسم التبريد بأقصى أداء تبريد ممكن.
قم بتشغيل التبريد السريع قبل تخزين كميات الأطعمة الكبيرة في درج التبريد.

ملاحظة: عندما يكون التبريد السريع مشغلاً، قد تتزايد أصوات الضجيج.

تشغيل التبريد السريع

◂ اضغط على ✱.
✔ فيضيء ✱.

ملاحظة: بعد حوالي 15 ساعة يتحول الجهاز إلى وضع التشغيل العادي.

إيقاف التبريد السريع

◂ اضغط على ✱.
✔ يتم الإشارة إلى درجة الحرارة التي سبق ضبطها.

٨-٢ وسيلة فتح الباب

تساعدك وسيلة فتح الباب في فتح الباب.

فتح الباب باستخدام وسيلة فتح الباب

تنبيه

قد يؤدي الإغلاق المتكرر للباب بشكل مبكر إلى تآكل أو تعطل وسيلة فتح الباب.
لا تغلق الباب أبدًا طوال مدة تمديد وسيلة فتح الباب.
◂ ولكن إذا أغلقت الباب، فاتركه مغلقًا لمدة 5 دقائق. وتقوم وسيلة فتح الباب بإعادة التنظيم من جديد.

1. ركّب اللوح الضاغط الخاص بوسيلة فتح الباب وفقًا لدليل التركيب المرفق.
2. اضغط الباب من المنتصف.
✔ تمتد وسيلة فتح الباب وتفتح الباب قدرًا بسيطًا.
✔ يضيء الزر ⌀ أثناء تشغيل وسيلة فتح الباب.
3. افتح الباب يدويًا.
إذا لم تفتح الباب في غضون 3 ثوان، فسوف ترتد وسيلة فتح الباب مرة أخرى وتُغلق الباب.

ضبط قوة ضغط وسيلة فتح الباب

قوة الضغط هي القوة التي يجب بذلها لتحرير وسيلة فتح الباب.

1. افتح الباب وانتظر حتى ترتد وسيلة فتح الباب وأغلق الباب.
2. افتح الباب واستمر في الضغط على ⌀ لمدة ثانيتين.
3. كرر الضغط على —/+ إلى أن تظهر قوة الضغط المرغوبة.

1	قوة ضغط منخفضة

2	قوة ضغط متوسطة
3	قوة ضغط مرتفعة

✔ يتم ضبط قوة ضغط وسيلة فتح الباب وتظهر درجة الحرارة المضبوطة مسبقًا.

إيقاف وسيلة فتح الباب

1. افتح الباب وانتظر حتى ترتد وسيلة فتح الباب وأغلق الباب.
2. افتح الباب واستمر في الضغط على ⌀ لمدة ثانيتين.
3. كرر الضغط على – حتى يعرض بيان درجة الحرارة "0".

✔ تتوقف وسيلة فتح الباب وتظهر درجة الحرارة المضبوطة مسبقًا مرة أخرى.

تشغيل وسيلة فتح الباب

1. افتح الباب وانتظر حتى ترتد وسيلة فتح الباب وأغلق الباب.
2. افتح الباب واستمر في الضغط على ⌀ لمدة ثانيتين.
3. كرر الضغط على +، إلى أن يشير بيان درجة الحرارة إلى قوة الضغط المرغوبة.

← *"ضبط قوة ضغط وسيلة فتح الباب", الصفحة 15*

✔ يتم تشغيل وسيلة فتح الباب مع قوة الضغط المعنية ويشير بيان درجة الحرارة إلى درجة الحرارة المضبوطة مسبقًا.

٩ الإنذار

٩-١ إنذار الباب

عند فتح باب الجهاز لمدة أطول ينطلق إنذار الباب.
وتصدر إشارة تحذير صوتية.

إطفاء إنذار الباب

◂ أغلق باب الجهاز أو اضغط على ⌀.

✔ يتم إيقاف إشارة التحذير الصوتية.

١٠ Home Connect

هذا الجهاز قادر على العمل عبر الشبكة. اربط جهازك مع جهاز طرفي جوال لاستخدام الوظائف عبر تطبيق Home Connect.
لا تتوفر خدمات Home Connect في بعض البلدان. يرتبط توفّر وظيفة Home Connect بتوفر خدمات Home Connect في بلدك. تجد المعلومات حول ذلك على: *www.home-connect.com*.
من أجل إمكانية استخدام Home Connect، أنشئ أولاً الاتصال مع الشبكة المحلية اللاسلكية (Wi-Fi[1]) ومع تطبيق Home Connect.
بعد تشغيل الجهاز انتظر 2 دقيقة بحد أدنى حتى إتمام تهيئة الجهاز الداخلية. عندئذ جهّز Home Connect.
سيوجّهك تطبيق Home Connect عبر عملية التسجيل بالكامل. اتبع التوجيهات والتزم بمراعاة الإرشادات الواردة في تطبيق Home Connect.

ملاحظات

- احرص على مراعاة تعليمات الأمان الواردة في دليل الاستعمال هذا، وتأكد أيضًا من الالتزام بها بعد ذلك، عندما تستعمل الجهاز عن طريق تطبيق Home Connect.
  ← *"الأمان", الصفحة 6*
- ويحتل التشغيل من الجهاز الأولوية دائمًا. وفي هذا الحين لن يكون التشغيل من خلال تطبيق Home Connect ممكنًا.

١٠-١ إعداد Home Connect

الشرط الأساسي: يشتمل الجهاز على استقبال بالشبكة المنزلية WLAN (الواي فاي) في موقع التركيب.

[1] Wi-Fi هي علامة تجارية تابعة لـ Wi-Fi Alliance.

1. امسح كود الاستجابة السريعة QR التالي.

يمكنك تثبيت تطبيق Home Connect وتوصيل جهاز عبر كود الاستجابة السريعة.

2. اتبع توجيهات التطبيق Home Connect.

١٠-٢ قم بتثبيت تحديث برنامج Home Connect

يبحث الجهاز عن تحديثات على فترات منتظمة لبرنامج Home Connect.

ملاحظات

- عندما تكون هناك تطبيقات متاحة، يشير بيان درجة الحرارة إلى "UP". لإلغاء التحديث وإرجاع بيان درجة الحرارة إلى درجة الحرارة المضبوطة، اضغط على أي نطاق لمس.
- تجد إصدار البرنامج الحالي في التطبيق Home Connect تحت معلومات الجهاز الخاصة بالجهاز.

1. اضغط على .
✔ بيان درجة الحرارة يعرض "Cn".
2. كرر الضغط على ✱ إلى أن يشير بيان درجة الحرارة إلى "UP".
3. اضغط على +.
✔ يعرض بيان درجة الحرارة رسمًا متحركاً.
✔ يتم تثبيت التحديث.
✔ أثناء التثبيت يكون نطاق الاستعمال مقفل.
✔ عند نجاح التثبيت يشير بيان درجة الحرارة إلى "On".
4. إذا أشار بيان درجة الحرارة إلى "Er"، يكون قد فشل الجهاز في تثبيت التحديث.
◂ قم بتكرار العملية في وقت لاحق.
5. إذا تعذر التحديث بعد عدة محاولات، يمكن الاتصال بخدمة العملاء ←*الصفحة 24*.

١٠-٣ إرجاع أوضاع ضبط Home Connect

إذا حدثت مشكلات في اتصال جهازك بالشبكة المنزلية WLAN (واي فاي) أو أردت تسجيل دخول جهازك بالشبكة منزلية WLAN أخرى (واي فاي)، يمكنك إرجاع أوضاع ضبط Home Connect.

1. اضغط على .
✔ بيان درجة الحرارة يعرض "Cn".
2. كرر الضغط على ✱ إلى أن يشير بيان درجة الحرارة إلى "rE".
3. اضغط على +.
✔ يعرض بيان درجة الحرارة رسمًا متحركًا لمدة 15 ثانية تقريبًا.
✔ بيان درجة الحرارة يعرض "On".
✔ ويكون قد تم إرجاع أوضاع ضبط Home Connect.

١٠-٤ حماية البيانات

احرص على مراعاة إرشادات حماية البيانات.

مع الاتصال الأول لجهازك بإحدى الشبكات المحلية المرتبطة بالإنترنت، ينقل جهازك فئات البيانات التالية إلى خادم تطبيق Home Connect (التسجيل الأولي):

- معرِّف جهاز واضح (يتكون من مفاتيح الجهاز وكذلك عنوان MAC لوحدة الاتصال المدمجة Wi-Fi).
- شهادة أمان وحدة الاتصال Wi-Fi (لحماية الاتصال على مستوى تكنولوجيا المعلومات).
- النسخة الحالية للبرنامج ونسخة الهاردوير لجهازك المنزلي.
- حالة استعادة ضبط المصنع إذا حدثت سابقًا.

تهيئ عملية التسجيل الأولى هذه استخدام وظائف تطبيق Home Connect ولا تكون ضرورية إلا في الوقت الذي ترغب فيه في استعمال وظائف تطبيق Home Connect لأول مرة.

ملاحظة: انتبه إلى أن وظائف تطبيق Home Connect غير قابلة للاستخدام إلا عند الاتصال بتطبيق Home Connect.

يمكن استدعاء معلومات حماية البيانات في تطبيق Home Connect.

١١ قسم التبريد

يمكنك حفظ منتجات الألبان والبيض والأطعمة الجاهزة والمخبوزات والمعلبات المفتوحة والجبن الصليب في صندوق التبريد.
يمكن ضبط درجة الحرارة على قيمة من 3 °م حتى 8 °م.
يمكنك بواسطة التخزين البارد تخزين الطعام القابل للتلف بسهولة لفترة قصيرة وحتى متوسطة. كلما كانت درجة الحرارة المختارة أكثر انخفاضًا، طالت المدة التي تظل فيها الأطعمة طازجة.

١-١١ نصائح لتخزين الأطعمة في قسم التبريد

- احفظ الأطعمة الطازجة والسليمة فقط.
- احرص على تغليف الأطعمة بشكل محكم ضد تسريب الهواء أو تغطيتها أثناء حفظها.
- لا تضع الأطعمة بجوار الجدار الخلفي مباشرةً حتى لا يضعف تدوير الهواء أو تتجمد الأطعمة.
- ينبغي ترك الأطعمة والمشروبات الساخنة لتبرد أولاً.
- يجب مراعاة تاريخ انتهاء الصلاحية أو تاريخ الاستهلاك المحدد من قبل الجهة الصانعة.

٢-١١ النطاقات الباردة في قسم التبريد

من خلال تدوير الهواء في قسم التبريد تنشأ نطاقات باردة مختلفة.

أكثر منطقة برودة

تقع المنطقة الأكثر برودة على اللوح الفاصل وفي رف الباب الخاص بالزجاجات الكبيرة.

نصيحة: استخدم درج التخزين البارد لحفظ الأطعمة القابلة للتلف بسهولة، مثل السمك والنقانق واللحم.
← *"درج التخزين البارد", الصفحة 18*

أكثر النطاقات سخونة

أكثر النطاقات سخونة هو الواقع عند الباب بالأعلى تمامًا.
نصيحة: قم بتخزين الأطعمة غير الحساسة، مثلاً الجبن الصلب والزبدة، في النطاقات الأكثر سخونة. بذلك يمكن للجبن أن يحافظ على رائحته الفواحة، بينما تبقى الزبدة سهلة الفرد.

١٢ درج التخزين البارد

يمكنك في درج التخزين البارد الاحتفاظ بالأطعمة الطازجة لمدة أطول من حفظها في درج التبريد.
يتم الحفاظ على درجة الحرارة في درج التخزين البارد بحيث تقترب من 0 °م.
تضمن درجة الحرارة المنخفضة والرطوبة المثالية في درج التخزين البارد تأمين ظروف التخزين المثالي للأطعمة القابلة للتلف بسهولة.

١-١٢ أوقات التخزين في درج التخزين البارد عند درجة 0 °م

تعتمد فترات التخزين على الجودة الأصلية للطعام.

المواد الغذائية	فترة التخزين
الأسماك الطازجة، فواكه البحر	حتى 3 أيام
الطيور، اللحوم (مطهوة/ محمرة)	حتى 5 أيام
لحم البقر، اللحوم الدسمة، لحم الضأن، النقانق (شرائح)	حتى 7 أيام
الأسماك المدخنة، البروكلي	حتى 14 يوماً

المواد الغذائية	فترة التخزين
السلطات، الشمرة، المشمش، الخوخ	حتى 21 يوماً
الأجبان الطرية، الزبادي، جبن كوارك، الحليب الرائب والقرنبيط	حتى 30 أيام

١٣ إذابة التجمد

١٣-١ إذابة التجمد في قسم التبريد

صندوق التبريد في جهازك يقوم بإذابة التجمد أوتوماتيكيا.

١٣-٢ إذابة التجمد في درج التخزين البارد

يقوم درج التخزين البارد في جهازك بإذابة التجمد تلقائيًا.

١٤ التنظيف والعناية

يجب أن يتم تنظيف المواضع، التي يصعب الوصول إليها، عن طريق خدمة العملاء. يمكن أن يكلّف التنظيف عبر خدمة العملاء نفقاتٍ مالية.

١٤-١ تحضير الجهاز للتنظيف

1. قم بإيقاف الجهاز. ←*الصفحة 14*
2. افصل الجهاز عن الشبكة الكهربائية. اسحب القابس الكهربائيّ لكابل التيار أو افصل المصهر الموجود في صندوق المصاهر.
3. أخرج جميع الأطعمة وقم بتخزينها في مكان بارد.
   ضع مراكم البرودة، إن وُجدت، على الأطعمة.
4. إذا تكونت طبقة من الصقيع المجمد، اعمل على إذابتها.
5. أخرج جميع أجزاء التجهيزات وأجزاء الكماليات من الجهاز. ←*الصفحة 20*
6. قم بفك اللوح الفاصل. ←*الصفحة 20*
7. قم بفك الغطاء. ←*الصفحة 20*
8. قم بفك قضبان السحب. ←*الصفحة 20*

١٤-٢ تنظيف الجهاز

⚠ **تحذير**

خطر الصعق الكهربائي!

الرطوبة المتوغّلة في الجهاز قد تسبب صدمةً كهربائية.

- لا تستخدم أجهزة تنظيف بالضغط العالي أو أجهزة تنظيف بالبخار، كي تنظّف الجهاز.
- لا تستخدم الجهاز بأيد مبتلة مطلقًا. وصول سوائل إلى الإضاءة أو عناصر الاستعمال قد يكون خطيرًا.
- يحظر وصول ماء الشطف إلى الإضاءة أو عناصر الاستعمال.

تنبيه

المنظفات غير المناسبة يمكن أن تضر بسطح الجهاز.

- لا تستخدم وسائد حاكّة أو قطع إسفنجية خشنة.
- لا تستخدم منظفات خادشة أو مواد تنظيف حادة.
- لا تستخدم أية منظفات قوية تحتوي على الكحول.

عندما تقوم بتنظيف أجزاء التجهيزات والملحقات في غسالة الأواني، فإنها يمكن أن تتشوه أو يتغير لونها.

- لا تقم أبدًا بتنظيف أجزاء التجهيزات والملحقات في غسالة الأواني.

1. قم بتحضير الجهاز للتنظيف. ←*الصفحة 19*
2. قم بتنظيف الجهاز وأجزاء التجهيزات وأجزاء الكماليات وأجزاء الجهاز القابلة للفك وعناصر إحكام الباب باستخدام فوطة أواني وماء فاتر وقدر من مادة تنظيف متعادلة الأس الهيدروجيني.
3. قم بالتجفيف جيدًا بعد ذلك باستخدام فوطة ناعمة وجافة.
4. أدخل أجزاء التجهيزات وقم بتركيب أجزاء الجهاز القابلة للفك.
5. قم بتوصيل الجهاز كهربائيًا. ←*الصفحة 12*

6. قم بتشغيل الجهاز. ←*الصفحة 14*
7. قم بوضع الأطعمة.

٣-١٤ إخراج أجزاء التجهيزات

عندما تريد تنظيف أجزاء التجهيزات جيدًا، اخلعها من جهازك.

إخراج الرف القابل للإخراج

1. اسحب الرف القابل للإخراج بقوة، إلى أن يتم تحرير طرف التثبيت. ←*الشكل* **5**
2. قم بإنزال الرف القابل للإخراج وانزعه من الجانب.

إخراج رف الباب

- ارفع رف الباب واخلعه. ←*الشكل* **6**

إخراج درج الفاكهة والخضروات

- اقلب درج الفاكهة والخضروات إلى الأمام ① وأخرجه ②. ←*الشكل* **7**

خلع حاوية المبرد

- قم بإمالة حاوية المبرد للأمام ① واخلعها ②. ←*الشكل* **7**

٤-١٤ فك أجزاء الجهاز

إذا أردت تنظيف جهازك بعناية، يمكنك فك أجزاء معينة من الجهاز.

اللوح الفاصل وغطاء درج الفاكهة والخضروات

يمكنك فك اللوح الفاصل وغطاء درج الفاكهة والخضروات لتنظيفهما بعناية.

فك اللوح الفاصل

1. اخرج اللوح الزجاجي من اللوح الفاصل. ←*الشكل* **8**
2. أخرج درج الفاكهة والخضروات.
3. اضغط على الذراع الموجود بالجانب السفلي من كلا الجانبين ① واسحب اللوح الفاصل إلى الأمام ②. ←*الشكل* **9**
4. ارفع اللوح الفاصل واسحبه للخارج من الجانبين.

فك الغطاء

- ارفع غطاء درج الفاكهة والخضروات، واسحبه للأمام ثم للخارج من الجانبين.

تركيب اللوح الفاصل والغطاء

1. قم بتركيب غطاء درج الفاكهة والخضروات.
2. قم بتركيب اللوح الفاصل. ←*الشكل* **10**
3. قم بتركيب اللوح الزجاجي على اللوح الفاصل.

قضبان السحب

يمكن فك قضبان السحب لتنظيفها جيدًا.

فك قضبان السحب

1. أخرج قضبان السحب. ←*الشكل* **11**
2. حرك القفل في اتجاه السهم ① وحرره بواسطة المسمار الخلفي ②. ←*الشكل* **12**
3. قم بضم قضبان السحب معاً.
4. حرك قضبان السحب فوق المسمار الخلفي إلى الخلف ① ثم اخلعها ②. ←*الشكل* **13**

تركيب قضبان السحب

1. قم بتركيب قضبان السحب وهي مخرجة على المسمار الأمامي ① ولتثبيتها اسحبها برفق إلى الأمام ②. ←*الشكل* **14**
2. قم بتركيب قضبان السحب على المسمار الخلفي ① وحرك القفل إلى الخلف ②. ←*الشكل* **15**

15 التغلب على الاختلالات

يمكنك أن تقوم بنفسك بإصلاح الأعطال البسيطة بجهازك. اقرأ معلومات التغلب على الأعطال قبل الاتصال بخدمة ما بعد البيع. حيث يجنبك ذلك أية تكاليف غير ضرورية.

⚠ **تحذير**
خطر الصعق الكهربائي!
تنطوي أعمال الإصلاح غير السليمة فنيًا على أخطار.
- وحدهم أفراد الطاقم الفنيّ المدرَّبون من أجل ذلك يُسمح لهم بإجراء إصلاحات على الجهاز.
- لا يُسمح إلا باستخدام قطع الغيار الأصلية لإصلاح الجهاز.
- إذا كان كابل الكهرباء لهذا الجهاز متضررًا، يجب تغييره من قبل الجهة الصانعة أو مركز خدمة العملاء التابع لها أو من قبل فني مؤهل بشكل مماثل، وذلك لتجنب المخاطر.

العطل	السبب والتغلب على الأعطال
الجهاز لا يبرّد، بينما الشاشة وتجهيزة الإضاءة مضيئتان.	نمط العرض مشعّل. ◂ قم بتنفيذ الاختبار الذاتي للجهاز. ←*الصفحة 23* ✔ بعد انتهاء الاختبار الذاتي للجهاز ينتقل الجهاز إلى وضع التشغيل العادي.
إضاءة LED لا تعمل.	أسباب مختلفة ممكنة. ◂ اتصل بخدمة العملاء. تجد رقم خدمة العملاء في دليل مراكز خدمة العملاء المرفق.
ماكينة التبريد تعمل بوتيرة أكثر تكرارًا ولمدة أطول.	تم فتح الجهاز كثيرًا. ◂ لا تفتح باب الجهاز دون داع.
	فتحات التهوية الخارجية مسدودة. ◂ قم بإزالة أية عوائق موجودة أمام فتحات التهوية الخارجية.
	لا يوجد خطأ. تعمل أجهزة التبريد العصرية تلقائيًا وتتمتع بدرجات قدرة مختلفة للتبريد بفعالية أكبر. ◂ قم بإزالة أية عوائق موجودة أمام فتحات التهوية الخارجية. ◂ احرص على تنصيب الجهاز أبعد ما يمكن عن عناصر التسخين أو الموقد أو مصادر الحرارة الأخرى. تجنب تعريض الجهاز فترةً طويلة لأشعة الشمس المباشرة. ◂ لا تفتح باب الجهاز إلا لفترة قصيرة، حسب الحاجة. ◂ اترك الأطعمة والمشروبات الساخنة تبرد أولًا قبل تخزينها.

العطل	السبب والتغلب على الأعطال
تتكون طبقة من الصقيع على الجدار الخلفي لدرج التبريد.	لا يوجد خطأ. وتضمن أجهزة التبريد العصرية توفير درجة حرارة متساوية في درج التبريد. يتم إذابة تجمد الجدار الخلفي لدرج التبريد تلقائيًا بانتظام. ◂ لا تفتح باب الجهاز إلا لفترة قصيرة، حسب الحاجة. ◂ احرص على تغليف الأطعمة أو تغطيتها لمنع دخول الهواء. ◂ اترك الأطعمة والمشروبات الساخنة تبرد أولًا قبل تخزينها. ◂ اترك دائمًا مسافة بين الأطعمة والجدران الخلفية.
وسيلة فتح الباب لا تعمل.	تم تركيب الجهاز في التجويف على عمق كبير للغاية. **1.** ادفع الجهاز لمسافة 41 مم بحد أقصى خلف الحافة الأمامية للتجويف. **2.** تأكد من اللوح الأمامي يبعد بمسافة 2 مم عن التجويف.
	تم لصق مصدات بين الجهاز والباب. ◂ أزل المصدات أو اضبط المسافة بين اللوحة الأمامية والمصدات وفقًا لدليل التركيب المرفق حتى الوصول إلى مسافة لا تقل عن 2 مم.
	اللوح الضاغط غير موجود بالجانب السفلي من باب الجهاز. ◂ ركّب اللوح الضاغط بالجانب السفلي من باب الجهاز وفقًا لدليل التركيب المرفق.
تطبيق Home Connect لا يعمل بشكلٍ سليم.	أسباب مختلفة ممكنة. ◂ اذهب إلى *www.home-connect.com*.
يظهر "E" أو "d" في بيان درجة الحرارة.	اكتشفت الوحدة الإلكترونية وجود خطأ. **1.** قم بإيقاف الجهاز. ←*الصفحة 14* **2.** افصل الجهاز عن الشبكة الكهربائية. اسحب القابس الكهربائيّ لكابل توصيل التيار من المقبس أو افصل المصهر الموجود في صندوق المصاهر. **3.** قم بتوصيل الجهاز مرة أخرى بعد 5 دقائق.

العطل	السبب والتغلب على الأعطال
يظهر "E" أو "d" في بيان درجة الحرارة.	**4.** إذا استمر ظهور البلاغ، فاتصل بخدمة العملاء. تجد رقم خدمة العملاء في دليل مراكز خدمة العملاء المرفق.
تصدر إشارة تحذير صوتية ويضيء ✍.	أسباب مختلفة ممكنة. ◂ اضغط على ✍. ✔ يتم إيقاف الإنذار.
	باب الجهاز مفتوح. ◂ أغلق باب الجهاز.
درجة الحرارة تختلف كثيرًا عن وضع الضبط.	أسباب مختلفة ممكنة. **1.** قم بإيقاف الجهاز. ←*الصفحة 14* **2.** أعد تشغيل الجهاز بعد حوالي 5 دقائق. ←*الصفحة 14* ◂ عندما تكون درجة الحرارة مرتفعة جدًا، تحقق من درجة الحرارة مجددًا بعد بضع ساعات. ◂ عندما تكون درجة الحرارة باردة جدًا، تحقق من درجة الحرارة مجددًا في اليوم التالي.
الجهاز يصدر صوت أزيز أو بقللة أو زن أو بقبقة أو طقطقة.	لا يوجد خطأ. محرك يعمل، مثلا جهاز التبريد، المروحة. مادة التبريد تتدفق عبر الأنابيب. يتم تشغيل أو إيقاف المحرك أو المفتاح أو الصمامات المغناطيسية. لا داع لاتخاذ تصرف.
الجهاز يصدر أصوات ضجيج.	أجزاء التجهيزات ترتج أو تنحصر. ◂ افحص أجزاء التجهيزات القابلة للفك وقم بتركيبها من جديد حسب الحالة.
	الزجاجات أو الأواني تتلامس. ◂ أبعد الزجاجات أو الأواني عن بعضها.

I-I5 تنفيذ اختبار ذاتي للجهاز

يشتمل جهازك على خاصية الاختبار الذاتي للجهاز لعرض الأعطال التي يمكن لخدمة العملاء معالجتها.

1. قم بإيقاف الجهاز. ←*الصفحة 14*
2. أعد تشغيل الجهاز بعد حوالي 5 دقائق. ←*الصفحة 14*
3. في غضون 10 ثوان بعد التشغيل استمر في الضغط على ✱ لمدة 3 حتى 5 ثوان.
✔ يبدأ الاختبار الذاتي للجهاز.
✔ أثناء الاختبار الذاتي للجهاز تصدر بين الحين والآخر إشارة صوتية طويلة.
✔ إذا صدر بعد نهاية الاختبار الذاتي للجهاز إشارتان صوتيتان وأشار بيان درجة الحرارة إلى درجة الحرارة المضبوطة، فهذا يعني أن مستشعرات درجة الحرارة بجهازك على ما يرام. ينتقل الجهاز إلى وضع التشغيل العادي.
✔ إذا صدر بعد نهاية الاختبار الذاتي للجهاز 5 إشارات صوتية وومض ✱ لمدة 10 ثوان، فأبلغ خدمة العملاء.

I٦ التخزين والتخلص

I-I٦ إخراج الجهاز من الخدمة

1. قم بإيقاف الجهاز. ←*الصفحة 14*
2. افصل الجهاز عن الشبكة الكهربائية. اسحب القابس الكهربائيّ لكابل التيار أو افصل المصهر الموجود في صندوق المصاهر.
3. أخرج جميع الأطعمة.

4. قم بإذابة التجمد بالجهاز.
←الصفحة 19
5. قم بتنظيف الجهاز. ←الصفحة 19
6. اترك الجهاز مفتوحا لضمان تهوية الحيز الداخلي.

١٦-٢ التخلص من الجهاز القديم

يمكن إعادة تدوير المواد الخام الثمينة من خلال التخلص من الجهاز بطريقة تحافظ على البيئة.

⚠ **تحذير**
خطر حدوث أضرار صحية!
يمكن أن يتعرَّض الأطفال للاحتجاز داخل الجهاز وتكون هناك خطورة على حياتهم.
- تجنبًا لتسلل الأطفال للداخل لا تقم بسحب الأرفف والحاويات من الجهاز.
- احرص على بقاء الأطفال بعيدًا عن الجهاز التالف.

⚠ **تحذير**
خطر نشوب حريق!
في حالة حدوث ضرر بالمواسير يمكن أن تتسرب مادة تبريد قابلة للاشتعال وغازاتٌ ضارة وتشتعل.
- احرص على عدم إلحاق أضرار بأنابيب دورة التبريد أو العازل.

1. انزع القابس الكهربائيّ من كابل الكهرباء.
2. اقطع كابل الكهرباء.
3. تخلَّص من الجهاز بطريقة لا تضر بالبيئة.
يمكنك الحصول على المعلومات الخاصة بأحدث سبل التخلص من المخلَّفات لدى تاجرك المتخصص أو لدى إدارة البلدية أو المدينة التي تتبع لها.

هذا الجهاز مطابق للمواصفة الأوربية 2012/19/المجموعة الاقتصادية الأوربية الخاصة بالأجهزة الكهربائية والإلكترونية القديمة (waste electrical and electronic equipment - WEEE).
وهذه المواصفة تحدد الإطار العام لقواعد تسري في جميع دول الاتحاد الأوربي بخصوص استعادة الأجهزة القديمة وإعادة استغلالها.

١٧ خدمة العملاء

يمكنك الحصول من خدمة العملاء لدينا على قطع غيار أصلية ذات صلة بالأداء الوظيفي وقابلة للتخزين حتى 15 عامًا بعد تسويق جهازك.
للمزيد من المعلومات، يُرجى التواصل مع خدمة العملاء لدينا.
يمكن الحصول على قطع غيار أصلية ذات صلة بالوظيفة وفقًا لتوجيهات التصميم الإيكولوجي ذات الصلة من خدمة العملاء لمدة 10 سنوات على الأقل من تاريخ استلام العميل للسلعة أو تاريخ تفعيل الضمان للسلع التي تحتاج إلى تركيب أو تشغيل[1]
وللحصول على معلومات تفصيلية عن فترة الضمان وشروط الضمان في بلدك، يُرجى استخدام رمز الاستجابة السريعة الموجود على المستند المرفق بشأن جهات اتصال الخدمة وشروط الضمان، أو الاتصال بخدمة العملاء أو الموزع لديك أو زيارة موقعنا الإلكتروني.
ويمكن الحصول على بيانات الاتصال بخدمة العملاء عبر رمز الاستجابة السريعة الموجود على المستند المرفق بشأن جهات اتصال الخدمة وشروط الضمان أو على موقعنا الإلكتروني.

[1] يسري على مصر

١٧-١ رقم المنتج (E-Nr.) ورقم الصنع (FD)

عندما تتواصل مع خدمة العملاء، سوف تكون بحاجة إلى رقم المنتج (E-Nr.) ورقم الصنع (FD)، اللذين تجدهما على لوحة الصنع للجهاز.

← *"الجهاز", الشكل* 1 / 7 *الصفحة 13*

كي تجد بيانات جهازك ورقم هاتف خدمة العملاء مجددًا بسرعة، يمكنك تدوين البيانات.

١٨ البيانات التقنية

تجد المعلومات حول مادة التبريد والسعة الصافية وغير ذلك من البيانات الفنية على لوحة الصنع.

← *"الجهاز", الشكل* 1 / 7 *الصفحة 13*

١٨-١ المعلومات حول البرمجيات الحرة والمفتوحة المصدر

يحتوي هذا المنتج على مكونات من البرمجيات مرَّخصة من مالكي حقوق الطبع والنشر كبرمجيات حرة أو مفتوحة المصدر.

وتُخزَّن معلومات الترخيص ذات الصلة في الجهاز المنزليّ. يمكن الوصول إلى معلومات الترخيص عبر تطبيق Home Connect كذلك: "الملف -> إرشاداتٌ قانونية -> معلومات الترخيص".[1] يمكنك تنزيل معلومات الترخيص كذلك من الموقع الإلكترونيّ للمنتج الحامل للعلامة التجارية. (يُرجى البحث على الموقع الإلكتروني عن طراز جهازك ومستندات أخرى.) كما يمكنك طلب المعلومات ذات الصلة عبر ossrequest@bshg.com أو عبر شركة BSH Hausgeräte GmbH, Carl-Wery-Str. 34, D-81739 München.

يتوفَّر الكود المصدريُّ المعنيُّ عند الطلب.

يُرجى منك إرسال طلبك إلى ossrequest@bshg.com أو إلى شركة BSH Hausgeräte GmbH, Carl-Wery-Str. 34, D-81739 München.

الموضوع: „OSSREQUEST“

تُحسب تكاليف معالجة طلبك عليك.

يسري هذا العرض لمدة ثلاث سنوات بدءًا من تاريخ الشراء أو على الأقل للمدة الزمنية، التي نقدِّم فيها دعمًا وقطع غيار للجهاز المعنيّ.

[1] حسب تجهيز الجهاز

١٩ إعلان المطابقة

بموجب هذا الإعلان، تقر BSH Hausgeräte GmbH أن الجهاز المزود بوظائف Home Connect متوافق مع المتطلبات الأساسية والأحكام الأخرى ذات الصلة الواردة بالمواصفة EU/2014/53.
تجد بيان مطابقة RED بالتفصيل على موقع الإنترنت *www.gaggenau.com* في صفحة المنتجات الخاصة بجهازك مع الوثائق الإضافية.

CE

نطاق 2,4 جيجا هرتز (2400–2483,5 ميجا هرتز): 100 ملي واط بحد أقصى
نطاق 5 جيجا هرتز (5150–5350 ميجا هرتز + 5470–5725 ميجا هرتز): 50 ميجا واط بحد أقصى
يُطبَّق في مصر نطاقُ التردد 2400-2483.5 ميجا هرتز، و 5150-5350 ميجا هرتز، وللبلوتوث: 2400-2483.5 ميجا هرتز.
لا يمكن للمستخدم إعادة تكوين حيز التردد وقدرة الخرج للجهاز.
سوف يُعطَّل حيزُ التردد 5470-5725 ميجا هرتز في مصر.

!	BE	BG	CZ	DK	AR	EE	IE	EL	ES
	FR	HR	IT	CY	LI	LV	LT	LU	HU
	MT	NL	AT	PL	PT	RO	SI	SK	FI
	SE	NO	CH	TR	IS	UK (NI)			

شبكة WLAN (واي فاي) 5 جيجا هرتز: للاستخدام في النطاقات الداخلية فقط.

AL	BA	MD	ME	MK	RS	UK	UA

شبكة WLAN (واي فاي) 5 جيجا هرتز: للاستخدام في النطاقات الداخلية فقط.

You can find additional information and explanations online. Scan the QR code on the title page.

Table of contents

1 Safety 28
1.1 Definition of the signal words 28
1.2 General information 28
1.3 Intended use 28
1.4 Restriction on user group 29
1.5 Safe transport 29
1.6 Safe installation 29
1.7 Safe use 30
1.8 Damaged appliance 32

2 Preventing material damage 33

3 Environmental protection and saving energy 33
3.1 Disposing of packaging 33
3.2 Saving energy 33

4 Installation and connection 33
4.1 Scope of delivery 33
4.2 Criteria for the installation location 34
4.3 Installing the appliance 34
4.4 Preparing the appliance for the first time 34
4.5 Connecting the appliance to the electricity supply 35

5 Familiarising yourself with your appliance 35
5.1 Appliance 35
5.2 Control panel 35

6 Features 35
6.1 Extendable shelf 35
6.2 Fruit and vegetable container 36
6.3 Cold storage container 36
6.4 Butter and cheese compartment 36
6.5 Door tray 36
6.6 Accessories 36

7 Basic operation 36
7.1 Switching on the appliance 36
7.2 Operating tips 37
7.3 Switching off the appliance 37
7.4 Setting the temperature 37

8 Additional functions 37
8.1 Fast cooling 37
8.2 Door opening aid 38

9 Alarm 39
9.1 Door alarm 39

10 Home Connect 39
10.1 Setting up Home Connect 39
10.2 Installing updates for the Home Connect software 39
10.3 Resetting Home Connect settings 40
10.4 Data protection 40

11 Refrigerator compartment 40
11.1 Tips for storing food in the refrigerator compartment 41
11.2 Chill zones in the refrigerator compartment 41

12 Cold storage compartment 41
12.1 Storage times in the cold storage compartment at 0 °C 41

13 Defrosting 42
13.1 Defrosting in the refrigerator compartment 42
13.2 Defrosting in the cold storage compartment 42

14 Cleaning and servicing 42
14.1 Preparing the appliance for cleaning 42
14.2 Cleaning the appliance 42
14.3 Removing the fittings 43

14.4 Removing appliance components 43
15 Troubleshooting 44
15.1 Conducting an appliance self-test 47
16 Storage and disposal 47
16.1 Taking the appliance out of operation 47
16.2 Disposing of old appliance ... 47
17 Customer Service 48
17.1 Product number (E-Nr.) and production number (FD) 48
18 Technical data 48
18.1 Information regarding free and open source software 48
19 Declaration of Conformity 49

⚠ 1 Safety

Observe the following safety instructions.

1.1 Definition of the signal words

This is where you can find explanations for the safety signal words used in this manual.

⚠ **WARNING**
This indicates that death or serious injuries may occur as a result of non-observance of this warning.

⚠ **CAUTION**
This indicates that minor or moderate injuries may occur as a result of non-observance of this warning.

ATTENTION
This indicates that damage to the appliance or other material damage may occur as a result of non-compliance with this warning.

Note: This alerts you to important information.

1.2 General information

- Read this instruction manual carefully.
- Keep the instruction manual and the product information safe for future reference or for the next owner.
- Do not connect the appliance if it has been damaged in transit.

1.3 Intended use

This appliance is only intended to be fully fitted in a kitchen.

Only use this appliance:
- For chilling food.
- in private households and in enclosed spaces in a domestic environment.
- Up to an altitude of 2000 m above sea level.

1.4 Restriction on user group

This appliance may be used by children aged 8 or over and by people who have reduced physical, sensory or mental abilities or inadequate experience and/or knowledge, provided that they are supervised or have been instructed on how to use the appliance safely and have understood the resulting dangers.
Do not let children play with the appliance.
Cleaning and user maintenance must not be performed by children unless they are being supervised.

1.5 Safe transport

⚠ WARNING – Risk of injury!
The heavy weight of the appliance may result in injury when lifted.
- ▸ Do not lift the appliance on your own.

1.6 Safe installation

⚠ WARNING – Risk of electric shock!
Incorrect installation is dangerous.
- ▸ Connect and operate the appliance only in accordance with the specifications on the rating plate.
- ▸ Connect the appliance to a power supply with alternating current only via a properly installed socket with earthing.
- ▸ The protective conductor system of the domestic electrical installation must be properly installed.
- ▸ Never equip the appliance with an external switching device, e.g. a timer or remote control.
- ▸ When the appliance is installed, the mains plug of the power cord must be freely accessible. If free access is not possible, an isolating switch must be integrated into the permanent electrical installation according to the installation regulations.
- ▸ When installing the appliance, check that the power cable is not trapped or damaged.

If the insulation of the power cord is damaged, this is dangerous.
- Never let the power cord come into contact with heat sources.

⚠ WARNING – Risk of explosion!
If the appliance's ventilation openings are closed off, a leak in the refrigeration circuit may result in a flammable mixture of gas and air.
- Keep ventilation openings in the appliance casing or in the integrated casing clear of obstruction.

⚠ WARNING – Risk of fire!
It is dangerous to use an extended power cord and non-approved adapters.
- Do not use extension cables or multiple socket strips.
- Only use adapters and power cords approved by the manufacturer.
- If the power cord is too short and a longer one is not available, please contact an electrician to have the domestic installation adapted.

Portable multiple socket strips or portable power supply units may overheat and cause a fire.
- Do not place portable multiple socket strips or power supply units on the back of the appliance.

1.7 Safe use

⚠ WARNING – Risk of electric shock!
An ingress of moisture can cause an electric shock.
- Only use the appliance in enclosed spaces.
- Never expose the appliance to intense heat or humidity.
- Do not use steam- or high-pressure cleaners to clean the appliance.

⚠ WARNING – Risk of suffocation!
Children may put packaging material over their heads or wrap themselves up in it and suffocate.
- Keep packaging material away from children.
- Do not allow children to play with packaging material.

Children may breathe in or swallow small parts, causing them to suffocate.
- Keep small parts away from children.

- Do not let children play with small parts.

⚠ WARNING – Risk of explosion!

If the cooling circuit is damaged, flammable refrigerant may escape and explode.

- To accelerate the defrosting process, do not use any other mechanical devices or means other than those recommended by the manufacturer.
- If food is stuck to the freezer compartment, loosen it with a blunt object such as the handle of a wooden spoon.

Products which contain flammable propellants and explosive substances may explode, e.g. spray cans.

- Do not store products which contain flammable propellants (e.g. spray cans) or explosive substances in the appliance.

⚠ WARNING – Risk of fire!

Electrical devices within the appliance may cause a fire, e.g. heaters or electric ice makers.

- Do not operate electrical devices within the appliance.

⚠ WARNING – Risk of injury!

Containers that contain carbonated drinks may burst.

- Do not store containers that contain carbonated drinks in the cold storage compartment.

Injury to the eyes caused by escaping flammable refrigerant and hazardous gases.

- Do not damage the tubes of the refrigerant circuit or the insulation.

⚠ CAUTION – Risk of harm to health!

To prevent food from being contaminated, you must observe the following instructions.

- If the door is open for an extended period of time, this may lead to a considerable temperature increase in the compartments of the appliance.
- Regularly clean the surfaces that may come into contact with food and accessible drain systems.
- Store raw meat and fish in suitable containers in the refrigerating appliance so that they do not touch or drip on other food.

- If the fridge/freezer is empty for an extended period of time, switch off the appliance, defrost it, clean it and leave the door open to prevent the formation of mould.

Metal or metal-style parts in the appliance may contain aluminium. If acidic food comes into contact with aluminium in the appliance, aluminium foil ions may pass into the food.

- Do not consume soiled food.

1.8 Damaged appliance

⚠ WARNING – Risk of electric shock!

If the appliance or the power cord is damaged, this is dangerous.

- Never operate a damaged appliance.
- Never pull on the power cord to unplug the appliance. Always unplug the appliance at the mains.
- If the appliance or the power cord is damaged, immediately unplug the power cord or switch off the fuse in the fuse box.
- Call customer service. →*Page 48*

Improper repairs are dangerous.

- Repairs to the appliance should only be carried out by trained specialist staff.
- Only use genuine spare parts when repairing the appliance.
- If the power cord of this appliance is damaged, it must be replaced by the manufacturer, the manufacturer's Customer Service or a similarly qualified person in order to prevent any risk.

⚠ WARNING – Risk of fire!

If the tubes are damaged, flammable refrigerant and harmful gases may escape and ignite.

- Keep naked flames and ignition sources away from the appliance.
- Ventilate the room.
- Switch off the appliance. →*Page 37*
- Unplug the mains plug from the mains or switch off the circuit breaker in the fuse box.
- Call customer service. →*Page 48*

2 Preventing material damage

ATTENTION
Using the base, runners or appliance doors as a seat surface or climbing surface may damage the appliance.
- Do not stand or support yourself on the base, runners or doors.

Contamination with oil or fat may cause plastic parts and door seals to become porous.
- Keep plastic parts and door seals free of oil and grease.

Metal or metal-style parts in the appliance may contain aluminium. When aluminium comes into contact with acidic foods, it corrodes and discolours.
- Only store packaged food in the appliance.

If you clean fittings and accessories in the dishwasher, this may cause them to become deformed or discolour.
- Never clean fittings and accessory in the dishwasher.

3 Environmental protection and saving energy

3.1 Disposing of packaging

The packaging materials are environmentally compatible and can be recycled.
- Sort the individual components by type and dispose of them separately.

3.2 Saving energy

If you follow these instructions, your appliance will use less power.

Selecting the installation location
- Keep the appliance out of direct sunlight.
- Install the appliance as far away as possible from heating elements, cookers and other heat sources:
  - Maintain a 30 mm clearance to electric or gas cookers.
  - Maintain a 300 mm clearance to oil or solid-fuel cookers.
- Use a niche depth of 560 mm.
- Never cover or block the external ventilation openings.

Saving energy during use

Note: The arrangement of the fittings does not affect the energy consumption of the appliance.
- Open the appliance only briefly and then close it carefully.
- Never cover or block the interior ventilation openings or the exterior ventilation openings.
- Transport purchased food in a cool bag and place in the appliance quickly.
- Allow warm food and drinks to cool down before storing them.
- Thaw frozen food in the refrigerator compartment to utilise the low temperature of the food.
- Always leave some space between the food and to the back panel.

4 Installation and connection

4.1 Scope of delivery

After unpacking all parts, check for any transport damage and for completeness of delivery.
If you have any complaints, contact your dealer or our after-sales service → *Page 48*.

The delivery consists of the following:
- Built-in appliance
- Equipment and accessories [1]
- Installation material
- Installation instructions
- User manual
- Customer service directory
- Warranty enclosure [2]
- Energy label
- Information on energy consumption and noises
- Information about Home Connect

4.2 Criteria for the installation location

⚠ **WARNING**
Risk of explosion!
If the appliance is in a space that is too small, a leak in the refrigeration circuit may result in a flammable mixture of gas and air.
- Only install the appliance in a space with a volume of at least 1 m^3 per 8 g refrigerant. The volume of refrigerant is indicated on the rating plate.
  → *"Appliance", Fig.* **1**/**7** *Page 35*

The weight of the appliance ex works may be up to 70 kg depending on the model.
The subfloor must be sufficiently stable to bear the weight of the appliance.
This refrigerator is intended for use at ambient temperatures of 10 °C to 43 °C.
The appliance is fully functional within the permitted room temperature.
If the appliance is operated at colder room temperatures, the appliance will not be damaged up to a room temperature of 5 °C.

Niche dimensions

Observe the niche dimensions if you install your appliance in the niche. If this is not the case, problems may occur when installing the appliance.

Niche depth

Install the appliance in the recommended niche depth of 560 mm.
If the niche depth is smaller, the energy consumption increases slightly.
The niche depth must be a minimum 550 mm.

Niche width

An inside niche width of at least 560 mm is required for the appliance.

Over-and-under and side-by-side installation

If you want to install 2 refrigerating appliances one over the other or side by side, you must maintain a clearance of at least 150 mm between the appliances. Selected appliances can be installed without a minimum clearance. Ask your dealer or kitchen planner about this.

4.3 Installing the appliance

- Install the appliance in accordance with the enclosed installation instructions.

4.4 Preparing the appliance for the first time

1. Remove the informative material.

[1] Depending on the appliance specifications
[2] Not in all countries

2. Remove the protective foil and transit bolts, e.g. remove the adhesive strips and carton.
3. Clean the appliance for the first time. → *Page 42*

4.5 Connecting the appliance to the electricity supply

Requirement: After transporting the appliance in a horizontal position and installing it, wait at least one hour before connecting it to the mains.

1. Insert the mains plug of the appliance's power cable in a socket nearby.
   The connection data of the appliance can be found on the rating plate.
   → *"Appliance", Fig.* **1**/7 *Page 35*
2. Check the mains plug is inserted properly.

✔ The appliance is now ready for use.

5 Familiarising yourself with your appliance

5.1 Appliance

You can find an overview of the parts of your appliance here.
→ *Fig.* **1**

A	Refrigerator compartment → *Page 40*
B	Cold storage compartment → *Page 41*
1	Control panel → *Page 35*
4	Partition with humidity controller → *Page 36*
5	Fruit and vegetable container → *Page 36*
6	Cold storage container → *Page 36*
7	Rating plate → *Page 48*
9	Lighting
10	Door tray for large bottles → *Page 36*
11	Door opening aid → *Page 38*
12	Pressure plate

5.2 Control panel

You can use the control panel to configure all functions of your appliance and to obtain information about the operating status.
→ *Fig.* **2**

1	🔕 switches the warning signal off.
2	Displays the set temperature for the refrigerator compartment in °C.
3	—/+ sets the temperature of the refrigerator compartment.
4	✳ switches Fast cooling on or off.
5	📶 opens the menu for setting Home Connect.
6	⏻ switches the appliance on or off.

6 Features

The features of your appliance depend on the model.

6.1 Extendable shelf

In order to achieve an improved overview and to remove food more quickly, pull out the extendable shelf.

6.2 Fruit and vegetable container

Store fresh fruit and vegetables loose in the fruit and vegetable container. Cover any chopped fruit and vegetables, or store in air-tight packaging. You can adjust the humidity in the fruit and vegetable container via the humidity controller on the partition and a special seal.
→ *Fig.* **3**

The air humidity in the fruit and vegetable container can be set according to the type and amount of food to be stored by turning the humidity controller:

- Turn to the left for low humidity ◊ when primarily storing fruit or if the appliance is very full.
- Turn to the middle for medium humidity ◊◊ for a mixed load.
- Turn to the right for high humidity ◊◊◊ when primarily storing vegetables or when the appliance is not very full.

Condensation may form in the fruit and vegetable container depending on the food and quantity stored. Remove the condensation with a dry cloth and adjust the air humidity to a lower setting using the humidity controller.
To ensure that the quality and aroma are retained, store fruit and vegetables that are sensitive to cold outside of the appliance at temperatures of approx. 8 °C to 12 °C, e.g. pineapple, bananas, citrus fruits, cucumbers, courgettes, peppers, tomatoes and potatoes.

6.3 Cold storage container

Use the lower temperatures in the cold storage container to store highly perishable food, e.g. fish, meat and sausages.

6.4 Butter and cheese compartment

Store butter and hard cheese in the butter and cheese compartment.

6.5 Door tray

To adjust the door tray as required, you can remove the door tray and reinsert elsewhere.
→ *"Removing door tray", Page 43*

6.6 Accessories

Use original accessories. These have been made especially for your appliance.
The accessories for your appliance depend on the model.

Egg tray

Store eggs safely on the egg tray.

Variable bottle shelf

Store bottles securely on the variable bottle shelf.
→ *Fig.* **4**

Tip: You can use up to 5 variable bottle shelves on an extendable shelf.

7 Basic operation

7.1 Switching on the appliance

1. Press ⏻.
✔ The appliance is now ready for use.
✔ The appliance begins to cool.
2. Set the required temperature.
→ *Page 37*

7.2 Operating tips

- Once you have switched on the appliance, the set temperature is only reached after several hours. Do not put any food in the appliance until the set temperature has been reached.
- The housing to the left, the right and beneath the cold storage compartment may heat up slightly temporarily. This prevents condensation in the area of the door seal.
- When closing the door, make sure that the door is not blocked by stored items.
- When you close the door, a vacuum may be created. The door is then difficult to open again. Wait a moment until the vacuum is offset.
- The temperature in the appliance varies due to the following conditions:
  - How often the appliance is opened
  - Load capacity
  - Temperature of newly stored food
  - Ambient temperature
  - Direct sunlight

7.3 Switching off the appliance

▸ Press ⏻.

7.4 Setting the temperature

Setting the refrigerator compartment temperature

▸ Press —/+ repeatedly until the temperature display shows the required temperature setting.
The recommended temperature in the refrigerator compartment is 4 °C.

Setting the cold storage compartment temperature

Note: The standard setting of the cold storage compartment is preset to setting 0. Setting 0 corresponds to a temperature of around 0 °C. You can set the temperature in the cold storage compartment to 3 settings warmer or colder.

Tip: If frost forms on the chilled food in the cold storage compartment, set a higher cold storage compartment temperature.

1. Press and hold ✳ until the temperature display flashes.
2. Press —/+ to change the setting.
   - Setting –3 corresponds to the coldest setting.
   - Setting +3 corresponds to the warmest setting.

✔ The selected setting is saved after one minute.

8 Additional functions

Find out which additional functions can be used for your appliance.

8.1 Fast cooling

With Fast cooling, the refrigerator compartment cools as cold as possible.
Switch on Fast cooling before placing large quantities of food in the refrigerator compartment.

Note: When Fast cooling is switched on, increased noise may occur.

Switching on Fast cooling

▸ Press ✳.

✔ ✳ lights up.

Note: After approx. 15 hours, the appliance switches to normal operation.

Switching off Fast cooling

- ▸ Press ✳.
- ✔ The previously set temperature is displayed.

8.2 Door opening aid

The door-opening aid supports you in opening the door.

Opening the door using the door-opening aid

ATTENTION
Repeatedly closing the door prematurely may lead to wear or failure of the door-opening aid.
Never close the door while the door-opening aid is extended.

- ▸ If you have nevertheless closed the door, leave it closed for 5 minutes. The door-opening aid is realigned.

1. Install the pressure plate on the door-opening aid in accordance with the enclosed installation instructions.

2. Push the door in the middle.
- ✔ The door-opening aid extends and opens the door slightly.
- ✔ The ⌀ button is lit while the door-opening aid is extending.
3. Manually open the door.
   If you do not open the door any further within 3 seconds, the door-opening aid retracts and the door closes.

Setting the compressive force of the door-opening aid

The compressive force is the force that you must apply in order to trigger the door-opening aid.

1. Open the door, wait until the door-opening aid is retracted, and close the door.
2. Open the door and press and hold ⌀ for 2 seconds.
3. Press —/+ repeatedly until the required compressive force is displayed.

1	Low compressive force
2	Medium compressive force
3	High compressive force

- ✔ The compressive force of the door-opening aid is set and the temperature that was previously set is displayed.

Switching off the door-opening aid

1. Open the door, wait until the door-opening aid is retracted, and close the door.
2. Open the door and press and hold ⌀ for 2 seconds.
3. Press — repeatedly until the temperature display shows "0".
- ✔ The door-opening aid is switched off and the temperature that was previously set is displayed again.

Switching on the door-opening aid

1. Open the door, wait until the door-opening aid is retracted, and close the door.
2. Open the door and press and hold ⌀ for 2 seconds.
3. Press + repeatedly until the temperature display shows the required compressive force.
   → *"Setting the compressive force of the door-opening aid", Page 38*
- ✔ The door-opening aid is switched on with the appropriate compress-

ive force and the temperature display shows the temperature that was previously set.

9 Alarm

9.1 Door alarm

If the appliance door is open for a while, the door alarm switches on. A warning tone sounds.

Switching off the door alarm

- Close the appliance door or press 🔕.
- ✔ The warning tone is switched off.

10 Home Connect

This appliance is network-capable. Connect your appliance to a mobile device to control its functions via the Home Connect app.
The Home Connect services are not available in every country. The availability of the Home Connect function depends on the availability of the Home Connect services in your country. You can find information about this at: *www.home-connect.com*.
To be able to use Home Connect, you must first set up the connection to the WLAN home network (Wi-Fi [1]) and to the Home Connect app.
After switching on the appliance, wait at least 2 minutes until internal device initialisation is complete. Only then should you set up Home Connect.
The Home Connect app guides you through the entire login process. Follow the instructions, noting the information in the Home Connect app.

Notes

- Please note the safety precautions in this instruction manual and make sure that they are also observed when operating the appliance via the Home Connect app.
  → *"Safety", Page 28*
- Operating the appliance on the appliance itself always takes priority. During this time it is not possible to operate the appliance using the Home Connect app.

10.1 Setting up Home Connect

Requirement: The appliance is receiving signals from the WLAN home network (Wi-Fi) at its installation location.

1. Scan the following QR code.

   You can install the Home Connect app and connect your appliance via the QR code.
2. Follow the instructions in the Home Connect app.

10.2 Installing updates for the Home Connect software

The appliance searches for updates to the Home Connect software at regular intervals.

Notes

- If updates are available, the temperature display shows "UP".
  To reset the update and the temperature display to the set temperature, press any touch field.
- You can find the current software version in the Home Connect app

[1] Wi-Fi is a registered trademark of the Wi-Fi Alliance.

under the appliance information for the appliance.

1. Press ⚿.
✔ The temperature display shows "Cn".
2. Press ✳ repeatedly until the temperature display shows "UP".
3. Press +.
✔ The temperature display shows an animation.
✔ The update is installed.
✔ The control panel is locked during the installation.
✔ If the installation is successful, the temperature display shows "On".
4. If the temperature display shows "Er", the appliance was unable to install the update.
   ▸ Repeat the process at a later point.
5. If the update cannot be completed after several attempts, contact the after-sales service →*Page 48*.

10.3 Resetting Home Connect settings

If your appliance experiences connection problems with the WLAN home network (Wi-Fi) or your appliance wants to log into a different WLAN home network (Wi-Fi), you can reset the Home Connect settings.

1. Press ⚿.
✔ The temperature display shows "Cn".
2. Press ✳ repeatedly until the temperature display shows "rE".
3. Press +.
✔ The temperature display shows an animation for 15 seconds.
✔ The temperature display shows "On".
✔ The Home Connect settings have been reset.

10.4 Data protection

Please see the information on data protection.

The first time your appliance is registered on a home network connected to the Internet, your appliance will transmit the following types of data to the Home Connect server (initial registration):

- Unique appliance identification (consisting of appliance codes as well as the MAC address of the installed Wi-Fi communication module).
- Security certificate of the Wi-Fi communication module (to ensure a secure data connection).
- The current software and hardware version of your appliance.
- Status of any previous resetting to factory settings.

This initial registration prepares the Home Connect functions for use and is only required when you want to use the Home Connect functions for the first time.

Note: Please note that the Home Connect functions can only be utilised with the Home Connect app. Information on data protection can be retrieved in the Home Connect app.

11 Refrigerator compartment

You can keep dairy products, eggs, prepared meals, pastries, open preserves and hard cheese in the refrigerator compartment.
The temperature can be set from 3 °C to 8 °C.
The refrigerator compartment can also be used to store highly perishable foods in the short to medium

term. The lower the selected temperature, the longer the food remains fresh.

11.1 Tips for storing food in the refrigerator compartment

- Only store food when fresh and undamaged.
- Store food covered or in air-tight packaging.
- To avoid impeding the circulation of air and to prevent food from freezing, do not place food so that it has direct contact with the back wall.
- Allow hot food and drinks to cool down first before placing in the appliance.
- Observe the best-before date or use-by date specified by the manufacturer.

11.2 Chill zones in the refrigerator compartment

The air circulation in the refrigerator compartment creates different chill zones.

Coldest zone

The coldest zone is on the partition and in the door tray for large bottles.

Tip: Store highly perishable food such as fish, sausages and meat in the cold storage compartment.
→ *"Cold storage compartment", Page 41*

Warmest zone

The warmest zone is at the very top of the door.

Tip: Store food that does not spoil easily in the warmest zone, e.g. hard cheese and butter. Cheese can then continue to release its aroma and the butter will still be easy to spread.

12 Cold storage compartment

In the cold storage compartment, you can keep food fresh for longer than in the refrigerator compartment.
The temperature in the cold storage compartment is kept at around 0 °C. The low temperature and optimal humidity in the cold storage compartment ensure ideal storage conditions for perishable foods.

12.1 Storage times in the cold storage compartment at 0 °C

The storage times are dependent on the original quality of your food.

Food	Storage time
Fresh fish, seafood	up to 3 days
Poultry, meat (boiled/ fried)	up to 5 days
Beef, pork, lamb, sausage (cold meat)	up to 7 days
Smoked fish, broccoli	up to 14 days
Salad greens, fennel, apricots, plums	up to 21 days
Soft cheese, yoghurt, quark, buttermilk, cauliflower	up to 30 days

13 Defrosting

13.1 Defrosting in the refrigerator compartment

The refrigerator compartment in your appliance defrosts automatically.

13.2 Defrosting in the cold storage compartment

The cold storage compartment in your appliance defrosts automatically.

14 Cleaning and servicing

Customer Service must clean inaccessible points. Cleaning by customer service can give rise to costs.

14.1 Preparing the appliance for cleaning

1. Switch off the appliance.
   →*Page 37*
2. Disconnect the appliance from the power supply.
   Unplug the appliance from the mains or switch off the circuit breaker in the fuse box.
3. Take out all of the food and store it in a cool place.
   Place ice packs (if available) onto the food.
4. If there is a layer of hoarfrost, allow this to defrost.
5. Remove all fittings and accessories from the appliance.
   →*Page 43*
6. Remove the partition. →*Page 43*
7. Remove the cover. →*Page 43*
8. Remove the telescopic rails.
   →*Page 43*

14.2 Cleaning the appliance

⚠ **WARNING**

Risk of electric shock!

An ingress of moisture can cause an electric shock.

- Do not use steam- or high-pressure cleaners to clean the appliance.
- Do not use the appliance with damp hands.

Liquid in the lighting or in the controls can be dangerous.

- The rinsing water must not drip into the lighting or controls.

ATTENTION

Unsuitable cleaning products may damage the surfaces of the appliance.

- Do not use hard scouring pads or cleaning sponges.
- Do not use harsh or abrasive detergents.
- Do not use cleaning products with a high alcohol content.

If you clean fittings and accessories in the dishwasher, this may cause them to become deformed or discolour.

- Never clean fittings and accessory in the dishwasher.

1. Prepare the appliance for cleaning.
   →*Page 42*
2. Clean the appliance, the fittings, the accessories, the removable parts and the door seals with a dish cloth, lukewarm water and a little pH-neutral detergent.
3. Dry thoroughly with a soft, dry cloth.
4. Insert the fittings and install the removable appliance parts.
5. Electrically connect the appliance.
   →*Page 12*

6. Switch on the appliance.
   → *Page 36*
7. Putting the food into the appliance.

14.3 Removing the fittings

If you want to clean the fittings thoroughly, remove these from your appliance.

Removing the extendable shelf

1. Firmly pull out the extendable shelf until the locking catch is released.
   → *Fig.* **5**
2. Lower the extendable shelf and swing it out to the side.

Removing door tray

- Lift the door tray and remove it.
  → *Fig.* **6**

Removing the fruit and vegetable container

- Tilt the fruit and vegetable container forwards ① and remove it ②.
  → *Fig.* **7**

Removing the cold storage container

- Tilt the cold storage container forwards ① and remove it ②.
  → *Fig.* **7**

14.4 Removing appliance components

If you want to clean your appliance thoroughly, you can remove certain components from your appliance.

Partition and cover of the fruit and vegetable container

You can remove the partition and the cover of the fruit and vegetable container in order to clean it thoroughly.

Removing the partition

1. Remove the glass plate from the partition.
   → *Fig.* **8**
2. Remove the fruit and vegetable container.
3. Press the lever on the underside on both sides ① and pull the partition forwards ②.
   → *Fig.* **9**
4. Lift the partition and swivel it out to the side.

Removing the cover

- Lift the cover of the fruit and vegetable container, pull it forwards and swivel it out to the side.

Fitting the partition and cover

1. Insert the cover for the fruit and vegetable container.
2. Insert the partition.
   → *Fig.* **10**
3. Place the glass plate on the partition.

Telescopic rails

You can remove the telescopic rails in order to clean them thoroughly.

Removing telescopic rails

1. Pull out the telescopic rail.
   → *Fig.* **11**
2. Move the lock in the direction of the arrow ① and loosen the pin from the rear ②.
   → *Fig.* **12**
3. Push in the telescopic rail.
4. Push the telescopic rail backwards above the rear pin ① and disengage ②.
   → *Fig.* **13**

Installing telescopic rails

1. Place the extended telescopic rail on the front pin ① and pull it forwards slightly to lock in place ②.
   → *Fig.* **14**

2. Place the telescopic rail on the rear pin ① and push the locking mechanism back ②. → *Fig.* **15**

15 Troubleshooting

You can rectify minor faults on your appliance yourself. Read the troubleshooting information before contacting after-sales service. This will avoid unnecessary costs.

⚠ **WARNING**
Risk of electric shock!
Improper repairs are dangerous.
- Repairs to the appliance should only be carried out by trained specialist staff.
- Only use genuine spare parts when repairing the appliance.
- If the power cord of this appliance is damaged, it must be replaced by the manufacturer, the manufacturer's Customer Service or a similarly qualified person in order to prevent any risk.

Fault	Cause and troubleshooting
The appliance is not cooling, the displays and lighting are lit.	Showroom mode is switched on. ▸ Carry out the appliance self-test. → *Page 47* ✔ Once the appliance self-test has ended, the appliance switches to normal operation.
The LED lighting does not work.	Different causes are possible. ▸ Call customer service. The customer service number can be found in the enclosed customer service directory.
The refrigeration unit is switching on more frequently and for longer.	The appliance has been opened frequently. ▸ Do not open appliance door unnecessarily.
	External ventilation openings are covered up. ▸ Remove any obstructions from in front of the external ventilation openings.
	Not a fault. Modern refrigeration machines switch on more frequently and have different power levels to cool more efficiently. ▸ Remove any obstructions from in front of the external ventilation openings.

Fault	Cause and troubleshooting
The refrigeration unit is switching on more frequently and for longer.	▸ Install the appliance as far away as possible from heating elements, cookers and other heat sources. Avoid prolonged exposure of the appliance to direct sunlight. ▸ Only open the appliance door as briefly as necessary. ▸ Allow hot food and drinks to cool down first before storing in the appliance.
A layer of frost forms on the back wall of the refrigerator compartment.	Not a fault. Modern refrigeration machines ensure a more even temperature in the refrigerator compartment. The back wall of the refrigerator compartment is defrosted automatically at regular intervals. ▸ Only open the appliance door as briefly as necessary. ▸ Pack the food airtight or cover it. ▸ Allow hot food and drinks to cool down first before storing in the appliance. ▸ Always leave some space between the food and the interior walls.
Door-opening aid does not work.	Appliance is installed too deep in the recess. **1.** Push the appliance max. 41 mm behind the front edge of the recess. **2.** Ensure that the front panel is 2 mm away from the recess.
	Stop buffers have been glued between the appliance and the door. ▸ Remove the stop buffers or adjust the distance between the front panel and the stop buffers in accordance with the enclosed installation instructions to create a distance of at least 2 mm.
	Pressure plate missing on the underside of the appliance door. ▸ Install the pressure plate on the underside of the appliance door in accordance with the enclosed installation instructions.

Fault	Cause and troubleshooting
Door-opening aid does not work.	
Home Connect is not working properly.	Different causes are possible. ▸ Go to *www.home-connect.com*.
"E" or "d" appears on the temperature display.	The electronics have detected a fault. **1.** Switch off the appliance. →*Page 37* **2.** Disconnect the appliance from the mains. Unplug the appliance from the mains or switch off the circuit breaker in the fuse box. **3.** Reconnect the appliance after five minutes. **4.** If the message still appears on the display, call Customer Service. The customer service number can be found in the enclosed customer service directory.
A warning signal sounds and 🔕 lights up.	Different causes are possible. ▸ Press 🔕. ✔ The alarm is switched off.
	The appliance door is open. ▸ Close the appliance door.
The temperature differs greatly from the setting.	Different causes are possible. **1.** Switch off the appliance. →*Page 37* **2.** Switch the appliance back on after five minutes. →*Page 36* ▸ If the temperature is too warm, check the temperature again after a couple of hours. ▸ If the temperature is too cold, check the temperature again on the following day.
The appliance hums, bubbles, buzzes, gargles or clicks.	Not a fault. A motor is running, e.g. refrigerating unit, fan. Refrigerant flows through the pipes. The motor, switches or solenoid valves are switching on or off. No action required.
The appliance makes noises.	Fittings wobble or stick. ▸ Check the removable fittings and, if required, replace these.
	Bottles or containers are touching. ▸ Move the bottles or containers away from each other.

15.1 Conducting an appliance self-test

Your appliance has an appliance self-test which displays faults that can be eliminated by your customer service.

1. Switch off the appliance. →*Page 37*
2. Switch the appliance back on after approx. five minutes. →*Page 36*
3. Within the first 10 seconds after switching on, press and hold ✳ 3 to 5 seconds.

✔ The appliance self-test starts.
✔ While the appliance self-test is running, a long audible signal sounds.
✔ If, at the end of the appliance self-test, 2 audible signals sound and the temperature display indicates the set temperature, the temperature sensors on your appliance are OK. The appliance switches to normal operation.
✔ If, at the end of the appliance self-test, 5 audible signals sound and ✳ flashes for 10 seconds, inform customer service.

16 Storage and disposal

16.1 Taking the appliance out of operation

1. Switch off the appliance. →*Page 37*
2. Disconnect the appliance from the power supply.
   Unplug the appliance from the mains or switch off the circuit breaker in the fuse box.
3. Remove all of the food.
4. Defrost the appliance. →*Page 42*
5. Clean the appliance. →*Page 42*
6. To guarantee the ventilation inside the appliance, leave the appliance open.

16.2 Disposing of old appliance

Valuable raw materials can be re-used by recycling.

⚠ **WARNING**
Risk of harm to health!
Children can lock themselves in the appliance, thereby putting their lives at risk.

- Leave shelves and containers inside the appliance to prevent children from climbing in.
- Keep children away from the redundant appliance.

⚠ **WARNING**
Risk of fire!
If the tubes are damaged, flammable refrigerant and harmful gases may escape and ignite.

- Do not damage the tubes of the refrigerant circuit or the insulation.

1. Unplug the appliance from the mains.
2. Cut through the power cord.
3. Dispose of the appliance in an environmentally friendly manner. Information about current disposal methods are available from your specialist dealer or local authority.

This appliance is labelled in accordance with European Directive 2012/19/EU concerning used electrical and electronic appliances (waste electrical and electronic equipment - WEEE).
The guideline determines the framework for the return and recycling of used appliances as applicable throughout the EU.

17 Customer Service

You can obtain function-relevant and storable genuine spare parts from our Customer Service for up to 15 years from the date on which your appliance was placed on the market. For more information, please contact our Customer Service team.
Detailed information about the warranty period and the warranty conditions in your country is available via the QR code on the enclosed document on service contacts and warranty conditions, from our customer service or on our website.
You can find the contact details for our customer service via the QR code on the enclosed document on service contacts and warranty conditions or on our website.

17.1 Product number (E-Nr.) and production number (FD)

If you contact Customer Service, you will require the product number (E-Nr.) and the production number (FD), which you can find on the appliance's rating plate.
→ *"Appliance", Fig.* **1**/**7** *Page 35*
Make a note of your appliance's details and the Customer Service telephone number to find them again quickly.

18 Technical data

Refrigerant, cubic capacity and further technical specifications can be found on the rating plate.
→ *"Appliance", Fig.* **1**/**7** *Page 35*

18.1 Information regarding free and open source software

This product includes software components that are licensed by the copyright holders as free software or open source software.
The applicable licence information is stored on your home appliance. You can also access the applicable licence information via your Home Connect app: "Profile -> Legal information -> Licence Information".[1]
You can also download the licence information on the brand product website. (Please search on the product website for your appliance model and additional documents). Alternatively, you can request the relevant information from oss-request@bshg.com or BSH Hausgeräte GmbH, Carl-Wery-Str. 34, 81739 Munich, Germany.
The relevant source code will be made available on request.
Please send your request to oss-request@bshg.com or BSH Hausgeräte GmbH, Carl-Wery-Str.34, 81739 Munich, Germany.
Subject: „OSSREQUEST“
The cost of performing your request will be charged to you. This offer is valid for three years from the date of purchase or at least as long as we offer support and spare parts for the relevant appliance.

[1] Depending on the appliance specifications

19 Declaration of Conformity

BSH Hausgeräte GmbH hereby declares that the appliance with Home Connect functionality conforms to the essential requirements and other relevant provisions of Directive 2014/53/EU.
A detailed RED Declaration of Conformity can be found online at *www.gaggenau.com* among the additional documents on the product page for your appliance.

2.4 GHz band (2400–2483.5 MHz): Max. 100 mW
5-GHz band (5150–5350 MHz + 5470–5725 MHz): max. 50 mW

BE	BG	CZ	DK	DE	EE	IE	EL	ES
FR	HR	IT	CY	LI	LV	LT	LU	HU
MT	NL	AT	PL	PT	RO	SI	SK	FI
SE	NO	CH	TR	IS	UK (NI)			

5 GHz WLAN (Wi-Fi): For indoor use only.

AL	BA	MD	ME	MK	RS	UK	UA

5 GHz WLAN (Wi-Fi): For indoor use only.

The difference is Gaggenau

gaggenau.com

BSH Hausgeräte GmbH
Carl-Wery-Straße 34
81739 München, GERMANY
www.gaggenau.com

9001739618 (060519)
ar, en