SIEMENS

BF722.1.1., BF922.1.1.

Mikro dalga



TR Kullanım kılavuzu ve kurulum talimatları

Register your appliance on My Siemens and discover exclusive services and offers.

Siemens Home Appliances

İçindekiler tablosu

KULLANIM KILAVUZU

1 Güvenlik ... 2
2 Maddi hasarların önlenmesi ... 6
3 Çevrenin korunması ve tasarruf ... 6
4 Cihazı tanıma ... 7
5 İlk Kullanım öncesi ... 8
6 Temel Kullanım ... 9
7 Mikrodalga ... 9
8 Yemekler ... 10
9 Zaman fonksiyonları ... 12
10 Çocuk kilidi ... 13
11 Temel ayarlar ... 13
12 humidClean ... 14
13 Cihazı temizleme ve bakımını yapma ... 14
14 Arızaları giderme ... 16
15 Atığa verme ... 17
16 Müşteri hizmetleri ... 17
17 Pişirme önerileri ... 18

18 MONTAJ KILAVUZU ... 24
18.2 Güvenli montaj ... 24

⚠ 1 Güvenlik

Aşağıdaki güvenlik ile ilgili uyarıları dikkate alınız.

1.1 Genel uyarılar

- Bu kılavuzu dikkatlice okuyunuz.
- Kılavuzu ve ürün bilgilerini, ileride kullanmak için veya cihazın muhtemel bir sonraki sahibi için saklayın.
- Nakliye hasarı varsa cihaz bağlantılarını kurmayınız.

1.2 Amaca uygun kullanım

Sadece eğitimli bir uzman personel soket olmadan cihazların bağlantısını yapabilir. Hatalı bağlantıdan kaynaklanan hasarlarda garanti hakkı ortadan kalkar.

Sadece montaj kılavuzuna göre yapılmış uzmanca bir kurma sayesinde, kullanım güvenliği garanti edilmiş olur. Yerleşim yerinde sorunsuz çalışmadan tesisatçı sorumludur.

Cihazı sadece şu amaçla kullanınız:

- yiyecek ve içecek hazırlamak için kullanın.
- gözünüzü cihazdan ayırmadan kullanınız. Kısa süreli pişirme işlemlerinde sürekli olarak dikkat ediniz.
- evde ve benzeri uygulamalarda, örneğin: Mağazada, ofiste ve diğer ticari alanlarda çalışanlar için mutfaklarda; çiftliklerde; otel ve diğer yaşam alanlarındaki müşterilerde; kahvaltı pansiyonlarında.
- deniz seviyesinden en fazla 4000 m yüksekliğe kadar kullanın.

Bu cihaz EN 55011 veya CISPR 11 standardına uygundur. Ürün sınıflandırması Grup 2, Sınıf B biçimindedir. Grup 2, mikrodalgaların besin maddelerinin ısıtılması amacıyla üretildiğini göstermektedir. Sınıf B ise, cihazın ev içi kullanıma uygun olduğunu göstermektedir.

1.3 Kullanıcı grubu konusunda kısıtlama

Bu cihaz, 8 yaşında ve daha büyük çocuklar tarafından, fiziksel, algısal veya zihinsel yetenekleri düşük kişiler veya yeterli tecrübesi ve / veya bilgisi olmayan kişiler tarafından ancak denetim altında veya cihazın güvenli kullanımı ve buna bağlı tehlikeleri anlamış olmaları şartıyla kullanılabilir.

Çocukların cihaz ile oynamasına izin vermeyiniz.

Temizleme ve kullanıcının yapabileceği bakım işleri çocuklar tarafından yapılmamalıdır; 15 yaşında veya daha büyük çocukların, bir yetişkin gözetimi altında olmaları şartıyla bu işlemleri yapmalarına izin verilebilir.

8 yaşından küçük çocukları cihazdan ve bağlantı kablosundan uzak tutun.

1.4 Emniyetli kullanım

Aksesuar her zaman pişirme bölümünün içine doğru şekilde itilmelidir.

⚠ UYARI – Yangın tehlikesi!

Pişirme bölümünün üzerine koyulan yanıcı cisimler alev alabilir.

- ▸ Yanıcı cisimler asla pişirme bölümünde muhafaza edilmemelidir.
- ▸ Duman çıkmaya başlarsa cihaz kapatılmalı veya fişi çekilmeli ve ortaya çıkabilecek olası alevleri havasız bırakarak söndürmek için kapak kapalı tutulmalıdır.

Sıvı yemek artıkları, yağ ve et suyu tutuşabilir.

- ▸ İşletim öncesinde kaba kirler pişirme bölümünden, ısıtıcı parçalardan ve aksesuarlardan temizlenmelidir.

⚠ UYARI – Yanma tehlikesi!

Aksesuar veya kap çok ısınır.

- ▸ Sıcak aksesuar veya kaplar daima bir mutfak eldiveniyle pişirme bölümünden çıkarılmalıdır.

Alkol buharı sıcak pişirme bölümünde tutuşabilir. Cihaz kapağı kendiliğinden açılabilir. Sıcak buhar ve alev dışarı çıkabilir.

- ▸ Yiyeceklerde sadece küçük bir miktar yüksek oranda alkol içeren içecek kullanılmalıdır.
- ▸ Seyreltilmemiş alkollü içecekleri (hacmen ≥%15) ısıtmayınız (örn. yiyeceklerin üzerine dökmek için).
- ▸ Cihaz kapağını dikkatle açınız.

⚠ UYARI – Haşlanma tehlikesi!

Çalıştırma sırasında temas edilen yerler sıcak olur.

- ▸ Kesinlikle sıcak yerlere dokunulmamalıdır.
- ▸ Çocuklar uzak tutulmalıdır.

Cihaz kapısının açılması sırasında sıcak buhar çıkışı olabilir. Sıcaklık durumuna göre buhar görünmeyebilir.

- ▸ Cihaz kapağı dikkatlice açılmalıdır.
- ▸ Çocuklar uzak tutulmalıdır.

Pişirme bölümündeki su nedeniyle sıcak su buharı ortaya çıkabilir.

- ▸ Sıcak pişirme bölümüne kesinlikle su dökülmemelidir.

⚠ UYARI – Yaralanma tehlikesi!

Çizik cihaz kapısı camı kırılarak sıçrayabilir.

- ▸ Cihaz kapağındaki camı temizlemek için aşındırıcı veya keskin metal kazıyıcı kullanılmamalıdır, aksi takdirde yüzeyler çizilebilir.

Cihaz kapağının menteşeleri, kapağı açıp kapatma sırasında hareket eder ve bu sırada sıkışabilirler.

- ▸ Menteşelerin olduğu bölüm tutulmamalıdır.

⚠ UYARI – Elektrik çarpması tehlikesi!

Usulüne uygun olmayan onarımlar tehlikelidir.

- ▸ Sadece bunun eğitimini almış uzman personel cihazda onarımlar yapabilir.
- ▸ Cihazın onarımı sırasında sadece orijinal yedek parçalar kullanılmalıdır.
- ▸ Bu cihazın şebeke bağlantı kablosu veya cihaz bağlantı kablosu hasar görürse, üreticiden veya müşteri hizmetlerinden temin edebileceğiniz özel bir şebeke bağlantı kablosuyla veya cihaz bağlantı kablosuyla değiştirilmek zorundadır.

Hasarlı bir elektrik kablosu izolasyonu tehlike teşkil eder.

- ▸ Şebeke bağlantı kablosunun cihazın sıcak parçaları veya ısı kaynakları ile temas etmesine asla izin vermeyiniz.
- ▸ Şebeke bağlantı kablosunun keskin uçlar veya kenarlar ile temas etmesine asla izin vermeyiniz.
- ▸ Şebeke bağlantı kablosunu asla bükmeyiniz, ezmeyiniz veya değiştirmeyiniz.

Cihaza nem girmesi elektrik çarpmasına neden olabilir.

- ▸ Cihazı temizlemek için buharlı temizleyiciler veya yüksek basınçlı temizleyiciler kullanmayın.

Kendisi veya şebeke bağlantı kablosu hasar görmüş olan bir cihaz tehlikelidir.

- ▸ Hasarlı cihazlar kesinlikle kullanılmamalıdır.
- ▸ Yüzeyi çatlamış olan veya kırık olan bir cihazı kesinlikle kullanmayın.
- ▸ Cihazı elektrik şebekesinden ayırmak için kesinlikle şebeke bağlantı kablosundan tutularak çekilmemelidir. Her zaman şebeke bağlantı kablosunun fişinden tutularak çekilmelidir.
- ▸ Cihaz veya şebeke bağlantı kablosu arızalıysa fiş derhal çekilmeli veya sigorta kutusundan sigorta kapatılmalıdır.
- ▸ Müşteri hizmetlerini arayınız. → *Sayfa 17*

⚠ UYARI – Boğulma tehlikesi!
Çocuklar ambalaj malzemelerini başlarının üzerine geçirebilir ve ambalaj malzemesine dolanarak boğulabilir.
- ▸ Ambalaj malzemesini çocuklardan uzak tutun.
- ▸ Çocukların ambalaj malzemeleri ile oynamasına izin vermeyin.

Çocuklar küçük parçaları soluyabilir veya yutabilir ve bunun sonucunda boğulabilir.
- ▸ Küçük parçaları çocuklardan uzak tutun.
- ▸ Çocukların küçük parçalarla oynamasına izin vermeyin.

1.5 Mikrodalga

ÖNEMLİ GÜVENLİK UYARILARI - DİKKATLE OKUYUNUZ VE DAHA SONRA KULLANMAK İÇİN SAKLAYINIZ

⚠ UYARI – Yangın tehlikesi!
Cihazın usulüne uygun kullanılmaması tehlikelidir ve hasara neden olabilir. Örneğin ısınmış terlikler, çekirdek veya tahıl yastıkları saatler sonra da tutuşabilir.
- ▸ Yiyecekler veya kıyafetler kesinlikle cihazda kurutulmamalıdır.
- ▸ Terlikler, çekirdek veya tahıl yastıkları, süngerler, nemli temizleme bezleri veya benzeri cisimler kesinlikle cihazda ısıtılmamalıdır.
- ▸ Cihaz yalnızca yiyecek ve içecek hazırlamak için kullanılmalıdır.

Yiyecekler ve ambalajları ve kapları alev alabilir.
- ▸ Yiyecekler kesinlikle sıcak tutan ambalajlarda ısıtılmamalıdır.
- ▸ Yiyecekler kesinlikle plastik, kağıt veya diğer yanıcı malzemelerden üretilmiş kaplarda gözetimsiz olarak ısıtılmamalıdır.
- ▸ Kesinlikle aşırı yüksek bir mikrodalga kademesi veya süresi ayarlamayınız. Bu kullanım kılavuzundaki talimatlara uyulmalıdır.
- ▸ Yiyecekler kesinlikle mikrodalgada kurutulmamalıdır.
- ▸ Örneğin ekmek gibi su oranı düşük yiyecekler kesinlikle yüksek mikrodalga kademesinde ve çok uzun süre buz çözme veya ısıtma işlemine tabi tutulmamalıdır.

Yemeklik yağ tutuşabilir.
- ▸ Mikrodalga ile kesinlikle yalnızca yemeklik yağ ısıtılmamalıdır.

⚠ UYARI – Patlama tehlikesi!
İçinde sıvı veya diğer gıda maddeleri bulunan sıkıca kapatılmış kaplar kolayca patlayabilir.
- ▸ Sıvılar veya diğer gıda maddeleri kesinlikle sıkıca kapatılmış kaplarda ısıtılmamalıdır.

⚠ UYARI – Yanma tehlikesi!
Sert kabuklu veya derili gıda maddeleri ısıtma işlemi sırasında veya sonrasında patlayabilir.
- ▸ Kabuklu yumurtalar asla pişirilmemeli veya katı pişirilmiş yumurtalar kabuğuyla ısıtılmamalıdır.
- ▸ Kabuklu deniz ürünleri pişirilmemelidir.
- ▸ Bardakta pişecek yumurtalarda veya sahanda yumurtada önce yumurtanın sarısı delinmelidir.
- ▸ Örneğin elma, domates, patates veya sosis gibi sert kabuklu veya derili yiyeceklerde kabuk patlayabilir. Bu tür gıda maddelerini ısıtmadan önce kabuklarında veya derilerinde bir delik açılmalıdır.

Bebek mamasında ısı eşit oranda dağılmaz.
- ▸ Bebek maması kesinlikle kapalı kap içerisinde ısıtılmamalıdır.
- ▸ Kapak veya emzik her zaman çıkarılmalıdır.
- ▸ Mama ısıtıldıktan sonra iyice karıştırılmalı veya çalkalanmalıdır.
- ▸ Mama çocuğa verilmeden önce sıcaklık kontrol edilmelidir.

Isıtılan yemekler etrafa ısı yayar. Kap ısınabilir.
- ▸ Kap veya aksesuar her zaman bir mutfak eldiveniyle pişirme bölümünden çıkarılmalıdır.

Hava geçirmeyecek şekilde paketlenmiş gıdalarda ambalaj patlayabilir.
- ▸ Ambalaj üzerindeki bilgileri daima dikkate alınız.
- ▸ Yiyecekleri pişirme bölümünden daima fırın eldivenleri ile çıkarınız.

Çalıştırma sırasında temas edilen yerler sıcak olur.
- ▸ Kesinlikle sıcak yerlere dokunulmamalıdır.
- ▸ Çocuklar uzak tutulmalıdır.

Cihazın usulüne uygun şekilde kullanılmaması tehlikelidir. Örneğin aşırı ısınan terlikler, çekirdek veya tahıl yastıkları, süngerler, nemli temizleme bezleri ve benzeri cisimler yangınlara neden olabilir.

- ▸ Yiyecekler veya kıyafetler kesinlikle cihazda kurutulmamalıdır.
- ▸ Terlikler, çekirdek veya tahıl yastıkları, süngerler, nemli temizleme bezleri veya benzeri cisimler kesinlikle cihazda ısıtılmamalıdır.
- ▸ Cihaz yalnızca yiyecek ve içecek hazırlamak için kullanılmalıdır.

⚠ UYARI – Haşlanma tehlikesi!

Sıvıların ısıtılması esnasında kaynama gecikebilir. Yani, sıvılar kaynama sıcaklığına ulaşır ancak bu sırada standart buhar kabarcıkları yükselmez. Hazne hafifçe sallansa bile dikkatli olunması önerilir. Sıcak sıvı aniden taşabilir ve sıçrayabilir.

- ▸ Isıtma işlemi sırasında kabın içerisine daima bir kaşık koyulmalıdır. Böylece kaynama gecikmesi engellenir.

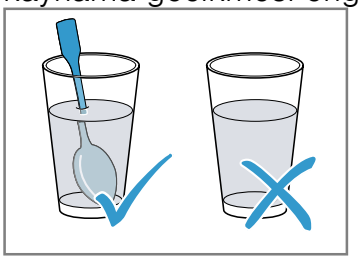

⚠ UYARI – Yaralanma tehlikesi!

Uygun olmayan kaplar kırılabilir. Porselen ve seramik kapların kulplarının ve kapaklarının içinde çok küçük delikler olabilir. Bu deliklerin arkasında bir boşluk bölümü yer almaktadır. Boşluk bölümüne giren nem, kabın çatlamasına neden olabilir.

- ▸ Sadece mikrodalga fırına uygun kaplar kullanılmalıdır.

Metalden üretilen kaplar ve tencereler veya metal içeren kaplar sadece mikrodalganın kullanılması sırasında kıvılcım oluşumuna neden olabilir. Cihaz hasar görebilir.

- ▸ Sadece mikrodalganın kullanılması sırasında asla metal kaplar kullanmayınız.
- ▸ Sadece mikrodalga fırına uygun kaplar kullanılmalıdır.

⚠ UYARI – Elektrik çarpması tehlikesi!

Cihaz yüksek gerilimle çalışmaktadır.

- ▸ Gövde kesinlikle çıkarılmamalıdır.

⚠ UYARI – Ciddi sağlık tehlikesi!

Yetersiz temizlik, cihazın yüzeyine zarar verebilir, kullanım ömrünü kısaltabilir ve mikrodalga enerjisi sızıntısı gibi tehlikeli durumlara yol açabilir.

- ▸ Cihaz düzenli olarak temizlenmeli ve gıda maddesi kalıntıları derhal temizlenmelidir.
- ▸ Pişirme bölümü, kapak contası, kapak ve kapak yuvası daima temiz tutulmalıdır.
  → *"Cihazı temizleme ve bakımını yapma", Sayfa 14*

Pişirme bölümü kapısı veya kapı contası hasarlı ise cihaz kesinlikle çalıştırılmamalıdır. Mikrodalga enerjisi dışarı çıkabilir.

- ▸ Pişirme bölümü kapağı, kapak contası veya kapağın plastik çerçevesi hasarlı ise cihaz kesinlikle çalıştırılmamalıdır.
- ▸ Sadece müşteri hizmetleri tarafından onarılmalıdır.

Gövde kapağı olmayan cihazlarda mikrodalga enerjisi dışarı çıkar.

- ▸ Gövde kapağını kesinlikle çıkarılmamalıdır.
- ▸ Bakım ve onarım işleri için müşteri hizmetleriyle iletişime geçilmelidir.

2 Maddi hasarların önlenmesi

2.1 Genel

DİKKAT!
Alkol buharı sıcak pişirme bölümünde tutuşabilir ve cihazda kalıcı hasarlara neden olabilir. Patlama nedeniyle cihaz kapağı kendiliğinden açılabilir ve bazı durumlarda yerinden çıkarak düşebilir. Kapak camları patlayabilir ve parçalanabilir. Oluşan vakum nedeniyle pişirme bölümünün şekli içeriye doğru büyük ölçüde bozulabilir.

- Seyreltilmemiş alkollü içecekleri (hacmen ≥%15) ısıtmayınız (örn. yiyeceklerin üzerine dökmek için).

Pişirme bölümünde uzun süreli nem korozyona neden olur.

- Her pişirme işleminden sonra yoğuşma suyu temizlenmelidir.
- Kapalı pişirme bölümünde uzun süre nemli gıda maddesi muhafaza edilmemelidir.
- Pişirme bölümünde yiyecek muhafaza edilmemelidir.

Contanın aşırı kirli olması halinde cihaz kapağı artık tam olarak kapanmaz. Yandaki mobilyaların panelleri hasar görebilir.

- Contayı daima temiz tutunuz.
- Cihazı asla hasarlı bir contayla veya contasız olarak çalıştırmayınız.

Cihaz kapağının oturma yüzeyi veya tezgah olarak kullanılması nedeniyle cihaz kapağı hasar görebilir.

- Cihaz kapağına eşya koyulmamalı, oturulmamalı, kapağa asılmamalı veya yaslanılmamalıdır.

2.2 Mikrodalga

Mikrodalgayı kullanırken bu uyarıları dikkate alınız.

DİKKAT!
Metalin pişirme bölümü duvarına temas etmesi halinde cihaza veya kapağın iç camına zarar veren kıvılcımlar çıkar.

- Metaller, örn. camın içindeki kaşıklar pişirme bölümü duvarlarından ve kapağın iç kısmından en az 2 cm uzakta olmalıdır.

Cihazdaki alüminyum kaplar kıvılcım oluşumuna neden olabilir. Kıvılcım oluşumu cihaza zarar verir.

- Cihazda alüminyum kaplar kullanılmamalıdır.

Cihazın pişirme bölümünde yiyecek olmadan çalıştırılması aşırı yüklenmeye neden olur.

- Mikrodalga kesinlikle pişirme bölümünde yemek olmadan çalıştırılmamalıdır. Bunun tek istisnası kısa süreli kap testidir.

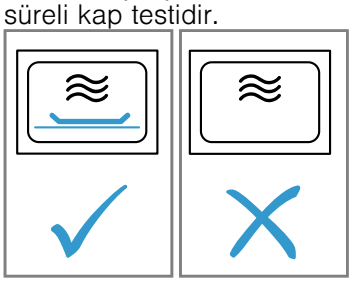

Çok yüksek mikrodalga gücü ile doğrudan, arka arkaya pek çok kez mikrodalga tipi patlamış mısır hazırlanması pişirme bölümünde hasara neden olabilir.

- Hazırlamalar arasında cihaz birkaç dakika soğumaya bırakılmalıdır.
- Mikrodalga gücü kesinlikle çok yüksek ayarlanmamalıdır.
- Maksimum 600 Watt kullanılmalıdır.
- Patlamış mısır torbası her zaman bir cam tabağın içine koyulmalıdır.

3 Çevrenin korunması ve tasarruf

3.1 Ambalajı atığa verme

Ambalaj malzemeleri çevre dostudur ve geri dönüştürülebilir.

- Münferit parçalar türlerine göre ayrılarak imha edilmelidir.

3.2 Enerji tasarrufu

Aşağıdaki bilgilere uyarsanız cihazınız daha az elektrik tüketir.

Sıvı dolu iki fincan aynı anda ısıtılmalıdır.

- Aynı anda birden fazla yemeğin ısıtılması, yemeklerin art arda ısıtılmasından daha az enerji harcar.

Ekranı temel ayarlardan kapatınız.

- Cihaz, bekleme modunda enerji tasarrufu sağlar.

Notlar

- Ekran, bekleme modunda parlaklığı otomatik olarak 1. seviyeye düşürür.
- Cihaz şunları gerektirir:
  - Ekran kapalıyken bekleme modunda maks. 0,5 W

4 Cihazı tanıma

4.1 Kumanda paneli

Kumanda alanı üzerinden cihazınızın tüm fonksiyonlarını ayarlayabilir ve işletim durumu ile ilgili bilgiler alabilirsiniz.
Cihaz tipine bağlı olarak resimde bazı detaylar farklı olabilir, örn. renk ve biçim.

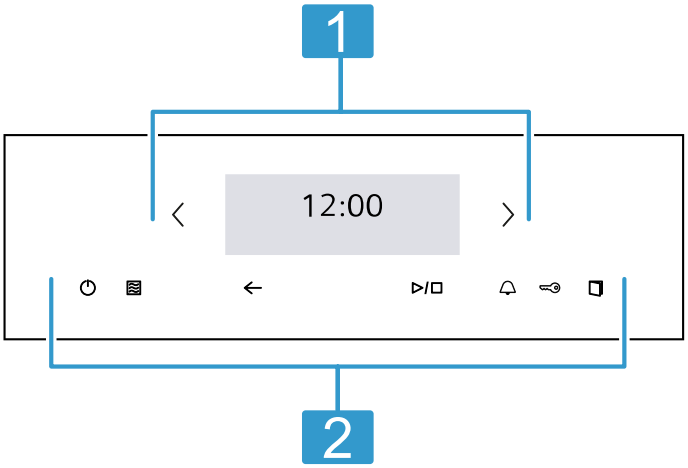

1	**Dokunmatik ekran** Dokunmatik ekran, hem gösterge hem de kumanda elemanıdır. → *"Dokunmatik ekran", Sayfa 7*
2	**Dokunmatik alanlar** Çeşitli fonksiyonları doğrudan ayarlamak için dokunmatik alanları kullanabilirsiniz. → *"Dokunmatik alanlar", Sayfa 7*

4.2 Dokunmatik alanlar

Dokunmatik alanlar, dokunmaya karşı duyarlı alanlardır. Bir fonksiyon seçmek için ilgili alana dokununuz.

Dokunmatik alan	Fonksiyon
⏻	Cihazın açılması veya kapatılması. → *"Temel Kullanım", Sayfa 9*
≋	Mikrodalga fırına doğrudan erişim → *"Mikrodalga", Sayfa 9*
←	Bir ayar geri gidilmesi.
▷/□	Çalışmanın başlatılması veya iptal edilmesi. → *"Temel Kullanım", Sayfa 9*
🔔	Alarmı seçme. → *"Alarmın ayarlanması", Sayfa 13*
🔑	Çocuk kilidinin etkinleştirilmesi veya devre dışı bırakılması.
🚪	Cihazın kapağının açılması
〈	Dokunmatik ekranda sola doğru gitme
〉	Dokunmatik ekranda sağa doğru gitme

4.3 Dokunmatik ekran

Dokunmatik ekranlarda seçenekleri ve güncel fonksiyon ile ilgili yapılan ayarları görebilirsiniz. Öğelerden birini seçmek için ilgili metin alanına dokunulmalıdır.

Ayar alanı

Ayar alanı kutucuklarla gösterilmiştir.
Münferit kutucuklar, güncel seçim olanaklarını ve önceden yapılan ayarları gösterir. Bir fonksiyonu seçmek için ilgili kutucuğa dokunulmalıdır.
Bilgiler de kutucuklarla gösterilmiştir.
Birden fazla kutucuk arasında sola veya sağa doğru gezinmek için, 〈 ve 〉 navigasyon tuşları kullanılmalıdır.

Kutucuklardaki olası semboller

Sembol	Anlamı
∧ ∨	Uzun içerikte kutucukta gezinme.
— +	Ayar değerini azaltma veya arttırma.
↺	Ayar değerini sıfırlama.
✕	Kutucuğu kapatma.

4.4 Otomatik kapak açma düzeneği

Otomatik kapak açma düzeneğine bastığınızda, cihaz kapağı açılır. Cihaz kapağını elinizle tamamen açabilirsiniz.

Notlar

- Elektrik kesintisi durumunda, otomatik kapı açma düzeneği çalışmaz. Kapağı elle açabilirsiniz.
- Çalışma sırasında cihaz kapağını açarsanız, çalışma durur.
- Cihaz kapağını kapattığınızda, çalışma otomatik olarak devam etmez. Çalışmayı başlatınız.
- Cihaz uzun süre kapalı kalırsa, kapağı açma tuşuna basıldığında cihaz kapağı gecikmeli olarak açılır.

4.5 Isıtma türleri ve fonksiyonlar

Yemeğiniz için her zaman uygun ısıtma türünü bulabilmeniz amacıyla burada size farkları ve kullanım alanlarını anlatacağız.

Ad	Güç/kademeler	Kullanımı
Mikrodalga	90/180/360/600/"boost"	Yiyecek ve sıvılarda buz çözme, pişirme ve ısıtma için. → *"Mikrodalga", Sayfa 9*
Yemekler		Çok sayıda yemek için önceden programlanmış ayarları bulabilirsiniz.
Temizleme		Pişirme bölümü için temizleme fonksiyonunu seçme. → *"humidClean", Sayfa 14*
Temel ayarlar		Temel ayarları uyarlama. → *"Temel ayarlar", Sayfa 13*

4.6 Pişirme bölümü

Pişirme bölümündeki fonksiyonlar cihazınızı çalıştırmayı kolaylaştırır.

Pişirme bölümü aydınlatması

Cihaz kapağını açarsanız, pişirme bölümü aydınlatması açılır. Cihazın kapağı yaklaşık 15 dakikadan daha uzun süre açık kalırsa pişirme bölümü aydınlatması söner. Çok sayıda ısıtma türünde ve fonksiyonda pişirme bölümü aydınlatması çalışma sırasında açıktır. Çalışma sonlandığında, pişirme bölümü aydınlatması kapanır.

Soğutma fanı

Bu soğutma fanı, gerektiğinde çalışır ve durur. Sıcak hava cihaz kapağındaki havalandırma deliklerinden dışarı çıkar.

DİKKAT!

Havalandırma deliklerinin kapatılması cihazın aşırı ısınmasına neden olur.

- Havalandırma delikleri kapatılmamalıdır.

Pişirme bölümünün çalışma işleminden sonra hızlı bir şekilde soğuması için soğutma fanı belirli bir süre boyunca çalışır. Cihaz mikrodalga modunda çalışırken soğuk kalır, soğutma fanı buna rağmen çalışır. Mikrodalga modu sonlandırıldığında da soğutma fanı çalışmaya devam edebilir.

4.7 Yoğuşma suyu

Pişirme sırasında pişirme bölümünde ve cihaz kapağında yoğuşma suyu oluşabilir. Yoğuşma suyu normaldir ve cihazın fonksiyonunu etkilemez. Pişirme işleminden sonra yoğuşma suyu temizlenmelidir.

4.8 Cihaz kapağı

Cihaz kapağını ❒ ile açabilirsiniz. Çalışma sırasında cihazın kapağını açarsanız, çalışma durur. Cihaz kapağı kapalı olduğunda ▷/□ ile çalışmaya devam edebilirsiniz.

5 İlk Kullanım öncesi

İlk çalıştırma için ayarları gerçekleştirin. Cihazı ve aksesuarı temizleyin.

5.1 İlk kez çalıştırma

Cihazınızı kullanmaya başlamadan önce, ilk çalıştırma için ayarlamalar yapmanız gerekir.

Dilin ayarlanması

1. ⏻ tuşuna basınız.
2. İstediğiniz dili seçiniz.
3. → seçeneğine basınız.

Saatin ayarlanması

Gereklilik: Ekranda 12:00 gösterilir. Saatler yanıp söner.

1. + ve − üzerine basarak saatler ayarlanmalıdır.
2. Dakikalara basılmalıdır.
3. + ve − ile dakikalar ayarlanmalıdır.
4. → üzerine basılmalıdır.

Tarihin ayarlanması

Gereklilik: Ekranda bir tarih gösterilir. Gün yanıp söner.

1. + ve − ile gün ayarlanmalıdır.
2. Ay üzerine basılmalıdır.
3. + ve − ile ay ayarlanmalıdır.
4. Yıl üzerine basılmalıdır.
5. + ve − ile yıl ayarlanmalıdır.
6. "Sonlandır" seçeneğine basınız.

✔ İlk çalıştırmanın tamamlandığına dair bir uyarı gösterilir.

5.2 Cihazın ilk kullanımdan önce temizlenmesi

Cihazla ilk kez yemek hazırlamadan önce pişirme bölümünü ve aksesuarını temizleyiniz.

1. Pişirme bölümünde ambalaj artıkları, aksesuar veya diğer cisimlerin bulunmadığından emin olunmalıdır.
2. Pişirme bölümündeki pürüzsüz yüzeyleri yumuşak, nemli bir bezle temizleyiniz.

6 Temel Kullanım

6.1 Cihazın açılması

- ▸ ⏻ tuşuna basınız.
- ✔ Cihaz çalışmaya hazırdır.

6.2 Cihazın kapatılması

- ▸ ⏻ tuşuna basınız.
- ✔ Cihaz devam eden fonksiyonları iptal eder.
- ✔ Ekranda birkaç dakika için saat gösterilir.

6.3 Çalışmanın başlatılması

- ▸ ▷/☐ tuşuna basınız.

6.4 Çalışmanın yarıda kesilmesi

1. Cihaz kapağı açılmalı veya ▷/☐ üzerine basılmalıdır.
- ✔ Çalışma işlemi durdurulur.
2. Çalışmanın devam etmesi için cihaz kapağı kapatılmalı ve ▷/☐ üzerine basılmalıdır.
- ✔ Çalışma devam eder.

6.5 Çalışmanın iptal edilmesi

- ▸ ⏻ tuşuna basınız.
- ✔ Cihaz devam eden fonksiyonları iptal eder.

7 Mikrodalga

Mikrodalgayla yemekleri çok daha hızlı pişirebilir, ısıtabilir veya yemeklerin buzunu çözebilirsiniz.

7.1 Mikrodalga kademeleri

Burada mikrodalga güçlerine genel bir bakış ve kullanımları için bir öneri bulacaksınız.

Watt cinsinden mikrodalga kademesi	Saat cinsinden maksimum süre	Kullanımı
90 W	1:30	Hassas yiyeceklerin buzunun çözülmesi.
180 W	1:30	Yiyeceklerin buzunu çözme ve pişirmeye devam etme.
360 W	1:30	Et ve balığın pişirilmesi veya hassas yiyeceklerin ısıtılması.
600 W	1:30	Yiyecekleri ısıtma ve pişirme.
boost	00:30	Sıvıları ısıtma.

Notlar

- Cihazı korumak için ilk dakikalarda maksimum mikrodalga gücü "boost" kademeli olarak 600 Watt'a kadar azaltılır. Maksimum güç, bir soğuma süresinin ardından yeniden kullanılabilir.
- Mikrodalga gücü cihazın fiili güç tüketimi ile uyuşmuyor.

7.2 Mikrodalgaya uygun kaplar

Yiyeceklerinizin eşit şekilde ısıtılması ve cihazınızın hasar görmemesi için uygun kap ve aksesuarları kullanınız.

Not: Mikrodalgada kullanmadan önce, kap üreticisinin verdiği bilgileri dikkate alınız. Emin olmamanız halinde, bir kap testi gerçekleştiriniz.

Mikrodalgaya uygun

Kap	Nedeni
Isıya dayanıklı ve mikrodalgaya uygun malzemeden üretilen kaplar: ■ Cam ■ Cam seramik ■ Porselen ■ Isıya dayanıklı plastik ■ Açıklık bulunmayan, tamamen cam kaplı seramik	Bu materyaller ısıyı geçirir. Mikrodalgalar ısıya dayanıklı kaplara zarar vermez.
Metal çatal bıçak	**Not:** Kaynama gecikmesini önlemek için metal çatal bıçak kullanabilirsiniz, örn. bardak içinde bir kaşık.

DİKKAT!
Metalin pişirme bölümü duvarına temas etmesi halinde cihaza veya kapağın iç camına zarar veren kıvılcımlar çıkar.
- ▸ Metaller, örn. camın içindeki kaşıklar pişirme bölümü duvarlarından ve kapağın iç kısmından en az 2 cm uzakta olmalıdır.

Mikrodalgaya uygun değil

Kap	Nedeni
Metal kaplar	Metal mikrodalgaları geçirmez. Yemekler iyi ısınmaz.
Altın veya gümüş dekorlu kaplar	Mikrodalgalar altın ve gümüş dekorlara zarar verebilir. **İpucu:** Üretici kapların mikrodalgada kullanılabileceğini belirtmişse, bu kapları kullanabilirsiniz.

7.3 Kabın mikrodalgaya uygunluk bakımından test edilmesi

Kabı, mikrodalgaya uygunluk bakımından test ediniz. Yalnızca kap testi sırasında cihazı içinde yiyecek olmadan mikrodalga modunda çalıştırabilirsiniz.

⚠ **UYARI – Haşlanma tehlikesi!**
Çalıştırma sırasında temas edilen yerler sıcak olur.
- ▸ Kesinlikle sıcak yerlere dokunulmamalıdır.
- ▸ Çocuklar uzak tutulmalıdır.

1. Boş kabı pişirme bölümüne yerleştiriniz.
2. Cihazı ½ - 1 dakika boyunca maksimum mikrodalga gücüne ayarlayınız.
3. Çalışmayı başlatınız.
4. Kabın birkaç kez kontrol edilmesi:
   – Kap soğuk veya el yakmayacak sıcaklıkta ise mikrodalgaya uygundur.
   – Kap sıcaksa veya kıvılcım oluşuyorsa, kap testi iptal edilmelidir. Kap mikrodalgaya uygun değildir.

7.4 Mikrodalganın ayarlanması

Not:
Mikrodalgayı doğru kullandığınızdan emin olunuz:
- ■ Güvenlik uyarılarına dikkat edilmelidir. → *Sayfa 4*
- ■ Maddi hasarları önleme uyarılarına dikkat edilmelidir. → *Sayfa 6*
- ■ Mikrodalgaya uygun kap ve aksesuarlara yönelik uyarılar dikkate alınmalıdır.

1. ≋ veya "Mikrodalga" üzerine basılmalıdır.
2. "Mikrodalga gücü" seçeneğine basınız.
3. İstenen mikrodalga kapasitesi seçilmelidir.
4. "Onayla" seçeneğine basınız.
5. "Süre" seçeneğine basınız.
6. İstenen süre ayarlanmalıdır.
   → *"Sürenin ayarlanması", Sayfa 12*
   ↺ ile ayarlanan süreyi sıfırlayabilirsiniz.
7. "Onayla" seçeneğine basınız.
8. Bitiş zamanı isteniyorsa, bitiş zamanı ayarlanmalıdır.
   – "Bitiş" seçeneğine basınız.
   – İstediğiniz süreyi ayarlayınız.
   – "Onayla" seçeneğine basınız.
   Cihaz otomatik olarak açılır ve önceden seçilen bitiş zamanında kapanır.
9. ▷/□ ile çalışma başlatılmalıdır.

✔ Süre dolduktan sonra bir sinyal sesi duyulur.

İpucu: Cihazınızdan en iyi şekilde yararlanmak için önerilen ayarlardaki talimatları izleyin.
→ *"Pişirme önerileri", Sayfa 18*

7.5 Mikrodalga gücünün değiştirilmesi

Milkrodalga kapasitesini çalışma sırasında değiştirebilirsiniz.

1. Ayarlanan mikrodalga gücüne basılmalıdır.
2. İstenen mikrodalga kapasitesi seçilmelidir.
   Ayarlanan süre mikrodalga kapasitesinin maksimum süresini aşarsa, cihaz süreyi otomatik olarak azaltır.
3. "Onayla" seçeneğine basınız.

7.6 Sürenin değiştirilmesi

1. Ayarlanan sürenin üzerine basılmalıdır.
2. İstenen süre ayarlanmalıdır.
3. "Onayla" seçeneğine basınız.

7.7 Yemeklerin tekrar pişirilmesi

Yemeği süre dolduktan sonra pişirmeye devam edebilirsiniz.

1. "Ekstra pişirme süresi ekle" seçeneğine basınız.
2. İstenen süre ayarlanmalıdır.
   → *"Sürenin ayarlanması", Sayfa 12*
   ↺ ile ayarlanan süreyi sıfırlayabilirsiniz.
3. "Onayla" seçeneğine basınız.
4. ▷/□ ile çalışma başlatılmalıdır.

7.8 Çalışmanın yarıda kesilmesi

1. Cihaz kapağı açılmalı veya ▷/□ üzerine basılmalıdır.

✔ Çalışma işlemi durdurulur.

2. Çalışmanın devam etmesi için cihaz kapağı kapatılmalı ve ▷/□ üzerine basılmalıdır.

✔ Çalışma devam eder.

7.9 Çalışmanın iptal edilmesi

- ▸ ⏻ tuşuna basınız.

✔ Cihaz devam eden fonksiyonları iptal eder.

8 Yemekler

Cihazınız "Yemekler" çalışma moduyla farklı yemekler hazırlarken sizi destekler ve optimum ayarları otomatik olarak seçer.

8.1 Otomatik kapanma

Otomatik kapanma fonksiyonu sayesinde rahatça yemek pişirebilirsiniz.

Optimum bir sonuç elde etmek için yemek program bitişinden sonra çıkarınız.

8.2 Yemeklere yönelik ayarlara ilişkin uyarılar

Optimum pişirme sonucu elde etmek için bu uyarıları dikkate alınız:
- Yalnızca iyi durumdaki besinleri kullanınız.
- Yiyeceği ambalajından çıkarınız ve tartınız. Tam ağırlığı ayarlayamıyorsanız bir üst veya bir alt sayıya yuvarlayınız.
- Yalnızca mikrodalgaya uygun, ısıya dayanıklı kaplar kullanılmalıdır, örn. cam veya seramik.
- Gıda maddelerini soğuk pişirme bölümüne yerleştiriniz.

Buz çözme
- Yiyecekler yatay ve porsiyonlar halinde -18 °C dondurulmalı ve saklanmalıdır.
- Dondurulmuş gıda maddeleri düz kaplara, örn. cam veya porselen tabaklara koyulmalıdır.
- Programın sonunda yiyeceklerin buzu tamamen çözülmemiş olabilir. Ancak yiyecekler yine de işlenmeye devam edebilir.
- Buzu çözülmüş gıdayı cihaz kapalı olduğu halde 10 ilâ 30 dakika cihaz içerisinde dinlendirerek sıcaklığın eşit olarak dağılmasını sağlayınız.
- Et ve kümes hayvanlarının buzu çözülürken sıvı oluşur. Çevirirken sıvılar temizlenmelidir. Sıvı tekrar kullanılmamalı veya yiyecekle temas etmemelidir.
- Çevirdikten sonra buzu çözülmüş kıymanın çözülme sıvısını boşaltınız.
- Bütün tavuklar önce göğüs tarafı alta gelecek şekilde ve tavuk parçaları ise deri tarafları alta gelecek şekilde kaba yerleştirilmelidir.

Sebze
- Taze sebze: Eşit büyüklükte parçalara bölünüz. Her 100 g için bir yemek kaşığı su ilave edilmelidir.
- Dondurulmuş sebze: Sadece haşlanmış, önceden pişirilmemiş sebzeler için uygundur. Krema soslu derin dondurulmuş sebze, bu program için uygun değildir. 1 ila 3 yemek kaşığı kadar su ilave edilmelidir. Ispanak ve kırmızı lahana için su eklenmemelidir.

Patates
- Haşlanmış patates: Eşit büyüklükte parçalar halinde kesilmelidir. Her 100 g için iki yemek kaşığı su ve biraz tuz eklenmelidir.
- Kabuğu ile haşlanmış patates: Eşit büyüklükte patatesler kullanılmalıdır. Yıkanmalı ve kabuğu birkaç yerden delinmelidir. Patatesler nemli iken bir kaba, susuz koyulmalıdır.

Sade Pilav
- Doğal pirinç veya haşlanmış pirinç kullanılmamalıdır.
- Pirince iki ila iki buçuk katı kadar su eklenmelidir.

8.3 Programın ayarlanması

Gereklilik: Cihaz açık.

1. "Yemekler" seçeneğine basınız.
2. Bir program seçilmelidir.
3. "Ağırlık" seçeneğine basınız.
4. + ve — ile ağırlık ayarlanmalıdır
5. "Onayla" seçeneğine basınız.
6. Bitiş zamanı isteniyorsa, bitiş zamanı ayarlanmalıdır.
   – "Bitiş" seçeneğine basınız.
   – İstediğiniz süreyi ayarlayınız.
   – "Onayla" seçeneğine basınız.
   Cihaz otomatik olarak açılır ve önceden seçilen bitiş zamanında kapanır.
7. Yemekler pişirme bölümüne yerleştirilmelidir.
8. Cihaz kapağını kapatınız.
9. ▷/☐ tuşuna basınız.

✔ Süre dolduktan sonra bir sinyal sesi duyulur.

Not: Bazı programlarda hazırlık sırasında göstergede çevirme veya karıştırma uyarıları görünür. Uyarılara uyunuz.

Yemeklerin tekrar pişirilmesi

Yemeği süre dolduktan sonra pişirmeye devam edebilirsiniz.

1. "Ekstra pişirme süresi ekle" seçeneğine basınız.
2. İstenen süre ayarlanmalıdır.
   → *"Sürenin ayarlanması", Sayfa 12*
   ↺ ile ayarlanan süreyi sıfırlayabilirsiniz.
3. "Onayla" seçeneğine basınız.
4. ▷/☐ ile çalışma başlatılmalıdır.

Çalışmanın yarıda kesilmesi

1. Cihaz kapağı açılmalı veya ▷/☐ üzerine basılmalıdır.

✔ Çalışma işlemi durdurulur.

2. Çalışmanın devam etmesi için cihaz kapağı kapatılmalı ve ▷/☐ üzerine basılmalıdır.

✔ Çalışma devam eder.

Çalışmanın iptal edilmesi

▸ ⏻ tuşuna basınız.

✔ Cihaz devam eden fonksiyonları iptal eder.

8.4 Yemeklere genel bakış

Yemek	Uygun yiyecek	Ağırlık aralığı, kg cinsinden	Kap/Aksesuar
Ekmeğin buzunu çözme[1]	Ekmek, tüm, yuvarlak ya da uzunlamasına, dilimli ekmek, kuru pasta, mayalı pasta, meyveli pasta kaplamasız, jelatinsiz veya kremasız kek	0,20-1	Yassı, açık kap

[1] Çevirme sinyaline dikkat ediniz.
[2] Karıştırma sinyaline dikkat ediniz.

Yemek	Uygun yiyecek	Ağırlık aralığı, kg cinsinden	Kap/Aksesuar
Et buzunu çözme[1]	Kızartma, düz et parçaları, tavuk, kıyma	0,20-2	Yassı, açık kap
Balığın buzunu çözme[1]	Bütün balık, balık filetosu, balık pirzolası	0,10-1	Yassı, açık kap
Sebze, taze[2]	örn. karnabahar, brokoli, havuç, alabaş, pırasa, biber, kabak	0,15-1	Üzeri kapalı kaplar
Sebze, dondurulmuş[2]	örn. karnabahar, brokoli, havuç, alabaş, kırmızı lahana, ıspanak	0,15-1	Üzeri kapalı kaplar
Pirinç[2]	Uzun pirinç	0,05-0,3	Yüksek, üzeri kapalı kap
Haşlanmış patates[2]	Kabuklu veya kabuksuz patates, eşit büyüklükte patates dilimleri	0,20-1	Üzeri kapalı kaplar

[1] Çevirme sinyaline dikkat ediniz.
[2] Karıştırma sinyaline dikkat ediniz.

9 Zaman fonksiyonları

Cihazınız süreyi, çalışma bitişini ve alarmı ayarlayabildiğiniz zaman fonksiyonlarına sahiptir.

Zaman fonksiyonları	Kullanımı
Süre ↦|	Çalışması için bir süre ayarlamış olmanız halinde, bu süre dolduktan sonra cihaz ısınmayı durdurur.
Bitiş →|	Süre için çalışmanın sona ereceği saati ayarlayabilirsiniz. Çalışmanın istenen zamanda bitmesi için cihaz otomatik olarak başlatılır.
Çalar saat 🔔	Çalar saati işletimden bağımsız olarak ayarlayabilirsiniz. Cihazı etkilemez.

9.1 Sürenin ayarlanması

"boost" ile çalışma süresini 30 dakikaya kadar ayarlayabilirsiniz. Diğer tüm kademeler için süreyi 90 dakikaya kadar ayarlayabilirsiniz.

Gereklilik: Bir ısıtma türü ve bir kademe ayarlanmıştır.

1. "Süre" seçeneğine basınız.
2. + ve − ile saniyeler ayarlanmalı veya ekranda önceden belirlenmiş bir değer seçilmelidir.
3. Dakikaları ayarlamak için dakikaların üzerine basılmalıdır.
4. + ve − ile dakikalar ayarlanmalı veya ekranda önceden belirlenmiş bir değer seçilmelidir.
5. ▷/☐ ile çalışma başlatılmalıdır.

Yemeklerin tekrar pişirilmesi

Yemeği süre dolduktan sonra pişirmeye devam edebilirsiniz.

1. "Ekstra pişirme süresi ekle" seçeneğine basınız.
2. İstenen süre ayarlanmalıdır.
   → *"Sürenin ayarlanması", Sayfa 12*
   ↺ ile ayarlanan süreyi sıfırlayabilirsiniz.
3. "Onayla" seçeneğine basınız.
4. ▷/☐ ile çalışma başlatılmalıdır.

Sürenin değiştirilmesi

Süreyi istediğiniz zaman değiştirebilirsiniz.

1. Sürenin üzerine basılmalıdır.
2. + ve − ile saniyeler ayarlanmalı veya ekranda önceden belirlenmiş bir değer seçilmelidir.
3. Dakikaları ayarlamak için dakikaların üzerine basılmalıdır.
4. + ve − ile dakikalar ayarlanmalı veya ekranda önceden belirlenmiş bir değer seçilmelidir.
5. "Onayla" seçeneğine basınız.

Sürenin iptal edilmesi

Süreyi istediğiniz zaman iptal edebilirsiniz.

1. Sürenin üzerine basılmalıdır.
2. Süre ↺ ile sıfırlanmalıdır.
   Her zaman bir süre gerektiren çalışma modları için cihaz, süreyi önceden ayarlanmış değere sıfırlar.
3. "Onayla" seçeneğine basınız.

9.2 Bitiş zamanının ayarlanması

Çalışma süresinin sona ereceği saati 24 saate kadar ileri alabilirsiniz.

Notlar

- Yemeklerinizin iyi pişmesi için, eğer çalışma zaten başlatılmışsa süreyi artık ileri almayınız.
- Yiyeceklerin bozulmasını önlemek için pişirme bölümünde çok uzun süre bırakmayınız.

Gereklilikler

- Bir ısıtma türü ve bir kademe ayarlanmıştır.
- Bir süre ayarlanmıştır.

1. "Bitiş" seçeneğine basınız.
2. Saat + veya − ile ertelenmelidir.
   Gerekirse ayar değerini ↺ ile sıfırlayınız.
3. ▷/☐ seçeneğine basınız.

✔ Ekranda başlama zamanı görüntülenir. Cihaz bekleme konumundadır.
✔ Başlama zamanına erişildiğinde, cihaz çalışmaya başlar ve süre işler.
✔ Süre dolduğunda bir sinyal sesi duyulur. Ekranda, çalışmanın durdurulduğuna yönelik bir uyarı görünür.

4. Süre dolduğunda aşağıdakilerden birini yapın:
   – Gerekirse başka ayarlar yapabilir veya çalışmayı yeniden başlatabilirsiniz.

– Yemek hazır olduğunda cihaz ⏻ ile kapatılmalıdır.

Bitiş zamanının değiştirilmesi

Yemeklerinizin iyi pişmesi için ayarlanmış olan saati sadece çalışma başlayıncaya ve süre işlemeye başlayıncaya kadar değiştirebilirsiniz.

1. Bitiş zamanı üzerine basılmalıdır.
2. Saat + veya − ile değiştirilmelidir.
3. "Onayla" seçeneğine basınız.

Bitiş zamanının iptal edilmesi

Ayarlanmış olan saati istediğiniz zaman değiştirebilirsiniz.

1. Bitiş zamanı üzerine basılmalıdır.
2. Saat ↺ ile sıfırlanmalıdır.
3. "Onayla" seçeneğine basınız.

9.3 Alarmın ayarlanması

Süre dolduğunda bir sinyalin duyulduğu bir alarm zamanı belirleyebilirsiniz. Alarm zamanını maksimum 24ºsaate ayarlayabilirsiniz. Fonksiyon, çalışmadan ve diğer zaman fonksiyonlarından bağımsız olarak çalışır. Alarm sinyali diğer sinyallerden farklıdır.

1. 🔔 seçeneğine basınız.
✔ Dakikalar yanıp söner.
2. + ve − ile dakikalar ayarlanmalıdır.
3. Saatleri ayarlamak için saatlerin üzerine basılmalıdır.
4. + ve − ile saatler ayarlanmalıdır.
5. Saniyeleri ayarlamak için saniyelerin üzerine basılmalıdır.
6. + ve − ile saniyeler ayarlanmalıdır.
7. "Başlat" seçeneğine basınız.

✔ Alarm çalışmaya başlar.
✔ Bazı ekran göstergelerinde alarm arka planda çalışmaya devam eder. Alarmı görüntülemek için 🔔 üzerine basılmalıdır.

Alarmın sonlandırılması

Gereklilik: Bir sinyal duyulur.

▸ Herhangi bir alana basılmalıdır.
✔ Alarm kapatılmıştır.

Alarmın değiştirilmesi

1. 🔔 seçeneğine basınız.
2. "Stop" üzerine basılmalıdır
✔ Dakikalar yanıp söner.
3. + ve − ile dakikalar ayarlanmalıdır.
4. Saatleri ayarlamak için saatlerin üzerine basılmalıdır.
5. + ve − ile saatler ayarlanmalıdır.
6. Saniyeleri ayarlamak için saniyelerin üzerine basılmalıdır.
7. + ve − ile saniyeler ayarlanmalıdır.
8. "Başlat" seçeneğine basınız.

Çalar saatin iptal edilmesi

1. Çalar saat arka planda akarken, öncesinde çalar saat 🔔 ile seçilmelidir.
2. ↺ seçeneğine basınız.

10 Çocuk kilidi

Çocukların yanlışlıkla çalıştırmamaları veya ayarları değiştirmemeleri için cihazınız bir çocuk kilidi ile donatılmıştır.

10.1 Çocuk kilidinin etkinleştirilmesi

▸ Tuşa 🔑 yakl. 4 saniye basılı tutulmalıdır.
✔ Kumanda elemanları kilitlenir.
✔ Bir alarm zamanı ayarlandığında bu devam eder. Çocuk kilidi aktif olduğu sürece, alarm süresi değiştirilemez. Sinyal seslerini durdurmak için, örneğin alarm süresi geçtikten sonra, herhangi bir tuşa basınız.

10.2 Çocuk kilidinin devre dışı bırakılması

1. Tuşa 🔑 yakl. 4 saniye basılı tutulmalıdır.
2. Kumanda elemanlarının kilidi açılır.

11 Temel ayarlar

Cihazınızın temel ayarlarını ihtiyacınıza göre ayarlayabilirsiniz.

11.1 Temel ayarlara genel bakış

Burada temel ayarlara ve fabrika ayarlarına yönelik bir genel bakış bulabilirsiniz. Temel ayarlar, cihazınızın donanımına bağlıdır.

Notlar

- Dil, tuş sesi ve ekran parlaklığı ayarlarında yapılan değişiklikler hemen etkili olur. Diğer tüm ayarlar, siz ayarları kaydedinceye kadar etkinleşmez.
- Bir elektrik kesintisinden sonra temel ayarlara yönelik değişiklikler bir süre için korunur.

Temel ayarlar	**Seçim**
Dil	bkz. Cihazdaki seçim
Saat	"Saat" 24 saat formatında
Tarih	"Tarih" GG.AA.YYYY formatında

Ekran	**Seçim**
Parlaklık	■ 1 ila 8 arası kademeler[1]
"Saat", Bekleme modu durumu	■ Açık (bu ayar güç tüketimini artırır) ■ açık, sınırlı süre[1] ■ Kapalı

[1] Fabrika ayarıdır (cihaz tipine göre farklı olabilir)

Ekran	Seçim
"Saat", görüntüleme	■ Dijital + tarih[1] ■ Dijital ■ Analog
Ayarlama	■ Ekranın yatay ve dikey hizalanması.

[1] Fabrika ayarıdır (cihaz tipine göre farklı olabilir)

Ses	Seçim
Tuş sesi	■ Açık[1] ■ Kapalı
Sinyal sesi	■ Çok kısa ■ Kısa süre ■ Orta süre[1] ■ Uzun süre

[1] Fabrika ayarıdır (cihaz tipine göre farklı olabilir)

Cihaz ayarları	Seçim
Aydınlatma	■ Açık[1] ■ Kapalı
Mikrodalga gücü Ön ayar	■ 90 W ■ 180 W ■ 360 W ■ 600 W ■ boost

[1] Fabrika ayarıdır (cihaz tipine göre farklı olabilir)

Kişiselleştirme	Seçim
Marka logosu	■ Göster[1] ■ Gösterme
Açma sonrasında çalıştırma	■ Ana menü[1] ■ Mikrodalga ■ Yemekler
Çocuk emniyeti	■ Kullanılabilir ■ İptal

[1] Fabrika ayarıdır (cihaz tipine göre farklı olabilir)

Fabrika ayarları	Seçim
Fabrika ayarları	■ Sıfırlama ■ İptal
Demo modu	■ "Demo modu" ayarlama Sadece bir sıfırlama sonrasında veya ilk işletime alma sırasında ilk 5 dakika boyunca görüntülenir
Cihaz bilgisi	■ "Cihaz bilgisi" görüntüleme

11.2 Temel ayarların değiştirilmesi

Gereklilik: Cihaz açılmıştır.

1. "Temel ayarlar" seçeneğine basınız.
2. İstenen temel ayara basılmalıdır.
3. Ekranda istenen ayarlar değiştirilmelidir.
4. ← ile genel bakışa veya ana menüye dönülmelidir.

11.3 Saatin değiştirilmesi

Saati temel ayarlarda değiştirebilirsiniz.

Gereklilik: Cihaz açılmıştır.

1. "Temel ayarlar" seçeneğine basınız.
2. Temel ayar "Saat" üzerine basılmalıdır.
✔ Ekranda ayarlanan değer görüntülenir. Saatler yanıp söner.
3. + ve − ile saatler ayarlanmalıdır.
4. Dakikalara basınız.
5. + ve − ile dakikalar ayarlanmalıdır.
6. "Onayla" seçeneğine basınız.
7. ← ile genel bakışa veya ana menüye dönülmelidir.

12 humidClean

Temizlik desteği pişirme bölümünü arada bir temizlemek için hızlı bir alternatiftir. Temizlik desteği deterjanlı suyun buharlaşmasıylı kirleri yumuşatır. Böylelikle bunlar daha kolay çıkarılabilir.

12.1 Temizlik desteğinin ayarlanması

Gereklilik: Cihaz açılmıştır.

1. "humidClean" seçeneğine basınız.
2. Ekrandaki talimatı takip ediniz.
3. "Onayla" seçeneğine basınız.
4. ▷/□ seçeneğine basınız.
✔ Süre dolduktan sonra bir sinyal sesi duyulur.
5. Ekrandaki talimatı takip ediniz.

13 Cihazı temizleme ve bakımını yapma

Cihazınızın uzun süre işler durumda kalmasını sağlamak için, itinayla temizliğini ve bakımını yapınız.

13.1 Temizlik malzemeleri

Sadece uygun temizlik maddelerini kullanın.

⚠ UYARI – Elektrik çarpması tehlikesi!

Cihaza nem girmesi elektrik çarpmasına neden olabilir.

▸ Cihazı temizlemek için buharlı temizleyiciler veya yüksek basınçlı temizleyiciler kullanmayın.

DİKKAT!
Uygun olmayan temizlik malzemeleri cihazın yüzeyine zarar verir.
- Keskin veya aşındırıcı temizlik malzemeleri kullanmayınız.
- Yüksek oranda alkol içeren temizlik maddeleri kullanılmamalıdır.
- Sert ovma süngerleri veya bulaşık süngerleri kullanılmamalıdır.
- Sıcak temizleme için özel deterjanlar kullanılmamalıdır.
- Cam temizleyici, cam kazıyıcı veya paslanmaz çelik bakım malzemeleri ancak ilgili parçanın temizleme kılavuzunda buna ilişkin bir öneride bulunulduysa kullanılmalıdır.

Yeni sünger bezlerdeki tuz yüzeylere zarar verebilir.
- Kullanmadan önce yeni süngerinizi iyice yıkayınız.

Özel yüzey ve parçalar için hangi temizleme malzemelerinin uygun olduğunu ilgili temizlik talimatlarından öğrenebilirsiniz.

13.2 Cihazın temizlenmesi

Farklı parça ve yüzeylerin yanlış temizleme veya uygun olmayan temizleme maddeleri nedeniyle zarar görmemesi için cihazı belirtildiği şekilde temizleyiniz.

⚠ UYARI – Yangın tehlikesi!
Sıvı yemek artıkları, yağ ve et suyu tutuşabilir.
- İşletim öncesinde kaba kirler pişirme bölümünden, ısıtıcı parçalardan ve aksesuarlardan temizlenmelidir.

⚠ UYARI – Yaralanma tehlikesi!
Çizik cihaz kapısı camı kırılarak sıçrayabilir.
- Cihaz kapağındaki camı temizlemek için aşındırıcı veya keskin metal kazıyıcı kullanılmamalıdır, aksi takdirde yüzeyler çizilebilir.

1. Temizlik maddelerine ilişkin uyarılara dikkat ediniz.
2. Cihaz bileşenlerinin veya yüzeylerin temizlenmesine yönelik uyarılar dikkate alınmalıdır.
3. Eğer aksi belirtilmediyse:
   – Cihaz bileşenlerini sıcak deterjanlı su ve bulaşık bezi ile temizleyiniz.
   – Yumuşak bir bezle kurulayınız.

13.3 Pişirme bölümünün temizlenmesi

DİKKAT!
Usulüne uygun olmayan temizlik pişirme bölümüne zarar verebilir.
- Fırın spreyi, ovalama maddeleri veya diğer aşındırıcı fırın temizleyicilerini kullanmayınız.

1. Temizlik maddelerine ilişkin uyarılara dikkat ediniz.
2. Sıcak sabunlu su veya sirkeli su ile temizlenmelidir.
3. Aşırı kirlenme durumunda, paslanmaz çelik yüzeylere uygun fırın temizleme maddesi kullanılmalıdır.
   Fırın temizleme maddesi yalnızca pişirme bölümü soğukken kullanılmalıdır.
   İpucu: Rahatsız edici kokuları gidermek için bir fincan suya birkaç damla limon eklenerek en yüksek mikrodalga kademesinde 1 - 2 dakika ısıtılmalıdır. Kaynamanın gecikmesi için kabın içine bir kaşık koyulmalıdır.
4. Pişirme bölümü yumuşak bir bezle silinmelidir.
5. Pişirme bölümü, kapağı açık şekilde kurumaya bırakılmalıdır.

13.4 Kapak camlarının temizlenmesi

DİKKAT!
Usulüne uygun olmayan temizlik kapak camına zarar verebilir.
- Cam kazıyıcı kullanmayınız.

1. Temizlik maddelerine ilişkin uyarılara dikkat ediniz.
2. Kapak camları nemli bir bez ve cam temizleyicisi ile temizlenmelidir.
   Not: Kapak camlarındaki leke gibi görünen gölgeler, pişirme bölümü aydınlatmasının ışık yansımalarıdır.
3. Yumuşak bir bezle kurulanmalıdır.

13.5 Kapı contasının temizlenmesi

DİKKAT!
Usulüne uygun olmayan temizlik, kapak contasına hasar verebilir.
- Temizlik için metal kazıyıcı veya cam kazıyıcı kullanılmamalıdır.
- Ovalama gerektiren deterjan veya temizlik malzemesi kullanılmamalıdır.

1. Temizlik maddelerine ilişkin uyarılara dikkat ediniz.
2. Kapı contası sıcak deterjanlı su ve yumuşak bir bezle temizlenmelidir.
3. Yumuşak bir bezle kurulanmalıdır.

13.6 Cihazın ön tarafının temizlenmesi

DİKKAT!
Usulüne uygun olmayan temizlik, cihazın ön kısmına zarar verebilir.
- Temizlik için cam temizleyici, metal kazıyıcı veya cam kazıyıcı kullanmayınız.
- Paslanmaz çelik cephelerde korozyonu önlemek için kireç lekelerini, yağ lekelerini, nişasta lekelerini ve protein lekelerini hemen çıkarınız.
- Paslanmaz çelik yüzeylerde, sıcak yüzeylere özel paslanmaz çelik bakım malzemesi kullanılmalıdır.

1. Temizlik maddelerine ilişkin uyarılara dikkat ediniz.
2. Cihazın ön tarafı sıcak deterjanlı su ve bezle temizlenmelidir.
   Not: Cihazın ön yüzeyindeki küçük renk farkları örneğin cam, plastik veya metal gibi farklı malzemelerden kaynaklanmaktadır.
3. Paslanmaz çelik cihaz cephelerinde, paslanmaz çelik bakım ürünlerini yumuşak bir bezle çok ince bir tabaka halinde uygulayınız.
   Paslanmaz çelik bakım malzemesini müşteri hizmetlerinden veya yetkili satıcıdan temin edebilirsiniz.
4. Yumuşak bir bezle kurulanmalıdır.

13.7 Kumanda panelinin temizlenmesi

DİKKAT!
Usulüne uygun olmayan temizlik kumanda paneline zarar verebilir.
- Kumanda panelini asla ıslak silmeyiniz.

1. Temizlik maddelerine ilişkin uyarılara dikkat ediniz.
2. Kumanda panelini mikrofiber bir bezle veya yumuşak ve nemli bir bezle temizleyiniz.

3. Yumuşak bir bezle kurulanmalıdır.

14 Arızaları giderme

Cihazınızdaki küçük arızaları kendiniz giderebilirsiniz. Müşteri hizmetlerine başvurmadan önce arıza gidermeye ilişkin verilen bilgilerden yararlanınız. Bu sayede gereksiz masrafı önlemiş olursunuz.

⚠ UYARI – Yaralanma tehlikesi!
Usulüne aykırı onarımlar tehlike teşkil eder.
- ▸ Sadece eğitimini almış uzman personel cihazda onarımlar yapabilir.
- ▸ Cihazın arızalanması halinde müşteri hizmetlerini arayın.
  → *"Müşteri hizmetleri", Sayfa 17*

⚠ UYARI – Elektrik çarpması tehlikesi!
Usulüne uygun olmayan onarımlar tehlikelidir.
- ▸ Sadece bunun eğitimini almış uzman personel cihazda onarımlar yapabilir.
- ▸ Cihazın onarımı sırasında sadece orijinal yedek parçalar kullanılmalıdır.
- ▸ Bu cihazın şebeke bağlantı kablosu veya cihaz bağlantı kablosu hasar görürse, üreticiden veya müşteri hizmetlerinden temin edebileceğiniz özel bir şebeke bağlantı kablosuyla veya cihaz bağlantı kablosuyla değiştirilmek zorundadır.

14.1 Fonksiyon arızaları

Hata	Nedeni ve sorun giderme
Cihaz çalışmıyor.	Şebeke bağlantı kablosunun elektrik fişi takılı değil. ▸ Cihazı elektrik şebekesine bağlayınız.
	Sigorta kutusundaki sigorta atmış. ▸ Sigorta kutusundaki ilgili sigortayı kontrol ediniz.
	Elektrik beslemesi kesildi. ▸ Oda aydınlatmasının veya odadaki diğer cihazların çalışıp çalışmadığını kontrol ediniz.
	Fonksiyonel arıza **1.** Sigorta, sigorta kutusundan kapatılmalıdır. **2.** Sigorta yakl. 10 saniye sonra yeniden açılmalıdır. ✔ Arıza bir defaya mahsus ise mesaj kapanır. **3.** Mesaj yeniden görüntülenirse müşteri hizmetlerini arayınız. Aradığınızda hata mesajını eksiksiz olarak belirtiniz. → *"Müşteri hizmetleri", Sayfa 17*
Mikrodalga fırın çalışmıyor.	Kapak tamamen kapalı değil. ▸ Cihaz kapağının arasına yemek artıklarının veya yabancı bir maddenin girip girmediği kontrol ediniz.
Yiyecekler ısınmıyor.	Temel ayarlarda demo modu etkinleştirilmiştir. **1.** Sigortayı sigorta kutusundan kapatarak cihazın elektrik bağlantısını kesiniz. **2.** Demo modu 5 dakika içinde temel ayarlardan devre dışı bırakılmalıdır. → *Sayfa 13*
Pişirme bölümü aydınlatması çalışmıyor.	Farklı sebepler söz konusu olabilir. ▸ → *"Müşteri hizmetleri", Sayfa 17* arayınız.
Mikrodalga çalışması duruyor.	Fonksiyonel arıza **1.** Cihaz sıfırlanmalıdır. – Bunun için birinci seçenek ⏻ tuşunun en az 10 saniye basılı tutulmasıdır. – İkinci seçenek olarak ise sigorta, sigorta kutusundan kapatılmalıdır. Sigorta yakl. 10 saniye sonra yeniden açılmalıdır. ✔ Arıza bir defaya mahsus ise mesaj kaybolur. **2.** Mesaj yeniden görüntülenirse müşteri hizmetlerini arayınız. Aradığınızda hata mesajını eksiksiz olarak belirtiniz. → *"Müşteri hizmetleri", Sayfa 17*
Yemekler eskiye oranla daha yavaş ısınıyor.	Mikrodalga gücü çok düşük ayarlanmış. ▸ Daha yüksek bir mikrodalga gücünü ayarlayınız.
	Cihazın içine olması gerekenden daha fazla miktarda yemek konulmuş. ▸ Daha uzun bir süre ayarlayınız. İki katı miktar, iki katı süre gerektirir.
	Yemekler öncekilere göre daha soğuktu. ▸ Yiyecekleri ters çeviriniz veya ara sıra karıştırınız.

Hata	Nedeni ve sorun giderme
Cihaz kapalıyken saat görüntülenmiyor.	Ekran kısa bir süre sonra kapanır. Herhangi bir işlem uygulamaya gerek yoktur.

14.2 Gösterge alanındaki uyarılar

Hata	Nedeni ve sorun giderme
Ekranda "D" veya "E" ile mesaj görüntüleniyor.	Fonksiyonel arıza **1.** Cihaz sıfırlanmalıdır. – Bunun için birinci seçenek ⏻ tuşunun en az 6 saniye basılı tutulmasıdır. – İkinci seçenek olarak ise sigorta, sigorta kutusundan kapatılmalıdır. Sigorta yakl. 10 saniye sonra yeniden açılmalıdır. ✔ Arıza bir defaya mahsus ise mesaj kaybolur. **2.** Mesaj yeniden görüntülenirse müşteri hizmetlerini arayınız. Aradığınızda hata mesajını eksiksiz olarak belirtiniz. → *"Müşteri hizmetleri", Sayfa 17*

15 Atığa verme

15.1 Eski cihazları atığa verme

Çevreye duyarlı bir imha işlemiyle çok değerli ham maddeler yeniden kullanılmak üzere değerlendirilebilir.

1. Elektrik kablosunun elektrik fişini çekin.
2. Elektrik kablosunu kesip ayırın.
3. Cihazı çevreye zarar vermeyecek şekilde imha ediniz.
Güncel imha yol ve yöntemleri hakkında bilgi edinmek için lütfen yetkili satıcınıza veya bağlı olduğunuz belediyeye ya da şehir idaresine başvurunuz.



Bu ürün T.C. Çevre ve Şehircilik Bakanlığı tarafından yayımlanan “Atık Elektrikli ve Elektronik Eşyaların Kontrolü Yönetmeliği”nde belirtilen zararlı ve yasaklı maddeleri içermez. AEEE yönetmeliğine uygundur.
Bu ürün, geri dönüşümlü ve tekrar kullanılabilir nitelikteki yüksek kaliteli parça ve malzemelerden üretilmiştir. Bu nedenle, ürünü, hizmet ömrünün sonunda evsel veya diğer atıklarla birlikte atmayın. Elektrikli ve elektronik cihazların geri dönüşümü için bir toplama noktasına götürün. Bu toplama noktalarını bölgenizdeki yerel yönetime sorun. Kullanılmış ürünleri geri kazanıma vererek çevrenin ve doğal kaynakların korunmasına yardımcı olun. Ürünü atmadan önce çocukların güvenliği için elektrik fişini kesin ve kilit mekanizmasını kırarak çalışmaz duruma getirin.

16 Müşteri hizmetleri

Ülkenizde geçerli olan garanti süresi ve garanti koşulları ile ilgili ayrıntılı bilgileri müşteri hizmetlerimizden, yetkili satıcınızdan veya Web sitemizden alabilirsiniz.
Müşteri hizmetlerine başvurduğunuzda cihazınızın ürün numarasını (E-Nr.) ve imalat numarasını (FD) hazır bulundurunuz.
İthalatçı Firma: BSH Ev Aletleri ve Sanayi Ticaret A.Ş.
Fatih Sultan Mehmet Mah. Balkan Cad. No:51
Ümraniye-İstanbul-Türkiye
Tel : 0216 528 90 00 Fax : 0216 528 99 99
Üretici Firma : BSH Hausgeräte GmbH
Carl-Wery Straße 34
81739 München, Germany
siemens-home.bsh-group.com
Phone: 0049 89 4590-01
Müşteri hizmetlerinin irtibat bilgileri, ekteki müşteri hizmetleri dizninde veya web sitemizde yer almaktadır.
Bu ürün, enerji verimlilik sınıfı D'ye sahip ışık kaynakları içerir. Işık kaynakları, yedek parça olarak sunulur ve sadece bu yönde eğitim almış uzman personel tarafından değiştirilmelidir.
Tüm yetkili servis istasyonlarının iletişim bilgilerine aşağıdaki web sitemizden ulaşabilirsiniz.
https://yetkiliservis.siemens-home.bsh-group.com/
Ayrıca yetkili servis istasyonlarına ait bilgiler, ilgili bakanlık tarafından oluşturulan www.servis.gov.tr adresli web sitesinde yer almaktadır.

16.1 Ürün numarası (E-Nr.) ve imalat numarası (FD)

Ürün numarasını (E-Nr.) ve imalat numarasını (FD) cihazın tip etiketinde bulabilirsiniz.
Numaraların yer aldığı tip plaketini, cihazın kapağını açtığınızda görebilirsiniz.



Cihaz bilgilerini ve müşteri hizmetlerinin telefon numarasını hızlıca bulabilmeniz için bilgileri not etmenizi öneririz.

16.2 Garanti Şartları

Kullanim Süresi: 10 YIL (Ürünün fonksiyonunu yerine getirebilmesi için gerekli yedek parça bulundurma süresi).
Malın ayıplı olduğunun anlaşılması durumda tüketici, 6502 sayılı Tüketicinin Korunması Hakkında Kanunun 11 inci maddesinde yer alan;

- Sözleşmeden dönme
- Satış bedelinden indirim isteme,
- Ücretsiz onarılmasını isteme,
- Satılanın ayıpsız bir misli ile değiştirilmesini isteme,

haklarından birini kullanabilir.
Tüketicinin bu haklarından ücretsiz onarım hakkını seçmesi durumunda satıcı; işçilik masrafı, değiştirilen parça bedeli ya da başka herhangi bir ad altında hiçbir ücret talep etmeksizin malın onarımını yapmak veya yaptırmakla yükümlüdür. Tüketici ücretsiz onarım hakkını üretici veya ithalatçıya karşı da kullanılabilir. Satıcı, üretici ve ithalatçı tüketicinin bu hakkını kullanmasından müteselsilen sorumludur.
Tüketicinin, ücretsiz onarım hakkını kullanması halinde malın;

- Garanti süresi içinde tekrar arızalanması,
- Tamiri için gereken azami sürenin aşılması,
- Tamirinin mümkün olmadığının, yetkili servis istasyonu, satıcı, üretici veya ithalatçı tarafından bir raporla belirlenmesi durumlarında;

tüketici malın bedel iadesini, ayıp oranında bedel indirimini veya imkan varsa malın ayıpsız misli ile değiştirilmesini satıcından talep edilir. Satıcı, tüketicinin talebini reddedemez. Bu talebin yerine getirilmemesi durumunda satıcı, üretici ve ithalatçı müteselsilen sorumludur.

17 Pişirme önerileri

Burada çeşitli yemeklere ilişkin uygun ayarları, en iyi aksesuar ve kapları bulabilirsiniz. Öneriler optimum şekilde cihazınız için belirlenmiştir.

17.1 Yapılması gerekenler

Burada, ayar önerilerinden en iyi şekilde faydalanabilmeniz için adım adım yapmanız gerekenleri öğrenebilirsiniz. Cihazı ideal şekilde nasıl kullanacağınıza ve ayarlayacağınıza dair bilgiler ve ipuçları ile birlikte, çok sayıda yemek hakkında bilgiler bulacaksınız.

İpucu
Hazırlık bilgileri

- Ayar önerileri her zaman, soğuk ve boş pişirme bölümünde pişirme için geçerlidir.
- Genel bakışlarda bildirilmiş olan süreler kılavuz değerlerdir. Bu değerler yiyeceklerin kalitesine ve özelliğine bağlıdır.

⚠ UYARI – Yanma tehlikesi!
Sert kabuklu veya derili gıda maddeleri ısıtma işlemi sırasında veya sonrasında patlayabilir.

- ▸ Kabuklu yumurtalar asla pişirilmemeli veya katı pişirilmiş yumurtalar kabuğuyla ısıtılmamalıdır.
- ▸ Kabuklu deniz ürünleri pişirilmemelidir.
- ▸ Bardakta pişecek yumurtalarda veya sahanda yumurtada önce yumurtanın sarısı delinmelidir.
- ▸ Örneğin elma, domates, patates veya sosis gibi sert kabuklu veya derili yiyeceklerde kabuk patlayabilir. Bu tür gıda maddelerini ısıtmadan önce kabuklarında veya derilerinde bir delik açılmalıdır.

Mikrodalga ile buz çözme

Not:
Hazırlık bilgileri

- Yemekler yassı bir şekilde dondurulmalıdır.

1. Kullanmadan önce, ihtiyacınız olmayan kaplarını pişirme bölümünden çıkarınız.
2. Önerilen ayarlardan istediğiniz yemeği seçiniz.
3. Yiyecekleri uygun kaplara koyunuz.
4. Kapları pişirme bölümünün tabanı üzerine yerleştiriniz.
   Mikrodalga fırını böylece yemeklerin her tarafına ulaşabilir.
5. Cihaz ayar önerilerine göre ayarlanmalıdır.
   Önce daha kısa süreyi ayarlayınız. Gerekirse süreyi uzatınız.
6. Sıcak kabı pişirme bölümünden çıkartırken her zaman bir mutfak eldiveni kullanınız.

17.2 Mikrodalga ile buz çözme, ısıtma ve pişirme

Mikrodalga ile buz çözme, ısıtma ve pişirmeye yönelik ayar önerileri.
Pişirme süresi kaba, sıcaklığa, yiyeceğin miktarına ve yapısına bağlıdır. Bunun için aralıklar tablolarda verilmiştir. Düşük değerle başlayın ve gerekirse bir sonraki seferde daha yüksek bir değer ayarlayın. Tablolarda belirtilenden farklı miktarlar kullanırsanız, temel kuralı izleyin: miktarın iki katı - neredeyse iki katı süre, miktarın yarısı - sürenin yarısı.

- Açık, mikrodalgaya uygun kaplar kullanılmalıdır.
- Kapları pişirme bölümünün tabanı üzerine yerleştiriniz.
- Yemekleri arada bir 2 ila 3 kez karıştırınız veya çeviriniz. Çevirirken çözülme sıvısı temizlenmelidir.
- Et ve kümes hayvanlarının buzu çözülürken sıvı oluşur. Çevirirken sıvılar temizlenmelidir. Bu sıvılar tekrar kullanılmamalı veya yiyecekle temas etmemelidir.
- Çevirdikten sonra buzu çözülmüş kıymanın çözülme sıvısını boşaltınız.
- Çevirirken çözülen parçalar birbirinden ayrılmalıdır.
- Buzu çözülmüş gıdayı cihaz kapalı olduğu halde 10 ilâ 30 dakika cihaz içerisinde dinlendirerek sıcaklığın eşit olarak dağılmasını sağlayınız.

Yemekler	**Ağırlık**	**Mikrodalga gücü**	**Süre**
Bütün et, kemikli ve kemiksiz[1]	800 g	1. 180 W 2. 90 W	1. 10 dak. 2. 15-20 dak.
Bütün et, kemikli ve kemiksiz[1]	1000 g	1. 180 W 2. 90 W	1. 15 dak. 2. 20 dak.
Bütün et, kemikli ve kemiksiz[1]	1500 g	1. 180 W 2. 90 W	1. 20 dak. 2. 25 dak.
Parçalanmış veya dilimlenmiş et[1, 2]	200 g	1. 180 W 2. 90 W	1. 5-8 dak. 2. 5-10 dak.
Parçalanmış veya dilimlenmiş et[1, 2]	500 g	1. 180 W 2. 90 W	1. 9 dak. 2. 10 dak.
Parçalanmış veya dilimlenmiş et[1, 2]	800 g	1. 180 W 2. 90 W	1. 10 dak. 2. 10-15 dak.
Kıyma karışık[1, 2]	200 g	90 W	8-10 dak.
Kıyma karışık[1, 2]	500 g	1. 180 W 2. 90 W	1. 3 dak. 2. 10-12 dak.
Kıyma karışık[1, 2]	1000 g	1. 180 W 2. 90 W	1. 10 dak. 2. 13-15 dak.
Kümes hayvanı veya kümes hayvanı parçaları[1, 2]	600 g	1. 180 W 2. 90 W	1. 8 dak. 2. 12-15 dak.
Kümes hayvanı veya kümes hayvanı parçaları[1, 2]	1200 g	1. 180 W 2. 90 W	1. 15-20 dak. 2. 15-20 dak.
Balık filetosu, balık pirzolası veya balık dilimleri[1, 2]	400 g	1. 180 W 2. 90 W	1. 3 dak. 2. 10-15 dak.
Bütün balık[1]	300 g	1. 180 W 2. 90 W	1. 3 dak. 2. 10-12 dak.
Bütün balık[1]	600 g	1. 180 W 2. 90 W	1. 8 dak. 2. 13-15 dak.
Sebze, örn. bezelye[3]	300 g	180 W	10-15 dak.
Meyve, örn. frambuaz[3]	300 g	180 W	6-9 dak.
Meyve, örn. frambuaz[3]	500 g	1. 180 W 2. 90 W	1. 6-8 dak. 2. 5-10 dak.
Tereyağı, yumuşatma[4]	125 g	1. 180 W 2. 90 W	1. 1 dak. 2. 1-2 dak.
Tereyağı, yumuşatma[4]	250 g	1. 180 W 2. 90 W	1. 1 dak. 2. 2-4 dak.
Bütün ekmek[1]	500 g	1. 180 W 2. 90 W	1. 5 dak. 2. 5-10 dak.
Bütün ekmek[1]	1000 g	1. 180 W 2. 90 W	1. 8 dak. 2. 9-10 dak.
Pasta, kuru, örn. kuru pasta[5, 6]	500 g	90 W	8-10 dak.

[1] Yemek birkaç kez çevrilmelidir.
[2] Çevirirken çözülen parçalar birbirinden ayrılmalıdır.
[3] Yemek ara sıra dikkatlice karıştırılmalıdır.
[4] Ambalaj tamamen çıkarılmalıdır.
[5] Yalnızca kaplamasız, kaymaksız, jelatinsiz veya kremasız pastaların buzu çözülmelidir.
[6] Pasta parçaları birbirinden ayrılmalıdır.

Yemekler	Ağırlık	Mikrodalga gücü	Süre
Pasta, kuru, örn. kuru pasta[5, 6]	750 g	1. 180 W 2. 90 W	1. 3-5 dak. 2. 6 dak.
Pasta, yumuşak, örn. meyveli kek, süzme yoğurtlu kek[5]	500 g	1. 180 W 2. 90 W	1. 3 dak. 2. 10-15 dak.
Pasta, yumuşak, örn. meyveli kek, süzme yoğurtlu kek[5]	750 g	1. 180 W 2. 90 W	1. 5 dak. 2. 10-15 dak.

[1] Yemek birkaç kez çevrilmelidir.
[2] Çevirirken çözülen parçalar birbirinden ayrılmalıdır.
[3] Yemek ara sıra dikkatlice karıştırılmalıdır.
[4] Ambalaj tamamen çıkarılmalıdır.
[5] Yalnızca kaplamasız, kaymaksız, jelatinsiz veya kremasız pastaların buzu çözülmelidir.
[6] Pasta parçaları birbirinden ayrılmalıdır.

Dondurulmuş yiyeceklerin mikrodalga ile ısıtılması veya pişirilmesi

Mikrodalga ile ısıtma için önerilen ayarlara dikkat ediniz.

Not:
Hazırlık bilgileri

- Kapalı, mikrodalgaya uygun kaplar kullanılmalıdır. Örtmek için bir tabağı veya mikrodalga davlumbazını kullanabilirsiniz. Hazır yiyecekler ambalajından çıkarılmalıdır.
- Yiyecekler kabın üzerinde dağıtılmalıdır. Yassı yiyecekler yüksek yiyeceklerden daha hızlı pişer.
- Kapları pişirme bölümünün tabanı üzerine yerleştiriniz.
- Yemekler sıcaklıklarını kaplara verirler. Kap çok ısınabilir. Tutacak kullanılmalıdır.
- Yiyecekleri arada birkaç kez çeviriniz veya karıştırınız.
- Yiyecekleri pişirdikten sonra 2 ila 5 dakika dinlendiriniz.
- Yiyeceklerin kendi tatları büyük ölçüde korunacaktır. Fazla tuz veya baharat kullanılmamalıdır.
- En iyi sonuçlar için yiyecekleri veya hazır gıdaları 600 Watt'ta ısıtmanızı öneririz. Pakette daha yüksek mikrodalga gücü belirtilmişse süreyi uzatınız.

Yemekler	Ağırlık	Mikrodalga gücü	Süre
Menü, tencere yemeği, hazır yemek (2-3 bileşenli)	300-400 g	600 W	8 - 10 dak.
Çorba	400 g	600 W	15 - 17 dak.
Tencere yemekleri	500 g	600 W	10 - 15 dak.
Soslu et dilimleri ya da et parçaları, örn. gulaş	500 g	600 W	10 - 12 dak.
Balık, örn. fileto parçaları[1]	400 g	600 W	10 - 12 dak.
Güveçler, örn. lazanya, Cannelloni (yakl. 3 cm yüksekliğinde)	450 g	600 W	12 - 15 dak.
Garnitürler, örn. pirinç, makarna[1]	250 g	600 W	3 - 5 dak.
Garnitürler, örn. pirinç, makarna[1]	500 g	600 W	8 - 10 dak.
Sebze, örn. bezelye, brokoli, havuç[1]	300 g	600 W	7 - 10 dak.
Sebze, örn. bezelye, brokoli, havuç[1]	600 g	600 W	15 dak.
Dondurulmuş ıspanak[2]	450 g	600 W	9 - 12 dak.

[1] Yemeğe biraz sıvı eklenmelidir.
[2] Yemek su eklenmeden pişirilmelidir.

Sonraki mikrodalga ile buz çözme, ısıtma ve pişirmeye yönelik ipuçları

Mikrodalga ile buz çözme, ısıtma ve pişirmede iyi sonuçlar almak için bu ipuçlarını dikkate alınız.

İstek	İpucu
Yemeğiniz çok kuru.	■ Süre kısaltılmalı veya daha düşük bir mikrodalga kademesi seçilmelidir. ■ Yemeğin üzerini kapatınız ve daha fazla sıvı ilave ediniz.
Sürenin dolmasına rağmen yemeğinizin buzu çözülmedi, ısınmadı veya pişmedi.	Süre uzatılmalıdır. Daha büyük miktarlar ve yüksek yiyecekler daha uzun süre pişmelidir.
Sürenin dolmasına rağmen dışı aşırı ısınsa da yemeğiniz hazır değil.	■ Arada bir karıştırınız. ■ Mikrodalga kademesi düşürülmeli ve süre uzatılmalıdır.
Buz çözme işleminin ardından kümes hayvanının veya etin dışı pişiyor ancak içinin buzu çözülmüyor.	■ Mikrodalga kademesi düşürülmelidir. ■ Buzu çözülecek büyük yiyecekler birkaç kez çevrilmelidir.

17.3 Isıtma

Cihazınız ile yiyecekleri ısıtabilirsiniz.

Mikrodalga ile ısıtma

Mikrodalga ile ısıtma için önerilen ayarlara dikkat ediniz.

⚠ UYARI – Haşlanma tehlikesi!

Sıvıların ısıtılması esnasında kaynama gecikebilir. Yani, sıvılar kaynama sıcaklığına ulaşır ancak bu sırada standart buhar kabarcıkları yükselmez. Hazne hafifçe sallansa bile dikkatli olunması önerilir. Sıcak sıvı aniden taşabilir ve sıçrayabilir.

- ▸ Isıtma işlemi sırasında kabın içerisine daima bir kaşık koyulmalıdır. Böylece kaynama gecikmesi engellenir.

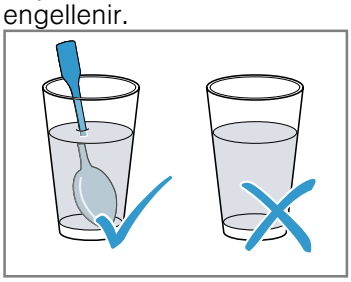

DİKKAT!

Metalin pişirme bölümü duvarına temas etmesi halinde cihaza veya kapağın iç camına zarar veren kıvılcımlar çıkar.

- ▸ Metaller, örn. camın içindeki kaşıklar pişirme bölümü duvarlarından ve kapağın iç kısmından en az 2 cm uzakta olmalıdır.

Not:

Hazırlık bilgileri

- ■ Kapalı, mikrodalgaya uygun kaplar kullanılmalıdır. Örtmek için bir tabağı veya mikrodalga davlumbazını kullanabilirsiniz. Hazır yiyecekler ambalajından çıkarılmalıdır.
- ■ Kapları pişirme bölümünün tabanı üzerine yerleştiriniz.
- ■ Yiyecekleri arada birkaç kez çeviriniz veya karıştırınız.
- ■ Yiyecekleri pişirdikten sonra 2 ila 5 dakika dinlendiriniz.
- ■ Yemekler sıcaklıklarını kaplara verirler. Kap çok ısınabilir. Tutacak kullanılmalıdır.
- ■ En iyi sonuçlar için yiyecekleri veya hazır gıdaları 600 Watt'ta ısıtmanızı öneririz. Pakette daha yüksek mikrodalga gücü belirtilmişse süreyi uzatınız.

Yemekler	Ağırlık	Mikrodalga gücü	Süre
Sulu yemek, soğutulmuş	1 Porsiyon	600 W	5 - 8 dak.
İçecekler[1, 2, 3]	125 ml	boost	30-40 sn.
İçecekler[1, 2, 3]	200 ml	boost	1 dak.
İçecekler[1, 2, 3]	500 ml	boost	2 dak.
Bebek maması, örn. biberonda süt[4, 5, 3]	50 ml	600 W	yakl. 20-30 sn.
Bebek maması, örn. biberonda süt[4, 5, 3]	100 ml	600 W	40-50 sn.

[1] Cama bir kaşık koyulmalıdır.
[2] Alkollü içecekler ısıtılmamalıdır.
[3] Mutlaka sıcaklığı kontrol ediniz.
[4] Bebek mamaları emzik veya kapak olmadan ısıtılmalıdır.
[5] Isıttıktan sonra yemek daima iyice çalkalanmalıdır.
[6] Yemek ara sıra kontrol edilmelidir.
[7] Et dilimleri birbirinden ayrılmalıdır.

Yemekler	Ağırlık	Mikrodalga gücü	Süre
Bebek maması, örn. biberonda süt[4, 5, 3]	200 ml	600 W	60-70 sn.
Çorba, 1 kase[6]	her biri 175 g	600 W	2 - 2,5 dak.
Çorba, 2 kase[6]	her biri 175 g	600 W	3 - 4 dak.
Soslu et[7]	500 g	600 W	7 - 10 dak.
Sebze yemeği[6]	400 g	600 W	4 dak.
Sebze yemeği[6]	800 g	600 W	6 - 7 dak.
Sebze, 1 porsiyon[6]	150 g	600 W	2 - 2,5 dak.
Sebze, 2 porsiyon[6]	300 g	600 W	3 - 4 dak.

[1] Cama bir kaşık koyulmalıdır.
[2] Alkollü içecekler ısıtılmamalıdır.
[3] Mutlaka sıcaklığı kontrol ediniz.
[4] Bebek mamaları emzik veya kapak olmadan ısıtılmalıdır.
[5] Isıttıktan sonra yemek daima iyice çalkalanmalıdır.
[6] Yemek ara sıra kontrol edilmelidir.
[7] Et dilimleri birbirinden ayrılmalıdır.

17.4 Pişirme

Cihazınızla yemek pişirebilirsiniz.

Mikrodalga ile pişirme

Not:
Hazırlık bilgileri
- Kapları pişirme bölümünün tabanı üzerine yerleştiriniz.
- Yiyecekler kabın üzerinde dağıtılmalıdır. Yassı yiyecekler yüksek yiyeceklerden daha hızlı pişer.
- Kapalı, mikrodalgaya uygun kaplar kullanılmalıdır. Örtmek için bir tabağı veya mikrodalga davlumbazını kullanabilirsiniz. Hazır yiyecekler ambalajından çıkarılmalıdır.
- Yiyeceklerin kendi tatları büyük ölçüde korunacaktır. Fazla tuz veya baharat kullanılmamalıdır.
- Yiyecekleri pişirdikten sonra 2 ila 5 dakika dinlendiriniz.
- Yemekler sıcaklıklarını kaplara verirler. Kap çok ısınabilir. Tutacak kullanılmalıdır.
- En iyi sonuçlar için yiyecekleri veya hazır gıdaları 600 Watt'ta ısıtmanızı öneririz. Pakette daha yüksek mikrodalga gücü belirtilmişse süreyi uzatınız.

Yemekler	Ağırlık	Mikrodalga gücü	Süre
Bütün tavuk, taze, içi boş[1]	1200 g	600 W	25 - 30 dak.
Balık fileto, taze[2]	400 g	600 W	7 - 8 dak.
Sebze, taze[3, 2, 4]	250 g	600 W	5 - 6 dak.
Sebze, taze[3, 2, 4]	500 g	600 W	10 - 12 dak.
Patates[3, 2, 4]	250 g	600 W	7 - 9 dak.
Patates[3, 2, 4]	500 g	600 W	10 - 12 dak.
Patates[3, 2, 4]	750 g	600 W	15 - 20 dak.
Pilav[5, 4]	125 g	1. 600 W 2. 180 W	1. 4 - 5 dak. 1. 12 - 15 dak.
Pilav[5, 4]	250 g	1. 600 W 2. 180 W	1. 6 - 8 dak. 1. 15 - 18 dak.
Tatlılar, örn. puding (toz halinde)[4]	500 ml	600 W	5 - 8 dak.
Meyve kompostosu[4]	500 g	600 W	9 - 12 dak.

[1] Yemek toplam sürenin 1/2'sinden sonra çevrilmelidir.
[2] Yemeğe biraz sıvı eklenmelidir.
[3] Eşit büyüklükte parçalara kesilmelidir.
[4] Yemek ara sıra dikkatlice karıştırılmalıdır.
[5] İki katı kadar sıvı eklenmelidir.

Puding tozundan puding

⚠ UYARI – Yanma tehlikesi!
Isıtılan yemekler etrafa ısı yayar. Kap ısınabilir.
- ▸ Kap veya aksesuar her zaman bir mutfak eldiveniyle pişirme bölümünden çıkarılmalıdır.

1. Bir poşet puding tozunu paketin üzerindeki talimatlara göre şeker ve biraz sütle mikrodalga fırına uygun yüksek bir kapta topaklaşmayacak şekilde karıştırınız.
2. Kalan sütü ekleyiniz ve tekrar karıştırınız.
3. Kabı pişirme bölümüne yerleştiriniz ve cihazın kapağını kapatınız.
4. Cihaz, ayar önerilerine göre ayarlanmalıdır.
5. 3 dakika sonra ilk defa karıştırınız. Ardından istenen kıvama gelene kadar her seferinde bir dakika karıştırınız.
   Süre, sütün sıcaklığına ve kullanılan kaba bağlıdır.

Mikrodalga tipi patlamış mısır

⚠ UYARI – Yanma tehlikesi!
Hava geçirmeyecek şekilde paketlenmiş gıdalarda ambalaj patlayabilir.
- ▸ Ambalaj üzerindeki bilgileri daima dikkate alınız.
- ▸ Yiyecekleri pişirme bölümünden daima fırın eldivenleri ile çıkarınız.

DİKKAT!
Çok yüksek mikrodalga gücü ile doğrudan, arka arkaya pek çok kez mikrodalga tipi patlamış mısır hazırlanması pişirme bölümünde hasara neden olabilir.
- ▸ Hazırlamalar arasında cihaz birkaç dakika soğumaya bırakılmalıdır.
- ▸ Mikrodalga gücü kesinlikle çok yüksek ayarlanmamalıdır.
- ▸ Maksimum 600 Watt kullanılmalıdır.
- ▸ Patlamış mısır torbası her zaman bir cam tabağın içine koyulmalıdır.

Not:
Hazırlık bilgileri
- ■ Kapları pişirme bölümünün tabanı üzerine yerleştiriniz.
- ■ Yassı, ısıya dayanıklı kaplar kullanılmalıdır. Porselen veya çok kavisli tabaklar kullanılmamalıdır.
- ■ Patlamış mısır paketi, işaretli tarafı alta gelecek şekilde kabın üzerine koyulmalıdır.
- ■ Miktara göre süre ayarlanmalıdır.
- ■ Patlamış mısırın yanmaması için patlamış mısır torbası 1 dakika 30 saniye sonra çıkarılmalı ve çalkalanmalıdır. Dikkat, patlamış mısır sıcak.

Yemekler	Ağırlık	Mikrodalga gücü	Süre
Mikrodalga tipi patlamış mısır[1]	1 paket her biri 100 g	600 W	2,5 dak.

[1] Patlamış mısır torbası her zaman bir cam tabağın içine koyulmalıdır. Üretici bilgilerine dikkat ediniz.

17.5 Test yemekleri

Bu genel bakış cihazın EN 60350-1:2013, IEC 60350-1:2011 ve EN 60705:2012, IEC 60705:2010 normuna göre test edilmesini kolaylaştırmak amacıyla kontrol enstitüleri için hazırlanmıştır.

Mikrodalga ile pişirme

Yiyecek	W cinsinden mikrodalga kademesi	Dakika cinsinden süre	Uyarı
Yumurtalı süt, 1000 g	1. 600 W 2. 180 W	1. 11-12 dak. 2. 8-10 dak.	Payreks kalıp
Bisküvi, 475 g	600 W	7 - 9 dak.	Payreks kalıp Ø 22 cm
Dalyan köfte, 900 g	600 W	20 - 25 dak.	Payreks kalıp Ø 28 cm uzun
Tencere yemeği, soğutulmuş, 1 porsiyon	600 W	5 - 6 dakika	Mikrodalga davlumbazı

Mikrodalga ile buz çözme

Yiyecek	W cinsinden mikrodalga kademesi	Dakika cinsinden süre	Uyarı
Et, 500 g	1. 180 W 2. 90 W	1. 5-6 dak. 2. 7-10 dak.	Payreks kalıp Ø 24 cm

18 Montaj kılavuzu

Cihazın montajı sırasında bu bilgilere dikkat ediniz.



18.1 Teslimat kapsamı

Ambalajından çıkardıktan sonra tüm parçalarda nakliyeden kaynaklanan hasarlar olup olmadığını ve parçaların eksiksiz olup olmadığını kontrol edin.

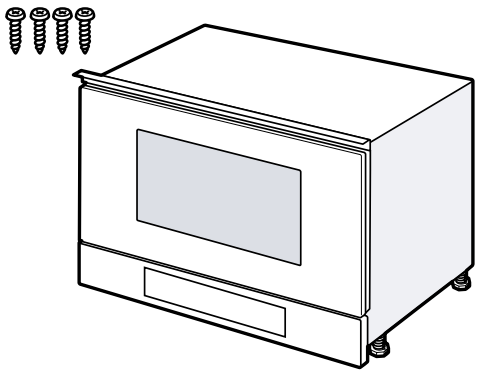

18.2 Güvenli montaj

Cihazı monte ederken bu güvenlik bilgilerini dikkate alınız.

- Sadece montaj kılavuzuna göre yapılmış uzmanca bir kurma sayesinde, kullanım güvenliği garanti edilmiş olur. Yerleşim yerinde sorunsuz çalışmadan tesisatçı sorumludur.
- Ambalajı açıldıktan sonra cihaz kontrol edilmelidir. Bir nakliye hasarı olması durumunda bağlanmamalıdır.
- Fırını ve kapağını cihazı çalıştırmadan önce ambalaj malzemelerini ve yapışkanlı bantları pişirme bölümünden ve kapağından çıkarınız.
- Aksesuarların montajı için montaj sayfalarına dikkat edilmelidir.
- Gömme mobilyalar 90 °C'lik sıcaklığa kadar, yan mobilya yüzeyleri ise 65 °C'lik sıcaklığa kadar dayanıklı olmalıdır.
- Cihaz bir dekor veya mobilya kapağının arkasına monte edilmemelidir. Aşırı ısınma nedeniyle tehlike oluşturur.
- Mobilyada yapılacak kesim işleri cihaz takılmadan önce yapılmalıdır. Talaşlar temizlenmelidir. Elektrikli ünitelerin işlevi olumsuz etkilenebilir.
- Sadece eğitimli bir uzman personel soket olmadan cihazların bağlantısını yapabilir. Hatalı bağlantıdan kaynaklanan hasarlarda garanti hakkı ortadan kalkar.

⚠ UYARI – Yaralanma tehlikesi!

Montaj sırasında erişilebilen parçalar keskin kenarlı olabilir ve kesilme kaynaklı yaralanmalara neden olabilir.

- ▸ Koruyucu eldiven giyiniz.

⚠ UYARI – Yangın tehlikesi!

Elektrik kablosunun uzatılması ve izin verilmemiş adaptörlerin kullanılması tehlikelidir.

- ▸ Uzatma kabloları veya çoklu priz takımları kullanmayınız.
- ▸ Elektrik kablosunun uzunluğu yeterli değilse müşteri hizmetleriyle irtibat kurunuz.

18.3 Gömme mobilya

Bu cihaz yalnızca ankastre montaj için tasarlanmıştır. Bu cihaz bir masa cihazı olarak veya bir dolap içinde kullanılmak üzere tasarlanmamıştır.
Ankastre dolapta cihazın arka tarafında arka duvar olmamalıdır. Asgari montaj yüksekliği 850 mm'dir. Havalandırma açıklıkları ve emiş ağızları kapatılmamalıdır.

18.4 Elektrik bağlantısı

Cihazın elektrik bağlantısının güvenli şekilde sağlanması için bu bilgileri dikkate alınız.

- Cihaz koruma sınıfı I'e aittir ve sadece topraklama kablosu bağlantısı ile çalıştırılabilir.
- Sigorta, tanıtım plakası üzerindeki güç değerine göre ve yerel yönetmeliklere uygun olarak seçilmelidir.
- Tüm montaj çalışmaları için cihaz gerilimsiz durumda olmalıdır.
- Cihaz sadece birlikte teslim edilen bağlantı kablosu ile bağlanmalıdır.
- Bağlantı kablosu, cihazın arka tarafına takılmalıdır. 5 m uzunluğunda bir bağlantı kablosu müşteri hizmetlerinden temin edilebilir.
- Bağlantı kablosu sadece orijinal bir kablo ile değiştirilebilir. Bu, müşteri hizmetlerinden temin edilebilir.

Cihazın elektrik bağlantısının yapılması

Not: Cihaz sadece kurallara uygun olarak kurulmuş korumalı kontak prize takılmalıdır.

1. Cihazda elektrik kablosunun soğuk cihaz fişi takılmalıdır.
   Soğuk fişin sıkı oturup oturmadığı kontrol edilmelidir.
2. Cihazın elektrik fişi cihazın yakınındaki bir prize takılmalıdır.

Cihaz yerine takıldıktan sonra elektrik kablosunun elektrik fişine serbestçe erişilebilmelidir. Prize serbestçe erişmek mümkün değilse sabit döşenmiş elektrik tesisatına, tesisat kurulum yönetmeliklerine uygun olarak, tüm kutupları kesen bir elektriği kesme tertibatı takılmalıdır.

18.5 Üst mutfak dolabına montaj

Boy dolabındaki montaj ölçülerine ve güvenlik mesafelerine dikkat ediniz.

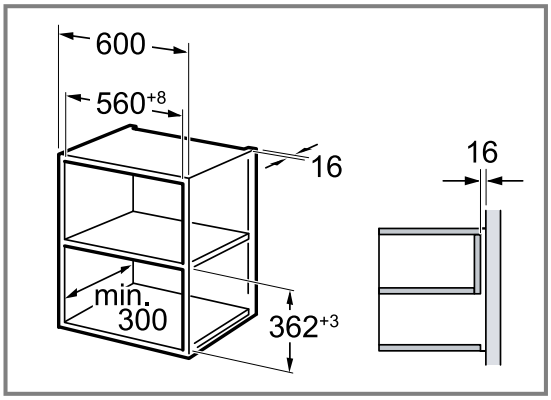

Cihaz, sadece aksesuarların kolaylıkla çıkartılabileceği bir yüksekliğe monte edilmelidir.
Ayaklar çıkarılmalıdır.

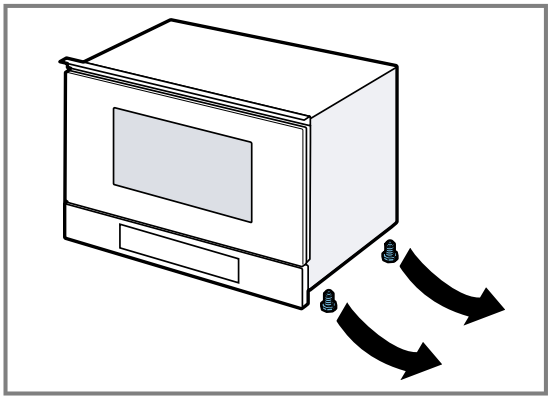

18.6 Boy dolabına montaj

Boy dolabındaki montaj ölçülerine ve güvenlik mesafelerine dikkat ediniz.

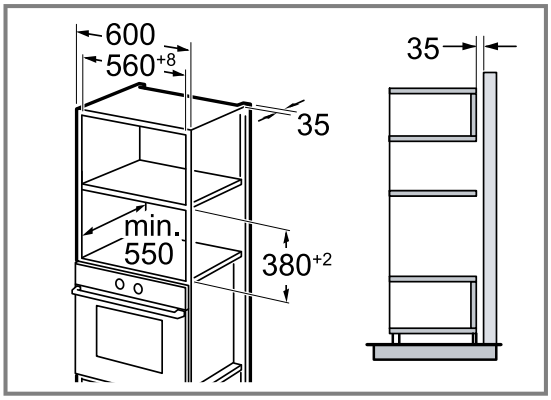

Cihaz, sadece aksesuarların kolaylıkla çıkartılabileceği bir yüksekliğe monte edilmelidir.

Ayakları ayarlayınız.

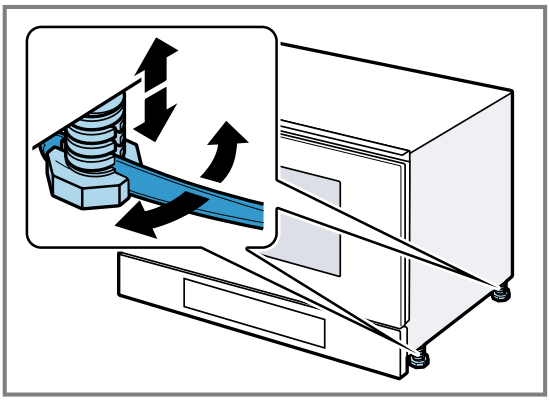

18.7 Cihazın monte edilmesi

1. Cihaz tamamen içeri itilmelidir.

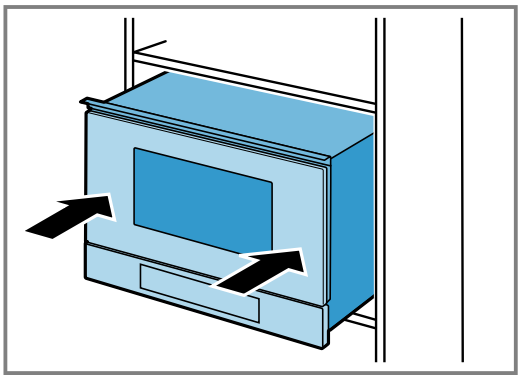

Bağlantı kablosu bükülmemeli, sıkıştırılmamalı veya keskin kenarların üzerinden geçirilmemelidir.

2. Bitişik cihazlara yönelik mesafeyi kontrol ediniz.

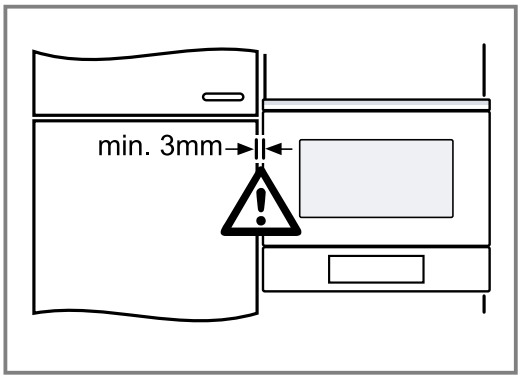

3. **DİKKAT!**
   Kapak açıldığı sırada cihaz kapağı öne doğru devrilmemelidir.
   ▸ Cihazı açarken cihaz kapağını sabit tutunuz.
   Cihazın kapağını yavaşça açınız.

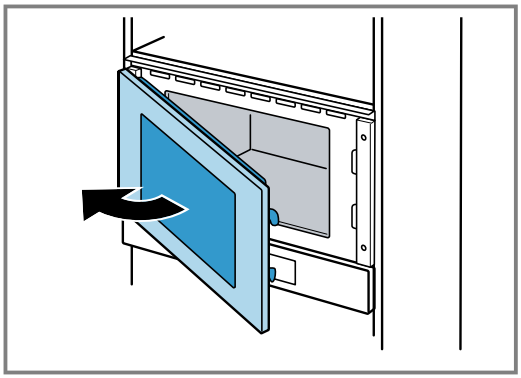

4. Cihazı karşı taraftaki menteşelerden mobilyaya sıkıca vidalayınız.

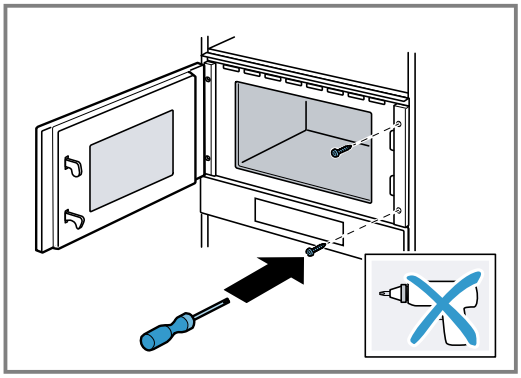

5. Mobilyada menteşelerin olduğu tarafta vidalama deliklerinin ön deliklerini açınız.

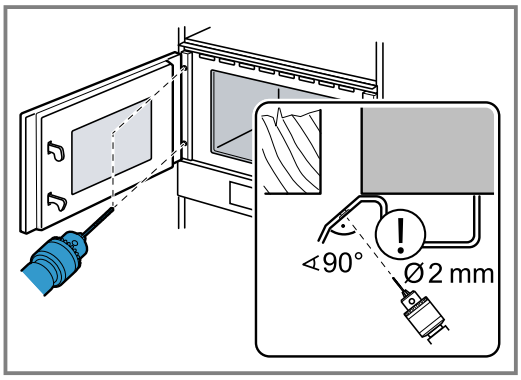

   Kapak menteşesinin üzerini kapatınız.
   2 mm çapında bir ahşap matkabı kullanınız.
6. Pişirme bölümündeki talaşları temizleyiniz.
7. Cihazı menteşelerin tarafında mobilyaya sıkıca vidalayınız.

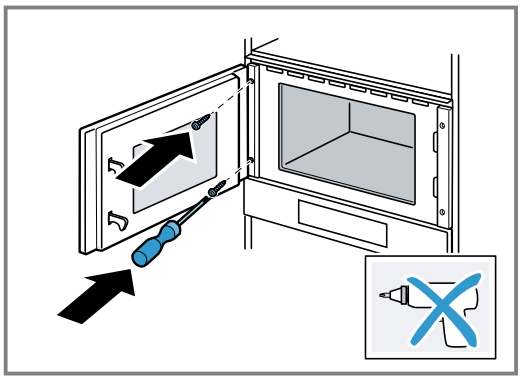

8. Pişirme bölümünden ve kapıdan ilgili ambalaj malzemesini ve yapışkan folyoları çıkarınız.

18.8 Cihazın sökülmesi

1. Cihaz fişten çekilmelidir.
2. Sabitleme vidaları sökülmelidir.
3. Cihaz hafifçe kaldırılmalı ve tamamen dışarı çekilmelidir.

TR BSH Hausgeräte GmbH tarafından Siemens AG ticari markası altında üretilmiştir

BSH Hausgeräte GmbH
Carl-Wery-Straße 34
81739 München, GERMANY
siemens-home.bsh-group.com

9001700744 (030913)

tr