BOSCH

Register your new device on MyBosch now and get free benefits: **bosch-home.com/welcome**

MyBosch

Buzdolabı

KUR..

[tr] Kullanım kılavuzu

İçindekiler tablosu

1 Güvenlik 3
1.1 Genel uyarılar 3
1.2 Amaca uygun kullanım 3
1.3 Kullanıcı grubu konusunda kısıtlama 3
1.4 Güvenli taşıma 3
1.5 Güvenli kurulum 4
1.6 Güvenli kullanım 5
1.7 Hasarlı cihaz 6

2 Maddi hasarların önlenmesi 8

3 Çevrenin korunması ve tasarruf 8
3.1 Ambalajı atığa verme 8
3.2 Enerji tasarrufu 8

4 Kurma ve bağlama 9
4.1 Teslimat kapsamı 9
4.2 Kurulum yerine yönelik kriterler 9
4.3 Cihazın monte edilmesi 9
4.4 Cihazın ilk kullanıma hazırlanması 10
4.5 Cihazın elektrik bağlantısının yapılması 10

5 Cihazı tanıma 11
5.1 Cihaz 11
5.2 Kumanda paneli 12

6 Donanım 12
6.1 Raf 12
6.2 Dışarı çekilebilen kap 12
6.3 Kapaklı meyve ve sebze kabı 12
6.4 Kapak rafı 13
6.5 Aksesuar 13

7 Temel Kullanım 13
7.1 Cihazın açılması 13
7.2 Çalıştırma bilgileri 13
7.3 Cihazın kapatılması 13
7.4 Sıcaklığın ayarlanması 13

8 Soğutucu bölmesi 14
8.1 Yiyecekleri soğutucu bölmesinde saklamaya yönelik ipuçları 14
8.2 Soğutucu bölmesindeki soğutma alanları 14
8.3 Soğutma kapasitesi 14
8.4 OK çıkartması 14

9 Buz çözme işlemi 15
9.1 Soğutucu bölmesinde buz çözme 15

10 Cihazı temizleme ve bakımını yapma 15
10.1 Paslanmaz çelik yüzeyler için bakım bilgileri 15
10.2 Cihazın temizleme işlemine hazırlanması 15
10.3 Cihazın temizlenmesi 15
10.4 Çözünme suyu teknesi ve tahliye deliğinin temizlenmesi 16
10.5 Havalandırma ızgarasının temizlenmesi 16
10.6 Donanım parçalarının çıkarılması 17

11 Arızaları giderme 18

12 Depolama ve atığa verme 20
12.1 Cihazın devre dışı bırakılması 20
12.2 Eski cihazları atığa verme 20

13 Müşteri hizmetleri 21
13.1 Ürün numarası (E no.) ve imalat numarası (FD) 21
13.2 Garanti Şartları 21

14 Teknik veriler 22

AEEE Yönetmeliğine Uygundur. PCB içermez.

1 Güvenlik

Aşağıdaki güvenlik ile ilgili uyarıları dikkate alınız.

1.1 Genel uyarılar

- Bu kılavuzu dikkatlice okuyunuz.
- Kılavuzu ve ürün bilgilerini, ileride kullanmak için veya cihazın muhtemel bir sonraki sahibi için saklayın.
- Nakliye hasarı varsa cihaz bağlantılarını kurmayınız.

1.2 Amaca uygun kullanım

Cihazı yalnızca:
- yiyecekleri soğutmak için.
- özel konutlarda ve özel konutların kapalı mekanlarında kullanın.
- deniz seviyesinin 2000 m üzerinde kullanın.

1.3 Kullanıcı grubu konusunda kısıtlama

Bu cihaz, 8 yaşında ve daha büyük çocuklar tarafından, fiziksel, algısal veya zihinsel yetenekleri düşük kişiler veya yeterli tecrübesi ve / veya bilgisi olmayan kişiler tarafından ancak denetim altında veya cihazın güvenli kullanımı ve buna bağlı tehlikeleri anlamış olmaları şartıyla kullanılabilir.
Çocukların cihaz ile oynamasına izin vermeyiniz.
Temizlik ve kullanıcının yapacağı bakım çalışmaları gözetim olmadan çocuklar tarafından yapılmamalıdır.
3 ile 8 yaş arasındaki çocuklar soğutucuyu / dondurucuyu yükleyebilir / boşaltabilir.

1.4 Güvenli taşıma

⚠ **UYARI – Yaralanma tehlikesi!**
Cihazın yüksek ağırlığı, cihazın kaldırılması sırasında yaralanmalara neden olabilir.
▶ Cihazı tek başınıza kaldırmayınız.

1.5 Güvenli kurulum

⚠ UYARI – Elektrik çarpması tehlikesi!

Usulüne uygun olmayan kurulumlar tehlikelidir.

- ▶ Cihazı sadece tip plakasındaki bilgilere göre bağlanmalı ve işletilmelidir.
- ▶ Cihaz, sadece kurallara uygun şekilde monte edilmiş olan topraklamalı bir priz üzerinden alternatif akımlı bir elektrik şebekesine bağlanmalıdır.
- ▶ Evinizdeki elektrik tesisatına ait koruyucu iletken sisteminin usulüne uygun şekilde kurulmuş olduğundan emin olunuz.
- ▶ Cihaz zamanlayıcı veya uzaktan kumanda gibi harici anahtarlama tertibatları üzerinden kesinlikle kullanılmamalıdır.
- ▶ Cihaz monte edildiğinde şebeke bağlantı kablosunun fişi serbestçe erişilebilir olmalıdır; serbestçe erişmek mümkün değilse sabit döşenmiş elektrik tesisatına, tesisat kurulum yönetmeliklerine uygun olarak, tüm kutupları kesen bir elektriği kesme tertibatı takılmalıdır.
- ▶ Cihazın kurulması sırasında elektrik kablosunun sıkışmamasına veya hasar görmemesine dikkat edin.

Hasarlı bir elektrik kablosu izolasyonu tehlike teşkil eder.

- ▶ Şebeke bağlantı kablosunun ısı kaynakları ile temas etmesine asla izin vermeyiniz.

⚠ UYARI – Patlama tehlikesi!

Cihazın havalandırma açıklığı kapanırsa, soğutma döngüsünde bir kaçak meydana gelmesi durumunda yanıcı bir gaz-hava karışımı oluşabilir.

- ▶ Cihaz veya kurulum gövdesindeki havalandırma açıklıkları kapatılmamalıdır.

⚠ UYARI – Yangın tehlikesi!

Elektrik kablosunun uzatılması ve izin verilmemiş adaptörlerin kullanılması tehlikelidir.

- ▶ Uzatma kabloları veya çoklu priz takımları kullanmayın.
- ▶ Elektrik kablosunun uzunluğu yeterli değilse müşteri hizmetleriyle irtibat kurun.
- ▶ Sadece üreticinin izin verdiği adaptörleri kullanın.

Taşınabilir çoklu prizler veya taşınabilir güç kaynakları aşırı ısınabilir ve yangına neden olabilir.
- Taşınabilir çoklu prizler veya taşınabilir güç kaynakları cihazın arkasına konumlandırılmamalıdır.

1.6 Güvenli kullanım

⚠ UYARI – Elektrik çarpması tehlikesi!
Cihaza nem girmesi elektrik çarpmasına neden olabilir.
- Cihazı yalnızca kapalı alanlarda kullanın.
- Cihazı kesinlikle aşırı sıcaklığa ve ıslaklığa maruz bırakmayın.
- Cihazı temizlemek için buharlı temizleyiciler veya yüksek basınçlı temizleyiciler kullanmayın.

⚠ UYARI – Boğulma tehlikesi!
Çocuklar ambalaj malzemelerini başlarının üzerine geçirebilir ve ambalaj malzemesine dolanarak boğulabilir.
- Ambalaj malzemesini çocuklardan uzak tutun.
- Çocukların ambalaj malzemeleri ile oynamasına izin vermeyin.

Çocuklar küçük parçaları soluyabilir veya yutabilir ve bunun sonucunda boğulabilir.
- Küçük parçaları çocuklardan uzak tutun.
- Çocukların küçük parçalarla oynamasına izin vermeyin.

⚠ UYARI – Patlama tehlikesi!
Mekanik düzenekler veya diğer maddeler soğutma döngüsüne hasar verebilir, yanıcı soğutma maddeleri çıkabilir ve patlayabilir.
- Eritme işlemini hızlandırmak için üretici tarafından önerilenler dışında mekanik düzenekler veya diğer maddeler kullanılmamalıdır.

İtici gaz ve patlayıcı madde bulunan ürünler patlayabilir, örn. sprey kutuları.
- İtici gaz ve patlayıcı madde bulunan ürünler cihazın içinde muhafaza edilmemelidir.

⚠ UYARI – Yangın tehlikesi!
Cihazın içindeki elektrikli elektrikli cihazlar yangına neden olabilir, örn. ısıtma cihazları veya elektrikli buz hazırlayıcılar.
▶ Cihazın içinde elektrikli cihazlar çalıştırılmamalıdır.
Yanıcı buharların sıvıları alev alabilir (patlama).
▶ Alkol oranı yüksek olan sıvı dolu şişeler iyice kapatılarak ve dik olarak muhafaza edilmelidir.

⚠ UYARI – Yaralanma tehlikesi!
Çıkan yanıcı soğutma maddesi ve zararlı gazlar nedeniyle göz yaralanması.
▶ Soğutucu madde devresi borularına ve izolasyona hasar vermemeye dikkat ediniz.

⚠ DİKKAT – Sağlık tehlikesi!
Yiyeceklerin kirlenmesini önlemek için aşağıdaki talimatlar dikkate alınmalıdır.
▶ Kapağın uzun süre açık kalması cihazın bölmelerinde önemli bir ısı artışına neden olabilir.
▶ Yiyeceklerle ve erişilebilir çıkış sistemleriyle temas eden yüzeyler düzenli olarak temizlenmelidir.
▶ Çiğ et ve balık uygun kaplarda buzdolabında saklanmalı, bu sırada diğer yiyeceklere temas etmemeli ve damlamamalıdır.
▶ Soğutucu/derin dondurucu uzun süre boş kalacaksa küflenmeyi önlemek için cihaz kapatılmalı, buzu çözülmeli, temizlenmeli ve kapağı açık bırakılmalıdır.
Cihazdaki metal veya metal görünümlü parçalar alüminyum içerebilir. Asidik gıdalar alüminyumla temas ederse, alüminyum iyonları gıdalara bulaşabilir.
▶ Temiz olmayan yiyecekleri yemeyiniz.

1.7 Hasarlı cihaz

⚠ UYARI – Elektrik çarpması tehlikesi!
Kendisi veya şebeke bağlantı kablosu hasar görmüş olan bir cihaz tehlikelidir.
▶ Hasarlı cihazlar kesinlikle kullanılmamalıdır.
▶ Müşteri hizmetlerini arayınız. → *Sayfa 21*

Usulüne uygun olmayan onarımlar tehlikelidir.

- ▶ Sadece bunun eğitimini almış uzman personel cihazda onarımlar yapabilir.
- ▶ Cihazın onarımı sırasında sadece orijinal yedek parçalar kullanılmalıdır.
- ▶ Bu cihazın elektrik kablosu zarar görmüşse tehlikenin önlenmesi için, üretici, müşteri hizmetleri veya benzer kalifikasyona sahip bir kişi tarafından değiştirilmelidir.

⚠ UYARI – Yangın tehlikesi!

Boruların hasarlanması durumunda yanıcı soğutma maddesi ve zararlı gazlar çıkabilir ve alev alabilir.

- ▶ Ateş ve alev kaynakları cihazdan uzak tutulmalıdır.
- ▶ Oda havalandırılmalıdır.
- ▶ Cihaz kapatılmalıdır. → *Sayfa 13*
- ▶ Elektrik kablosunun elektrik fişi çekilmeli veya sigorta kutusundaki sigorta kapatılmalıdır.
- ▶ Müşteri hizmetleri aranmalıdır. → *Sayfa 21*

2 Maddi hasarların önlenmesi

DİKKAT!
Cihazın tabanının, çekmecelerinin veya kapaklarının oturma yüzeyi veya tırmanma yüzeyi olarak kullanılması sonucunda cihaz hasar görebilir.
- ▸ Cihazın tabanı, çekmeceleri veya kapakları üzerine basılmamalı veya yaslanılmamalıdır.

Yağ ve gresten kaynaklanan kirler, plastik parçaların ve kapak contalarının gözenekli hale gelmesine neden olabilir.
- ▸ Plastik parçalara ve kapak contalarına yağ ve gres sürülmesi önlenmelidir.

Cihazdaki metal olan veya metal görünümlü parçalar alüminyum içerebilir. Alüminyum, asidik gıdalarla temas ettiğinde reaksiyona girer.
- ▸ Ambalajsız yiyecekleri cihazda saklamayınız.

3 Çevrenin korunması ve tasarruf

3.1 Ambalajı atığa verme

Ambalaj malzemeleri çevre dostudur ve geri dönüştürülebilir.
- ▸ Münferit parçalar türlerine göre ayrılarak imha edilmelidir.

3.2 Enerji tasarrufu

Aşağıdaki bilgilere uyarsanız cihazınız daha az elektrik tüketir.

Kurulum yerinin seçilmesi

- Cihaz doğrudan gelen güneş ışığına karşı korunmalıdır.
- Cihaz ısıtıcılardan, kaloriferlerden, ocaklardan ve diğer ısı kaynaklarından mümkün olduğunca uzak bir yere kurulmalıdır:
  - Elektrikli veya gazlı ocaklarla 30 mm mesafe korunmalıdır.
  - Gaz veya kömür sobalarıyla 300 mm mesafe bırakılmalıdır.
- Dış havalandırma ızgaralarını asla örtmeyiniz veya engellemeyiniz.

Kullanımda enerji tasarrufu

Not: Donanım parçalarının düzeni, cihazın enerji tüketimini etkilemez.

- Cihazı sadece kısa süreli açınız.
- İç havalandırma açıklıklarını veya dış havalandırma ızgaralarını asla örtmeyiniz veya engellemeyiniz.
- Satın aldığınız yiyecekler bir soğutma çantası içinde taşınmalı ve en kısa zamanda cihaza yerleştirilmelidir.
- Saklamadan önce sıcak yiyecek ve içeceklerin soğumasını bekleyiniz.
- Dondurulmuş yiyecekleri kullanmak için dondurulmuş yiyecek soğutma bölmesine yerleştirilmelidir.
- Yiyecekler arasında ve cihazın arka yüzüyle her zaman biraz mesafe bırakılmalıdır.
- Yiyecekler hava girmeyecek şekilde paketlenmelidir.

4 Kurma ve bağlama

4.1 Teslimat kapsamı

Ambalajından çıkardıktan sonra tüm parçalarda nakliyeden kaynaklanan hasarlar olup olmadığını ve parçaların eksiksiz olup olmadığını kontrol ediniz.
Şikayet durumunda cihazı satın aldığınız yetkili satıcınıza veya müşteri hizmetlerine → *Sayfa 21* başvurunuz.

Teslimat kapsamı aşağıdakilerden oluşmaktadır:
- Ankastre cihaz
- Donanım ve aksesuar[1]
- Montaj malzemesi
- Montaj kılavuzu
- Kullanım kılavuzu
- Müşteri hizmetleri dizini
- Garanti belgeleri[2]
- Enerji etiketi
- Enerji tüketimi ve çalışma sesleri ile ilgili bilgiler

4.2 Kurulum yerine yönelik kriterler

⚠ **UYARI**
Patlama tehlikesi!
Eğer cihaz çok küçük bir odadaysa, soğutma döngüsünde kaçak meydana geldiğinde yanıcı bir gaz-hava karışımı oluşabilir.
- ▸ Cihaz yalnızca her 8 g için en az 1 m^3 hacminde soğutma maddesi bulunan bir odaya kurulmalıdır. Soğutma maddesinin miktarı tip plakasında bulunur. → *"Cihaz", Şek.* **1**/**4**, *Sayfa 11*

Cihazın ağırlığı modele bağlı olarak maksimum 35 kg olabilir.
Zemin, cihazın ağırlığını taşımak için yeterince sağlam olmalıdır.

İzin verilen oda sıcaklığı

İzin verilen oda sıcaklığı cihazın iklim sınıfına bağlıdır.
İklim sınıfı tip plakasının üzerinde bulunur. → *"Cihaz", Şek.* **1**/**4**, *Sayfa 11*

İklim sınıfı	İzin verilen oda sıcaklığı
SN	10 °C...32 °C
N	16 °C...32 °C
ST	16 °C...38 °C
T	16 °C...43 °C

Cihaz, izin verilen oda sıcaklığı dahilinde sahip olduğu tüm işlevleri ile çalışır.
SN iklim sınıfına dahil olan bir cihazın daha düşük bir oda sıcaklığında çalıştırılması, 5 °C'ye kadar oda sıcaklıklarında cihazda herhangi bir hasar oluşmaz.

Ankastre

Örn. taş, cam veya paslanmaz çelik gibi malzemelerden yapılmış çalışma tezgahlarında, bu tezgahın altına bir ünitenin sabitlenmesi (ankastre) çok kez mümkün değildir. Yetkili servis üzerinden yan duvarlara montaj için gereken aksesuarları ısmarlayabilirsiniz.
→ *"Müşteri hizmetleri", Sayfa 21*

4.3 Cihazın monte edilmesi

- ▸ Cihazı ekteki montaj kılavuzuna göre monte ediniz.

[1] Cihazın donanımına göre değişir

[2] Tüm ülkelerde bulunmaz

4.4 Cihazın ilk kullanıma hazırlanması

1. Bilgilendirici materyal çıkarılmalıdır.
2. Koruma folyoları ve taşıma emniyetleri, örn. yapışkan şerit ve kartonlar çıkarılmalıdır.
3. Cihaz ilk kez temizlenmelidir.
   → *Sayfa 15*

4.5 Cihazın elektrik bağlantısının yapılması

1. Cihazın elektrik kablosunun elektrik fişini cihazın yakınındaki bir prize takınız.

   Cihazın bağlantı verileri tip plakası üzerinde belirtilmiştir. → *"Cihaz", Şek.* 1/4, *Sayfa 11*
2. Elektrik fişinin sıkı bir şekilde oturduğunu kontrol ediniz.

✔ Cihaz şimdi kullanıma hazır.

5 Cihazı tanıma

5.1 Cihaz

Bu bölümde, cihazınızın parçalarını tanıtan bir genel görünüm verilmektedir.

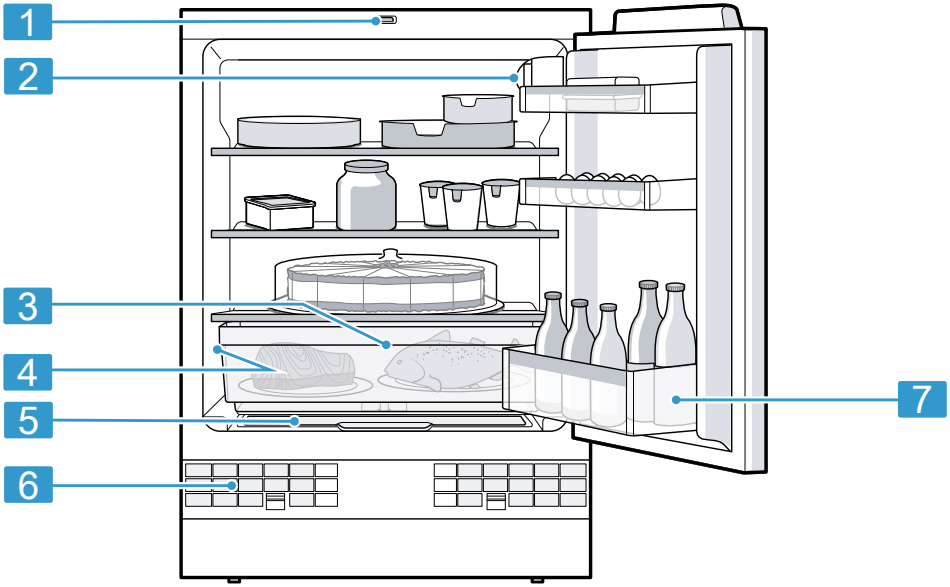

1

1	Işık şalteri	4	Tip plakası
2	Kumanda paneli	5	Meyve ve sebze kabı
3	Dışarı çekilebilen kap → *Sayfa 12*	6	Dış havalandırma ızgarası

7	Büyük şişeler için kapak rafı

Not: Donanıma ve boyuta bağlı olarak cihaz ve resimler arasında farklılıklar olabilir.

5.2 Kumanda paneli

Kumanda alanı üzerinden cihazınızın tüm fonksiyonlarını ayarlayabilir ve işletim durumu ile ilgili bilgiler alabilirsiniz.

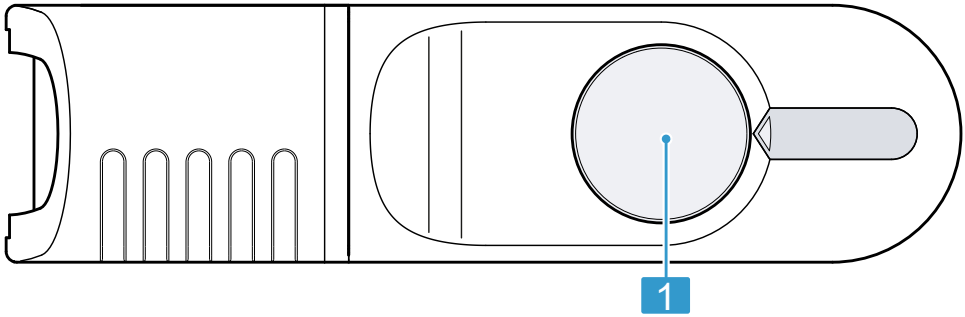

2

1	Isı ayar düğmesi sıcaklığı ayarlar.

6 Donanım

Cihazınızın donanımı modele bağlıdır.

6.1 Raf

Rafın yerini istediğiniz gibi değiştirmek için rafı çıkarabilirsiniz.
→ *"Rafın çıkarılması", Sayfa 17*
Her iki taraftaki tapaları hareket ettiriniz ve rafı yeniden yerleştiriniz.

6.2 Dışarı çekilebilen kap

Hayvansal gıdaları, dışarı çekilebilen kap içinde saklayınız. Dışarı çekilebilen kabı, doldurmak ve boşaltmak için dışarı çıkarabilirsiniz.
→ *Sayfa 17*

6.3 Kapaklı meyve ve sebze kabı

Taze meyve ve sebzeleri meyve ve sebze kabında saklayınız.
Doldurmak ve boşaltmak için meyve ve sebze kabını çıkarabilirsiniz.
→ *Sayfa 17*
Depolama miktarına ve depolanan yiyeceğe göre meyve ve sebze kabı içinde yoğuşma suyu oluşabilir. Yoğuşma suyunu kuru bir bezle temizleyiniz.

Kaliteyi ve aromayı korumak için soğuğa duyarlı meyve ve sebzeleri cihazın dışında yaklaşık 8 C ila 12 C sıcaklıklarda saklayınız, örn. ananas, muz, narenciye, salatalık, kabak, biber, domates ve patates.

6.4 Kapak rafı

Kapı tutucuyu ihtiyaca uygun hale getirmek için kapı tutucuyu çıkarabilir ve farklı bir yere tekrar yerleştirebilirsiniz.
→ *"Kapak rafının çıkarılması", Sayfa 17*

6.5 Aksesuar

Orijinal aksesuarlar kullanınız. Bunlar cihazınıza özel tasarlanmıştır. Cihazınız için kullanılabilen aksesuarlar cihazın modeline bağlı olarak farklılık gösterir.

Yumurta rafı

Yumurtaları yumurta rafında güvenli şekilde muhafaza ediniz.

Şişe tutucusu

Şişe tutucusu cihazın kapağı açılıp kapatıldıkça şişelerin devrilmesini önler.

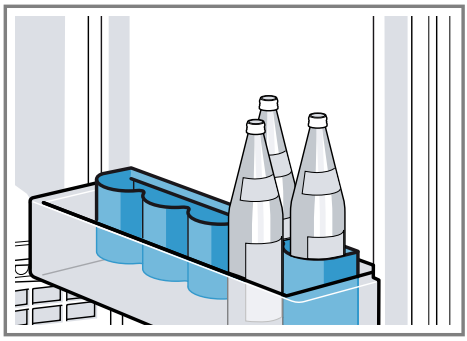

7 Temel Kullanım

7.1 Cihazın açılması

1. Sıcaklık ayar düğmesini 0 konumundan başka bir konuma çeviriniz.
✔ Cihaz soğutmaya başlar.
2. İstenen sıcaklık ayarlanmalıdır.
→ *Sayfa 13*

7.2 Çalıştırma bilgileri

- Cihazı çalıştırdığınızda ayarlanan sıcaklığa ancak birkaç saat sonra ulaşılır.
  Sıcaklığa ulaşılmadan önce yiyecekleri yerleştirmeyiniz.
- Soğutma bölmesi kapağını sık sık açarsanız, büyük miktarda yiyecek yerleştirirseniz veya oda sıcaklığı yüksekse, soğutma bölmesi sıcaklığı artar.
- Kapağı kapattığınızda bir vakum oluşabilir. Kapağı yeniden açmak zorlaşabilir. Vakum dengelenene kadar bekleyiniz.

7.3 Cihazın kapatılması

▸ Sıcaklık ayar ünitesini 0 konumuna getirin.

7.4 Sıcaklığın ayarlanması

Soğutucu bölmesi sıcaklığının ayarlanması

▸ Sıcaklık ayar ünitesini istediğiniz ayar konumuna çeviriniz.

Soğutucu bölmesi için önerilen sıcaklık 4 °C'dir.
→ *"OK çıkartması", Sayfa 14*

8 Soğutucu bölmesi

Soğutucu bölmesinde et, sosis, balık, süt ürünleri, yumurta, hazır yiyecekler ve unlu mamülleri saklayabilirsiniz. Sıcaklık, seviye 1 ile seviye 5 arasında ayarlanabilir.
Soğutucu bölmesi için önerilen sıcaklık 4 °C'dir.
→ *"OK çıkartması", Sayfa 14*
Soğuk depolama üzerinden çabuk bozulan besinleri kısa ve orta uzunlukta bir süre depolayabilirsiniz. Seçilen sıcaklık ne kadar düşük olursa yiyecekler o kadar uzun süre taze kalır.

8.1 Yiyecekleri soğutucu bölmesinde saklamaya yönelik ipuçları

- Sadece taze ve bozulmamış yiyecekleri saklayınız.
- Üretici tarafından belirtilen dayanma tarihini veya son kullanma tarihini dikkate alınız.
- Yiyecekleri iyi paketlenmiş veya üstü kapalı olarak saklayınız.
- Önce sıcak yiyecek ve içeceklerin soğumasını bekleyiniz.

8.2 Soğutucu bölmesindeki soğutma alanları

Soğutucu bölmesindeki hava sirkülasyonu çeşitli soğutma alanları oluşturur.

En soğuk alan

En soğuk alan dışarı çekilebilen kabın içindedir.

İpucu: Balık, sosis ve et gibi çabuk bozulan yiyecekleri en soğuk alanda muhafaza ediniz.

En sıcak alan

En sıcak alan kapağın en üst kısmındadır.

İpucu: Sert peynir ve tereyağı gibi hassas olmayan yiyecekleri en sıcak alanda muhafaza ediniz. Böylece peynirin aroması ortaya çıkabilir ve tereyağı sürülebilir kıvamda kalır.

8.3 Soğutma kapasitesi

Cihaza çok miktarda besin veya içecek yerleştirilmesi, soğutucu bölmesinin sıcaklığının geçici olarak daha yüksek olmasına neden olabilir.

İpucu: Sıcaklık ayar ünitesini yaklaşık 7 saat için daha yüksek bir ayara getiriniz.
→ *"Soğutucu bölmesi sıcaklığının ayarlanması", Sayfa 13*

8.4 OK çıkartması

OK çıkartması ile soğutucu bölümde yiyecekler için önerilen ve güvenli olan +4 °C veya altı bir sıcaklığın mevcut olup olmadığını kontrol edebilirsiniz.
OK çıkartması tüm modellerde mevcut değildir.
Çıkartmada OK gösterilmezse sıcaklık adım adım düşürülmelidir.
→ *"Soğutucu bölmesi sıcaklığının ayarlanması", Sayfa 13*
Cihaz çalıştırıldıktan sonra, ayarlanan sıcaklığa ulaşılması 12 saat sürebilir.

Doğru ayar

9 Buz çözme işlemi

9.1 Soğutucu bölmesinde buz çözme

Çalışma sırasında soğutucu bölmesinin arka duvarında fonksiyona bağlı olarak su damlacıkları veya kırağı oluşabilir. Soğutucu bölmenin arka duvarının buzu otomatik olarak çözülür. Çözünme suyu, çözünme suyu teknesi üzerinden tahliye deliğine ve buharlaşma kabına iletilir ve silinmemesi gerekir.
Çözünme suyunun tahliye edilebilmesi ve koku oluşumunun önlenmesi için şu bilgileri dikkate alınız:
→ *"Çözünme suyu teknesi ve tahliye deliğinin temizlenmesi", Sayfa 16*.

10 Cihazı temizleme ve bakımını yapma

Cihazınızın uzun süre işler durumda kalmasını sağlamak için, itinayla temizliğini ve bakımını yapınız. Erişilemeyen yerler, müşteri hizmetleri tarafından temizlenmelidir. Müşteri hizmetleri tarafından temizlik, masraflara neden olabilir.

10.1 Paslanmaz çelik yüzeyler için bakım bilgileri

Paslanmaz çelik yüzeylerin bakımı ve temizliği için sadece paslanmaz çeliğe uygun temizlik maddeleri ve temizlik bezleri kullanınız.

İpuçları

- Görünür çizikleri önlemek için, paslanmaz çelik yüzeyin yapısı yönünde siliniz.
- Uygun temizlik maddelerini ve temizlik bezlerini müşteri hizmetlerimizden, bayinizden veya web sitemizden temin edebilirsiniz.

10.2 Cihazın temizleme işlemine hazırlanması

1. Cihaz kapatılmalıdır. → *Sayfa 13*
2. Cihaz elektrik şebekesinden ayrılmalıdır.

   Elektrik kablosunun elektrik fişi çekilmeli veya sigorta kutusundaki sigorta kapatılmalıdır.
3. Tüm yiyecekleri çıkarınız ve serin bir yerde saklayınız.

   Eğer varsa, yiyeceklerin üzerine soğutma kapları koyulmalıdır.
4. Tüm donanım parçaları cihazdan çıkarılmalıdır. → *Sayfa 17*

10.3 Cihazın temizlenmesi

⚠ **UYARI**
Elektrik çarpması tehlikesi!
Cihaza nem girmesi elektrik çarpmasına neden olabilir.
- ▸ Cihazı temizlemek için buharlı temizleyiciler veya yüksek basınçlı temizleyiciler kullanmayın.

Aydınlatmadaki veya kumanda elemanlarındaki sıvılar tehlikeli olabilir.
- ▸ Yıkama suyu aydınlatmaya veya kumanda elemanlarına girmemelidir.

DİKKAT!
Uygun olmayan temizleyiciler cihazın yüzeyine zarar verebilir.
- ▸ Sert ovma süngerleri veya bulaşık süngerleri kullanmayın.
- ▸ Keskin olan ve ovalama gerektiren temizlik malzemeleri kullanmayın.
- ▸ Yüksek oranda alkol içeren temizlik maddeleri kullanmayınız.

Sıvılar tahliye deliğine ulaşırsa, buharlaşma kabı taşabilir.
- Deterjanlı temizleme suyu tahliye deliğine girmemelidir.

Donanım parçalarının ve aksesuarların bulaşık makinesinde yıkanması bunların yapılarının bozulmasına veya renklerinin değişmesine neden olabilir.
- Donanım parçalarını ve aksesuarları asla bulaşık makinesinde yıkamayınız.

1. Cihaz temizleme işlemine hazırlanmalıdır. → *Sayfa 15*
2. Cihaz, donanım parçaları ve kapak contaları bir temizleme bezi, ılık su ve bir miktar pH derecesi nötr olan bir deterjanla temizlenmelidir.
3. Yumuşak, kuru bir bezle iyice kurulanmalıdır.
4. Donanım parçaları yerleştirilmelidir.
5. Cihazın elektrik bağlantısı yapılmalıdır.
6. Yiyecekler yerleştirilmelidir.

10.4 Çözünme suyu teknesi ve tahliye deliğinin temizlenmesi

Çözünme suyunun tahliye edilebilmesi için çözünme suyu teknesini ve tahliye deliğini düzenli aralıklarla temizleyiniz.

1. Dışarı çekilebilen kabı çıkarınız. → *Sayfa 17*
2. Çözünme suyu teknesi ve tahliye deliği örn. bir pamuklu çubukla dikkatlice temizlenmelidir.

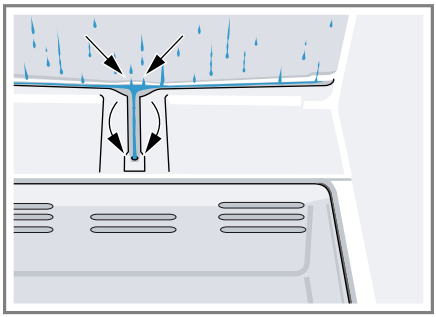

10.5 Havalandırma ızgarasının temizlenmesi

1. Temizlemek için dış havalandırma ızgarasını çıkarınız.
   – Havalandırma deliklerindeki mandalları aşağı bastırınız ve aynı anda dış havalandırma ızgarasını öne doğru çekip çıkarınız.

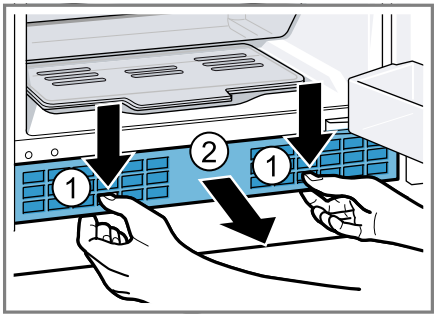

2. Dış havalandırma ızgarasını bulaşık bezi ve ılık sabunlu suyla temizleyiniz.
3. Dış havalandırma ızgarasını tamamen kurumaya bırakınız ve yerleştiriniz.

10.6 Donanım parçalarının çıkarılması

Donanım parçalarını kapsamlı bir şekilde temizlemek için bunları cihazdan çıkarınız.

Rafın çıkarılması

- Rafı kaldırınız, öne çekiniz, yana doğru çeviriniz ① ve tapayı çıkarınız ②.

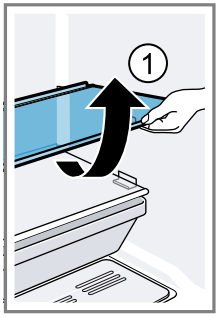

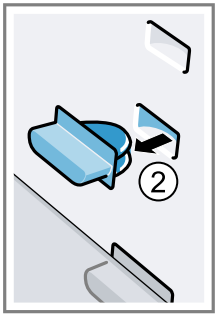

Kapak rafının çıkarılması

- Kapak rafını kaldırınız ve çıkarınız.

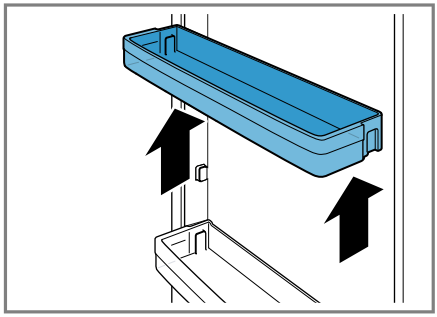

Dışarı çekilebilen kabın çıkarılması

- Dışarı çekilebilen kabı kaldırınız ve çıkarınız.

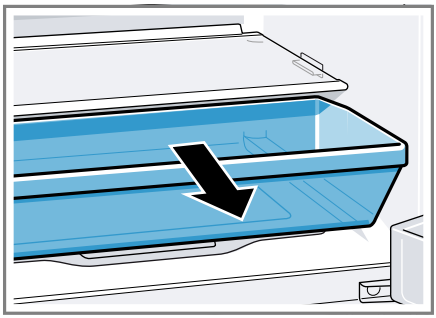

Kapaklı meyve ve sebze kabının çıkarılması

- Meyve ve sebze kabının kapağını yukarı doğru kaldırınız ① ve kapaklı meyve ve sebze kabını öne doğru çekip çıkarınız ②.

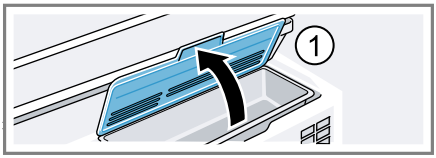

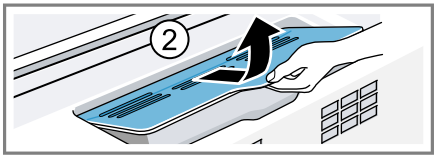

11 Arızaları giderme

Cihazınızdaki küçük arızaları kendiniz giderebilirsiniz. Müşteri hizmetlerine başvurmadan önce arıza gidermeye ilişkin verilen bilgilerden yararlanınız. Bu sayede gereksiz masrafı önlemiş olursunuz.

⚠ **UYARI**
Elektrik çarpması tehlikesi!
Usulüne uygun olmayan onarımlar tehlikelidir.
- ▸ Sadece bunun eğitimini almış uzman personel cihazda onarımlar yapabilir.
- ▸ Cihazın onarımı sırasında sadece orijinal yedek parçalar kullanılmalıdır.
- ▸ Bu cihazın elektrik kablosu zarar görmüşse tehlikenin önlenmesi için, üretici, müşteri hizmetleri veya benzer kalifikasyona sahip bir kişi tarafından değiştirilmelidir.

Hata	Nedeni ve sorun giderme
LED aydınlatma çalışmıyor.	Ampul bozuk. **1.** Cihazı kapatınız. → *Sayfa 13* **2.** Cihazı elektrik şebekesinden ayırınız. Elektrik kablosunun elektrik fişini çekiniz veya sigorta kutusundaki sigorayı kapatınız. **3.** Ampul kapağını sola doğru çekerek çıkarınız. 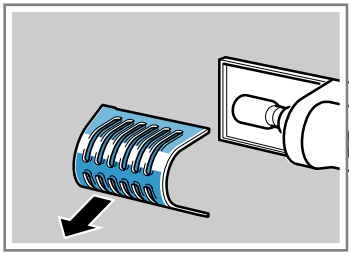 **4.** Ampulü değiştiriniz. Yedek ampul: 220–240 V alternatif akım, soket E14, bkz. arızalı ampul.
	Işık şalteri sıkışmış. ▸ Işık şalterinin serbestçe hareket edip etmediğini kontrol ediniz.

Hata	Nedeni ve sorun giderme
LED aydınlatma çalışmıyor.	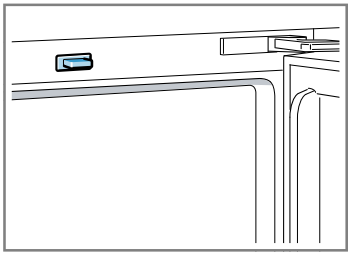
Soğutucu bölümünün zemini ıslak.	Çözünme suyu teknesi veya tahliye deliği tıkanmış. ▸ Çözünme suyu teknesini ve tahliye deliğini temizleyiniz. → *Sayfa 16*
Cihaz uğultu, kabarcık, vızıldama, lıkırdama veya tıklama sesi çıkarıyor.	Hata yok. Soğutma ünite grubu, vantilatör gibi bir motor çalışıyor. Boruların içinde soğutma maddesi akıyor. Motor, şalter veya manyetik valfler açılıyor veya kapanıyor. Herhangi bir işlem uygulamaya gerek yoktur.
Cihazdan sesler geliyor.	Donanım parçaları sallanıyor veya sıkışıyor. ▸ Çıkarılabilir donanım parçalarını kontrol ediniz ve gerekirse yeniden takınız.
	Şişeler veya kaplar birbirine değiyor. ▸ Şişeleri veya kapları birbirinden uzaklaştırınız.

11.1 Elektrik kesintisi

Elektrik kesintisi sırasında, cihazdaki sıcaklık artar, bu da saklama süresini ve donmuş ürünlerin kalitesini düşürür.
Dondurulmuş yiyecekler, tip etiketi üzerinde belirtilen sıcaklık artış süresine kadar güvenli bir şekilde soğutulur. → *"Cihaz", Şek.* 1/4, *Sayfa 11*

Notlar

- Elektrik kesintisi sırasında cihazın kapağını olabildiğince az açınız ve başka yiyecek saklamayınız.
- Elektrik kesintisinden hemen sonra yiyeceğin kalitesini kontrol ediniz.
  - Çözülmüş ve 5 °C'den daha sıcak olan donmuş yiyecekleri atınız.
  - Hafif çözülmüş donmuş yiyecekleri pişiriniz veya kızartınız ve tüketiniz veya dondurunuz.

12 Depolama ve atığa verme

Burada cihazınızın depolama için hazırlanması açıklanmaktadır. Ayrıca eski cihazların imha edilmesi konusunda bilgi verilmektedir.

12.1 Cihazın devre dışı bırakılması

1. Cihaz kapatılmalıdır. → *Sayfa 13*
2. Cihaz elektrik şebekesinden ayrılmalıdır.

   Elektrik kablosunun elektrik fişi çekilmeli veya sigorta kutusundaki sigorta kapatılmalıdır.
3. Tüm yiyecekleri çıkarınız.
4. Cihaz temizlenmelidir. → *Sayfa 15*
5. İç mekanın havalandırılmasını sağlamak için cihazı açık bırakınız.

12.2 Eski cihazları atığa verme

Çevreye duyarlı bir imha işlemiyle çok değerli ham maddeler yeniden kullanılmak üzere değerlendirilebilir.

⚠ **UYARI**
Sağlık tehlikesi!
Çocuklar kendilerini cihaz içine kilitleyebilir ve bunun sonucunda ölüm tehlikesi söz konusu olabilir.

- ▸ Çocukların cihazın içine girebilmesini zorlaştırmak için, bölmeleri ve kapları cihazdan çıkartmayın.
- ▸ Çocukları hizmet dışı bırakılan cihazdan uzak tutun.

⚠ **UYARI**
Yangın tehlikesi!
Boruların hasarlanması durumunda yanıcı soğutma maddesi ve zararlı gazlar çıkabilir ve alev alabilir.

- ▸ Soğutucu madde devresi borularına ve izolasyona hasar vermemeye dikkat ediniz.

- ▸ Cihazın çevreye zarar vermeyecek şekilde imha edilmesi sağlanmalıdır.

  Güncel imha yol ve yöntemleri hakkında bilgi edinmek için lütfen yetkili satıcınıza veya bağlı olduğunuz belediyeye ya da şehir idaresine başvurunuz.

Bu ürün T.C. Çevre ve Şehircilik Bakanlığı tarafından yayımlanan “Atık Elektrikli ve Elektronik Eşyaların Kontrolü Yönetmeliği”nde

belirtilen zararlı ve yasaklı maddeleri içermez.
AEEE yönetmeliğine uygundur.
Bu ürün, geri dönüşümlü ve tekrar kullanılabilir nitelikteki yüksek kaliteli parça ve malzemelerden üretilmiştir. Bu nedenle, ürünü, hizmet ömrünün sonunda evsel veya diğer atıklarla birlikte atmayın. Elektrikli ve elektronik cihazların geri dönüşümü için bir toplama noktasına götürün. Bu toplama noktalarını bölgenizdeki yerel yönetime sorun.
Kullanılmış ürünleri geri kazanıma vererek çevrenin ve doğal kaynakların korunmasına yardımcı olun. Ürünü atmadan önce çocukların güvenliği için elektrik fişini kesin ve kilit mekanizmasını kırarak çalışmaz duruma getirin.

13 Müşteri hizmetleri

Sorularınız, cihazda kendinizin gideremediği bir arıza veya cihazda onarım yapma gereği varsa müşteri hizmetlerimize başvurun.
İlgili Ürünlerin Çevreye Duyarlı Tasarımına İlişkin Yönetmeliği uyarınca fonksiyon ile ilgili orijinal yedek parçaları, cihazınız piyasaya çıkarıldıktan sonra en az 10 yıl süresince müşteri hizmetlerimizden temin edebilirsiniz.

Ülkenizde geçerli olan garanti süresi ve garanti koşulları ile ilgili ayrıntılı bilgileri müşteri hizmetlerimizden, yetkili satıcınızdan veya Web sitemizden alabilirsiniz.
Müşteri hizmetlerine başvurduğunuzda cihazınızın ürün numarasını (E-No.) ve imalat numarasını (FD-No.) hazır bulundurunuz.
Müşteri hizmetlerinin irtibat bilgileri, ekteki müşteri hizmetleri dizninde veya web sitemizde yer almaktadır.

13.1 Ürün numarası (E no.) ve imalat numarası (FD)

Ürün numarasını (E no.) ve imalat numarasını (FD) cihazın tip etiketinde bulabilirsiniz.
→ *"Cihaz", Şek.* 1/4, *Sayfa 11*
Cihaz bilgilerini ve müşteri hizmetlerinin telefon numarasını hızlıca bulabilmeniz için bilgileri not etmenizi öneririz.

13.2 Garanti Şartları

Kullanim Süresi: 10 YIL (Ürünün fonksiyonunu yerine getirebilmesi için gerekli yedek parça bulundurma süresi).
Malın ayıplı olduğunun anlaşılması durumda tüketici, 6502 sayılı Tüketicinin Korunması Hakkında Kanunun 11 inci maddesinde yer alan;

- Sözleşmeden dönme
- Satış bedelinden indirim isteme,
- Ücretsiz onarılmasını isteme,
- Satılanın ayıpsız bir misli ile değiştirilmesini isteme,

haklarından birini kullanabilir.
Tüketicinin bu haklarından ücretsiz onarım hakkını seçmesi durumunda satıcı; işçilik masrafı, değiştirilen parça bedeli ya da başka herhangi bir ad altında hiçbir ücret talep

etmeksizin malın onarımını yapmak veya yaptırmakla yükümlüdür. Tüketici ücretsiz onarım hakkını üretici veya ithalatçıya karşı da kullanılabilir. Satıcı, üretici ve ithalatçı tüketicinin bu hakkını kullanmasından müteselsilen sorumludur.
Tüketicinin, ücretsiz onarım hakkını kullanması halinde malın;

- Garanti süresi içinde tekrar arızalanması,
- Tamiri için gereken azami sürenin aşılması,
- Tamirinin mümkün olmadığının, yetkili servis istasyonu, satıcı, üretici veya ithalatçı tarafından bir raporla belirlenmesi durumlarında;

tüketici malın bedel iadesini, ayıp oranında bedel indirimini veya imkan varsa malın ayıpsız misli ile değiştirilmesini satıcından talep edilir. Satıcı, tüketicinin talebini reddedemez. Bu talebin yerine getirilmemesi durumunda satıcı, üretici ve ithalatçı müteselsilen sorumludur.

14 Teknik veriler

Soğutma maddesi, kullanılabilen iç hacim ve diğer teknik bilgiler tip plakasında bulunmaktadır.
→ *"Cihaz", Şek.* 1/4, *Sayfa 11*
Modelinizle ilgili ayrıntılı bilgileri İnternet'te şurada bulabilirsiniz: https://enerjietiketitr.bsh-group.com. Lütfen model arama ile ilgili talimatları izleyiniz. Model tanımı tip plakasında yer alan ürün numarasındaki (E-Nr.) eğik çizgiden önceki işaretlerden oluşur. Model tanımını alternatif olarak enerji etiketinin ilk satırında da bulabilirsiniz.

Thank you for buying a Bosch Home Appliance!

Register your new device on MyBosch now and profit directly from:

- **Expert tips & tricks for your appliance**
- **Warranty extension options**
- **Discounts for accessories & spare-parts**
- **Digital manual and all appliance data at hand**
- **Easy access to Bosch Home Appliances Service**

Free and easy registration – also on mobile phones:
www.bosch-home.com/welcome

Looking for help? You'll find it here.

Expert advice for your Bosch home appliances, help with problems or a repair from Bosch experts.
Find out everything about the many ways Bosch can support you:
www.bosch-home.com/service
Contact data of all countries are listed in the attached service directory.

Robert Bosch Hausgeräte GmbH
Carl-Wery-Straße 34
81739 München
GERMANY
www.bosch-home.com

9001586009 (001103)
tr