BOSCH

**Register** your new appliance now at MyBosch and enjoy benefits free of charge:
**bosch-home.com/welcome**

MyBosch

# Fridge-freezer combination

**KIV86..** **KIV87..**


| | | | |
|---|---|---|---|
| **[bg]** | Ръководство за употреба | Уред за охлаждане и замразяване | 5 |
| **[ro]** | Manual de utilizare | Combină frigorifică | 27 |
| **[sl]** | Navodila za uporabo | Hladilno-zamrzovalni aparat | 51 |
| **[hr]** | Upute za upotrebu | Hladnjak i zamrzivač | 72 |

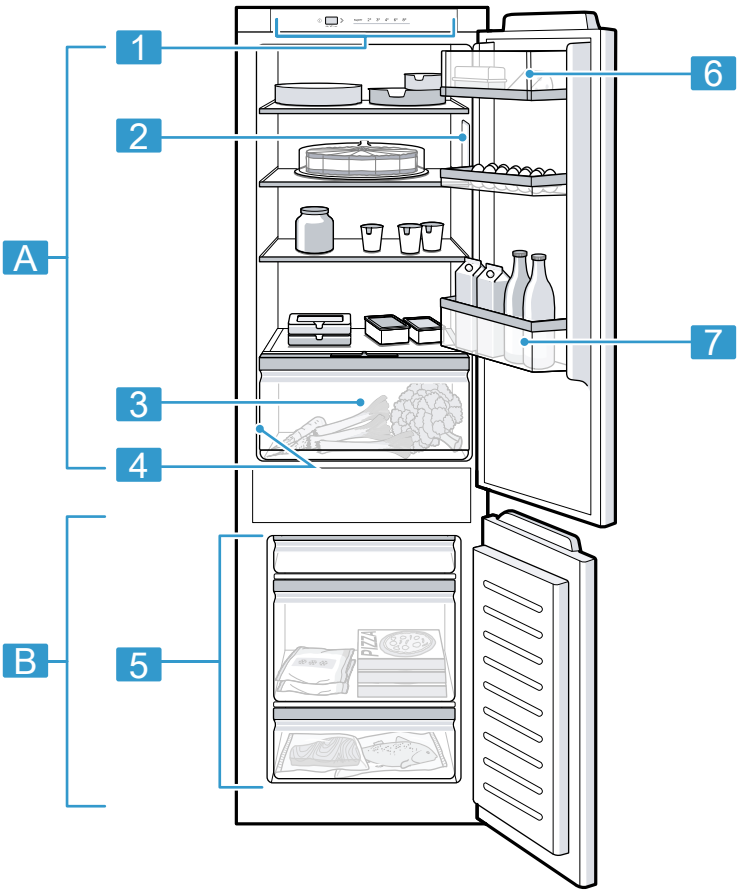


1

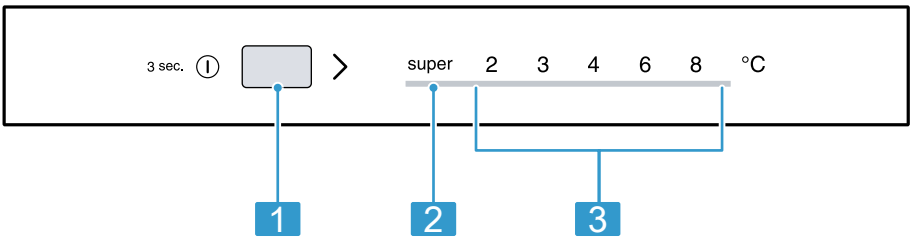


2

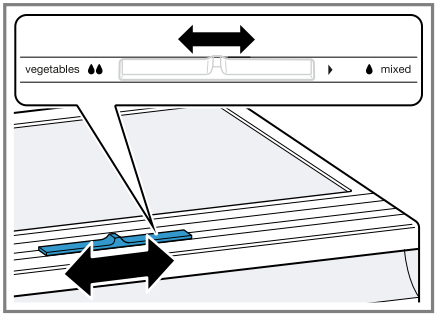


3

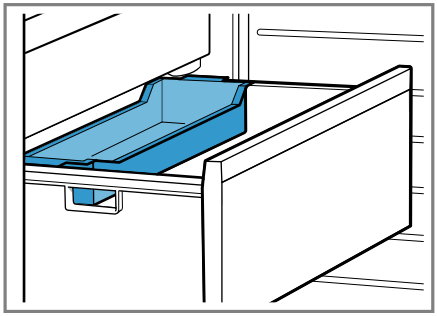

4

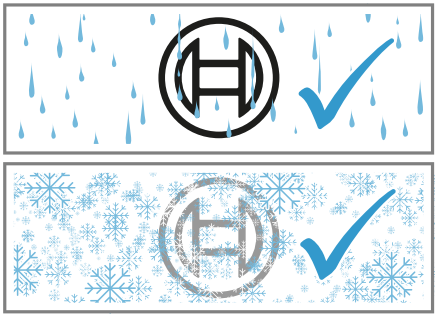

5

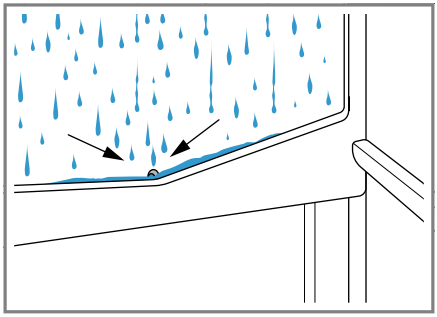

6

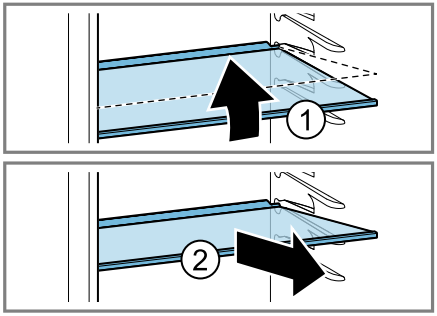


7

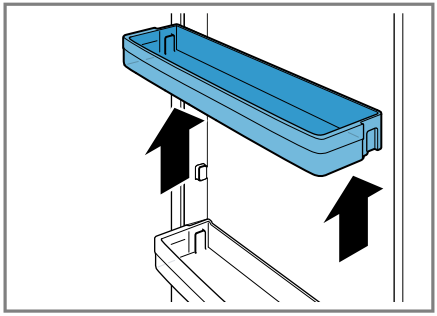

8

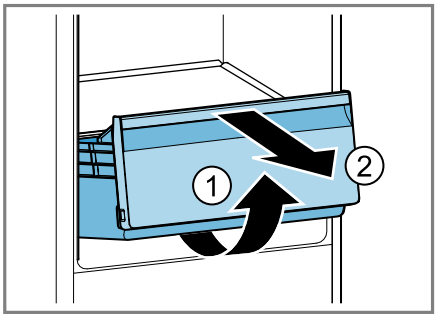


9

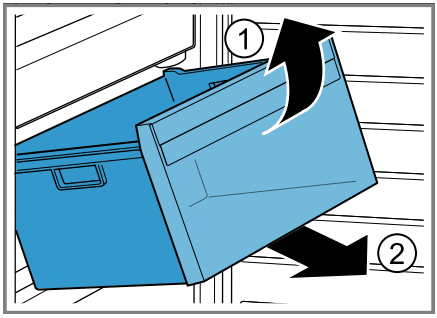


10

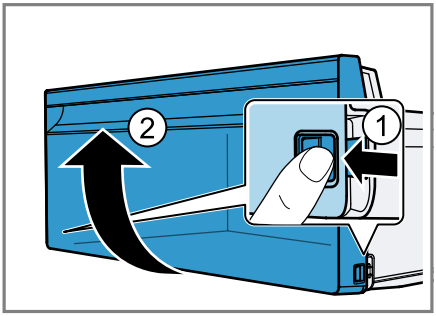


11

**Можете да намерите допълнителна информация и обяснения онлайн. Сканирайте QR кода на заглавната страница.**



# Съдържание


**1 Безопасност ..... 6**
1.1 Дефиниция на сигналните думи ..... 6
1.2 Общи указания ..... 6
1.3 Употреба по предназначение ..... 6
1.4 Ограничение на кръга от потребители ..... 7
1.5 Сигурен транспорт ..... 7
1.6 Безопасно инсталиране ..... 7
1.7 Сигурна употреба ..... 8
1.8 Повреден уред ..... 10

**2 Предотвратяване на материални щети ..... 11**

**3 Опазване на околната среда и икономия ..... 11**
3.1 Предаване на опаковката за отпадъци ..... 11
3.2 Пестене на енергия ..... 12

**4 Разполагане и свързване ..... 12**
4.1 Обхват на доставката ..... 12
4.2 Критерии за мястото на монтаж ..... 12
4.3 Монтиране на уреда ..... 13
4.4 Подгответе уреда за първата употреба ..... 13
4.5 Свързване на уреда към електрозахранващата мрежа ..... 13

**5 Запознаване ..... 13**
5.1 Уред ..... 13
5.2 Панел за обслужване ..... 14

**6 Оборудване ..... 14**
6.1 Поставка ..... 14
6.2 Кутия за плодове и зеленчуци с регулатор на влажността ..... 14
6.3 Отделение за сирене и масло ..... 15
6.4 Отделение на вратата ..... 15
6.5 Принадлежности ..... 15

**7 Основни положения при работа с уреда ..... 15**
7.1 Включване на уреда ..... 15
7.2 Указания за използване ..... 15
7.3 Изключване на уреда ..... 16
7.4 Настройка на температурата . 16

**8 Допълнителни функции ..... 16**
8.1 Функция Super ..... 16

**9 Аларма ..... 16**
9.1 Аларма на вратата ..... 16

**10 Хладилно отделение ..... 16**
10.1 Съвети за складиране на храни в хладилното отделение ... 17
10.2 Температурни зони в хладилното отделение ..... 17
10.3 Стикер OK ..... 17

**11 Фризер ..... 17**
11.1 Капацитет на замразяване ... 18
11.2 Цялостно използване на обема на камерата ..... 18
11.3 Съвети за складиране на храни в камерата ..... 18
11.4 Съвети за замразяване на пресни храни ..... 18
11.5 Трайност на замразения продукт при –18 °C ..... 19
11.6 Методи на размразяване за продукти ..... 19

**12 Размразяване ..... 19**
12.1 Размразяване в хладилното отделение ..... 19
12.2 Размразяване в камерата ..... 19

**13 Почистване и поддръжка ..... 20**
13.1 Подготовка на уреда за почистване ..... 20
13.2 Почистване на уреда ..... 20
13.3 Почистване на улея за конденз и отвора за източване .. 21

13.4 Сваляне на елементите на оборудването ..... 21

**14 Отстраняване на неизправности ..... 21**

14.1 Спиране на тока ..... 24

14.2 Извършване на самостоятелен тест на уреда ..... 24

**15 Съхранение и предаване за отпадъци ..... 24**

15.1 Изваждане на уреда от употреба ..... 24

15.2 Предаване за отпадъци на излезли от употреба уреди ... 25

**16 Отдел по обслужване на клиенти ..... 25**

16.1 Номер на изделието (E-Nr.) и заводски номер (FD) ..... 26

**17 Технически данни ..... 26**

# ⚠ 1 Безопасност

Спазвайте указанията за безопасност по-долу.

## 1.1 Дефиниция на сигналните думи

Тук ще откриете значението на използваните в това ръководство сигнални думи.

**⚠ ПРЕДУПРЕЖДЕНИЕ**
Следвайте тези инструкции, за да предотвратите евентуални сериозни или фатални наранявания.

**⚠ ВНИМАТЕЛНО**
Спазвайте тези указания, за да избегнете слаби или средни наранявания.

**ВНИМАНИЕ**
Спазвайте тези указания, за да избегнете щети по уреда или други материални щети.

**Забележка:** Това насочва вниманието Ви към важна информация.

## 1.2 Общи указания

- Прочетете внимателно това ръководство.
- Запазете ръководството, както и продуктовата информация, за по-нататъшна справка или за следващите собственици.
- Не свързвайте уреда в случай на повреда, получена по време на транспортирането.

## 1.3 Употреба по предназначение

Този уред е предназначен само за вграждане.

Използвайте уреда само:
- за охлаждане и замразяване на хранителни продукти и за приготвяне на кубчета лед.
- в домакинството и в затворени помещения в домашна обстановка.
- до височина от 2000 m над морското равнище.

## 1.4 Ограничение на кръга от потребители

Този уред може да се използва от деца на възраст над 8 години и от лица с намалени физически, сетивни или умствени способности или липса на опит и/или знания, ако са под наблюдение или са инструктирани относно безопасната употреба на уреда и са разбрали произтичащите от употребата опасности.
Децата не трябва да играят с уреда.
Почистването и поддръжката от страна на потребителя не трябва да се извършват от деца без наблюдение.
Деца над 3 години и под 8 години могат да зареждат и разтоварват хладилника/фризера.

## 1.5 Сигурен транспорт

**⚠ ПРЕДУПРЕЖДЕНИЕ – Опасност от нараняване!**
Високото тегло на уреда може да доведе до наранявания при повдигане.
- ▸ Не повдигайте сами уреда.

## 1.6 Безопасно инсталиране

**⚠ ПРЕДУПРЕЖДЕНИЕ – Опасност от токов удар!**
Неправилно инсталиране представлява опасност.
- ▸ Свързвайте и експлоатирайте уреда само в съответствие с данните на фабричната табелка.
- ▸ Уредът трябва да се свързва към електрическа мрежа с променлив ток единствено посредством инсталиран според правилата заземен контакт.
- ▸ Системата от защитни проводници на електрическата сградна инсталация трябва да е инсталирана съгласно изискванията.
- ▸ Никога не захранвайте уреда посредством външно комутационно устройство, напр. таймер или дистанционно управление.
- ▸ Ако уредът е вграден, щепселът на кабела за свързване към мрежата трябва да е свободно достъпен, или ако не е възмо-

жен свободен достъп, в положената неподвижно електрическа инсталация трябва да се вгради разделително приспособление съгласно разпоредбите за монтаж.

- ▸ При разполагане на уреда не допускайте притискане или повреждане на кабела за свързване към мрежата.

Повредена изолация на кабела за свързване към мрежата представлява опасност.

- ▸ Никога не допускайте контакт на кабела за свързване към мрежата с източници на топлина.

**⚠ ПРЕДУПРЕЖДЕНИЕ – Опасност от експлозия!**

Ако вентилационните отвори на уреда са затворени, при теч от хладилния кръг може да се образува запалима смес от въздух и газ.

- ▸ Вентилационните отвори в корпуса на уреда или във вградения корпус да не се затварят.

**⚠ ПРЕДУПРЕЖДЕНИЕ – Опасност от пожар!**

Употребата на удължен кабел за свързване към мрежата и неразрешени адаптери представлява опасност.

- ▸ Не използвайте разклонители или удължители.
- ▸ Използвайте само разрешени от производителя адаптери и кабели за свързване към мрежата.
- ▸ Ако кабелът за свързване към мрежата е твърде къс и не е наличен по-дълъг кабел за свързване към мрежата, се свържете със специализирана фирма за електротехнически услуги, за да адаптирате домашната разпределителна мрежа.

Преносими разклонители или захранващи блокове могат да прегреят и да предизвикат пожар.

- ▸ Преносими разклонители или захранващи блокове да не се поставят от задната страна на уредите.

## 1.7 Сигурна употреба

**⚠ ПРЕДУПРЕЖДЕНИЕ – Опасност от токов удар!**

Проникващата влага може да предизвика токов удар.

- ▸ Използвайте уреда само в затворени помещения.
- ▸ Никога не излагайте уреда на силна топлина и влага.
- ▸ За почистване на уреда не използвайте машина за почистване с пара или с високо налягане.

### ⚠ ПРЕДУПРЕЖДЕНИЕ – Опасност от задушаване!

Деца могат да нахлузят на главата си опаковъчния материал или да се увият в него и да се задушат.

- ▸ Дръжте далеч от деца опаковъчния материал.
- ▸ Не допускайте деца да играят с опаковъчния материал.

Деца могат да вдишат или да погълнат малки части и да се задушат.

- ▸ Дръжте далеч от деца малките части.
- ▸ Не допускайте деца да играят с малки части.

### ⚠ ПРЕДУПРЕЖДЕНИЕ – Опасност от експлозия!

При повреждане на кръга на хладилния агент запалимият хладилен агент може да изтече и да експлодира.

- ▸ За ускоряване на процеса на размразяване не използвайте други механични съоръжения или други средства, различни от препоръчаните от производителя.
- ▸ Освободете замръзналите хранителни продукти с тъп предмет, напр. дървена лъжица.

Продукти с възпламеними аерозоли и експлозивни вещества, напр. спрейове, могат да експлодират.

- ▸ Не съхранявайте в уреда продукти с възпламеними аерозоли и експлозивни вещества.

### ⚠ ПРЕДУПРЕЖДЕНИЕ – Опасност от пожар!

Електрическите уреди във вътрешността на уреда могат да доведат до пожар, напр. отоплителни уреди или електрически ледогенератори.

- ▸ Не използвайте електроуреди в уреда.

### ⚠ ПРЕДУПРЕЖДЕНИЕ – Опасност от нараняване!

Съдове с газирани напитки могат да се спукат.

- ▸ Не съхранявайте съдове с газирани напитки във фризера.

Нараняване на очите поради изтичане на запалим хладилен агент и вредни газове.

- ▸ Пазете тръбите на контура на хладилния агент и изолацията от повреждане.

### ⚠ ПРЕДУПРЕЖДЕНИЕ – Опасност от студено изгаряне!

Контактът със замразени продукти и студени повърхности може да доведе до нараняване.

- ▸ Никога не поставяйте в устата си замразени продукти непосредствено след изваждане от фризера.

- Избягвайте продължителен контакт на кожата със замразени продукти, лед и тръбите във фризера.

**⚠ ВНИМАТЕЛНО – Опасност от увреждане на здравето!**
За да избегнете замърсяване на храни, спазвайте следните указания.
- Ако вратата се отвори за дълго, може да се повиши значително температурата в уреда.
- Повърхностите, които влизат в контакт с хранителни продукти и достъпни системи за изтичане, редовно да се почистват.
- Суровото месо и рибата да се съхраняват в контейнерите в хладилника така, че да не докосват другите продукти или да не капят върху тях.
- Ако хладилникът/камерата са празни за дълго, изключете ги, размразете, почистете и оставете отворена вратата, за да се избегне образуване на плесен.

Частите в уреда от метал или метална оптика могат да съдържат алуминий. Когато кисели хранителни продукти влезнат в контакт с алуминия, алуминиевите йони могат да преминат в хранителните продукти.
- Не яжте замърсените хранителни продукти.

## 1.8 Повреден уред

**⚠ ПРЕДУПРЕЖДЕНИЕ – Опасност от токов удар!**
Повреден уред или кабел за свързване към мрежата представляват опасност.
- Никога не използвайте повреден уред.
- Никога не дърпайте кабела за свързване към мрежата, за да отделите уреда от електрозахранващата мрежа. Винаги хващайте щепсела на кабела за свързване към мрежата.
- Ако уредът или кабелът за свързване към мрежата са повредени, незабавно издърпайте щепсела на кабела за свързване към мрежата от контакта или изключете предпазителя в кутията с предпазители.
- Свържете се с отдела по обслужване на клиенти.
→*Страница 25*

Некомпетентните ремонти са опасни.
- Само обучен за целта специализиран персонал трябва да извършва ремонти на уреда.

- За ремонта на уреда трябва да се използват само оригинални резервни части.
- Ако мрежовият кабел или кабелът за свързване на този уред бъде повреден, той трябва да се смени със специален мрежов кабел или специален кабел за свързване на уреда, който може да се закупи от производителя или неговия отдел по обслужване на клиенти.

⚠ **ПРЕДУПРЕЖДЕНИЕ – Опасност от пожар!**



При повреждане на тръбите могат да излезнат запалим хладилен агент и вредни газове и да се възпламенят.

- Пазете уреда далеч от огън или източници на запалване.
- Проветрете помещението.
- Изключете уреда. →*Страница 16*
- Издърпайте щепсела на кабела за свързване към мрежата от контакта или изключете предпазителя в кутията с предпазители.
- Свържете се с отдела по обслужване на клиенти. →*Страница 25*

# 2 Предотвратяване на материални щети

**ВНИМАНИЕ**

Чрез използването на подиуми, поставки или врати на уреда като места за сядане или качване уредът може да се повреди.

- Не стъпвайте върху основата, чекмеджетата или вратите и не се подпирайте на тях.

Чрез замърсявания с масло или грес могат да се напукат пластмасовите части и уплътненията на вратите.

- Поддържайте пластмасовите части и уплътненията на вратите чисти от масло и грес.

Частите в уреда от метал или метална оптика могат да съдържат алуминий. При контакт със съдържащи киселина хранителни продукти алуминият корозира и се оцветява.

- Съхранявайте хранителните продукти само опаковани в уреда.

Ако части на оборудването и принадлежности се чистят в съдомиялна машина, те могат да се деформират или обезцветят.

- Никога не почиствайте части на оборудването и принадлежности се чистят в съдомиялна машина.

# 3 Опазване на околната среда и икономия

## 3.1 Предаване на опаковката за отпадъци

Опаковъчните материали са съвместими с околната среда и могат да се използват повторно.

- Предавайте отделните компоненти за отпадъци разделно според вида.

## 3.2 Пестене на енергия

Ако спазвате тези указания, Вашият уред ще консумира по-малко ток.

### Избор на място на поставяне

- Пазете уреда от директна слънчева светлина.
- Инсталирайте уреда на максимално разстояние спрямо радиатори, печки и други източници на топлина:
  - 30 мм разстояние спрямо печки на електричество или газ.
  - 300 мм разстояние спрямо печки на течно гориво или въглища.
- Никога не покривайте или затваряйте външните вентилационни отвори.

### Пестене на енергия при употреба

**Забележка:** Разположението на елементите на оборудването не влияе на разхода на електроенергия на уреда.

- Само за кратко отваряйте уреда и го затваряйте внимателно.
- Никога не покривайте или затваряйте вътрешните отвори за проветрение или външните вентилационни отвори.
- Транспортирайте купените хранителни продукти в хладилна чанта и ги поставете бързо в уреда.
- Оставете топлите хранителни продукти и напитки да се охладят преди съхранението.
- Поставете замразените продукти за размразяване в хладилното отделение, за да използвате студа на замразените продукти.
- Винаги оставяйте малко пространство между хранителните продукти и задната стена.
- Редовно размразявайте фризера.

# 4 Разполагане и свързване

## 4.1 Обхват на доставката

Проверявайте след разопаковането всички части за транспортни щети и пълнота на доставката.
В случаи на рекламация се обърнете към Вашия търговец или към нашата служба за обслужване на клиенти → *Страница 25*.

Доставката включва:

- Уред за вграждане
- Оборудване и принадлежности [1]
- Монтажен материал
- Ръководство за монтаж
- Ръководство за употреба
- Списък с клиентските служби
- Гаранционна книжка [2]
- Енергиен етикет
- Информация за разхода на електроенергия и за шумове

## 4.2 Критерии за мястото на монтаж

**⚠ ПРЕДУПРЕЖДЕНИЕ**
**Опасност от експлозия!**
Ако уредът е в малка стая, при теч от хладилния кръг може да се образува запалима смес от въздух и газ.

- Поставете уреда само в помещение, което има минимум обме от 1 м$^3$ на 8 г хладилен агент. Количеството хладилен агент е върху типовата табелка.
  → *"Уред", Фиг.* **1** / 4 *Страница 14*

[1] Според оборудването на уреда
[2] Не във всички страни

Теглото на уреда може да възлиза на до 65 кг в зависимост от модела.
За да се поеме теглото на уреда, трябва основата да е достатъчно стабилна.
Това охлаждащо устройство е предназначено за използване при околни температури от 10°C до 38°C.
Уредът е напълно годен за експлоатация в рамките на разрешената температура в помещението.
Ако уредът се използва при по-ниска температура в помещението, може да се изключи вероятността за повреди на уреда до температура в помещението от 5°C.

### Размери на нишата

Спазвайте размерите на нишата, ако вграждате уреда си в ниша. При отклонения могат да възникнат проблеми при инсталирането на уреда.

#### Дълбочина на нишата

Вграждайте уреда в препоръчителната дълбочина на нишата от 560 мм. При по-малка дълбочина на нишата разходът на електроенергия се повишава леко. Дълбочината на нишата трябва да е минимум 550 мм.

#### Ширина на нишата

За уреда е необходима вътрешна ширина на нишата за вграждане от минимум 560 мм.

### Over-and-Under и Side-by-Side поставяне

Ако 2 охлаждащи уреда се поставят един над друг или един до друг, между тях трябва да има минимум 150 mm разстояние. За избраните уреди е възможно поставяне без минимално разстояние. Попитайте за това Вашия специализиран търговец или кухненски дизайнер.

## 4.3 Монтиране на уреда

▸ Монтирайте уреда съгласно приложеното ръководство за монтаж.

## 4.4 Подгответе уреда за първата употреба

1. Вземете информационния материал.
2. Отстранете защитните фолиа и транспортните предпазители, напр. лентите тиксо и картона.
3. Почистване за пръв път на уреда. → *Страница 20*

## 4.5 Свързване на уреда към електрозахранващата мрежа

1. Включете щепсела на кабела за свързване към мрежата в уреда.
2. Включете щепсела на кабела за свързване към мрежата на уреда в електрически контакт в близост до уреда.
   Техническите параметри за свързване на уреда са посочени на фирмената табелка.
   → *"Уред", Фиг.* **1** */* **4** *Страница 14*
3. Проверете стабилното положение на щепсела.

✔ Уредът е готов за работа.

# 5 Запознаване

## 5.1 Уред

Тук ще намерите общ преглед на компонентите на Вашия уред.
→ *Фиг.* **1**

| | |
|---|---|
| A | Хладилно отделение → *Страница 16* |
| B | Фризер → *Страница 17* |
| 1 | Панел за обслужване → *Страница 14* |
| 2 | Осветление |

| | |
|---|---|
| 3 | Кутия за плодове и зеленчуци с регулатор на влажността →*Страница 14* |
| 4 | Фабрична табелка →*Страница 26* |
| 5 | Кутия за замразени продукти →*Страница 21* |
| 6 | Отделение за сирене и масло →*Страница 15*[1] |
| 7 | Отделение на вратата за големи шишета →*Страница 15* |

## 5.2 Панел за обслужване

Посредством панела за обслужване се настройват всички функции на Вашия уред и се извежда информация относно режима на работа.
→ *Фиг.* **2**

| | |
|---|---|
| 1 | ⟫ настройва температурата на хладилното отделение. |
| 2 | super свети, когато е включена функцията Super. |
| 3 | Показва настроената температура в хладилното отделение в °C. |

# 6 Оборудване

Оборудването на уреда е в зависимост от модела.

## 6.1 Поставка

За да променяте рафта според нуждата, извадете го и го поставете на друго място.
→ *"Сваляне на отделението", Страница 21*

## 6.2 Кутия за плодове и зеленчуци с регулатор на влажността

Складирайте пресните плодове и зеленчуци в контейнера за плодове и зеленчуци неопаковани.
Складирайте разрязаните плодове и зеленчуци покрити или опаковани без въздух.
С помощта на регулатора на влажността можете да регулирате влажността на въздуха в контейнера за плодове и зеленчуци. По този начин можете да съхранявате пресните плодове и зеленчуци по-дълго, отколкото при традиционното съхранение.
→ *Фиг.* **3**

Можете да регулирате влажността на въздуха в контейнера за плодове и зеленчуци според вида и количеството на съхраняваните продукти чрез изместване на регулатора на влажността:

- Плъзнете надясно за ниска влажност на въздуха ♦ при предимно съхраняване на плодове, смесено или високо натоварване.
- Плъзнете наляво за висока влажност на въздуха ♦♦ при съхраняване предимно на зеленчуци, както и при ниски количества.

В зависимост от съхраняваните количества и продуктите за съхранение в контейнера за плодове и зеленчуци може да се образува кондензат.
Отстранете водата от конденз със суха кърпа и настройте ниска влажност на въздуха в кутията за зеленчуци чрез регулатора на влажността.
За да се запазят качеството и ароматът, съхранявайте чувствителните към студ плодове и зеленчуци извън уреда при температури от ок. 8 °C до 12 °C, напр. ананас, банани, цитрусо-

[1] Според оборудването на уреда

ви плодове, краставици, тиквички, чушки, домати и картофи.

## 6.3 Отделение за сирене и масло

Съхранявайте масло и кашкавал в отделението за масло и сирене.

## 6.4 Отделение на вратата

За да променяте отделението на вратата според нуждата, можете да го извадите да го използвате отново на друго място.
→ *"Сваляне на отделението на вратата", Страница 21*

## 6.5 Принадлежности

Използвайте оригинални принадлежности. Те са специално пригодени за Вашия уред.
Принадлежностите на Вашия уред зависят от модела.

### Отделение за яйца

Поставяйте сигурно яйцата в отделението.

### Отделение за замразени продукти

В пликче за замразяване могат да се съхраняват по-малки храни, които да замръзват бързо, напр. горски плодове, парчета плодове, билки и зеленчуци.
→ *Фиг.* **4**
Продуктите за замразяване да се разпределят равномерно в купата за замразяване и да се оставят за ок. 10 до 12 часа. След това напълнете в плик за замразяване или кутия.

### Поставка за лед

Използвайте поставката за лед, за да генерирате кубчета лед.

#### Генериране на ледчета

За производство на кубчета лед използвайте единствено питейна вода.

1. Напълнете поставката за лед до ¾ с питейна вода и поставете във фризера.
   Освободете замръзналите ледени кубчета с тъп предмет, напр. дървена лъжица.
2. За изваждане на кубчетата лед поставете поставката за лед за кратко под течаща вода или я усучете леко.

# 7 Основни положения при работа с уреда

## 7.1 Включване на уреда

1. Натиснете on / off 3 sec..
   **Забележка:** Ако уредът преди това е бил изключен от панела за обслужване, задръжте on / off 3 sec. натиснат за 3 секунди.

✔ Уредът е готов за работа.
✔ Уредът започва да охлажда.

2. Настройте желаната температура.
   → *Страница 16*

## 7.2 Указания за използване

- Ако сте включили уреда, няколко часа са нужни до достигане на настроената температура.
  Не поставяйте храни преди настроената температура да се достигне.
- Корпусът около камерата леко се нагрява. Това предотвратява образуване на кондензат в областта на уплътнението на вратата.
- Когато затваряте вратата, уверете се, че вратата не е блокирана от съхранявани продукти.
- Ако затворите вратата, може да се получи вакуум. Вратата се отваря трудно. Изчакайте един момент докато вакуумът се изравни.
- Температурата в уреда варира при следните условия:
  – Честота на отварянията на уреда

– Количество за зареждане
– Температура на прясно складирани хранителни продукти
– Температура на околната среда
– Директна слънчева светлина

## 7.3 Изключване на уреда

▸ Задръжте натиснато on / off 3 sec. за 3 секунди.

## 7.4 Настройка на температурата

### Настройка на температурата на хладилното отделение

▸ Натискайте ⟫ докато температурната индикация не покаже желаната температурна настройка. Препоръчителната температура в хладилното отделение възлиза на 4 °C.
→ *"Стикер ОК", Страница 17*

### Настройка на температурата в камерата

▸ За да настроите температурата на камерата, променете температурата на хладилното отделение → *Страница 16*.
Температурата на хладилното отделение влияе на температурата на камерата. По-високите температури на хладилното отделение генерират по-високи температури на камерата.

# 8 Допълнителни функции

Разберете с какви регулируеми допълнителни функции разполага вашия уред.

## 8.1 Функция Super

При Функция Super хладилното отделение и камерата охлаждат по-силно. Включете Функция Super 4 до 6 часа преди складирането на количество хранителни продукти от 2 кг.
За да използвате възможността за замразяване, използвайте Функция Super.
→ *"Капацитет на замразяване", Страница 18*

**Забележка:** Когато Функция Super е включена, е възможна засилена поява на шумове.

### Функция Super включване

▸ Натискайте ⟫ докато super не светне.

**Забележка:** След около 48 часа уредът превключва в нормален режим на работа.

### Функция Super изключване

▸ Натиснете ⟫.

# 9 Аларма

## 9.1 Аларма на вратата

Ако вратата на уреда остане отворена по-продължително, се включва алармата на вратата.
Предупредителен сигнал прозвучава и температурните индикации мигат. След 10 минути вътрешното осветление мига.

### Изключване на алармата на вратата

▸ Затворете вратата на уреда или натиснете ⟫.
✔ Предупредителният тон е изключен.

# 10 Хладилно отделение

В хладилното отделение можете да съхранявате месо, салам, риба, млечни продукти, яйца, приготвени ястия и печива.

Може да се настрои температура от 2 °C до 8 °C.
Благодарение на съхранението на студено можете да съхранявате за кратък или средно дълъг период от време и лесно развалящи се хранителни продукти. Колкото по-ниска е избраната температура, толкова по-дълго се запазват продуктите.

## 10.1 Съвети за складиране на храни в хладилното отделение

- Складирайте само пресни и неразвалени хранителни продукти.
- Складирайте хранителните продукти опаковани без въздух или покрити.
- За да не се влоши циркулацията на въздуха и да се избегне замръзването на хранителните продукти, не ги поставяйте в директен контакт върху задната стена.
- Първо изчакайте да изстинат топлите храни и напитки.
- Спазвайте зададената от производителя минимална трайност или дата на консумация.

## 10.2 Температурни зони в хладилното отделение

Чрез циркулацията на въздуха в хладилното отделение има различни температурни зони.

### Зона с най-ниска температура

Най-студената зона се намира между отпечатаната встрани стрелка и разположената под нея поставка.

**Съвет:** Съхранявайте лесно развалящите се хранителни продукти в най-студената зона, напр. риба, салам и месо.

### Зона с най-висока температура

Най-топлата зона се намира най-горе на вратата.

**Съвет:** Съхранявайте нечувствителни храни в най-топлата зона, напр. кашкавал и масло. Така сиренето може да развие своя аромат, маслото може да се размазва.

## 10.3 Стикер OK

Посредством стикера OK можете да проверите дали температурата в хладилното отделение достига препоръчителната за хранителни продукти безопасна стойност от +4 °C или по-ниска.
Стикерът OK не е наличен при всички модели.
Ако стикерът не показва „OK“, понижете температурата поетапно.
→ *"Настройка на температурата на хладилното отделение", Страница 16*
След пускане на уреда в експлоатация достигането на настроената температура може да отнеме до 12 часа.




Правилно настройване

# 11 Фризер

В камерата можете да съхранявате продукти за дълбоко замразяване, да замразявате храни и да генерирате ледчета.
Температурата в камерата зависи от температурата в хладилното отделение.
Дългосрочното съхранение на хранителни продукти трябва да става при температура –18 °C или по-ниска.
Чрез складирането във фризера можете дългосрочно да съхранявате развалящи се храни. Ниските температури забавят или спират развалянето.

## 11.1 Капацитет на замразяване

Максималното количество за замразяване указва какво количество хранителни продукти за колко часа може да бъде замразено изцяло.
Данни за количество за замразяване са посочени на фабричната табелка.
→ *"Уред", Фиг.* **1** / 4 *Страница 14*

### Предпоставки за замразяваща способност

1. Около 24 часа преди поставянето на пресни хранителни продукти включете Функция Super.
→ *"Функция Super включване", Страница 16*
2. Първо съхранявайте хранителните продукти в най-горната кутия за замразени продукти.

## 11.2 Цялостно използване на обема на камерата

Научете как да поставяте максимално количество продукти в камерата.

1. Извадете всички елементи на оборудването от фризера.
→ *Страница 21*
2. Подреждайте хранителните продукти непосредствено върху поставките и дъното на фризера.

## 11.3 Съвети за складиране на храни в камерата

- Складирайте хранителните продукти опаковани без въздух.
- Хранителните продукти за замразяване не трябва да попадат в контакт със замразени хранителни продукти.
- Разпределете хранителните продукти по цялата повърхност в контейнерите за замразени продукти.
- За да може въздухът да циркулира в уреда, контейнерът на камерата да се пъхне докрай.

## 11.4 Съвети за замразяване на пресни храни

- Замразявайте само пресни хранителни продукти в безупречно състояние.
- Замразяване на хранителни продукти на порции.
- Приготвените храни са по-подходящи от суровите храни.
- Преди замразяване измийте, нарежете на ситно и бланширайте зеленчуците.
- Плодове: преди замразяване измийте, почистете от семенниците и евентуално обелете, при необходимост добавете захар или разтвор на аскорбинова киселина.
- Подходящи за замразяване хранителни продукти напр. печива, риба и морски дарове, месо, дивеч и птици, яйца без черупка, сирене, масло, извара, готови ястия и остатъци от ястия.
- Неподходящи за замразяване хранителни продукти, напр. салата, репички, яйца с черупки, грозде, сурови ябълки и круши, кисело мляко, кисела сметана, крем фреш и майонеза.

### Опаковане на замразени продукти

Подходящата опаковка и правилния вид опаковане запазват значително продуктовото качество и избягват болката при допир със замразено.

1. Поставете хранителните продукти в опаковката.
2. Изпуснете въздуха.
3. Затворете опаковката херметически с цел предотвратяване загуба на вкуса или изсъхване на хранителните продукти.
4. Поставете надпис на опаковката със съдържанието и датата на замразяване.

## 11.5 Трайност на замразения продукт при –18 °C

| Хранителен продукт | Време на складиране |
|---|---|
| Риба, салами, приготвени ястия, печива | до 6 месеца |
| Птиче месо, месо | до 8 месеца |
| Зеленчуци, плодове | до 12 месеца |

Маркираният календар на замразяване показва максималния период на съхранение в месеци при постоянна температура от -18 °C.

## 11.6 Методи на размразяване за продукти

⚠ **ВНИМАТЕЛНО**
**Опасност от увреждане на здравето!**
При размразяване е възможно размножаване на бактерии и замразените продукти могат да се развалят.
- ▸ Частично или напълно размразени хранителни продукти не замразявайте повторно.
- ▸ Замразете отново едва след сваряване или печене.
- ▸ Не изчаквайте края на периода на съхранение.

- ▪ В отделението за охлаждане размразявайте животински хранителни продукти, напр. риба, месо, сирене и извара.
- ▪ Размразяване на хляб при стайна температура.
- ▪ Приготвяйте хранителните продукти в микровълновата печка, във фурната или на готварския плот за незабавна консумация.

# 12 Размразяване

## 12.1 Размразяване в хладилното отделение

При работа по задната стена на хладилното отделение се образуват капки кондензна вода или скреж. Задната стена в хладилното отделение се размразява автоматично.
→ *Фиг.* **5**
Кондензната вода преминава през улея за кондензна вода в отвора за оттичане към купата за изпаряване и не трябва да се бърше.
За да може да изтече кондензната вода и да се избегнат миризмите, спазвайте следната информация: Почистване на улея за конденз и отвора за източване →*Страница 21*.

## 12.2 Размразяване в камерата

Фризерът не се размразява автоматично. Слой скреж във фризера затруднява подаването на студ към замразените продукти и увеличава разхода на ток.

### Размразяване на камерата

Редовно разтопявайте слоя скреж във фризера.

1. Включете Функция Super ок.4 часа преди размразяването.
   → *"Функция Super включване", Страница 16*
   По този начин хранителните продукти достигат много ниска температура и е възможно по-продължително съхранение на хранителните продукти при стайна температура.
2. Извадете контейнера за замразени продукти със замразените продукти и ги поставете временно на хладно място. Поставете акумулаторите на студ, ако има, върху продукта за замразяване.
3. Изключете уреда. →*Страница 16*

4. Разкачете уреда от електрическата мрежа.
   Издърпайте щепсела на кабела за свързване към мрежата от контакта или изключете предпазителя в кутията с предпазители.
5. ⚠ **ПРЕДУПРЕЖДЕНИЕ – Опасност от изгаряния!**
   Горещата вода, пръските вода и парата могат да доведат до изгаряния.
   - ▸ Пълнете в тенджерата за процес на размразяване само гореща, а не вряла вода.

   За да ускорите размразяването: поставете във фризера тенджера с гореща вода, а не вряла вода върху подложка за тенджери.
6. Кондензната вода се избърсва с мека кърпа или гъба.
7. Камерата се изтрива с мека и суха кърпа.
8. Електрическо свързване на уреда. →*Страница 13*
9. Включете уреда. →*Страница 15*
10. Поставете обратно контейнера за замразени продукти със замразените продукти.

# 13 Почистване и поддръжка

Почистването на недостъпни места трябва да се извършва от отдела по обслужване на клиенти. Почистването от отдела по обслужване на клиенти може да причини разходи.

## 13.1 Подготовка на уреда за почистване

1. Изключете уреда. →*Страница 16*
2. Разкачете уреда от електрическата мрежа.
   Издърпайте щепсела на кабела за свързване към мрежата от контакта или изключете предпазителя в кутията с предпазители.
3. Извадете всички хранителни продукти и ги съхранявайте на хладно място.
   Ако е наличен, поставете акумулатора на студ върху хранителните продукти.
4. Ако е наличен слой скреж, оставете го да се размрази.
5. Извадете всички елементи на оборудването и принадлежности от уреда. →*Страница 21*

## 13.2 Почистване на уреда

⚠ **ПРЕДУПРЕЖДЕНИЕ**
**Опасност от токов удар!**
Проникващата влага може да предизвика токов удар.
- ▸ За почистване на уреда не използвайте машина за почистване с пара или с високо налягане.

Течността в осветлението или в елементите за управление може да е опасна.
- ▸ Водата от миенето не трябва да попада в осветлението или в елементите за управление.

**ВНИМАНИЕ**
Неподходящи почистващи средства могат да повредят повърхностите на уреда.
- ▸ Не използвайте твърди абразивни гъби или гъби за чистене.
- ▸ Не използвайте агресивни или абразивни почистващи средства.
- ▸ Не използвайте почистващи средства с високо съдържание на алкохол.

Ако течност попадне в отвора, изпарителната купа може да прелее.
- ▸ Водата от миенето не трябва да попада в отвора за източване.

Ако части на оборудването и принадлежности се чистят в съдомиялна машина, те могат да се деформират или обезцветят.
- ▸ Никога не почиствайте части на оборудването и принадлежности се чистят в съдомиялна машина.

1. Подготовка на уреда за почистване. →*Страница 20*
2. Уредът, частите на оборудването, принадлежностите и уплътненията на вратите се почистват с кърпа, хладка вода и малко pH неутрален почистващ препарат.
3. Подсушете основно с мека суха кърпа.
4. Използвайте частите на оборудването.
5. Електрическо свързване на уреда. →*Страница 13*
6. Включете уреда. →*Страница 15*
7. Вкарайте хранителните продукти.

## 13.3 Почистване на улея за конденз и отвора за източване

За да може да изтече кондензната вода, почиствайте улея за кондензна вода и отвора за оттичане редовно.

- Внимателно почистете улея за конденз и отворът за източване, напр. с тампони.
  →*Фиг.* **6**

## 13.4 Сваляне на елементите на оборудването

Ако искате основно да почистите части на оборудването, извадете ги от уреда.

### Сваляне на отделението

- Повдигнете отпред отделението ①, изтеглето го и го свалете ②.
  →*Фиг.* **7**

### Сваляне на отделението на вратата

- Повдигнете отделението на вратата и го свалете.
  →*Фиг.* **8**

### Сваляне на контейнера за плодове и зеленчуци

1. Изтеглете контейнера за плодове и зеленчуци докрай.
2. Повдигнете ① отпред и свалете ② контейнера за плодове и зеленчуци.
   →*Фиг.* **9**

### Сваляне на кутията за замразени продукти

1. Извадете контейнера за замразени продукти до ограничителя.
2. Повдигнете напред контейнера за замразени продукти ① и го свалете ②.
   →*Фиг.* **10**

### Сваляне на предната част на контейнера

Можете да свалите предната част на контейнера за плодове и зеленчуци и на контейнера за замразени продукти за по-добро почистване.

- Натиснете страничните кукички на контейнера ① и извадете предната част на контейнера чрез въртящо движение ②.
  →*Фиг.* **11**

# 14 Отстраняване на неизправности

Можете да отстраните самостоятелно малки неизправности по Вашия уред. Преди да се свържете с отдела по обслужване на клиенти, направете справка с информацията за отстраняване на неизправности. Така ще избегнете ненужни разходи.

⚠ **ПРЕДУПРЕЖДЕНИЕ**
**Опасност от токов удар!**
Некомпетентните ремонти са опасни.
- ▸ Само обучен за целта специализиран персонал трябва да извършва ремонти на уреда.
- ▸ За ремонта на уреда трябва да се използват само оригинални резервни части.
- ▸ Ако мрежовият кабел или кабелът за свързване на този уред бъде повреден, той трябва да се смени със специален мрежов кабел или специален кабел за свързване на уреда, който може да се закупи от производителя или неговия отдел по обслужване на клиенти.

| Неизправност | Причина и отстраняване на неизправности |
|---|---|
| Уредът не охлажда, индикациите и осветлението светят. | Включен е режим Преглед.<br>▸ Извършете самостоятелен тест на уреда. → *Страница 24*<br>✔ След завършване на самостоятелния тест уредът превключва в нормален режим на работа. |
| LED осветлението не функционира. | Възможни са различни причини.<br>▸ Свържете се със службата за обслужване на клиенти.<br>Номерът на клиентската служба ще откриете в приложения списък с клиентски служби. |
| Хладилният агрегат изключва често и за дълго време. | Уредът е бил отварян често.<br>▸ Не отваряйте ненужно вратата на уреда. |
| | Външните вентилационни отвори са покрити.<br>▸ Отстранете пречки от външните вентилационни отвори. |
| | Не е налице грешка. Съвременните хладилни агрегати се включват по-често и имат различни степени на мощност за по-ефективно охлаждане.<br>▸ Отстранете пречки от външните вентилационни отвори.<br>▸ Поставете уреда на максимално разстояние спрямо радиатори, печки и други източници на топлина. Избягвайте по-продължителна пряка слънчева светлина върху уреда.<br>▸ Редовно разтопявайте слоя скреж във фризера. → *Страница 19*<br>▸ Отваряйте вратата на уреда само за толкова кратко, колкото е необходимо.<br>▸ Оставете топлите храни и напитки да изстинат, преди да ги приберете. |

| **Неизправност** | **Причина и отстраняване на неизправности** |
|---|---|
| На задната стена на хладилното отделение се образува слой скреж. | Не е налице грешка. Съвременните хладилни агрегати осигуряват по-равномерна температура в хладилното отделение. Задната стена на хладилното отделение се размразява редовно автоматично.<br><br>▸ Отваряйте вратата на уреда само за толкова кратко, колкото е необходимо.<br>▸ Опаковайте херметично хранителните продукти или ги покрийте.<br>▸ Оставете топлите храни и напитки да изстинат, преди да ги приберете.<br>▸ Винаги оставяйте малко място между хранителните продукти и между тях и вътрешните стени. |
| Температурата се различава значително от настройката. | Възможни са различни причини.<br>**1.** Изключете уреда. →*Страница 16*<br>**2.** Включете отново уреда след ок. 5 минути. →*Страница 15*<br>▸ Когато температурата е твърде висока, я проверете отново след няколко часа.<br>▸ Когато температурата е твърде ниска, я проверете отново на следващия ден. |
| Подът на хладилното отделение е влажен. | Улеят за конденз и отворът за източване са запушени.<br>▸ Почистете улея за конденз и отвора за източване. →*Страница 21*<br> |
| Уредът бучи, шуми, бръмчи, гъргори или щрака. | Не е налице грешка. Даден мотор работи, напр. хладилен агрегат, вентилатор. Охлаждащото вещество тече по тръбите. Моторът, шалтерът или магнитните клапани се включват или изключват.<br>Не е необходимо действие. |
| Уредът издава звуци.<br> | Частите се клатят или захващат.<br>▸ Проверявайте свалящите се части на оборудването и при нужда ги размествайте. |
| | Бутилките или съдовете се допират.<br>▸ Разместете бутилките или съдовете. |
| | Функция Super е включен.<br>Не е необходимо действие. |

## 14.1 Спиране на тока

При спиране на тока температурата в уреда се покачва, така се скъсява времето на съхранение и качеството на замразените продукти се намалява.
На нашия уебсайт за Вашия уред ще откриете в техническите данни времето на съхраняване на замразения продукт при повреда.

**Забележки**

- По време на спиране на тока по възможност малко отваряйте хладилника и не съхранявайте допълнителни хранителни продукти.
- Проверявайте качеството на хранителните продукти непосредствено след спирането на тока.
  - Изхвърлете замразените продукти, които са размразени и потопли от 5 °C.
  - Сварете или изпечете леко размразените продукти и ги консумирайте или замразете отново.

## 14.2 Извършване на самостоятелен тест на уреда

Вашият уред разполага със самостоятелен тест на уреда, който показва повреди, които Вашият отдел по обслужване на клиенти може да отстрани.

1. Изключете уреда. → *Страница 16*
2. Разкачете уреда от електрическата мрежа.
   Издърпайте щепсела на кабела за свързване към мрежата от контакта или изключете предпазителя в кутията с предпазители.
3. Отново включете уреда след ок. 5 минути. → *Страница 15*
4. Включете уреда. → *Страница 15*
5. В рамките на 10 секунди след електрическото включване задръжте натиснат ⟫ за 3 до 5 секунди, докато не прозвучи втори акустичен сигнал.
   Ако случайно сте натиснали и задържали за повече от 5 секунди, за да стартирате самотеста ⟫, е активиран режим за обслужване на клиенти. Изчакайте 10 минути без никакво действие, докато режимът за обслужване на клиенти не се отмени автоматично.

✔ Самостоятелният тест на уреда стартира, когато индикаторите за температурата светнат последователно.
✔ По време на самостоятелния тест на уреда междувременно прозвучава дълъг акустичен сигнал.
✔ Ако чуете 2 акустични сигнала в края на самопроверката на уреда и super премигне два пъти, температурните сензори на Вашия уред са изправни. Уредът преминава в нормален режим.
✔ Ако след края на самотестването прозвучат 5 акустични сигнала и super мига в продължение на 10 секунди: уведомете службата за обслужване на клиенти.

# 15 Съхранение и предаване за отпадъци

## 15.1 Изваждане на уреда от употреба

1. Изключете уреда. → *Страница 16*
2. Разкачете уреда от електрическата мрежа.
   Издърпайте щепсела на кабела за свързване към мрежата от контакта или изключете предпазителя в кутията с предпазители.
3. Извадете всички хранителни продукти.
4. Размразете уреда. → *Страница 19*

5. Почистете уреда. →*Страница 20*
6. За да гарантирате проветрението на вътрешността, оставете уреда отворен.

## 15.2 Предаване за отпадъци на излезли от употреба уреди

Чрез екологосъобразно предаване за отпадъци е възможна повторна употреба на ценни суровини.

**⚠ ПРЕДУПРЕЖДЕНИЕ**
**Опасност от увреждане на здравето!**
Деца могат да се заключат в уреда и да попаднат в опасна за живота ситуация.
- ▸ За да затрудните катеренето на деца в уреда, не изваждайте рафтовете и контейнерите от уреда.
- ▸ Дръжте децата далеч от извадения от употреба уред.

**⚠ ПРЕДУПРЕЖДЕНИЕ**
**Опасност от пожар!**
При повреждане на тръбите могат да се отделят запалим хладилен агент и вредни газове, които да се възпламенят.
- ▸ Пазете тръбите на контура на хладилния агент и изолацията от повреждане.

1. Издърпайте от контакта щепсела на кабела за свързване към мрежата.
2. Прережете кабела за свързване към мрежата.
3. Предайте уреда за отпадъци по екологосъобразен начин.
   Актуална информация относно начините на предаване за отпадъци ще получите от Вашия специализиран търговец, както и от съответната общинска или градска управа.



Този уред е обозначен в съответствие с европейската директива 2012/19/ЕС за стари електрически и електронни уреди (waste electrical and electronic equipment - WEEE).
Тази директива регламентира валидните в рамките на ЕС правила за приемане и използване на стари уреди.

# 16 Отдел по обслужване на клиенти

Свързани с функционалността оригинални резервни части съгласно директивата относно екодизайна ще получите от нашия отдел по обслужване на клиенти за период от минимум 10 години от пускането на пазара на Вашия уред в рамките на Европейското икономическо пространство.
Освен това от нашата служба за обслужване на клиенти ще получите допълнителни свързани с функционалността и позволяващи съхранение оригинални резервни части до 15 години след пускането на пазара на Вашия уред.
За допълнителна информация се обръщайте към нашата служба за обслужване на клиенти.

**Забележка:** Услугите на отдела по обслужване на клиенти са безплатни в рамките на съответно валидните на място условия на предлаганата от производителя гаранция. Минималният срок на гаранцията (предлагана от производителя гаранция за частни потребители) в Европейското икономическо пространство възлиза на 2 години съгласно валидните на място гаранционни условия. Гаранционните условия не повлияват други права

или претенции, които Ви се полагат според местното законодателство.

Подробна информация относно гаранционния срок и гаранционните условия във Вашата страна ще получите чрез QR кода на приложения документ за сервизни контакти и гаранционни условия, от нашата служба за обслужване на клиенти, Вашия търговец или на нашата уеб страница. Данните за контакт на службата за обслужване на клиенти ще получите чрез QR кода на приложения документ за сервизни контакти и гаранционни условия или на нашата уеб страница.

### 16.1 Номер на изделието (E-Nr.) и заводски номер (FD)

В случай че желаете да се свържете с отдела по обслужване на клиенти, са Ви необходими номерът на изделието (E-Nr.) и заводският номер (FD), които ще намерите на фабричната табелка на уреда.

→ *"Уред", Фиг.* **1**/4 *Страница 14*

Можете да си запишете данните, за да разполагате своевременно с данните на Вашия уред и телефонния номер на отдела по обслужване на клиенти.

## 17 Технически данни

Хладилният агент, нетният обем и други технически данни са посочени на фабричната табелка.

→ *"Уред", Фиг.* **1**/4 *Страница 14*

Допълнителна информация за Вашия модел ще намерите в интернет на адрес *https://eprel.ec.europa.eu/*[1]. Този уеб адрес е свързан с официалната продуктова база данни на ЕС EPREL.

След това, моля, следвайте инструкциите за търсене на модел. Идентификаторът на модела се получава от знаците пред наклонената черта на номера на изделието (E-Nr.) на фабричната табелка. Алтернативно ще намерите идентификатора на модела също на първия ред на енергийния етикет на ЕС.

Броят на включените светлинни източници зависи от модела.

Този продукт съдържа светлинен източник с клас на енергийна ефективност E.

Светлинните източници се предлагат като резервна част и трябва да се сменят само от обучен специализиран персонал.

[1] Важи само за страни в Европейското икономическо пространство

**Informații şi explicații suplimentare pot fi găsite online. Scanați codul QR de pe pagina de pornire.**



# Cuprins


**1 Siguranța ..... 28**
1.1 Definiția cuvintelor de avertizare ..... 28
1.2 Instrucțiuni generale ..... 28
1.3 Utilizarea conform destinației ..... 29
1.4 Limitare a cercului de utilizatori ..... 29
1.5 Transportul în siguranță ..... 29
1.6 Instalarea în siguranță ..... 29
1.7 Utilizarea în siguranță ..... 31
1.8 Aparat deteriorat ..... 32

**2 Prevenirea prejudiciilor materiale ..... 34**

**3 Protecția mediului şi economisirea ..... 34**
3.1 Predarea la deşeuri a ambalajului ..... 34
3.2 Economisirea de energie ..... 34

**4 Instalarea şi conectarea ..... 35**
4.1 Pachetul de livrare ..... 35
4.2 Criteriile privind locul de instalare ..... 35
4.3 Montarea aparatului ..... 36
4.4 Pregătirea aparatului pentru prima punere în funcțiune ..... 36
4.5 Racordarea electrică a aparatului ..... 36

**5 Cunoaşterea ..... 36**
5.1 Aparatul ..... 36
5.2 Panou de comandă ..... 36

**6 Dotarea ..... 37**
6.1 Suport ..... 37
6.2 Sertarul cu regulator de umiditate pentru fructe şi legume .... 37
6.3 Compartimentul pentru unt şi brânzeturi ..... 37
6.4 Suportul de pe uşă ..... 37
6.5 Accesorii ..... 37

**7 Utilizarea de bază ..... 38**
7.1 Pornirea aparatului ..... 38
7.2 Instrucțiuni de utilizare ..... 38
7.3 Deconectarea aparatului ..... 38
7.4 Setarea temperaturii ..... 38

**8 Funcțiile suplimentare ..... 39**
8.1 Funcția Super ..... 39

**9 Alarma ..... 39**
9.1 Alarma de uşă deschisă ..... 39

**10 Compartiment frigider ..... 39**
10.1 Recomandări privind depozitarea alimentelor în compartimentul frigider ..... 40
10.2 Zonele de răcire din compartimentul frigider ..... 40
10.3 Autocolantul OK ..... 40

**11 Compartimentul congelator ... 40**
11.1 Capacitatea de congelare ..... 40
11.2 Utilizarea completă a spațiului de congelare ..... 41
11.3 Recomandări privind depozitarea alimentelor în compartimentul congelator ..... 41
11.4 Recomandări privind congelarea alimentelor proaspete .. 41
11.5 Valabilitatea alimentelor congelate la –18 °C ..... 42
11.6 Metode de decongelare a alimentelor congelate ..... 42

**12 Dezgheța rea ..... 42**
12.1 Dezgheța rea compartimentului frigider ..... 42
12.2 Decongelarea în interiorul compartimentului congelator ..... 42

**13 Curățare şi îngrijire ..... 43**
13.1 Pregătirea aparatului în vederea curățării ..... 43
13.2 Curățarea aparatului ..... 43
13.3 Curățarea jgheabului şi orificiului de scurgere a apei dezghețate ..... 44
13.4 Scoaterea pieselor din dotare ..... 44
**14 Remediați defecțiunile ..... 45**
14.1 Pană de curent ..... 47
14.2 Efectuarea autotestării aparatului ..... 47
**15 Depozitarea şi eliminarea ..... 48**
15.1 Scoaterea din funcțiune a aparatului ..... 48
15.2 Predarea aparatului vechi ..... 48
**16 Serviciul clienți ..... 49**
16.1 Numărul de produs (Nr. E) şi numărul de fabricație (FD) ..... 49
**17 Date tehnice ..... 49**

# ⚠ 1 Siguranța

Respectați următoarele instrucțiuni de siguranță.

## 1.1 Definiția cuvintelor de avertizare

Aici este prezentată semnificația cuvintelor de avertizare din cadrul acestor instrucțiuni.

**⚠ AVERTISMENT**
Respectați aceste observații, pentru a preveni eventualele răniri grave și care pot periclita viața.

**⚠ PRECAUȚIE**
Respectați aceste observații pentru a preveni rănirile uşoare sau de gravitate medie.

**ATENȚIE**
Respectați aceste observații pentru a preveni deteriorarea aparatului sau alte prejudicii.

**Observație:** Acesta vă indică informații importante.

## 1.2 Instrucțiuni generale

- Citiți cu atenție acest manual.
- Păstrați instrucțiunile, precum şi informațiile producătorului în vederea utilizării ulterioare sau înmânării acestora următorului proprietar.
- Nu este permisă punerea în funcțiune a aparatului dacă acesta a fost deteriorat în timpul transportului.

## 1.3 Utilizarea conform destinației

Acest aparat este destinat numai utilizării după încorporarea într-un corp de mobilier.

Utilizați acest aparat numai:

- pentru răcirea şi congelarea alimentelor şi pentru prepararea cuburilor de gheață.
- în locuința proprie şi în încăperi închise din mediul casnic.
- până la o înălțime de până la 2000 m deasupra nivelului mării.

## 1.4 Limitare a cercului de utilizatori

Acest aparat poate fi folosit de copii cu vârsta de peste 8 ani şi de persoane cu capacități fizice, senzoriale sau mintale reduse sau fără experiență şi/sau cunoştințe numai dacă sunt supravegheați sau au fost instruiți referitor la utilizarea în siguranță a aparatului şi au înțeles pericolele care rezultă din aceasta.
Copiii nu trebuie lăsați să se joace cu aparatul.
Curățarea şi întreținerea curentă efectuată de utilizator nu sunt permise copiilor dacă nu sunt supravegheați.
Copii cu vârsta cuprinsă între 3 şi 8 ani pot încărca şi descărca combina frigorifică.

## 1.5 Transportul în siguranță

### ⚠ AVERTISMENT – Pericol de rănire!

Greutatea mare a aparatului poate conduce la vătămări în momentul ridicării acestuia.

- ▸ Nu ridicați singur aparatul.

## 1.6 Instalarea în siguranță

### ⚠ AVERTISMENT – Pericol de electrocutare!

Instalările executate incorect sunt periculoase.

- ▸ Aparatul se va conecta şi utiliza numai conform datelor de pe plăcuța cu date tehnice.
- ▸ Aparatul se va racorda doar la o priză de curent alternativ cu împământare, instalată regulamentar.
- ▸ Sistemul de protecție a instalației de alimentare cu energie electrică a clădirii trebuie să fie instalat corect.

- ▸ Nu racordați aparatul la o altă sursă de comutare, de exemplu, la un comutator temporizat sau la un sistem de comandă de la distanță.
- ▸ După montarea aparatului, ştecherul cablului de alimentare electrică trebuie să fie accesibil; dacă accesul liber nu este posibil, în instalația electrică permanentă trebuie să fie montat un separator de faze pentru toții polii conform condițiilor din dispozițiile de instalare.
- ▸ La amplasarea aparatului acordați atenție cablului de alimentare de la rețea să nu fie înțepenit într-un loc sau deteriorat.

O izolație deteriorată a cablului de alimentare electrică este periculoasă.

- ▸ Cablul de alimentare electrică nu trebuie să intre niciodată în contact cu surse de căldură.

**⚠ AVERTISMENT – Pericol de explozie!**

Dacă orificiile de ventilare ale aparatului sunt obstrucționate, se pot produce scurgeri de agent frigorific, ceea ce poate duce la producerea unui amestec inflamabil de gaz şi aer.

- ▸ Nu obstrucționați orificiile de ventilare din carcasa aparatului sau pe cele din carcasa de montare.

**⚠ AVERTISMENT – Pericol de incendiu!**

Utilizarea unui cablu prelungitor de alimentare electrică sau a unui adaptor neadecvat este periculoasă.

- ▸ Nu utilizați prelungitoare sau blocuri de prize multiple.
- ▸ Utilizați numai adaptoare şi cabluri de alimentare de la rețea care au fost avizate de producător.
- ▸ În cazul în care cablul de alimentare de la rețea este prea scurt şi nu aveți la dispoziție un cablu de alimentare de la rețea mai lung contactați un atelier specializat în domeniul electric pentru a adapta instalația electrică din casă.

Şinele de prize multiple portabile sau adaptoarele portabile se pot supraîncălzi şi pot duce la producerea unui incendiu.

- ▸ Nu amplasați şinele de prize multiple portabile sau adaptoarele portabile pe partea posterioară a aparatului.

## 1.7 Utilizarea în siguranță

### ⚠ AVERTISMENT – Pericol de electrocutare!

Pătrunderea umidității în interiorul aparatului poate provoca electrocutarea.

- ▸ Utilizați aparatul numai în spații închise.
- ▸ Nu expuneți niciodată aparatul la căldură şi umiditate excesive.
- ▸ Nu utilizați pentru curățarea aparatului aparate de curățat cu jet sub presiune sau cu jet de abur.

### ⚠ AVERTISMENT – Pericol de asfixiere!

Copiii se pot înfăşura în ambalaj sau şi-l pot trage pe cap, asfixiindu-se.

- ▸ Nu lăsați copii în apropierea ambalajului.
- ▸ Nu lăsați copii să se joace cu materialul de ambalaj.

Copii pot aspira sau înghiți piesele mici şi se pot asfixia.

- ▸ Nu lăsați copii în apropierea pieselor mici.
- ▸ Nu lăsați copii să se joace cu piesele mici.

### ⚠ AVERTISMENT – Pericol de explozie!

În cazul deteriorării circuitului de agent frigorific, agenții frigorifici inflamabili se pot scurge sau pot exploda.

- ▸ Pentru a accelera procesul de dezghețare, nu utilizați alte dispozitive mecanice sau alte produse decât cele recomandate de producător.
- ▸ Desprindeți alimentele înțepenite utilizând un obiect cu vârf bont, de exemplu, coada unei linguri din lemn.

Produsele cu gaze propulsoare inflamabile şi substanțele explozive pot exploda, de exemplu, spray-urile.

- ▸ Nu depozitați în aparat produse care conțin gaze propulsoare inflamabile sau materiale explozive.

### ⚠ AVERTISMENT – Pericol de incendiu!

Aparatele electrice din interiorul aparatului, precum aparatele de încălzire sau aparatele electrice de produs gheață, pot duce la producerea unui incendiu.

- ▸ Nu introduceți aparate electrice în interiorul aparatului.

### ⚠ AVERTISMENT – Pericol de rănire!

Recipientele cu băuturi care conțin dioxid de carbon pot plesni.

- ▸ Nu depozitați în compartimentul congelator recipiente cu băuturi care conțin dioxid de carbon.

În cazul scurgerii agentului frigorific inflamabil şi gazelor nocive, există pericolul de vătămare a ochilor.

- ▸ Nu deteriorați tubulatura circuitului de agent frigorific şi izolația.

### ⚠ AVERTISMENT – Pericol de degerături!

Contactul cu alimentele congelate şi suprafețele reci se poate solda cu degerături.

- ▸ Nu introduceți niciodată în gură alimentele congelate imediat după ce le-ați scos din congelator.
- ▸ Evitați contactul îndelungat al alimentelor congelate, gheții şi suprafețelor din compartimentul congelator cu pielea.

### ⚠ PRECAUȚIE – Pericol de afectare a sănătății!

Pentru a preveni contaminarea alimentelor, țineți cont de următoarele recomandări.

- ▸ Dacă uşa este lăsată deschisă pentru mai mult timp, temperatura din interiorul compartimentelor aparatului ar putea creşte.
- ▸ Curățați cu regularitate suprafețele care ar putea în contact cu alimentele şi sistemele de evacuare accesibile.
- ▸ Depozitați carnea crudă şi peştele în recipientele adecvate din aparatul frigorific astfel încât celelalte alimente să nu intre în contact cu sau să se scurgă peste acestea.
- ▸ Dacă combina frigorifică este menținută goală pentru mai mult timp, deconectați-o, dezghețați-o, curățați-o şi lăsați uşa deschisă pentru a preveni formarea mucegaiului.

Piesele metalice sau cu aspect metalic ale aparatului pot conține aluminiu. Dacă alimentele acide intră în contact cu componentele din aluminiu, ionii de aluminiu pot pătrunde în alimente.

- ▸ Nu consumați alimentele contaminate.

## 1.8 Aparat deteriorat

### ⚠ AVERTISMENT – Pericol de electrocutare!

Un aparat deteriorat sau un cablu de alimentare de la rețea deteriorat este periculos.

- ▸ Nu utilizați niciodată un aparat deteriorat.

- Nu trageți niciodată de cablul de alimentare electrică pentru a deconecta aparatul de la rețeaua de alimentare electrică. Scoateți întotdeauna din priză ştecherul cablului de alimentare electrică.
- Dacă aparatul sau cablul de alimentare electrică este deteriorat, scoateți imediat ştecherul din priză sau decuplați siguranța din cutia cu siguranțe.
- Contactați unitatea de service abilitată. →*Pagina 49*

Reparațiile executate incorect sunt periculoase.

- Numai personalul de specialitate are permisiunea de a efectua lucrări de reparații la nivelul aparatului.
- La reparația aparatului trebuie utilizate numai piese de schimb originale.
- În cazul în care cablul de alimentare la rețeaua electrică sau cablul de racordare al acestui aparat se deteriorează, el trebuie înlocuit cu un cablu de alimentare la rețeaua electrică special, care poate fi achiziționat de la producător sau de la unitățile service abilitate ale acestuia.

### ⚠ AVERTISMENT – Pericol de incendiu!



În cazul deteriorării țevilor, se pot produce scurgeri de agent frigorific inflamabil şi de gaze toxice care se pot aprinde.

- Mențineți aparatul la distanță de sursele de foc şi de aprindere.
- Aerisiți încăperea.
- Deconectați aparatul. →*Pagina 38*
- Scoateți din priză fişa cablului de alimentare electrică sau deconectați siguranța de la tabloul de siguranțe.
- Contactați unitatea de service abilitată. →*Pagina 49*

# 2 Prevenirea prejudiciilor materiale

**ATENȚIE**
Soclul, glisierele sau uşile aparatul se pot deteriora dacă sunt utilizate ca suprafețe de aşezare sau de urcare.
- ▸ Nu vă urcați pe soclu, pe etajerele extractibile sau pe uşi şi nu vă sprijiniți pe acestea.

În cazul contaminării cu ulei sau unsoare, piesele din plastic şi garniturile de etanşare ale uşii pot deveni poroase.
- ▸ Componentele din material plastic şi garniturile de etanşare ale uşii trebuie păstrate curate, fără urme de ulei şi unsoare.

Piesele metalice sau cu aspect metalic ale aparatului pot conține aluminiu. La contactul cu alimentele acide, aliminiul se corodează şi se decolorează.
- ▸ Depozitați în aparat numai alimente ambalate.

Nu curățați piesele din dotare şi accesoriile în maşina de spălat vase, în caz contrar, acestea se pot deforma sau decolora.
- ▸ Nu curățați niciodată piesele din dotare şi accesoriile în maşina de spălat vase.

# 3 Protecția mediului şi economisirea

## 3.1 Predarea la deşeuri a ambalajului

Ambalajele sunt ecologice şi reciclabile.
- ▸ Eliminați componentele separat, în funcție de tipul acestora.

## 3.2 Economisirea de energie

Dacă respectați aceste instrucțiuni, aparatul dvs. va consuma mai puțină energie electrică.

### Alegerea locului de instalare

- Protejați aparatul împotriva radiațiilor solare directe.
- Amplasați aparatul la o distanță cât mare posibil față de calorifere, aragazuri şi de alte surse de căldură:
  - la o distanță de 30 mm față de aparatele electrice şi pe gaz.
  - Păstrați o distanță de 300 mm față de aparatele de gătit pe petrol sau cărbuni.
- Nu acoperiți şi nu obturați orificiile de ventilare exterioare.

### Economisirea de energie în timpul funcționării

**Observație:** Ordinea în care sunt amplasate piesele din dotare nu are nicio influență asupra consumului de energie al aparatului.

- Deschideți numai pentru scurt timp uşa aparatului şi închideți-o repede.
- Nu acoperiți şi nu obturați niciodată orificiile de ventilare interioare sau pe cele exterioare.
- Transportați alimentele cumpărate într-o sacoşă izotermă şi depozitați-le rapid în aparat.
- Alimentele şi băuturile calde trebuie lăsate să se răcească înainte de a le depozita.
- Pentru a putea utiliza temperatura scăzută a alimentelor congelate, aşezați-le în vederea decongelării în compartimentul frigider.
- Lăsați întotdeauna puțin spațiu între alimente şi peretele posterior al aparatului.

- Dezgheţaţi periodic compartimentul congelator.

# 4 Instalarea şi conectarea

## 4.1 Pachetul de livrare

După dezambalare, verificaţi dacă pachetul de livrare este complet şi asiguraţi-vă că niciuna dintre piese nu prezintă deteriorări rezultate în timpul transportului.
În caz de reclamaţii, adresaţi-vă distribuitorului de la care aţi cumpărat aparatul sau Serviciului nostru de Asistenţă pentru Clienţi
→*Pagina 49*.

Pachetul de livrare conţine:
- Aparat încorporabil
- Dotări şi accesorii [1]
- Material de montare
- Instrucţiuni de montare
- Instrucţiuni de utilizare
- Lista cu unităţile de service abilitate
- Anexa garanţiei [2]
- Eticheta energetică
- Informaţii referitoare la consumul de energie şi nivelul de zgomot

## 4.2 Criteriile privind locul de instalare

**⚠ AVERTISMENT**
**Pericol de explozie!**
Dacă aparatul este instalat într-o încăpere prea mică, se poate scurge agent frigorific şi se poate produce un amestec inflamabil de gaz şi aer.
- ▸ Instalaţi apartul numai într-o încăpere care are un volum de minimum 1 $m^3$ per 8 g de agent frigorific. Cantitatea de agent frigorific este specificată pe plăcuţa cu date tehnice.
→ *"Aparatul", Fig.* **1**/4 *Pagina 36*

Greutatea aparatului poate fi de până la 65 kg, în funcţie de model.
Pentru a stabili greutatea aparatului, suportul acestuia trebuie să fie suficient de stabil.
Acest aparat frigorific este destinat utilizării la temperaturi ambiante cuprinse între 10 °C şi 38 °C.
Aparatul este complet funcţional la temperatura admisă a încăperii.
Dacă aparatul funcţionează la temperaturi mai joase ale încăperii, pot fi excluse defecţiuni ale aparatului la o temperatură de până la 5 °C a încăperii.

### Dimensiunile nişei

Atunci când montaţi aparatul într-o nişă, ţineţi cont de dimensiunile acesteia. În cazul abaterilor, pot apărea probleme la instalarea aparatului.

#### Adâncimea nişei

Montaţi aparatul într-o nişă cu o adâncime corespunzătoare de 560 mm.
În cazul unei adâncimi mici a nişei, consumul energetic creşte puţin.
Adâncimea nişei trebuie să fie de minimum 550 mm.

#### Lăţimea nişei

Pentru aparat este necesară o lăţime interioară a nişei din mobilă de minim 560 mm.

[1] În funcţie de dotările aparatului
[2] Nu este disponibil în toate ţările

### Montarea suprapusă şi montarea alăturată

Dacă doriți să montați suprapus sau alăturat 2 aparate frigorifice, trebuie să asigurați între acestea o distanță de minimum150 mm. Pentru anumite aparate este posibilă montarea fără necesitatea asigurării unei distanțe minime între acestea. Consultați-vă cu comerciantul de specialitate sau cu proiectantul bucătăriei.

## 4.3 Montarea aparatului

- Montați aparatul conform instrucțiunilor de montare atașate.

## 4.4 Pregătirea aparatului pentru prima punere în funcțiune

1. Scoateți materialele cu informații.
2. Îndepărtați foliile de protecție şi siguranțele de transport, de exemplu, banda adezivă şi cartonul.
3. Curățați aparatul. →*Pagina 43*

## 4.5 Racordarea electrică a aparatului

1. Introduceți fişa cablului de alimentare electrică în aparat.
2. Introduceți ştecherul cablului de alimentare de la rețea al aparatului în priză.
   Datele privind racordarea aparatului sunt disponibile pe plăcuța cu date tehnice.
   → *"Aparatul", Fig.* **1**/4 *Pagina 36*
3. Verificați ca ştecherul de la rețea să fie fixat bine.

✔ Aparatul este acum pregătit de funcționare.

# 5 Cunoaşterea

## 5.1 Aparatul

Aici găsiți o privire de ansamblu asupra componentelor aparatului dvs.
→*Fig.* **1**

| | |
|---|---|
| A | Compartimentul de răcire →*Pagina 39* |
| B | Compartimentul congelator →*Pagina 40* |
| 1 | Panou de comandă →*Pagina 36* |
| 2 | Sistemul de iluminare |
| 3 | Sertarul cu regulator de umiditate pentru fructe şi legume →*Pagina 37* |
| 4 | Plăcuța de identificare →*Pagina 49* |
| 5 | Recipient pentru alimente congelate →*Pagina 44* |
| 6 | Compartimentul pentru unt şi brânzeturi →*Pagina 37*[1] |
| 7 | Suport de pe uşă pentru suprafețe mari →*Pagina 37* |

## 5.2 Panou de comandă

Prin intermediul elementului de operare setați toate funcțiile aparatului dvs şi primiți informații cu privire la stadiul de operare.
→*Fig.* **2**

| | |
|---|---|
| 1 | ⟫ setează temperatura compartimentului frigider. |
| 2 | super se aprinde când este activată funcția Super. |
| 3 | Afişează temperatura setată în °C din compartimentul frigider. |

[1] În funcție de dotările aparatului

# 6 Dotarea

Dotarea aparatului dumneavoastră depinde de modelul acestuia.

## 6.1 Suport

Pentru a modifica poziționarea rafturilor, scoateți-le şi repoziționați-le după cum este necesar.
→ *"Scoaterea suportului", Pagina 44*

## 6.2 Sertarul cu regulator de umiditate pentru fructe şi legume

Depozitați fructele şi legumele proaspete neambalate în sertarul pentru fructe şi legume.
Depozitați fructele şi legumele tăiate în recipiente acoperite sau în ambalaje închise etanş.
Cu ajutorul unui regulator de umiditate puteți adapta umiditatea aerului din sertarul pentru fructe şi legume. Astfel puteți păstra fructele şi legumele proaspete pe o durată mai mare decât în cazul depozitării convenționale.
→ *Fig.* **3**

Umiditatea aerului din sertarul pentru fructe şi legume poate fi reglată în funcție de tipul şi cantitatea alimentelor prin glisarea regulatorului de umiditate:

- Împingeți-l spre dreapta pentru o umiditate scăzută a aerului ♦ în cazul unei încărcări predominante cu fructe, mixte sau în cazul unei încărcări mari.
- Împingeți-l spre stânga pentru o umiditate mai mare a aerului ♦♦, în cazul unei încărcări predominante cu legume sau al unei încărcături mai mici.

În funcție de cantitatea şi de alimentele depozitate, în sertarul pentru fructe şi legume se poate forma apă de condens.
Îndepărtați apa de condens cu ajutorul unei lavete uscate şi reglați umiditatea aerului la o valoare scăzută cu ajutorul regulatorului de umiditate.
În vederea păstrării calității şi aromei, depozitați fructele şi legumele sensibile la temperaturi scăzute în afara aparatului, la temperaturi cuprinse între aproximativ 8 °C şi 12 °C, de exemplu, ananas, banane, citrice, castraveți, zucchini, ardei, roşii şi cartofi.

## 6.3 Compartimentul pentru unt şi brânzeturi

Depozitați untul şi brânzeturile tari în compartimentul dedicat acestora.

## 6.4 Suportul de pe uşă

Pentru a modifica poziționarea suportului de pe uşă, puteți să-l scoateți şi să-l repoziționați.
→ *"Scoaterea suportului de pe uşă", Pagina 44*

## 6.5 Accesorii

Utilizați accesorii originale. Acestea sunt adaptate pentru aparatul dumneavoastră.
Accesoriile se găsesc în funcție de modelul aparatului dvs.

### Suportul pentru ouă

Depozitați ouăle în siguranță în suportul pentru ouă.

### Tava pentru alimente congelate

În tava pentru alimente congelate puteți depozita cantități mici de alimente pe care doriți să le congelați rapid, de exemplu, fructe de pădure, bucăți de fructe, verdețuri şi legume.
→ *Fig.* **4**

Repartizați uniform alimentele congelate în tava pentru alimente congelate şi lăsați-le la congelat timp de aproximativ 10 până la 12 ore. Apoi introduceți-le într-o pungă pentru congelare sau într-o caserolă pentru congelare.

### Tava pentru cuburi de gheață

Utilizați tăvița pentru cuburi de gheață pentru a produce cuburi de gheață.

#### Producerea de cuburi de gheață

Pentru prepararea cuburilor de gheață utilizați exclusiv apă potabilă.

1. Umpleți tăvița pentru cuburi de gheață în proporție de ¾ cu apă potabilă şi introduceți-o în compartimentul congelator.
   Desprindeți tăvița pentru cuburi de gheață înțepenită cu ajutorul unui obiect bont, de exemplu, cu coada unei linguri din lemn.
2. Pentru desprinderea cuburilor de gheață, țineți puțin tăvița sub jet de apă sau răsuciți-o uşor.

# 7 Utilizarea de bază

## 7.1 Pornirea aparatului

1. Apăsați pe on / off 3 sec..
   **Observație:** Dacă aparatul a fost deconectat anterior prin intermediul panoului de comandă, mențineți apăsată tasta on / off 3 sec. timp de 3 secunde.

✔ Aparatul este acum pregătit de funcționare.
✔ Aparatul începe să răcească.

2. Reglați temperatura dorită.
   → *Pagina 38*

## 7.2 Instrucțiuni de utilizare

- După conectarea aparatului, atingerea temperaturii setate poate dura până la câteva ore.
  Nu introduceți alimente în aparat înainte de atingerea temperaturii setate.
- Carcasa compartimentului congelator se încălzeşte uşor pentru scurt timp. Astfel se previne formarea condensului în zona garniturii de etanşare a uşii.
- La închiderea uşii, aveți grijă ca uşa să fie blocată din cauza alimentelor depozitate.
- Atunci când închideți uşa, se poate crea subpresiune. Uşa se poate deschide din nou numai cu dificultate. Aşteptați un moment până când subpresiunea se egalizează.
- Temperatura din interiorul aparatului variază în funcție de următoarele condiții:
  – Frecvența de deschidere a uşii aparatului
  – Cantitatea de încărcare
  – Temperatura alimentelor proaspăt introduse în aparat
  – Temperatura ambiantă
  – Radiațiile solare directe

## 7.3 Deconectarea aparatului

▸ Mențineți apăsat on / off 3 sec. timp de 3 secunde.

## 7.4 Setarea temperaturii

### Setarea temperaturii din compartimentul frigider

▸ Apăsați în mod repetat pe 〉 până când indicatorul de temperatură

prezintă setarea dorită a temperaturii.
Temperatura recomandată din compartimentul frigider este de 4 °C.
→ *"Autocolantul OK", Pagina 40*

**Reglarea temperaturii de congelare**

- Pentru reglarea temperaturii din compartimentul congelator, modificați temperatura din compartimentul frigider →*Pagina 38*.
  Temperatura din compartimentul frigider influențează temperatura din compartimentul congelator. Reglarea unor temperaturi mai mari în compartimentul frigider determină temperaturi mai înalte şi în compartimentul congelator.

# 8 Funcțiile suplimentare

Aflați care sunt funcțiile suplimentare cu care este dotat aparatul dumneavoastră.

## 8.1 Funcția Super

Cu funcția Funcția Super, compartimentul frigider şi compartimentul congelator sunt răcite mai puternic. Activați Funcția Super cu 4 până la 6 ore înainte de a depozita o cantitate de până la 2 kg de alimente. Pentru a utiliza capacitatea de congelare, utilizați Funcția Super.
→ *"Capacitatea de congelare", Pagina 40*

**Observație:** Când este activată funcția Funcția Super, se pot produce zgomote de funcționare mai intense.

**Activarea funcției Funcția Super**

- Apăsați în mod repetat pe ⟫ până când super se aprinde.

**Observație:** După aproximativ 48 ore, aparatul comută pe regimul normal de funcționare.

**Dezactivarea Funcția Super**

- Apăsați pe ⟫.

# 9 Alarma

## 9.1 Alarma de uşă deschisă

Dacă uşa aparatului este lăsată deschisă mai mult timp, se declanşează alarma de uşă deschisă.
Este emis un semnal sonor de avertizare, iar indicatoarele de temperatură se aprind intermitent.
După 10 minute, sistemul interior de iluminare se aprinde intermitent.

**Dezactivarea alarmei de uşă deschisă**

- Închideți uşa aparatului şi apăsați pe ⟫.

✔ Semnalul acustic de avertizare este dezactivat.

# 10 Compartiment frigider

În compartimentul frigider puteți depozita carne, mezeluri, peşte, produse lactate, ouă, alimente gătite, produse de brutărie şi patiserie.
Temperatura poate fi reglată la valori cuprinse între 2 °C şi 8 °C.
Alimentele uşor perisabile se pretează pentru depozitarea la temperaturi scăzute pe termen scurt până la mediu. Cu cât temperatura este mai scăzută, cu atât mai îndelungată va fi perioada de păstrare a prospețimii alimentelor.

## 10.1 Recomandări privind depozitarea alimentelor în compartimentul frigider

- Depozitați numai alimente proaspete şi nedeteriorate.
- Depozitați alimentele bine ambalate etanş sau acoperite.
- Pentru a nu afecta circulația aerului şi pentru a evita congelarea alimentelor, nu aşezați alimentele în contact direct cu peretele posterior.
- Lăsați mai întâi preparatele şi băuturile calde să se răcească.
- Acordați atenție datei de valabilitate sau datei limită de consum specificate de producător.

## 10.2 Zonele de răcire din compartimentul frigider

Circulația aerului din compartimentul frigider determină crearea mai multor zone reci.

### Zona cea mai rece

Zona cea mai rece este între săgeata imprimată lateral şi etajera aflată dedesubt.

**Recomandare:** Depozitați în zona cea mai rece alimentele uşor perisabile, de exemplu, peştele, mezelurile şi carnea.

### Zona cea mai caldă

Zona cea mai caldă este zona cea mai de sus de pe uşă.

**Recomandare:** Depozitați alimentele greu perisabile în zona cea mai caldă, de exemplu, brânzeturile tari şi untul. Caşcavalul îşi păstrează aroma, iar untul poate fi întins pe pâine.

## 10.3 Autocolantul OK

Cu autocolantul O” puteți verifica dacă domeniile de temperatură recomandate pentru siguranța păstrării alimentelor în compartimentul frigider au atins valoarea de +4 °C sau o valoare mai mică.
Autocolantul OK nu este disponibil la toate modelele.
Dacă autocolantul nu indică OK, reduceți treptat temperatura.
→ *"Setarea temperaturii din compartimentul frigider", Pagina 38*
După punerea în funcțiune a aparatului, poate dura până la 12 ore până la atingerea temperaturii setate.




Setarea corectă

# 11 Compartimentul congelator

În compartimentul congelator puteți depozita alimente congelate, congela alimente şi produce cuburi de gheață.
Temperatura din compartimentul congelatoe depinde de temperatura din compartimentul frigider.
Depozitarea alimentelor pe termen lung trebuie să aibă loc la temperaturi de −18 °C sau mai scăzute.
În compartimentul congelator puteți depozita pe termen lung alimente perisabile. Temperaturile scăzute încetinesc sau opresc procesul de alterare a alimentelor.

## 11.1 Capacitatea de congelare

Capacitatea maximă de congelare înseamnă cantitatea de alimente care poate fi congelată complet în decursul mai multor ore.

Datele privind capacitatea de congelare se găsesc pe plăcuța cu date tehnice.
→ *"Aparatul", Fig.* **1** / 4 *Pagina 36*

**Premise pentru capacitatea de congelare**

1. Cu aproximativ 24 de ore înainte de depozitarea alimentelor proaspete, activați Funcția Super.
   → *"Activarea funcției Funcția Super", Pagina 39*
2. Depozitați alimentele mai întâi în recipientul cel mai de sus pentru alimente congelate.

## 11.2 Utilizarea completă a spațiului de congelare

Aflați cum puteți utiliza la maximum capacitatea compartimentului congelator.

1. Scoateți toate piesele din dotare din compartimentul congelator.
   → *Pagina 44*
2. Stivuiți alimentele direct pe suporturi și pe baza compartimentului congelator.

## 11.3 Recomandări privind depozitarea alimentelor în compartimentul congelator

- Depozitați alimentele ambalate etanș.
- Alimentele care trebuie congelate nu trebuie să atingă alte alimente congelate.
- Alimentele vor fi așezate aplatizate în sertarele pentru alimente congelate.
- Pentru a permite circularea nerestricționată a aerului în interiorul aparatului, împingeți opână la opritor sertarul pentru alimente congelate.

## 11.4 Recomandări privind congelarea alimentelor proaspete

- Congelați numai alimente proaspete și care sunt în stare optimă.
- Congelați alimentele porționate.
- Alimentele gătite sunt mai adecvate decât alimentele consumabile în stare crudă.
- Înainte de congelare, spălați, mărunțiți și opăriți legumele.
- Înainte de congelare, spălați fructele, scoateți-le sâmburii și eventual decojiți-le, adăugați zahăr sau soluție de acid ascorbic.
- Alimentele adecvate pentru congelare sunt, de exemplu, produsele de brutărie și patiserie, peștele și fructele de mare, carnea, vânatul și carnea de pasăre, ouăle fără coajă, brânzeturile, untul, brânza de vaci, semipreparatele și resturile de alimente.
- Alimentele neadecvate pentru congelare sunt, de exemplu, frunzele de salată, ridichile, ouăle cu coajă, strugurii, merele și perele crude, iaurtul, smântâna, frișca și maioneza.

**Ambalarea alimentelor congelate**

Materialul de ambalare adecvat și tipul corect de ambalare sporesc semnificativ calitatea produselor și previn degerarea acestora.

1. Introduceți alimentele în ambalaj.
2. Eliminați prin presare aerul.
3. Închideți ermetic ambalajul astfel încât alimentele să nu își piardă gustul și să nu se usuce.
4. Notați pe ambalaj conținutul acestuia și data congelării.

### 11.5 Valabilitatea alimentelor congelate la –18 °C

| Alimente | Durată de depozitare |
|---|---|
| peşte, mezeluri, alimente gătite, produse de brutărie şi patiserie | până la 6 luni |
| păsări, carne | până la 8 luni |
| legume, fructe | până la 12 luni |

Calendarul de congelare tipărit indică perioada maximă de depozitare în luni la o temperatură constantă de –18 °C.

### 11.6 Metode de decongelare a alimentelor congelate

⚠ **PRECAUŢIE**

**Pericol de afectare a sănătăţii!**

În cazul decongelării se pot dezvolta bacterii, iar alimentul congelat se poate altera.

- ▸ Alimentele decongelate parţial sau total nu trebuie să fie recongelate.
- ▸ Alimentele pot fi recongelate numai după după ce au fost fierte sau prăjite.
- ▸ Durata maximă de depozitare nu va mai fi valabilă.

- ▪ În compartimentul frigider puteţi decongela alimentele de origine animală, de exemplu, peşte, carne, brânzeturi şi brânză de vaci.
- ▪ Decongelaţi pâine la temperatura camerei.
- ▪ În cuptorul cu microunde, în cuptor sau pe plită, preparaţi alimentele destinate consumului imediat.

## 12 Dezgheţarea

### 12.1 Dezgheţarea compartimentului frigider

În timpul funcţionării aparatului, pe peretele posterior al compartimentului frigider se formează picături de apă dezgheţată sau straturi de gheaţă. Peretele posterior al compartimentului frigider se dezgheaţă automat. →*Fig.* **5**

Apa dezgheţată se scurge prin orificiul de scurgere şi jgheabul de colectare a apei dezgheţate şi este colectată în tava de evaporare, fără a trebui să fie îndepărtată prin ştergere. Pentru a facilita scurgerea apei dezgheţate şi a preveni formarea mirosurilor neplăcute, ţineţi cont de următoarele informaţii: Curăţarea jgheabului şi orificiului de scurgere a apei dezgheţate →*Pagina 44*.

### 12.2 Decongelarea în interiorul compartimentului congelator

Compartimentul congelator nu se dezgheaţă automat. Un strat de gheaţă reduce transmiterea temperaturii scăzute la alimente şi măreşte consumul de curent electric.

**Dezgheţarea compartimentului congelator**

Dezgheţaţi cu regularitate compartimentul congelator.

1. Cu aproximativ 4 ore înainte de dezgheţare, activaţi Funcţia Super. → *"Activarea funcţiei Funcţia Super", Pagina 39*
   În acest mod, alimentele ating temperaturi foarte scăzute şi pot fi depozitate pentru un timp mai îndelungat la temperatura camerei.

2. Scoateți sertarul împreună cu alimentele congelate şi depozitați-le temporar într-un loc răcoros. Acumulatoarele frigorifice, dacă există, trebuie aşezată deasupra alimentelor congelate.
3. Deconectați aparatul. →*Pagina 38*
4. Deconectați aparatul de la rețeaua de alimentare cu energie electrică. Scoateți din priză fişa cablului de alimentare cu energie electrică sau deconectați siguranța de la tabloul de siguranțe.
5. ⚠ **AVERTISMENT – Pericol de arsuri!**
   Apa fierbinte, stropii de apă şi aburii pot produce arsuri.
   ▸ Pentru procesul de dezghețare, umpleți oala numai cu apă fierbinte şi nu clocotită.

   Pentru a accelera procesul de dezghețare, aşezați o oală cu apă fierbinte, nu clocotită, pe un suport din compartimentul congelator.
6. Eliminați apa dezghețată utilizând o lavetă moale sau un burete.
7. Uscați compartimentul congelator ştergându-l cu o lavetă moale şi uscată.
8. Racordați aparatul la rețeaua de alimentare cu energie electrică. →*Pagina 13*
9. Conectați aparatul. →*Pagina 38*
10. Introduceți la loc sertarul cu alimentele congelate.

# 13 Curățare şi îngrijire

Curățarea locurilor inaccesibile trebuie efectuată de către unitatea de service. Pentru curățarea de către unitatea de service se pot percepe costuri.

## 13.1 Pregătirea aparatului în vederea curățării

1. Deconectați aparatul. →*Pagina 38*
2. Deconectați aparatul de la rețeaua de alimentare cu energie electrică. Scoateți din priză fişa cablului de alimentare cu energie electrică sau deconectați siguranța de la tabloul de siguranțe.
3. Scoateți toate alimentele şi depozitați-le într-un loc răcoros.
   Aşezați acumulatoarele frigorifice, dacă acestea există, pe alimente.
4. Dacă există un strat de gheață, acesta se topeşte.
5. Scoateți din aparat toate piesele din dotare şi accesoriile. →*Pagina 44*

## 13.2 Curățarea aparatului

⚠ **AVERTISMENT**
**Pericol de electrocutare!**
Pătrunderea umidității în interiorul aparatului poate provoca electrocutarea.
▸ Nu utilizați pentru curățarea aparatului aparate de curățat cu jet sub presiune sau cu jet de abur.

Pătrunderea lichidelor în interiorul sistemului de iluminare sau al elementelor de comandă poate fi periculoasă.
▸ Apa de spălare nu trebuie să pătrundă în interiorul sistemului de iluminare sau al elementelor de comandă.

**ATENȚIE**
Agenții de curățare neadecvați pot deteriora suprafața aparatului.
▸ Nu folosiți niciodată bureți din sârmă sau bureți de vase duri.
▸ Nu folosiți mijloace de curățare ascuțite sau abrazive.
▸ Nu folosiți agenți de curățare cu conținut mare de alcool.

Dacă în orificiul de scurgere pătrunde lichid, conținutul tăvii de evaporare se poate revărsa.

- Apa de spălare nu trebuie să pătrundă în orificiul de scurgere.

Nu curățați piesele din dotare şi accesoriile în maşina de spălat vase, în caz contrar, acestea se pot deforma sau decolora.

- Nu curățați niciodată piesele din dotare şi accesoriile în maşina de spălat vase.

1. Pregătiți aparatul în vederea curățării. →*Pagina 43*
2. Curățați aparatul, piesele, accesoriile şi garniturile uşii utilizând o lavetă, apă călduță şi un detergent cu pH neutru.
3. Apoi ştergeți temeinic cu o lavetă moale şi uscată.
4. Introduceți accesoriile.
5. Racordați aparatul la rețeaua de alimentare cu energie electrică. →*Pagina 13*
6. Conectați aparatul. →*Pagina 38*
7. Depozitați alimentele.

## 13.3 Curățarea jgheabului şi orificiului de scurgere a apei dezghețate

Pentru a facilita scurgerea apei de la dezghețare, curățați cu regularitate jgheabul şi orificiul de scurgere a apei de la dezghețare.

- Curățați cu atenție jgheabul şi orificiul de scurgere a apei de la dezghețare, de exemplu, cu un beţişor cu vată.
  →*Fig.* **6**

## 13.4 Scoaterea pieselor din dotare

Dacă doriți să curățați temeninic piesele din dotarea aparatului, scoateți-le mai întâi din aparat.

### Scoaterea suportului

- Ridicați raftul în față ①, trageți-l şi scoateți-l ②.
  →*Fig.* **7**

### Scoaterea suportului de pe uşă

- Ridicați suportul de pe uşă şi scoateți-l.
  →*Fig.* **8**

### Scoaterea sertarului pentru fructe şi legume

1. Trageți până la opritor sertarul pentru fructe şi legume.
2. Ridicați spre înainte sertarul pentru fructe şi legume ① şi scoateți-l ②.
   →*Fig.* **9**

### Scoaterea sertarului pentru alimente congelate

1. Trageți afară până la opritor sertarul pentru alimente congelate.
2. Ridicați din față sertarul pentru alimente congelate ① şi scoateți-l ②.
   →*Fig.* **10**

### Demontarea părții frontale a sertarului

Pentru o curățare optimă, puteți demonta partea frontală a sertarului pentru fructe şi legume şi a sertarului cu alimentele congelate.

- Apăsați cârligele de fixare ale sertarului ① şi demontați partea frontală a sertarului printr-o mişcare de rotație a acestuia ②.
  →*Fig.* **11**

# 14 Remediați defecțiunile

Defecțiunile minore pot fi remediate chiar de dumneavoastră. Înainte de a contacta unitatea de service, consultați informațiile privind remedierea defecțiunilor. Astfel evitați cheltuielile inutile.

**⚠ AVERTISMENT**
**Pericol de electrocutare!**
Reparațiile executate incorect sunt periculoase.
- Numai personalul de specialitate are permisiunea de a efectua lucrări de reparații la nivelul aparatului.
- La reparația aparatului trebuie utilizate numai piese de schimb originale.
- În cazul în care cablul de alimentare la rețeaua electrică sau cablul de racordare al acestui aparat se deteriorează, el trebuie înlocuit cu un cablu de alimentare la rețeaua electrică special, care poate fi achiziționat de la producător sau de la unitățile service abilitate ale acestuia.

| Defecțiune | Cauzele şi remedierea defectelor |
|---|---|
| Aparatul nu răceşte, indicatoarele şi sistemul de iluminare se aprind. | Modul Demo este activat.<br>▸ Activați funcția de autotestare a aparatului. →*Pagina 47*<br>✔ După finalizarea programului de autotestare a aparatului, acesta comută la regimul normal de funcționare. |
| Sistemul de iluminare cu LED-uri nu funcționează. | Sunt posibile diverse cauze.<br>▸ Contactați unitatea de service abilitată.<br>Numărul de telefon al unității de service abilitate este specificat în lista cu unitățile de service abilitate anexată. |
| Sistemul de răcire porneşte prea des şi pornirea durează mai mult. | Aparatul a fost deschis frecvent.<br>▸ Nu deschideți inutil uşa aparatului. |
| | Orificiile de ventilare exterioare sunt acoperite.<br>▸ Îndepărtați blocajele de la orificiile de ventilare exterioare. |
| | Nu este o defecțiune. Răcitoarele moderne se deconectează mai frecvent şi sunt dotate cu diverse trepte de putere, pentru a asigura o răcire eficientă.<br>▸ Îndepărtați blocajele de la orificiile de ventilare exterioare. |

| Defecțiune | Cauzele şi remedierea defectelor |
|---|---|
| Sistemul de răcire porneşte prea des şi pornirea durează mai mult. | ▸ Amplasați aparatul la o distanță cât mare posibil față de calorifere, aragazuri şi de alte surse de căldură. Evitați expunerea îndelungată a aparatului la radiațiile solare directe.<br>▸ Dezghețați cu regularitate compartimentul congelator. →*Pagina 42*<br>▸ Deschideți uşa aparatului doar cât este strict necesar.<br>▸ Lăsați preparatele şi băuturile calde să se răcească mai întâi, înainte de a le introduce în aparat. |
| Pe panoul posterior al compartimentului de răcire se formează un strat de gheață. | Nu este o defecțiune. Aparatele de răcire moderne au o temperatură uniformă în compartimentul de răcire. Panoul posterior al compartimentului de răcire este deongelat automat cu regularitate.<br>▸ Deschideți uşa aparatului doar cât este strict necesar.<br>▸ Împachetați ermetic alimentele sau acoperiți-le.<br>▸ Lăsați preparatele şi băuturile calde să se răcească mai întâi, înainte de a le introduce în aparat.<br>▸ Lăsați întotdeauna puțin spațiu între alimente şi panourile interioare ale aparatului. |
| Temperatura se abate considerabil de la valoarea setată. | Sunt posibile diverse cauze.<br>**1.** Deconectați aparatul. →*Pagina 38*<br>**2.** Reconectați aparatul după aproximativ 5 minute. →*Pagina 38*<br>▸ Dacă temperatura este prea ridicată, verificați-o din nou după câteva ore.<br>▸ Dacă temperatura este prea scăzută, verificați-o din nou în ziua următoare. |
| Baza compartimentului frigider este udă. | Jgheabul de scurgere a apei dezghețate sau orificiul de scurgere sunt astupate.<br>▸ Curățați jgheabul şi orificiul de scurgere a apei dezghețate. →*Pagina 44* |

| Defecțiune | Cauzele şi remedierea defectelor |
|---|---|
| Aparatul emite un zumzet, un zgomot de bolboroseală, zbârnâit, gâlgâit sau de clic. | Nu este o defecțiune. Unul dintre motoare este în funcțiune, de exemplu, sistemul de răcire, ventilatorul. Agentul frigorific curge prin țevi. Motorul, comutatorul sau ventilele magnetice pornesc sau se opresc. Nu sunt necesare intervenții. |
| Aparatul generează zgomote. | Piesele din dotare se clatină sau se înțepenesc.<br>▸ Verificați dacă piesele din dotare pot fi demontate şi montați-le la loc dacă este cazul. |
| | Sticlele sau vasele se ating.<br>▸ Poziționați sticlele sau vasele la distanță unele față de celelalte. |
| | Funcția Super este activat. Nu sunt necesare intervenții. |

## 14.1 Pană de curent

În timpul unei pene de curent, temperatura din aparat creşte, astfel încât durata de depozitare se scurtează, iar calitatea alimentelor congelate scade.
Pe site-ul nostru web pentru aparatul dumneavoastră găsiți, în datele tehnice, durata de depozitare a alimentelor congelate în cazul unei defecțiuni.

**Observații**

- În timpul unei pene de curent deschideți cât mai puțin aparatul şi nu depozitați alte alimente.
- Verificați calitatea alimentelor imediat după încetarea penei de curent.
  - Eliminați ca deşeu alimentele care s-au decongelat parțial şi au o temperatură mai mare de 5 °C.
  - Fierbeți sau prăjiți alimentele decongelate parțial şi consumați-le sau recongelați-le.

## 14.2 Efectuarea autotestării aparatului

Aparatul este dotat cu un sistem de autotestare care indică defecțiunile care pot fi remediate de unitatea service.

1. Deconectați aparatul. →*Pagina 38*
2. Deconectați aparatul de la rețeaua de alimentare cu energie electrică. Scoateți din priză fişa cablului de alimentare cu energie electrică sau deconectați siguranța de la tabloul de siguranțe.
3. Conectați din nou aparatul după 5 minute. →*Pagina 38*
4. Conectați aparatul. →*Pagina 38*
5. În decurs de 10 secunde după racordarea la rețeaua electrică, mențineți apăsat ⟫ timp de 3 până la 5 secunde până când este emis un semnal sonor.
   Dacă, la pornirea autestării, mențineți apăsat în mod accidental ⟫ mai mult de 5 secunde, se activează modul de service penutr clienți. Aşteptați 10 minute fără a efecua nicio intervenție, până când modul de service pentru clienți se încheie automat.

✔ Programul de autotestare a aparatului începe atunci când indicatoa-

rele de temperatură se aprind succesiv.
- ✔ În timpul desfăşurării programului de autotestare a aparatului este emis un semnal sonor lung.
- ✔ Dacă, după încheierea programului de autotestare a aparatului, sunt emise 2 semnale acustice şi super se aprinde intermitent de două ori, înseamnă că senzorii de temperatură ai aparatului sunt în regulă. Aparatul comută la regimul normal de funcţionare.
- ✔ Contactaţi unitatea de service dacă, după finalizarea programului de autotestare a aparatului sunt emise 5 semnale acustice şi super se aprinde intermitent timp de 10 secunde.

# 15 Depozitarea şi eliminarea

## 15.1 Scoaterea din funcţiune a aparatului

1. Deconectaţi aparatul. →*Pagina 38*
2. Deconectaţi aparatul de la reţeaua de alimentare cu energie electrică. Scoateţi din priză fişa cablului de alimentare cu energie electrică sau deconectaţi siguranţa de la tabloul de siguranţe.
3. Scoateţi toate alimentele.
4. Dezgheţaţi aparatul. →*Pagina 42*
5. Curăţaţi aparatul. →*Pagina 43*
6. Pentru a asigura ventilarea spaţiului interior al aparatului, lăsaţi uşa acestuia deschisă.

## 15.2 Predarea aparatului vechi

Datorită reciclării ecologice se pot refolosi materii prime valoroase.

**⚠ AVERTISMENT**
**Pericol de afectare a sănătăţii!**
Copii se pot închide în maşină şi astfel îşi pot pune viaţa în pericol.
- ▸ Pentru a îngreuna intrarea copiilor nu se scot etajerele şi recipientele din aparat.
- ▸ Nu lăsaţi aparatul scos din uz la îndemâna copiilor.

**⚠ AVERTISMENT**
**Pericol de incendiu!**
În cazul deteriorării ţevilor, se pot produce scurgeri de agent frigorific inflamabil şi gaze toxice, care se pot aprinde.
- ▸ Nu deterioraţi tubulatura circuitului de agent frigorific şi izolaţia.

1. Scoateţi ştecherul cablului de racordare la reţea din priză.
2. Separaţi cablul de alimentare.
3. Eliminaţi în mod ecologic aparatul. Informaţii despre modalităţile curente de eliminare ecologică a aparatelor pot fi obţinute de la distribuitorii comerciali de specialitate, dar şi de la primăria sau administraţia locală.



Acest aparat este marcat corespunzător directivei europene 2012/19/UE în privinţa aparatelor electrice şi electronice vechi (waste electrical and electronic equipment – WEEE).
Directiva prescrie cadrul pentru o preluare înapoi, valabilă în întreaga UE, şi valorificarea aparatelor vechi.

# 16 Serviciul clienți

Piesele de schimb originale, relevante pentru siguranță, conform Regulamentului corespunzător referitor la designul ecologic, se procură de la unitatea noastră de service abilitată, pentru o durată de minim 10 ani de la punerea în circulație în interiorul Spațiului Economic European.
În plus, de la unitatea noastră de service abilitată puteți achiziționa și alte piese de schimb originale, care sunt relevante pentru siguranță și care sunt disponibile pentru achiziționare timp de până la 15 ani de la punerea aparatului pe piață.
Pentru informații suplimentare, contactați unitatea noastră de service abilitată.

**Observație:** Reparațiile efectuate de personalul din cadrul unității de service abilitate, în condițiile de garanție impuse de producător la locul utilizării, sunt gratuite. Durata minimă a garanției (garanția producătorului pentru consumatorii privați) în Spațiul Economic European este de 2 ani, în conformitate cu condițiile de garanție valabile local. Condițiile de garanție nu au efect asupra altor drepturi sau pretenții care vi se cuvin în virtutea legislației locale.

Informații detaliate despre perioada și condițiile de garanție din țara dumneavoastră pot fi găsite, prin intermediul codului QR, pe documentul anexat referitor la contactele pentru service și condițiile de garanție, la distribuitorul local sau la unitatea noastră de service abilitată sau pe site-ul nostru web.

Datele de contact ale unității de service abilitate pot fi găsite, prin scanarea codului QR, pe documentul anexat referitor la contactele pentru service și condițiile de garanție, precum și pe site-ul nostru web.

## 16.1 Numărul de produs (Nr. E) și numărul de fabricație (FD)

Dacă apelați la serviciul pentru clienți, trebuie să menționați numărul de identificare a produsului (E-Nr.) și numărul de fabricație (FD), pe care le găsiți pe plăcuța de identificare a aparatului.
→ *"Aparatul", Fig.* **1** / 4 *Pagina 36*
Pentru găsi rapid şi uşor datele aparatului dvs. şi numărul de telefon al serviciului pentru clienți le puteți nota undeva să le aveți la îndemână.

# 17 Date tehnice

Pe plăcuța cu date tehnice se găsesc date referitoare la agentul frigorific, la capacitatea utilă şi alte date tehnice.
→ *"Aparatul", Fig.* **1** / 4 *Pagina 36*
Pentru mai multe informații privind modelul dvs. accesați site-ul web *https://eprel.ec.europa.eu/*[1]. Acest site web are o legătură la baza de date EPREL oficială a UE, pentru înregistrarea produselor. Urmați instrucțiunile din secțiunea de căutare a modelului. Identificatorul de model constă din caracterele din partea stângă a barei înclinate din numărul de produs (E-Nr.) de pe plăcuța cu date tehnice. Alternativ, identificatorul de model se găseşte şi în prima linie a etichetei energetice UE.

[1] Este valabil numai pentru țările din Spațiul Economic European

Numărul surselor de iluminare disponibile depinde de model.
Acest produs are o sursă de iluminare din clasa de eficiență energetică E.
Sursele de iluminare sunt disponibile ca piese de schimb și trebuie înlocuite numai de un personal de specialitate instruit în acest scop.

**Dodatne informacije in pojasnila lahko najdete na spletu. Odčitajte kodo QR na naslovnici.**



# Kazalo


**1 Varnost ..... 52**
1.1 Definicija opozorilnih besed .... 52
1.2 Splošna navodila ..... 52
1.3 Namenska uporaba ..... 52
1.4 Omejitev kroga uporabnikov .. 53
1.5 Varen transport ..... 53
1.6 Varna instalacija ..... 53
1.7 Varna uporaba ..... 54
1.8 Poškodovan aparat ..... 56

**2 Preprečevanje materialne škode ..... 57**

**3 Varstvo okolja in varčevanje .... 57**
3.1 Odlaganje embalaže novega aparata ..... 57
3.2 Varčevanje z energijo ..... 57

**4 Namestitev in priključitev ..... 58**
4.1 Obseg dobave ..... 58
4.2 Kriteriji za mesto postavitve aparata ..... 58
4.3 Montaža aparata ..... 59
4.4 Priprava aparata za prvo uporabo ..... 59
4.5 Priklop aparata na električno napajanje ..... 59

**5 Spoznavanje ..... 59**
5.1 Aparat ..... 59
5.2 Upravljalno polje ..... 59

**6 Oprema ..... 60**
6.1 Polica ..... 60
6.2 Predal za sadje in zelenjavo z regulatorjem vlažnosti ..... 60
6.3 Predal za maslo in sir ..... 60
6.4 Vratni predal ..... 60
6.5 Pribor ..... 60

**7 Osnovno upravljanje ..... 61**
7.1 Vklop aparata ..... 61
7.2 Napotki za obratovanje ..... 61
7.3 Izklop aparata ..... 61
7.4 Nastavitev temperature ..... 61

**8 Dodatne funkcije ..... 61**
8.1 Funkcija Super ..... 62

**9 Alarm ..... 62**
9.1 Alarm za vrata ..... 62

**10 Hladilnik ..... 62**
10.1 Nasveti za vlaganje živil v hladilnik ..... 62
10.2 Hladilna območja v hladilniku ..... 62
10.3 Nalepka OK ..... 62

**11 Zamrzovalnik ..... 63**
11.1 Zmogljivost zamrzovanja ..... 63
11.2 Popolni izkoristek prostornine zamrzovalnika ..... 63
11.3 Nasveti za vlaganje živil v zamrzovalnik ..... 63
11.4 Nasveti za zamrzovanje svežih živil ..... 63
11.5 Rok trajanja zamrznjene hrane pri –18 °C ..... 64
11.6 Načini odtaljevanja zamrznjene hrane ..... 64

**12 Odtaljevanje ..... 64**
12.1 Odtaljevanje hladilnika ..... 64
12.2 Odtaljevanje v zamrzovalniku ..... 64

**13 Čiščenje in nega ..... 65**
13.1 Priprava aparata na čiščenje ..... 65
13.2 Očistite aparat ..... 65
13.3 Očistite žleb za odtaljeno vodo in odtočno odprtino ..... 66
13.4 Odstranjevanje delov opreme ..... 66

**14 Odpravljanje motenj ..... 66**

14.1 Izpad električnega toka ..... 68
14.2 Samopreizkus aparata ..... 69
**15 Skladiščenje in odstranjevanje ..... 69**
15.1 Prenehanje obratovanja aparata ..... 69
15.2 Odstranitev starega aparata v odpad ..... 69
**16 Servisna služba ..... 70**
16.1 Številka izdelka (E-Nr.) in proizvodna številka (FD) ..... 70
**17 Tehnični podatki ..... 70**

# ⚠ 1 Varnost

Upoštevajte naslednja varnostna navodila.

## 1.1 Definicija opozorilnih besed

Tu boste našli pomen opozorilnih besed, uporabljenih v teh navodilih.

**⚠ OPOZORILO**
Upoštevajte ta navodila, da preprečite možne težke ali smrtno nevarne poškodbe.

**⚠ PREVIDNO**
Upoštevajte ta navodila, da preprečite manjše ali srednje težke poškodbe.

**POZOR**
Upoštevajte ta navodila, da preprečite škodo na aparatu ali drugo materialno škodo.

**Opomba:** To vas opozarja na pomembne informacije.

## 1.2 Splošna navodila

- Skrbno preberite ta navodila.
- Navodila za uporabo in informacije o izdelku shranite za kasnejšo uporabo ali za novega lastnika.
- Če opazite poškodbo zaradi transporta, aparata ne priključite.

## 1.3 Namenska uporaba

Ta aparat je namenjen le za vgradnjo.

Aparat uporabljajte samo:
- za hlajenje in zamrzovanje živil ter za pripravo ledu.

- v domačem gospodinjstvu in v zaprtih prostorih domačega okolja.
- do najvišje nadmorske višine 2000 m.

## 1.4 Omejitev kroga uporabnikov

Ta aparat lahko otroci, starejši od 8 let, ter osebe z zmanjšanimi fizičnimi, senzoričnimi ali duševnimi sposobnostmi ali osebe, ki ne razpolagajo z izkušnjami in/ali znanjem uporabljajo le, ko so pod nadzorom, ali če so bili poučeni o varni uporabi in so razumeli nevarnosti, ki izhajajo iz uporabe aparata.
Otroci se ne smejo igrati z aparatom.
Otroci brez ustreznega nadzora ne smejo izvajati čiščenja in uporabniškega vzdrževanja aparata.
Otroci, starejši od 3 let in mlajši od 8 let lahko polnijo in praznijo hladilnik/zamrzovalnik.

## 1.5 Varen transport

**⚠ OPOZORILO – Nevarnost poškodb!**
Visoka teža aparata lahko pri dviganju povzroči poškodbe.
- ▸ Aparata ne dvigajte sami.

## 1.6 Varna instalacija

**⚠ OPOZORILO – Nevarnost električnega udara!**
Nestrokovna vgradnja je nevarna.
- ▸ Pri priključitvi in uporabi aparata obvezno upoštevajte podatke na tipski ploščici.
- ▸ Aparat je dovoljeno priključiti na električno omrežje z izmeničnim tokom le preko ozemljene vtičnice, ki je instalirana v skladu s predpisi.
- ▸ Sistem ozemljitve hišne električne napeljave mora biti instaliran v skladu s predpisi.
- ▸ Aparata nikoli ne napajajte prek zunanje stikalne naprave, npr. stikalne ure ali daljinskega upravljanja.
- ▸ Ko je aparat vgrajen, mora biti omrežni vtič električnega kabla prosto dostopen, če pa to ni mogoče, mora biti v električni napeljavi vgrajena naprava za prekinitev toka v skladu s predpisi o postavitvi.

- Pri postavitvi aparata pazite, da omrežni priključni vodnik ni ukleščen ali poškodovan.

Poškodovana izolacija omrežnega priključnega kabla je nevarna.

- Omrežni priključni kabel nikoli ne sme priti v stik z viri toplote.

**⚠ OPOZORILO – Nevarnost eksplozije!**

Če so prezračevalne odprtine aparata prekrite, lahko nastane vnetljiva zmes plina in zraka, če hladilni sistem pušča.

- Ne prekrivajte prezračevalnih odprtin v ohišju aparata ali v vgradnem ohišju.

**⚠ OPOZORILO – Nevarnost požara!**

Uporaba podaljšanega električnega kabla in nedovoljenih adapterjev je nevarna.

- Ne uporabljajte podaljškov ali električnih razdelilnikov.
- Uporabljajte samo adapterje in omrežne priključne vode, ki jih je odobril proizvajalec.
- Če je omrežni priključni vod prekratek in daljši omrežni priključni vod ni na voljo, se obrnite na usposobljenega električarja, ki bo prilagodil hišno instalacijo.

Prenosne razdelilne vtičnice ali omrežni deli se lahko pregrejejo in povzročijo požar.

- Prenosnih razdelilnih vtičnic ali omrežnih delov ne nameščajte na zadnjo stran aparatov.

## 1.7 Varna uporaba

**⚠ OPOZORILO – Nevarnost električnega udara!**

Vdirajoča vlaga lahko povzroči električni udar.

- Aparat uporabljajte samo v zaprtih prostorih.
- Aparata nikoli ne izpostavljajte visokim temperaturam in vlagi.
- Za čiščenje aparata ne uporabljajte parnega čistilnika ali visokotlačnega čistilnika.

**⚠ OPOZORILO – Nevarnost zadušitve!**

Otroci se lahko zavijejo v embalažo ali pa si slednje potegnejo preko glave in se tako zadušijo.

- Poskrbite, da otroci ne bodo prišli v stik z embalažnim materialom.
- Ne dovolite otrokom, da se igrajo z embalažnim materialom.

Otroci lahko vdihnejo ali pogoltnejo majhne dele in se tako zadušijo.
- ▸ Poskrbite, da otroci ne bodo prišli v stik z majhnimi deli.
- ▸ Ne dovolite otrokom, da se igrajo z majhnimi deli.

### ⚠ OPOZORILO – Nevarnost eksplozije!

Če se hladilni krogotok poškoduje, lahko vnetljivo hladilno sredstvo uhaja in eksplodira.
- ▸ Za hitrejše odtaljevanje ne uporabljajte drugih mehanskih naprav ali drugih sredstev kot tista, ki jih priporoča proizvajalec.
- ▸ Primrznjena živila odstranite s topim predmetom, npr. z ročajem lesene kuhalnice.

Izdelke z vnetljivimi potisnimi plini in eksplozivnimi snovmi lahko raznese, npr. razpršila.
- ▸ V aparatu ne shranjujte izdelkov z vnetljivimi plini in eksplozivnimi snovmi.

### ⚠ OPOZORILO – Nevarnost požara!

Električni aparati znotraj aparata, npr. grelniki ali električni aparati za pripravo sladoleda, lahko povzročijo požar.
- ▸ Znotraj aparata ne uporabljajte električnih aparatov.

### ⚠ OPOZORILO – Nevarnost poškodb!

Posode z gazirano pijačo lahko počijo.
- ▸ Posod z gazirano pijačo ne shranjujte v zamrzovalniku.

Poškodbe oči zaradi uhajanja vnetljivega hladilnega sredstva in škodljivih plinov.
- ▸ Pazite, da ne poškodujete cevi krogotoka hladilnega sredstva in izolacije.

### ⚠ OPOZORILO – Nevarnost ozeblin!

Stik z zamrznjeno hrano in mrzlimi površinami lahko povzroči ozebline.
- ▸ Zamrznjenih živil nikoli ne dajajte v usta, takoj ko jih vzamete iz zamrzovalnika.
- ▸ Izogibajte se daljšemu stiku kože z zamrznjeno hrano, ledom in kovinskimi površinami v zamrzovalniku.

**⚠ PREVIDNO – Nevarnost ogroženosti zdravja!**

Da preprečite onesnaženje hrane, upoštevajte naslednja navodila.

- ▸ Če so vrata dalj časa odprta, se lahko temperatura v predalih v aparatu občutno dvigne.
- ▸ Redno čistite površine, ki lahko pridejo v stik s hrano in dostopnimi odtočnimi sistemi.
- ▸ Surovo meso in ribe shranjujte v hladilniku v primernih posodah, tako da se ne dotikajo drugih živil in da z njih ne kaplja na druga živila.
- ▸ Če je hladilni/zamrzovalni aparat dalj časa prazen, aparat izklopite, odtalite, očistite in pustite vrata odprta, da preprečite nastajanje plesni.

Kovinski deli v aparatu ali deli v kovinskem videzu lahko vsebujejo aluminij. Če kisla živila pridejo v stik z aluminijem v aparatu, se lahko na živila prenesejo aluminijevi ioni.

- ▸ Onesnaženih živil ne zaužijte.

## 1.8 Poškodovan aparat

**⚠ OPOZORILO – Nevarnost električnega udara!**

Poškodovan aparat ali poškodovan omrežni priključni kabel je nevaren.

- ▸ Nikoli ne uporabljajte poškodovanega aparata.
- ▸ Nikoli ne vlecite za priključni kabel, da izključite aparat iz električnega omrežja. Vedno vlecite za vtič omrežnega priključnega kabla.
- ▸ Če je aparat ali omrežni priključni kabel v okvari, takoj izvlecite vtič omrežnega priključnega kabla iz vtičnice ali izklopite varovalko v omarici z varovalkami.
- ▸ Pokličite pooblaščeni servis. →*Stran 70*

Nestrokovna popravila so nevarna.

- ▸ Popravila aparata sme izvajati samo izšolano strokovno osebje.
- ▸ Za popravilo aparata je dovoljeno uporabljati samo originalne nadomestne dele.
- ▸ Če je omrežni priključni kabel ali priključni kabel aparata poškodovan, ga morate zamenjati s posebnim omrežnim priključnim kablom ali priključnim kablom aparata, ki je na voljo pri proizvajalcu oziroma njegovi servisni službi.

### ⚠ OPOZORILO – Nevarnost požara!



Če so cevi poškodovane, lahko vnetljivo hladilno sredstvo in škodljivi plini uhajajo in se vnamejo.

- ▸ Ogenj in viri vžiga se ne smejo nahajati v bližini aparata.
- ▸ Prezračite prostor.
- ▸ Izklopite aparat. →*Stran 61*
- ▸ Izvlecite vtič omrežnega priključnega vodnika iz vtičnice ali izklopite varovalko v omarici z varovalkami.
- ▸ Pokličite pooblaščeni servis. →*Stran 70*

## 2 Preprečevanje materialne škode

**POZOR**

Če sedete ali stopite na podnožje, izvlečne elemente ali vrata aparata, se aparat lahko poškoduje.

- ▸ Ne stopajte in se ne naslanjajte na podnožja, izvlečne nastavke ali vrata.

Zaradi onesnaženja z oljem ali maščobo lahko plastični deli in tesnila vrat postanejo porozni.

- ▸ Poskrbite, da se na plastičnih delih in tesnilih vratih ne nabirata olje in maščoba.

Kovinski deli v aparatu ali deli v kovinskem videzu lahko vsebujejo aluminij. Če aluminij pride v stik s kislimi živili, korodira in spremeni barvo.

- ▸ V aparatu shranjujte samo zapakirana živila.

Če dele opreme in pribor pomivate v pomivalnem stroju, se lahko preoblikujejo ali obarvajo.

- ▸ Delov opreme in pribora nikoli ne pomivajte v pomivalnem stroju.

## 3 Varstvo okolja in varčevanje

### 3.1 Odlaganje embalaže novega aparata

Material embalaže je okolju prijazen in primeren za ponovno uporabo.

- ▸ Posamezne sestavne dele ločeno sortirajte v odpad.

### 3.2 Varčevanje z energijo

Če upoštevate te napotke, bo vaš aparat porabil manj električne energije.

**Izbira mesta postavitve**

- Aparat zavarujte pred neposrednim soncem.
- Aparat postavite s čim večjim odmikom od grelnih teles, štedilnika in drugih virov toplote:
  - 30 mm odmika od električnega ali plinskega štedilnika.
  - Upoštevajte 300 mm odmika od peči na kurilno olje ali oglje.
- Nikoli ne prekrijte ali zastavite zunanjih prezračevalnih odprtin.

### Varčevanje z energijo pri uporabi

**Opomba:** Razporeditev delov opreme ne vpliva na porabo energije aparata.

- Aparat odprite samo za kratek čas in ga skrbno zaprite.
- Nikoli ne prekrijte ali zastavite notranjih prezračevalnih odprtin ali zunanjih prezračevalnih odprtin.
- Kupljena živila prenašajte v hladilnih torbah in jih čim hitreje pospravite v aparat.
- Tople jedi in pijače naj se ohladijo, preden jih shranite.
- Zamrznjeno hrano, ki jo želite odtaliti, položite v hladilnik, da izkoristite njen hlad.
- Med živili in zadnjo steno vedno pustite nekaj prostora.
- Zamrzovalnik redno odtaljujte.

# 4 Namestitev in priključitev

## 4.1 Obseg dobave

Ko vzamete vse dele iz embalaže, preverite, ali so se med transportom poškodovali in ali je dobava popolna. V primeru težav se obrnite na svojega prodajalca ali na našo servisno službo →*Stran 70*.

V obsegu dobave so zajeti naslednji deli:

- Vgradni aparat
- Oprema in pribor [1]
- Montažni material
- Navodila za montažo
- Navodila za uporabo
- Seznam pooblaščenih servisov
- Priloga z garancijskim listom [2]
- Energijska nalepka
- Informacije o porabi energije in hrupu

## 4.2 Kriteriji za mesto postavitve aparata

⚠ **OPOZORILO**

**Nevarnost eksplozije!**

Če aparat stoji v premajhnem prostoru, lahko nastane vnetljiva mešanica plina in zraka, če hladilni krogotok pušča.

- Aparat postavite le v prostor s prostornino najmanj 1 $m^3$ na 8 g hladilnega sredstva. Količina hladilnega sredstva je navedena na tipski ploščici.
  → *"Aparat", Sl.* **1** / 4 *Stran 59*

Ob odpremi iz tovarne lahko teža aparata glede na model znaša do 65 kg.

Podlaga mora biti dovolj trdna, da lahko prenese težo aparata.

Hladilnik je namenjen uporabi pri temperaturi okolice od 10 °C do 38 °C.

Znotraj dovoljenega temperaturnega območja lahko aparat popolno deluje.

Če aparat uporabljate pri nižjih temperaturah v prostoru, je možnost poškodbe aparata izključena do temperature 5 °C.

### Mere niše

Upoštevajte mere niše, ko vgrajujete aparat v nišo. Pri odstopanjih lahko nastanejo težave pri namestitvi aparata.

### Globina niše

Aparat vgradite v nišo priporočene globine 560 mm.

[1] Odvisno od opreme aparata
[2] Ni v vseh državah

Če je globina niše malo manjša, se poraba energije nekoliko zviša. Globina niše mora znašati najmanj 550 mm.

**Širina niše**

Za aparat je potrebna notranja širina niše v pohištvu najmanj 560 mm.

**Postavitev enega na drugem (over-and-under) in enega poleg drugega (side-by-side)**

Če želite postaviti 2 hladilna aparata enega na drugega ali enega poleg drugega, morate med aparatoma pustiti najmanj 150 mm razmika. Nekatere aparate lahko postavite brez najmanjšega razmika. O tem se pozanimajte pri pooblaščenem prodajalcu ali načrtovalcu kuhinj.

## 4.3 Montaža aparata

- Namestite aparat v skladu s priloženimi navodili za montažo.

## 4.4 Priprava aparata za prvo uporabo

1. Informacijski material vzemite iz aparata.
2. Odstranite zaščitne folije in transportna varovala, npr. lepilne trakove in karton.
3. Prvič očistite aparat. →*Stran 65*

## 4.5 Priklop aparata na električno napajanje

1. Vtič priključnega kabla vključite v aparat.
2. Vtič omrežnega priključnega vodnika priključite na vtičnico v bližini aparata.
   Priključni podatki aparata so navedeni na tipski ploščici.
   → *"Aparat", Sl.* **1** / 4 *Stran 59*
3. Preverite omrežni vtič glede dobre pritrditve.

✔ Aparat je zdaj pripravljen za uporabo.

# 5 Spoznavanje

## 5.1 Aparat

Tukaj najdete pregled sestavnih delov svojega aparata.
→*Sl.* **1**

| | |
|---|---|
| A | Hladilni predal →*Stran 62* |
| B | Zamrzovalni predal →*Stran 63* |
| 1 | Upravljalno polje →*Stran 59* |
| 2 | Osvetlitev |
| 3 | Predal za sadje in zelenjavo z regulatorjem vlažnosti →*Stran 60* |
| 4 | Tipska ploščica →*Stran 70* |
| 5 | Predal za zamrznjena živila →*Stran 66* |
| 6 | Predal za maslo in sir →*Stran 60*[1] |
| 7 | Vratni predal za visoke steklenice →*Stran 60* |

## 5.2 Upravljalno polje

Prek upravljalnega polja nastavite vse funkcije svojega aparata in dobite informacije o stanju delovanja.
→*Sl.* **2**

[1] Odvisno od opreme aparata

| | |
|---|---|
| 1 | ⟫ nastavi temperaturo hladilnega predala. |
| 2 | super sveti, ko je vklopljena funkcija Super. |
| 3 | Prikaže nastavljeno temperaturo hladilnika v °C. |

# 6 Oprema

Oprema vašega aparata je odvisna od modela.

## 6.1 Polica

Polico lahko po potrebi prestavljate, tako da jo vzamete ven in jo znova vstavite na drugem mestu.
→ *"Odstranjevanje police", Stran 66*

## 6.2 Predal za sadje in zelenjavo z regulatorjem vlažnosti

Sveže sadje in zelenjavo brez embalaže hranite v predalu za sadje in zelenjavo.
Narezano sadje in zelenjavo shranite pokrito ali neprodušno zaprto.
S pomočjo regulatorja vlage lahko prilagajate vlažnost zraka v predalu za sadje in zelenjavo. Tako lahko sveže sadje in zelenjavo shranjujete dlje kot pri običajnem shranjevanju.
→ *Sl.* **3**

Vlažnost zraka v predalu za sadje in zelenjavo lahko nastavite glede na vrsto in količino živil, ki jih želite shraniti, tako da pomikate regulator vlažnosti:

- Pomaknite v desno za nizko vlažnost zraka 💧, če shranjujete predvsem sadje, mešana živila ali velike količine hrane.
- Pomaknite v levo za visoko vlažnost zraka 💧💧, če shranjujete predvsem zelenjavo ali majhne količine hrane.

Glede na količino in vrsto shranjenih živil se lahko v predalu za sadje in zelenjavo kondenzira voda.
Kondenzirano vodo obrišite s suho krpo in z regulatorjem vlažnosti nastavite nižjo vlažnost zraka.
Sadje in zelenjavo, občutljivo na mraz, hranite izven aparata pri temperaturi od pribl. 8 °C 12 °C, da se ohranita kakovost in aroma, npr. ananas, banane, citruse, kumare, bučke, papriko, paradižnik in krompir.

## 6.3 Predal za maslo in sir

Maslo in trd sir shranjujte v predalu za maslo in sir.

## 6.4 Vratni predal

Vratni predal lahko po potrebi prestavljate, tako da ga vzamete ven in ga znova vstavite na drugem mestu.
→ *"Odstranjevanje vratnega predala", Stran 66*

## 6.5 Pribor

Uporabljajte originalni pribor. Ta je prilagojen vašemu aparatu.
Pribor vašega aparata je odvisen od modela.

### Polica za jajca

Jajca varno shranjujte na polici za jajca.

### Posoda za zamrzovanje

V posodi za zamrzovanje lahko hitro zamrznete manjše količine živil, npr. jagode, kose sadja, zelišča in zelenjavo.
→ *Sl.* **4**
Hrano, ki jo želite zamrzniti, razporedite po posodi za zamrzovanje in pustite, da 10 do 12 ur zamrzuje. Nato jo preložite v vrečko ali posodo za zamrzovanje.

**Posoda za ledene kocke**

Posodo za ledene kocke uporabite za pripravo ledenih kock.

**Priprava ledenih kock**

Za izdelavo ledenih kock uporabljate samo pitno vodo.

1. Posodo za ledene kocke do ¾ napolnite s pitno vodo in jo postavite v zamrzovalnik.
   Primrznjeno posodo za ledene kocke odstranite s topim predmetom, npr. z ročajem lesene kuhalnice.
2. Ledene kocke boste lažje odstranili iz posode za ledene kocke, če jo boste za trenutek postavili pod tekočo vodo ali jo rahlo upognili.

# 7 Osnovno upravljanje

## 7.1 Vklop aparata

1. Pritisnite on / off 3 sec..
   **Opomba:** Če ste aparat prej izklopili prek upravljalnega polja, za 3 sekunde pritisnite on / off 3 sec..
✔ Aparat je zdaj pripravljen za uporabo.
✔ Aparat začne hladiti.
2. Nastavite želeno temperaturo.
   →*Stran 61*

## 7.2 Napotki za obratovanje

- Ko vklopite aparat, lahko traja več ur, da bo nastavljena temperatura dosežena.
  Ne vlagajte živil, dokler nastavljena temperatura ni dosežena.
- Ohišje zamrzovalnika se občasno nekoliko segreje. To prepreči kondenzacijo vode v predelu tesnila vrat.
- Ko zapirate vrata, pazite, da shranjena živila ne blokirajo vrat.
- Ko zaprete vrata, lahko nastane podtlak. Vrata se težko spet odprejo. Počakajte trenutek, da se podtlak izravna.
- Temperatura v aparatu se spreminja odvisno od naslednjih pogojev:
  – Pogostnost odpiranja vrat
  – Napolnjenost
  – Temperatura sveže vloženih živil
  – Temperatura okolice
  – Direktna sončna svetloba

## 7.3 Izklop aparata

▸ Za 3 sekunde pritisnite on / off 3 sec..

## 7.4 Nastavitev temperature

**Nastavitev temperature v hladilniku**

▸ Tolikokrat pritisnite ⟩, da prikaz temperature kaže želeno nastavitev temperature.
Priporočena temperatura v hladilniku znaša 4 °C.
→ *"Nalepka OK", Stran 62*

**Nastavitev temperature v zamrzovalnem predalu**

▸ Da nastavite temperaturo v zamrzovalnem predalu, Sprememba temperature v hladilnem predalu →*Stran 61*.
Temperatura v hladilnem predalu vpliva na temperaturo v zamrzovalnem predalu. Če je nastavljena višja temperatura v hladilnem predalu, je tudi temperatura v zarmzovalniku višja.

# 8 Dodatne funkcije

Spoznajte dodatne funkcije, ki jih lahko nastavite na aparatu.

### 8.1 Funkcija Super

Pri Funkcija Super hladilni predal in zamrzovalni predal močneje hladita. Vklopite Funkcija Super 4 do 6 ur pred vlaganjem živil, težjih od 2 kg. Da izkoristite zmogljivost zamrzovanja, uporabite Funkcija Super.
→ *"Zmogljivost zamrzovanja", Stran 63*

**Opomba:** Ko je Funkcija Super vklopljena, je lahko aparat nekoliko bolj glasen.

#### Vklop Funkcija Super

- Tolikokrat pritisnite ⟫, da zasveti super.

**Opomba:** Po pribl. 48 urah aparat preklopi na normalno obratovanje.

#### Izklop Funkcija Super

- Pritisnite ⟫.

## 9 Alarm

### 9.1 Alarm za vrata

Alarm za vrata se vklopi, če so vrata aparata dalj časa odprta.
Oglasi se opozorilni zvočni signal in prikazi temperature utripajo.
Po 10 minutah notranja osvetlitev utripa.

#### Izklop alarma za vrata

- Zaprite vrata aparata ali pritisnite ⟫.
- ✔ Opozorilni zvok je izklopljen.

## 10 Hladilnik

V hladilniku lahko shranjujete meso, mesne izdelke, ribe, mlečne izdelke, jajca, pripravljene jedi in pecivo.
Temperaturo lahko nastavite od 2 °C do 8 °C.
S shranjevanjem na hladnem lahko kratkoročno do srednjeročno hranite tudi hitro pokvarljiva živila. Čim nižja je izbrana temperatura, tem dlje ostanejo živila sveža.

### 10.1 Nasveti za vlaganje živil v hladilnik

- Shranjujte le sveža in nepoškodovana živila.
- Živila shranjujte neprodušno zaprta ali pokrita.
- Da ne ovirate kroženja zraka in da preprečite zamrzovanje živil, živil ne polagajte tako, da se neposredno dotikajo zadnje stene.
- Tople jedi in pijače naj se najprej ohladijo.
- Vedno upoštevajte proizvajalčev minimalni rok trajanja ali datum, do katerega je treba živilo uporabiti.

### 10.2 Hladilna območja v hladilniku

Zaradi kroženja zraka v hladilniku nastanejo različna hladilna območja.

#### Najhladnejše območje

Najhladnejše območje je med stransko vtisnjeno puščico in pod njo ležečo polico.

**Namig:** V najhladnejšem območju shranjujte hitro pokvarljiva živila, npr. ribe, klobase in meso.

#### Najtoplejše območje

Najtopljše območje je na vratih čisto zgoraj.

**Namig:** V najtoplejšem območju hranite neobčutljiva živila, npr. trde sire in maslo. Tako lahko sir razvija svojo aromo, maslo pa ostane mehko za mazanje.

### 10.3 Nalepka OK

Z nalepko OK lahko preverite, ali so v hladilniku dosežena varna območja

s temperaturo +4 °C ali manj, ki so priporočena za živila.
Nalepke OK nimajo vsi modeli.
Če nalepka ne kaže OK, postopoma znižujte temperaturo.
→ *"Nastavitev temperature v hladilniku", Stran 61*
Po vklopu aparata lahko traja do 12 ur, da je nastavljena temperatura dosežena.



Pravilna nastavitev

# 11 Zamrzovalnik

V zamrzovalniku lahko shranjujete globoko zamrznjeno hrano, zamrzujete živila in pripravljate ledene kocke.
Temperatura v zamrzovalnem predalu je odvisna od temperature v hladilnem predalu.
Dolgoročno shranjevanje živil mora potekati pri temperaturi –18 °C ali manj.
Če pokvarljiva živila zamrznete, jih lahko dolgoročno shranjujete. Nizke temperature upočasnijo ali zaustavijo kvarjenje.

## 11.1 Zmogljivost zamrzovanja

Zmogljivost zamrzovanja kaže, v koliko urah lahko določena količina živil v celoti zamrzne do sredice.
Podatki o zmogljivosti zamrzovanja so navedeni na tipski ploščici.
→ *"Aparat", Sl.* **1** */* 4 *Stran 59*

### Pogoji za zmogljivost zamrzovanja

1. Pribl. 24 ur pred shranjevanjem svežih živil vklopite Funkcija Super.
   → *"Vklop Funkcija Super", Stran 62*
2. Živila najprej shranite v zgornji predal za zamrznjena živila.

## 11.2 Popolni izkoristek prostornine zamrzovalnika

Tu boste izvedeli, kako lahko v zamrzovalnik shranite največjo količino zamrznjene hrane.

1. Odstranite vse dele opreme v zamrzovalniku. → *Stran 66*
2. Živila naložite neposredno na police in na dno zamrzovalnika.

## 11.3 Nasveti za vlaganje živil v zamrzovalnik

- Živila shranjujte neprodušno zaprta.
- Živila, ki jih želite zamrzniti, naj ne pridejo v stik z že zamrznjenimi živili.
- Živila razporedite po veliki površini predalov za zamrznjeno hrano.
- Da zrak v aparatu lahko neovirano kroži, vstavite predal za zamrznjeno hrano do prislona.

## 11.4 Nasveti za zamrzovanje svežih živil

- Zamrzujte samo sveža in brezhibna živila.
- Živila zamrzujte v porcijah.
- Pripravljene jedi so primernejše kot živila, ki jih uživamo surova.
- Zelenjavo pred zamrzovanjem operite, razrežite in blanširajte.
- Sadje pred zamrzovanjem operite, odstranite pečke/koščice in po potrebi olupite ter po želji dodajte sladkor ali raztopino askorbinske kisline.
- Živila, primerna za zamrzovanje, so npr. pekarski proizvodi, ribe in morski sadeži, meso, divjačina in perutnina, jajca brez lupine, sir, maslo, skuta, pripravljene jedi in ostanki jedi.
- Živila, ki niso primerna za zamrzovanje, so npr. listnata solata, red-

kvica, jajca v lupini, grozdne jagode, surova jabolka in hruške, jogurt, kisla smetana, crème fraîche in majoneza.

**Pakiranje živil**

S primerno embalažo in pravim načinom pakiranja bistveno bolje ohranite kakovost izdelkov in preprečite poškodbe zamrznjenih jedi.

1. Živila položite v embalažo.
2. Iztisnite zrak.
3. Embalažo neprodušno zaprite, da živila ne izgubijo okusa ali se izsušijo.
4. Na embalažo zapišite vsebino in datum zamrzovanja.

### 11.5 Rok trajanja zamrznjene hrane pri –18 °C

| Živilo | Čas shranjevanja |
|---|---|
| Ribe, mesni izdelki, pripravljene jedi, pecivo | do 6 mesecev |
| Perutnina, meso | do 8 mesecev |
| Zelenjava, sadje | do 12 mesecev |

Natisnjeni koledar zamrzovanja kaže najdaljši rok shranjevanja v mesecih pri stalni temperaturi –18 °C.

### 11.6 Načini odtaljevanja zamrznjene hrane

⚠ **PREVIDNO**
**Nevarnost ogroženosti zdravja!**
Pri odtaljevanju se lahko razmnožujejo bakterije in zamrznjena hrana se lahko pokvari.

- ▸ Delno ali popolnoma odtaljenih živil ne smete ponovno zamrzniti.
- ▸ Šele po kuhanju ali peki lahko živilo ponovno zamrznete.
- ▸ Vendar upoštevajte, da maksimalni čas shranjevanja ne velja več.

- Živila živalskega izvora, npr. ribe, meso, sir in skuto, odtalite v hladilniku.
- Kruh odtalite na sobni temperaturi.
- Živila za takojšnje zaužitje pripravite v mikrovalovni pečici, v pečici ali na štedilniku.

## 12 Odtaljevanje

### 12.1 Odtaljevanje hladilnika

Zaradi načina delovanja se med obratovanjem na zadnji steni hladilnika naberejo vodne kapljice ali ivje. Zadnja stena hladilnika se samodejno odtali.
→ *Sl.* **5**
Odtaljena voda odteče po žlebu skozi odtočno odprtino v uparjevalnik, zato je ni treba brisati.
Da voda lahko odteče in da ne nastajajo neprijetne vonjave, upoštevajte naslednje informacije: Očistite žleb za odtaljeno vodo in odtočno odprtino → *Stran 66*.

### 12.2 Odtaljevanje v zamrzovalniku

Zamrzovalnik se ne odtaljuje samodejno. Obloga ivja v zamrzovalniku poslabša prehajanje hladu na zamrznjeno hrano in poveča porabo elektrike.

**Odtaljevanje zamrzovalnika**

Redno odtaljujte zamrzovalni del.

1. Pribl. 4 ure pred odtaljevanjem vklopite Funkcija Super.
→ *"Vklop Funkcija Super", Stran 62*
Živila tako dosežejo izredno nizke temperature, zato jih lahko dalj časa hranite na sobni temperaturi.

2. Predal za zamrznjeno hrano z zamrznjeno hrano odstranite in ga začasno shranite na hladnem mestu. Če imate hladilne vložke, jih položite na zamrznjeno hrano.
3. Izklopite aparat. →*Stran 61*
4. Izključite aparat iz električnega omrežja.
   Izvlecite vtič omrežnega priključnega vodnika iz vtičnice ali izklopite varovalko v omarici z varovalkami.
5. ⚠ **OPOZORILO – Nevarnost opeklin!**
   Vroča voda, brizg vode in para lahko povzročijo opekline.
   ▸ V posodo za postopek odtaljevanja natočite samo vročo vodo in ne vrele.

   Za pospešitev odtaljevanja v zamrzovalni del postavite posodo z vročo, ne vrelo vodo na podstavku.
6. Odtajano vodo pobrišite s krpo ali gobo.
7. Zamrzovalnik obrišite do suhega z mehko suho krpo.
8. Priključite aparat na električno. →*Stran 13*
9. Vklopite aparat. →*Stran 61*
10. Znova vstavite predal za zamrznjeno hrano z zamrznjeno hrano.

# 13 Čiščenje in nega

Nedostopna mesta mora očistiti strokovnjak servisne službe. Čiščenje s strani servisne službe lahko povzroči stroške.

## 13.1 Priprava aparata na čiščenje

1. Izklopite aparat. →*Stran 61*
2. Izključite aparat iz električnega omrežja.
   Izvlecite vtič omrežnega priključnega vodnika iz vtičnice ali izklopite varovalko v omarici z varovalkami.
3. Iz naprave vzemite vsa živila in jih shranite na hladnem.
   Na živila položite hladilne vložke, če jih imate.
4. Če se pojavi plast ivja, pustite, da se odtali.
5. Iz aparata odstranite vse dele opreme in pribora. →*Stran 66*

## 13.2 Očistite aparat

⚠ **OPOZORILO**
**Nevarnost električnega udara!**
Vdirajoča vlaga lahko povzroči električni udar.
▸ Za čiščenje aparata ne uporabljajte parnega čistilnika ali visokotlačnega čistilnika.

Voda v luči ali v upravljalnih elementih je lahko nevarna.
▸ Voda za pomivanje ne sme zaiti v luč ali v upravljalne elemente.

**POZOR**
Neustrezna čistilna sredstva lahko poškodujejo površine aparata.
▸ Ne uporabljajte trdih čistilnih blazinic ali gobic.
▸ Ne uporabljajte agresivnih ali abrazivnih čistil.
▸ Ne uporabljajte močnih alkoholnih čistil.

Če se v odtočni odprtini nabere tekočina, lahko steče čez rob uparjevalnika.
▸ Voda za izpiranje ne sme priti v odtočno odprtino.

Če dele opreme in pribor pomivate v pomivalnem stroju, se lahko preoblikujejo ali obarvajo.
▸ Delov opreme in pribora nikoli ne pomivajte v pomivalnem stroju.

1. Pripravite aparat za čiščenje. →*Stran 65*
2. Aparat, dele opreme, dele pribora in tesnila vrat očistite s krpo, mlačno vodo in nekaj pH-nevtralnega pomivalnega sredstva.
3. Temeljito osušite z mehko suho krpo.
4. Vstavite dele opreme.
5. Priključite aparat na elektriko. →*Stran 13*
6. Vklopite aparat. →*Stran 61*
7. Vstavite živila.

## 13.3 Očistite žleb za odtaljeno vodo in odtočno odprtino

Da odtaljena voda lahko odteka, redno čistite odvod za odtaljeno vodo in odtočno odprtino.

- Previdno očistite odvod za odtaljeno vodo in odtočno odprtino, npr. z vatirano paličico. →*Sl.* **6**

## 13.4 Odstranjevanje delov opreme

Če želite temeljito očistiti dele opreme, jih vzemite iz aparata.

### Odstranjevanje police

- Polico spredaj privzdignite ①, jo izvlecite in odstranite ②. →*Sl.* **7**

### Odstranjevanje vratnega predala

- Vratni predal dvignite in odstranite. →*Sl.* **8**

### Odstranjevanje predala za sadje in zelenjavo

1. Predal za sadje in zelenjavo izvlecite do prislona.
2. Predal za sadje in zelenjavo spredaj privzdignite ① in ga odstranite ②. →*Sl.* **9**

### Odstranjevanje predala za zamrznjena živila

1. Predal za zamrznjena živila izvlecite do prislona.
2. Predal za zamrznjena živila spredaj privzdignite ① in ga odstranite ②. →*Sl.* **10**

### Odstranjevanje ličnice predala

Za lažje čiščenje lahko odstranite ličnico predala za sadje in zelenjavo ter predala za zamrznjeno hrano.

- Pritisnite stranski zaskočki predala ① in odstranite ličnico predala s predala, tako da jo obrnete ②. →*Sl.* **11**

# 14 Odpravljanje motenj

Manjše motnje na aparatu lahko odpravite sami. Preverite informacije za odpravljanje motenj, preden se obrnete na pooblaščeni servis. Tako se izognete nepotrebnim stroškom.

**⚠ OPOZORILO**
**Nevarnost električnega udara!**
Nestrokovna popravila so nevarna.
- Popravila aparata sme izvajati samo izšolano strokovno osebje.

- Za popravilo aparata je dovoljeno uporabljati samo originalne nadomestne dele.
- Če je omrežni priključni kabel ali priključni kabel aparata poškodovan, ga morate zamenjati s posebnim omrežnim priključnim kablom ali priključnim kablom aparata, ki je na voljo pri proizvajalcu oziroma njegovi servisni službi.

| **Napaka** | **Vzrok in odprava napak** |
|---|---|
| Aparat ne hladi, prikazi in luč svetijo. | Vklopljen je predstavitveni način.<br>▸ Opravite samopreizkus aparata. →*Stran 69*<br>✔ Po poteku samopreizkusa aparata se aparat preklopi na običajno obratovanje. |
| LED-osvetlitev ne deluje. | Možni so različni vzroki.<br>▸ Pokličite pooblaščeni servis.<br>Številko pooblaščenega servisa najdete v priloženem seznamu pooblaščenih servisov. |
| Hladilni agregat se vse pogosteje in za daljši čas vklaplja. | Aparat ste pogosto odprli.<br>▸ Vrat aparata ne odpirajte po nepotrebnem. |
| | Zunanje prezračevalne odprtine so prekrite.<br>▸ Odstranite ovire pred zunanjimi prezračevalnimi odprtinami. |
| | Ne gre za napako. Sodobne hladilne naprave se pogosteje vklapljajo in imajo različne stopnje moči za bolj učinkovito hlajenje.<br>▸ Odstranite ovire pred zunanjimi prezračevalnimi odprtinami.<br>▸ Aparat postavite tako, da bo čim bolj odmaknjen od grelnih teles, štedilnika in drugih virov toplote. Preprečite, da bi sonce dolgo sijalo neposredno na aparat.<br>▸ Redno odtaljujte zamrzovalni del. →*Stran 64*<br>▸ Vrata aparata odpirajte le za toliko časa, kot je treba.<br>▸ Pred shranjevanjem naj se tople jedi in pijače najprej ohladijo. |
| Na zadnji strani hladilnega dela se nabere plast ivja. | Ne gre za napako. Sodobne hladilne naprave poskrbijo za enakomernejšo temperaturo v hladilnem delu. Zadnja stena hladilnega dela se redno samodejno odtaljuje. |

| Napaka | Vzrok in odprava napak |
|---|---|
| Na zadnji strani hladilnega dela se nabere plast ivja. | ▸ Vrata aparata odpirajte le za toliko časa, kot je treba.<br>▸ Živila neprodušno zapakirajte ali jih pokrijte.<br>▸ Pred shranjevanjem naj se tople jedi in pijače najprej ohladijo.<br>▸ Med živili in notranjimi stenami vedno pustite nekaj prostora. |
| Temperatura močno odstopa od nastavljene. | Možni so različni vzroki.<br>**1.** Izklopite aparat. →*Stran 61*<br>**2.** Po pribl. 5 minutah znova vklopite aparat. →*Stran 61*<br>▸ Če je temperatura previsoka, jo po nekaj urah znova preverite.<br>▸ Če je temperatura prenizka, jo znova preverite naslednji dan. |
| Dno hladilnika je mokro. | Žleb za odtaljeno vodo ali odtočna odprtina sta zamašena.<br>▸ Očistite žleb za odtaljeno vodo in odtočno odprtino. →*Stran 66* |
| Aparat šumi, klokota, brenči, grgra ali klika. | Ni napaka. Eden od motorjev deluje, npr. hladilni agregat, ventilator. Hladilno sredstvo se pretaka po ceveh. Motor, stikala ali magnetni ventili se vklapljajo ali izklapljajo.<br>Ukrep ni potreben. |
| Aparat je hrupen. | Deli opreme se majejo ali zatikajo.<br>▸ Preverite dele opreme, ki jih je mogoče odstraniti, in jih po potrebi ponovno namestite. |
| | Steklenice ali posode se dotikajo.<br>▸ Steklenice ali posode razporedite tako, da se ne dotikajo. |
| | Funkcija Super je vklopljeno.<br>Ukrep ni potreben. |

## 14.1 Izpad električnega toka

Ob izpadu električnega toka temperatura v aparatu narašča, zato se čas shranjevanja skrajša in kakovost zamrznjene hrane se poslabša.
Na naši spletni strani za vaš aparat lahko v tehničnih podatkih najdete čas shranjevanja zamrznjene hrane v primeru motenj.

**Opombe**

- V času izpada električnega toka čim manj odpirajte aparat in vanj ne vlagajte dodatnih živil.
- Takoj po koncu izpada električnega toka preverite kakovost živil.

– Zamrznjeno hrano, ki se je že nekoliko odtalila in je toplejša kot 5 °C, zavrzite.
– Nekoliko odtaljeno zamrznjeno hrano skuhajte ali specite in jo bodisi zaužijte ali ponovno zamrznite.

## 14.2 Samopreizkus aparata

Vaš aparat ima funkcijo samotestiranja, s katero prikaže motnje, ki jih pooblaščeni servis lahko odpravi.

1. Izklopite aparat. →*Stran 61*
2. Izključite aparat iz električnega omrežja.
   Izvlecite vtič omrežnega priključnega vodnika iz vtičnice ali izklopite varovalko v omarici z varovalkami.
3. Aparat po 5 minutah znova vklopite. →*Stran 61*
4. Vklopite aparat. →*Stran 61*
5. V 10 sekundah po priključitvi na elektriko za 3 do 5 sekund pritisnite ⟫, da se oglasi zvočni signal.
   Če ste na začetku samodejnega preizkusa nehote pritisnili na ⟫ za več kot 5 sekund, se je aktiviral servisni način. Počakajte 10 minut brez upravljanja aparata, da se servisni način samodejno zaključi.

✔ Samopreverjanje aparata se sproži, ko drug za drugim zasvetijo prikazi temperatur.
✔ Med samopreizkusom aparata se vmes oglasi dolg zvočni signal.
✔ Če se po zaključenem samopreverjanju aparata oglasita 2 zvočna signala in super dvakrat utripne, so temperature v vašem aparatu pravilne. Aparat se preklopi na normalno obratovanje.
✔ Če se po koncu samotestiranja aparata oglasi 5 zvočnih signalov in super 10 sekund utripa, obvestite pooblaščeni servis.

# 15 Skladiščenje in odstranjevanje

## 15.1 Prenehanje obratovanja aparata

1. Izklopite aparat. →*Stran 61*
2. Izključite aparat iz električnega omrežja.
   Izvlecite vtič omrežnega priključnega vodnika iz vtičnice ali izklopite varovalko v omarici z varovalkami.
3. Iz aparata vzemite vsa živila.
4. Odtalite aparat. →*Stran 64*
5. Očistite aparat. →*Stran 65*
6. Da zagotovite prezračevanje notranjosti, pustite aparat odprt.

## 15.2 Odstranitev starega aparata v odpad

Okolju prijazna odstranitev v odpad omogoča ponovno uporabo dragocenih surovin.

**⚠ OPOZORILO**
**Nevarnost ogroženosti zdravja!**
Otroci se lahko zaprejo v aparat in s tem ogrozijo svoje življenje.
▸ Da otrokom otežite plezanje v aparat, iz njega ne odstranjujte polic in posod.
▸ Poskrbite, da se otroci ne zadržujejo v bližini odsluženega aparata.

**⚠ OPOZORILO**
**Nevarnost požara!**
Iz poškodovanih cevi lahko izteka vnetljivo hladilno sredstvo in uhajajo škodljivi plini, ki se lahko vnamejo.
▸ Pazite, da ne poškodujete cevi krogotoka hladilnega sredstva in izolacije.

1. Izvlecite vtič iz omrežnega priključnega vodnika.

2. Prerežite omreži priključni vodnik.
3. Aparat odstranite na okolju prijazen način.
   Informacije o aktualnih možnostih odstranitve v odpad dobite pri strokovnem prodajalcu kot tudi na občinski ali mestni upravi.



Ta naprava je označena v skladu z evropsko smernico o odpadni električni in elektronski opremi (waste electrical and electronic equipment - WEEE). V okviru smernice sta določena prevzem in recikliranje starih naprav, ki veljata v celotni Evropski uniji.

# 16 Servisna služba

Za delovanje pomembne originalne nadomestne dele v skladu z ustrezno uredbo o ekološki zasnovi izdelkov lahko dobite pri naši službi za podporo strankam najmanj 10 let od dne, ko je stroj dan na trg znotraj evropskega gospodarskega prostora. Poleg tega lahko pri naši službi za podporo strankam dobite še druge originalne nadomestne dele, ki so pomembni za delovanje in jih je mogoče skladiščiti, do 15 let od dne, ko je aparat dan na trg.
Za več informacij se obrnite na našo službo za podporo strankam.

**Opomba:** Poseg storitvenega servisa za stranke je v okviru lokalno veljavnih garancijskih pogojev proizvajalca brezplačen. Minimalna veljavnost garancije (garancija proizvajalca za zasebne porabnike) v evropskem gospodarskem prostoru znaša 2 leti v skladu z veljavnimi lokalnimi garancijskimi pogoji. Garancijski pogoji ne vplivajo na druge pravice ali terjatve, do katerih ste upravičeni po lokalnem pravu.

Podrobne informacije o garancijskem roku in garancijskih pogojih v vaši državi lahko pridobite prek kode QR na priloženem dokumentu s kontaktnimi podatki za servis in z garancijskimi pogoji, pri naši službi za podporo strankam, pri prodajalcu ali na naši spletni strani.
Kontaktne podatke službe za podporo strankam lahko pridobite prek kode QR na priloženem dokumentu s kontaktnimi podatki za servis in z garancijskimi pogoji ali na naši spletni strani.

## 16.1 Številka izdelka (E-Nr.) in proizvodna številka (FD)

Ko pokličete službo za podporo strankam, potrebujete številko proizvoda (E-Nr.) in proizvodno številko (FD), ki ju najdete na tipski tablici aparata.
→ *"Aparat", Sl.* **1** */* **4** *Stran 59*
Da boste svoje podatke o aparatu in telefonsko številko servisne službe hitro našli, si jih zapišite.

# 17 Tehnični podatki

Hladilno sredstvo, uporabna prostornina in drugi tehnični podatki so navedeni na tipski ploščici.
→ *"Aparat", Sl.* **1** */* **4** *Stran 59*
Nadaljnje informacije glede vašega modela najdete na spletu pod *https://eprel.ec.europa.eu/*[1]. Ta spletni naslov je povezava na uradno EU

[1] Velja le za države evropske gospodarske skupnosti

podatkovno zbirko proizvodov EPREL. Nato sledite navodilom v iskalniku modelov. Oznaka modela je sestavljena iz znakov pred poševnico v številki izdelka (E-Nr.) na tipski ploščici. Sicer pa lahko oznako modela najdete tudi v prvi vrstici energijske nalepke EU.
Število svetlobnih virov v aparatu je odvisno od modela.
Ta izdelek vsebuje svetlobni vir energijskega razreda E.
Svetlobni viri so na voljo kot nadomestni deli, ki jih sme zamenjati le za to izšolano strokovno osebje.

**Dodatne informacije i objašnjenja možete pronaći na internetu. Skenirajte QR kôd na naslovnoj stranici.**



# Sadržaj

**1 Sigurnost ..... 73**
1.1 Definicija signalnih riječi ..... 73
1.2 Opće napomene ..... 73
1.3 Namjenska uporaba ..... 73
1.4 Ograničenje kruga korisnika ... 74
1.5 Siguran transport ..... 74
1.6 Sigurna instalacija ..... 74
1.7 Sigurno korištenje ..... 75
1.8 Oštećen uređaj ..... 77

**2 Izbjegavanje materijalnih šteta ..... 78**

**3 Zaštita okoliša i ušteda ..... 78**
3.1 Zbrinjavanje ambalaže u otpad ..... 78
3.2 Ušteda energije ..... 78

**4 Postavljanje i priključivanje ..... 79**
4.1 Opseg isporuke ..... 79
4.2 Kriteriji za mjesto postavljanja ..... 79
4.3 Montaža uređaja ..... 80
4.4 Pripremanje uređaja za prvu uporabu ..... 80
4.5 Električno priključivanje uređaja ..... 80

**5 Upoznavanje ..... 80**
5.1 Uređaj ..... 80
5.2 Upravljačka ploča ..... 80

**6 Oprema ..... 81**
6.1 Polica za odlaganje ..... 81
6.2 Ladica za voće i povrće s regulatorom vlažnosti ..... 81
6.3 Pretinac za maslac i sir ..... 81
6.4 Posuda za vrata ..... 81
6.5 Pribor ..... 81

**7 Osnovno rukovanje ..... 82**
7.1 Uključivanje uređaja ..... 82
7.2 Napomene za rad ..... 82
7.3 Isključivanje uređaja ..... 82
7.4 Namještanje temperature ..... 82

**8 Dodatne funkcije ..... 82**
8.1 Super funkcija ..... 82

**9 Alarm ..... 83**
9.1 Alarm za vrata ..... 83

**10 Pretinac za hlađenje ..... 83**
10.1 Savjeti za skladištenje namirnica u pretincu za hlađenje .. 83
10.2 Zone hlađenja u pretincu za hlađenje ..... 83
10.3 Naljepnica OK ..... 83

**11 Pretinac za zamrzavanje ..... 84**
11.1 Sposobnost zamrzavanja ..... 84
11.2 Potpuno iskorištavanje volumena pretinca za zamrzavanje ..... 84
11.3 Savjeti za skladištenje namirnica u pretincu za zamrzavanje ..... 84
11.4 Savjeti za zamrzavanje svježih namirnica ..... 84
11.5 Rok trajanja zamrznutih namirnica na –18 °C ..... 85
11.6 Metode odmrzavanja zamrznutih namirnica ..... 85

**12 Odmrzavanje ..... 85**
12.1 Odmrzavanje u pretincu za hlađenje ..... 85
12.2 Odmrzavanje u pretincu za zamrzavanje ..... 86

**13 Čišćenje i održavanje ..... 86**
13.1 Pripremanje uređaja za čišćenje ..... 86
13.2 Čišćenje uređaja ..... 86

13.3 Čišćenje kanala za odvod kondenzata i izlaznog otvora ..... 87
13.4 Vađenje dijelova opreme ..... 87
**14 Uklanjanje smetnji ..... 88**
14.1 Nestanak struje ..... 90
14.2 Provođenje samotestiranja uređaja ..... 90
**15 Skladištenje i zbrinjavanje ..... 90**
15.1 Stavljanje uređaja izvan pogona ..... 90
15.2 Zbrinjavanje starih uređaja u otpad ..... 91
**16 Servisna služba ..... 91**
16.1 Proizvodni broj (E-Nr.) i tvornički broj (FD) ..... 92
**17 Tehnički podaci ..... 92**

# ⚠ 1 Sigurnost

Pridržavajte se sljedećih sigurnosnih napomena.

## 1.1 Definicija signalnih riječi

Ovdje ćete naći značenje signalnih riječi upotrijebljenih u ovim uputama.

**⚠ UPOZORENJE**
Pridržavajte se ovih napomena radi izbjegavanja mogućih teških ili smrtnih ozljeda.

**⚠ OPREZ**
Pridržavajte se ovih napomena radi izbjegavanja neznatnih ili srednje teških ozljeda.

**POZOR**
Pridržavajte se ovih napomena radi izbjegavanja oštećenja na uređaju ili drugih materijalnih šteta.

**Napomena:** Ovo ukazuje na važne informacije.

## 1.2 Opće napomene

- Pažljivo pročitajte ove upute.
- Sačuvajte upute i informacije o proizvodu za kasniju uporabu ili za sljedećeg vlasnika.
- Uređaj ne priključujte ako je došlo do oštećenja pri transportu.

## 1.3 Namjenska uporaba

Ovaj uređaj je namijenjen samo za ugradnju.

Uređaj upotrebljavajte samo:
- za hlađenje i zamrzavanje namirnica i za pripremanje kocki leda
- u privatnom kućanstvu i u zatvorenim prostorima kućnog okruženja
- do visine od 2000 m iznad nadmorske visine.

## 1.4 Ograničenje kruga korisnika

Djeca starija od 8 godina i osobe sa smanjenim fizičkim, osjetilnim ili mentalnim sposobnostima ili nedostatkom iskustva i/ili znanja smiju se koristiti ovim uređajem samo pod nadzorom ili ako su upućene u sigurno rukovanje uređajem te razumiju opasnosti koje mogu nastati uslijed korištenja uređajem.
Djeca se ne smiju igrati uređajem.
Djeca ne smiju čistiti uređaj i obavljati korisničko održavanje uređaja osim ako su pod nadzorom.
Djeca starija od 3 godine i mlađa od 8 godina smiju puniti i prazniti hladnjak s ledenicom.

## 1.5 Siguran transport

### ⚠ UPOZORENJE – Opasnost od ozljede!

Velika težina uređaja može pri podizanju dovesti do ozljeda.
- ▸ Nemojte sami podizati uređaj.

## 1.6 Sigurna instalacija

### ⚠ UPOZORENJE – Opasnost od strujnog udara!

Nestručno postavljanje je opasno.
- ▸ Uređaj priključite i koristite samo prema podacima navedenim na označnoj pločici.
- ▸ Uređaj priključite samo preko propisno instalirane utičnice s uzemljenjem na strujnu mrežu s izmjeničnom strujom.
- ▸ Sustav zaštitnih vodiča kućne električne instalacije mora biti propisno instaliran.
- ▸ Nikada ne uključujte uređaj pomoću vanjske sklopne naprave, npr. sata za vremensko uključivanje ili daljinskog upravljača.
- ▸ Kada je uređaj ugrađen, mrežni utikač mrežnog priključnog voda mora biti dostupan ili ako slobodan pristup nije moguć, u fiksno postavljenoj električnoj instalaciji potrebno je ugraditi rastavljač prema propisima za postavljanje.

- Pri postavljanju uređaja pazite na to da ne prignječite ili oštetite mrežni priključni vod.

Oštećena izolacija mrežnog priključnog voda predstavlja izvor opasnosti.

- Onemogućite kontakt mrežnog priključnog voda s izvorima topline.

**⚠ UPOZORENJE – Opasnost od eksplozije!**

Ako su ventilacijski otvori na uređaju zatvoreni, može nastati zapaljiva mješavina plina i zraka u slučaju propuštanja rashladnog kruga.

- Nemojte zatvoriti ventilacijske otvore u kućištu uređaja ili ugradnom kućištu.

**⚠ UPOZORENJE – Opasnost od požara!**

Uporaba produžnog mrežnog priključnog voda i nedopuštenih adaptera predstavlja izvor opasnosti.

- Nemojte upotrebljavati produžne kabele ili višestruke utičnice.
- Upotrebljavajte samo adaptere i mrežne priključne vodove koje je odobrio proizvođač.
- Ako je mrežni priključni vod prekratak i duži mrežni priključni vod nije raspoloživ, obratite se električaru i zatražite da prilagodi kućne instalacije.

Prijenosne letve s višestrukim utičnicama ili električni dijelovi mogu se pregrijati i dovesti do požara.

- Prijenosne letve s višestrukim utičnicama ili električne dijelove ne stavljajte na stražnjoj strani uređaja.

## 1.7 Sigurno korištenje

**⚠ UPOZORENJE – Opasnost od strujnog udara!**

Prodor vlage može prouzročiti strujni udar.

- Uređaj upotrebljavajte samo u zatvorenim prostorima.
- Uređaj nikada ne izlažite vrućini ili vlazi.
- Za čišćenje uređaja ne upotrebljavajte parni ili visokotlačni čistač.

**⚠ UPOZORENJE – Opasnost od gušenja!**

Djeca mogu navući ambalažni materijal preko glave ili se njime zamotati te se na taj način ugušiti.

- Ambalažni materijal držite podalje od djece.

▸ Djeci nikada ne dopuštajte igranje s ambalažnim materijalom. Djeca mogu udahnuti ili progutati sitne dijelove i na taj se način ugušiti.
▸ Sitne dijelove držite podalje od djece.
▸ Ne dopustite djeci igranje sa sitnim dijelovima.

**⚠ UPOZORENJE – Opasnost od eksplozije!**
Zbog oštećenja rashladnog kruga može isteći zapaljivo rashladno sredstvo i eksplodirati.
▸ Kako biste ubrzali odmrzavanje uređaja, ne upotrebljavajte neku drugu mehaničku opremu ili druga sredstva osim onih koje je preporučio proizvođač.
▸ Smrznute namirnice odvojite tupim predmetom, npr. drvenom drškom žlice.

Proizvodi koji sadrže zapaljive plinove i eksplozivne tvari mogu eksplodirati npr. sprej.
▸ Ne odlažite u uređaju proizvode koji sadrže zapaljive plinove i eksplozivne tvari.

**⚠ UPOZORENJE – Opasnost od požara!**
Električni uređaji unutar uređaja mogu dovesti do požara, npr. grijači ili električni aparati za pripremu leda.
▸ Unutar uređaja ne upotrebljavajte neke druge električne uređaje.

**⚠ UPOZORENJE – Opasnost od ozljede!**
Posude s pićima koja sadrže ugljičnu kiselinu mogu puknuti.
▸ Posude s pićima koje sadrže ugljičnu kiselinu ne spremajte u pretinac za zamrzavanje.

Ozljede oka zbog istjecanja zapaljivog rashladnog sredstva i štetnih plinova.
▸ Ne oštećujte cijevi optoka sredstva za hlađenje, kao ni izolaciju.

**⚠ UPOZORENJE – Opasnost od ozeblina!**
Dodir sa zamrznutom namirnicom i hladnim površinama može uzrokovati opekline uslijed hladnoće.
▸ Ne stavljajte zamrznute namirnice u usta neposredno nakon što ste ih izvadili iz pretinca za zamrzavanje.
▸ Izbjegavajte dulji dodir kože sa zamrznutom namirnicom, ledom i površinama u pretincu za zamrzavanje.

**⚠ OPREZ – Opasnost od zdravstveno štetnog djelovanja!**
Kako biste izbjegli onečišćenje namirnica, trebate se pridržavati sljedećih uputa.
- ▸ Ako su vrata otvorena duže vrijeme, može doći do znatnog porasta temperature u pretincima uređaja.
- ▸ Redovito očistite površine koje mogu doći u dodir s namirnicama i dostupnim odvodnim sustavima.
- ▸ Sirovo meso i ribu čuvajte u prikladnim posudama u hladnjaku tako da ne dodiruju druge namirnice ili da ne kapaju na njih.
- ▸ Ako hladnjak/zamrzivač duže vrijeme stoji prazan, isključite, odmrznite, očistite uređaj i ostavite otvorena vrata kako biste spriječili nastajanje plijesni.

Dijelovi u uređaju od metala ili metalnog izgleda mogu sadržavati aluminij. Ako kisele namirnice dođu u dodir s aluminijem, ioni aluminija mogu dospjeti u namirnice.
- ▸ Ne konzumirajte kontaminirane namirnice.

## 1.8 Oštećen uređaj

**⚠ UPOZORENJE – Opasnost od strujnog udara!**
Oštećeni uređaj ili oštećeni mrežni priključni vod predstavljaju izvor opasnosti.
- ▸ Nikad nemojte upotrebljavati oštećen uređaj.
- ▸ Nikada ne povlačite za mrežni priključni vod kako biste isključili uređaj iz električne mreže. Uvijek Izvucite mrežni utikač iz mrežnog priključnog voda.
- ▸ Ako je uređaj ili mrežni priključni vod oštećen, odmah izvucite mrežni utikač iz mrežnog priključnog voda ili isključite osigurač u ormariću s osiguračima.
- ▸ Nazovite servisnu službu. →*Stranica 91*

Nestručni popravci su opasni.
- ▸ Popravke na uređaju smije vršiti samo obučeno stručno osoblje.
- ▸ Za popravak uređaja smiju se upotrebljavati samo originalni rezervni dijelovi.
- ▸ Ako je mrežni priključni vod ili priključni vod ovog uređaja oštećen, valja ga zamijeniti posebnim mrežnim priključnim vodom ili priključnim vodom uređaja koji možete nabaviti od proizvođača ili njegove servisne službe.

### ⚠ UPOZORENJE – Opasnost od požara!



U slučaju oštećenja cijevi mogu istjecati zapaljivo rashladno sredstvo i štetni plinovi te se mogu zapaliti.

- ▸ Vatru i izvore paljenja držite podalje od uređaja.
- ▸ Provjetrite prostoriju.
- ▸ Isključite uređaj. →*Stranica 82*
- ▸ Izvucite mrežni utikač mrežnog priključnog voda ili isključite osigurač u ormariću s osiguračima.
- ▸ Nazovite servisnu službu. →*Stranica 91*

## 2 Izbjegavanje materijalnih šteta

**POZOR**

Zbog uporabe postolja, ladica ili vrata uređaja kao površine za sjedenje ili stajanje može se oštetiti uređaj.

- ▸ Nemojte stajati ili se naslanjati na postolje, ladice ili vrata.

Zbog onečišćenja uljem ili mašću plastični dijelovi i brtve vrata mogu postati porozni.

- ▸ Plastične dijelove i brtve vrata držite čistima od ulja ili masti.

Dijelovi u uređaju od metala ili metalnog izgleda mogu sadržavati aluminij. Aluminij korodira u slučaju dodira s namirnicama koje sadrže kiselinu i mijenja boju.

- ▸ Čuvajte samo zapakirane namirnice u uređaju.

Ako dijelove opreme i pribor perete u perilici posuđa, oni mogu promijeniti oblik ili boju.

- ▸ Nikada ne perite dijelove opreme i pribor u perilici posuđa.

## 3 Zaštita okoliša i ušteda

### 3.1 Zbrinjavanje ambalaže u otpad

Ambalažni materijali su ekološki neškodljivi i mogu se reciklirati.

- ▸ Pojedinačne sastavne dijelove zbrinite na otpad odvojene po vrstama.

### 3.2 Ušteda energije

Ako slijedite sljedeće upute, vaš će uređaj trošiti manje struje.

**Odabir mjesta postavljanja**

- Uređaj zaštitite od izravnog sunčevog zračenja.
- Postavite uređaj na velikoj udaljenosti od radijatora, štednjaka i drugih izvora topline:
  - – Držite razmak za električne ili plinske štednjake 30 mm.
  - – Držite razmak za uljne peći ili peći na ugljen 300 mm.
- Nikada nemojte prekrivati ili oblagati vanjske ventilacijske otvore.

### Ušteda energije pri uporabi

**Napomena:** Raspored dijelova opreme nema utjecaja na potrošnju energije uređaja.

- Samo kratko otvorite uređaj i pažljivo ga zatvorite.
- Nikada nemojte prekriti ili obložiti unutarnje ventilacijske otvore ili vanjske ventilacijske otvore.
- Kupljene namirnice transportirajte u rashladnoj torbi i brzo stavite u uređaj.
- Prije skladištenja ostavite tople namirnice i napitke da se ohlade.
- Kako bi se iskoristila hladnoća zamrznutih namirnica, zamrznute namirnice stavite radi odmrzavanja u pretinac za hlađenje.
- Između namirnica i stražnje stijenke uvijek ostavite malo prostora.
- Redovito odmrzavajte pretinac za zamrzavanje.

# 4 Postavljanje i priključivanje

## 4.1 Opseg isporuke

Nakon raspakiravanja provjerite sve dijelove imaju li oštećenja nastala u transportu te je li isporuka potpuna. U slučaju primjedbi obratite se trgovcu ili našoj servisnoj službi →*Stranica 91*.

Opseg isporuke uključuje sljedeće:

- Ugradbeni uređaj
- Opremu i pribor [1]
- Montažni materijal
- Upute za montažu
- Upute za uporabu
- Popis servisnih službi
- Jamstveni list [2]
- Energetsku oznaku
- Informacije o potrošnji energije i buci

## 4.2 Kriteriji za mjesto postavljanja

⚠ **UPOZORENJE**

**Opasnost od eksplozije!**

Ako se uređaj nalazi u premaloj prostoriji, u slučaju propuštanja optoka hlađenja može nastati zapaljiva mješavina plina i zraka.

- ▸ Uređaj postavite samo u prostoriju veličine najmanje 1 $m^3$ za 8 g rashladnog sredstva. Količina rashladnog sredstva navedena je na označnoj pločici.
  → *"Uređaj", Sl.* **1** / 4 *Stranica 80*

Težina uređaja može iznositi tvornički ovisno o modelu do 65 kg.
Podloga mora biti dovoljno stabilna kako bi mogla podnijeti težinu uređaja.
Ovaj hladnjak je namijenjen za uporabu pri okolnim temperaturama od 10 °C do 38 °C.
Uređaj funkcionira ispravno unutar dopuštene temperature prostorije.
Ako koristite uređaj na nižim temperaturama prostorije, do temperature prostorije od 5 °C neće doći do oštećenja uređaja.

### Dimenzije niše

Pridržavajte se dimenzija niše kada ugrađujete svoj uređaj u nišu. U slučaju odstupanja može doći do problema prilikom postavljanja uređaja.

### Dubina niše

Ugradite uređaj u preporučenu dubinu niše od 560 mm.

[1] Ovisno o opremi uređaja
[2] Nije raspoloživo u svim zemljama

Kod manje dubine niše potrošnja energije se neznatno povećava. Dubina niše mora iznositi najmanje 550 mm.

**Širina niše**

Za uređaj je potrebna unutarnja širina niše od najmanje 560 mm.

**Postavljanje iznad i ispod uređaja i uz drugi uređaj**

Ako želite postaviti 2 hladnjaka jedan iznad drugog ili jedan uz drugi, razmak između uređaja mora biti najmanje 150 mm. Za odabrane uređaje moguće je postavljanje bez minimalnog razmaka. Raspitajte se kod svog specijaliziranog trgovca ili planera kuhinje.

## 4.3 Montaža uređaja

- Montirajte uređaj prema priloženim uputama za montažu.

## 4.4 Pripremanje uređaja za prvu uporabu

1. Izvadite informativni materijal.
2. Skinite zaštitne folije i transportne osigurače, npr. ljepljivu traku i karton.
3. Očistite uređaj prvi put.
   →*Stranica 86*

## 4.5 Električno priključivanje uređaja

1. Utikač uređaja utaknite u mrežni priključni vod na uređaju.
2. Mrežni utikač mrežnog priključnog voda na uređaju utaknite u utičnicu u blizini uređaja.
   Podaci za priključivanje uređaja nalaze se na označnoj pločici.
   → *"Uređaj", Sl.* **1** / 4 *Stranica 80*
3. Provjerite ima li mrežni utikač čvrst dosjed.

✔ Uređaj je sada spreman za rad.

# 5 Upoznavanje

## 5.1 Uređaj

Ovdje ćete naći pregled sastavnih dijelova svog uređaja.
→*Sl.* **1**

| | |
|---|---|
| A | Pretinac za hlađenje →*Stranica 83* |
| B | Pretinac za zamrzavanje →*Stranica 84* |
| 1 | Upravljačka ploča →*Stranica 80* |
| 2 | Svjetlo |
| 3 | Ladica za voće i povrće s regulatorom vlažnosti →*Stranica 81* |
| 4 | Označna pločica →*Stranica 92* |
| 5 | Ladica za zamrznute namirnice →*Stranica 87* |
| 6 | Pretinac za maslac i sir →*Stranica 81*[1] |
| 7 | Posuda za velike boce na vratima →*Stranica 81* |

## 5.2 Upravljačka ploča

Putem upravljačke ploče namještate sve funkcije svog uređaja i dobivate informacije o radnom stanju.
→*Sl.* **2**

| | |
|---|---|
| 1 | 》namješta temperaturu pretinca za hlađenje. |
| 2 | super svijetli kada je uključena super funkcija. |
| 3 | Prikazuje namještenu temperaturu pretinca za hlađenje u °C. |

[1] Ovisno o opremi uređaja

# 6 Oprema

Oprema vašeg uređaja ovisi o modelu.

## 6.1 Polica za odlaganje

Da biste po potrebi promijenili položaj police za odlaganje, možete izvaditi policu za odlaganje i umetnuti je na drugom mjestu.
→ *"Vađenje police za odlaganje", Stranica 87*

## 6.2 Ladica za voće i povrće s regulatorom vlažnosti

Čuvajte nezapakirano svježe voće i povrće u ladici za voće i povrće.
Čuvajte narezano voće i povrće pokriveno ili hermetički zapakirano.
Pomoću regulatora vlažnosti možete prilagoditi vlažnost zraka u ladici za voće i povrće. Tako se omogućava duže čuvanje svježeg voća i povrća u odnosu na konvencionalno čuvanje.
→ *Sl.* **3**

Vlažnost zraka u ladici za voće i povrće možete namjestiti prema vrsti i količini namirnica koje treba čuvati u hladnjaku pomicanjem regulatora vlažnosti zraka:

- Pomaknite udesno za nisku vlažnost zraka ♦ pretežno kod čuvanja voća, mješovitog ili velikog punjenja.
- Pomaknite ulijevo za veliku vlažnost zraka ♦♦ pretežno kod čuvanja povrća ili malog punjenja.

Ovisno o količini namirnica i namirnicama u ladici za voće i povrće može se stvoriti kondenzat.
Kondenzat uklonite suhom krpom, a nisku vlažnost zraka namjestite regulatorom vlažnosti.
Da bi se sačuvala kvaliteta i aroma, čuvajte voće i povrće osjetljivo na hladnoću izvan uređaja na temperaturi od oko 8 °C do 12 °C, npr. ananas, banane, agrumi, krastavci, tikvice, paprika, rajčica i krumpir.

## 6.3 Pretinac za maslac i sir

Čuvajte maslac i tvrdi sir u pretincu za maslac i sir.

## 6.4 Posuda za vrata

Da biste po potrebi promijenili položaj posude za vrata, možete izvaditi posudu za vrata i umetnuti je na drugom mjestu.
→ *"Vađenje posude za vrata", Stranica 87*

## 6.5 Pribor

Upotrebljavajte samo originalni pribor. Usklađen je s vašim uređajem. Pribor vašeg uređaja ovisi o modelu.

### Posuda za jaja

Sigurno čuvajte jaja u posudi za jaja.

### Posuda za zamrznute namirnice

U posudi za zamrznute namirnice možete brzo duboko zamrznuti manje količine namirnica, npr. bobičasto voće, komade voća, začinsko bilje i povrće.
→ *Sl.* **4**
Namirnice ravnomjerno rasporedite u posudi za zamrznute namirnice i ostavite da se zamrzne oko 10 do 12 sati. Zatim ih stavite u vrećicu ili posudu za zamrzavanje.

### Kalup za kocke leda

Kalup za kocke leda upotrebljavajte za pripremu kocki leda.

### Priprema kocki leda

Za pripremu kockica leda koristite isključivo pitku vodu.

1. Kalup za kocke leda napunite ptikom vodom do ¾ i stavite u pretinac za zamrzavanje.
   Smrznutu posudu s kocikama leda odvojite tupim predmetom, npr. drvenom drškom žlice.
2. Da bi se kocke leda odvojile, kalup za kocke leda kratko stavite pod mlaz vode ili ga lagano okrenite.

# 7 Osnovno rukovanje

## 7.1 Uključivanje uređaja

1. Pritisnite on / off 3 sec..
   **Napomena:** Ako ste prethodno isključili uređaj putem upravljačke ploče, pritisnite i držite pritisnutu tipku on / off 3 sec. 3 sekunde.
✔ Uređaj je sada spreman za rad.
✔ Uređaj počinje hladiti.
2. Namjestite željenu temperaturu.
   →*Stranica 82*

## 7.2 Napomene za rad

- Kada ste uključili uređaj, može potrajati nekoliko sati da se postigne namještena temperatura.
  Ne stavljajte namirnice dok nije postignuta namještena temperatura.
- Kućište i pretinac za zamrzavanje se povremeno lagano zagrijavaju. Time se sprječava nastanak kondenzata u području brtve vrata.
- Pri zatvaranju vrata pazite da namirnice ne blokiraju vrata.
- Kada zatvorite vrata, može nastati podtlak. Vrata se teško ponovno otvaraju. Pričekajte trenutak dok se podtlak ne izjednači.
- Temperatura u uređaju razlikuje se zbog sljedećih uvjeta:
  – Učestalost otvaranja uređaja
  – Količina rublja
  – Temperatura svježe pospremljenih namirnica
  – Okolna temperatura
  – Izravno sunčevo zračenje

## 7.3 Isključivanje uređaja

▸ Pritisnite i držite pritisnutu tipku on / off 3 sec. 3 sekunde.

## 7.4 Namještanje temperature

**Namještanje temperature pretinca za hlađenje**

▸ Pritišćite tipku ⟫ sve dok se na prikazu temperature ne pokaže željena postavke temperature.
  Preporučena temperatura u pretincu za hlađenje je 4 °C.
  → *"Naljepnica OK", Stranica 83*

**Namještanje temperature pretinca za zamrzavanje**

▸ Kako biste namjestili temperaturu pretinca za zamrzavanje, promijenite temperaturu pretinca za hlađenje →*Stranica 82*.
  Temperatura pretinca za hlađenje utječe na temperaturu pretinca za zamrzavanje. Viša namještena temperatura pretinca za hlađenje uzrokuje višu temperaturu pretinca za zamrzavanje.

# 8 Dodatne funkcije

Saznajte koje namjestive dodatne funkcije ima vaš uređaj.

## 8.1 Super funkcija

Pretinac za hlađenje i pretinac za zamrzavanje jače hlade kod Super funkcija.
Uključite Super funkcija 4 do 6 sati prije stavljanja količine namirnica veće od 2 kg.

Kako biste iskoristili zapreminu zamrzivača, upotrijebite Super funkcija.
→ *"Sposobnost zamrzavanja", Stranica 84*

**Napomena:** Kada je uključena Super funkcija, može doći do dodatne buke.

**Uključivanje Super funkcija**

- Pritišćite tipku ⟫ sve dok ne počne svijetliti super.

**Napomena:** Nakon oko 48 sati uređaj se prebacuje u normalan rad.

**Isključivanje Super funkcija**

- Pritisnite ⟫.

# 9 Alarm

## 9.1 Alarm za vrata

Ako su vrata uređaja otvorena dulje vrijeme, uključuje se alarm za vrata. Oglasi se zvuk upozorenja i prikazi temperature trepere.
Nakon 10 minuta treperi unutarnje osvjetljenje.

**Isključivanje alarma za vrata**

- Zatvorite vrata uređaja ili pritisnite ⟫.

✔ Zvuk upozorenja je isključen.

# 10 Pretinac za hlađenje

U pretincu za hlađenje možete čuvati meso, kobasice, ribu, mliječne proizvode, jaja, pripremljena jela i pekarske proizvode.
Temperatura se može namjestiti od 2 °C do 8 °C.
Zahvaljujući hladnom skladištenju možete kratkoročno do srednjoročno skladištiti i lako pokvarljive namirnice. Što je odabrana temperatura viša, to će namirnice dulje ostati svježe.

## 10.1 Savjeti za skladištenje namirnica u pretincu za hlađenje

- Skladištite samo svježe i neoštećene namirnice.
- Namirnice skladištite hermetički zapakirane ili pokrivene.
- Kako ne biste narušili cirkulaciju zraka i spriječili smrzavanje hrane, nemojte stavljati namirnice izravno uz stražnju stijenku.
- Topla jela i pića ostavite da se ohlade izvan uređaja.
- Pridržavajte se roka trajanja koji je naveo proizvođač.

## 10.2 Zone hlađenja u pretincu za hlađenje

Cirkulacijom zraka u pretincu za hlađenje nastaju različite zone hlađenja.

**Najhladnija zona**

Najhladnija zona je između bočno utisnute strelice i police ispod nje.

**Savjet:** U najhladnijoj zoni čuvajte lako kvarljive namirnice npr. ribu, kobasice i meso.

**Najtoplija zona**

Najtoplija zona je u vratima sasvim gore.

**Savjet:** U najtoplijoj zoni čuvajte neosjetljive namirnice npr. tvrdi sir i maslac. Sir može tako dalje razvijati svoju aromu, a maslac ostaje maziv.

## 10.3 Naljepnica OK

Pomoću naljepnice OK možete provjeriti je li u pretincu za hlađenje dosegnuto sigurno područje temperature od +4 °C ili niže preporučeno za namirnice.
Naljepnica OK nije u opsegu isporuke kod svih modela.

Ako naljepnica ne pokazuje OK, temperaturu smanjite korak po korak.
→ *"Namještanje temperature pretinca za hlađenje", Stranica 82*
Nakon puštanja uređaja u rad može potrajati do 12 sati dok se ne postigne namještena temperatura.




Ispravna postavka

# 11 Pretinac za zamrzavanje

U pretincu za zamrzavanje možete čuvati duboko zamrznute namirnice, zamrznuti namirnice i pripremiti kocke leda.
Temperatura u pretincu za zamrzavanje ovisi o temperaturi u pretincu za hlađenje.
Namirnice treba dugoročno skladištiti na –18 °C ili niže.
Zahvaljujući zamrzavanju možete dugoročno skladištiti pokvarljive namirnice. Niske temperature usporavaju ili zaustavljaju kvarenje namirnica.

## 11.1 Sposobnost zamrzavanja

Sposobnost zamrzavanja navodi koja se količina namirnica može zamrznuti do unutrašnjosti i za koliko sati.
Podatke o sposobnosti zamrzavanja možete naći na označnoj pločici.
→ *"Uređaj", Sl.* **1** / 4 *Stranica 80*

### Preduvjeti za sposobnost zamrzavanja

1. Oko 24 sata prije skladištenja svježih namirnica uključite Super funkcija.
   → *"Uključivanje Super funkcija", Stranica 83*
2. Namirnice najprije čuvajte u gornjoj ladici za zamrznute namirnice.

## 11.2 Potpuno iskorištavanje volumena pretinca za zamrzavanje

Saznajte kako možete smjestiti maksimalnu količinu namirnica u pretincu za zamrzavanje.

1. Izvadite sve dijelove opreme u pretincu za zamrzavanje.
   → *Stranica 87*
2. Namirnice stavljajte izravno na police i na dno pretinca za zamrzavanje.

## 11.3 Savjeti za skladištenje namirnica u pretincu za zamrzavanje

- Namirnice skladištite hermetički zapakirane.
- Namirnice koje tek treba zamrznuti ne smiju doći u dodir sa zamrznutim namirnicama.
- Namirnice rasporedite po cijeloj dužini ladica za zamrznute namirnice.
- Kako bi zrak nesmetano mogao cirkulirati u uređaju, gurnite ladicu za zamrznute namirnice do kraja.

## 11.4 Savjeti za zamrzavanje svježih namirnica

- Zamrznite samo svježe i besprijekorne namirnice.
- Zamrznite namirnice u porcijama.
- Pripremljene namirnice su prikladnije od svježih namirnica za konzumaciju.
- Povrće trebate oprati, usitniti i blanširati prije zamrzavanja.
- Voće trebate oprati, izvaditi koštice i eventualno oguliti, eventualno trebate dodati šećer ili askorbinsku kiselinu prije zamrzavanja.

- Namirnice prikladne za zamrzavanje su npr. pekarski proizvodi, riba i plodovi mora, meso, divljač i perad, jaja bez ljuske, sir, maslac, svježi sir, gotova jela i ostaci hrane.
- Namirnice koje nisu prikladne za zamrzavanje su npr. lisnata salata, rotkvice, jaja s ljuskom, grožđe, sirove jabuke i kruške, jogurt, kiselo vrhnje, crème fraîche i majoneza.

**Pakiranje namirnica za zamrzavanje**

Odgovarajući ambalažni materijal i prava vrsta ambalaže može značajno očuvati kvalitetu proizvoda i izbjeći isušivanje.

1. Namirnicu stavite u ambalažu.
2. Istisnite zrak.
3. Ambalažu hermetički zatvorite kako namirnice ne bi izgubile okus ili se isušile.
4. Na ambalaži napišite sadržaj i datum zamrzavanja.

### 11.5 Rok trajanja zamrznutih namirnica na –18 °C

| Namirnice | Vrijeme skladištenja |
|---|---|
| Riba, kobasice, pripremljena jela, pekarski proizvodi | do 6 mjeseci |
| Perad, meso | do 8 mjeseci |
| Povrće, voće | do 12 mjeseci |

Kalendar zamrzavanja daje maksimalni rok skladištenja u mjesecima pri stalnoj temperaturi od –18 °C.

### 11.6 Metode odmrzavanja zamrznutih namirnica

⚠ **OPREZ**

**Opasnost od zdravstveno štetnog djelovanja!**

Pri odmrzavanju mogu se razmnožiti bakterije i zamrznuta namirnica se može pokvariti.

- ▸ Zamrznutu namirnicu koja se počela odmrzavati ili se odmrznula ne zamrzavajte ponovno.
- ▸ Zamrznite je ponovno tek nakon kuhanja ili pečenja.
- ▸ Maksimalno vrijeme skladištenja nemojte više kompletno iskoristiti.

- U pretincu za hlađenje odmrznite namirnice životinjskog podrijetla npr. riba, meso, sir i svježi sir.
- Odmrznite kruh na sobnoj temperaturi.
- U mikrovalnoj pećnici, u pećnici ili na ploči za kuhanje pripremite namirnice za konzumaciju.

## 12 Odmrzavanje

### 12.1 Odmrzavanje u pretincu za hlađenje

Tijekom rada se na stražnjoj stijenci pretinca za hlađenje stvaraju kapljice kondenzata ili inje. Stražnja stijenka u pretincu za hlađenje se odmrzava automatski.
→ *Sl.* **5**
Kapljice kondenzata otječu putem kanala za odvod kondenzata u izlazni otvor do posude za isparavanje i ne treba ih obrisati.
Kako bi kondenzat mogao otjecati i kako bi se izbjeglo stvaranje mirisa, pridržavajte se sljedećih informacija: Čišćenje kanala za odvod kondenzata i izlaznog otvora → *Stranica 87*.

## 12.2 Odmrzavanje u pretincu za zamrzavanje

Pretinac za zamrzavanje se ne odleđuje automatski. Sloj inja u pretincu za zamrzavanje pogoršava prijenos hladnoće na zamrznutu namirnicu te povećava potrošnju struje.

**Odmrzavanje pretinca za zamrzavanje**

Redovito odmrzavajte pretinac za zamrzavanje.

1. Oko 4 sata prije odmrzavanja uključite Super funkcija.
   → *"Uključivanje Super funkcija", Stranica 83*
   Tako namirnice postižu vrlo niske temperature te ih možete dulje skladištiti na sobnoj temperaturi.
2. Izvadite ladicu za zamrznute namirnice sa zamrznutim namirnicama i privremeno odložite na nekom hladnom mjestu. Na zamrznute namirnice stavite rashladne uloške ako ih imate.
3. Isključite uređaj. →*Stranica 82*
4. Isključite uređaj iz električne mreže.
   Izvucite mrežni utikač mrežnog priključnog voda ili isključite osigurač u ormariću s osiguračima.
5. ⚠ **UPOZORENJE – Opasnost od opeklina!**
   Vruća voda, prskanje vode i para mogu dovesti do opeklina.
   ▸ U posudu za postupak odmrzavanja ulijte samo vruću, ne i kipuću vodu.

   Da bi se odmrzavanje ubrzalo, stavite posudu s vrućom, ne kipućom vodom na podmetaču u pretinac za zamrzavanje.
6. Obrišite kondenzat mekom krpom ili spužvom.
7. Pretinac za zamrzavanje obrišite mekom, suhom krpom.
8. Priključite uređaj u električnu utičnicu. →*Stranica 13*
9. Uključite uređaj. →*Stranica 82*
10. Ponovno umetnite ladicu za zamrznute namirnice sa zamrznutim namirnicama.

# 13 Čišćenje i održavanje

Čišćenje nepristupačnih mjesta mora obaviti servisna služba. Čišćenje od strane servisne službe može uzrokovati troškove.

## 13.1 Pripremanje uređaja za čišćenje

1. Isključite uređaj. →*Stranica 82*
2. Isključite uređaj iz električne mreže.
   Izvucite mrežni utikač mrežnog priključnog voda ili isključite osigurač u ormariću s osiguračima.
3. Izvadite sve namirnice i stavite ih na hladno mjesto.
   Rashladne uloške (ako postoje) stavite na namirnice.
4. Ako postoji sloj inja, odmrznite ga.
5. Izvadite sve dijelove opreme i dijelove pribora iz uređaja.
   →*Stranica 87*

## 13.2 Čišćenje uređaja

⚠ **UPOZORENJE**
**Opasnost od strujnog udara!**
Prodrla vlaga može uzrokovati strujni udar.
▸ Za čišćenje uređaja ne upotrebljavajte parni ili visokotlačni čistač.

Tekućina u svjetlu ili u upravljačkim elementima može biti opasna.
▸ Sapunica ne smije dospjeti u svjetlo ili u upravljačke elemente.

**POZOR**
Neprikladna sredstva za čišćenje mogu oštetiti površine uređaja.
- ▸ Nemojte upotrebljavati tvrde jastučiće za ribanje ili spužve za čišćenje.
- ▸ Nemojte upotrebljavati jaka ili abrazivna sredstva za čišćenje.
- ▸ Nemojte upotrebljavati sredstva za čišćenje s velikim udjelom alkohola.

Ako tekućina dospije u izlazni otvor, može doći do prelijevanja posude za isparavanje.
- ▸ Voda za ispiranje ne smije dospjeti u izlazni otvor.

Ako dijelove opreme i pribor perete u perilici posuđa, oni mogu promijeniti oblik ili boju.
- ▸ Nikada ne perite dijelove opreme i pribor u perilici posuđa.

1. Pripremite uređaj za čišćenje. →*Stranica 86*
2. Uređaj, dijelove opreme, dijelove pribora i brtve vrata očistite krpom za pranje posuđa, mlakom vodom i s malo pH neutralnog sredstva za pranje posuđa.
3. Temeljito obrišite mekom, suhom krpom.
4. Umetnite dijelove opreme.
5. Priključite uređaj u električnu utičnicu. →*Stranica 13*
6. Uključite uređaj. →*Stranica 82*
7. Stavite namirnice.

## 13.3 Čišćenje kanala za odvod kondenzata i izlaznog otvora

Redovito čistite kanal za odvod kondenzata i izlazni otvor kako bi kondenzat mogao otjecati.

- ▸ Pažljivo očistite kanal za odvod kondenzata i izlazni otvor npr. štapićem za uši.
  →*Sl.* **6**

## 13.4 Vađenje dijelova opreme

Ako želite temeljito očistiti dijelove opreme, izvadite ih iz svog uređaja.

### Vađenje police za odlaganje

- ▸ Podignite policu s prednje strane ① , izvucite i izvadite ②.
  →*Sl.* **7**

### Vađenje posude za vrata

- ▸ Podignite i izvadite posudu za vrata.
  →*Sl.* **8**

### Vađenje ladice za voće i povrće

1. Izvucite ladicu za voće i povrće do graničnika.
2. Podignite ladicu za voće i povrće s prednje strane ① i izvadite ②.
   →*Sl.* **9**

### Vađenje ladice za zamrznute namirnice

1. Izvucite ladicu za zamrznute namirnice do graničnika.
2. Ladicu za zamrznute namirnice podignite s prednje strane ① i izvadite ②.
   →*Sl.* **10**

### Skidanje fronte ladice

Možete skinuti frontu ladice za voće i povrće te ladice za zamrznute namirnice radi boljeg čišćenja.

- Pritisnite bočne okidne kukice na ladici ① i skinite frontu ladice s ladice kružnim pokretom ②. → *Sl.* **11**

# 14 Uklanjanje smetnji

Manje smetnje na svom uređaju možete samostalno ukloniti. Iskoristite informacije za uklanjanje smetnji prije nego što se obratite servisnoj službi. Tako ćete izbjeći nepotrebne troškove.

**⚠ UPOZORENJE**
**Opasnost od strujnog udara!**
Nestručni popravci su opasni.
- Popravke na uređaju smije vršiti samo obučeno stručno osoblje.
- Za popravak uređaja smiju se upotrebljavati samo originalni rezervni dijelovi.
- Ako je mrežni priključni vod ili priključni vod ovog uređaja oštećen, valja ga zamijeniti posebnim mrežnim priključnim vodom ili priključnim vodom uređaja koji možete nabaviti od proizvođača ili njegove servisne službe.

| Kvar | Uzrok i rješavanje problema |
|---|---|
| Uređaj ne hladi, svijetle prikaz i osvjetljenje. | Izložbeni način rada je uključen.<br>▸ Provedite samotestiranje uređaja. → *Stranica 90*<br>✔ Nakon samotestiranja uređaj prelazi u normalan rad. |
| LED osvjetljenje ne radi. | Mogući su različiti uzroci.<br>▸ Nazovite servisnu službu.<br>Broj servisne službe naći ćete u priloženom popisu servisnih službi. |
| Rashladni agregat se češće i dulje uključuje. | Uređaj se često otvarao.<br>▸ Ne otvarajte vrata uređaja nepotrebno. |
| | Vanjski ventilacijski otvori su prekriveni.<br>▸ Uklonite prepreke s vanjskih ventilacijskih otvora. |
| | Nema pogreške. Moderni hladnjaci češće se uključuju i imaju različite stupnjeve snage kako bi učinkovitije hladili.<br>▸ Uklonite prepreke s vanjskih ventilacijskih otvora.<br>▸ Postavite uređaj na velikoj udaljenosti od radijatora, štednjaka i drugih izvora topline. Izbjegavajte dulje izravno sunčevo zračenje na uređaj.<br>▸ Redovito odmrzavajte pretinac za zamrzavanje. → *Stranica 86* |

| Kvar | Uzrok i rješavanje problema |
|---|---|
| Rashladni agregat se češće i dulje uključuje. | ▸ Vrata uređaja samo kratko otvorite koliko je potrebno.<br>▸ Topla jela i pića ostavite da se ohlade prije skladištenja. |
| Na stražnjoj stijenci pretinca za hlađenje stvara se sloj leda. | Nema pogreške. Moderni hladnjaci osiguravaju ravnomjerniju temperaturu u pretincu za hlađenje. Stražnja stijenka pretinca za hlađenje redovito se automatski odmrzava.<br><br>▸ Vrata uređaja samo kratko otvorite koliko je potrebno.<br>▸ Namirnice pakirajte nepropusno i pokrijte ih.<br>▸ Topla jela i pića ostavite da se ohlade prije skladištenja.<br>▸ Između namirnica i unutarnjih stijenki uvijek ostavite malo prostora. |
| Temperatura osjetno odstupa od postavke. | Mogući su različiti uzroci.<br>**1.** Isključite uređaj. →*Stranica 82*<br>**2.** Ponovno uključite uređaj nakon otprilike 5 minuta. →*Stranica 82*<br>▸ Ako je temperatura previsoka, ponovno provjerite temperaturu nakon nekoliko sati.<br>▸ Ako je temperatura preniska, provjerite temperaturu sljedeći dan. |
| Dno pretinca za hlađenje je mokro. | Kanal za odvod kondenzata i izlazni otvor su začepljeni.<br>▸ Očistite kanal za odvod kondenzata i izlazni otvor. →*Stranica 87*<br> |
| Uređaj zuji, grgota, bruji ili grglja. | Nema pogreške. Motor radi, npr. rashladni agregat, ventilator. Rashladno sredstvo teče kroz cijevi. Motor, prekidač ili magnetski ventili se uključuju ili isključuju. Nikakva radnja nije potrebna. |

| Kvar | Uzrok i rješavanje problema |
|---|---|
| Uređaj proizvodi šumove. | Dijelovi opreme se klimaju ili su se zaglavili.<br>▸ Provjerite izvadive dijelove opreme i eventualno ih ponovno umetnite. |
| | Boce ili posude se dodiruju.<br>▸ Razmaknite boce ili posude. |
| | Super funkcija je uključena.<br>Nikakva radnja nije potrebna. |

## 14.1 Nestanak struje

Tijekom nestanka struje povećava se temperatura u uređaju zbog čega se skraćuje vrijeme skladištenja i smanjuje kvaliteta zamrznute namirnice. Na našoj internetskoj stranici za vaš uređaj možete pronaći vrijeme skladištenja zamrznutih namirnica u slučaju kvara u tehničkim podacima.

**Napomene**

- Što rjeđe otvarajte uređaj tijekom nestanka struje i ne skladištite druge namirnice.
- Provjerite kvalitetu namirnica neposredno nakon nestanka struje.
  - Zbrinite namirnicu koja je odmrznuta i toplija od 5 °C.
  - Skuhajte ili ispecite lagano odmrznutu namirnicu i odmah konzumirajte ili ponovno zamrznite.

## 14.2 Provođenje samotestiranja uređaja

Vaš uređaj ima samotestiranje uređaja koje prikazuje smetnje koje vaša servisna služba može ukloniti.

1. Isključite uređaj. →*Stranica 82*
2. Isključite uređaj iz električne mreže.
   Izvucite mrežni utikač mrežnog priključnog voda ili isključite osigurač u ormariću s osiguračima.
3. Ponovno uključite uređaj nakon 5 minuta. →*Stranica 82*
4. Uključite uređaj. →*Stranica 82*
5. U roku od 10 sekundi nakon električnog priključivanja držite pritisnutu ⟫ 3 do 5 sekundi sve dok se ne javi zvučni signal.
   Ako ste za pokretanje samotestiranja slučajno držali pritisnutu tipku ⟫ dulje od 5 sekundi, aktivirao se način rada servisne službe. Pričekajte 10 minuta bez poduzimanja bilo kakve radnje dok se način rada servisne službe automatski ne završi.

✔ Program samotestiranja uređaja se pokreće kada uzastopno zasvijetle prikazi temperature.
✔ Za vrijeme samotestiranja uređaja povremeno se javlja dugi zvučni signal.
✔ Ako se po završetku samotestiranja uređaja jave 2 zvučna signala i super zatreperi dva puta, senzori temperature uređaja su ispravni. Uređaj prelazi u normalan rad.
✔ Ako se nakon kraja samotestiranja uređaja oglasi 5 zvučnih signala i super treperi 10 sekundi, onda obavijestite servisnu službu.

# 15 Skladištenje i zbrinjavanje

## 15.1 Stavljanje uređaja izvan pogona

1. Isključite uređaj. →*Stranica 82*

2. Isključite uređaj iz električne mreže.
   Izvucite mrežni utikač mrežnog priključnog voda ili isključite osigurač u ormariću s osiguračima.
3. Izvadite sve namirnice.
4. Odmrznite uređaj. →*Stranica 85*
5. Očistite uređaj. →*Stranica 86*
6. Ostavite uređaj otvoren kako bi se osiguralo prozračivanje unutrašnjosti.

### 15.2 Zbrinjavanje starih uređaja u otpad

Ekološki prikladnim zbrinjavanjem otpada mogu se ponovo iskoristiti vrijedne sirovine.

**⚠ UPOZORENJE**
**Opasnost od zdravstveno štetnog djelovanja!**
Djeca se mogu zatvoriti u uređaj i ugroziti svoje živote.
- Kako bi se djeci otežalo da se popnu unutra, police i posude nemojte vaditi iz uređaja.
- Djecu držite podalje od starih uređaja.

**⚠ UPOZORENJE**
**Opasnost od požara!**
U slučaju oštećenja cijevi mogu istjecati zapaljivo sredstvo za hlađenje i štetni plinovi te se zapaliti.
- Ne oštećujte cijevi optoka sredstva za hlađenje, kao ni izolaciju.

1. Izvucite mrežni utikač iz mrežnog priključnog voda.
2. Prerežite mrežni priključni vod.
3. Uređaj zbrinite na ekološki prihvatljiv način.
   Informacije o aktualnim načinima zbrinjavanja možete dobiti od svog specijaliziranog trgovca ili se raspitajte u komunalnoj ili lokalnoj gradskoj upravi.



Ovaj je uređaj označen u skladu s europskom smjernicom 2012/19/EU o otpadnim električnim i elektronskim uređajima (waste electrical and electronic equipment - WEEE).
Smjernica određuje okvir za povratak i zbrinjavanje otpadnih uređaja valjan u cijeloj Europskoj Uniji.

## 16 Servisna služba

Originalne rezervne dijelove koji su bitni za funkcioniranje uređaja u skladu s odgovarajućom Direktivom o ekološkom dizajnu Direktivom možete dobiti od naše korisničke službe tijekom perioda od najmanje 10 godina od stavljanja vašeg uređaja na tržište na Europskom gospodarskom području.
Osim toga možete dobiti od naše korisničke službe ostale originalne rezervne dijelove koji su bitni za funkcioniranje uređaja do 15 godina nakon stavljanja vašeg uređaja na tržište.
Za dodatne informacije obratite se našoj servisnoj službi.

**Napomena:** Angažiranje servisne službe besplatno je u okviru uvjeta jamstva proizvođača koji lokalno vrijede. Minimalno trajanje jamstva (jamstva proizvođača za privatne korisnike) u Europskom gospodarskom području iznosi 2 godine, u skladu s važećim lokalnim uvjetima pružanja jamstva. Uvjeti pružanja jamstva ne utječu na druga prava i obaveze, na koje imate pravo u skladu s lokalnim zakonodavstvom.

Detaljne informacije o trajanju jamstva i uvjetima jamstva možete pronaći

putem QR koda na priloženom dokumentu o kontaktima servisa i uvjetima jamstva, kod naše servisne službe, svog trgovca ili na našoj internetskoj stranici.
Kontakt podatke za servisnu službu naći ćete putem QR koda na priloženom dokumentu o kontaktima servisa i uvjetima jamstva ili na našoj internetskoj stranici.

### 16.1 Proizvodni broj (E-Nr.) i tvornički broj (FD)

Kada kontaktirate korisničku službu, trebat će vam broj proizvoda (E-Nr.) i proizvodni broj (FD), koje možete pronaći na natpisnoj pločici uređaja.
→ *"Uređaj", Sl.* **1** / 4 *Stranica 80*
Kako biste podatke o svom uređaju i broj telefona servisne službe brzo ponovno pronašli, možete ih zabilježiti.

## 17 Tehnički podaci

Rashladno sredstvo, upotrebljivi volumen i ostali tehnički podaci nalaze se na označnoj pločici.
→ *"Uređaj", Sl.* **1** / 4 *Stranica 80*
Dodatne informacije o svojem modelu naći ćete na internetskoj stranici *https://eprel.ec.europa.eu/*[1]. Ova web-adresa služi kao poveznica na službenu bazu podataka o proizvodima Europske unije EPREL. Zatim slijedite upute za pretraživanje modela. Oznaka modela sastoji se od znakova ispred kose crte proizvodnog broja (E-Nr.) na označnoj pločici. Alternativno možete pronaći oznaku modela i u prvom retku EU energetske naljepnice.
Broj postojećih svjetala ovisi o modelu.

Ovaj proizvod sadrži svjetlo razreda energetske učinkovitosti E.
Svjetla su dostupna kao zamjenski dio i smije ih zamijeniti samo osposobljeno stručno osoblje.

[1] Vrijedi samo za zemlje u Europskom gospodarskom području

# Many thanks for choosing a Bosch home appliance!

Register your new appliance now on MyBosch and benefit directly from:

- **Expert advice and tips to make the most of your appliance**
- **Options for warranty extension**
- **Discounts on spare parts and accessories**
- **Digital information for use and all appliance data to hand**
- **Easy access to Bosch Home Appliance Service**

Simple to register, free of charge – including on mobile devices:
**www.bosch-home.com/welcome**

# Need some help? You can find it here.

Expert advice on your Bosch home appliances, help with problems or repairs by professionals from Bosch.

Discover all the different ways Bosch can assist you:
**www.bosch-home.com/service**

The contact details of all countries are listed in the attached service directory.

**BSH Hausgeräte GmbH**
Carl-Wery-Straße 34
81739 München, GERMANY
www.bosch-home.com

A Bosch Company

**9001548168** (060423)
bg, ro, sl, hr