BOSCH

Register your new device on MyBosch now and get free benefits: **bosch-home.com/welcome**

MyBosch

Combinație aparat de răcire/congelare

KIF86..

[ro] Manual de utilizare

Cuprins

1 Siguranța 4
1.1 Instrucțiuni generale 4
1.2 Utilizarea conform destinației 4
1.3 Limitare a cercului de utilizatori 4
1.4 Transportul în siguranță 5
1.5 Instalarea în siguranță 5
1.6 Utilizarea în siguranță 6
1.7 Aparat deteriorat 8

2 Prevenirea prejudiciilor materiale 10

3 Protecția mediului şi economisirea 10
3.1 Predarea la deşeuri a ambalajului 10
3.2 Economisirea de energie 10

4 Instalarea şi conectarea..... 11
4.1 Pachetul de livrare..... 11
4.2 Criteriile privind locul de instalare..... 11
4.3 Montarea aparatului 12
4.4 Pregătirea aparatului pentru prima punere în funcțiune 12
4.5 Racordarea electrică a aparatului..... 12

5 Cunoaşterea 13
5.1 Aparatul 13
5.2 Panou de comandă..... 14

6 Dotarea 15
6.1 Suport..... 15
6.2 Suportul variabil..... 15
6.3 Suportul detaşabil 15
6.4 Cutii pentru fructe şi legume.... 15
6.5 Setarul de păstrare la rece a produselor proaspete..... 16
6.6 Sertarul plat pentru alimente congelate..... 16
6.7 Compartimentul pentru unt şi brânzeturi..... 16
6.8 Suportul de pe uşă..... 16
6.9 Accesorii..... 16

7 Utilizarea de bază..... 17
7.1 Pornirea aparatului 17
7.2 Instrucțiuni de utilizare..... 17
7.3 Deconectarea aparatului 18
7.4 Setarea temperaturii 18

8 Funcțiile suplimentare 18
8.1 Super-răcirea 18
8.2 Funcția Super-congelare automată 19
8.3 Funcția Super-congelare manuală..... 19
8.4 Modul de concediu 20

9 Alarma..... 20
9.1 Alarma de uşă deschisă 20
9.2 Alarma de temperatură înaltă... 20

10 Compartiment frigider 21
10.1 Recomandări privind depozitarea alimentelor în compartimentul frigider 21
10.2 Zonele de răcire din compartimentul frigider 21

11 Compartimentul frigider pentru produse proaspete..... 22
11.1 Duratele de depozitare în compartimentul frigider la o temperatură de 0 °C..... 22

12 Compartimentul congelator 22
12.1 Capacitatea de congelare..... 22
12.2 Utilizarea completă a spațiului de congelare 23
12.3 Recomandări privind depozitarea alimentelor în compartimentul congelator 23
12.4 Recomandări privind congelarea alimentelor proaspete 23

12.5 Valabilitatea alimentelor congelate la −18 °C 23
12.6 Metode de decongelare a alimentelor congelate 24

13 Dezgheţarea 24
13.1 Dezgheţarea compartimentului frigider 24
13.2 Dezgheţarea compartimentului frigider pentru produse proaspete 24
13.3 Decongelarea în interiorul compartimentului congelator 24

14 Curăţare şi îngrijire 24
14.1 Pregătirea aparatului în vederea curăţării 24
14.2 Curăţarea aparatului 25
14.3 Scoaterea pieselor din dotare 25
14.4 Demontarea componentelor aparatului 27

15 Remediaţi defecţiunile 29
15.1 Pană de curent 32
15.2 Efectuarea autotestării aparatului 32

16 Depozitarea şi eliminarea 32
16.1 Scoaterea din funcţiune a aparatului 32
16.2 Predarea aparatului vechi 33

17 Serviciul clienţi 33
17.1 Numărul de produs (Nr. E) şi numărul de fabricaţie (FD) 34

18 Date tehnice 34

1 Siguranța

Respectați următoarele instrucțiuni de siguranță.

1.1 Instrucțiuni generale

- Citiți cu atenție acest manual.
- Păstrați instrucțiunile, precum şi informațiile producătorului în vederea utilizării ulterioare sau înmânării acestora următorului proprietar.
- Nu este permisă punerea în funcțiune a aparatului dacă acesta a fost deteriorat în timpul transportului.

1.2 Utilizarea conform destinației

Acest aparat este destinat numai utilizării după încorporarea într-un corp de mobilier.
Utilizați acest aparat numai:

- pentru răcirea şi congelarea alimentelor şi pentru prepararea cuburilor de gheață.
- în locuința proprie şi în încăperi închise din mediul casnic.
- până la o înălțime de până la 2000 m deasupra nivelului mării.

1.3 Limitare a cercului de utilizatori

Acest aparat poate fi folosit de copii cu vârsta de peste 8 ani şi de persoane cu capacități fizice, senzoriale sau mintale reduse sau fără experiență şi/sau cunoştințe numai dacă sunt supravegheați sau au fost instruiți referitor la utilizarea în siguranță a aparatului şi au înțeles pericolele care rezultă din aceasta.
Copiii nu trebuie lăsați să se joace cu aparatul.
Curățarea şi întreținerea curentă efectuată de utilizator nu sunt permise copiilor dacă nu sunt supravegheați.
Copii cu vârsta cuprinsă între 3 şi 8 ani pot încărca şi descărca combina frigorifică.

1.4 Transportul în siguranță

⚠ AVERTISMENT – Pericol de rănire!

Greutatea mare a aparatului poate conduce la vătămări în momentul ridicării acestuia.

- ▸ Nu ridicați singur aparatul.

1.5 Instalarea în siguranță

⚠ AVERTISMENT – Pericol de electrocutare!

Instalările executate incorect sunt periculoase.

- ▸ Aparatul se va conecta şi utiliza numai conform datelor de pe plăcuța cu date tehnice.
- ▸ Aparatul se va racorda doar la o priză de curent alternativ cu împământare, instalată regulamentar.
- ▸ Sistemul de protecție a instalației de alimentare cu energie electrică a clădirii trebuie să fie instalat corect.
- ▸ Nu racordați aparatul la o altă sursă de comutare, de exemplu, la un comutator temporizat sau la un sistem de comandă de la distanță.
- ▸ După montarea aparatului, ştecherul cablului de alimentare electrică trebuie să fie accesibil; dacă accesul liber nu este posibil, în instalația electrică permanentă se va monta un separator de faze pentru toții polii conform condițiilor din dispozițiile de instalare.
- ▸ La amplasarea aparatului acordați atenție cablului de alimentare de la rețea să nu fie înțepenit într-un loc sau deteriorat.

O izolație deteriorată a cablului de alimentare electrică este periculoasă.

- ▸ Cablul de alimentare electrică nu trebuie să intre niciodată în contact cu surse de căldură.

⚠ AVERTISMENT – Pericol de explozie!

Dacă orificiile de ventilație ale aparatului sunt obstrucționate, se pot produce scurgeri de agent frigorific, ceea ce poate duce la producerea unui amestec inflamabil de gaz şi aer.

- ▸ Nu obstrucționați orificiile de ventilație din carcasa aparatului sau pe cele din carcasa de montare.

⚠ AVERTISMENT – Pericol de incendiu!

Este periculos să se utilizeze un cablu de alimentare de la rețea prelungit sau ataşarea unui adaptor neadecvat.

- ▸ Nu utilizați prelungitoare sau prize multiple.
- ▸ În cazul în care cablul de alimentare de la rețea este prea scurt contactați serviciul pentru clienți.
- ▸ Utilizați numai adaptoare care au fost avizate de producător.

Şinele de prize multiple portabile sau adaptoarele portabile se pot supraîncălzi şi pot duce la producerea unui incendiu.

- ▸ Nu amplasați şinele de prize multiple portabile sau adaptoarele portabile pe partea posterioară a aparatului.

1.6 Utilizarea în siguranță

⚠ AVERTISMENT – Pericol de electrocutare!

Pătrunderea umidității în interiorul aparatului poate provoca electrocutarea.

- ▸ Utilizați aparatul numai în spații închise.
- ▸ Nu expuneți niciodată aparatul la căldură şi umiditate excesive.
- ▸ Nu utilizați pentru curățarea aparatului aparate de curățat cu jet sub presiune sau cu jet de abur.

⚠ AVERTISMENT – Pericol de asfixiere!

Copiii se pot înfăşura în ambalaj sau şi-l pot trage pe cap, asfixiindu-se.

- ▸ Nu lăsați copii în apropierea ambalajului.
- ▸ Nu lăsați copii să se joace cu materialul de ambalaj.

Copii pot aspira sau înghiți piesele mici şi se pot asfixia.

- ▸ Nu lăsați copii în apropierea pieselor mici.
- ▸ Nu lăsați copii să se joace cu piesele mici.

⚠ AVERTISMENT – Pericol de explozie!

Prin deteriorarea circuitului agentului frigorific, agenții frigorifici inflamabili se pot scurge sau pot exploda.

- ▸ Pentru a accelera procesul de dezghețare, nu utilizați alte articole mecanice sau de alt tip, conform indicațiilor producătorului.
- ▸ Desprindeți alimentele înțepenite cu un obiect bont, de exemplu, o coadă de lingură din lemn.

Produsele cu gaze propulsoare inflamabile şi substanțele explozive pot exploda, de exemplu, spray-urile.

- ▸ Nu depozitați în aparat produse care conțin gaze propulsoare inflamabile sau materiale explozive.

⚠ AVERTISMENT – Pericol de incendiu!

Aparatele electrice din interiorul aparatului, precum aparatele de încălzire sau aparatele electrice de produs gheață, pot duce la producerea unui incendiu.

- ▸ Nu introduceți aparate electrice în interiorul aparatului.

⚠ AVERTISMENT – Pericol de rănire!

Recipientele cu băuturi care conțin dioxid de carbon pot plesni.

- ▸ Nu depozitați în compartimentul frigider pentru produse proaspete recipiente cu băuturi care conțin dioxid de carbon.
- ▸ Nu depozitați în compartimentul congelator recipiente cu băuturi care conțin dioxid de carbon.

În cazul scurgerii agentului frigorific inflamabil şi gazelor nocive, există pericolul de vătămare a ochilor.

- ▸ Nu deteriorați tubulatura circuitului de agent frigorific şi izolația.

⚠ AVERTISMENT – Pericol de degerături!

Contactul cu alimentele congelate şi suprafețele reci se poate solda cu degerături.

- ▸ Nu introduceți niciodată în gură alimentele congelate imediat după ce le-ați scos din congelator.
- ▸ Evitați contactul îndelungat al alimentelor congelate, gheții şi suprafețelor din compartimentul congelator cu pielea.

⚠ ATENȚIONARE – Pericol de afectare a sănătății!

Pentru a preveni contaminarea alimentelor, țineți cont de următoarele recomandări.

- ▸ Dacă uşa este lăsată deschisă pentru mai mult timp, temperatura din interiorul compartimentelor aparatului ar putea creşte.
- ▸ Curățați cu regularitate suprafețele care ar putea în contact cu alimentele şi sistemele de evacuare accesibile.

- ▸ Depozitați carnea crudă şi peştele în recipientele adecvate din compartimentul frigider astfel încât celelalte alimente să nu intre în contact cu sau să se ecurgă peste acestea.
- ▸ Dacă combina frigorifică este menținută goală pentru mai mult timp, deconectați-o, dezghețați-o, curățați-o şi lăsați uşa deschisă pentru a preveni formarea mucegaiului.

Piesele metalice sau cu aspect metalic ale aparatului pot conține aluminiu. Dacă alimentele acide intră în contact cu componentele din aluminiu, ionii de aluminiu pot pătrunde în alimente.

- ▸ Nu consumați alimentele contaminate.

1.7 Aparat deteriorat

⚠ AVERTISMENT – Pericol de electrocutare!

Un aparat deteriorat sau un cablu de alimentare de la rețea deteriorat este periculos.

- ▸ Nu utilizați niciodată un aparat deteriorat.
- ▸ Nu trageți niciodată de cablul de alimentare electrică pentru a deconecta aparatul de la rețeaua de alimentare electrică. Scoateți întotdeauna din priză ştecherul cablului de alimentare electrică.
- ▸ Dacă aparatul sau cablul de alimentare electrică este deteriorat, scoateți imediat ştecherul din priză sau decuplați siguranța din cutia cu siguranțe.
- ▸ Contactați unitatea de service abilitată. → *Pagina 33*

Reparațiile executate incorect sunt periculoase.

- ▸ Numai personalul de specialitate are permisiunea de a efectua lucrări de reparații la nivelul aparatului.
- ▸ La reparația aparatului trebuie utilizate numai piese de schimb originale.
- ▸ Dacă se deteriorează cablul de racordare la rețea al acestui aparat, acesta trebuie înlocuit de către producător, de către serviciul său pentru clienți sau de către o persoană calificată în mod similar, pentru a evita pericolele.

⚠ AVERTISMENT – Pericol de incendiu!



În cazul deteriorării țevilor, se pot produce scurgeri de agent frigorific inflamabil şi gaze toxice care se pot aprinde.

- ▸ Păstrați aparatul departe de foc şi de sursele de aprindere.
- ▸ Aerisiți încăperea.
- ▸ Deconectați aparatul. → *Pagina 18*
- ▸ Scoateți din priză fişa cablului de alimentare cu energie electrică sau deconectați siguranța de la tabloul de siguranțe.
- ▸ Contactați unitatea de service abilitată. → *Pagina 33*

2 Prevenirea prejudiciilor materiale

ATENȚIE!
Soclul, glisierele sau uşile aparatul se pot deteriora dacă sunt utilizate ca suprafețe de aşezare sau de urcare.
- ▸ Nu vă urcați pe soclu, pe etajerele extractibile sau pe uşi şi nu vă sprijiniți pe acestea.

În cazul contaminării cu ulei sau unsoare, piesele din plastic şi garniturile de etanşare ale uşii pot deveni poroase.
- ▸ Componentele din material plastic şi garniturile de etanşare ale uşii trebuie păstrate curate, fără urme de ulei şi unsoare.

Piesele metalice sau cu aspect metalic ale aparatului pot conține aluminiu. Aluminiul reacționează la contactul cu alimentele acide.
- ▸ Nu depozitați alimente neambalate în aparat.

3 Protecția mediului şi economisirea

3.1 Predarea la deşeuri a ambalajului

Ambalajele sunt ecologice şi reciclabile.
- ▸ Eliminați componentele separat, în funcție de tipul acestora.

3.2 Economisirea de energie

Dacă respectați aceste instrucțiuni, aparatul dvs. va consuma mai puțină energie electrică.

Alegerea locului de instalare

- Protejați aparatul împotriva radiațiilor solare directe.
- Amplasați aparatul la o distanță cât mare posibil față de calorifere, aragazuri şi de alte surse de căldură:
  - la o distanță de 30 mm față de aparatele electrice şi pe gaz.
  - Păstrați o distanță de 300 mm față de aparatele de gătit pe petrol sau cărbuni.
- Utilizați o nişă cu adâncimea de 560 mm.
- Nu acoperiți şi nu obturați orificiile de ventilare exterioare.

Economisirea de energie în timpul funcționării

Notă: Ordinea în care sunt amplasate piesele din dotare nu are nicio influență asupra consumului de energie al aparatului.

- Deschideți numai pentru scurt timp uşa aparatului şi închideți-o repede.
- Nu acoperiți şi nu obturați niciodată orificiile de ventilare interioare sau pe cele exterioare.
- Transportați alimentele cumpărate într-o sacoşă izotermă şi depozitați-le rapid în aparat.
- Alimentele şi băuturile calde trebuie lăsate să se răcească înainte de a le depozita.
- Pentru a putea utiliza temperatura scăzută a alimentelor congelate, aşezați-le în vederea decongelării în compartimentul frigider.
- Lăsați întotdeauna puțin spațiu între alimente şi peretele posterior al aparatului.

4 Instalarea şi conectarea

4.1 Pachetul de livrare

După dezambalare, verificați dacă pachetul de livrare este complet şi asigurați-vă că niciuna dintre piese nu prezintă deteriorări rezultate în timpul transportului.
În caz de reclamații, adresați-vă distribuitorului de la care ați cumpărat aparatul sau Serviciului nostru de Asistență pentru Clienți
→ *Pagina 33*.

Pachetul de livrare constă din:
- Aparat încorporabil
- Dotări şi accesorii[1]
- Material de montare
- Instrucțiuni de montare
- Instrucțiuni de utilizare
- Lista cu unitățile de service abilitate
- Anexa garanției[2]
- Eticheta energetică
- Informații referitoare la consumul de energie şi nivelul de zgomot

4.2 Criteriile privind locul de instalare

⚠ AVERTISMENT
Pericol de explozie!
Dacă aparatul este instalat într-o încăpere prea mică, se poate scurge agent frigorific şi se poate produce un amestec inflamabil de gaz şi aer.
- ▸ Instalați apartul numai într-o încăpere care are un volum de minimum 1 m^3 per 8 g de agent frigorific. Cantitatea de agent frigorific este specificată pe plăcuța cu date tehnice. → *"Aparatul", Fig.* **1**/6, *Pagina 14*

Greutatea aparatului poate fi de până la 75 kg, în funcție de model.
Pentru a stabili greutatea aparatului, suportul acestuia trebuie să fie suficient de stabil.

Temperatura admisă din încăpere

Temperatura admisă din încăpere depinde de clasa climatică a aparatului. Clasa climatică este specificată pe plăcuța cu date tehnice. → *"Aparatul", Fig.* **1**/6, *Pagina 14*

Clasa climatică	Temperatura admisă din încăpere
SN	10 °C...32 °C
N	16 °C...32 °C
ST	16 °C...38 °C
T	16 °C...43 °C

Aparatul este complet funcțional la temperatura admisă a încăperii.
Dacă un aparat din clasa climatică SN funcționează la temperaturi mai joase ale încăperii, pot fi excluse defecțiuni ale aparatului până la o temperatură a încăperii de 5 °C.

Dimensiunile nişei

Atunci când montați aparatul într-o nişă, țineți cont de dimensiunile acesteia. În cazul abaterilor, pot apărea probleme la instalarea aparatului.

Adâncimea nişei

Montați aparatul într-o nişă cu o adâncime corespunzătoare de 560 mm.

[1] În funcție de dotările aparatului

[2] Nu este disponibil în toate țările

În cazul unei adâncimi mici a nişei, consumul energetic creşte puţin. Adâncimea nişei trebuie să fie de minimum 550 mm.

Lăţimea nişei

Pentru aparat este necesară o lăţime interioară a nişei din mobilă de minim 560 mm.

Montarea suprapusă şi montarea alăturată

Dacă doriţi să montaţi suprapus sau alăturat 2 aparate frigorifice, trebuie să asiguraţi între acestea o distanţă de minimum150 mm. Pentru anumite aparate este posibilă montarea fără necesitatea asigurării unei distanţe minime între acestea. Consultaţi-vă cu comerciantul de specialitate sau cu proiectantul bucătăriei.

4.3 Montarea aparatului

- ▸ Montaţi aparatul conform instrucţiunilor de montare ataşate.

4.4 Pregătirea aparatului pentru prima punere în funcţiune

1. Scoateţi materialele cu informaţii.
2. Îndepărtaţi foliile de protecţie şi siguranţele de transport, de exemplu, banda adezivă şi cartonul.
3. Curăţaţi aparatul. → *Pagina 25*

4.5 Racordarea electrică a aparatului

1. Introduceţi ştecherul cablului de alimentare de la reţea al aparatului în priză.

   Datele privind racordarea aparatului sunt disponibile pe plăcuţa cu date tehnice. → *"Aparatul", Fig.* **1**/6, *Pagina 14*

2. Verificaţi ca ştecherul de la reţea să fie fixat bine.

✔ Aparatul este acum pregătit de funcţionare.

5 Cunoaşterea

5.1 Aparatul

Aici găsiți o privire de ansamblu asupra componentelor aparatului dvs.

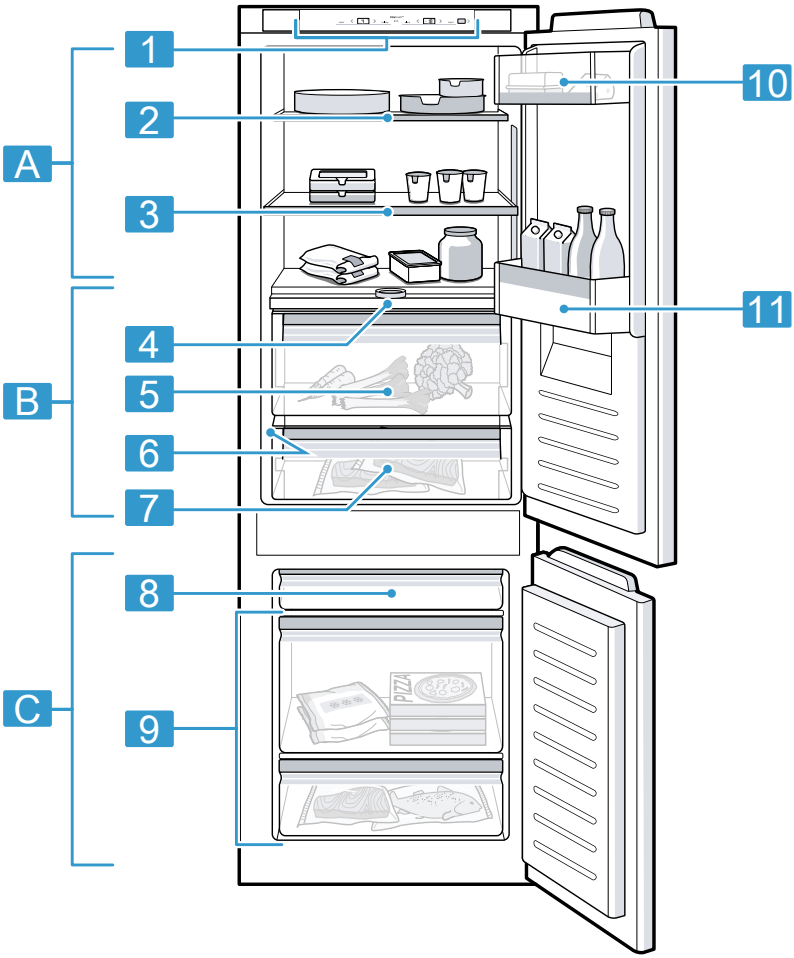

1

A	Compartimentul de răcire → *Pagina 21*
B	Compartimentul de răcire pentru produse proaspete → *Pagina 22*
C	Compartimentul congelator → *Pagina 22*
1	Panou de comandă → *Pagina 14*

2	Suportul variabil → *Pagina 15*
3	Suportul detaşabil → *Pagina 15*
4	Placa despărțitoare cu regulator de umiditate → *Pagina 15*
5	Sertare pentru fructe şi legume → *Pagina 15*
6	Plăcuța de identificare → *Pagina 34*
7	Setarul de păstrare la rece a produselor proaspete → *Pagina 16*
8	Sertar plat pentru alimente congelate → *Pagina 16*
9	Recipient pentru alimente congelate → *Pagina 26*
10	Compartimentul pentru unt şi brânzeturi → *Pagina 16*
11	Suport de pe uşă pentru suprafețe mari → *Pagina 16*

Notă: Este posibil să existe diferențe între aparat şi imagini în ceea ce priveşte dotarea şi dimensiunea.

5.2 Panou de comandă

Prin intermediul elementului de operare setați toate funcțiile aparatului dvs şi primiți informații cu privire la stadiul de operare.

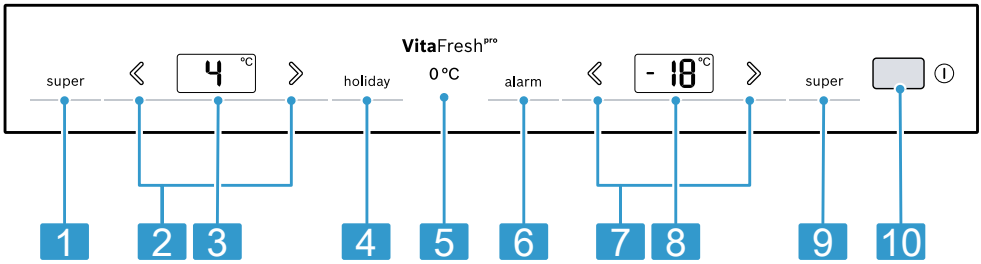

2

1	super (compartiment frigider) activează sau dezactivează Super-răcirea.
2	∨/∧ (compartiment frigider) reglează temperatura din compartimentul frigider.
3	Afişează temperatura setată în °C din compartimentul frigider.
4	holiday activează sau dezactivează modul de concediu.
5	0 °C se aprinde atunci când aparatul este în funcțiune.

6	alarm dezactivează semnalul sonor de avertizare.
7	⟨/⟩ (compartiment congelator) setează temperatura compartimentului congelator.
8	Afişează temperatura setată în °C din compartimentul congelator.
9	super (compartiment congelator) activează sau dezactivează Super-congelare.
10	⏻ porneşte sau opreşte aparatul.

6 Dotarea

Dotarea aparatului dumneavoastră depinde de modelul acestuia.

6.1 Suport

Pentru a modifica poziționarea rafturilor, scoateți-le şi repoziționați-le după cum este necesar.
→ *"Scoaterea suportului", Pagina 25*

6.2 Suportul variabil

Utilizați suportul variabil pentru a depozita pe suportul inferior recipiente înalte, de exemplu, oale sau sticle. Puteți extrage partea din față a suportului variabil şi să o împingeți sub partea din spate a acestuia.

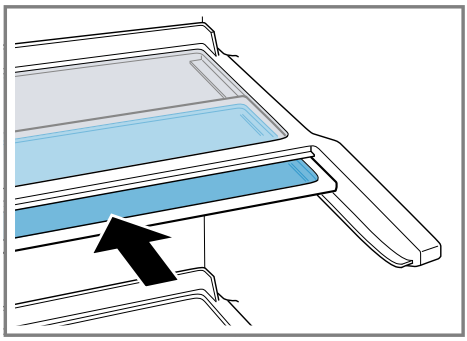

6.3 Suportul detaşabil

Pentru a avea o vizibilitate mai bună şi pentru a putea scoate mai rapid alimentele, scoateți raftul extractibil.

6.4 Cutii pentru fructe şi legume

Depozitați fructele şi legumele proaspete neambalate în sertarul pentru fructe şi legume.
Depozitați fructele şi legumele tăiate în recipiente acoperite sau în ambalaje închise etanş.
Cu ajutorul regulatorului de umiditate de la placa despărțitoare şi a unei etanşări speciale puteți adapta umiditatea aerului din sertarul pentru fructe şi legume.

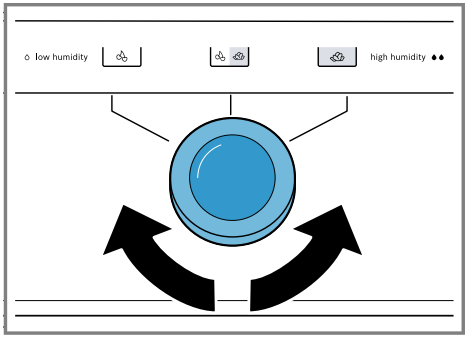

Umiditatea aerului din sertarul pentru fructe şi legume poate fi reglată în funcție de tipul şi cantitatea acestora, prin rotirea regulatorului de umiditate:

- Umiditate scăzută a aerului în cazul unei încărcări predominante cu fructe sau în cazul unei încărcături mari.
- Umiditate medie a aerului în cazul încărcării mixte.
- Umiditate mai mare a aerului în cazul unei încărcări predominante cu legume sau al unei încărcături mai mici.

În funcție de cantitatea şi de alimentele depozitate, în sertarul pentru fructe şi legume se poate forma apă de condens.
Îndepărtați apa de condens cu ajutorul unei lavete uscate şi adaptați umiditatea cu ajutorul regulatorului de umiditate.
În vederea păstrării calității şi aromei, depozitați fructele şi legumele sensibile la temperaturi scăzute în afara aparatului, la temperaturi cuprinse între aproximativ 8 °C şi 12 °C, de exemplu, ananas, banane, citrice, castraveți, zucchini, ardei, roşii şi cartofi.

6.5 Setarul de păstrare la rece a produselor proaspete

Utilizați temperaturile mai joase din sertarul pentru produse proaspete pentru a depozita alimente uşor perisabile, de exemplu, peşte, carne şi cârnați.

6.6 Sertarul plat pentru alimente congelate

Depozitați alimentele congelate plate, recipientul pentru cuburi de gheață şi paletele pentru gheață în sertarul plat pentru alimente congelate.

6.7 Compartimentul pentru unt şi brânzeturi

Depozitați untul şi brânzeturile tari în compartimentul dedicat acestora.

6.8 Suportul de pe uşă

Pentru a modifica poziționarea suportului de pe uşă, puteți să-l scoateți şi să-l repoziționați.
→ *"Scoaterea suportului de pe uşă", Pagina 26*

6.9 Accesorii

Utilizați accesorii originale. Acestea sunt adaptate pentru aparatul dumneavoastră.
Accesoriile se găsesc în funcție de modelul aparatului dvs.

Suportul pentru ouă

Depozitați ouăle în siguranță în suportul pentru ouă.

Suportul pentru sticle

Suportul pentru sticle previne căderea sticlelor în momentul deschiderii şi închiderii uşii aparatului.

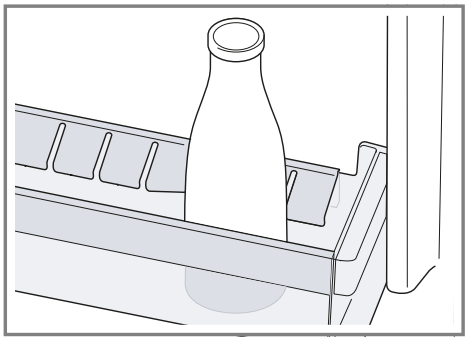

Tava pentru alimente congelate

În tava pentru alimente congelate puteți depozita cantități mici de alimente pe care doriți să le congelați rapid, de exemplu, fructe de pădure, bucăți de fructe, verdețuri şi legume.

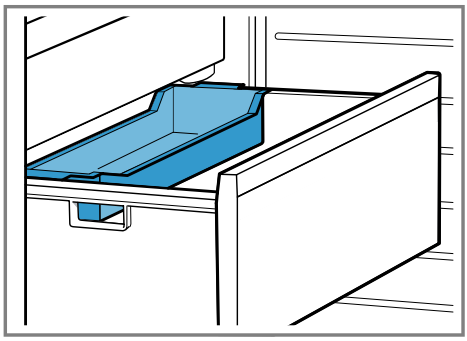

Repartizați uniform alimentele congelate în tava pentru alimente congelate şi lăsați-le la congelat timp de aproximativ 10 până la 12 ore. Apoi introduceți-le într-o pungă pentru congelare sau într-o caserolă pentru congelare.

Acumulatorul frigorific

Utilizaț iacumulatorul frigorific pentru menținerea temporară la rece a alimentelor, de exemplu, într-o sacoşă izotermă.

Recomandare: În caz de pană de curent sau în cazul unei defecțiuni acumulatorul frigorific întârzie încălzirea alimentelor congelate.

Tava pentru cuburi de gheață

Utilizați tăvița pentru cuburi de gheață pentru a produce cuburi de gheață.

Producerea de cuburi de gheață

Pentru prepararea cuburilor de gheață utilizați exclusiv apă potabilă.

1. Umpleți tăvița pentru cuburi de gheață în proporție de ¾ cu apă potabilă şi introduceți-o în compartimentul congelator.

   Tăvița pentru cuburi de gheață înțepenită trebuie desprinsă numai cu ajutorul unui instrument neascuțit, de exemplu, cu ajutorul unei linguri.
2. Pentru desprinderea cuburilor de gheață, țineți puțin tăvița sub jet de apă sau răsuciți-o uşor.

7 Utilizarea de bază

7.1 Pornirea aparatului

1. Apăsați pe ⏻.

✔ Aparatul începe să răcească.
✔ Este emis un semnal acustic, iar indicatorul temperaturii (compartiment congelator) se aprinde intermitent şi alarm se aprinde atunci când temperatura din compartimentul congelator este prea mare.

2. Dezactivați semnalul sonor de avertizare cu alarm.

✔ alarm se stinge imediat ce s-a atins din nou temperatura setată.

3. Reglați temperatura dorită. → *Pagina 18*

7.2 Instrucțiuni de utilizare

- După conectarea aparatului, atingerea temperaturii setate poate dura până la câteva ore.

Nu introduceți alimente în aparat înainte de atingerea temperaturii setate.

- Carcasa compartimentului congelator se încălzeşte uşor pentru scurt timp. Astfel se previne formarea condensului în zona garniturii de etanşare a uşii.
- Atunci când închideți uşa, se poate crea subpresiune. Uşa se poate deschide din nou numai cu dificultate. Aşteptați un moment până când subpresiunea se egalizează.

7.3 Deconectarea aparatului

▸ Apăsați pe ⏻.

7.4 Setarea temperaturii

Setarea temperaturii din compartimentul frigider

▸ Apăsați în mod repetat pe 〈/〉 (compartiment frigider) până când indicatorul temperaturii (compartiment frigider) prezintă temperatura dorită.

Temperatura recomandată din compartimentul frigider este de 4 °C.

Reglarea temperaturii din compartimentul frigider pentru produse proaspete

Notă: Temperatura din compartimentul frigider pentru produse proaspete este prereglată în mod standard la 0. Treapta 0 corespunde unei temperaturi de aproximativ 0 °C. Puteți regla temperatura din compartimentul frigider pentru produse proaspete cu 3 trepte mai sus sau mai jos.
O modificare a reglajului standard are efect asupra temperaturii din compartimentul frigider şi din compartimentul congelator.

Recomandare: Dacă se formează straturi de gheață pe produsele depozitate în compartimentul pentru produse proaspete, setați o temperatură mai înaltă.

1. Mențineți apăsat super (compartiment frigider) până când indicatorul de temperatură (al compartimentului frigider) se aprinde intermitent.
2. Pentru a modifica setarea, apăsați pe 〈/〉 (compartiment frigider).
   - Treapta –3 corespunde temperaturii celei mai scăzute.
   - Treapta +3 corespunde temperaturii celei mai ridicate.

✔ Treapta reglată este salvată după un minut.

Reglarea temperaturii de congelare

▸ Apăsați în mod repetat pe 〈/〉 (compartiment congelator) până când indicatorul temperaturii (compartiment congelator) prezintă temperatura dorită.

Temperatura recomandată din compartimentul congelator atinge valoarea de –18 °C.

8 Funcțiile suplimentare

8.1 Super-răcirea

Când este activată funcția Super-răcirea, compartimentul frigider răceşte la capacitate maximă.
Activați funcția Super-răcirea înainte de a depozita cantități mari de alimente.

Notă: Când este activată funcția Super-răcirea, se pot produce zgomote de funcționare mai intense.

Conectarea Super-răcirea

- ▸ Apăsați pe super (compartiment frigider).
- ✔ super (compartiment frigider) se aprinde.

Notă: După aproximativ 15 ore, aparatul comută la regimul normal de funcționare.

Dezactivarea Super-răcirea

- ▸ Apăsați pe super (compartiment frigider).
- ✔ Este afișată temperatura reglată anterior.

8.2 Funcția Super-congelare automată

Dacă funcția Super-congelare automată este activată, compartimentul congelator răceşte la o capacitate considerabil mai mare decât în regimul normal de funcționare. Astfel, alimentele sunt congelate mai rapid. Super-congelare automat se activează atunci când aşezați alimentele proaspete în tava pentru alimente congelate aşezată în partea din spate a sertarului mare pentru alimente congelate sau începând de la dreapta în sertarul plat pentru alimente congelate.
Dacă este activată funcția Super-congelare automată, se aprinde super (compartiment congelator) şi pot fi produse mai multe zgomote.
După derularea funcției Super-congelare automate, aparatul comută la modul normal de funcționare.

Întreruperea funcției Super-congelare automate

- ▸ Apăsați pe super (compartiment congelator).
- ✔ Este afişată temperatura reglată anterior.

8.3 Funcția Super-congelare manuală

În cazul funcției, Super-congelare compartimentul congelator răceşte la capacitate maximă.
Activați Super-congelare cu 4 până la 6 ore înainte de a depozita o cantitate de până la 2 kg de alimente în compartimentul congelator.
Pentru a utiliza capacitatea de congelare, utilizați Super-congelare.
→ *"Premise pentru capacitatea de congelare", Pagina 22*

Notă: Când este activată funcția Super-congelare, se pot produce zgomote de funcționare mai intense.

Actiarea manuală a funcției Super-congelare

- ▸ Apăsați pe super (compartiment congelator).
- ✔ super (compartiment congelator) se aprinde.

Notă: După aproximativ 60 ore, aparatul comută la regimul normal de funcționare.

Deconectarea manuală a funcției Super-congelare

- ▸ Apăsați pe super (compartiment congelator).
- ✔ Este afişată temperatura reglată anterior.

8.4 Modul de concediu

Dacă urmează să lipsiți pentru o perioadă mai îndelungată de timp, puteți regla la aparat modul de concediu care funcționează cu economie de energie.

⚠ ATENȚIONARE
Pericol de afectare a sănătății!
Cât timp este activat modul de concediu, compartimentul frigider se încălzeşte. În cazul unor temperaturi mai înalte, în interiorul aparatului se pot dezvolta bacterii care duc la alterarea alimentelor.
- ▸ Nu depozitați alimente în compartimentul frigider atunci când activați modul de concediu.

Aparatul setează automat temperaturile.

Compartiment frigider	14 °C
Compartimentul pentru produse proaspete	Temperatură nemodificată
Compartimentul congelator	Temperatură nemodificată

Activarea modului de concediu

- ▸ Apăsați pe holiday.
- ✔ holiday se aprinde.
- ✔ Indicatorul temperaturii (compartiment frigider) nu prezintă nicio temperatură.

Dezactivarea modului de concediu

- ▸ Apăsați pe holiday.
- ✔ Este afişată temperatura reglată anterior.

9 Alarma

9.1 Alarma de uşă deschisă

Dacă uşa aparatului este lăsată deschisă mai mult timp, se declanşează alarma de uşă deschisă.
Este emis un semnal sonor de avertizare.

Dezactivarea alarmei de uşă deschisă

- ▸ Închideți uşa aparatului şi apăsați pe alarm.
- ✔ Semnalul acustic de avertizare este dezactivat.

9.2 Alarma de temperatură înaltă

Dacă temperatura din compartimentul congelator este prea înaltă, se declanşează alarma de temperatură înaltă.
Este emis un semnal sonor de avertizare şi se aprinde alarm.

⚠ ATENȚIONARE
Pericol de afectare a sănătății!
În cazul decongelării se pot dezvolta bacterii, iar alimentul congelat se poate altera.
- ▸ Alimentele decongelate parțial sau total nu trebuie să fie recongelate.
- ▸ Alimentele pot fi recongelate numai după după ce au fost fierte sau prăjite.
- ▸ Durata maximă de depozitare nu va mai fi valabilă.

Alarma de temperatură înaltă se poate activa în următoarele cazuri:
- ■ Aparatul intră în funcțiune. Depozitați alimentele numai dacă s-a atins temperatura setată.
- ■ Sunt depozitate cantități mari de alimente proaspete.

Înainte de a depozita cantități mari de alimente, activați Super-congelare.
- Uşa congelatorului este lăsată deschisă pentru un interval prea mare de timp.
  Verificați dacă alimentele congelate sunt decongelate parțial sau complet.

Dezactivarea alarmei de temperatură înaltă

- ▸ Apăsați pe alarm.
- ✔ Semnalul acustic de avertizare este dezactivat.
- ✔ Indicatorul temperaturii (al compartimentului congelator) afişează pentru scurt timp cea mai ridicată temperatură care a existat în compartimentul congelator. Apoi indicatorul temperaturii (al compartimentului congelator) prezintă din nou temperatura reglată.
- ✔ Din acest moment temperatura cea mai înaltă va fi determinată din nou şi va fi memorată.
- ✔ alarm se aprinde până când este atinsă temperatura setată.

10 Compartiment frigider

În compartimentul frigider puteți depozita produse lactate, ouă, alimente gătite, produse de brutărie şi patiserie, conserve desfăcute şi brânzeturi tari.
Temperatura poate fi reglată la valori cuprinse între 3 °C şi 8 °C.
Alimentele uşor perisabile se pretează pentru depozitarea la temperaturi scăzute pe termen scurt până la mediu. Cu cât temperatura este mai scăzută, cu atât mai îndelungată va fi perioada de păstrare a prospețimii alimentelor.

10.1 Recomandări privind depozitarea alimentelor în compartimentul frigider

- Depozitați numai alimente proaspete şi nedeteriorate.
- Depozitați alimentele bine ambalate etanş sau acoperite.
- Pentru a nu afecta circulația aerului şi pentru a evita congelarea alimentelor, nu aşezați alimentele în contact direct cu peretele posterior.
- Lăsați mai întâi preparatele şi băuturile calde să se răcească.
- Acordați atenție datei de valabilitate sau datei limită de consum specificate de producător.

10.2 Zonele de răcire din compartimentul frigider

Circulația aerului din compartimentul frigider determină crearea mai multor zone reci.

Zona cea mai rece

Cea mai rece zonă este cea de pe placa despărțitoare şi cea din suportul pentru sticle mari de pe uşă.

Recomandare: Depozitați în compartimentul pentru produse proaspete alimente uşor perisabile, de exemplu, peşte, cârnați şi carne.
→ *"Compartimentul frigider pentru produse proaspete", Pagina 22*

Zona cea mai caldă

Zona cea mai caldă este zona cea mai de sus de pe uşă.

Recomandare: Depozitați alimentele greu perisabile în zona cea mai caldă, de exemplu, brânzeturile tari şi untul. Caşcavalul îşi păstrează aroma, iar untul poate fi întins pe pâine.

11 Compartimentul frigider pentru produse proaspete

În compartimentul frigider pentru produse proaspete puteți depozita alimente proaspete pentru o perioadă de până la de trei ori mai îndelungată decât în compartimentul frigider.
Temperatura din compartimentul frigider pentru produse proaspete este menținută la o valoare de aproximativ 0 °C.
Prin păstrarea alimentelor în compartimentul de răcire pentru păstrarea prospețimii se asigură păstrarea calității optime a acestora pentru mai mult timp. Temperatura joasă şi umiditatea optimă a aerului asigură condiții de depozitare ideale pentru alimentele proaspete.

11.1 Duratele de depozitare în compartimentul frigider la o temperatură de 0 °C

Duratele de depozitare depind de calitatea inițială a alimentelor.

Alimente	Durată de depozitare
peşte proaspăt, fructe de mare	până la 3 zile
păsări, carne (fiartă/prăjită)	până la 5 zile
vită, porc, miel, mezeluri (feliate)	până la 7 zile
peşte afumat, broccoli	până la 14 zile
salată, fenicul, caise, prune	până la 21 de zile
brânză proaspătă, iaurt, brânză de vaci, lapte bătut, conopidă	până la 30 de zile

12 Compartimentul congelator

În compartimentul congelator puteți depozita alimente congelate, congela alimente şi produce cuburi de gheață.
Temperatura este reglabilă de la −16 °C până la −24 °C.
Depozitarea alimentelor pe termen lung trebuie să aibă loc la temperaturi de −18 °C sau mai scăzute.
În compartimentul congelator puteți depozita pe termen lung alimente perisabile. Temperaturile scăzute încetinesc sau opresc procesul de alterare a alimentelor.

12.1 Capacitatea de congelare

Capacitatea maximă de congelare înseamnă cantitatea de alimente care poate fi congelată complet în decursul mai multor ore.
Datele privind capacitatea de congelare se găsesc pe plăcuța cu date tehnice. → *"Aparatul", Fig.* **1**/6, *Pagina 14*

Premise pentru capacitatea de congelare

1. Cu aproximativ 24 de ore înainte de introducerea alimentelor proaspete, activați Super-congelare.
   → *"Actiarea manuală a funcției Super-congelare", Pagina 19*
2. La aparatele cu sertare plate pentru alimentele congelate, umpleți mai întâi sertarele cu alimente. La aparatele fără sertare plate pentru alimentele congelate, umpleți mai întâi cu alimente sertarul cel mai de jos.
3. Congelați alimentele proaspete cât mai aproape de pereții laterali.

12.2 Utilizarea completă a spațiului de congelare

Aflați cum puteți utiliza la maximum capacitatea compartimentului congelator.

1. Scoateți toate piesele din dotare din compartimentul congelator. → *Pagina 25*
2. Depozitați alimentele direct pe rafturi şi pe baza compartimentului de congelare.

12.3 Recomandări privind depozitarea alimentelor în compartimentul congelator

- Depozitați alimentele ambalate etanş.
- Alimentele care trebuie congelate nu trebuie să atingă alte alimente congelate.
- Alimentele vor fi aşezate aplatizate în sertarele pentru alimente congelate.
- Petnru a congela rapid şi sigur cantități mari de alimente proaspete, acestea trebuie aşezate în sertarul cel mai de sus pentru alimente congelate.
- Pentru a permite circularea neristricționată a aerului în interiorul aparatului, împingeți opână la opritor sertarul pentru alimente congelate.

12.4 Recomandări privind congelarea alimentelor proaspete

- Congelați numai alimente proaspete şi care sunt în stare optimă.
- Congelați alimentele porționate.
- Alimentele gătite sunt mai adecvate decât alimentele consumabile în stare crudă.
- Înainte de congelare, spălați, mărunțiți şi opăriți legumele.
- Înainte de congelare, spălați fructele, scoateți-le sâmburii şi eventual decojiți-le, adăugați zahăr sau soluție de acid ascorbic.
- Alimentele adecvate pentru congelare sunt, de exemplu, produsele de brutărie şi patiserie, peştele şi fructele de mare, carnea, vânatul şi carnea de pasăre, ouăle fără coajă, brânzeturile, untul, brânza de vaci, semipreparatele şi resturile de alimente.
- Alimentele neadecvate pentru congelare sunt, de exemplu, frunzele de salată, ridichile, ouăle cu coajă, strugurii, merele şi perele crude, iaurtul, smântâna, frişca şi maioneza.

Ambalarea alimentelor congelate

Materialul de ambalare adecvat şi tipul corect de ambalare sporesc semnificativ calitatea produselor şi previn degerarea acestora.

1. Introduceți alimentele în ambalaj.
2. Eliminați prin presare aerul.
3. Închideți ermetic ambalajul astfel încât alimentele să nu îşi piardă gustul şi să nu se usuce.
4. Notați pe ambalaj conținutul acestuia şi data congelării.

12.5 Valabilitatea alimentelor congelate la –18 °C

Alimente	Durată de depozitare
peşte, mezeluri, alimente gătite, produse de brutărie şi patiserie	până la 6 luni
păsări, carne	până la 8 luni
legume, fructe	până la 12 luni

Calendarul de congelare tipărit indică perioada maximă de depozitare în luni la o temperatură constantă de –18 °C.

12.6 Metode de decongelare a alimentelor congelate

⚠ ATENŢIONARE
Pericol de afectare a sănătăţii!
În cazul decongelării se pot dezvolta bacterii, iar alimentul congelat se poate altera.
- ▸ Alimentele decongelate parţial sau total nu trebuie să fie recongelate.
- ▸ Alimentele pot fi recongelate numai după după ce au fost fierte sau prăjite.
- ▸ Durata maximă de depozitare nu va mai fi valabilă.

- ■ În compartimentul frigider, decongelaţi alimentele de origine animală, de exemplu, peştele, carnea, brânzeturile şi brânza de vaci.
- ■ Decongelaţi pâinea la temperatura camerei.
- ■ În cuptorul cu microunde, în cuptor sau pe aragaz preparaţi alimentele destinate consumului imediat.

13 Dezgheţarea

13.1 Dezgheţarea compartimentului frigider

Compartimentul frigider se dezgheaţă automat.

13.2 Dezgheţarea compartimentului frigider pentru produse proaspete

Compartimentul frigider pentru produse proaspete se dezgheaţă automat.

13.3 Decongelarea în interiorul compartimentului congelator

Datorită sistemului complet automat NoFrost, în compartimentul congelatoe nu se formează depuneri de gheaţă. Nu este necesară dezgheţarea.

14 Curăţare şi îngrijire

Pentru a asigura funcţionarea optimă a aparatului pentru o perioadă îndelungată de timp, curăţaţi-l şi îngrijiţi-l cu atenţie.
Curăţarea locurilor inaccesibile trebuie efectuată de către unitatea de service. Pentru curăţarea de către unitatea de service se pot percepe costuri.

14.1 Pregătirea aparatului în vederea curăţării

1. Deconectaţi aparatul. → *Pagina 18*
2. Deconectaţi aparatul de la reţeaua de alimentare cu energie electrică.

Scoateți din priză fişa cablului de alimentare cu energie electrică sau deconectați siguranța de la tabloul de siguranțe.

3. Scoateți toate alimentele şi depozitați-le într-un loc răcoros.

   Aşezați acumulatoarele frigorifice, dacă acestea există, pe alimente.
4. Scoateți din aparat toate piesele din dotare şi accesoriile. → *Pagina 25*
5. Demontați placa despărțitoare. → *Pagina 27*
6. Demontați capacul. → *Pagina 27*
7. Demontați şinele de glisare. → *Pagina 28*

14.2 Curățarea aparatului

⚠ AVERTISMENT
Pericol de electrocutare!
Pătrunderea umidității în interiorul aparatului poate provoca electrocutarea.
- ▸ Nu utilizați pentru curățarea aparatului aparate de curățat cu jet sub presiune sau cu jet de abur.

Pătrunderea lichidelor în interiorul sistemului de iluminare sau al elementelor de comandă poate fi periculoasă.
- ▸ Apa de spălare nu trebuie să pătrundă în interiorul sistemului de iluminare sau al elementelor de comandă.

ATENȚIE!
Agenții de curățare neadecvați pot deteriora suprafața aparatului.
- ▸ Nu folosiți niciodată bureți din sârmă sau bureți de vase duri.
- ▸ Nu folosiți mijloace de curățare ascuțite sau abrazive.
- ▸ Nu folosiți agenți de curățare cu conținut mare de alcool.

Nu curățați piesele din dotare şi accesoriile în maşina de spălat vase, în caz contrar, acestea se pot deforma sau decolora.
- ▸ Nu curățați niciodată piesele din dotare şi accesoriile în maşina de spălat vase.

1. Pregătiți aparatul în vederea curățării. → *Pagina 24*
2. Curățați aparatul, piesele, accesoriile, componentele şi garniturile uşii utilizând o lavetă, apă călduță şi un detergent cu pH neutru.
3. Apoi ştergeți temeinic cu o lavetă moale şi uscată.
4. Introduceți la loc accesoriile şi componentele aparatului.
5. Racordați aparatul la rețeaua de alimentare cu energie electrică. → *Pagina 12*
6. Conectați aparatul. → *Pagina 17*
7. Depozitați alimentele.

14.3 Scoaterea pieselor din dotare

Dacă doriți să curățați temeninic piesele din dotarea aparatului, scoateți-le mai întâi din aparat.

Scoaterea suportului

- ▸ Trageți suportul şi scoateți-l.

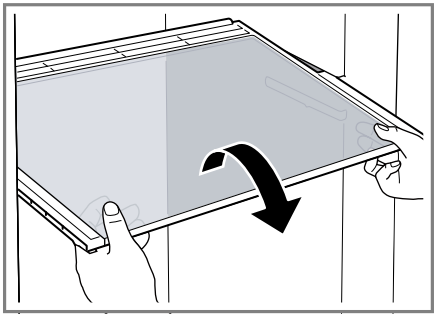

Scoaterea suportului detaşabil

1. Trageți în afară cu putere suportul detaşabil până când ciocul de înclichetare se desprinde.

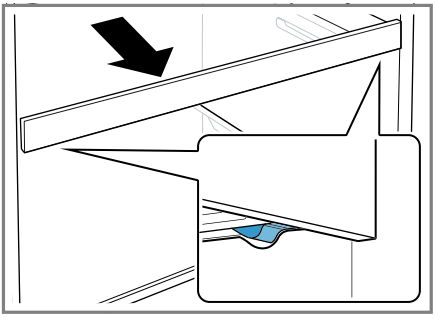

2. Coborâți suportul şi scoateți-l prin pivotare.

Scoaterea suportului de pe uşă

- Ridicați suportul de pe uşă şi scoateți-l.

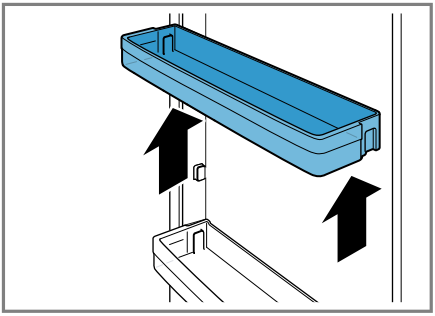

Scoaterea sertarului pentru fructe şi legume

- Înclinați spre față sertarul pentru fructe şi legume ① şi extrageți-l ②.

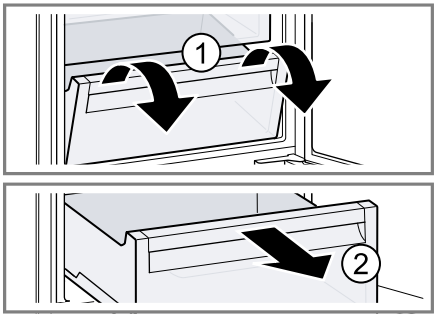

Extragerea sertarului de răcire pentru alimente proaspete

- Înclinați spre înainte sertarul pentru produse proaspete ① şi scoateți-l ②.

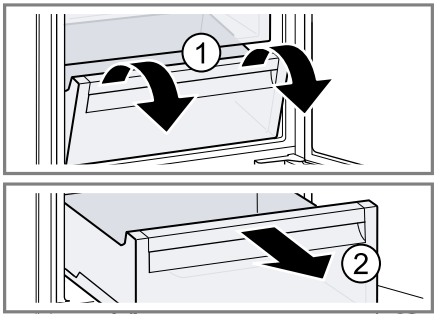

Scoaterea sertarului pentru alimente congelate

1. Trageți afară până la opritor sertarul pentru alimente congelate.

2. Ridicați din față sertarul pentru alimente congelate ① şi scoateți-l ②.

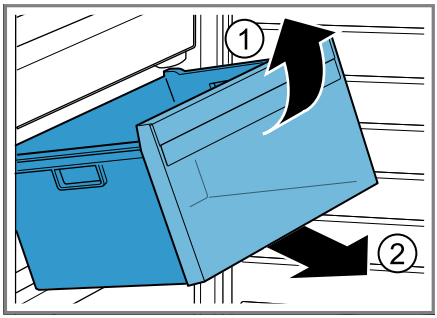

14.4 Demontarea componentelor aparatului

Dacă doriți să curățați temeinic aparatul, puteți demonta anumite componente ale acestuia.

Placa despărțitoare şi capacul sertarului pentru fructe şi legume

Placa despărțitoare şi capacul sertarului pentru fructe şi legume pot fi demontate în vederea curățării temeinice a acestora.

Demontarea plăcii despărțitoare

1. Scoateți placa din sticlă de pe placa despărțitoare.

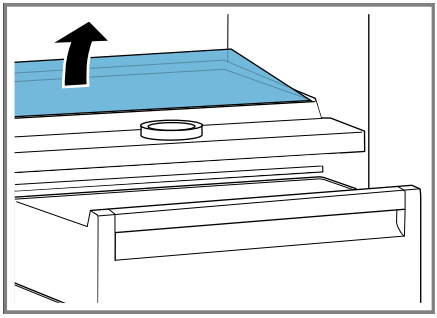

2. Scoateți sertarul pentru fructe şi legume.

3. Apăsați pe ambele părți maneta din partea inferioară ① şi trageți spre înainte placa despărțitoare ②.

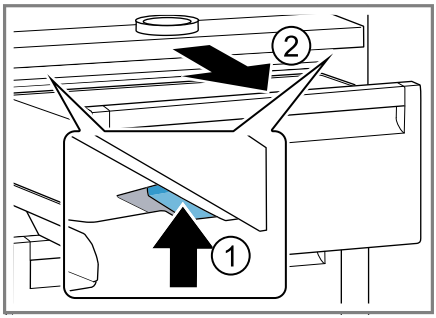

4. Ridicați placa despărțitoare şi scoateți-o înclinând-o în lateral.

Demontarea capacului

- Ridicați capacul sertarului pentru fructe şi legume, trageți-l spre față şi scoateți-l înclinându-l în lateral.

Montarea plăcii despărțitoare şi capacului

1. Introduceți capacul sertarului pentru fructe şi legume.
2. Introduceți placa despărțitoare.

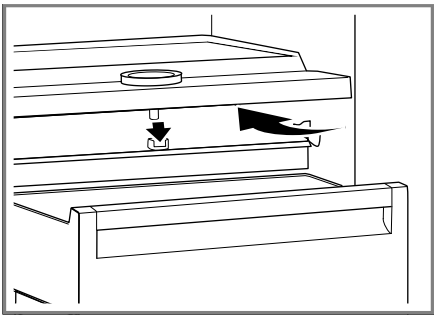

3. Introduceți placa din sticlă a plăcii despărțitoare.

Şinele de glisare

Şinele de glisare pot fi demontate în vederea curățării temeinice a acestora.

Demontarea şinelor de glisare

1. Scoateți şina de glisare.

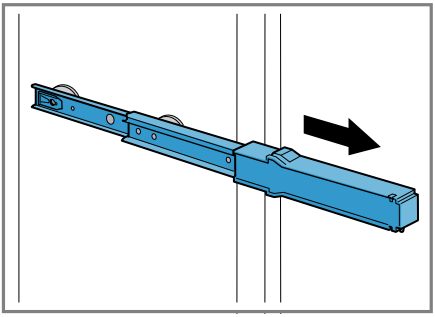

2. Împingeți blocatorul în direcția săgeții ① şi desprindeți-l din bolțurile din spate ②.

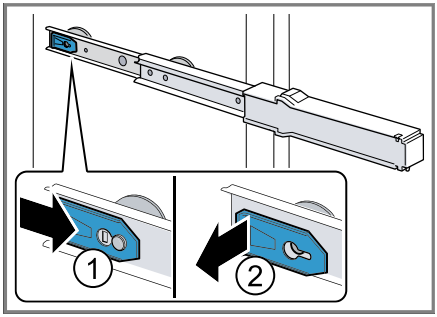

3. Comprimați şina de glisare.
4. Împingeți spre spate şina de glisare deasupra bolțului din spate ① şi deblocați-o ②.

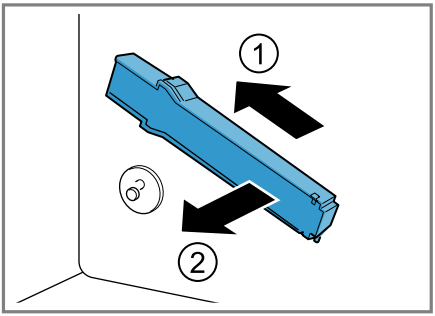

Montarea şinelor de glisare

1. Aşezați şina glisantă în stare extrasă pe bolțul din față ① şi trageți-o uşor spre față pentru a o fixa în poziție ②.

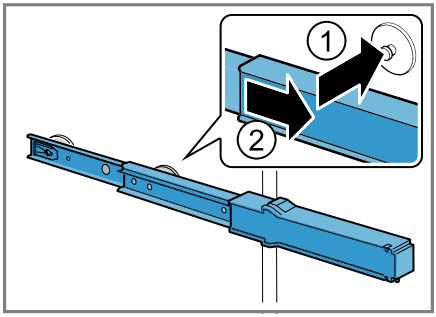

2. Aşezați şina de glisare pe bolțul din spate ① şi împingeți blocatorul spre spate ②.

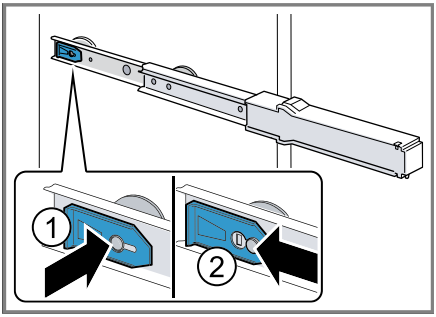

15 Remediați defecțiunile

Defecțiunile minore pot fi remediate chiar de dumneavoastră. Înainte de a contacta unitatea de service, consultați informațiile privind remedierea defecțiunilor. Astfel evitați cheltuielile inutile.

⚠ AVERTISMENT
Pericol de electrocutare!
Reparațiile executate incorect sunt periculoase.
- ▸ Numai personalul de specialitate are permisiunea de a efectua lucrări de reparații la nivelul aparatului.
- ▸ La reparația aparatului trebuie utilizate numai piese de schimb originale.
- ▸ Dacă se deteriorează cablul de racordare la rețea al acestui aparat, acesta trebuie înlocuit de către producător, de către serviciul său pentru clienți sau de către o persoană calificată în mod similar, pentru a evita pericolele.

Defecțiune	Cauzele şi remedierea defectelor
Aparatul nu răcește, indicatoarele şi sistemul de iluminare se aprind.	Modul Demo este activat. ▸ Activați funcția de autotestare a aparatului. → *Pagina 32* ✔ După finalizarea programului de autotestare a aparatului, acesta comută la regimul normal de funcționare.
Sistemul de iluminare cu LED-uri nu funcționează.	Sunt posibile diverse cauze. ▸ Contactați unitatea de service abilitată. Numărul de telefon al unității de service abilitate este specificat în lista cu unitățile de service abilitate anexată.
Pe indicatorul de temperatură apare E sau d .	Sistemul electronic a identificat o eroare. **1.** Deconectați aparatul. → *Pagina 18* **2.** Decuplați aparatul de la rețeaua de alimentare cu energie electrică. Scoateție din priză ştecherul cablului de alimentare cu energie electrică sau decuplați siguranța de la tabloul de siguranțe. **3.** Reconectați aparatul după 5 minute. **4.** Dacă mesajul apare din nou pe display, contactați serviciul de asistență pentru clienți. Numărul de telefon al serviciului de asistență pentru clienți este specificat în lista cu unitățile de service abilitate anexată.

Defecțiune	Cauzele şi remedierea defectelor
Indicatorul temperaturii (al compartimentului congelator) se aprinde intermitent.	Temperatura din compartimentul congelator a fost prea ridicată. **1.** Apăsați pe alarm. ✔ Indicatorul temperaturii (al compartimentului congelator) afişează pentru scurt timp cea mai ridicată temperatură care a existat în compartimentul congelator. Apoi indicatorul temperaturii (al compartimentului congelator) prezintă din nou temperatura reglată. **2.** Apăsați pe alarm. ✔ Indicatorul de temperatură (al compartimentului congelator) nu se mai aprinde intermitent.
Este emis un semnal sonor de avertizare, indicatorul de temperatură (al compartimentului congelator) se aprinde intermitent şi alarm se aprinde.	Sunt posibile diverse cauze. ▸ Apăsați pe alarm. ✔ Alarma se deconectează.
	Uşa aparatului este deschisă. ▸ Închideți uşa aparatului.
	Orificiile de ventilare exterioare sunt acoperite. ▸ Îndepărtați blocajele de la orificiile de ventilare exterioare.
	Au fost depozitate cantități mai mari de alimente proaspete. ▸ Nu depăşiți capacitatea maximă de congelare. → *"Capacitatea de congelare", Pagina 22*
Temperatura se abate considerabil de la valoarea setată.	Sunt posibile diverse cauze. **1.** Deconectați aparatul. → *Pagina 18* **2.** Reconectați aparatul după aproximativ 5 minute. → *Pagina 17* – Dacă temperatura este prea ridicată, verificați-o din nou după câteva ore. – Dacă temperatura este prea scăzută, verificați-o din nou în ziua următoare.
Aparatul emite un zumzet, un zgomot de bolboroseală, zbârnâit, gâlgâit, de clic sau pocnituri.	Nu este o defecțiune. Unul dintre motoare este în funcțiune, de exemplu, sistemul de răcire, ventilatorul. Agentul frigorific curge prin țevi. Motorul, comutatorul sau ventilele magnetice pornesc sau se opresc. Are loc dezgheţarea automată. Nu sunt necesare intervenții.
Aparatul generează zgomote.	Piesele din dotare se clatină sau se înțepenesc. ▸ Verificați dacă piesele din dotare pot fi demontate şi montați-le la loc dacă este cazul.

Defecțiune	Cauzele şi remedierea defectelor
Aparatul generează zgomote.	Sticlele sau vasele se ating. ▸ Poziționați sticlele sau vasele la distanță unele față de celelalte.
	Super-congelare este activată. Nu sunt necesare intervenții.

15.1 Pană de curent

În timpul unei pene de curent, temperatura din aparat creşte, astfel încât durata de depozitare se scurtează, iar calitatea alimentelor congelate scade.
Pe site-ul nostru web pentru aparatul dumneavoastră găsiți, în datele tehnice, durata de depozitare a alimentelor congelate în cazul unei defecțiuni.

Observații
- În timpul unei pene de curent deschideți cât mai puțin aparatul şi nu depozitați alte alimente.
- Verificați calitatea alimentelor imediat după încetarea penei de curent.
  – Eliminați ca deşeu alimentele care s-au decongelat parțial şi au o temperatură mai mare de 5 °C.
  – Fierbeți sau prăjiți alimentele decongelate parțial şi consumați-le sau recongelați-le.

15.2 Efectuarea autotestării aparatului

1. Deconectați aparatul. → *Pagina 18*
2. Conectați din nou aparatul după 5 minute. → *Pagina 17*
3. În decurs de 10 secunde de la pornire, mențineți apăsat super (compartiment congelator) timp de 3 până la 5 secunde până când este emis un semnal acustic.

✔ Începe programul de autotestare a aparatului.
✔ În timpul desfăşurării programului de autotestare a aparatului este emis un semnal sonor lung.
✔ Dacă, după finalizarea programului de autotestare a aparatului, sunt emise 2 semnale acustice, iar indicatorul temperaturii prezintă temperatura setată, înseamnă că aparatul este în regulă. Aparatul comută la regimul normal de funcționare.
✔ Contactați unitatea de service dacă, după finalizarea programului de autotestare a aparatului sunt emise 5 semnale acustice şi super (compartiment congelator) se aprinde intermitent timp de 10 secunde.

16 Depozitarea şi eliminarea

Aici găsiți informații cu privire la cum trebuie să pregătiți aparatul în vederea depozitării. De asemenea, obțineți informații privind eliminarea ecologică a aparatelor uzate.

16.1 Scoaterea din funcțiune a aparatului

1. Deconectați aparatul. → *Pagina 18*
2. Deconectați aparatul de la rețeaua de alimentare cu energie electrică.
   Scoateți din priză fişa cablului de alimentare cu energie electrică sau deconectați siguranța de la tabloul de siguranțe.
3. Scoateți toate alimentele.
4. Curățați aparatul. → *Pagina 25*
5. Pentru a asigura ventilarea spațiului interior al aparatului, lăsați uşa acestuia deschisă.

16.2 Predarea aparatului vechi

Datorită reciclării ecologice se pot refolosi materii prime valoroase.

⚠ AVERTISMENT
Pericol de afectare a sănătății!
Copii se pot închide în maşină şi astfel îşi pot pune viața în pericol.
- Pentru a îngreuna intrarea copiilor nu se scot etajerele şi recipientele din aparat.
- Nu lăsați aparatul scos din uz la îndemâna copiilor.

⚠ AVERTISMENT
Pericol de incendiu!
În cazul deteriorării țevilor, se pot produce scurgeri de agent frigorific inflamabil şi gaze toxice, care se pot aprinde.
- Nu deteriorați tubulatura circuitului de agent frigorific şi izolația.

1. Scoateți ştecherul cablului de racordare la rețea din priză.
2. Separați cablul de alimentare.
3. Eliminați în mod ecologic aparatul.

   Informații despre modalitățile curente de eliminare ecologică a aparatelor pot fi obținute de la distribuitorii comerciali de specialitate, dar şi de la primăria sau administrația locală.



Acest aparat este marcat corespunzător directivei europene 2012/19/UE în privința aparatelor electrice şi electronice vechi (waste electrical and electronic equipment – WEEE).
Directiva prescrie cadrul pentru o preluare înapoi, valabilă în întreaga UE, şi valorificarea aparatelor vechi.

17 Serviciul clienți

În cazul în care aveți întrebări, s-a produs o defecțiune la aparat pe care nu o puteți remedia pe cont propriu sau este necesară repararea aparatului, adresați-vă unității noastre de service.
Piesele de schimb originale, relevante pentru siguranță, conform Regulamentului corespunzător referitor la designul ecologic se procură de la unitatea noastră de service abilitată, pentru o durată de minim 10 ani de la punerea în circulație în interiorul Spațiului Economic European.

Notă: Reparațiile efectuate de personalul din cadrul unității de service abilitate, în condițiile de garanție impuse de producător la locul utilizării, sunt gratuite. Durata minimă a garanției (garanția producătorului pentru consumatorii privați) în Spațiul Economic European este de 2 ani, în conformitate cu condițiile de garanție valabile local. Condițiile de garanție nu au efect asupra altor drepturi sau pretenții care vi se cuvin în virtutea legislației locale.

Pentru informații detaliate despre perioada şi condițiile de garanție din țara dumneavoastră, adresați-vă serviciului de asistență pentru clienți, distribuitorului local sau accesați site-ul nostru web.

Dacă apelați la Serviciul pentru clienți, trebuie să menționați numărul de identificare a produsului (E-Nr.) şi numărul de fabricație (FD) al aparatului dumneavoastră.
Datele de contact ale serviciului pentru clienți le găsiți în lista atașată a unităților de service pentru clienți sau pe pagina noastră de internet.

17.1 Numărul de produs (Nr. E) şi numărul de fabricație (FD)

Numărul produsului (Nr. E) şi numărul de fabricație (FD) se găsesc pe plăcuța de tip a aparatului.
→ *"Aparatul", Fig.* **1**/6, *Pagina 14*
Pentru găsi rapid şi uşor datele aparatului dvs. şi numărul de telefon al serviciului pentru clienți le puteți nota undeva să le aveți la îndemână.

18 Date tehnice

Pe plăcuța cu date tehnice se găsesc date referitoare la agentul frigorific, la capacitatea utilă şi alte date tehnice.
→ *"Aparatul", Fig.* **1**/6, *Pagina 14*
Acest produs are o sursă de iluminare din clasa de eficiență energetică F. Sursa de iluminare este disponibilă ca piesă de schimb şi trebuie înlocuită numai de personal de specialitate calificat.
Acest produs are o a doua sursă de iluminare din clasa de eficiență energetică F. Sursa de iluminare este disponibilă ca piesă de schimb şi trebuie înlocuită numai de personal de specialitate calificat.
Pentru mai multe informații privind modelul dvs. accesați site-ul web https://eprel.ec.europa.eu/[1]. Acest site web are o legătură la baza de date EPREL oficială a UE, pentru înregistrarea produselor. Vă rugăm să urmați instrucțiunile din secțiunea de căutare a modelului. Identificatorul de model constă din caracterele din partea stângă a barei înclinate din numărul de produs (E-Nr.) de pe plăcuța cu date tehnice. Alternativ, identificatorul de model se găseşte şi în prima linie a etichetei energetice UE.

[1] Este valabil numai pentru țările din Spațiul Economic European

Thank you for buying a Bosch Home Appliance!

Register your new device on MyBosch now and profit directly from:

- **Expert tips & tricks for your appliance**
- **Warranty extension options**
- **Discounts for accessories & spare-parts**
- **Digital manual and all appliance data at hand**
- **Easy access to Bosch Home Appliances Service**

Free and easy registration – also on mobile phones:
www.bosch-home.com/welcome

Looking for help? You'll find it here.

Expert advice for your Bosch home appliances, help with problems or a repair from Bosch experts.
Find out everything about the many ways Bosch can support you:
www.bosch-home.com/service
Contact data of all countries are listed in the attached service directory.

Robert Bosch Hausgeräte GmbH
Carl-Wery-Straße 34
81739 München
GERMANY
www.bosch-home.com

9001465444 (020128)
ro