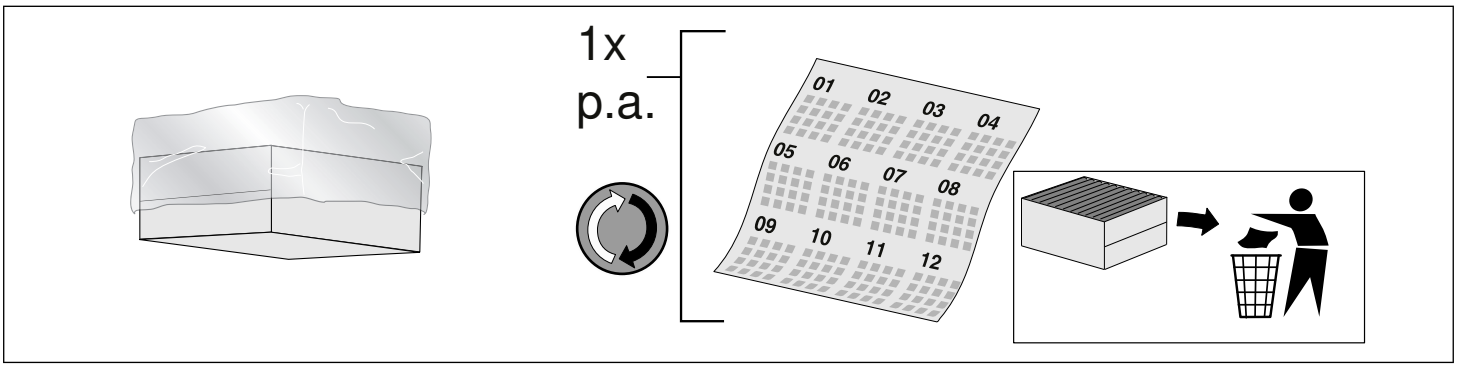

1.

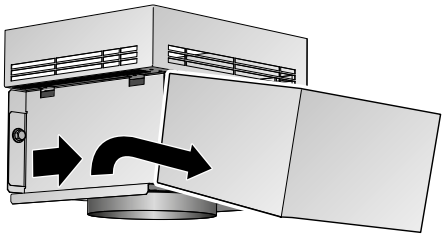

2.

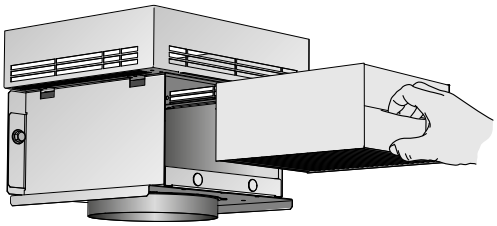

3.

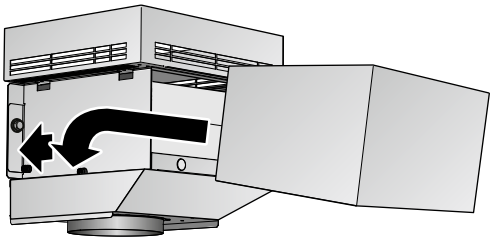

1.

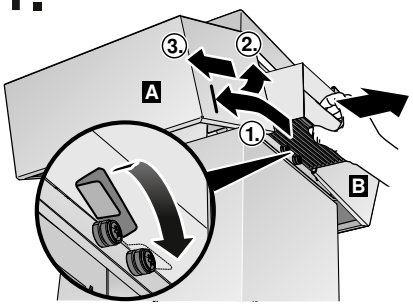

2.

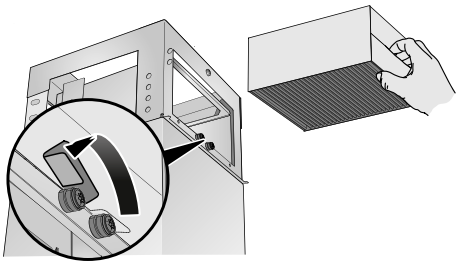

3.

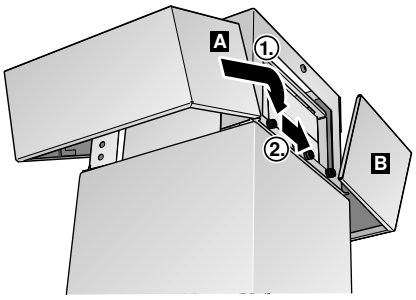

1.

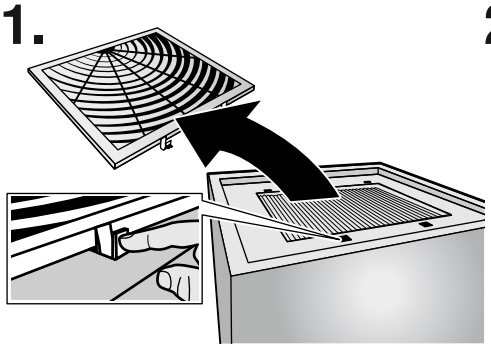

2.

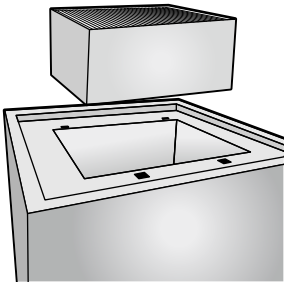

3.

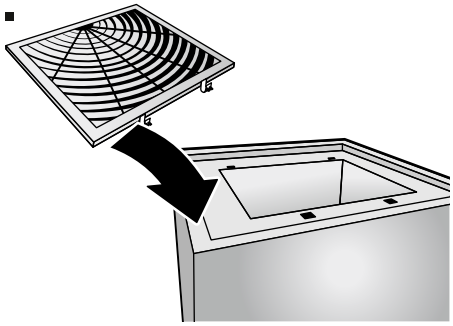

1.

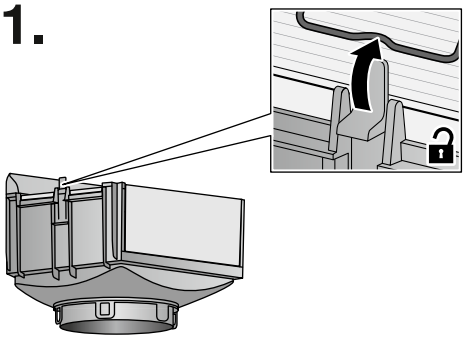

2.

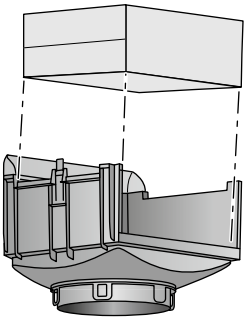
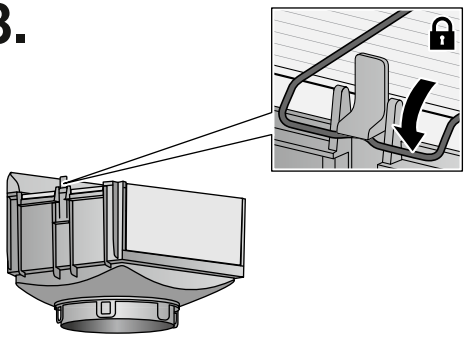
3.