

de Montageanleitung
Standgerät

en Installation instructions
Free-standing appliance

fr Notice de montage
Appareil indépendant

it Istruzioni per il montaggio
Apparecchio

nl Montagehandleiding
Vrijstaand apparaat

da Monteringsvejledning
Gulvmodel

no Monteringsanvisning
Frittstående apparat

sv Monteringsanvisning
Fristående skåp

fi Asennusohjeet
Vapaasti sijoitettava laite

es Instrucciones de montaje
Aparato de libre instalación

pt Instruções de montagem
Aparelho Solo

el Οδηγίες τοποθέτησης
Ανεξάρτητη συσκευή

tr Montaj kılavuzu
Solo cihaz

ru Инструкция по монтажу
Напольный прибор

kk Орнату жөнінде нұсқаулар
Едендік құрылғы

uk Інструкція з монтажу
Підлоговий прилад

cs Montážní návod
Volně stojící spotřebič

pl Instrukcja montażu
Urządzenie wolnostojące

hu Szerelési útmutató
Magánálló készülék

ro Instrucțiunea de montaj
Aparat independent

et Paigaldusjuhend
Eraldiseisev seade

sk Návod na montáž
Voľne stojací spotrebič

sl Navodilo za montažo
Samostojna naprava

ar إرشادات التركيب
جهاز للنصب المنفرد

fa راهنمای مونتاژ
دستگاه استاندارد

he הוראות הרכבה
מכשיר ניצב

9001 004 624 (9411)



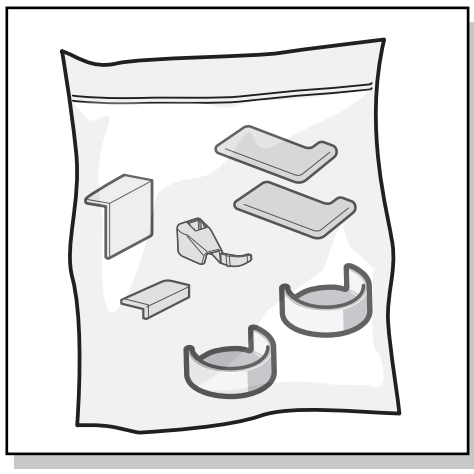

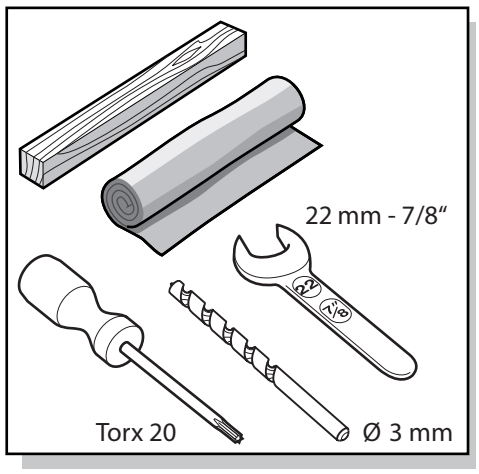

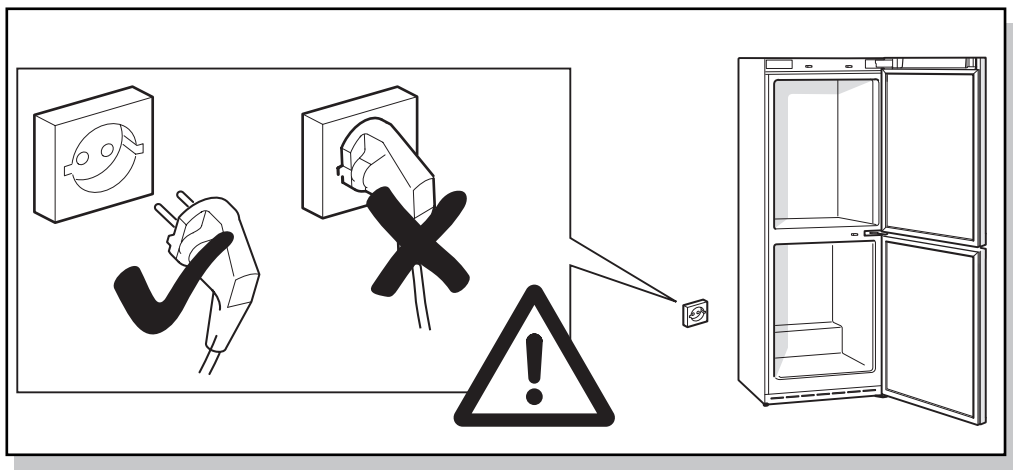

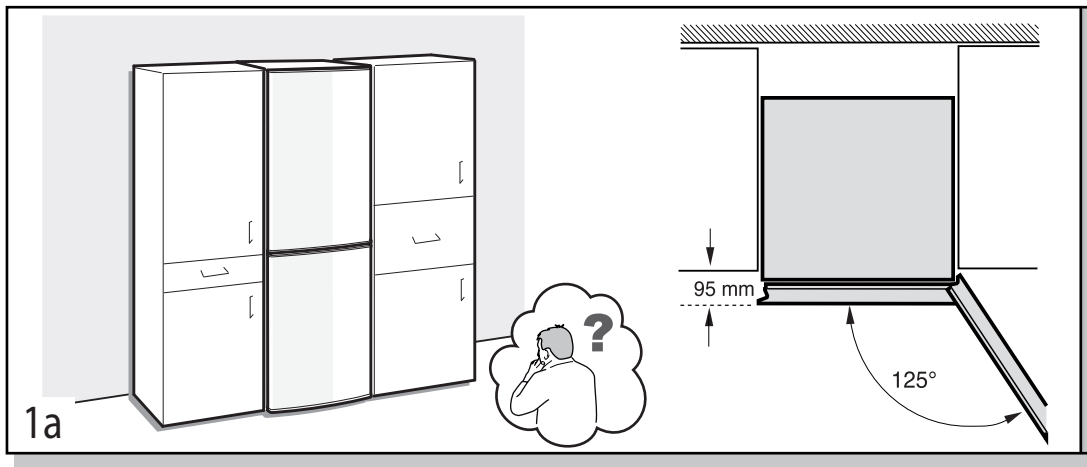

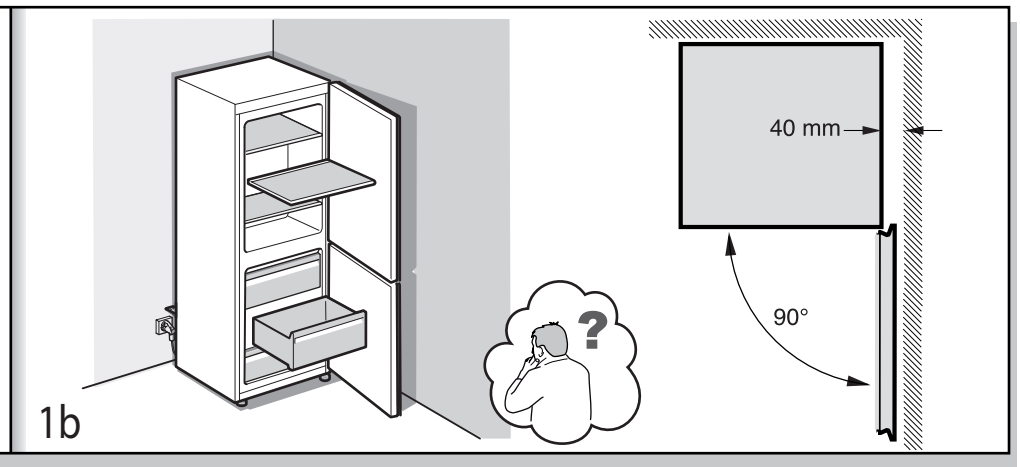

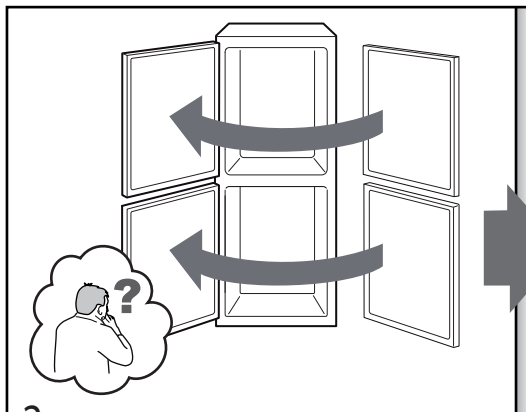

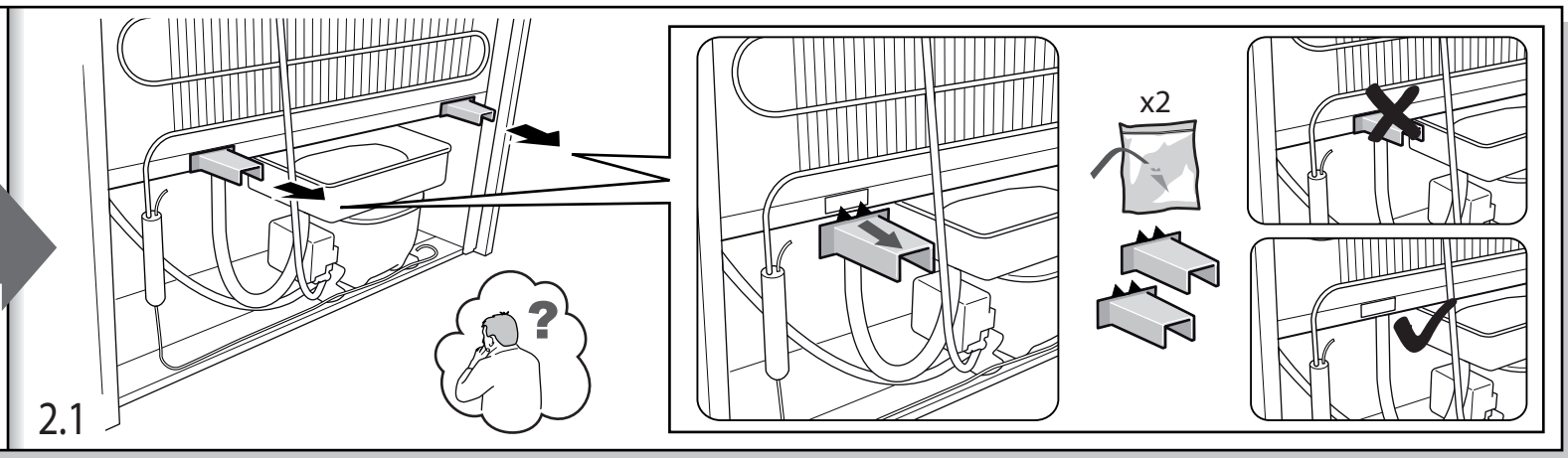

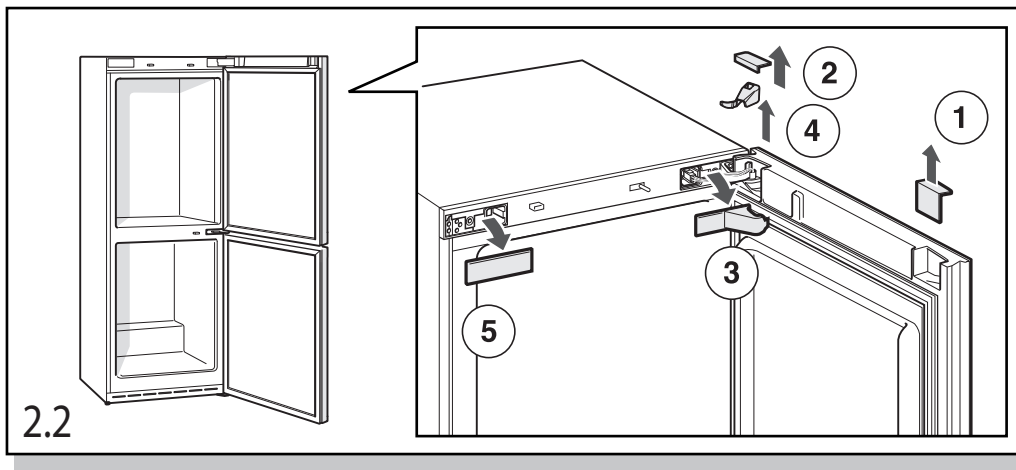

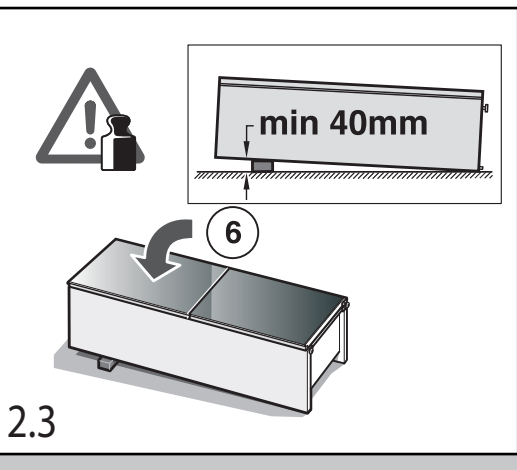

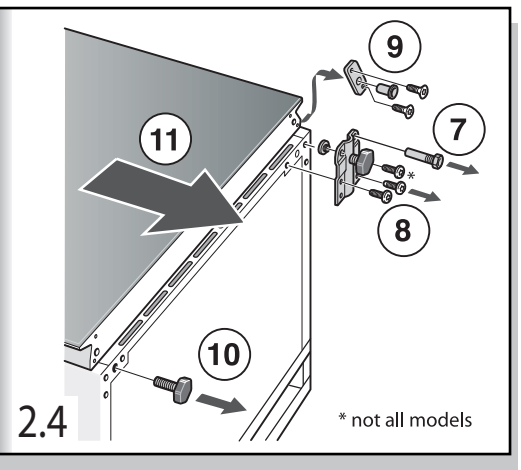

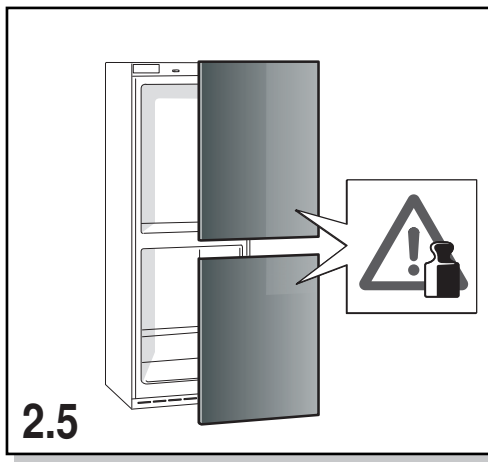

2.5

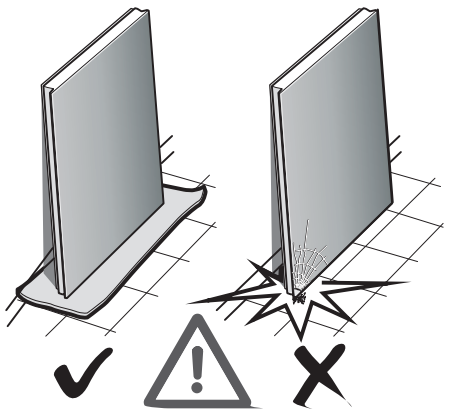

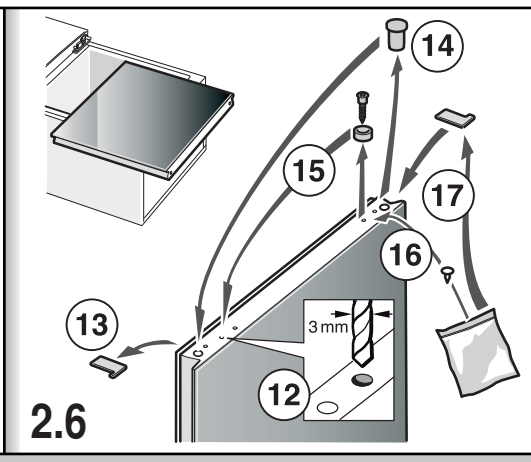

2.6

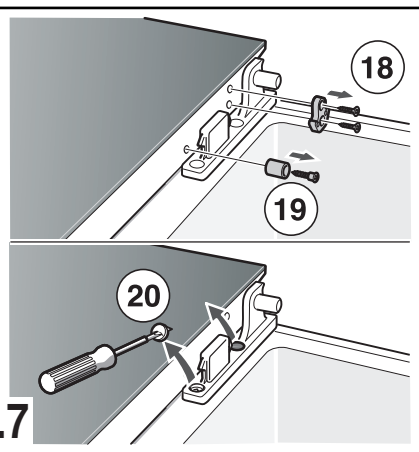

2.7

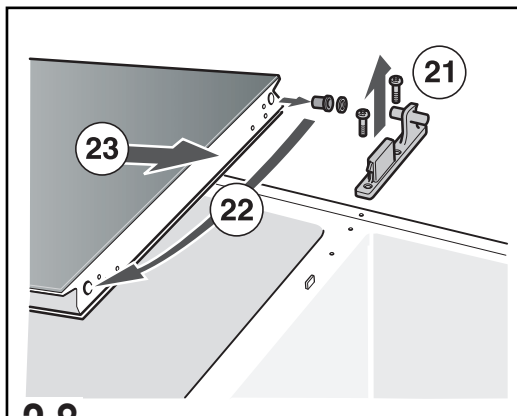

2.8

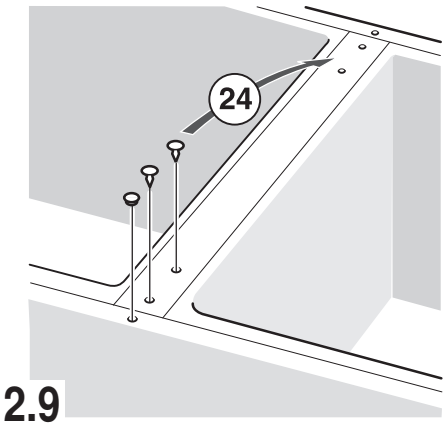

2.9

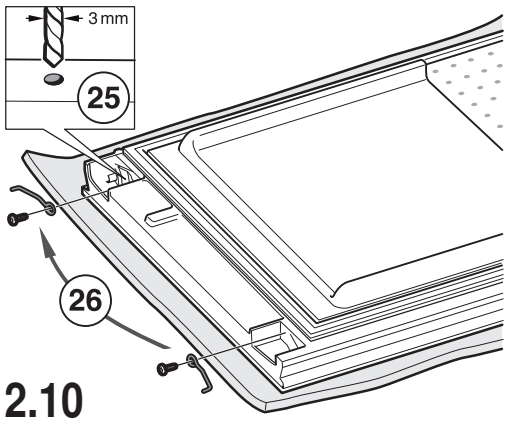

2.10

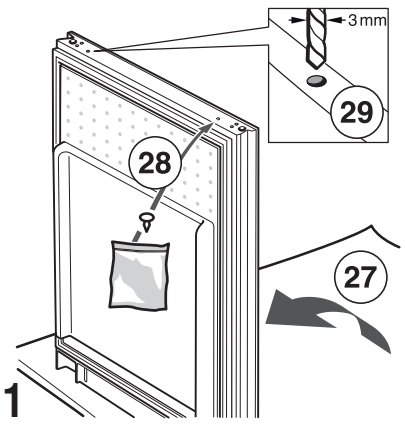

2.11

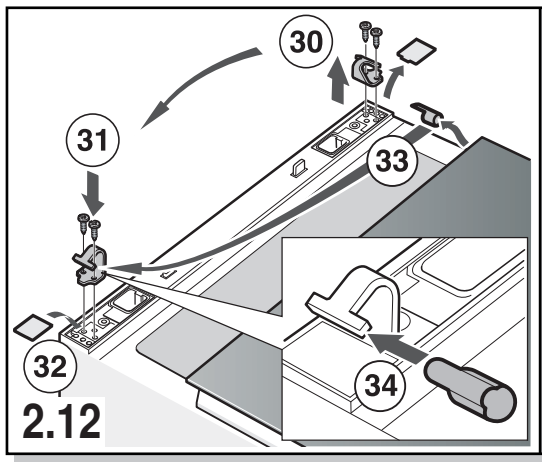

2.12

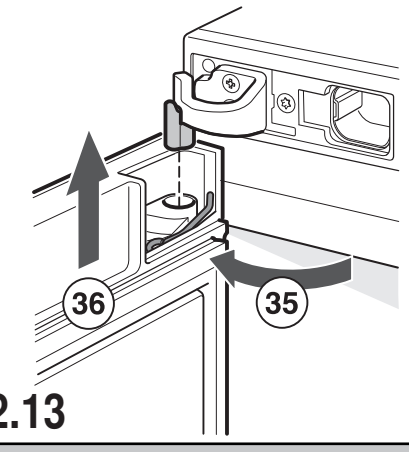

2.13

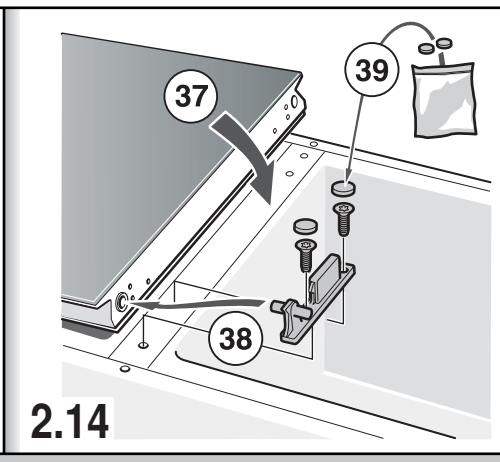

2.14

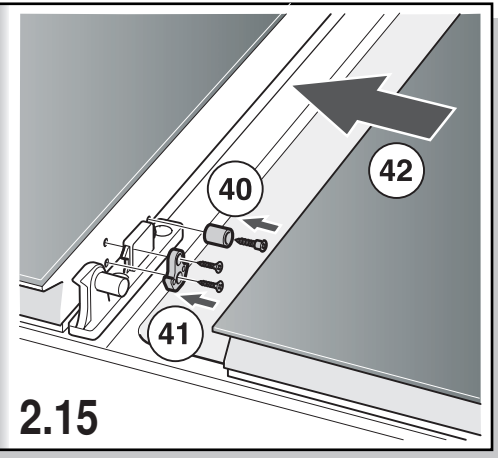

2.15

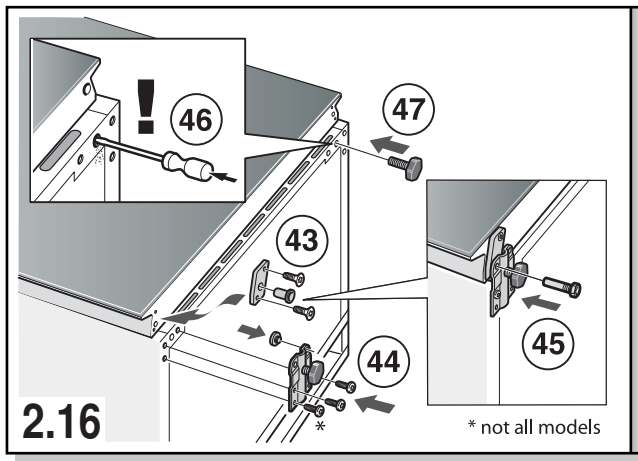

2.16

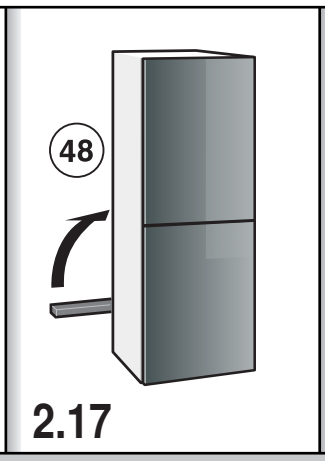

2.17

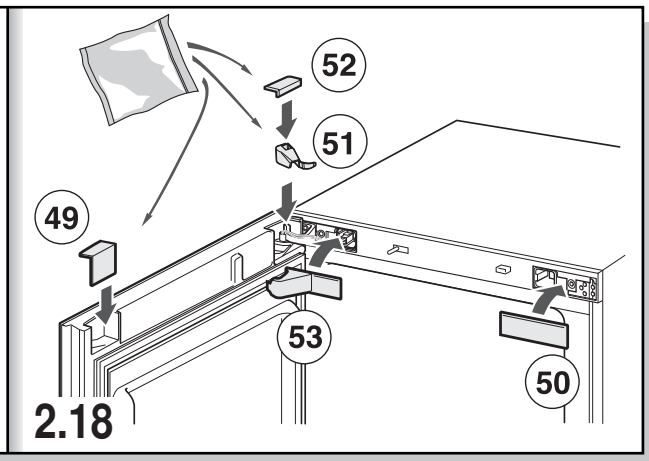

2.18

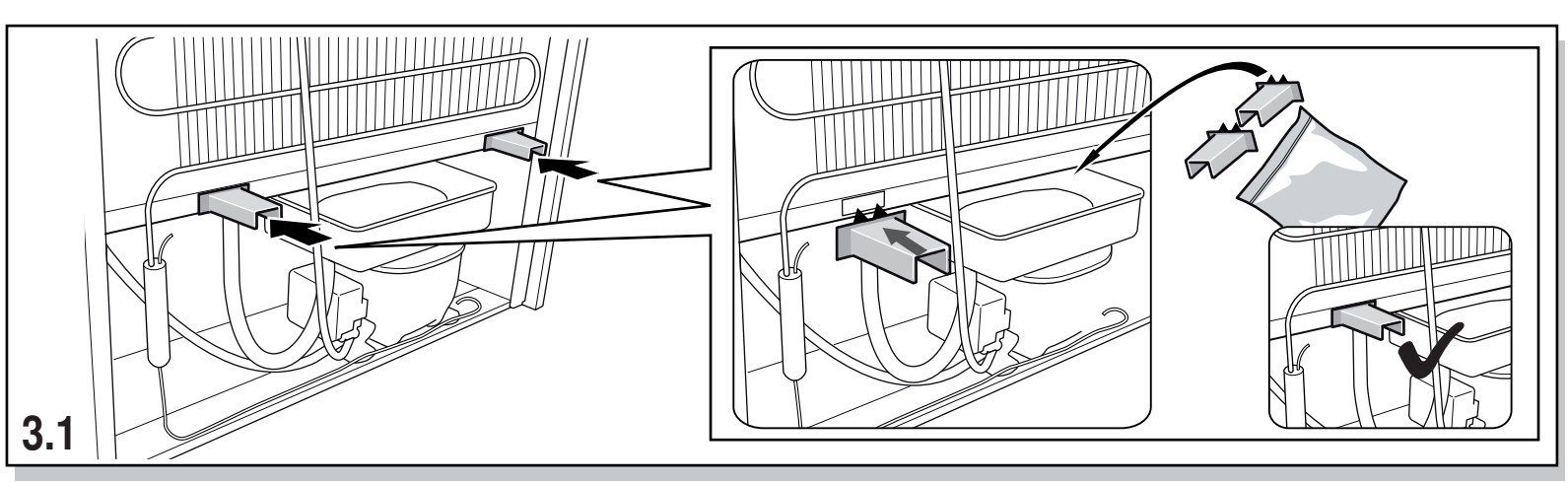

3.1

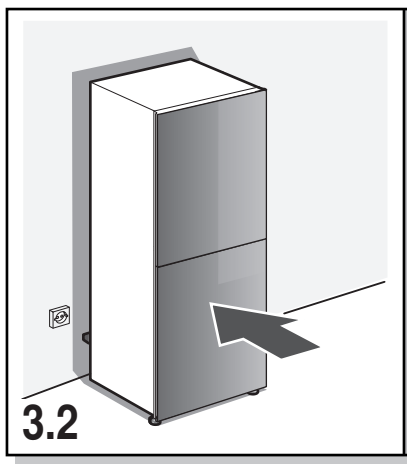

3.2

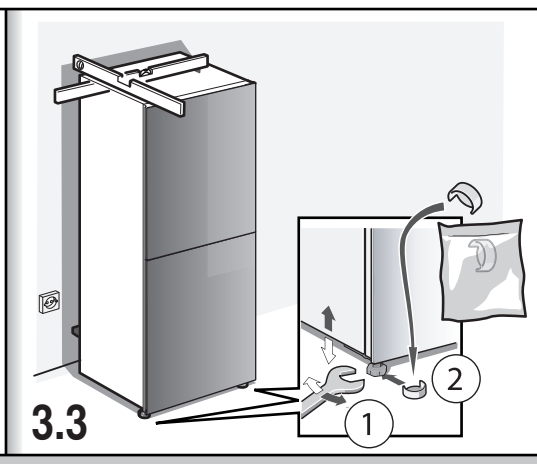

3.3

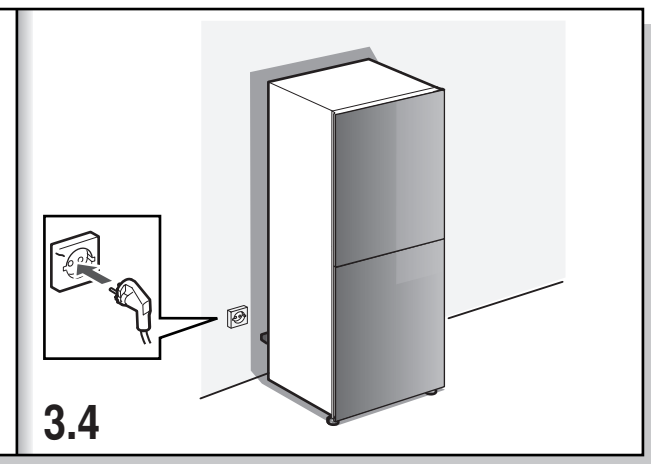

3.4