PROFiLO

dayanıklı ev aletleri

Kullanma ve Kurma Kılavuzu

tr

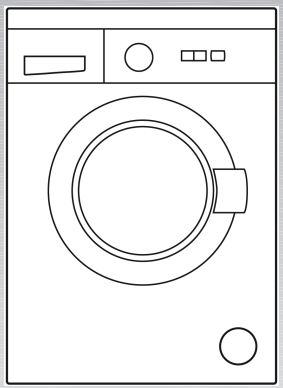

Çamaşır Makinesi

Içindekiler

	sayfa		sayfa
Genel güvenlik bilgileri ve uyarılar	4	Deterjanlar ve katkı maddeleri	9
Makinenin ambalajından çıkarılması ve ambalajın atılması	4	İlk yıkama işlemi	10
Çevreyi koruma / Enerji tasarrufu hususları	5	Çamaşırların yıkamaya hazırlanması	10
Makinenin kurulması	5	Çamaşırların makineye doldurulması	11
Nakliye emniyet parçalarının sökülmesi	5	Çamaşırların yıkanması	11
Makinenin sabitlenmesi	6	Yıkama programının sona ermesi / Çamaşırların makineden çıkarılması	12
Su girişi bağlantısı	6		
Pis su tahliyesi	7	Temizleme / Bakım / Donmaya karşı koruma	13
Elektrik bağlantısı	7	Küçük arızaların giderilmesi	15
Çamaşır makinenizi tanıyın	8	Teknik bilgiler	16
Program seçme düğmesi	9	Yetkili Servis	16
Fonksiyon seçimi ve çalıştırma tuşları	9	Sarfiyat değerleri	16

1

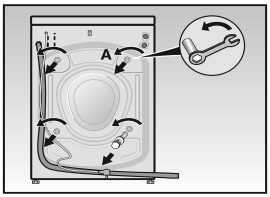

2

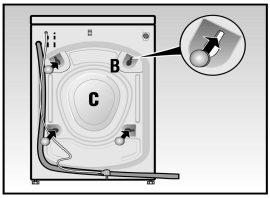

3

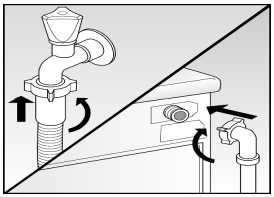

4

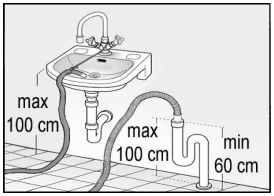

5

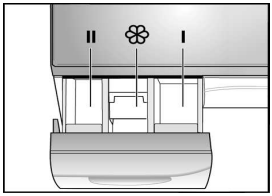

6

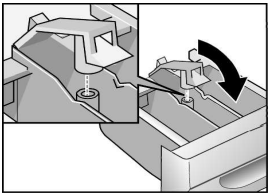

7

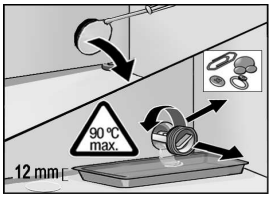

8

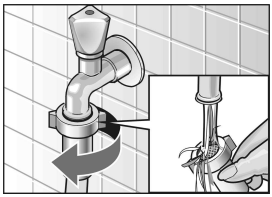

9

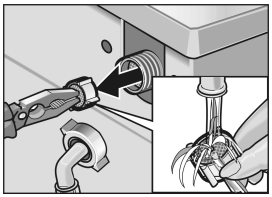

10

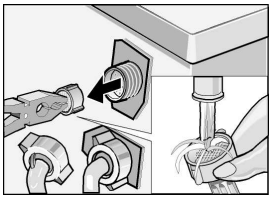

Genel güvenlik bilgileri ve uyarılar

Bu makine, geçerli güvenlik standartlarını karşılamaktadır.

Makineyi çalıştırmadan önce dikkat edilecek hususlar:

- ! Makineyi çalıştırmadan önce bu direktifleri dikkatlice okuyunuz. Direktifler, makinenin kurulması, kullanımı ve güvenliğine ilişkin önemli bilgiler ve tavsiyeler içermektedir.
- ! Kullanım kılavuzunu, ileride referans almak ve / veya makinenin el değiştirmesi durumunda makinenin yeni sahibinin okuyabilmesine olanak tanımak üzere saklayınız.
- ! Makineyi, montaj direktiflerine uygun şekilde kurunuz. Nakliye emniyet parçalarını sökünüz ve saklayınız.
- ! Makinede görünür hasar olması ya da şebeke sorunları tespit edilmesi durumunda makinenin bağlantılarını yapmayınız. Bu konuda tereddüdünüz varsa Yetkili Teknik Yardım Servisine ya da makinenin alındığı bayiye başvurunuz.
- ! Elektrik kablosu hasarlı olduğu takdirde kablo, Yetkili Bayilerden temin edilecek yeni bir kablo ile değiştirilmelidir.

Çamaşırlar yıkanırken dikkat edilecek hususlar:

- ! Makinede, yalnızca ana su şebekesinden gelen soğuk su kullanılmalıdır.
- ! Makine, yalnızca ev tipi çamaşır makinelerine uygun çamaşırları yıkamak için kullanılmalıdır.
- ! Çocukları kesinlikle tek başına cihazın yanında bırakmayınız.
- ! Sıcak suyun boşaltılması esnasında dikkatli olunuz.

Makinenin güvenliğine ilişkin dikkat edilecek hususlar:

- ! Çamaşır makinesinin üzerine çıkmayınız.
- ! Çamaşır makinesinin kapağını bir dayanak ya da sehpa olarak kullanmayınız.

Makinenin nakledilmesi esnasında dikkat edilecek hususlar:

- ! Nakliye emniyet parçalarını ait oldukları kısımlara sabitleyiniz.
- ! Makinenin içerisinde kalan suyun tamamını boşaltınız.
- ! Makinenin nakledilmesi esnasında oldukça dikkatli olunuz. Makinenin ön kısmında bulunan kumanda donanımını ya da parçaları, makineyi tutmak veya kaldırmak maksadıyla kullanmayınız.

Makinenin ambalajından çıkarılması ve ambalajın atılması

Yeni çamaşır makinenizin ambalajından çıkarılması ve ambalajın atılması

Kullanılan bütün malzemeler çevre dostu olup, yeniden dönüştürme işlemine tabi tutulabilirler ve tekrar kullanılabilirler.

Eski çamaşır makinesinin atılması

Eski makineler, resmi atık dönüştürme merkezlerine bırakılmaları durumunda tekrar kullanılabilmeleri mümkün olan değerli malzemeleri bünyelerinde bulundurmaktadırlar. Eski çamaşır makinenizi, çevreci bir şekilde kullanım dışına çıkartmak suretiyle çevre koruma uygulamalarına aktif şekilde katkıda bulununuz.



Bu makine, kullanılmış elektrik ve elektronik cihazlarına (atık elektrik ve elektronik donanım – WEEE) ilişkin "2002/96/EC" Avrupa Birliği Direktifine göre etiketlenmiştir. Kullanım kılavuzunda yer alan direktifler, tüm Avrupa Birliği (EU) ülkelerinde geçerli, kullanılmış cihazların geri döndürülmesi ve geri dönüşümüne ilişkin temel hususları belirlemektedir.

Çevre koruma / Enerji tasarrufu hususları

❍ Çevreci bir bakış açısıyla değerlendirildiğinde, makinenin en ekonomik ve en az zarar görecek şekilde kullanılabilmesi ancak seçilen program için öngörülen en fazla çamaşırı makineye yerleştirmekle sağlanabilir.

Makinenin kurulması

! Makinenin kurulması, su ve elektrik bağlantılarının yapılması esnasında yerel su ve elektrik şirketleri tarafından öngörülen genel hususlar, düzenlemeler ve koşulların yanı sıra makinenin kullanımına ilişkin hususlara ve uyarılara titizlikle uyulmalıdır.

! Makineyi kaldırırken dikkatli olunuz. **Yaralanma riski vardır!**

! Makineyi kaldırırken, çıkıntı yapan parçalarından ya da kumanda donanımından tutmayınız!

! Tereddüde düştüğünüz takdirde makinenin su ve elektrik bağlantılarını yapması için uzman bir teknisyenden yardım alınız.

Makinenin yerleştirilmesi

Tambur dönerken makinenin emniyetli ve güvenilir bir konumda bulunmasının garanti edilebilmesi için makine, düz ve sağlam bir zemin üzerine yerleştirilmelidir. Döşeme halılar ve altı köpük maddesi ihtiva eden yumuşak kaplama türü yüzeylerin üzerine makinenin yerleştirilmesi uygun değildir.

! Gerektiği takdirde, makineyi zemin üzerine yerleştirirken makinenin ayaklarına takılan (özellikle yıkama ve kurulama üniteleri bir arada monte edilirken) tespit kulakçıklarını kullanınız (Teknik Servisten temin edilebilir).

! Makinenin, bir sehpa ya da yüksek bir taban üzerine yerleştirilmesi söz konusu olduğunda tambur dönerken makinenin kontrol dışı hareket etmesini önlemek üzere makine ayaklarının kulakçıklarla sabitlenmesi gerekir.

Tespit kulakçıklarının, yedek bir takım ile birlikte dağıtıcı bayi kanalı ile temin edilebilmesi mümkündür.

Cihazın bir tezgah altına veya dolap içine (ankastre) kurulması

Cihazınız bir tezgah altına kurulacaksa, kir, su vb. gibi maddelerin makinenin içine girmesini önlemek ve makinenin kullanım ömrünü arttırmak için bir servis elemanı tarafından makineye koruyucu bir sac plaka monte ettiriniz. Bu parça yetkili servisten temin edilebilir.

Nakliye emniyet parçalarının sökülmesi (şekil 1, 2)

! Makineyi ilk kez kullanmadan önce cihazın arka kısmında bulunan nakliye emniyet parçalarının uygun bir anahtar yardımı ile sökülmesi gereklidir.

! **Uyarı!** Anahtar kaydığı takdirde yaralanma riski vardır!

❍ 4 adet bağlantı vidasını**"A"**, gevşetiniz ve yuvalarından çıkarınız.

❍ Dokümanlarla birlikte çantanın içerisinde bulunan koruyucu kapakları **"B"**, takınız.

! Nakliye emniyet parçalarını, ileride yapacağınız nakil işlemlerinde kullanmak üzere saklayınız.

Makine yerinden hareket ettirileceği zaman nakliye emniyet parçaları kesinlikle yuvalarına takılı durumda olmalıdır. Bu parçaları takmak için arka panoyu **"C"**, sökünüz ve yukarıda anlatılan işlemleri ters sırada uygulayınız.

Makinenin sabitlenmesi

! Çamaşır makinesi, sallanmayacak bir şekilde dört ayağı üzerine yerleştirilip sıkıca sabitlenmelidir.

Gerektiği takdirde ayarlanabilir ayakları kullanmak suretiyle makineyi düz bir konuma ayarlayıp dengeleyiniz.

❍ Ayakların üzerinde bulunan tespit somunlarını gevşetiniz.

❍ Ayakların yüksekliğini düzgün şekilde ayarlayınız.

❍ Tespit somunlarını, makine ayak ayarlarının kazara değişmesini önleyecek şekilde sıkıca sıkınız.

Su girişi bağlantısı (şekil 3)

Su girişi için, en az 1 bar basınca dayanıklı, evlerde yaygın olarak kullanılan tipte bir soğuk su giriş hortumu (makineyle birlikte verilmektedir; sıcak su girişi olan modellerde iki adettir.) gereklidir.

Su basıncının 10 barın üzerinde olması durumunda çamaşır makinesi ile su bağlantısı arasına bir basınç düşürücü vana takılmalıdır.

! Makine, su giriş hattına bağlanırken yeni su hortumları kullanılmalıdır. Eski su hortumlarının kullanılması sakıncalıdır.

! Makineyi, tazyiksiz bir sıcak su hazırlama cihazının karıştırma bataryasına bağlamayınız (termosifon, elektrikli su ısıtıcıları,...vb.). Emin olamadığınız durumlarda makinenin montajı ile su giriş ve çıkış bağlantılarını uzman bir servis elemanına yaptırınız.

! **Uyarı!** Makine ile su girişi arasındaki bağlantılar ya da bağlantı elemanları, maksimum basınca dayanıklıdır. Musluğu sonuna kadar açmak suretiyle devrede su sızıntısı olmadığından emin olunuz**!**

! Temizlemek gerektiğinde bir pense ile su giriş kısmında bulunan süzgeci çıkarınız ("Temizleme / Bakım / Donmaya Karşı Koruma" kısmına bakınız). Musluğa takılı olan diğer süzgeç, hortumun üzerinde temizlenmelidir (süzgecin sökülmesi mümkün değildir).

! Su sızıntısı ya da su taşmasının neden olabileceği hasarların önlenebilmesi için yıkama işlemi tamamlandığında ya da makinenin uzun süre kullanılmaması söz konusu olduğunda musluk daima kapalı konumda tutulmalıdır.

! Hortum bağlantılarına ait plastik tespit somunlarını sadece elinizle sıkınız.

Pis su tahliyesi (şekil 4)

! Çamaşır makinesinin su çıkış bağlantısını yaparken su hortumunun katlanmamasına ve bükülmemesine dikkat ediniz. Hortumu çekmeyiniz!

! Su çıkışı bir lavaboya yönlendirildiği takdirde su çıkış hortumunun, bulunduğu yerden düşmeyecek ve lavabodan kolayca ayrılmayacak şekilde yerleştirildiğinden emin olunuz. Tapanın lavaboyu tıkamamasına dikkat ediniz. **Suyun taşma riski vardır!**

Elektrik bağlantısı

! Makine, sadece uygun şekilde monte edilmiş, toprak hattına sahip bir priz üzerinden alternatif elektrik akımına bağlanmalıdır.

! Makinenin plaket etiketi üzerinde belirtilen gerilim değeri ile bağlantının yapıldığı yerdeki şebeke gerilimi aynı değerde olmalıdır.

! Bağlantı değerleri ile öngörülen sigorta değerleri, makinenin plaket etiketinde belirtilmiştir.

! Makinenin elektrik fişinin ve bağlanacağı prizin birbirlerine uygun olmasına ve fişin uygun şekilde topraklanmasına dikkat ediniz.

! Çok prizli kutu, kablolar ve uzatma kabloları kullanmayınız.

! Hatalı akım değerlerine karşı koruyan bir şalterin kullanılması durumunda, sadece şu işareti taşıyan tipte bir şalter kullanılmalıdır: ⌧ Yalnızca bu işareti taşıyan koruyucu şalterler, şu anda geçerli olan kurallara uygunluğu garanti etmektedir.

! Elektrik fişini, şebeke prizinden çıkarırken yalnızca fişin üzerinden tutmak suretiyle çekip çıkarınız.

! Elektrik fişini, prize takarken ya da prizden çıkarırken ellerinizin ıslak olmamasına dikkat ediniz.

Çamaşır Makinenizi Tanıyın

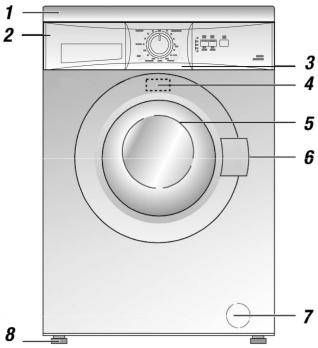

1. Koruyucu plaka (kapak)
2. Deterjan ve ek temizlik maddesi çekmecesi
3. Kumanda panosu
4. Etiket plakası
5. Kapak
6. Kapak açma tutamağı
7. Boşaltma pompası (cm0600ktr)
8. Makine meyil ayarı için ayarlanabilir ön ayaklar

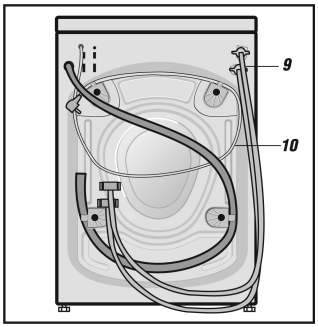

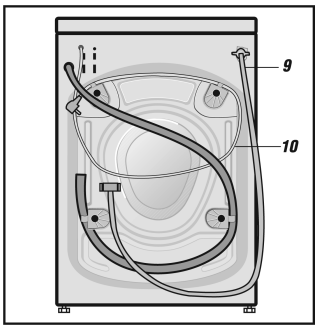

9. Su giriş hortumu
10. Elektrik fişi
11. Program seçme düğmesi
12. Çamaşır makinesi durum gösterge lambaları
13. Fonksiyon seçim tuşları
    (**modele göre farklılık gösterir**):

- **"Azaltılmış sıkma devir sayısı** 1200↓, 600↓, 600↓, 400↓**, ..."**
  (Spin speed reduction)
- **"Suda bekletme"**
- **"Extra su"**
- **"Hızlı yıkama"**
- **"Kırışık azaltma"**
- **"Ön yıkama"**
- **"Duraklatma"**

14. "Çalıştırma"

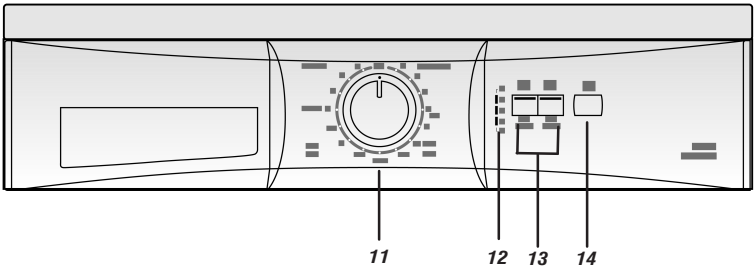

Program seçme düğmesi

Program seçme düğmesini kullanarak programların seçilmesi. Bu işlemi yapmak için kumanda topuzunu çevirmek suretiyle seçilen programın işaretli kısma getirilmesi gereklidir.

Yıkama programları (modele göre farklılık gösterir):

"beyaz/renkli"

Çok kirli beyazlar, 90 °C: dayanıklı pamuklu ya da keten tekstiller (yoğun yıkama).

güçlü, 60 °C: enerji tasarruf programı: Daha uzun bir yıkama çevrimi ile enerji tüketimi azaltılır.

Beyazlar ve renkliler, dayanıklı tekstiller ve renkliler, 60 °C, **Ön yıkamalı**: çok kirli kumaşlar.

Karışık, 30 °C: pamuklu giysiler ve hassas tekstiller; farklı tiplerdeki giysilerin bir arada yıkanabilmeleri mümkündür.

Renkliler, 30, 40, 60 °C: dayanıklı tekstiller.

"Sentetikler"

Hassas çamaşırlar, 30, 40, 60 °C (sentetik): pamuklu, sentetik ya da karışık dokudan yapılmış tekstiller.

"Hassas çamaşırlar"

Çok hassas giysiler, 30 °C: pamuklu, sentetik ya da karışık dokudan yapılmış tekstiller, perdeler. Durulama işlemleri arasında sıkma işlemi uygulanmaz.

"Yünlüler"

Yünlüler, soğuk, 30 °C: Yünlüler ya da yün karışımlı makinede yıkanabilen tekstiller.

İlave programlar

durulama: düşük enerji sarfiyatlı sıkma işlemi ile gerçekleştirilen durulama çevrimi. Hassas tekstiller için de kullanılabilir.

sıkma: ilave sıkma işlemi; deterjanlı su ya da durulama suyu, sıkma işlemine başlan- madan önce boşaltılır.

su boşaltma: "Suda bekletme" fonksiyonuna sahip bir yıkama programı seçildikten sonra durulama suyunu dışarıya boşaltır.

! Maksimum sıkma devri, şu programlarda elektronik olarak sınırlanmıştır: **"Sentetikler"**, **"Hassas çamaşırlar"** ve **"Yünlüler"**.

Fonksiyon seçimi ve çalıştırma tuşları

Suda bekletme: çamaşırlar, son durulama suyunda bekletilir.

Azaltılmış sıkma devir sayısı 1200↓, 600↓, 600↓, çamaşırlar, düşük bir sıkma devrinde sıkılır (sıkma devri, modele göre farklılık gösterir).

Extra su: ilave bir durulama işlemi yapılır.

Hızlı yıkama: yıkama işlemi daha kısa sürer.

Kırışık azaltma: buruşmalarını önlemek üzere çamaşırların tambur içerisinde daha gevşek bir durumda tutulması sağlanır.

Ön yıkama: bir ön yıkama işlemi uygulanır.

Duraklatma: programa ara verilir.

"Çalıştırma": seçilen program devreye sokulur. **"Hazır – Yıkama"** gösterge lambası yanar.

! Güvenlik açısından kapak tam olarak kapanıncaya dek makine çalışmaz.

Deterjanlar ve katkı maddeleri

Otomatik çamaşır makinelerine uygun standart (matik) tipteki bütün deterjanlar kullanılabilir.

! Çamaşır makinesinde eritici ihtiva eden deterjanları kullanmayınız! **Patlama riski vardır!**

! Makinenin zarar görmesi söz konusu olabileceğinden dolayı makinenin civarında katkı maddeleri, temizleme spreyleri ya da leke çözücüler kullanmayınız.

! Deterjanları ve katkı maddelerini, çocukların erişemeyeceği güvenli bir yerde muhafaza ediniz.

Deterjan miktarı

İyi yıkama sonuçları, ancak doğru miktarlarda deterjan kullanıldığı takdirde garanti edilebilir. Üretici firmanın tavsiyelerini dikkate alınız.

İlk yıkama işlemi

Çamaşır makinesinin fabrikada test edilmesi neticesinde makinede kalan suların atılabilmesi için ilk yıkama işlemini yaparken makineye çamaşır yerleştirmeyiniz.

❍ Deterjan çekmecesinin bölme II kısmına yaklaşık 2 litre su ve yarım ölçek normal deterjan koyunuz.

❍ Program seçme düğmesini, **"beyaz/renkli 90 °C"** konumuna ayarlayınız. **"Hazır ◇ – Yıkama"** gösterge lambası yanıp sönmeye başlar.

❍ **"Çalıştırma ◇"** tuşuna basınız. **"Hazır ◇ – Yıkama"** gösterge lambası yanar.

❍ **"Sıkma – Durma →|"** lambası yanıp sönmeye başladığında, program seçme düğmesini **Stop** konumuna getiriniz.

Çamaşırların yıkamaya hazırlanması

Çamaşırların tasnif edilmesi

❍ Çamaşırları, etiketlerinde yer alan sembollere göre tasnif ediniz.

! Yünlüler ya da yün içeren dokuma tekstillerin etiketlerinde "Çekmez" ya da "Makinede yıkanabilir" ibareleri bulunmalıdır.

Aşağıdaki sembolle etiketlenmiş tekstiller makinede yıkanmamalıdır: .

❍ Çamaşırları, renklerine göre ayırınız. Beyazları ve renklileri ayrı ayrı yıkayınız. Aksi takdirde, beyaz giysilerin renk değiştirmeleri söz konusu olabilir.

! Yeni alınmış renkli giysiler ayrıca yıkanmalıdır. **Bu tip çamaşırların renk verme riski vardır.**

❍ Çamaşırları, makine için uygun maksimum yükleme kapasitesine göre tasnif ediniz. Asla makineye öngörülen miktarlardan daha fazla çamaşır yerleştirmeyiniz. Aksi takdirde, makinenin performansı büyük oranda düşebilir ve yıkama işleminden iyi netice alınamayabilir.

Yıkama işlemi için izin verilen maksimum yük:

beyaz/renkli	**5,00 kg**
Sentetikler	**2,50 kg**
Hassas çamaşırlar, **Yünlüler**	**2,00 kg**

Pratik bilgiler

! Giysileri, yabancı cisimlerden ve metal nesnelerden (emniyet pimleri, klipsler ...) arındırınız.

! Fırçalamak suretiyle giysilerin üzerinde bulunan kum parçalarını temizleyiniz.

! Fermuarları kapatınız ve yastık kılıflarının düğmelerini ilikleyiniz.

❍ Çok hassas tekstilleri (taytlar, perdeler …) ya da çok küçük giysileri (çoraplar,

mendiller …) bir file ya da yastık kılıfının içerisinde yıkayınız.

❍ Pantolonları ya da örgü giysileri makineye yerleştirmeden önce ters yüz ediniz (gömlekler, tişörtler …).

❍ Üzerlerinde aksesuarlar (halkalar vb.) bulunan balenli sütyenlerin makinede yıkanabilir özellikte olduklarından emin olunuz.

! Balenli sütyenleri bir yastık kılıfının içerisine yerleştiriniz. Aksi takdirde, sütyenlerin balenleri yıkama esnasında yerlerinden çıkarak çamaşır makinesinin hasar görmesine neden olabilirler.

Lekelerin temizlenmesi

Lekeler oluştuğunda, lekeli kısımların üzerine sabun ve su karışımı tatbik etmek suretiyle lekeler en kısa sürede yumuşatılmalı ya da temizlenmelidir. Giysileri sert bir şekilde ovalamayınız. İnatçı ve kurumuş lekeler, bazı durumlarda ancak birkaç sefer yıkandıktan sonra çıkarlar.

Çamaşırların makineye doldurulması (şekil 5)

Çamaşır doldurma kapağını açınız

❍ Tutamağı çekiniz.

Çamaşırları çamaşır makinesinin içerisine yerleştiriniz

! Makineye yerleştirilmeden önce leke çıkarıcılar vb. gibi deterjanlarla işleme tabi tutulan çamaşırlar, yıkanmadan önce kurutulmalıdır. **Aksi takdirde patlama riski vardır!**

! Çamaşırları makineye yerleştirmeden önce tamburun içerisinde yabancı cisimler ya da evcil hayvanlar bulunmadığından emin olunuz.

❍ Önceden açılmış çamaşırları, büyük ve küçük parçaları karıştırmak suretiyle tambura doldurunuz.

Çamaşır doldurma kapağını kapatınız

! Kapak ile lastik conta arasına çamaşır sıkışmamasına dikkat ediniz.

❍ Makinenin kapağını kapatırken kapağı ana çerçeveye doğru bastırınız ve kapağın kapanırken çıkardığı sesi duyuncaya dek kapağı itiniz.

Makineye deterjan koyulması

❍ Deterjanı doldururken maksimum doldurma seviyesi işaretinin aşılmamasına dikkat ediniz.

– **Bölme I**: Ön yıkama işlemi için deterjan.

– **Bölme II**: Temel yıkama işlemi için deterjan, su sertliği giderme maddesi, leke çıkarma maddesi.

– **Bölme** ❀: Son durulama işlemi için katkı maddeleri (örneğin, yumuşatıcılar).

❍ Musluğu açınız.

Çamaşırların yıkanması

Bir yıkama programının başlatılması

❍ Program seçme düğmesini istediğiniz programa ayarlayınız. **"Hazır ⏀ – Yıkama 🫧"** gösterge lambası yanıp sönmeye başlar.

❍ Bir ya da daha fazla fonksiyon seçme tuşuna basınız (isteğe bağlı). Seçilen fonksiyona ait gösterge lambası yanar.

❍ **"Çalıştırma ⏀"** tuşuna basınız. **"Hazır ⏀ – Yıkama 🫧"** gösterge lambası yanar. Yıkama programı başlar.

Seçilmiş olan bir programın değiştirilmesi

❍ Program seçme düğmesini istediğiniz programa ayarlayınız. **"Hazır ⏀ – Yıkama 🫧"** gösterge lambası yanıp sönmeye başlar.

❍ **"Çalıştırma ⏀"** tuşuna basınız. **"Hazır ⏀ – Yıkama 🫧"** gösterge lambası yanar. Seçilen program çalışmaya başlar.

Bir yıkama programının yarıda kesilmesi

❍ Program seçme düğmesini, **"su boşaltma"** ya da **"Sıkma"** konumuna getiriniz.

"Hazır – Yıkama" gösterge lambası yanıp sönmeye başlar.

❍ **"Çalıştırma"** tuşuna basınız.
"Sıkma – Durma" gösterge lambası kesintisiz şekilde yanar.

Programın sona ermesi / Çamaşırların Çıkarılması

"Sıkma – Durma" gösterge lambası yanıp sönmeye başlar.

❍ Program seçme düğmesini **stop** konumuna getiriniz.

"Suda bekletme" programı seçilmiş ise:

❍ Makinedeki suyu boşaltmak üzere ilave bir program seçiniz (**"su boşaltma"** ya da **"Sıkma"** programları).

❍ **"Start"** tuşuna basınız.

❍ Seçmiş olduğunuz ilave program sona erdikten sonra program seçme düğmesini **stop** konumuna getiriniz.

Çamaşırların makineden çıkarılması

❍ Su musluğunu/musluklarını kapatınız.

❍ Çamaşır doldurma kapağını açınız.

! Çamaşır makinesinin kapağı, yıkama işlemi esnasında açılamaz. Kapağı açmak için **"Sıkma – Durma"** gösterge lambası yanıp sönünceye kadar bekleyiniz ya da program seçme düğmesini **stop** konumuna getiriniz ve en az 2 dakika bekleyiniz.

❍ Çamaşırları makineden çıkarınız.

! Tamburun içerisinde ve lastik contanın üzerinde yabancı cisimler ve metal nesneler (örneğin, bozuk para, ataç…) varsa bunları alınız. **Paslanma tehlikesi!**

Çamaşır makinesinin iç kısmında hava dolaşımının sağlanabilmesi ve makinenin kuruyabilmesi için çamaşır doldurma kapağını açık konumda bırakınız.

Temizleme / Bakım / Donmaya karşı koruma (şekil 6,7,8,9,10)

! Çamaşır makinesinde herhangi bir bakım işlemi yapılmadan önce makinenin elektrik fişi prizden çekilmeli ve su musluğu kapatılmalıdır.

Makinenin dış gövdesinin temizlenmesi

! Eritici türü temizleyiciler kullanmayınız! Bu ürünler, çamaşır makinesi parçalarının hasar görmesine, zehirli buharların oluşmasına neden olabilir ve sağlığınız açısından sakıncalı sonuçlar doğurabilir. Ayrıca, patlama riski de söz konusudur.

! Çamaşır makinesini kesinlikle üzerine basınçlı su püskürterek temizlemeyiniz.

Makinenin dış kısmını ve kumanda donanımını, sadece ılık sabunlu su ya da standart bir temizleme maddesi kullanarak temizleyiniz. Aşındırıcı ya da ovalama gerektiren ürünleri kullanmayınız. Yumuşak bir bez ile kurulayınız.

Deterjan çekmecesinin temizlenmesi

❍ Deterjan çekmecesini, hareketli parçayı aşağıya doğru basılı konumda tutmak suretiyle sonuna kadar çekip makineden ayırınız.

❍ Bütün parçaları ve elemanları, akan su altında temizleyiniz.

❍ Çekmeceyi, tekrar makine üzerindeki yerine takınız.

Makinenin kireçten arındırılması

! Kireçten arındırma maddeleri, makinenin parçalarına zarar verebilir ya da çamaşırlarda renk değişikliklerine neden olabilirler. Üretici firmanın direktiflerine titizlikle uyunuz.

Tamburun temizlenmesi

Metal cisimlerin neden olduğu pas lekeleri klor içermeyen deterjanlar yardımıyla temizlenmelidir (deterjan kabının üzerindeki etikette belirtilen kullanılan maddeler listesini okuyunuz). Çelik temizleme teli / pamuğu kullanmayınız!

Pis su pompasının temizlenmesi (cm0600ktr hariç)

Aşağıda belirtilen durumlarda pompanın temizlenmesi gerekir:

❍ Pompa, yabancı cisimler (düğmeler, tespit parçaları, ataçlar…) nedeniyle tıkanırsa ya da kirli su tahliye edilemiyorsa.

❍ Tiftikli tekstiller yıkandıktan sonra.

Pompa temizlenmeden önce makinede bulunan suyun tamamı boşaltılmalıdır. Pompanın kısmen tıkalı olması durumunda makinenin içerisinde yaklaşık 20 litre su kalabilir.

Temizleme yöntemi

❍ Program seçme düğmesini **stop** konumuna getiriniz.

❍ Üst taraftaki yuvaya bir tornavida sokmak suretiyle filtre kapağını, çamaşır makinesinin ön kısmından ayırınız.

❍ **Haşlanma tehlikesi!** Yıkama suyunun soğumasını bekleyiniz.

❍ Pis su pompası kapağının (çıkış filtresi) altına dar kesitli bir kap yerleştiriniz. Suyun yavaş bir şekilde boşalabilmesi için kapağı tamamen yerinden çıkarmaksızın biraz gevşetiniz. Kap tamamen dolduğunda pis su pompasının kapağını kapatınız. Suyun tamamı boşaltılıncaya kadar bu işlemi tekrarlayınız. Zemine dökülmesini önlemek üzere suyun kalan kısmını uygun bir bez ile temizleyiniz.

❍ Pis su pompasının kapağını tamamen gevşetiniz.

❍ Bu kısımda biriken yabancı cisimleri ve tekstil tiftiklerini alınız. Pompanın iç kısmını siliniz. Pompa kanatçıkları serbestçe hareket edebilmelidir.

❍ Pis su pompasının kapağını tekrar yerine takınız. Kapağın düzgün bir şekilde kapatılmasına özen gösteriniz.

❍ Filtre kapağını yerine takınız.

❍ Deterjan çekmecesine 2 litre su dökünüz ve **"su boşaltma"** ek programını çalıştırınız. Bu işlem sayesinde, bir sonraki yıkamada deterjanın kullanılmadan atılması önlenir.

Su giriş hattındaki süzgeçlerin temizlenmesi

Su musluğu/muslukları açık konumda olmasına rağmen makineye su girişi olmazsa ya da çok az miktarda su girişi olursa, su giriş hattında bulunan süzgeçlerin temizlenmeleri gerekir.

Süzgeçler, su girişi hortumunu ana devre musluğuna bağlayan hortum bağlantısında ve makinenin arka kısmında bulunan su giriş yeri valf bağlantısında bulunmaktadır.

Temizleme yöntemi

❍ Önce su giriş hortumundaki/ hortumlarındaki su basıncını ortadan kaldırınız:

1. Su musluğunu/musluklarını kapatınız.
2. Program seçme düğmesini herhangi bir programa (**"Sıkma / su boşaltma "** programları hariç) ayarlayınız.
3. **"Çalıştırma "** tuşuna basınız ve ayarlamış olduğunuz programı en az 1 dakika çalıştırınız.
4. Program seçme düğmesini **stop** konumuna getiriniz.

❍ Su giriş hortumunu/hortumlarını musluktan/musluklardan ayırınız. Süzgeci/süzgeçleri akan su altında temizleyiniz.

❍ Su hortumunu/hortumlarını tekrar musluğa takınız.

❍ Su giriş hortumunu,hortumlarını makinenin arka kısmında bulunan bağlantısından/bağlantılarından ayırınız.

❍ Düz burunlu pense kullanmak suretiyle süzgeci/süzgeçleri çıkarınız; süzgeci temizledikten sonra tekrar yerine takınız.

❍ Su hortumunu/hortumlarını bağlantı noktasına takınız.

❍ Su musluğunu/musluklarını açınız ve su sızıntısı olmadığından emin olunuz.

❍ Su musluğunu/musluklarını kapatınız.

Donmaya karşı koruma

Pompadaki suyu boşaltınız (cm0600ktr hariç)**:**

"*Pis su pompasının temizlenmesi*" kısmına bakınız.

Su giriş hortumundaki suyu boşaltınız:

❍ Su musluğunu/musluklarını kapatınız.

❍ Su giriş hortumunu/hortumlarını musluktan/musluklardan ayırınız. Su hortumunun/hortumlarının ucunu bir kabın içine koyunuz.

❍ 40 saniyelik süre zarfında herhangi bir program seçiniz (**"Sıkma / su boşaltma "** programları hariç). Hortumdaki su boşaltılacaktır.

❍ Su hortumunu/hortumlarını tekrar kapalı olan musluğa/musluklara takınız.

Küçük arızaların giderilmesi

! Elektrik donanımlarında yapılması gereken tüm onarımlar, elektrik teknisyenleri ya da uzman teknisyenler tarafından yapılmalıdır. Hatalı şekilde yapılan onarımlar, oldukça ciddi tehlikelere yol açabilir ve kullanıcının ciddi şekilde yaralanmasına neden olabilir.

Arıza	Muhtemel sebepleri / Çözüm yöntemi
Fonksiyon gösterge lambası yanmıyor	Makinenin elektrik fişi, elektrik prizine takılmamıştır ya da uygun şekilde takılmamıştır. Sigorta atmıştır. Elektrik kesilmiştir.
Elektrik kesintisi	Bir elektrik kesintisi ya da makine arızası durumunda acil boşaltma işleminin yapılabilmesi mümkündür. Böylece, çamaşırlar makineden çıkarılabilir; "*Pis su pompasının temizlenmesi*" kısmına bakınız. (cm0600ktr hariç)
Yıkama işlemi başlamıyor	**"Çalıştırma ⏀"** tuşuna basılmamıştır. Çamaşır doldurma kapağı tam olarak kapatılmamıştır (**"Hazır ⏀ – Yıkama"** ve **"Durulama"** gösterge lambaları yanıp söner).
Yıkama esnasında tamburun içerisinde su görülmüyor	Bu bir arıza değildir. Su, makinenin alt bölümünde, görünmeyen kısmındadır. Elektronik kumanda donanımı, bütün fonksiyonları uygulamakla birlikte tüketim seviyesini en alt düzeyde tutar.
Yıkama işleminin sonucu iyi değil	Çamaşırlar aşırı miktarda kirlenmiştir. Kullanılan deterjan miktarı yetersizdir. Üretici firma tarafından öngörülen miktarda deterjan koyunuz. Çamaşırlar için en uygun yıkama programını seçiniz.
Deterjan çekmecesinden köpük çıkıyor	Çok fazla deterjan kullanılmıştır. Makinenin elektrik beslemesini 5–10 dakika süreyle kesiniz. Köpük oluşumunu engellemek için deterjan çekmecesine yarım litre su ile karıştırılmış bir tatlı kaşığı yumuşatıcı koyunuz. Bir sonraki yıkama işleminde kullanacağınız deterjan miktarını azaltınız.
Son durulamadan sonra köpük görülüyor	Durulama işleminin sonucunu etkilememesine rağmen bazı deterjanlar yüksek oranda köpük üretmektedirler.
Motordan anormal sesler geliyor	Bu bir arıza değildir. Motor, ısıtma aşamasında çalışmadan kaynaklanan sesler çıkarmaktadır.
Pompadan ses geliyor	Bu bir arıza değildir. Bu sesler, makinenin çalışması ve pompanın su boşaltması esnasında duyulur.
Yıkama ya da sıkma işlemi esnasında makinede sarsıntı oluyor	Nakliye emniyet parçaları sökülmemiştir. Kurulum direktiflerini gözden geçiriniz. Makinenin üzerinde bulunan ayarlanabilir ayaklar kurulum esnasında sabitlenmemiştir. Makineyi yerleştiriniz ve ayakları, kurulum direktiflerine göre sabitleyiniz.
Makine sıkma yapmıyor ya da yıkama suyunu boşaltmıyor	Çıkış pompası tıkanmıştır, "*Pis su pompasının temizlenmesi*" kısmına bakınız; su çıkış hortumu katlanmış ya da tıkanmıştır (**"Durulama"** ve **"Sıkma – Durma"** gösterge lambaları her iki durumda da yanıp söner).
Çamaşır doldurma kapağı açılmıyor	Güvenlik fonksiyonu devrededir. **"Suda bekletme"** seçeneği seçilmiştir.
Çamaşır makinesine su girişi yok	Su musluğu/muslukları kapalıdır. Su giriş süzgeçleri tıkalıdır (**"Hazır ⏀– Yıkama"** ve **"Sıkma – Durma"** gösterge lambaları yanıp söner); "*Su giriş hattındaki süzgeçlerin temizlenmesi*" kısmına bakınız.
Tüm gösterge lambaları yanıp sönüyor	Güvenlik koruyucu devrede. Su giriş musluğunu/musluklarını kapatıp Yetkili servisinizi çağırınız.
gösterge lambası "" yanıp sönüyor	Motor arızası var. Yetkili servisinizi çağırınız.

Teknik bilgiler

Genişlik	60,0 cm	Tambur kapasitesi	Teknik özellik plakasına göre
Yükseklik	85,0 cm	Şebeke gerilimi	
Derinlik	56,0 cm	Sigorta	
Ağırlık	69 - 83 kg (cihaza bağlı olarak değişebilir).	Su giriş basıncı	1–10 bar

Yetkili Servis

❍ Yetkili Servisi çağırmadan önce arızayı kendinizin giderip gideremeyeceğinizden lütfen emin olunuz ("Küçük arızaların giderilmesi" kısmına bakınız).
Bir arıza olmaması ya da Yetkili Servisin sadece danışma maksadıyla çağrılması durumunda dahi (bu durumlar garanti kapsamında değildir) servis görevlilerinin masraflarının karşılanması gerekeceğinden bu yöntem sayesinde gereksiz ödemelerden kurtulabilirsiniz.

! Bu belirtilere rağmen bir arıza ortaya çıktığında, yetkili servisi çağırmadan önce makinenin elektrik beslemesini kesiniz, elektrik fişini prizden çekiniz ve su musluğunu kapatınız.

Size en yakın yetkili servisin adresini ve telefon numarasını ekteki listede bulabilirsiniz.

Çamaşır doldurma kapağının çerçevesi üzerindeki tip plakasında bulunan ürün numarası (**E-Nr.**) ile seri numarasını (**FD**) belirtmeyi unutmayınız.

Buraya makinenizin numaralarını yazınız.

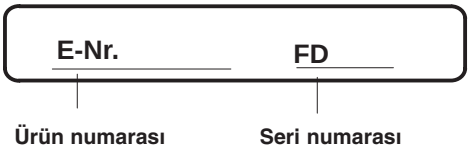

Doğru ürün ve seri numaralarını belirtmek ve makinenin sorununu mümkün olduğunca doğru şekilde anlatmak suretiyle teknik servis elemanlarımızın gereksiz gidip gelme sürelerini önleyiniz. Bu şekilde, gereksiz masraflardan da kurtulmuş olursunuz.

Sarfiyat değerleri

Program	Doldurma miktarı	Sarfiyat bilgileri **		
		Elektrik	Su	Süre
beyaz/renkli 40 °C	5.00 kg*	0.55 Kwh	54 L	110 dk.
beyaz/renkli 60 °C	5.00 kg	0.80 Kwh	54 L	115 dk.
beyaz/renkli 60 °C güçlü	5.00 kg*	0.95 Kwh	49 L	140 dk.
beyaz/renkli 90 °C	5.00 kg	1.90 Kwh	61 L	110 dk.
Sentetik 40 °C	2.50 kg*	0.45 Kwh	50 L	75 dk.
Hassas 30 °C	2.00 kg	0.30 Kwh	55 L	50 dk.
Yünlü 30 °C	2.00 kg*	0.20 Kwh	35 L	55 dk.

* Kontrol programları, EN 60456 ve IEC 456 normlarına göre hazırlanmaktadır.

** Sarfiyat değerleri, yaklaşık değerler olarak verilmiş olup, su basıncına, su sertliğine, su giriş sıcaklığına, oda sıcaklığına, çamaşırın türüne, çamaşır miktarına, kullanılan deterjana, şebeke gerilimindeki dalgalanmalara ve seçilmiş olan ek programlara göre değişmektedir.

Sarfiyat değerleri (A+ enerji verimi)

Program	Doldurma miktarı	Sarfiyat bilgileri **		
		Elektrik	Su	Süre
beyaz/renkli 40 °C	5.00 kg*	0.55 Kwh	54 L	110 dk.
beyaz/renkli 60 °C	5.00 kg	0.80 Kwh	54 L	115 dk.
beyaz/renkli 60 °C güçlü	5.00 kg*	0.85 Kwh	41 L	175 dk.
beyaz/renkli 90 °C	5.00 kg	1.90 Kwh	61 L	110 dk.
Sentetik 40 °C	2.50 kg*	0.45 Kwh	50 L	75 dk.
Hassas 30 °C	2.00 kg	0.30 Kwh	55 L	50 dk.
Yünlü 30 °C	2.00 kg*	0.20 Kwh	35 L	55 dk.

* Kontrol programları, EN 60456 ve IEC 456 normlarına göre hazırlanmaktadır.

** Sarfiyat değerleri, yaklaşık değerler olarak verilmiş olup, su basıncına, su sertliğine, su giriş sıcaklığına, oda sıcaklığına, çamaşırın türüne, çamaşır miktarına, kullanılan deterjana, şebeke gerilimindeki dalgalanmalara ve seçilmiş olan ek programlara göre değişmektedir.

BSH Ev Aletleri Sanayi ve Ticaret A.Ş
Fevzi Paşa Mah. Batur Sokak 59501 Çerkezköy-Tekirdağ/Istanbul

CM0600KTR/....
1007 tr
9000 286 448