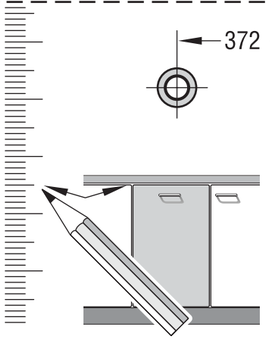

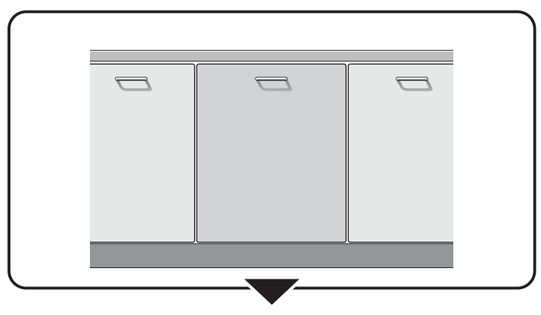

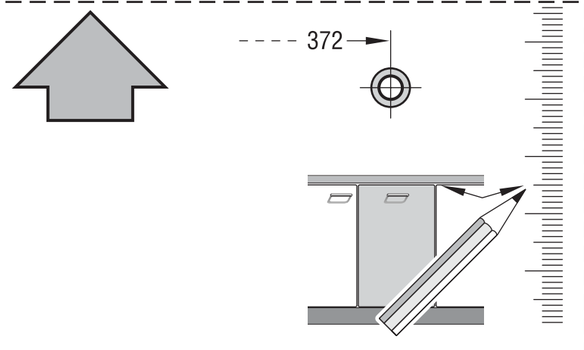

9000 104 528 ✿ ✿ **9000 104 528**

GV 450 v - KL 9000 104 528 (8507)

de	Montageanweisung	fi	Assennus ohjeet
en	Assembly Instructions	da	Monteringsvejledning
fr	Instructions de montage	tr	Montaj kılavuzu
nl	Montage-Voorschriften	ru	Указания по монтажу
it	Istruzioni per il montaggio	pl	Instrukcja montażu
el	Οδηγία συναρμογής	cs	Montážní návod
es	Instrucciones de montaje	hu	Szerelési útmutató
pt	Instruções de montagem	ko	조립요령
sv	Monteringsanvisning	ar	تعليمات التركيب
no	Montasjeveiledning	zh	安 裝 說 明

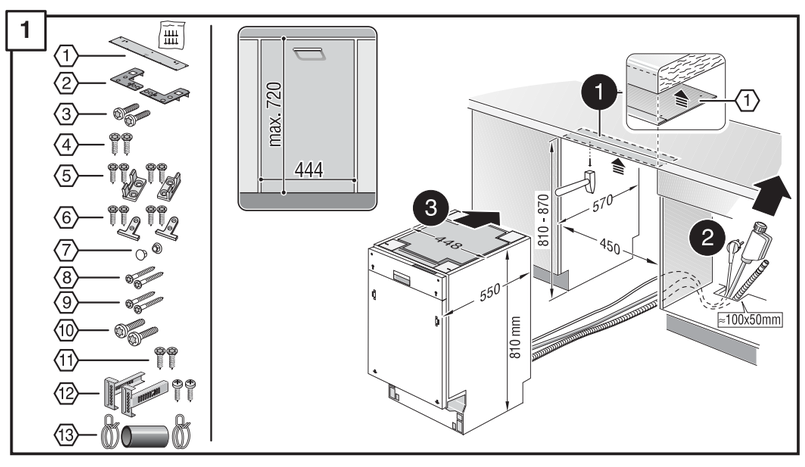

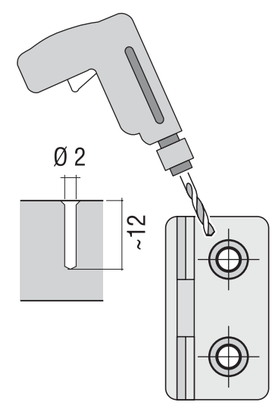

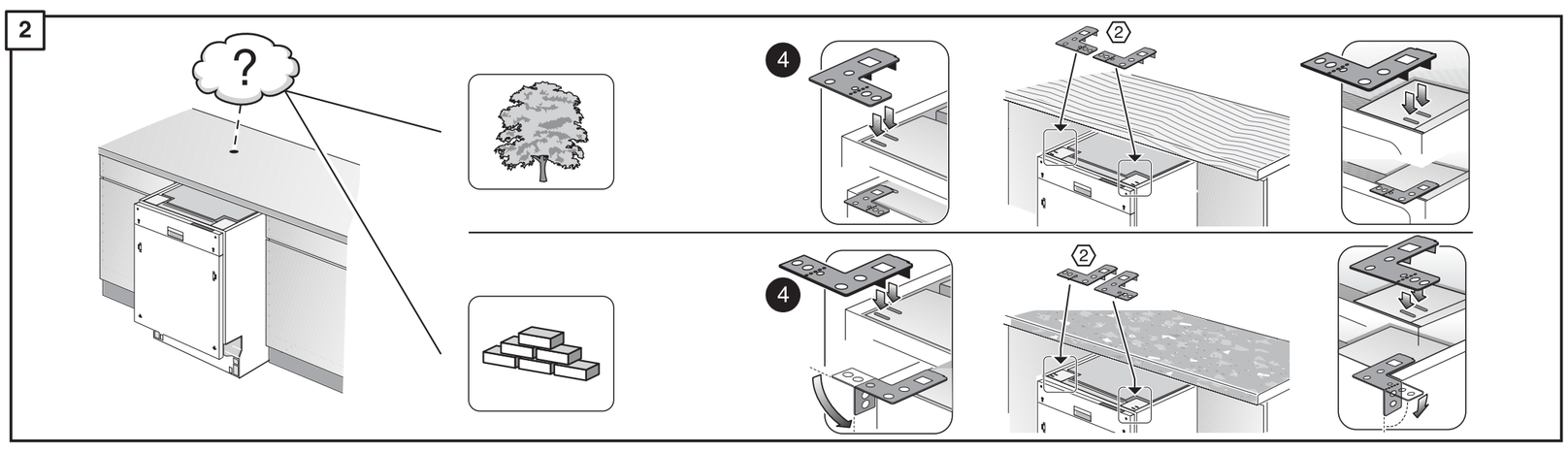

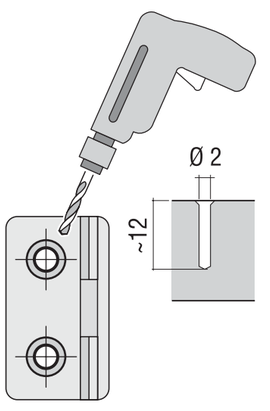

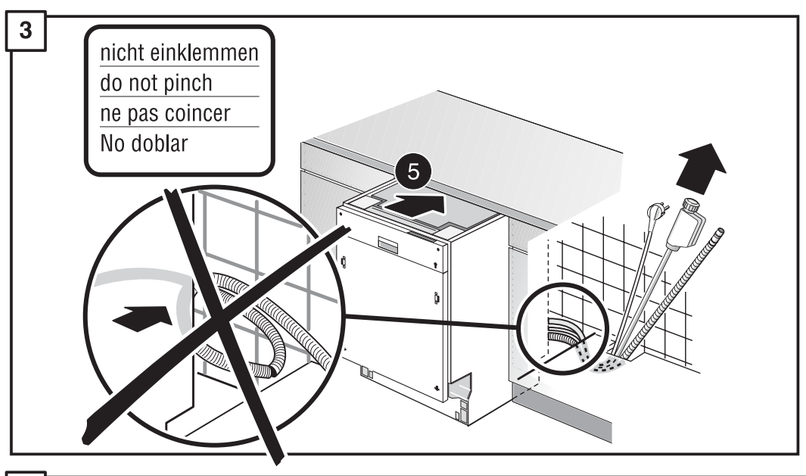

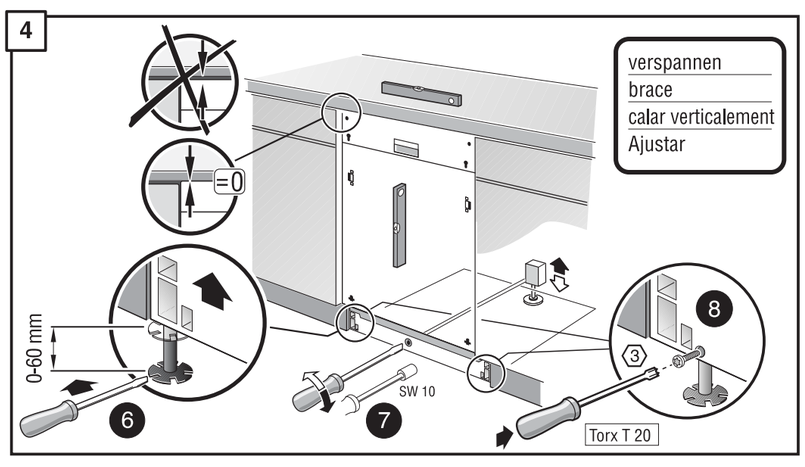

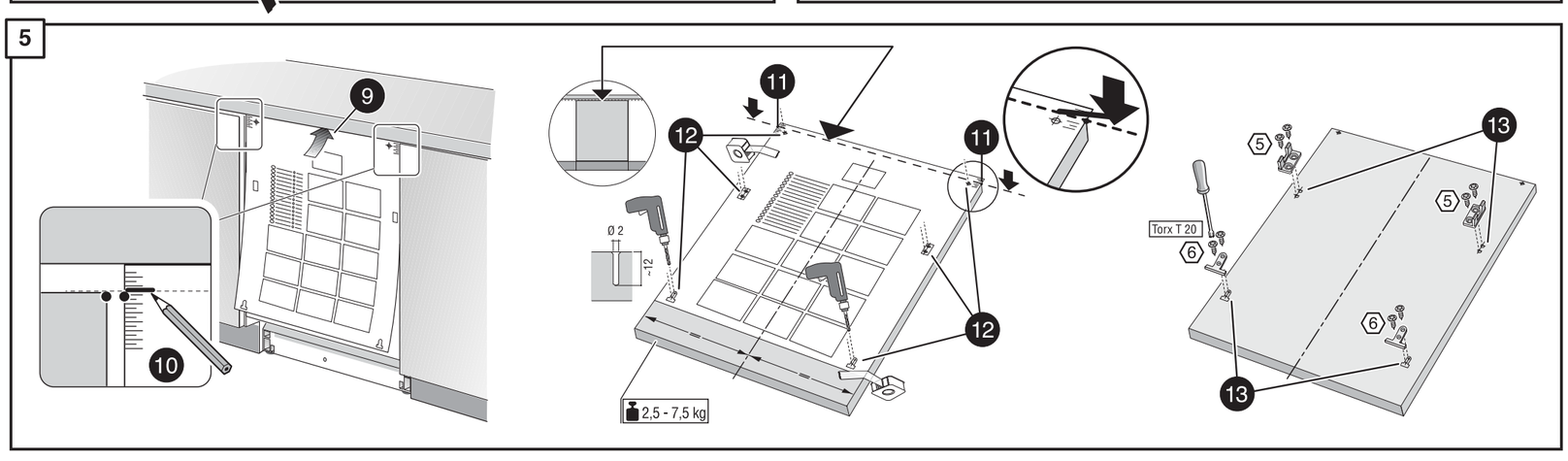

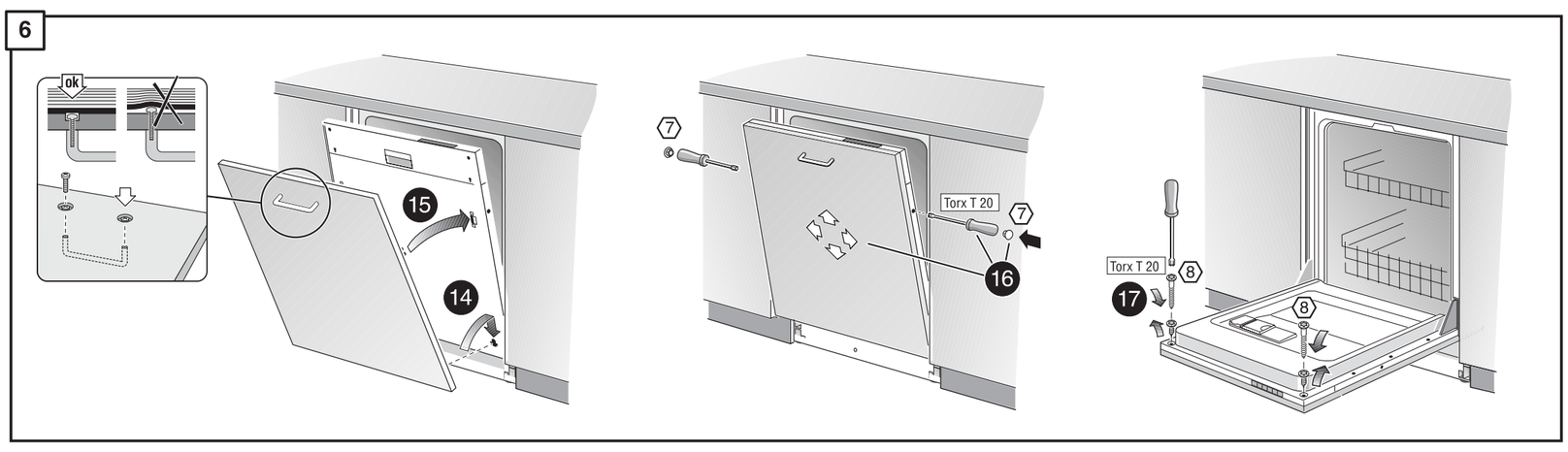

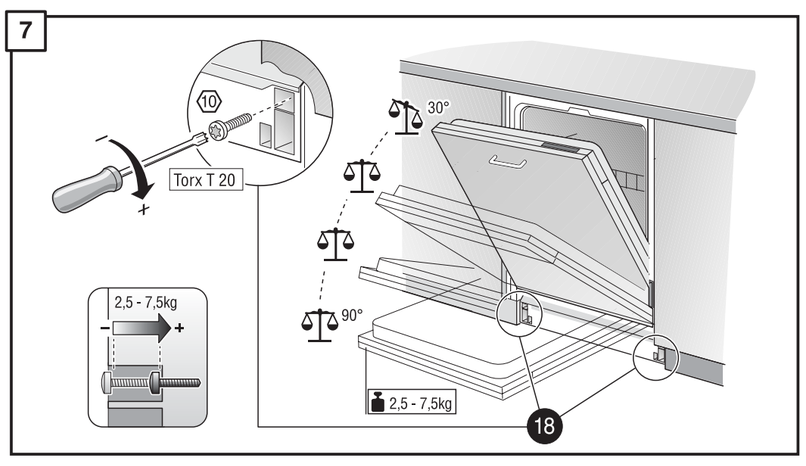

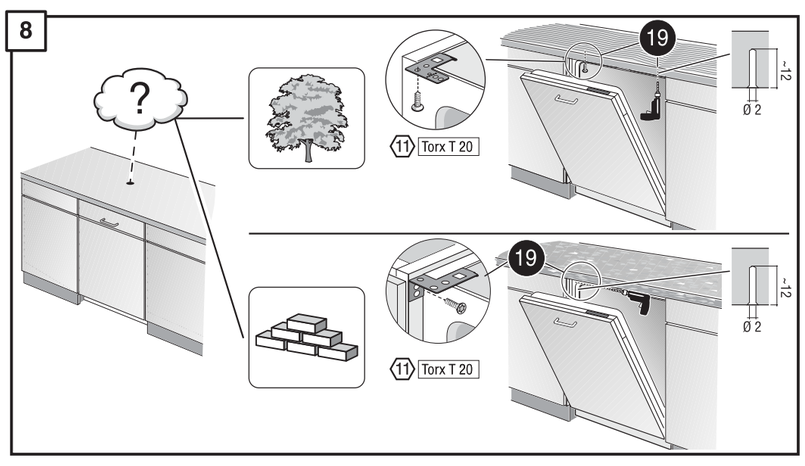

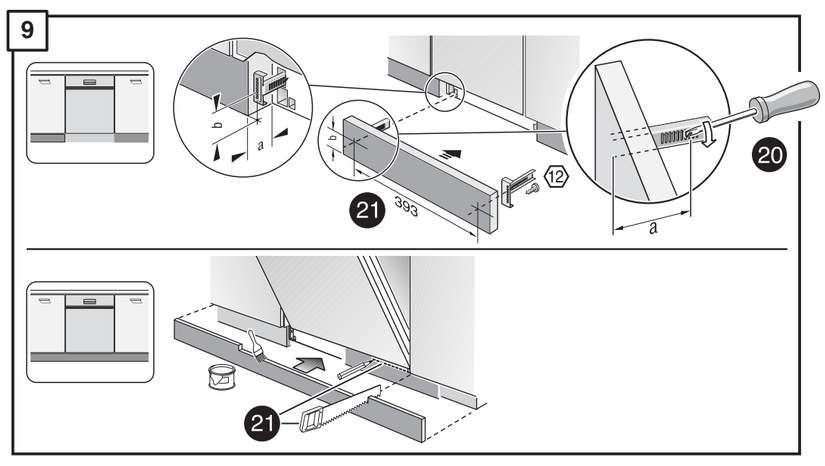

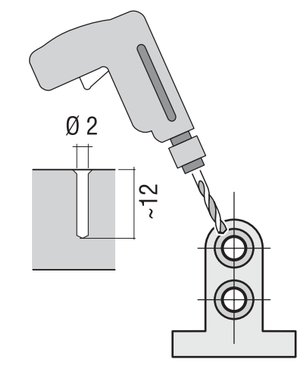

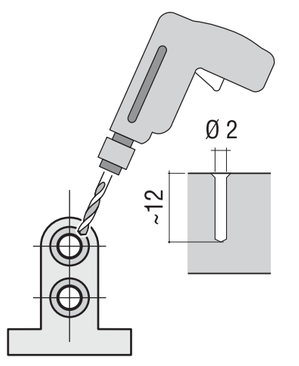

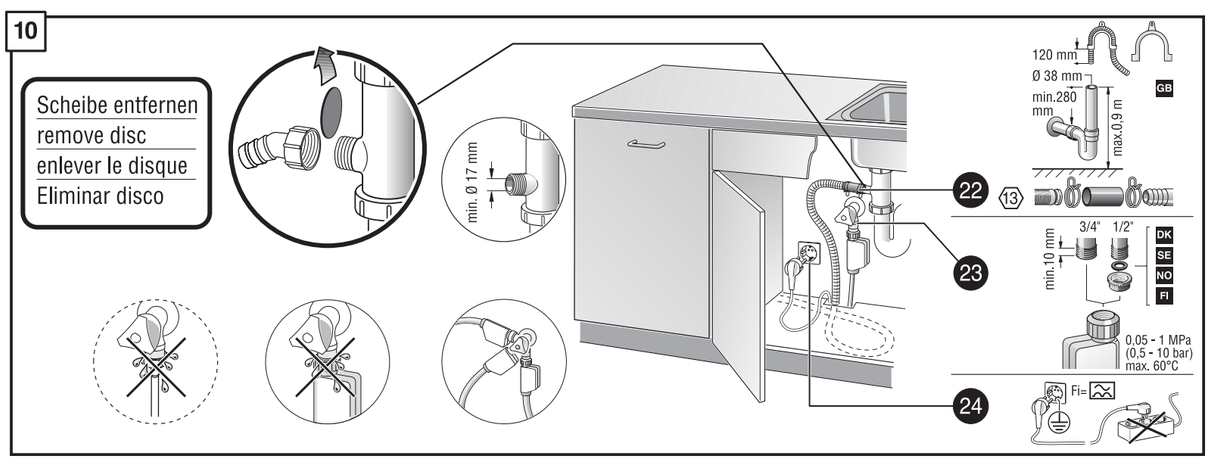

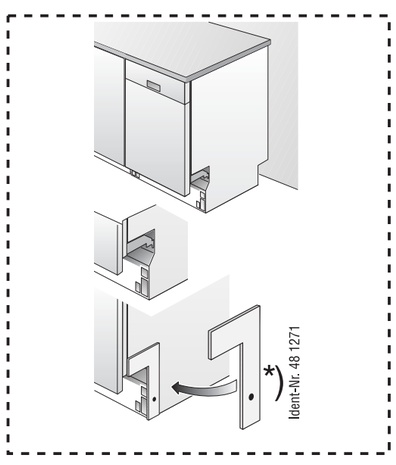

*)	Über Kundendienst bzw. Handel erhältlich	*)	Saatavissa houltopalvelusta tai alan liikkeiistä
*)	Available from your service agent or retailer	*)	Kan købes hos serviceafdeling eller forhandler
*)	Fourni par le SAV ou les revendeurs	*)	Yetkili servis veya satış yerleri üzerinden tedarik edilebilir
*)	Bij de Servicedienst resp. in de handel tegen meerprijs verkrijgbaar	*)	Можно заказать через службу сервиса или торговую организацию
*)	In vendita presso il servizio assistenza clienti o in commercio	*)	Do nabycia w punkcie serwisowym lub sieci handlowej
*)	Διατίθεται από την υπηρεσία τεχνικής εξυπηρέτησης πελατών ή από το εμπόριο	*)	K dostání přes servisní sluzbu, popř. obchod
*)	Se puede adquirir a través del Servicio de Asistencia Técnica o en el comercio especializado	*)	A vevőszolgálatnál ill. a kereskedelemben lehet beszerezni
*)	Pode ser adquirido nos Serviços Técnicos ou no comércio da especialidade	*)	고객서비스 또는 대리점에서 구입
*)	Erhålles via Service respektive handeln	*)	يمكن الحصول عليه عن طريق مركز خدمة العملاء أو في المتاجر*
*)	Fås hos kundenservice hhv. handelen	*)	可向售後服務站或專賣店購買

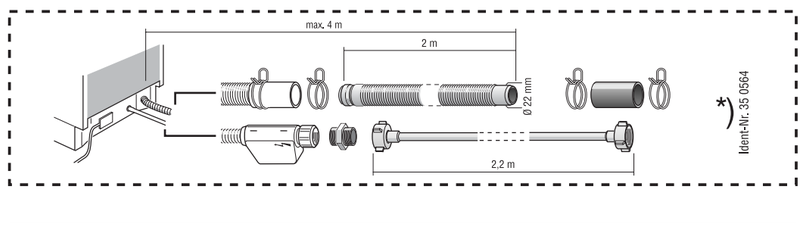

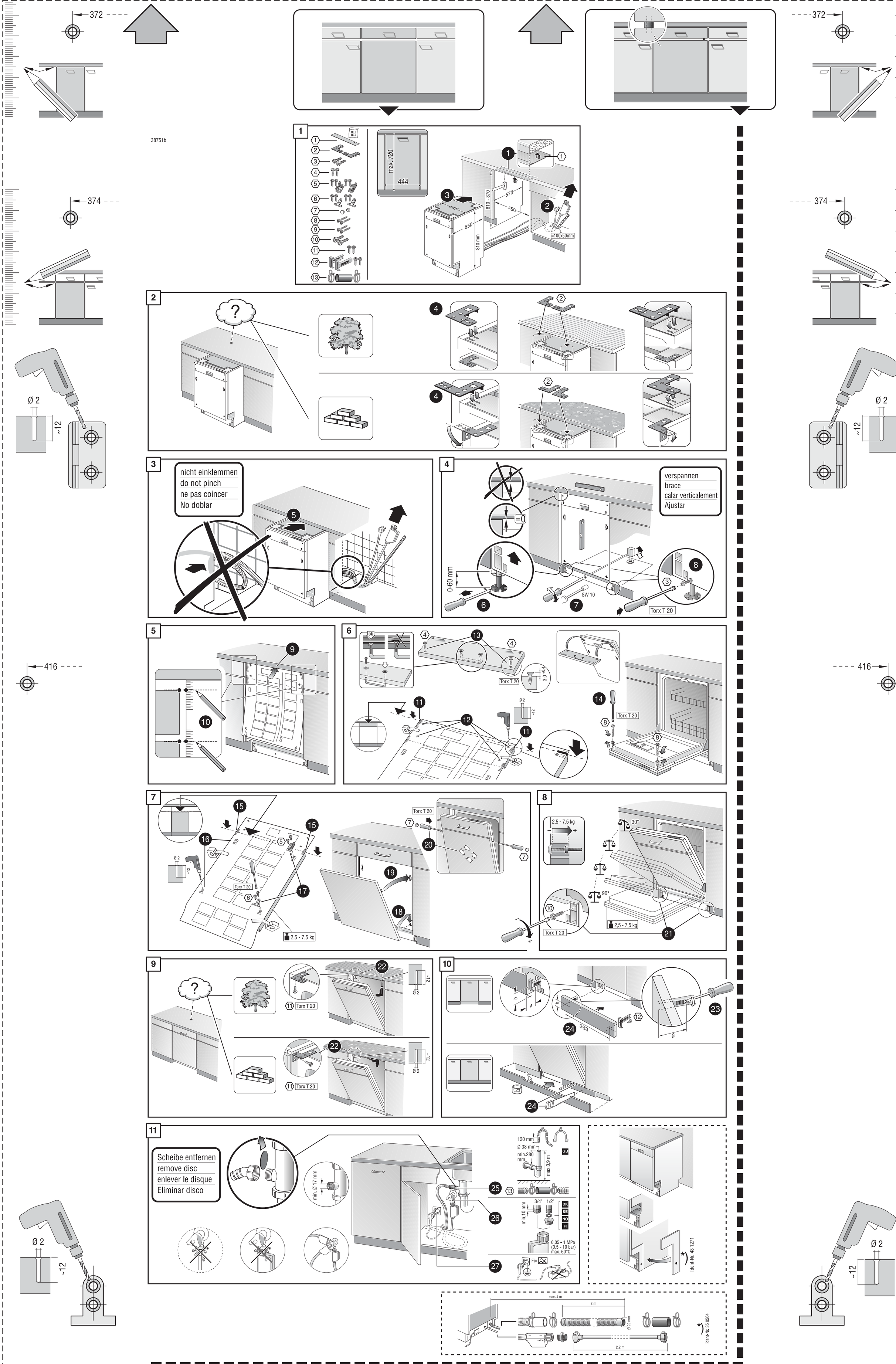
372
374
416
38751b
max. 720
444
810 - 870
570
450
550
870 mm
≥100x50mm
nicht einklemmen
do not pinch
ne pas coincer
No doblar
verspannen
brace
calar verticalement
Ajustar
0-60 mm
SW 10
Torx T 20
2,5 - 7,5 kg
30°
90°
Scheibe entfernen
remove disc
enlever le disque
Eliminar disco
min. Ø 17 mm
120 mm
Ø 38 mm
min.280 mm
max.0,9 m
min.10 mm
3/4'
1/2
0,05 - 1 MPa
0,5 - 10 bar
max. 60°C
Ident-Nr. 48 1271
max. 4 m
2 m
2,2 m
Ident-Nr. 00 5004
Ø 2
-12
1 ▶▶▶▶ 4
5A
6A
7A
8 ▶▶▶▶ 11